Europe, Middle East
ENGLISH
FRANÇAIS
DEUTSCH
NEDERLANDS
ITALIANO
ESPAÑOL
PORTUGUÊS
РУССКИЙ
ČESTINA
TÜRKÇE
POLSKI
SVENSKA
SUOMI
SLOVENCINA
MAGYAR
עברית
العربية

North America/ Norteamérica
ENGLISH
FRANÇAIS
ESPAÑOL

Latin America/ América Latina
ENGLISH
ESPAÑOL
PORTUGUÊS

Asia Pacific
日本語
简体中文
繁體中文
한국어
ENGLISH

THRUSTMASTER®

T598

THRUSTMASTER®

T598

XBOX Series X|S / XBOX One
PC (Windows® 10/11)

User Manual

Carefully read the instructions provided in this manual **before** installing the product, **before** any use of the product and **before** any maintenance. Be sure to follow the safety instructions. Failure to follow these instructions may result in accidents and/or damage. Keep this manual so that you can refer to the instructions in the future.

TABLE OF CONTENTS

1. BOX CONTENTS 6

2. FEATURES.....8

3. INFORMATION REGARDING USE OF THE WHEEL RIM.....14

4. INFORMATION REGARDING USE OF THE PEDAL SET 24

5. INSTALLING THE BASE ON A TABLE OR DESK 28

6. INSTALLING THE BASE ON A COCKPIT....31

7. INSTALLING THE WHEEL RIM ON THE BASE 32

8. ASSEMBLING THE PEDAL SET 34

Pedal set mechanical settings.....40

Carpet Grip non-slip supports.....47

9. INSTALLATION.....50

On XBOX consoles.....50

On PC 54

Automatic calibration of the racing wheel and pedals 65

10.MAPPING FOR XBOX CONSOLES 67

11.MAPPING FOR PC.....68

Using the encoders 69

12.SCREEN OPERATION.....70

Accessing the Settings or Telemetry submenu 71

Settings submenu 73

Telemetry submenu 114

13.FAQ AND TECHNICAL SUPPORT 125

T598

With T598 and its direct-drive technology, you have access to a full-featured racing wheel that lets you drive all types of vehicles and experience all the effects in your races.

This manual will help you install and use your T598 under the best conditions. Before getting started racing, carefully read the instructions and the warnings: they will help you get the most enjoyment out of your product.

Updating the firmware

In order to be able to use the telemetry features, the firmware of the base and of the wheel rim you are using may have to be updated.

To carry out the update:

1. Go to **https://support.thrustmaster.com/product/T598x/**
2. Download and install the My Thrustmaster Panel software available in the **Software** section and follow the instructions.

1. Box contents

T598 Servo Base

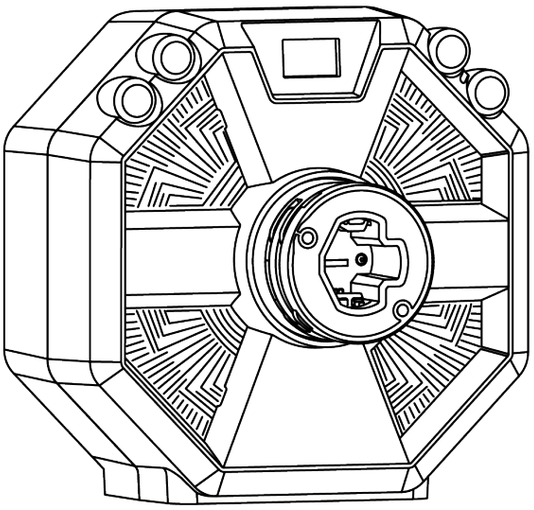

SportCar Steering Wheel

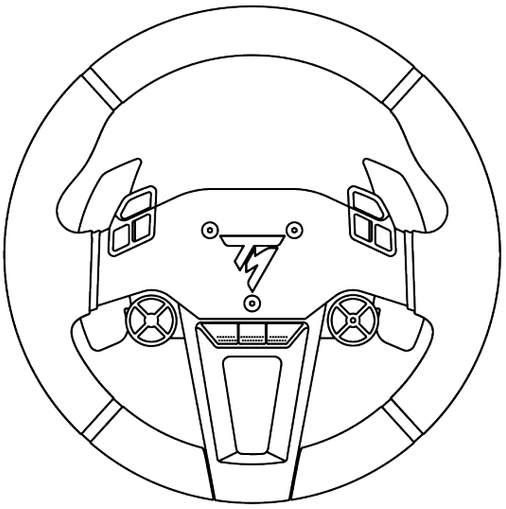

Raceline Pedals LTE

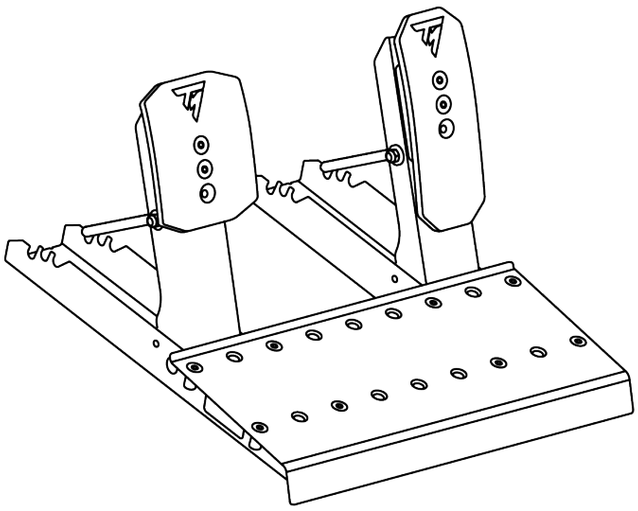

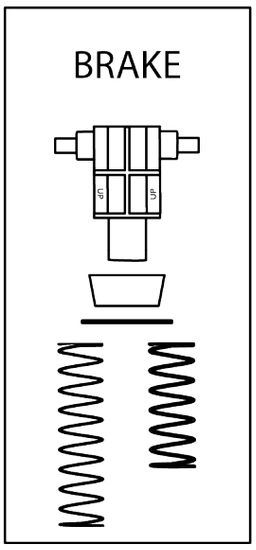

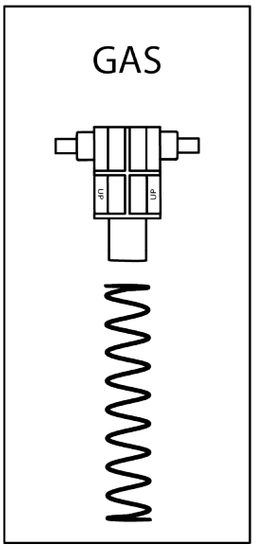

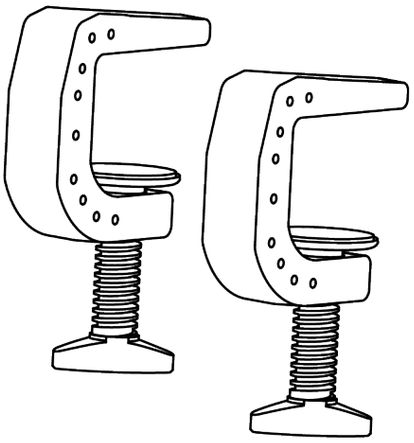

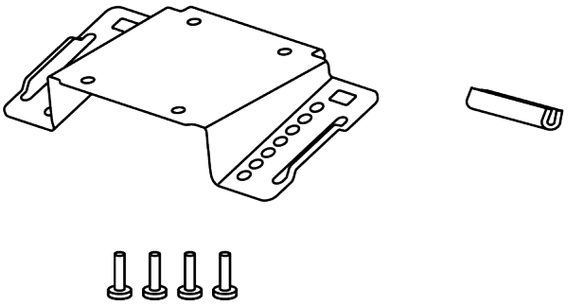

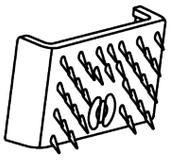

x 2

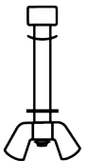

x 2

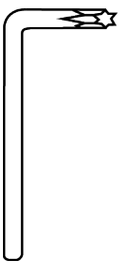

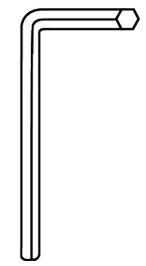

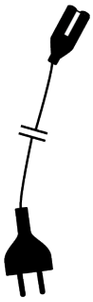

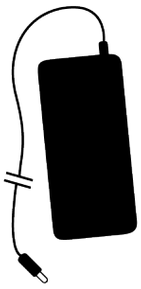

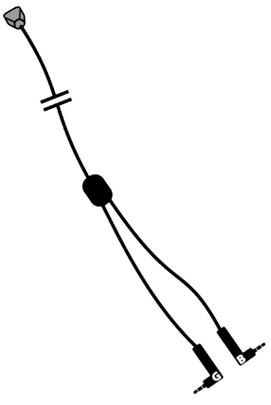

2. Features

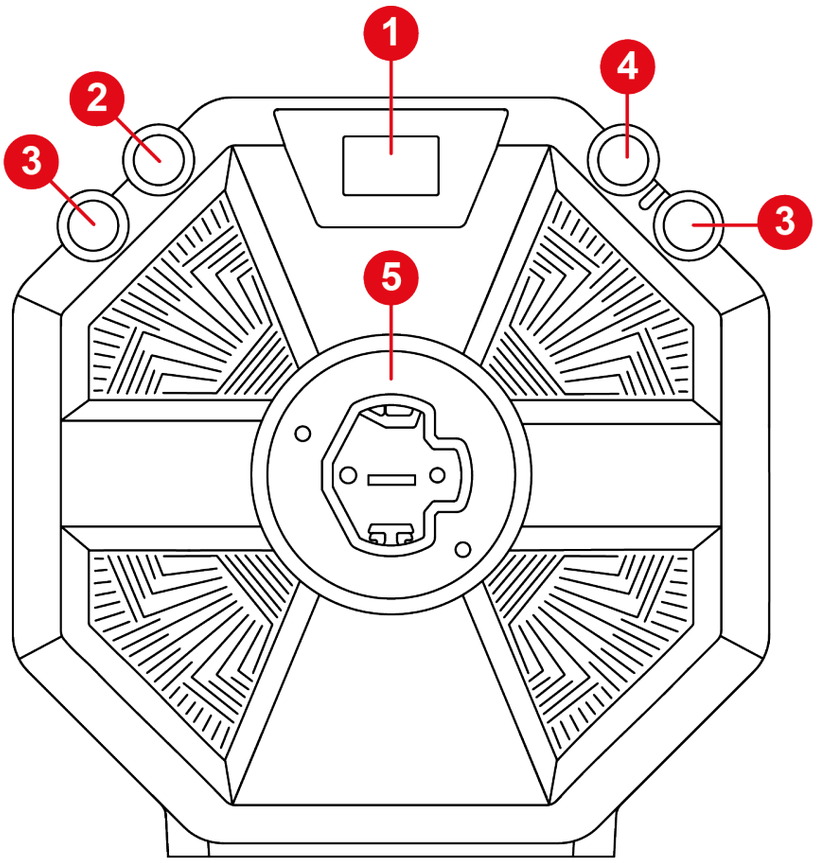

1. Screen
2. ⚙ button (Settings)
3. LSB and RSB buttons
4. XBOX button
5. Quick release wheel rim attachment system

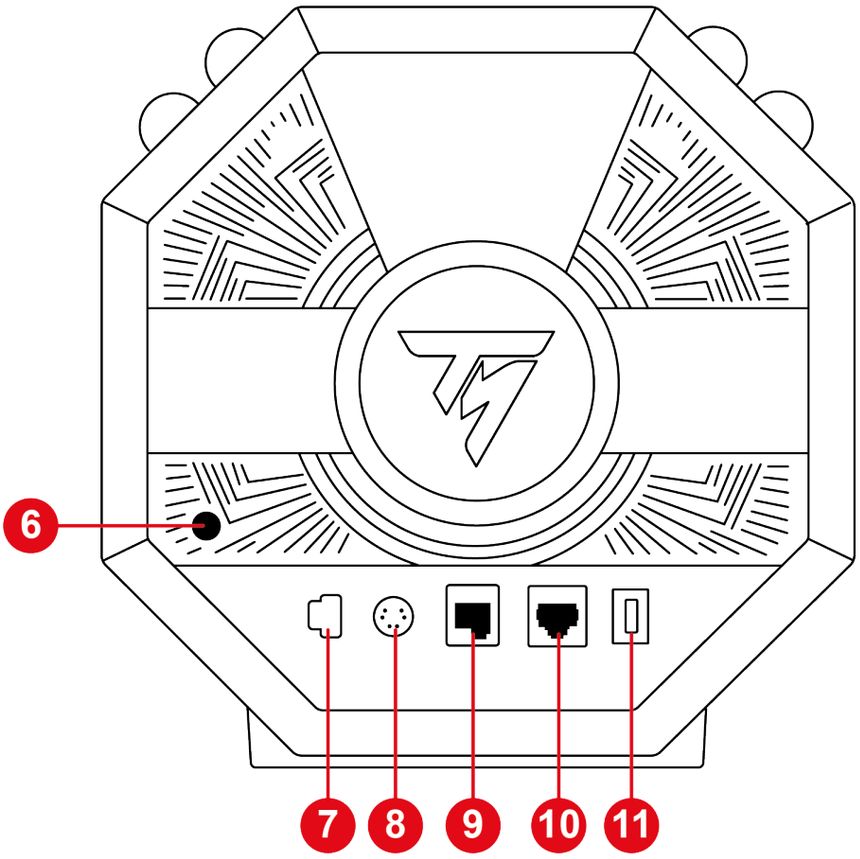

❻ On/Off button

❼ Power port

❽ Shifter* or handbrake* connection port

❾ Pedal set connection port

❿ Connection port for a pedal set with a brake pedal incorporating a pressure sensor (Raceline LC)

⓫ USB-C port

**Sold separately*

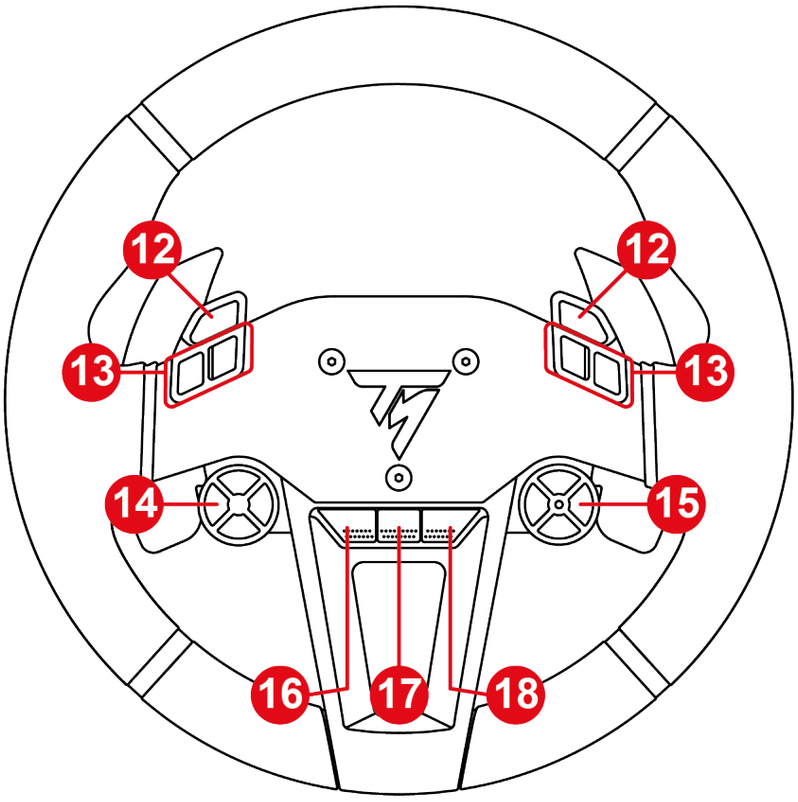

⓬ Handbrake buttons

⓭ Action buttons

⓮ Directional buttons

⓯ Encoder selector, E+, E- and EP functions, and LED indicating the active encoder

⓰ VIEW button on XBOX consoles

⓱ SHARE button on XBOX consoles

⓲ MENU button on XBOX consoles

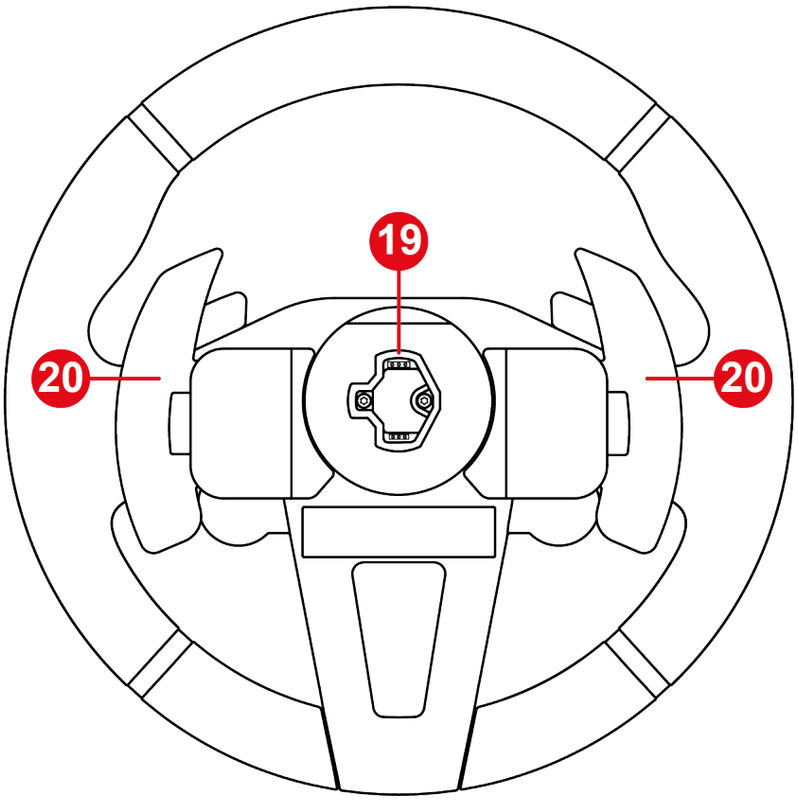

⓳ Quick release wheel rim attachment system

⓴ Magnetic paddle shifters

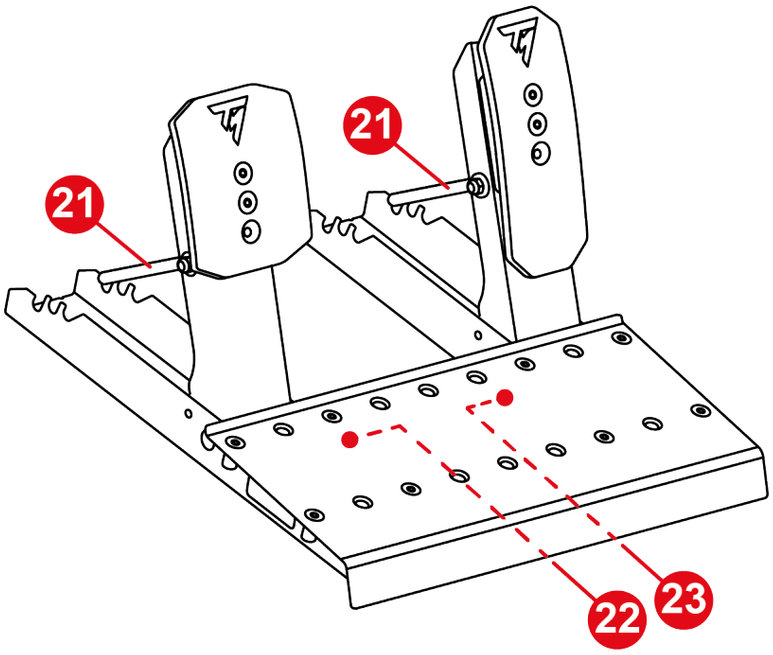

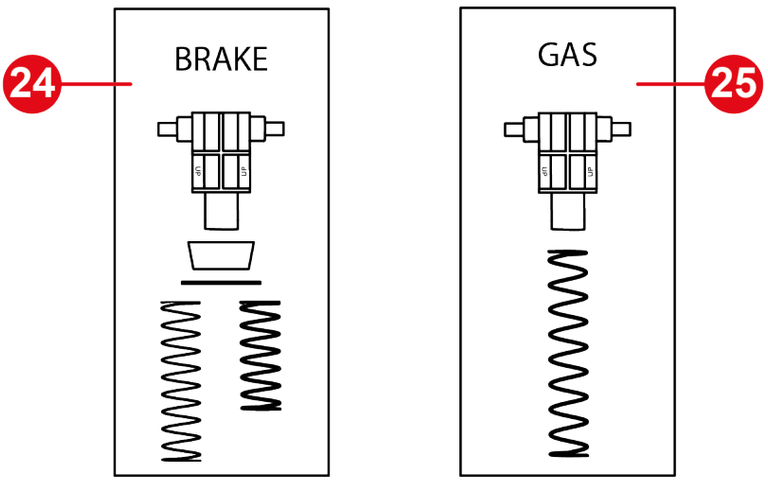

21 Spring retaining rod

22 Brake pedal jack connector

23 Accelerator pedal jack connector

24 Brake pedal spring (one support, one buffer, one washer and two springs (weak or strong resistance))

25 Accelerator pedal spring (one support and one spring)

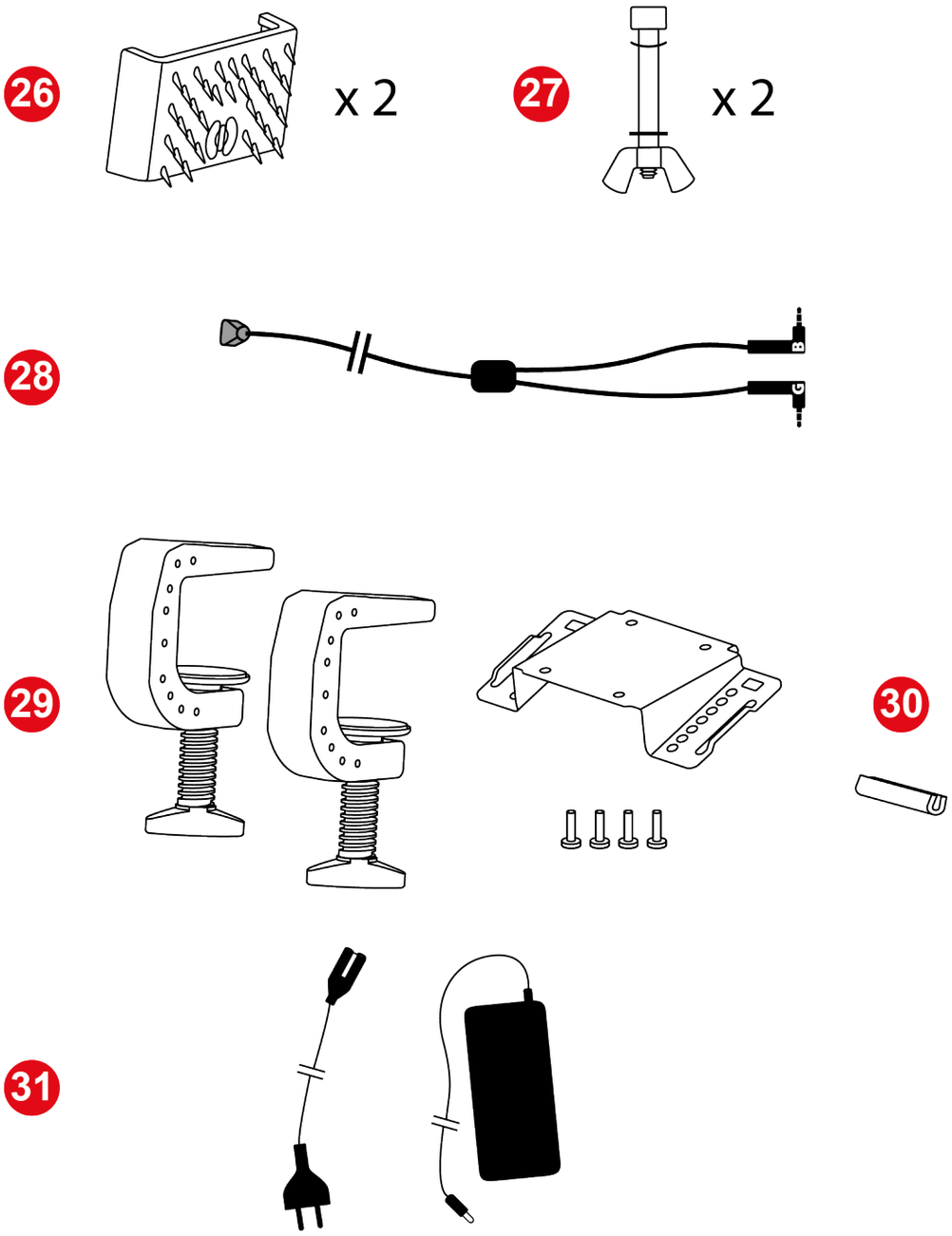

26 Carpet Grip non-slip supports

27 Pedal stop rods (one rod, one wing nut, one curved washer and one washer)

28 Double jack/RJ12 cable

29 Base mounting bracket

30 Rubber protective cover

31 Power supply cables

3. Information regarding use of the wheel rim

Documentation

Before using this product, carefully read this documentation again and keep it for future reference.

Firmware update

You must update the firmware for the base with the most recent version available.

To do so, please follow these two steps:

1. Go to **https://support.thrustmaster.com/product/T598x/**
2. Download and install the My Thrustmaster Panel software available in the **Software** section and follow the instructions.

If you do not update the racing wheel base's firmware, your wheel rim will not work properly.

Electrical shock

- Keep the product in a dry location and do not expose it to dust or sunlight.
- Use the product in an environment with a temperature between 15°C and 30°C.
- Do not twist or pull on the connectors and cables.
- Be sure to comply with the proper orientation for connections.
- Do not spill any liquid on the product or its connectors.
- Do not short-circuit the product.
- Never dismantle the product; do not throw it onto a fire and do not expose it to high temperatures.
- Do not use a power supply cable other than the one provided with your base.
- Do not use the power supply cable if the cable or its connectors are damaged, split or broken.
- Make sure that the power supply cable is properly plugged into a wall outlet, and properly connected to the connector at the rear of the base.
- Do not open up the racing wheel: there are no user-serviceable parts inside. Any repairs must be carried out by the manufacturer, its authorized representative or a qualified technician.

- If the wheel rim, the base or the power supply is functioning abnormally (if any of them are emitting any abnormal sounds, heat or odors), stop using the device immediately, power off the base, unplug the power supply cable from the wall outlet and disconnect the other cables.
- When you are not using the base, power it off using the On/Off button.
- If you will not be using the base for an extended period of time or if you will be away from the base, power off the base and unplug its power supply cable from the wall outlet.
- The wall outlet must have been installed according to proper electrical trade practices by a specialist.
- The wall outlet must be located near the equipment and must be easily accessible.
- The use of an extension cord or cords is not recommended, due to the risk of the extension cord overheating and therefore the risk of fire.
- Do not plug the device into a wall outlet or unplug it with damp or wet hands.
- Never carry the power supply by holding the cable.
- Never unplug or disconnect the power supply by pulling on the cable.

Power supply

- Only use the power supply listed in the user instructions.
- Only use the power supply with the electrical network voltage and frequency indicated on the power supply's rating plate.

Securing the gaming area

- Do not place any object in the gaming area which may disrupt the practice of the user, or which may provoke an inappropriate movement or an interruption by another person (coffee cup, telephone, keys, for example).
- Do not cover the power cables with a carpet or rug, blanket or covering or any other item, and do not place any cables where people will be walking.

Information for power supply adapter

Information published	Value	Unit
Manufacturer's name or trademark Business number Address	GUILLEMOT CORPORATION S.A. 414 196 758 R.C.S. Vannes 2 Rue du Chêne Héleuc 56910 Carentoir France	
Model identifier	A1001-1636000D	
Input voltage	100 - 240	V
Input AC frequency	50 - 60	Hz
Output voltage	16.3	V DC
Output current	6	A
Output power	98	W
Average active efficiency	88	%
Efficiency at low load (10%)	88	%
No-load power consumption	0.2	W

Heat dissipation surface

To ensure optimal heat dissipation, you must comply with all of the following points:

- Position the base at least 4 inches / 10 cm away from any wall surfaces.
- Do not place the base in any tight spaces.
- Do not cover the base.
- Do not allow any dust to accumulate on the dissipation fins located on the front of the base. Clean them regularly with a dry cloth or a brush.
- During intensive use, the base may be hot. This is normal.

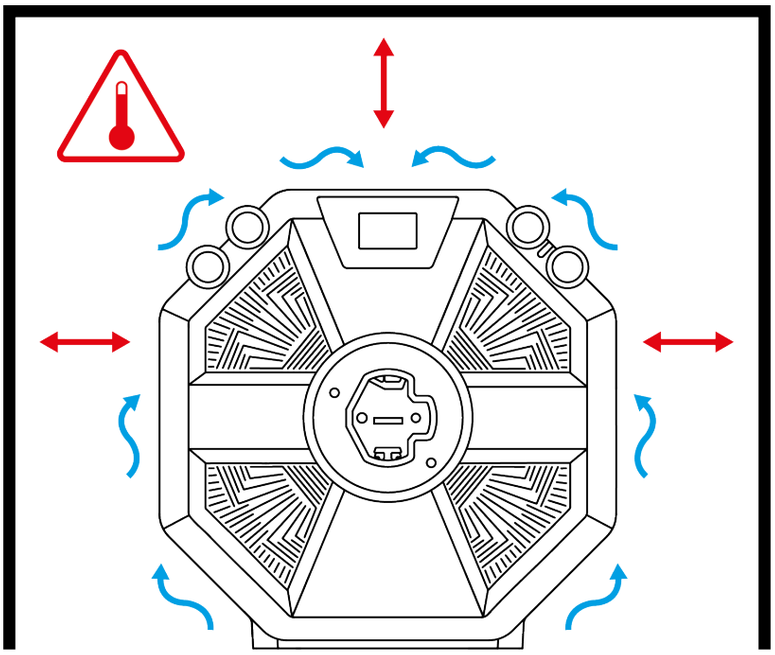

- Never insert any object or body part into the product's air vents.

During intensive use, you may notice a slight odor emanating from the base. This specific case mainly occurs with new products: it is normal, and subsides over time.

Injuries due to Force Feedback and repeated movements

Playing with a Force Feedback racing wheel may cause muscle or joint pain. To avoid any problems:

- Avoid overly-long gaming periods (more than 2 hours).
- Take a 10 to 15-minute break after each hour of play.
- If you feel any fatigue or pain in your hands, wrists, arms, feet or legs, stop playing and rest for a few hours before you start playing again.
- If the symptoms or pain indicated above persist when you start playing again, stop playing and consult your doctor.
- Keep out of children's reach.
- Make sure that the base and the wheel rim are properly attached, as per this manual's instructions.

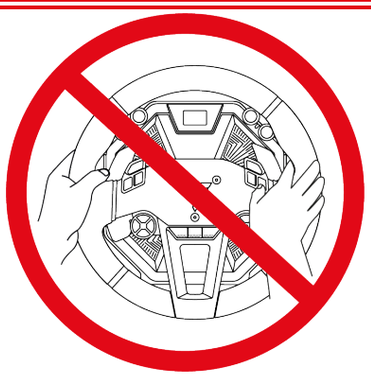

Risk of unforeseen, powerful and rapid rotations: never place a hand or an arm through the openings in the wheel rim, or in the wheel's trajectory of rotation.

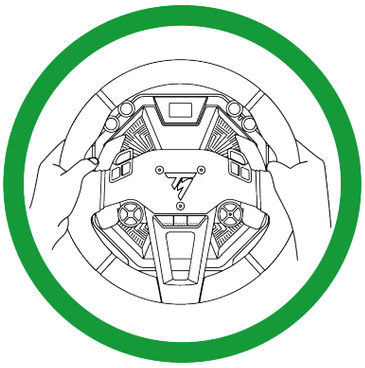

When using the product, always leave both hands correctly positioned on the wheel without ever completely letting go.

Product to be handled only by people **16 years of age or older**.

4. Information regarding use of the pedal set

Documentation

Before using this product, carefully read this documentation again and keep it for future reference.

For safety reasons, never use the pedal set with bare feet or while wearing only socks on your feet. Thrustmaster® disclaims all responsibility in the event of injury resulting from use of the pedal set without shoes.

Electrical shock

- Keep the product in a dry location and do not expose it to dust or sunlight.
- Do not twist or pull on the connectors and cables.
- Be sure to comply with the proper orientation for connections.
- Do not spill any liquid on the product or its connectors.
- Do not short-circuit the product.
- Never dismantle the product (except in the cases of customization specified in this manual); do not throw it onto a fire and do not expose it to high temperatures.

Injuries due to repeated movements

Playing with a pedal set may cause muscle or joint pain.

To avoid any problems:

- Avoid overly-long gaming periods (more than 2 hours).
- Take a 10 to 15-minute break after each hour of play.
- If you feel any fatigue or pain in your feet or legs, stop playing and rest for a few hours before you start playing again.
- If the symptoms or pain indicated above persist when you start playing again, stop playing and consult your doctor.

Pedal set pinch hazard when playing

– Keep the pedal set out of children’s reach.

– During gaming sessions, never place your fingers (or other parts of your body) on or near the pedal arms.

5. Installing the base on a table or desk

Before each use, verify that the base is still properly attached to the support, as per this manual's instructions.

Solidity of the support

Take into account your support's material, in order to ensure that it is possible to mount a high-torque base on the support. This type of mounting is suitable for tables and desks whose thickness is between 0.8 and 2 inches / 2 and 5 cm, as well as cockpits, for the base to be used under the best conditions. The desk should be made of a solid material, MDF or wood, and without any hollow components.

1. Position the mounting plate underneath the base, lining up the perforations.

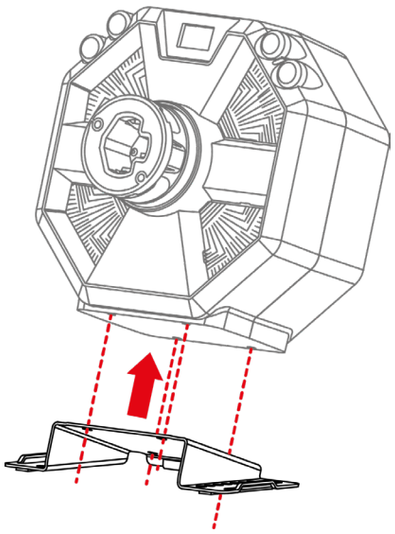

2. Tighten the four mounting screws clockwise using the 5-mm Allen wrench.

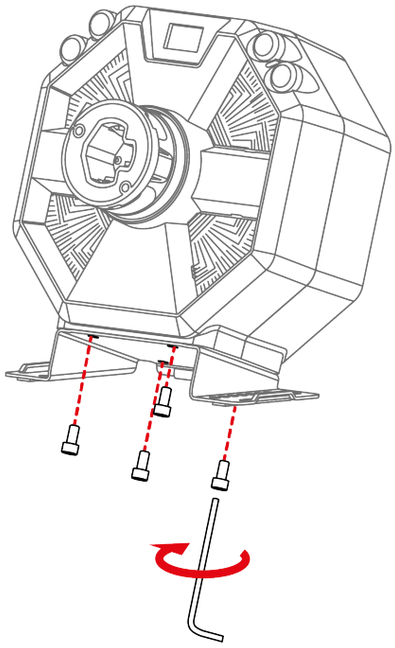

3. Install the rubber protective cover at the back of the mounting plate, in order to protect your support.

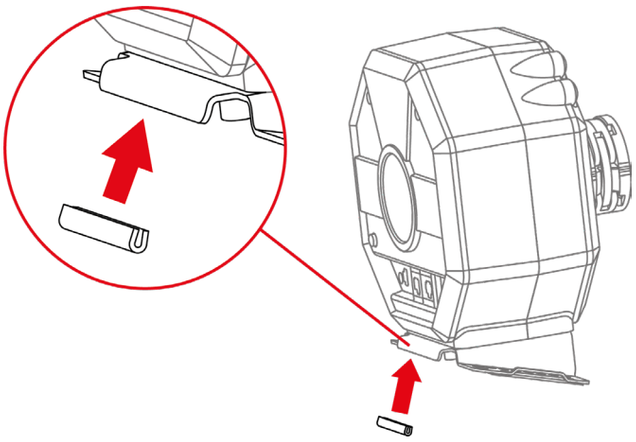

4. Insert the brackets on each side of the mounting plate. Make sure that the bracket slots are correctly positioned on the plate.

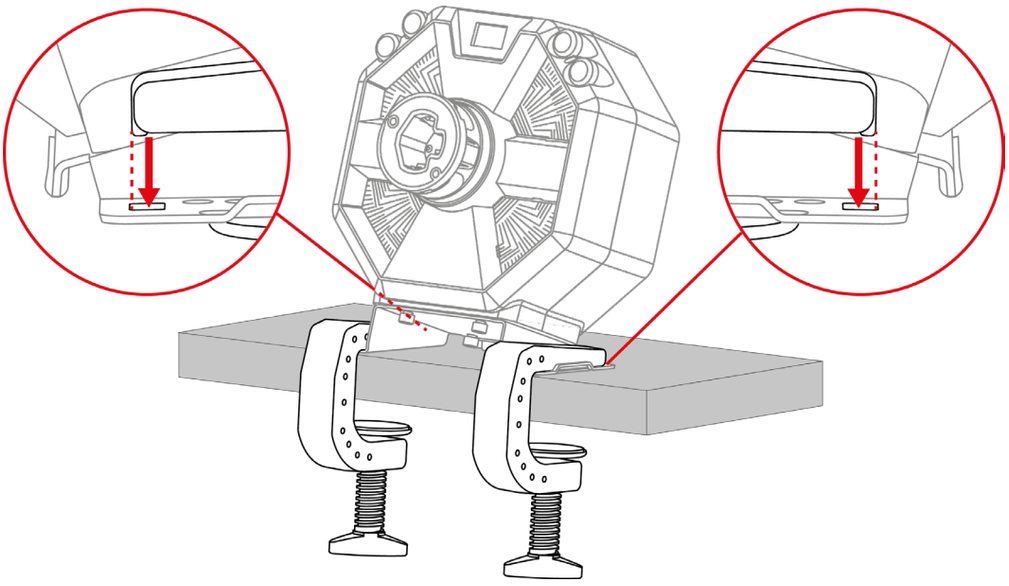

5. Tighten the two clamping screws.

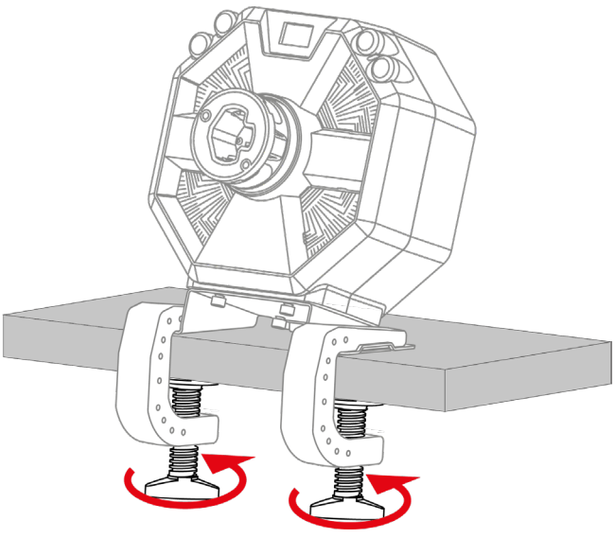

6. Installing the base on a cockpit

To install the base on a cockpit, there are two possible options:

- Your cockpit is natively compatible (if the perforations line up with those of the base): attach the base directly to the cockpit using the four screw threads located underneath the base, without using the mounting plate or the two brackets.
- Your cockpit is not natively compatible (if the perforations do not line up with those of the base): attach the mounting plate to the base and secure everything to your cockpit, without using the two brackets.

Installation plans for cockpits are available at: **https://support.thrustmaster.com/product/T598x/** in the **Manual** section.

7. Installing the wheel rim on the base

1. Make sure the base is powered off and the base's locking lever is in the open position.

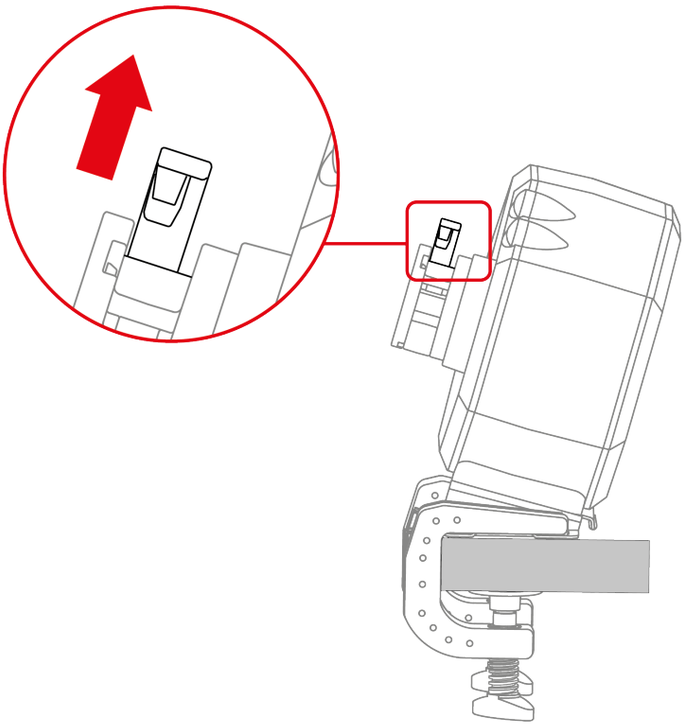

2. Insert the wheel rim into the base.

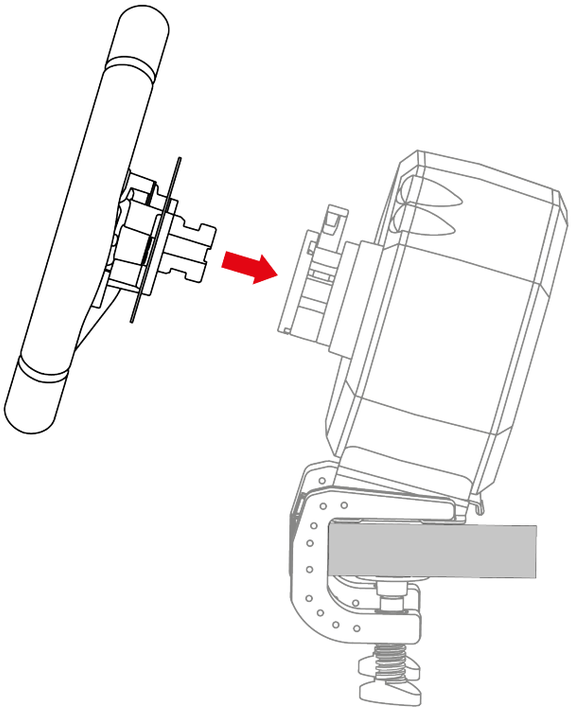

3. Lower the locking lever.

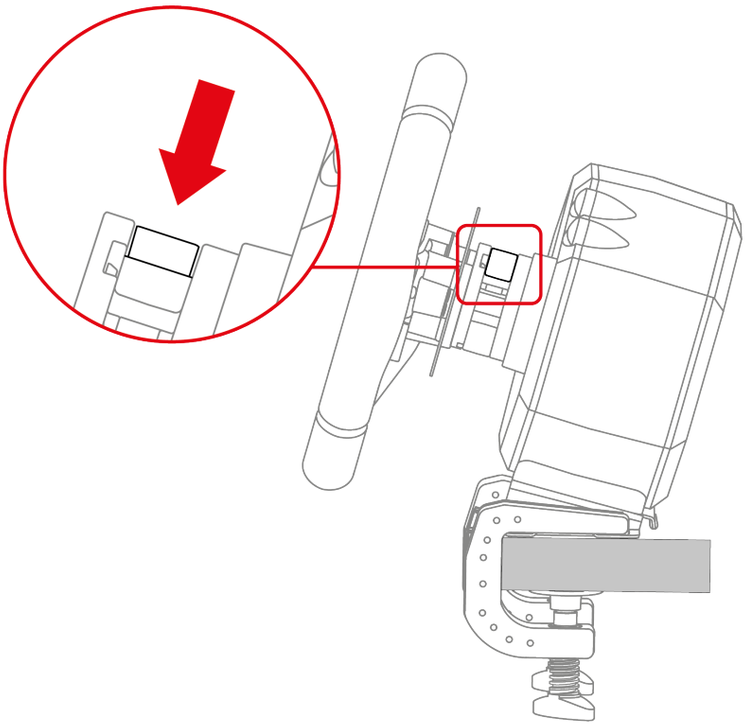

Pinch hazard

Do not leave your finger in the locking system when lowering the lever.

Before each use, verify that the base is still properly attached to the support, as per this manual's instructions.

8. Assembling the pedal set

Pinch hazard

Before assembling the pedal set, make sure your fingers are not between the pedal arms and the base of the pedal set when lowering the pedals.

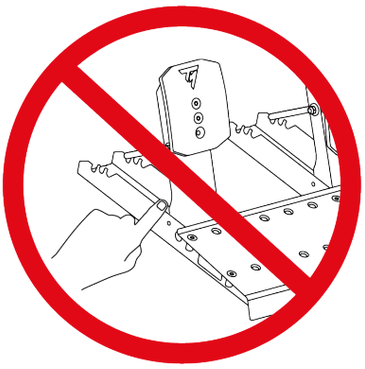

Required elements:

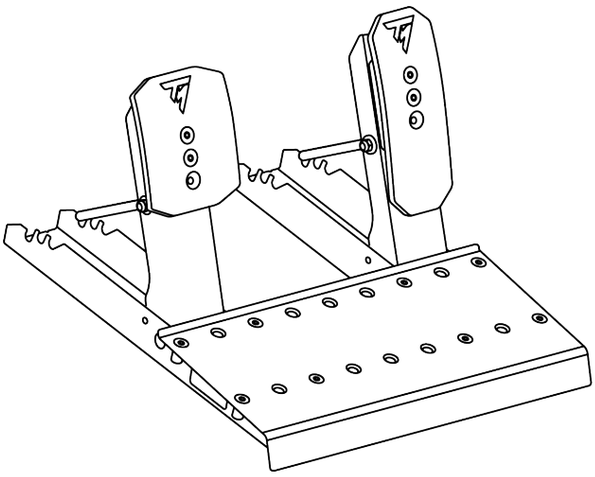

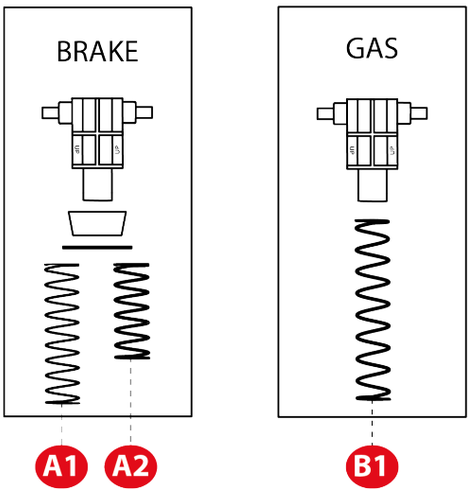

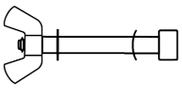

x 2

1. Insert the stop rod into the corresponding perforations in the base of the pedal set: the rod and the curved washer on one side of the pedal, the washer and wing nut on the other side.

   Repeat the procedure on the other pedal.

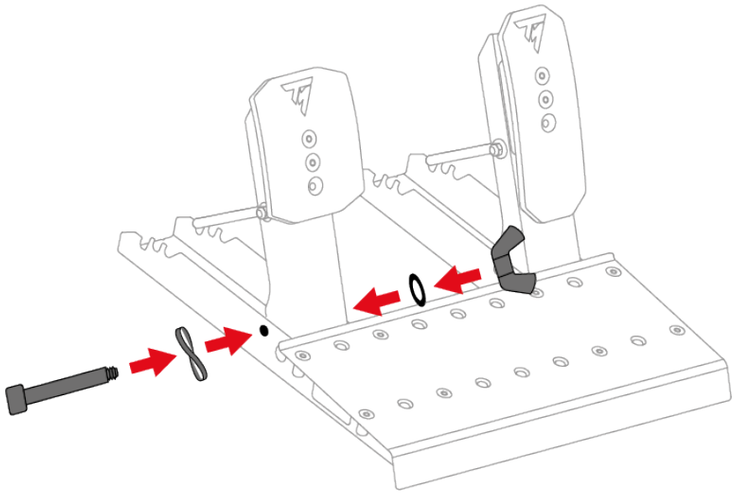

2. Tighten the stop rod, without forcing it.

   Repeat the procedure on the other pedal.

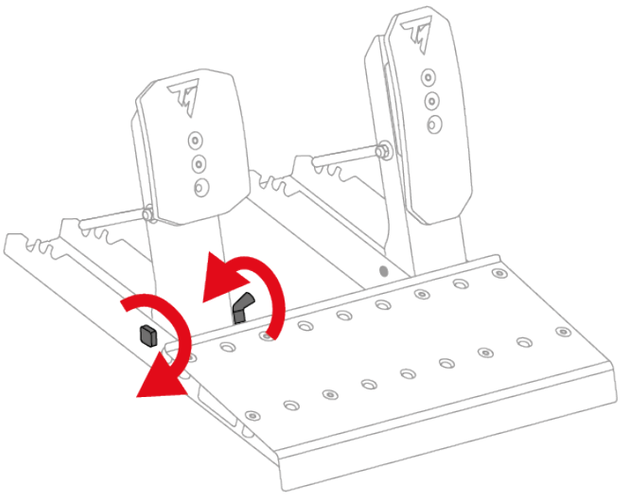

Do not overtighten the stop rod.

Brake pedal:

The parts that make up the brake pedal's spring are in a bag. There are two springs with different resistances:

- A1 spring (long, black): weak resistance;
- A2 spring (short, grey): strong resistance.

Set aside the spring that you do not want to use.

3. Insert all the parts of the brake pedal spring on the metal rod in the following order: spring, washer, buffer and support.

   On the support, the UP marking must point upwards.

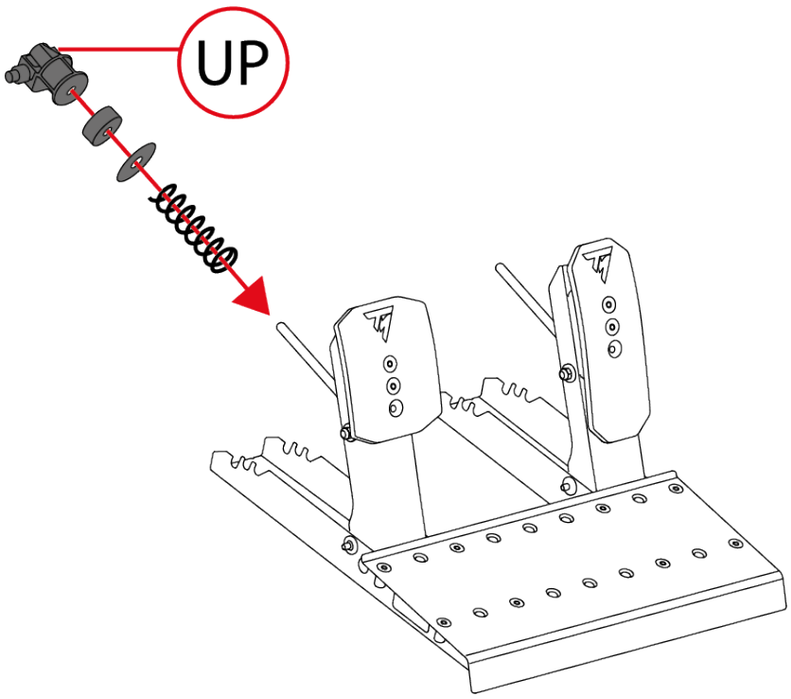

4. Compress the brake pedal spring using the support, to insert the retaining rod into the notches in the pedal set base.

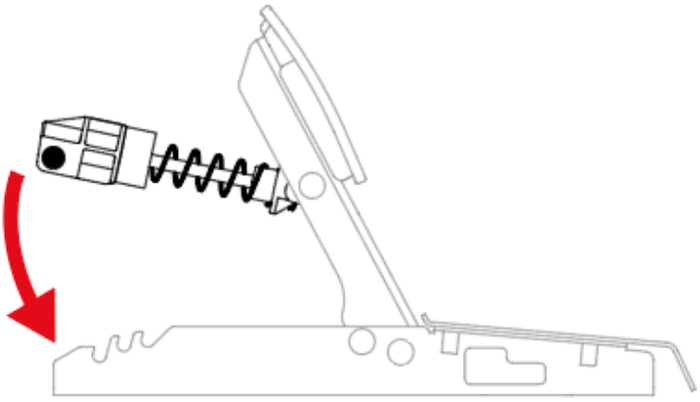

To adjust the brake pedal's resistance, you can place the spring retaining rod in different positions.

For more information on adjusting the brake pedal's resistance, please read the **Pedal set mechanical settings** section.

Accelerator pedal:

The parts that make up the accelerator pedal's spring are in a bag. The bag contains a single B1 spring (very long, grey).

5. Insert all the parts of the accelerator pedal spring on the metal rod in the following order: spring and support.

   On the support, the UP marking must point upwards.

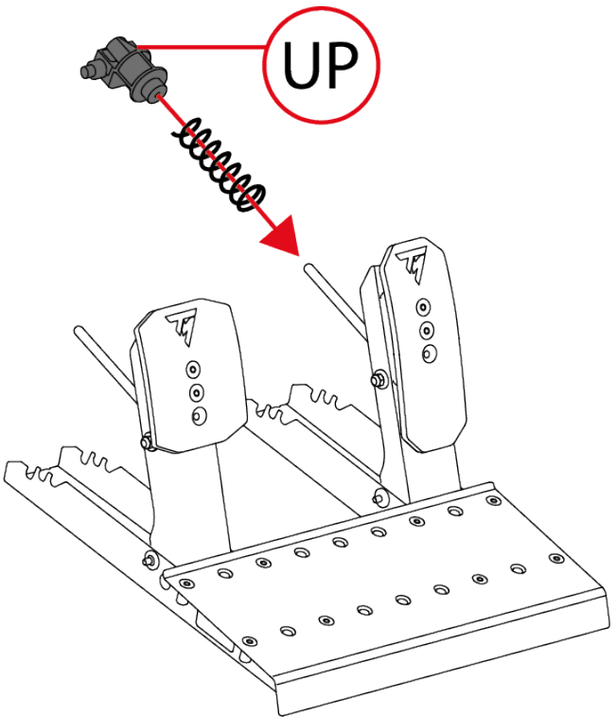

6. Compress the accelerator pedal spring using the support, to insert the retaining rod into the notches in the pedal set base.

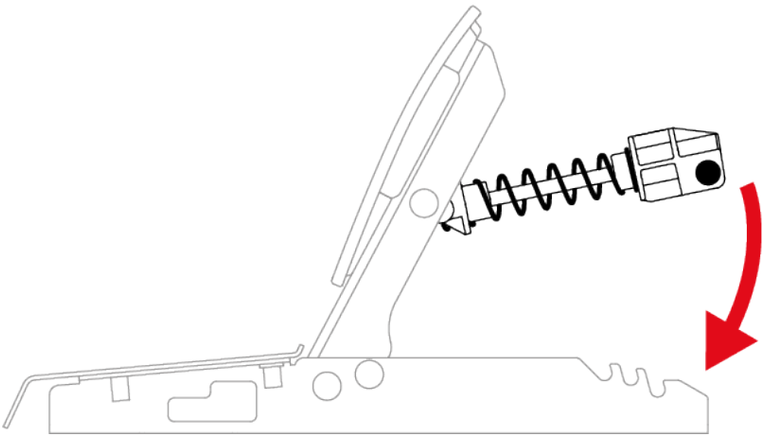

To adjust the accelerator pedal's resistance, you can place the spring retaining rod in different positions.

For more information on adjusting the accelerator pedal's resistance, please read the **Pedal set mechanical settings** section.

A video showing assembly of the pedal set is available here:
https://support.thrustmaster.com/product/T598x/

Pedal set mechanical settings

Adjusting the height of the pedals

The height of the brake pedal and accelerator pedal can be adjusted. There are four possible positions for each pedal.

Brake pedal:

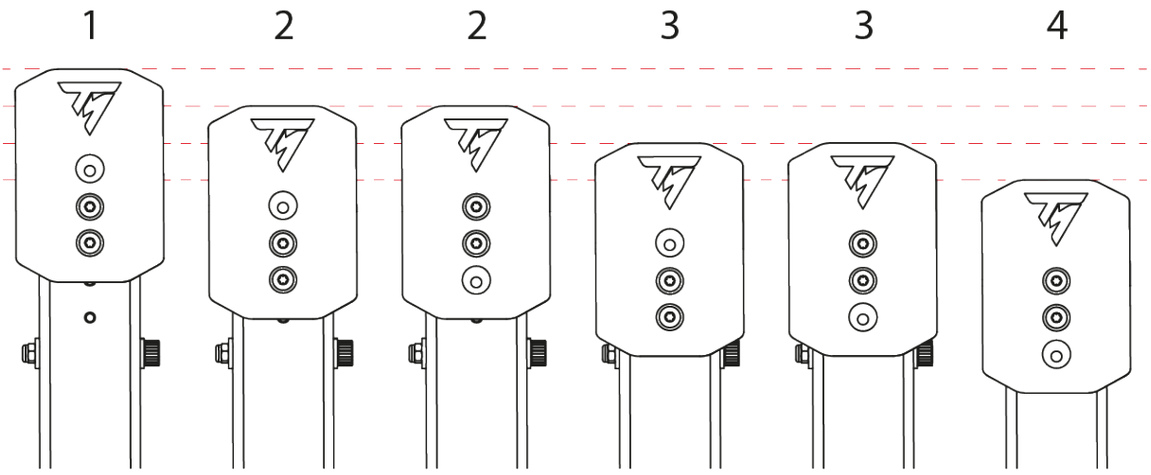

Accelerator pedal:

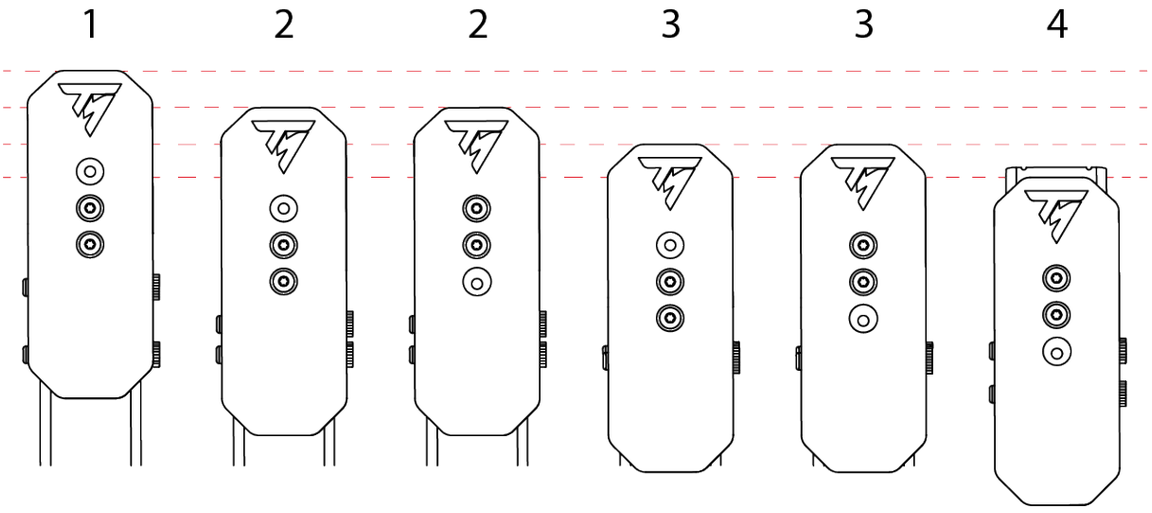

1. Use the included T20 Torx wrench to unscrew the two screws holding the pedal head in place.

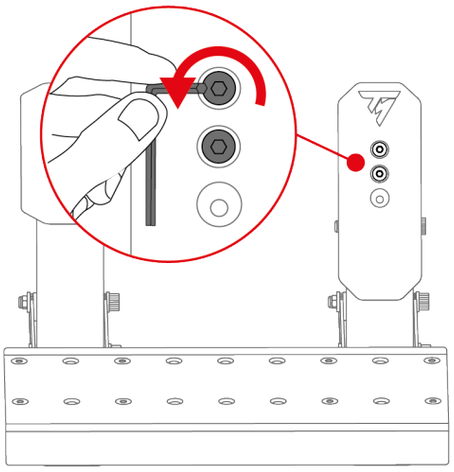

2. Select the new pedal head position.

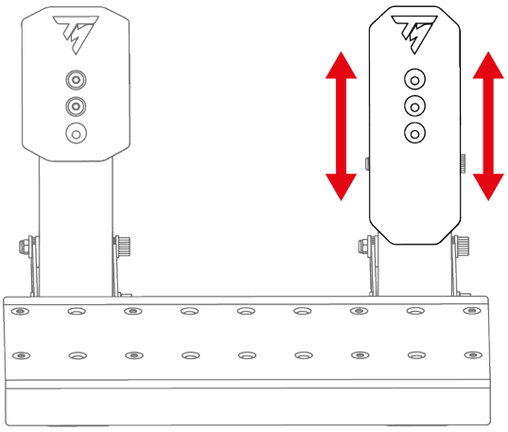

3. Reinsert and retighten the two screws holding the pedal head in place.

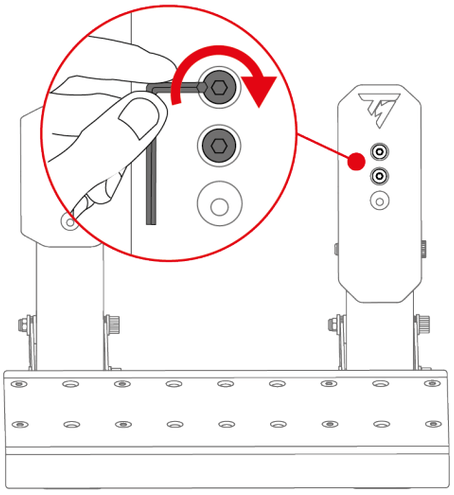

Adjusting the resistance of the brake pedal

Two springs are included for adjusting the brake pedal's resistance:

- A1 spring (long, black): weak resistance;
- A2 spring (short, grey): strong resistance.

The three notches at the back of the pedal set base are used to adjust the resistance setting.

A1 spring			
Position	P1 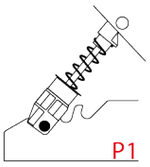	P2 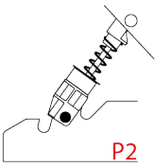	P3 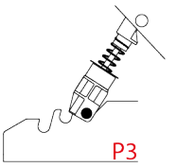
Resistance	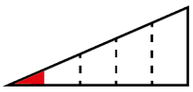	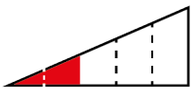	
A2 spring			
Position	P1 –	P2 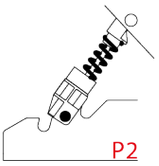	P3 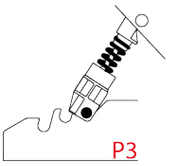
Resistance	–		

The A2 spring cannot be used in the P1 position.

1. To release the spring retaining rod from the notches, compress the spring using the support.

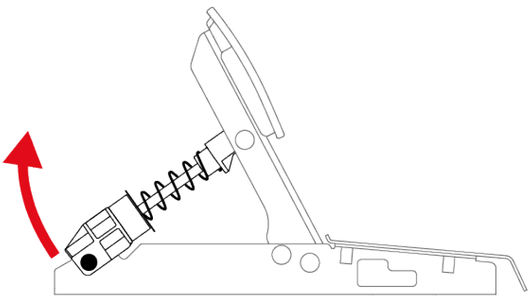

2. Remove all of the pedal spring's parts.

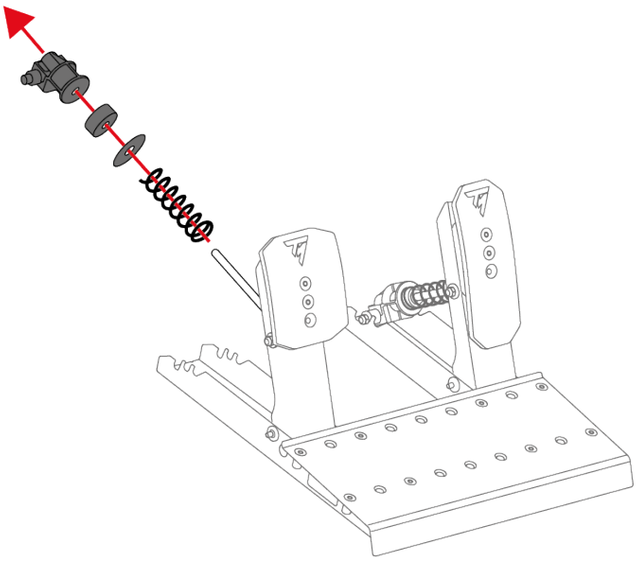

3. Insert the new spring onto the pedal's metal rod.

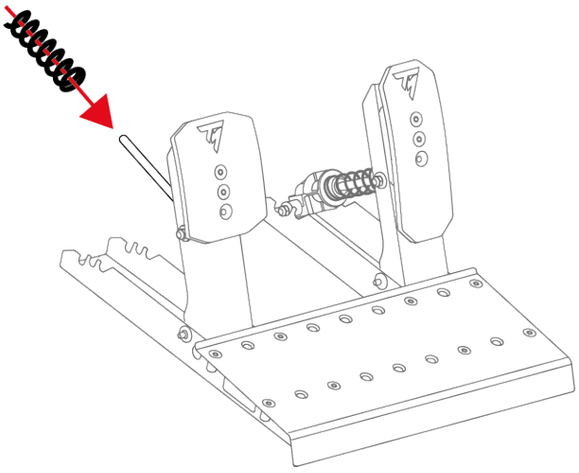

4. Insert the other parts of the brake pedal spring onto the metal rod in the following order: washer, buffer and support.

   On the support, the UP marking must point upwards.

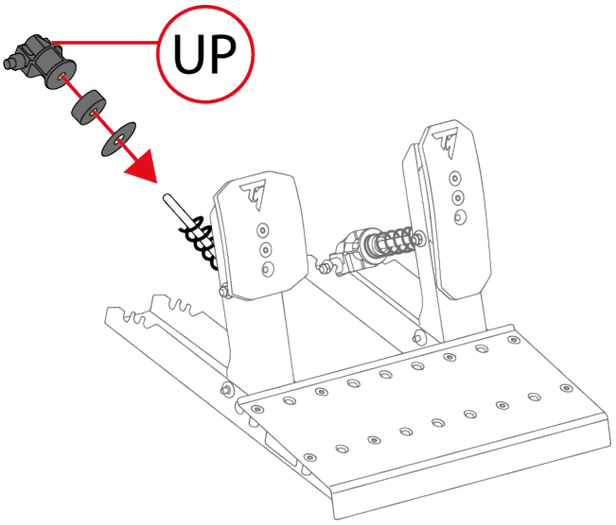

5. To insert the spring retaining rod into the notches (P1, P2 or P3), compress the spring using the support.

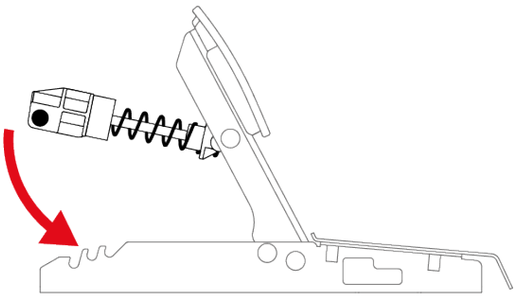

To prevent any calibration problems, we recommend that you restart the racing wheel base after changing the spring.

Adjusting the resistance of the accelerator pedal

Only one spring is included for the accelerator pedal (B1 spring: very long, grey, weak resistance).

The three notches at the back of the pedal set base are used to adjust the resistance setting.

B1 spring			
Position	P1 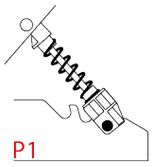	P2 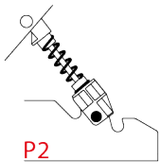	P3 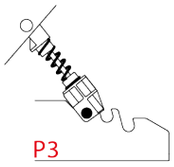
Resistance	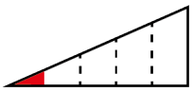	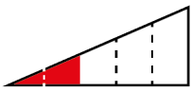	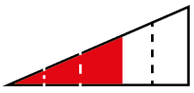

1. To release the spring retaining rod from the notches, compress the spring using the support.

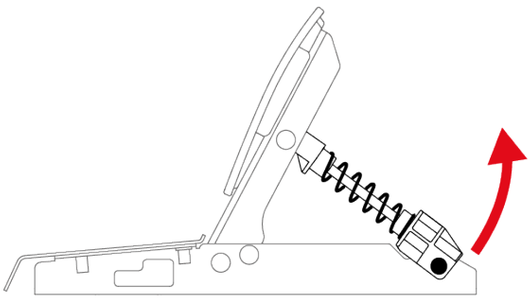

2. To insert the spring retaining rod into the notches (P1, P2 or P3), compress the spring using the support.

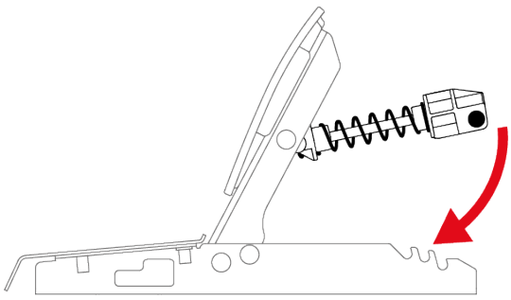

To prevent any calibration problems, we recommend that you restart the racing wheel base after changing the spring.

Carpet Grip non-slip supports

The Carpet Grip non-slip supports prevent the Raceline Pedals LTE pedal set from moving when used on a carpet or rug.

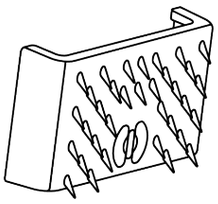

Do not use the Carpet Grip non-slip supports on a soft floor or parquet flooring, as this may damage the floor surface (e.g., scuffs, scratches).

Installation

To install the Carpet Grip non-slip supports, clip them onto the underside of the pedal set, at the back.

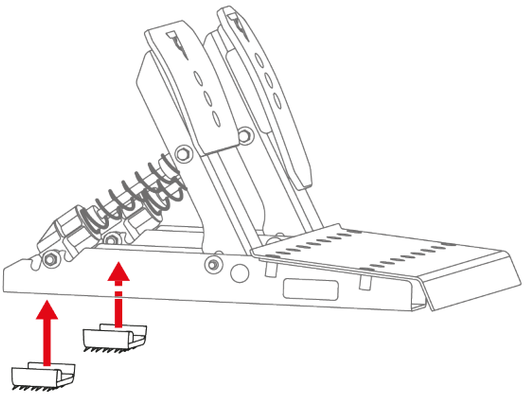

To ensure that the supports are effective, position the teeth towards the back of the pedal set.

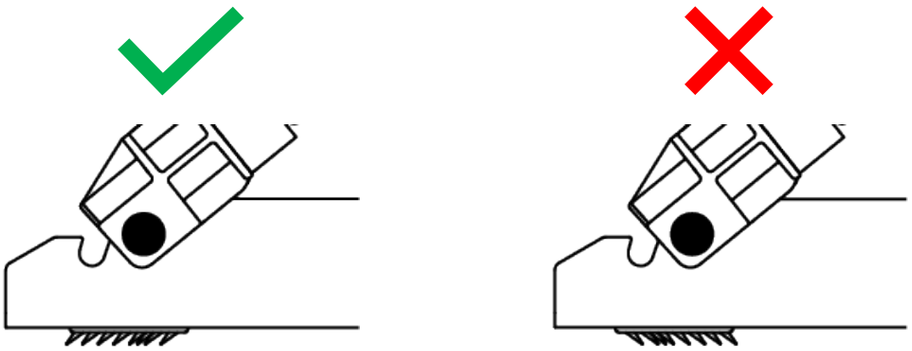

Removal

To remove the Carpet Grip non-slip supports:

1. Release the springs from the notches.

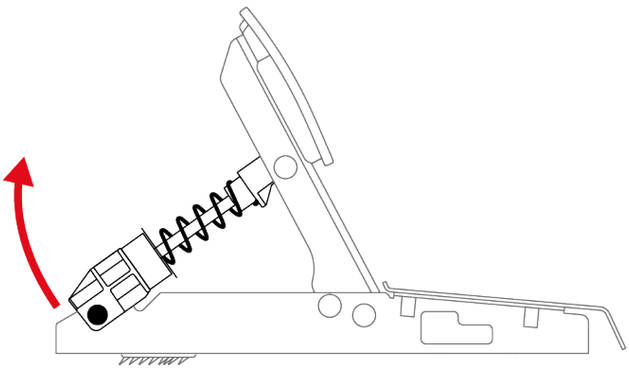

2. Press the clip of each non-slip support.

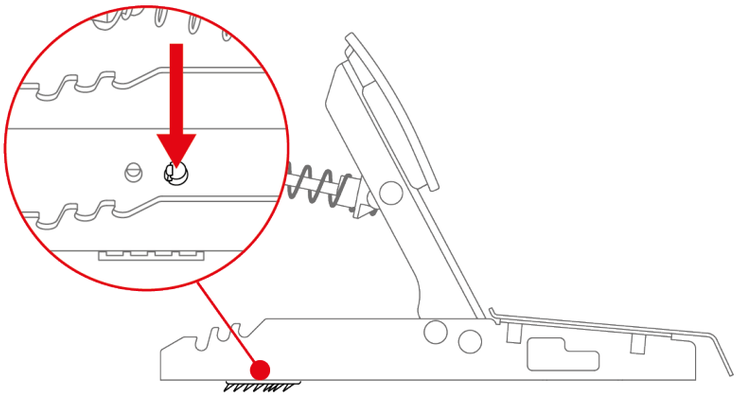

Do not pull on the sides of the Carpet Grip non-slip supports to remove them. By doing so, you may break the supports.

9. Installation

On XBOX consoles

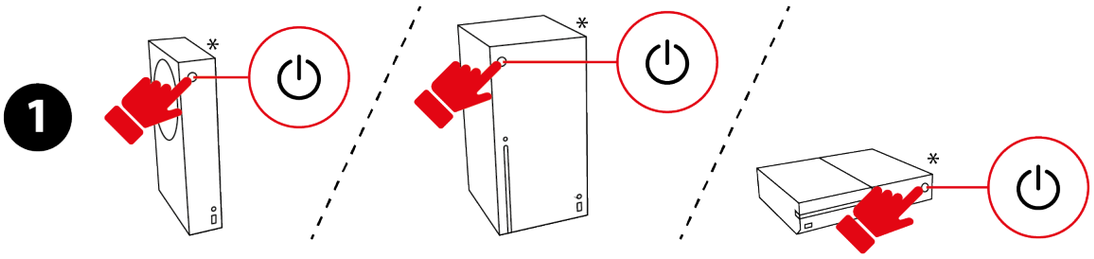

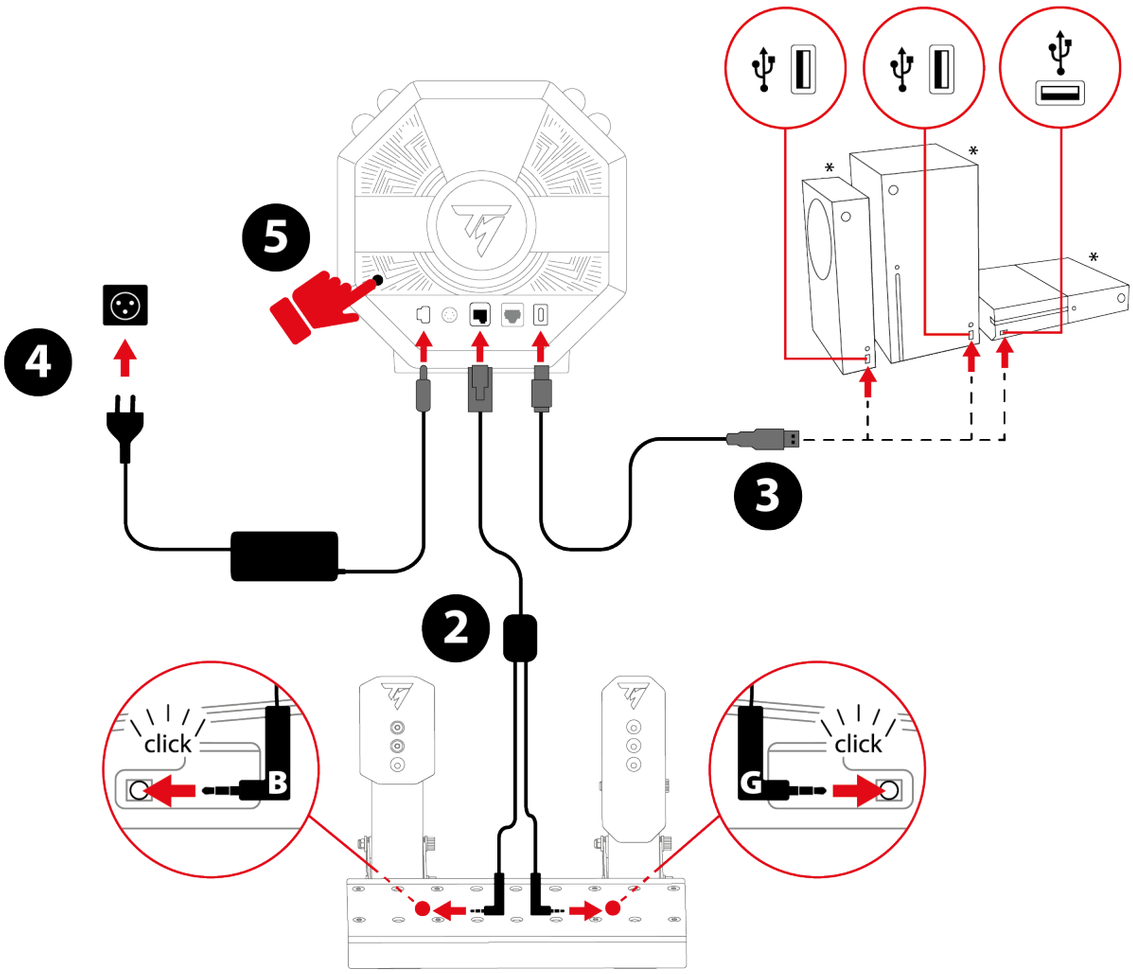

*Not included

1. Power on your XBOX console.
2. Connect the double jack/RJ12 cable to the RJ12 connector on the base and the Raceline Pedals LTE pedal set.

The jack connector with the B marking (Brake) connects to the brake pedal. The jack connector with the G marking (Gas) connects to the accelerator pedal.

3. Connect the USB-C – USB-A cable to the base's USB-C port, and a USB-A port on the XBOX console.
4. Connect the power adapter to the base, and also plug it into a wall outlet.
5. Press the On/Off button located at the back of the base.
6. Press the button.

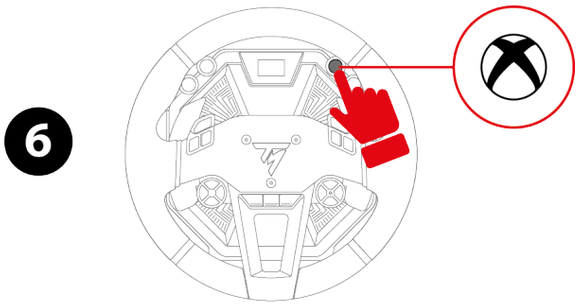

7. The base’s screen turns on.

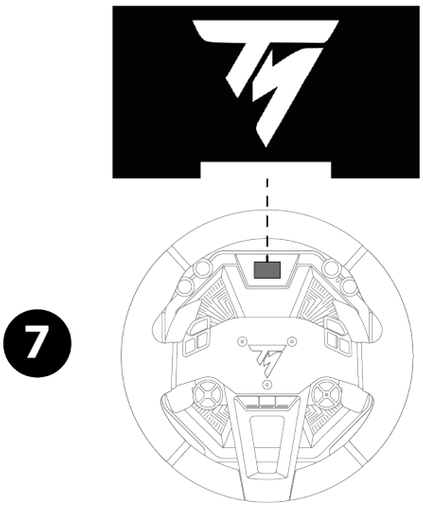

During the racing wheel’s self-calibration phase, make sure not to put your hands on the wheel rim.

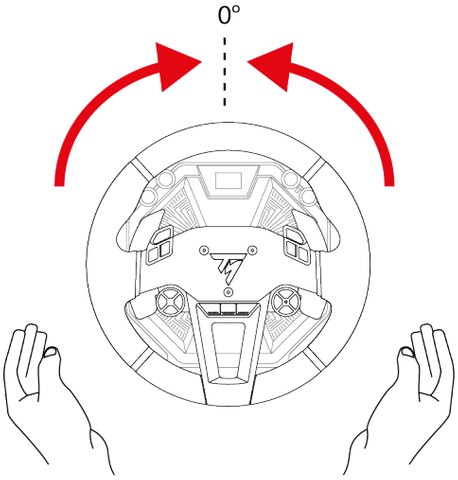

You are now ready to play!

- On XBOX consoles, you can choose between two compatibility modes:
  - XBOX Native: default mode, with a white-colored bar. In this mode, the racing wheel is recognized with the following name in games: Thrustmaster T598.
  - XBOX Legacy: backward compatibility mode, with a purple-colored bar. In this mode, the racing wheel is recognized with the following name in games: TS-XW Racer.
- Most games work in XBOX Native mode. However, some games (such as EA SPORTS™ F1® 23 / F1® 24 / F1® 25) only work in XBOX Legacy mode.
- If you encounter compatibility or functionality issues with an XBOX game, select XBOX Legacy mode.

On PC

1

2

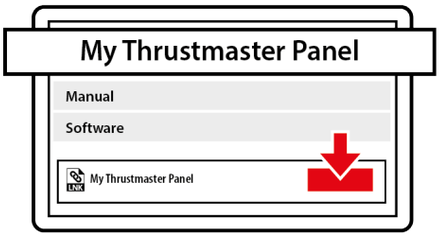

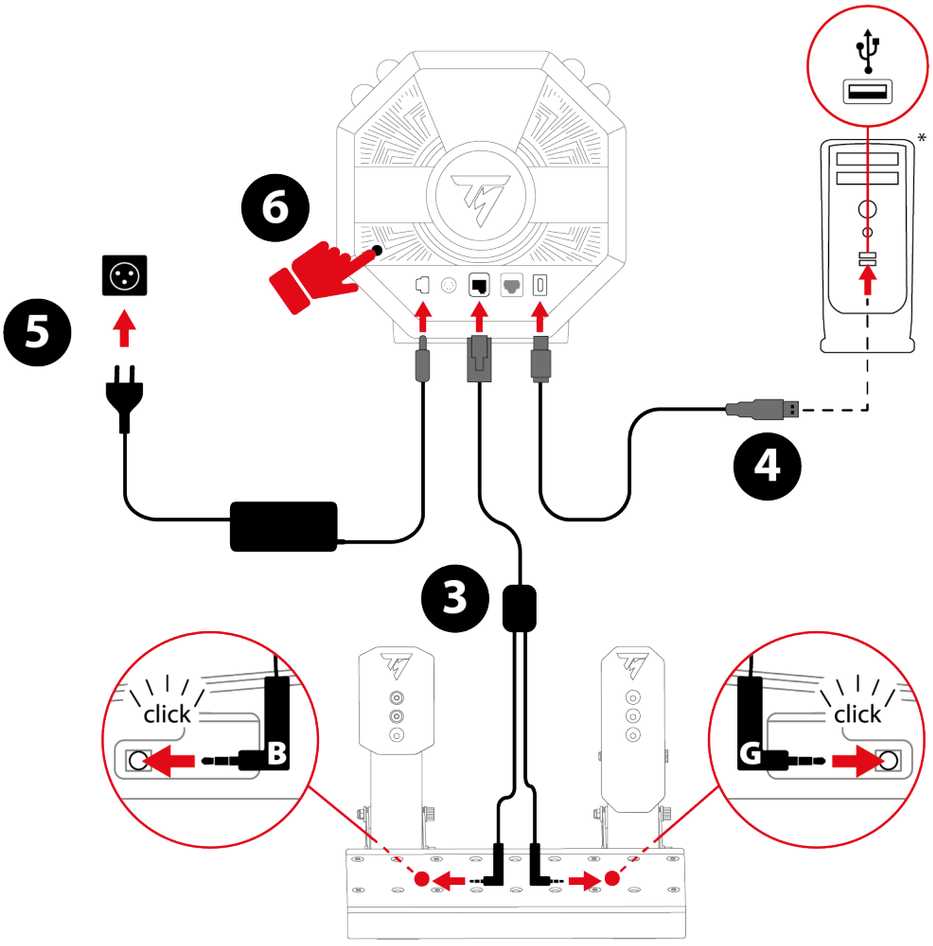

*Not included

1. Go to:
   https://support.thrustmaster.com/product/T598x/
2. Download and install the My Thrustmaster Panel software, available in the **Software** section.
3. Once the My Thrustmaster Panel software has been installed, connect the double jack/RJ12 cable to the RJ12 connector on the base and the Raceline Pedals LTE pedal set.

The jack connector with the B marking (Brake) connects to the brake pedal. The jack connector with the G marking (Gas) connects to the accelerator pedal.

4. Connect the USB-C – USB-A cable to the base's USB-C port, and a USB-A port on the PC.
5. Connect the power adapter to the base, and also plug it into a wall outlet.
6. Press the On/Off button located at the back of the base.

7. The base’s screen turns on.

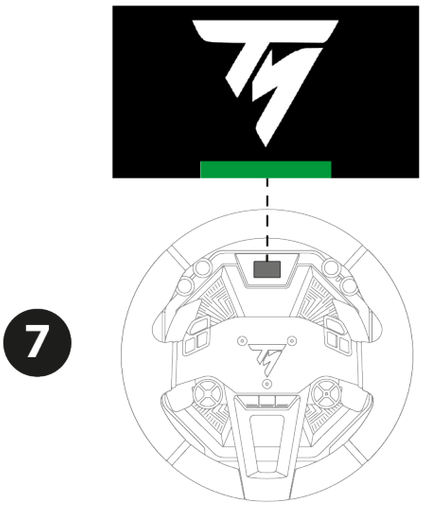

During the racing wheel’s self-calibration phase, make sure not to put your hands on the wheel rim.

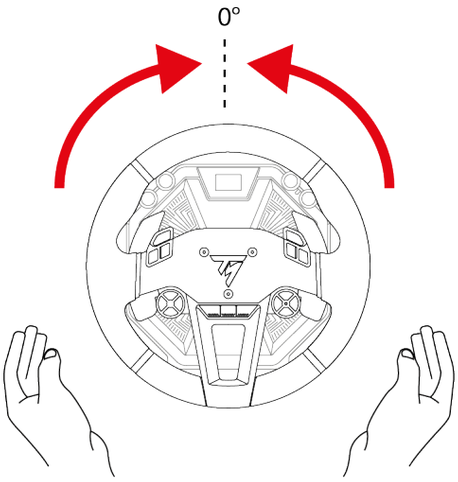

You are now ready to play!

My Thrustmaster Panel software

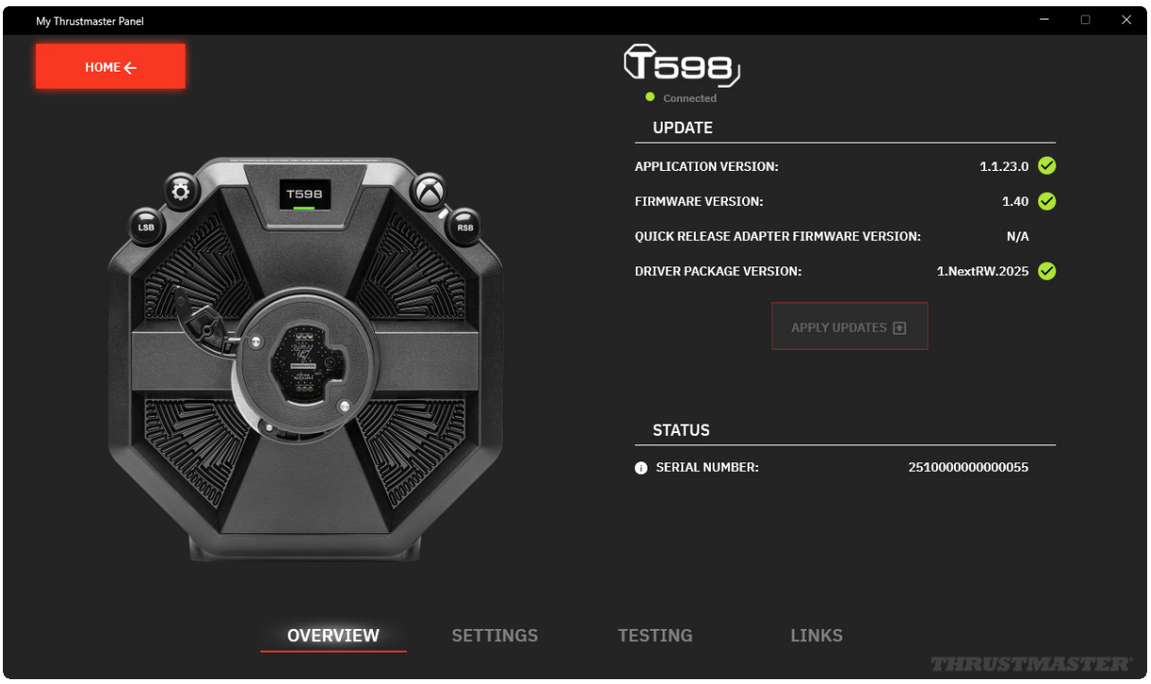

The My Thrustmaster Panel software lets you:

- view the serial number (SERIAL NUMBER) of your base;
- view the driver version (DRIVER) installed on your PC;
- view the firmware version (FIRMWARE) installed on your base;
- view the firmware version (FIRMWARE) installed on the wheel rim connected to your base;
- update the firmware version (FIRMWARE) of your base;
- test all the buttons of the wheel rim connected to your base;
- test all the axes of the pedal set connected to your base;
- reset the wheel rim’s central position via the SET CENTER button (only when necessary).

Updating the firmware

Your base's firmware version is listed on the Overview page of the My Thrustmaster Panel software.

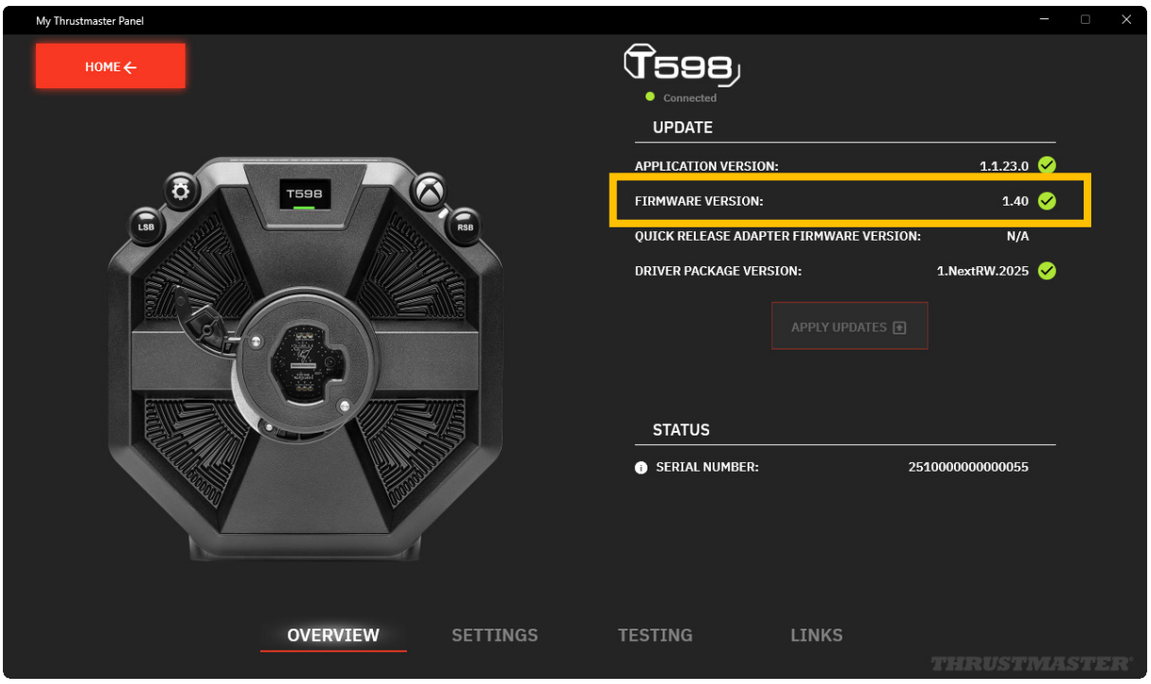

When an update is necessary:

– On the Home page, a banner announcing NEW UPDATE AVAILABLE! appears on the icon of the base.

  This message may also mean that a new driver package is available.

– On the Overview page, a red exclamation point appears next to the firmware version.

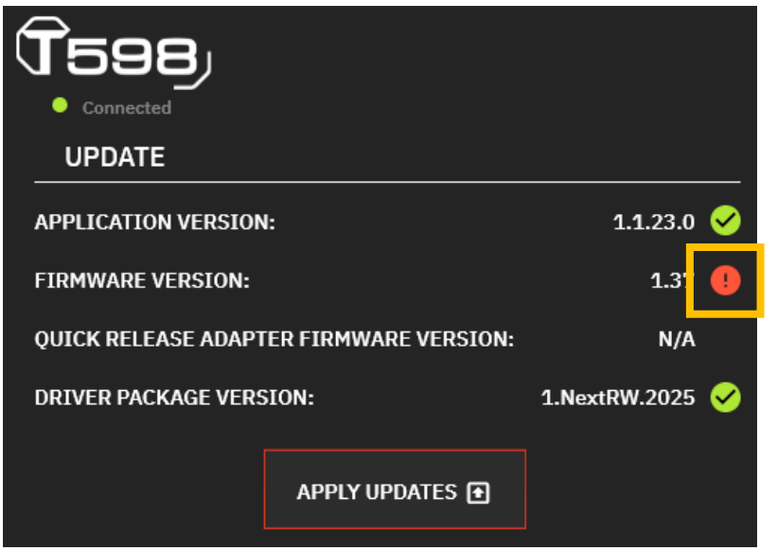

To update the base's firmware:

1. In My Thrustmaster Panel, on the Overview page, click APPLY UPDATES.

2. Power off the base by pressing the On/Off button located on the back of the base (released position).

   In My Thrustmaster Panel, click NEXT.

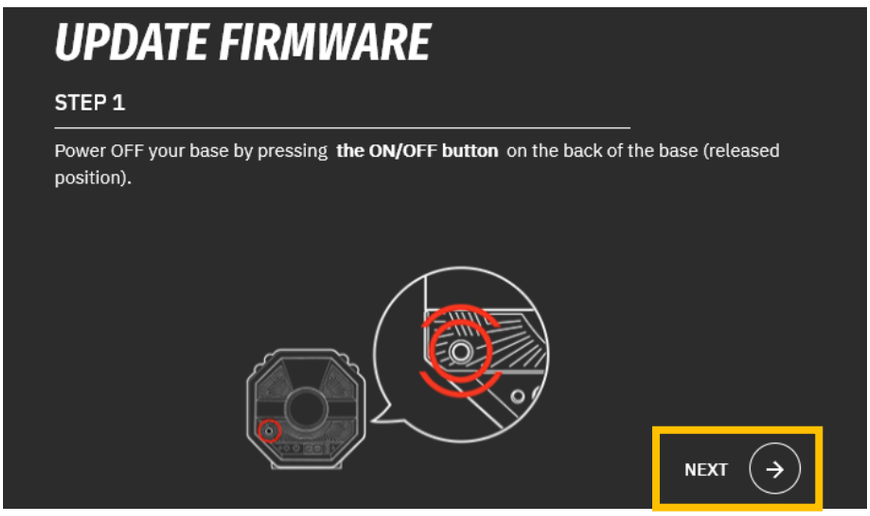

3. While pressing and holding down the LSB and ⚙ (Settings) buttons, power on the base by pressing the On/Off button located on the back of the base (pushed-in position).

   In My Thrustmaster Panel, click NEXT.

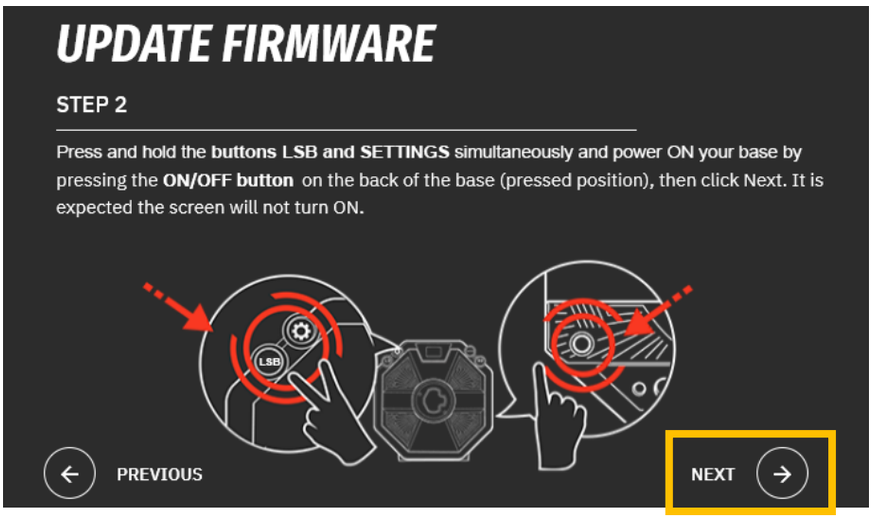

4. Release the LSB and ⚙ (Settings) buttons. Boot mode is properly activated if the base's screen is off.

   In My Thrustmaster Panel, click DONE to start the firmware update.

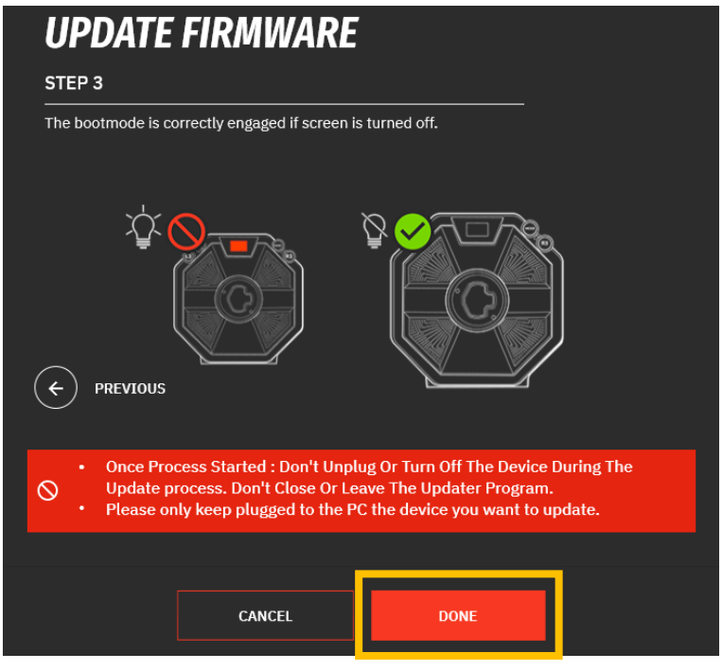

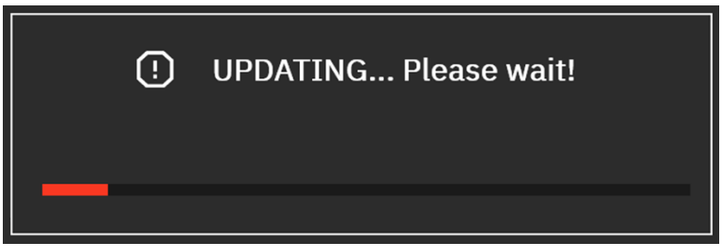

Once the update has started, do not disconnect or power off the base. Do not close or exit the My Thrustmaster Panel software.

5. Once the update is complete, power off the base by pressing the On/Off button, and then power the base back on.

   Your base's firmware is now up to date.

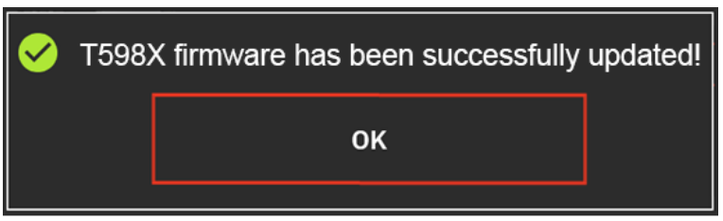

6. The My Thrustmaster Panel software restarts.

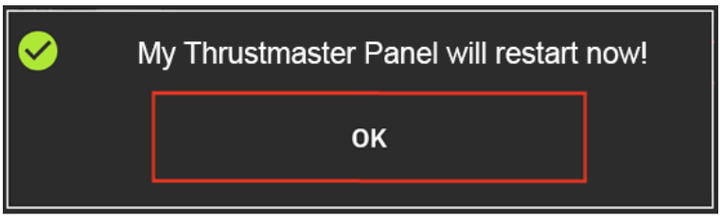

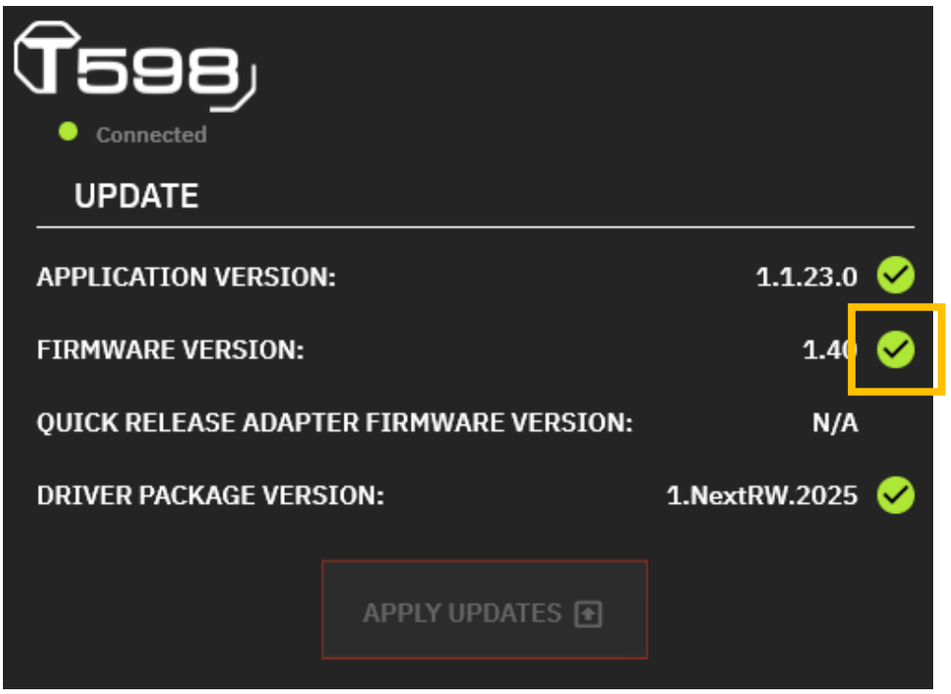
T598
Connected
UPDATE
APPLICATION VERSION:
1.1.23.0
FIRMWARE VERSION:
1.40
QUICK RELEASE ADAPTER FIRMWARE VERSION:
N/A
DRIVER PACKAGE VERSION:
1.NextRW.2025
APPLY UPDATES

Automatic calibration of the racing wheel and pedals

The wheel rim automatically self-calibrates when you plug the racing wheel into a wall outlet, power it on using the On/Off button, and connect the racing wheel's USB connector to the XBOX console or PC.

This operation automatically recenters the racing wheel.

Never touch the racing wheel during the self-calibration phases. This could result in improper calibration and/or personal injuries.

Never disconnect the pedal set from the base or connect it to the base when the console or PC is powered on. This could result in improper calibration.

Always connect the pedal set before connecting the racing wheel to the console or PC.
Once the racing wheel's calibration is complete and the game has been started, the pedals are automatically calibrated after a few presses.

Never press the pedals when powering on your console or your PC, starting a game or installing a wheel rim on the base when the base is powered on, or during the racing wheel's self-calibration phases. This could result in improper calibration.

If your racing wheel and/or pedal set do not function correctly, or if they seem to be improperly calibrated: power off your console or PC and completely disconnect the racing wheel. Then reconnect all cables (including the power supply cable and the pedal set), and restart your console or PC and your game.

10. Mapping for XBOX consoles

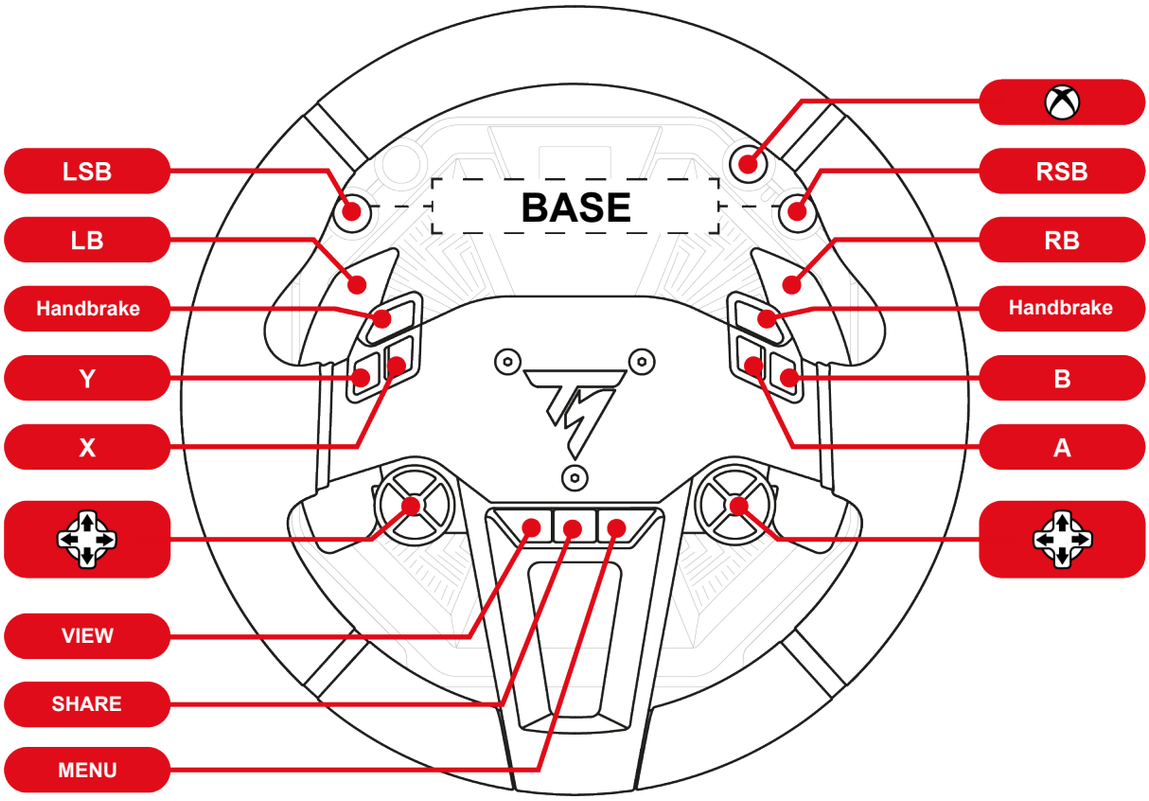

- On XBOX consoles, in XBOX Native mode, the racing wheel is recognized with the following name in games: **Thrustmaster T598**.
- On XBOX consoles, in XBOX Legacy mode, the racing wheel is recognized with the following name in games: **TS-XW Racer**.
- The LED on the *SportCar Steering Wheel* wheel rim is not functional, due to the console's protocol restrictions.
- Certain features (encoders, number of buttons) are limited by the console's protocol.

11. Mapping for PC

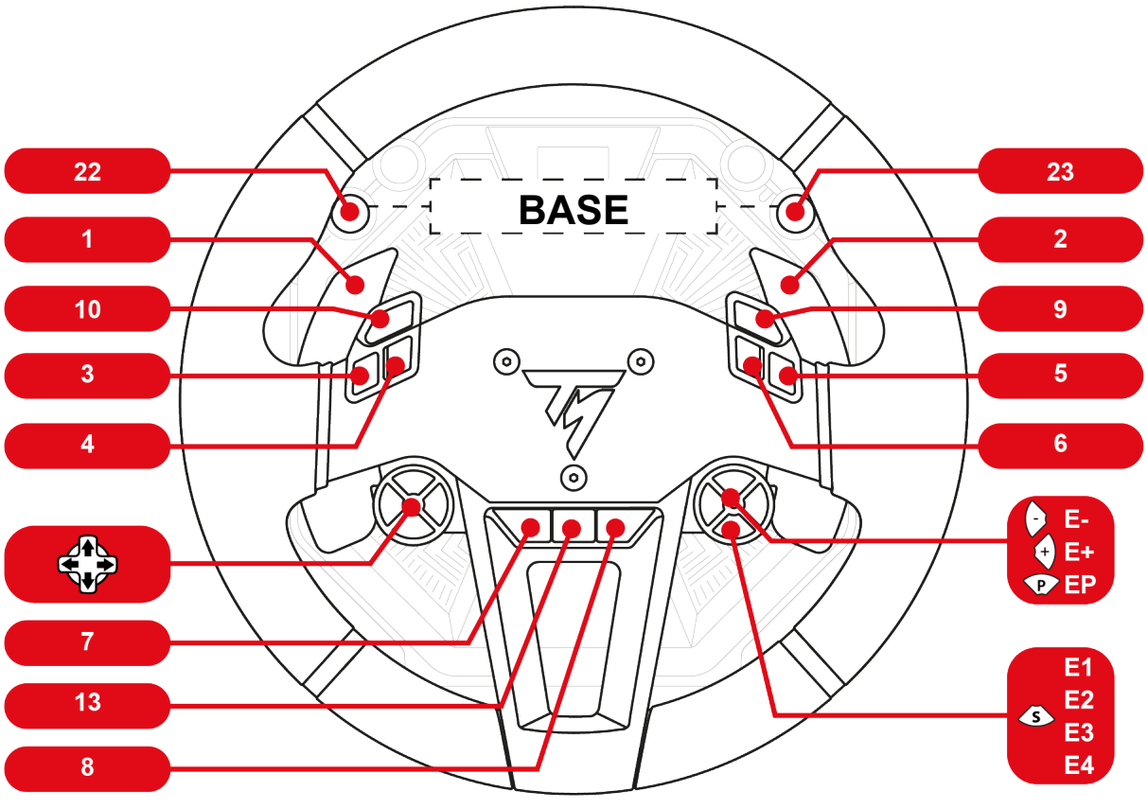

On PC, in the control panel and in games, the racing wheel is recognized with the name **Thrustmaster Advanced Mode Racer**.

Using the encoders

Select the active encoder by pressing the **S** encoder selector.

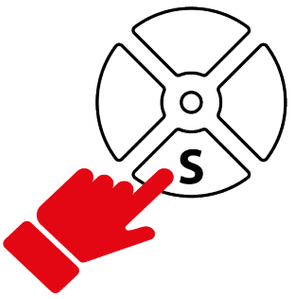

The LED above the selector indicates the active encoder.

The following functions and LED colors are associated with the encoders:

E1	E2	E3	E4
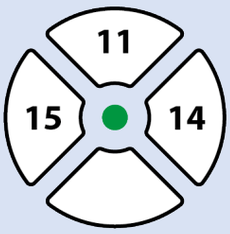	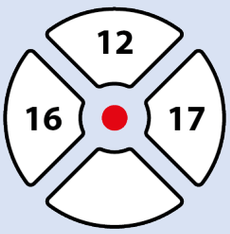	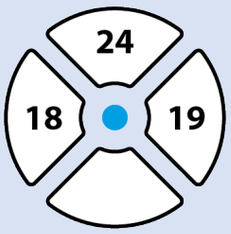	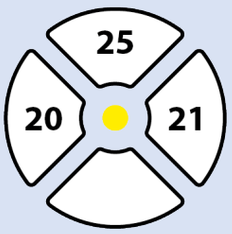

Encoders E1, E2, E3 and E4 work in games compatible with Thrustmaster encoders. The list of compatible games is available here:
https://support.thrustmaster.com/product/T598x/
(in the **Games settings** section). This list is updated regularly.

12. Screen operation

The base's screen lets you:

- **Access the Settings or Telemetry submenus**;
- **Change the settings for the wheel rim, the base and the pedal set, as well as the screen's brightness**;
- **Select the telemetry information to be displayed.**

If no wheel rim is installed on the base or if the wheel rim is improperly installed, the following screen will be displayed:

Please install a wheel rim on the base, or uninstall and then reinstall the wheel rim on the base.

Accessing the Settings or Telemetry submenu

For safety reasons and to avoid any risk of injury, we very strongly advise you to pause the game **<u>before</u>** pressing the ⚙ button (Settings).

To display the Settings or Telemetry submenu selection screen:

1. Press the ⚙ button (Settings).

   The following screen is displayed:

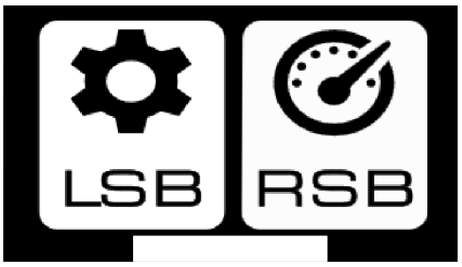

2. Press the LSB button to select the **Settings** submenu.

   The following screen is displayed:

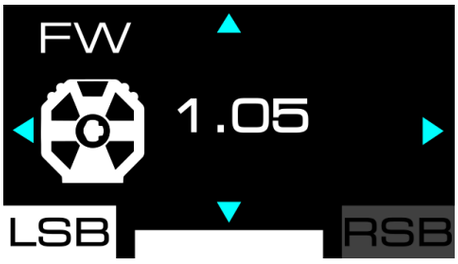

   Press the RSB button to select the **Telemetry** submenu.

   The following screen is displayed:

Settings submenu

The Settings submenu lets you display information about the base, the wheel rim and the pedal set, and lets you change the associated settings.

To access the Settings submenu, press the button (Settings), then press the LSB button.

The following screen is displayed:

❶ Accessory involved: base, wheel rim or pedal set

❷ Selected Settings submenu

❸ Name of the selected setting and its value

❹ Possible navigation in the submenu

To navigate through the Settings submenu:

– Use the directional buttons.

To change the value of a setting:

– Use the directional buttons.

To confirm a setting's value and exit the Settings submenu:

– Press the button (Settings).

  The screen will display the telemetry information (GEAR screen, by default).

Adjusting the brightness

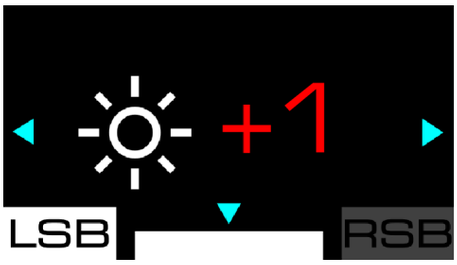

This screen lets you change the overall brightness of the screen's display. Three settings are possible: - 1; 0 (default setting); + 1.

Settings of the base

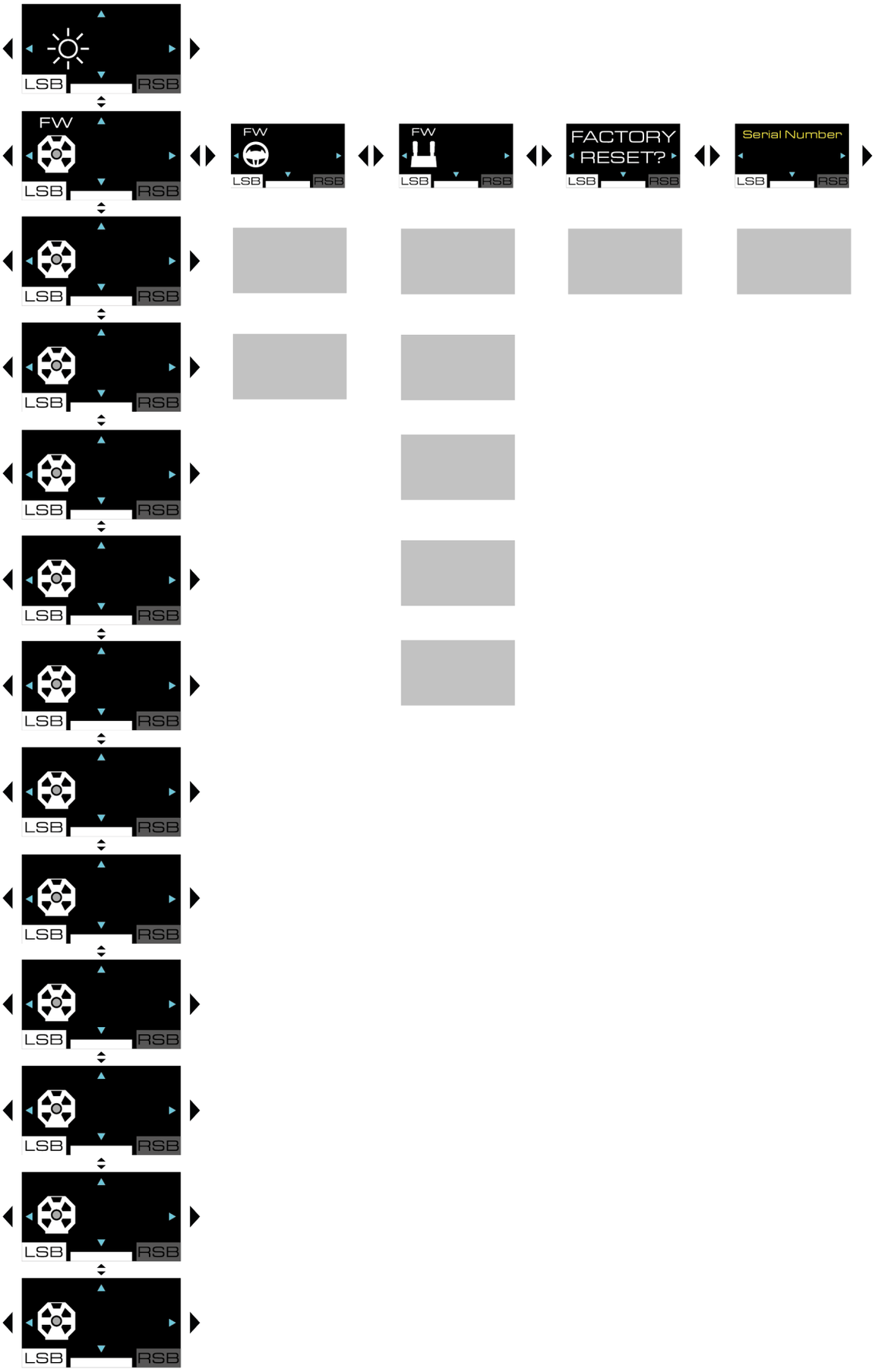

Firmware of the base

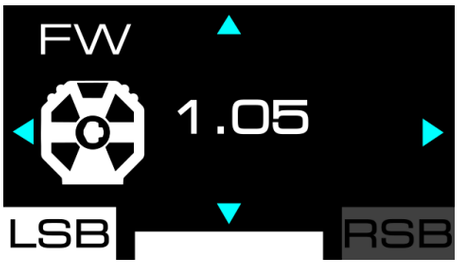

This screen shows the firmware version of the base.

Compatibility

This screen lets you change the base's compatibility mode on XBOX consoles. You can choose between XBOX Native mode (native mode, with a white-colored bar) or XBOX Legacy mode (backward compatibility, with a purple-colored bar).

- On XBOX consoles, to find out if your game is compatible with XBOX Native or XBOX Legacy mode, go to:
  https://support.thrustmaster.com/product/T598x/
  In the **Games settings** section, select XBOX Games list.
- On XBOX consoles, in XBOX Native mode, the racing wheel is recognized with the following name in games: **Thrustmaster T598**.
- On XBOX consoles, in XBOX Legacy mode, the racing wheel is recognized with the following name in games: **TS-XW Racer**.

To change the compatibility mode:

1. Use the directional buttons to select XBOX Native or XBOX Legacy mode.
2. Press the button (Settings) to apply the new mode. Your selection is saved in the base's internal memory.
3. The following screen is displayed:

4. Please restart your XBOX console.
5. The following screen is displayed:

6. The racing wheel restarts and self-calibrates. Be careful not to put your hands on the wheel rim.

Force Feedback profiles

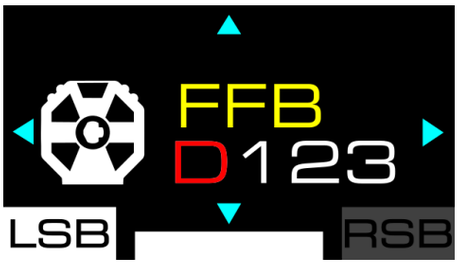

This screen is used to select the Force Feedback profile. You have the choice between four saved profiles, ranging from the least aggressive Force Feedback to the most aggressive: FFB D (default)*;* FFB 1; FFB 2; FFB 3.

The saved settings are:

	FFB D	FFB 1	FFB 2	FFB 3
Master gain	50%	75%	100%	100%
Mode	S	P	P	E
Inertia	OFF	OFF	OFF	OFF
Friction	MID	MID	LOW	OFF
Boost low	0	0	0	0
Boost high	0	0	0	0
Speed	MID	HIGH	HIGH	EXT
Wheel damper	20%	10%	0%	0%
Game damper	LOW	LOW	LOW	LOW
Spring	0%	0%	0%	0%
Gear jolt	OFF	OFF	OFF	OFF
Engine roar	OFF	OFF	OFF	OFF
End stop	HIGH	HIGH	HIGH	HIGH

You can change the FFB 1, FFB 2 and FFB 3 profiles by changing the settings of the base. The profiles are saved in the base's internal memory.

Use the **Factory Reset** screen to reset the saved settings of the FFB 1, FFB 2 and FFB 3 profiles.

The FFB D profile cannot be modified.

The selected profile is shown in the top left of the screen when you navigate through the base's settings.

Depending on the Force Feedback profile selected and the settings defined, the base may generate a whistling sound. This is normal and linked to the combination of several parameters aimed at increasing the motor's responsiveness. The greater the responsiveness, the louder the whistling sound. This whistling sound is characteristic of competition vehicles using an electric motor, and these vehicles' configuration.

Master gain (overall Force Feedback)

This screen lets you adjust the overall power of the Force Feedback effects (master gain). This value ranges from 0% to 100%, in increments of 5.

Mode

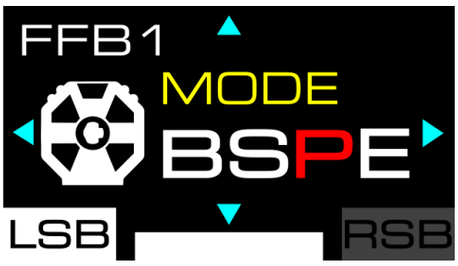

This screen is used to select the driving mode and change the Force Feedback responsiveness. There are four modes to choose from, ranging from the least responsive to the most responsive:

- B – Beginner;
- S – Sport;
- P – Performance;
- E – Extreme.

Inertia

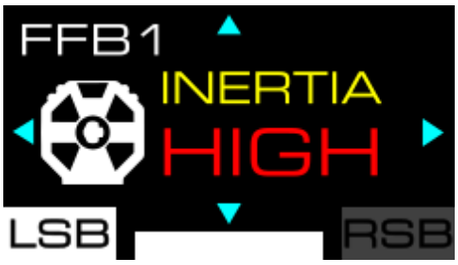

This screen lets you adjust the wheel rim's inertia. There are four settings to choose from, ranging from no inertia to extremely high inertia (OFF, MID, HIGH, EXT), allowing for more or less steering control depending on the game you are playing and the vehicle you are using.

This motor setting increases the wheel rim's inertia proportionally to the vehicle's speed. The faster the vehicle goes, the more the inertia increases.

High inertia increases the force required to turn the wheel rim (the wheel rim then slows down), thereby limiting oscillations in a straight line when using very powerful vehicles.

This setting is accessible **on PC only**.

The Inertia effect is only functional in games that support displaying the vehicle's speed on the base's screen.

The list of compatible games is available here: **https://support.thrustmaster.com/product/T598x/**.

In the **Games settings** section, select List of games compatible with the T598 INERTIA option.

Friction

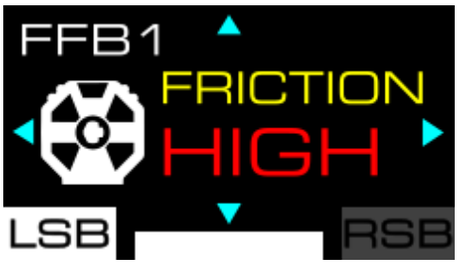

This screen lets you adjust the motor's friction when the wheel rim is turning slowly or not moving. There are four settings to choose from, ranging from no resistance to very strong resistance: OFF; LOW; MID; HIGH.

- This setting is accessible **<u>on PC only</u>**.
- This setting can be used to avoid oscillating movements.

Boost low (light to medium effects)

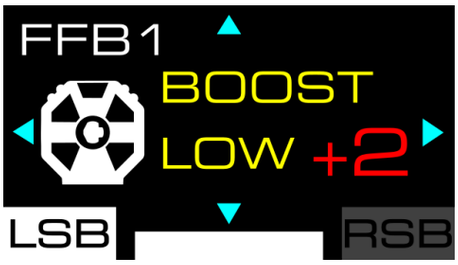

This screen lets you adjust the light to medium Force Feedback effects (e.g., track curbs on the edge of the track, road texture). There are five settings to choose from: - 2; - 1; 0; + 1; + 2.

Boost high (medium to high effects)

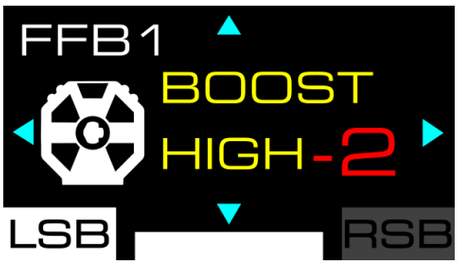

This screen lets you adjust the medium to high Force Feedback effects (collision with another vehicle or a wall, etc.). There are five settings to choose from: - 2; - 1; 0; + 1; + 2.

Speed

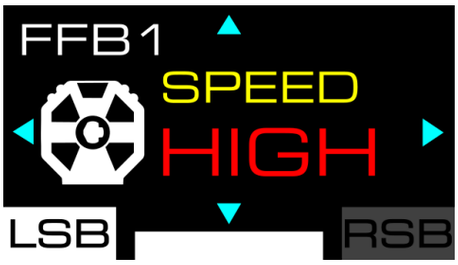

This screen lets you change the motor's rotation speed (for example: when you release the wheel rim and it continues to turn). There are four settings to choose from, ranging from slow to very fast rotation speed: LOW; MID; HIGH; EXT.

This is a safety-related setting, because the motor is very fast.

Wheel damper (damping force of the wheel rim)

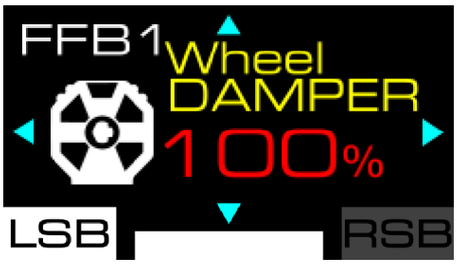

This screen lets you set the damping force (*damper*) of the Force Feedback. This value ranges from 0% to 100%, in increments of 10.

Reducing the damping force increases, improves and optimizes the overall feel of the Force Feedback. We recommend that you use a low damping force.

Game damper (damping force of the game)

This screen lets you set the damping force (*damper*) of the Force Feedback applied by the game. You can choose between four settings, ranging from low to extremely high damping force: LOW; MID; HIGH; EXT.

The gain acts as a multiplier on the input of the game's damping force, increasing or decreasing the level of damping applied to the racing wheel by the game.

Reducing the damping force increases, improves and optimizes the overall feel of the Force Feedback. We recommend that you use a low damping force.

Spring

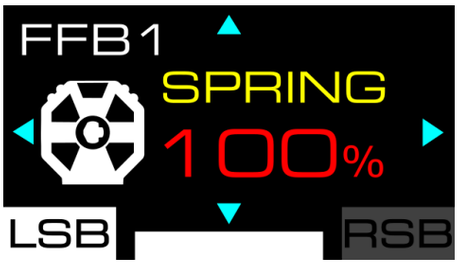

This screen lets you adjust the spring force (return to central position of the wheel rim when there is no Force Feedback). The default spring value is 0%. This value ranges from 0% to 100%, in increments of 10.

You should only change the spring value in games that do not support Force Feedback.

In some games, including those supporting Force Feedback, the value of the spring is automatically adjusted by the game. This does not affect the quality of the Force Feedback effects.

Gear jolt (jolt when shifting gears)

This screen lets you change the level of jolting that you feel when shifting gears. There are four settings to choose from, ranging from no feeling to strong feeling: OFF (default); LOW; MID; HIGH.

- This setting is accessible **on PC only**.
- The Gear jolt (jolt when shifting gears) effect is only functional in PC games compatible with the Thrustmaster telemetry SDK (and therefore only in games where telemetry information is displayed on the base's screen).

  The list of compatible games is available here: **https://support.thrustmaster.com/product/T598x/** (in the **Games settings** section). This list is updated regularly.

Engine roar (vibrations linked to engine speed)

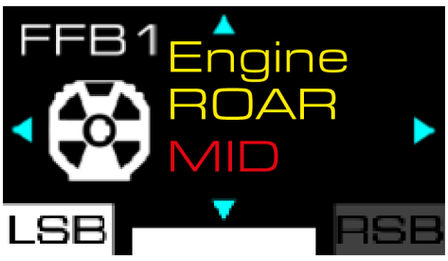

This screen lets you adjust the level of vibration felt in the wheel rim based on the vehicle's speed and the engine speed (RPM). There are four settings to choose from, ranging from no vibration to strong vibration: OFF (default); LOW; MID; HIGH.

Setting	Vehicle speed	Effect
OFF	-	Disabled
	-	Disabled
LOW	< 200 km/h	Light
	> 200 km/h	Disabled
MID	< 300 km/h	Medium
	> 300 km/h	Disabled
HIGH	< 400 km/h	Strong
	> 400 km/h	Disabled

In some games (*F1*, *Le Mans® Ultimate*, *Forza Horizon 5*, etc.), when you pause the race, the telemetry does not stop and the Engine roar effect continues to function. This effect is only interrupted when you exit the race completely.

You can easily verify that the telemetry is not cut off: the telemetry information relating to SPEED or RPM is still displayed on the screen on the racing wheel's base.

- This setting is accessible **on PC only**.
- The Engine roar effect (vibrations linked to engine speed) is only functional in PC games compatible with the Thrustmaster telemetry SDK (and therefore only in games where telemetry information is displayed on the base's screen).

  The list of compatible games is available here: **https://support.thrustmaster.com/product/T598x/** (in the **Games settings** section). This list is updated regularly.

End stop (virtual end stop)

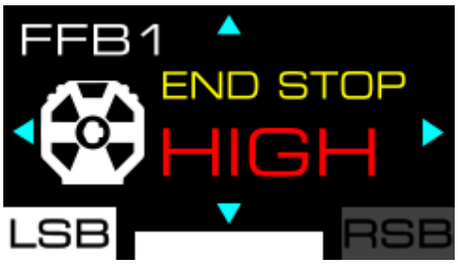

This screen lets you change the force of the virtual end stop (end stop damping). There are three settings to choose from, ranging from low to very strong force: LOW; MID; HIGH (default).

Wheel rim settings

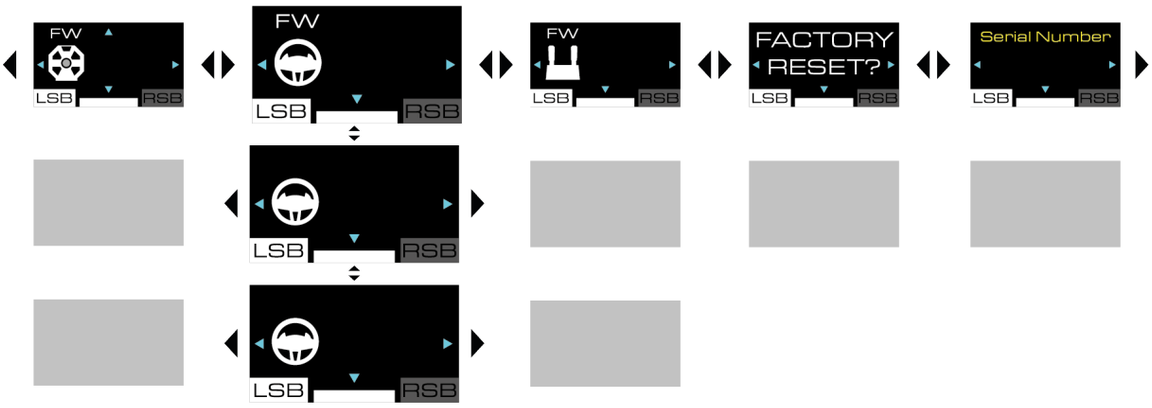

Wheel rim firmware

This screen shows the wheel rim's firmware version, or displays UPDATE REQUEST if the wheel rim's firmware is not up to date.

To carry out the update:

1. Go to **https://support.thrustmaster.com/product/T598x/**
2. Download and install the My Thrustmaster Panel software available in the **Software** section and follow the instructions.

The firmware version is only displayed when a wheel rim is installed on the base and the information is available.

Rotation angle

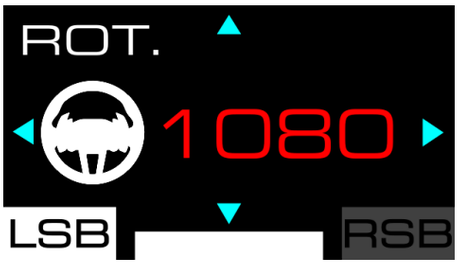

This screen lets you set the wheel rim's angle of rotation. There are six settings to choose from: 180°; 360°; 540°; 900°; 1080°; AUTO (default).

- When the wheel rim's angle of rotation is set to AUTO, the angle is automatically adjusted by the game according to the vehicle being used.
- The angle of rotation can only be changed manually in games where the angle is not automatically set.

Test and central position

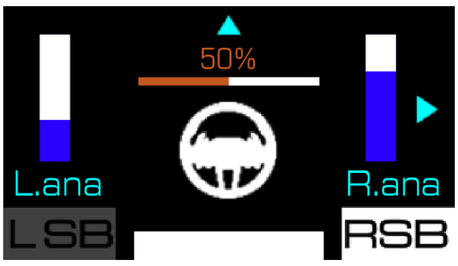

This screen lets you test the analog paddle shifters* and the wheel rim's axis and reset the central position of the wheel rim (only when needed).

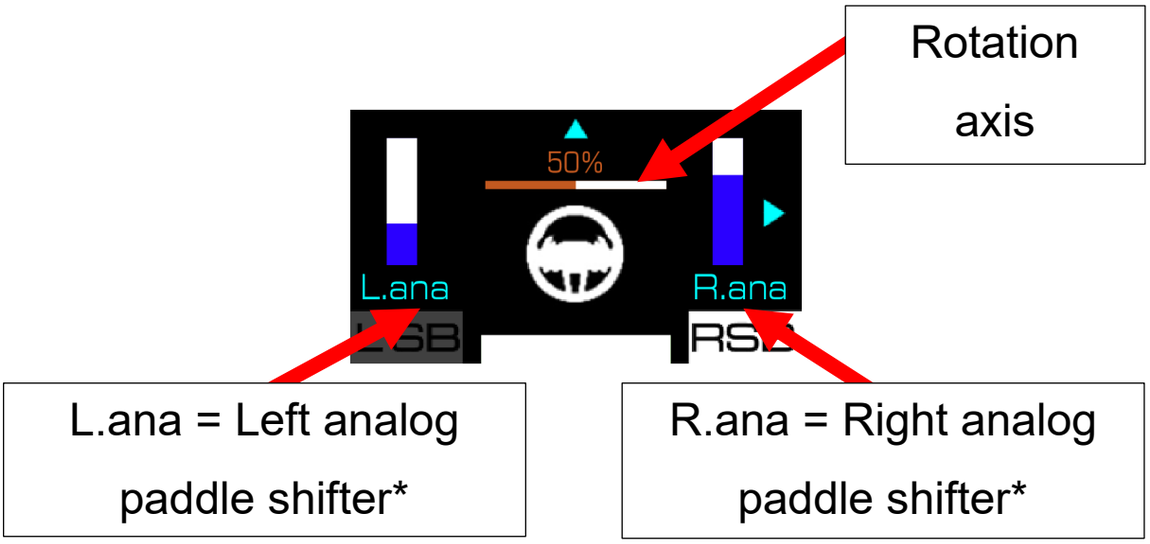

**Only available for wheel rims with analog paddle shifters*

When testing an analog paddle shifter*, the gauge associated with this paddle shifter fills up.

When testing the rotation axis, the gauge associated with the wheel rim fills up:

- 0%: you have reached the left end stop;
- 50%: central position of the wheel rim;
- 100%: you have reached the right end stop.

To reset the central position of the wheel rim:

1. Position the wheel rim in the center. “50%” should be displayed on the screen.
2. Press the button for five seconds.

**Only available for wheel rims with analog paddle shifters*

Pedal set settings

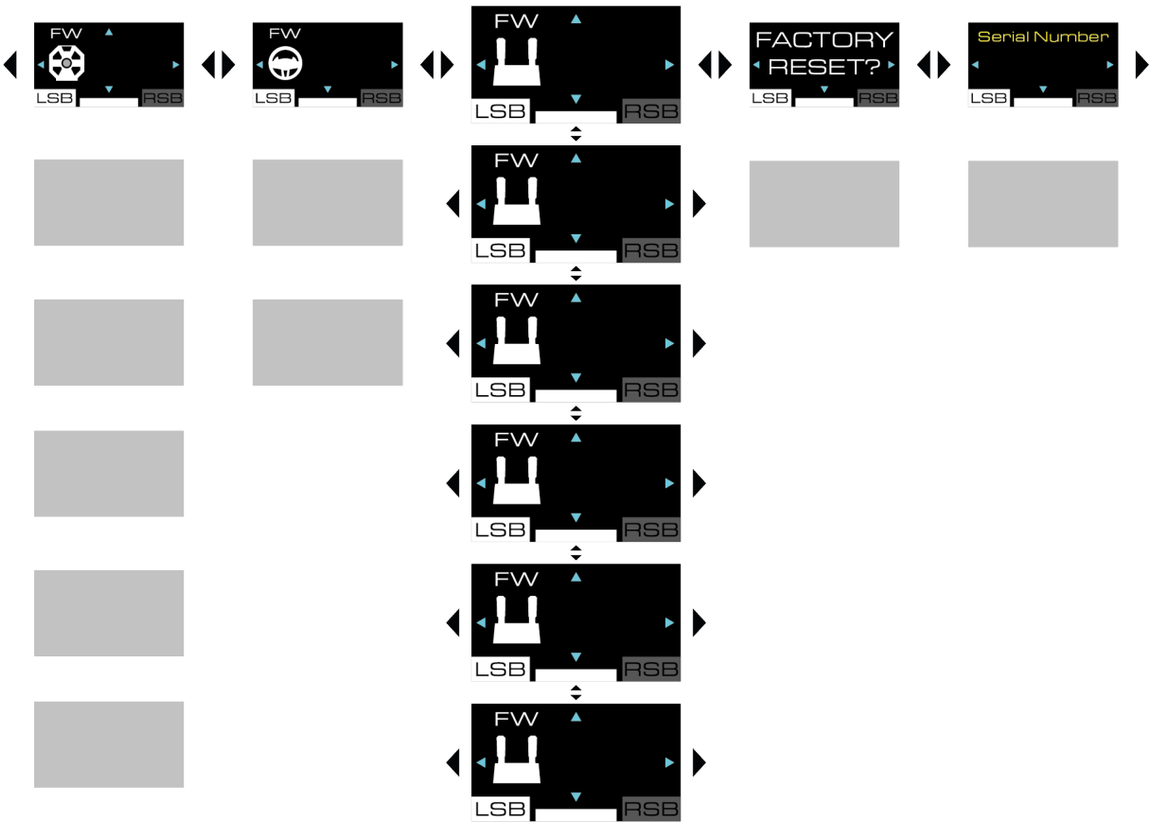

Pedal set firmware

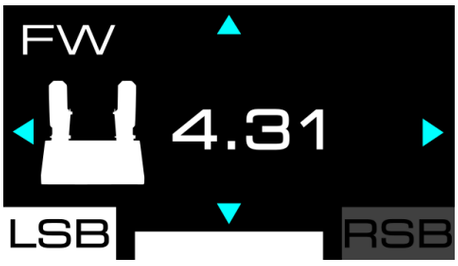

This screen will show the firmware version of certain pedal sets in the future.

Type of pedal set

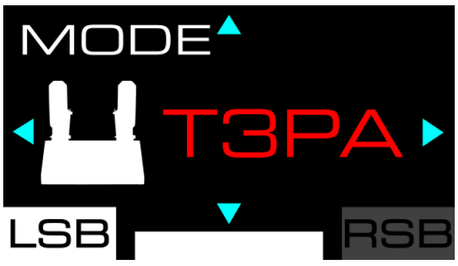

This screen lets you select the type of pedal set being used. There are three types of pedal sets to choose from:

- TRLP: for the Raceline Pedals LTE pedal set, included with T598;
- T3PA: for the T2PM*, T3PA* and T3PM* pedal sets (without a Load Cell force sensor);
- T-LCM: for the T-LCM Pedals* pedal set (with a Load Cell force sensor).

When using the Raceline Pedals LTE pedal set included with the base, select the TRLP type.

**Sold separately*

Pedal set configuration

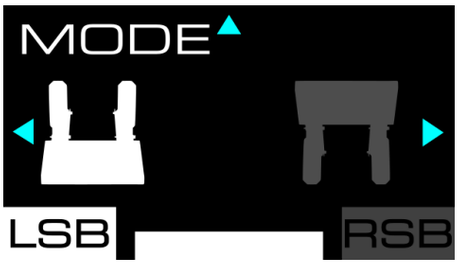

This screen lets you select the pedal set configuration. There are two positions to choose from:

– (default): normal position;

– : inverted position.

– The inverted position is only available with a 3-pedal pedal set.
– In the inverted position, the accelerator and clutch pedals are reversed.

Deadzone

Brake	Accelerator

These screens let you set a minimum dead zone (MIN) and a maximum dead zone (MAX) for each pedal.

- Setting a minimum dead zone (MIN) and a maximum dead zone (MAX) lets you precisely adjust the sensitivity of the pedals.
- A dead zone can be useful for **optimizing the responsiveness or avoiding unnecessary or unintended activations** (when you keep your foot on the brake pedal, for example).
- The minimum dead zone (MIN) is at the beginning of the pedal's travel, while the maximum dead zone (MAX) is at the end of its travel.
- The pedal's travel is represented by the gauge.

To set the minimum dead zone (MIN):

1. Press on the pedal until the point where you want the dead zone to end, and keep the pedal in that position.
2. Press the button to set the end of the minimum dead zone.

To set the maximum dead zone (MAX):

1. Press on the pedal until the point where you want the dead zone to start, and keep the pedal in that position.
2. Press the button to set the start of the maximum dead zone.

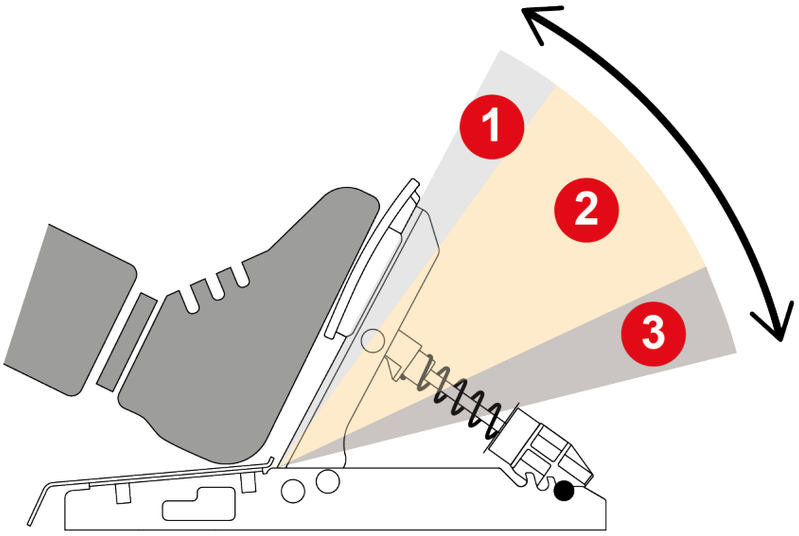

❶ **Minimum dead zone:** pressing on the pedal **does not trigger any action in the game** (acceleration, braking, etc.).

❷ **Active zone:** pressing on the pedal **triggers an action in the game** (acceleration, braking, etc.), with the intensity being proportional to the pressure applied to the pedal.

❸ **Maximum dead zone:** pressing on the pedal **maintains the maximum intensity of the action** throughout this zone (acceleration, braking, etc.).

Resetting the pedal set's settings

This screen lets you reset the settings for the pedal set only.

To reset the settings:

1. Press the button to confirm the reset. When the settings have been reset, the following screen is displayed for five seconds:

   Press the button to refuse the reset.

Resetting the settings

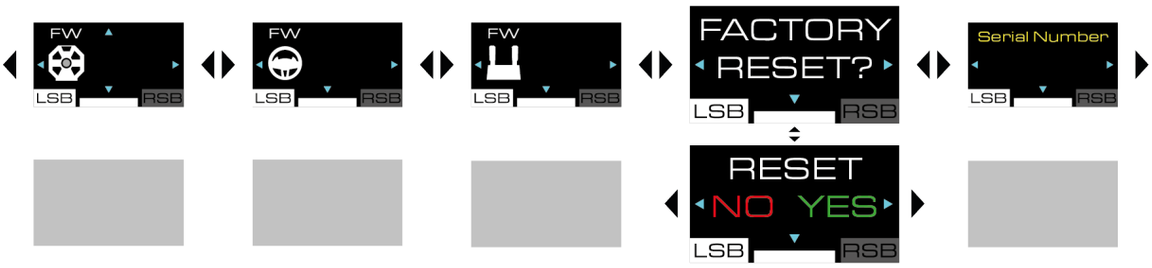

This screen lets you reset the settings for the base, wheel rim, pedal set, screen and telemetry.

To reset the settings:

1. Press the button. The following screen is displayed:

2. Press the button to confirm the reset. When the settings have been reset, the following screen is displayed for five seconds:

Press the button to refuse the reset. The following screen is displayed:

Additional information

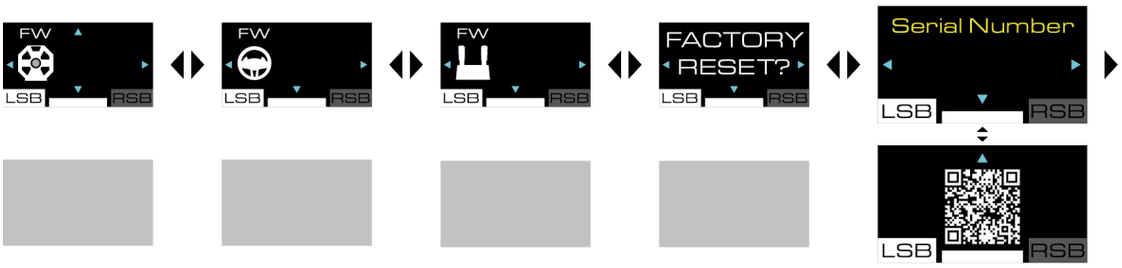

Serial number

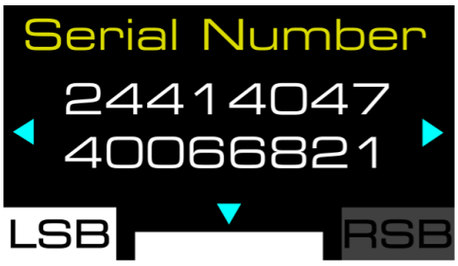

This screen displays the base’s serial number.

User Manual

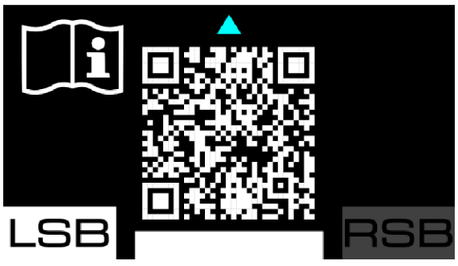

This screen lets you access the page dedicated to T598 (XBOX/PC) on the Thrustmaster technical support website.

Telemetry submenu

The Telemetry submenu lets you select the telemetry information displayed on the screen: speed, position, number of laps, session time, engine speed, etc.

Telemetry and compatibility

The telemetry information is only displayed in games compatible with Thrustmaster's SDK.

The list of compatible games is available here: **https://support.thrustmaster.com/product/T598x/** (in the **Games settings** section). This list is updated regularly.

Telemetry on XBOX consoles

- Before starting up the racing wheel base, attach the wheel rim to the racing wheel base. Then, start the game using the racing wheel and do not change wheel rims.
- Do not start a game in Quick Resume mode. If you experience any issues (such as a racing wheel not being detected, or the screen or LEDs not working…) while Quick Resume mode is enabled, please refer to this **note**.
- To access the XBOX main menu or the XBOX virtual keyboard, close the game. If you do not close the game, you will lose the telemetry information.
- On XBOX consoles, when the screen goes into sleep mode, you lose the telemetry information.
- In some cases, when you exit a game and then start a new game, it may be necessary to restart the racing wheel base.
- **If you lose telemetry information: close the game, restart the racing wheel base, and then restart the game to display the telemetry information again.**

Updating the firmware

In order to be able to use the telemetry features, the firmware of the base and the wheel rim you are using may have to be updated.

To carry out the update:

1. Go to **https://support.thrustmaster.com/product/T598x/**
2. Download and install the My Thrustmaster Panel software available in the **Software** section and follow the instructions.

To access the Telemetry submenu, press the ⚙ button (Settings), then press the RSB button.

In the Telemetry submenu, the following screen is displayed:

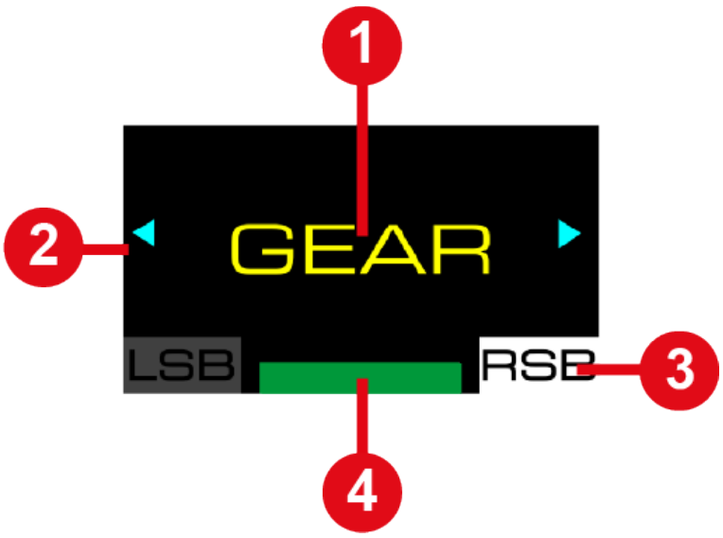

❶ Type of information to be displayed on the screen

❷ Possible navigation in the submenu

❸ Selected Telemetry submenu

❹ Selected compatibility mode

During the game, the following screen is displayed:

❶ RPM strip

❷ Telemetry information

❸ Selected compatibility mode

To navigate through the Telemetry submenu and select the telemetry information to be displayed:

– Use the directional buttons.

To confirm your selection:

– Press the button (Settings).

You will exit the Telemetry submenu and the screen will display the selected telemetry information.

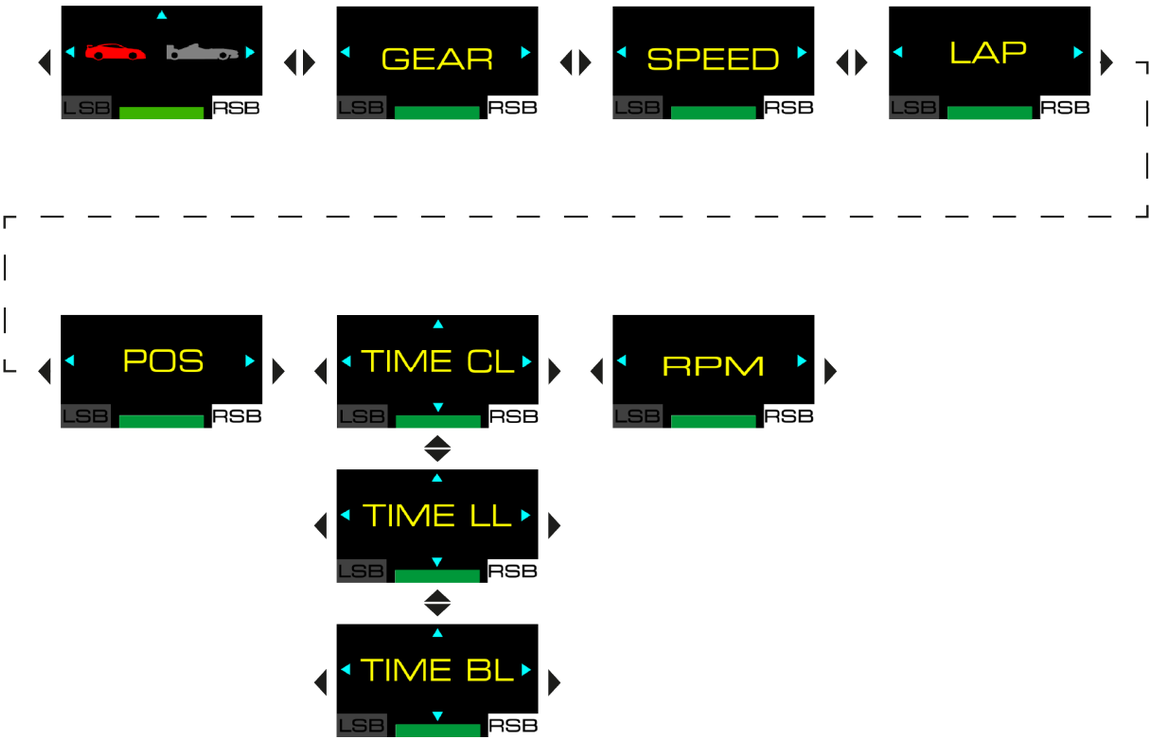
LSB
RSB
GEAR
SPEED
LAP
POS
TIME CL
RPM
TIME LL
TIME BL

GT or Formula mode

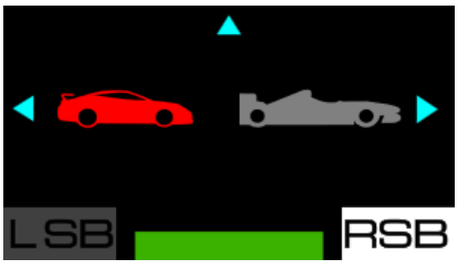

This screen lets you select the display mode for the engine speed (RPM). There are two modes to choose from:

- GT mode (red): from the extremities to the center;
- Formula mode (blue, default): from left to right.

<u>Examples of display:</u>

GT mode	Formula mode
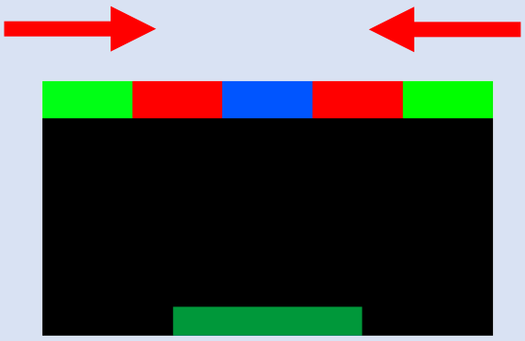	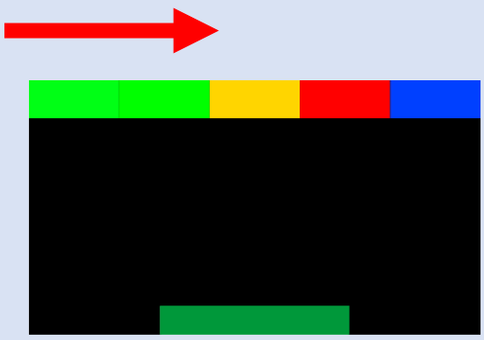

Use the directional buttons to select a mode, then press the button (Settings) to confirm your selection.

Gear (gear selected)

This screen lets you display information about the current gear and, depending on the games, the flag (FLAG) and the pit (PIT).

Example of display:

Speed

This screen lets you display the vehicle's speed.

Example of display:

Lap

This screen lets you display the number of laps completed.

Example of display:

Position

This screen lets you display the position in the ranking.

Example of display:

Time

This screen lets you select the time display mode (TIME). There are three modes to choose from:

- TIME CL: displays the current lap time (CURR LAP);
- TIME LL: displays the last lap time (LAST LAP);
- TIME BL: displays the personal best lap time (BEST LAP).

<u>Examples of display:</u>

TIME CL	TIME LL	TIME BL

Use the directional buttons to select a mode, then press the button (Settings) to confirm your selection.

Engine speed

This screen lets you display the engine speed (RPM).

<u>Example of display:</u>

13. FAQ and technical support

Do you have questions regarding the T598 Servo Base base, the SportCar Steering Wheel wheel rim or the Raceline Pedals LTE pedal set, or are you experiencing technical problems? If so, visit the Thrustmaster technical support website:

https://support.thrustmaster.com/product/T598x/

On this page, you can also download the My Thrustmaster Panel software to update the firmware of the base and of the wheel rim.

THRUSTMASTER®

T598

XBOX Series X|S / XBOX One
PC (Windows® 10/11)

Manuel de l'utilisateur

Lisez attentivement les instructions fournies dans ce manuel **avant** d'installer le produit, **avant** toute utilisation et **avant** tout entretien. Conformez-vous aux consignes de sécurité. Le non-respect de ces instructions peut causer des accidents et/ou des dommages. Conservez ce manuel pour toute consultation ultérieure des instructions.

TABLE DES MATIÈRES

1. **CONTENU DE LA BOITE 6**
2. **CARACTERISTIQUES 8**
3. **INFORMATIONS LIEES A L'UTILISATION DE LA ROUE 14**
4. **INFORMATIONS LIEES A L'UTILISATION DU PEDALIER 24**
5. **INSTALLATION DE LA BASE SUR UNE TABLE OU UN BUREAU 28**
6. **INSTALLATION DE LA BASE SUR UN COCKPIT 31**
7. **INSTALLATION DE LA ROUE SUR LA BASE 32**
8. **MONTAGE DU PEDALIER 34**

   Réglages mécaniques du pédalier 40

   Supports anti-dérapants Carpet Grip.....47

9. INSTALLATION.....50

Sur consoles XBOX.....50

Sur PC.....54

Calibrage automatique du volant et des pédales 65

10.MAPPING POUR CONSOLES XBOX 67

11.MAPPING POUR PC.....68

Utilisation des encodeurs.....69

12.FONCTIONNEMENT DE L'ECRAN.....70

Accès au sous-menu Réglages ou Télémétrie.....71

Sous-menu Réglages.....73

Sous-menu Télémétrie.....114

13.FAQ ET SUPPORT TECHNIQUE.....125

T598

Avec le T598 et sa technologie direct drive, vous disposez d’un équipement complet pour piloter tous types de véhicules et ressentir tous les effets en course.

Ce manuel va vous aider à installer et utiliser dans les meilleures conditions votre T598. Avant de vous lancer dans la course, lisez attentivement les instructions et les avertissements, ils vous aideront à tirer le maximum de plaisir de votre produit.

Mise à jour du firmware

Pour bénéficier des fonctions de télémétrie, il peut être nécessaire de mettre à jour le firmware de la base et de la roue que vous utilisez.

Pour effectuer la mise à jour :

1. Allez sur **https://support.thrustmaster.com/product/T598x/**
2. Téléchargez et installez le logiciel My Thrustmaster Panel disponible dans la section **Logiciel**, puis suivez les instructions.

1. Contenu de la boîte

T598 Servo Base

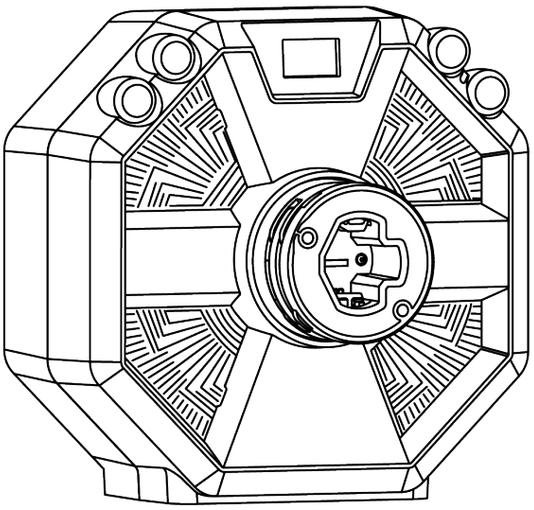

SportCar Steering Wheel

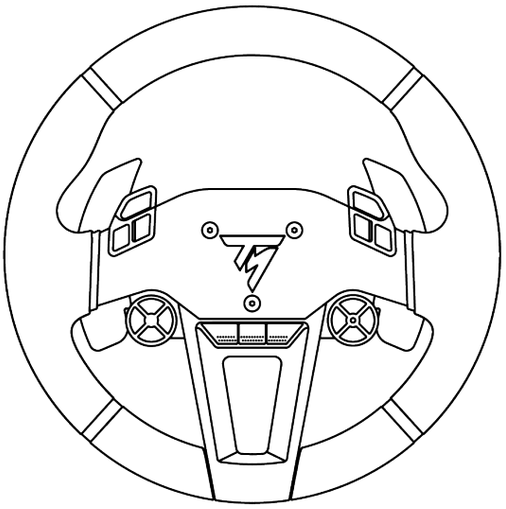

Raceline Pedals LTE

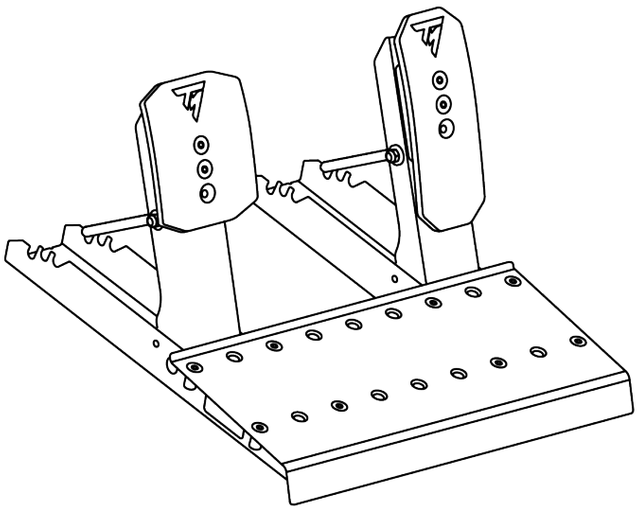

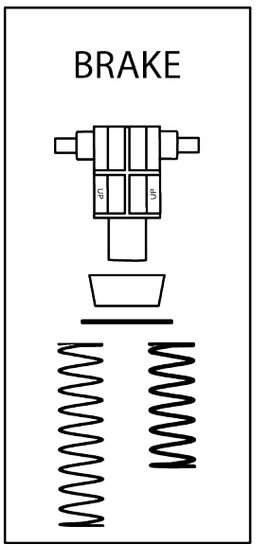

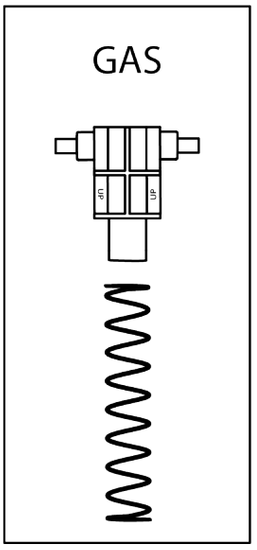

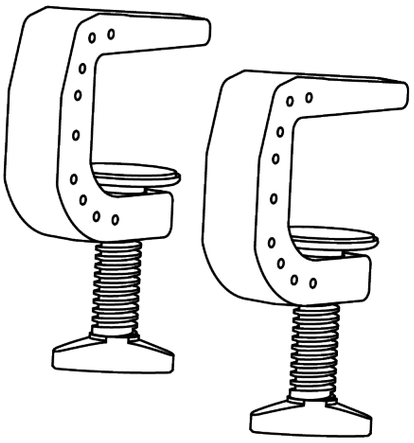

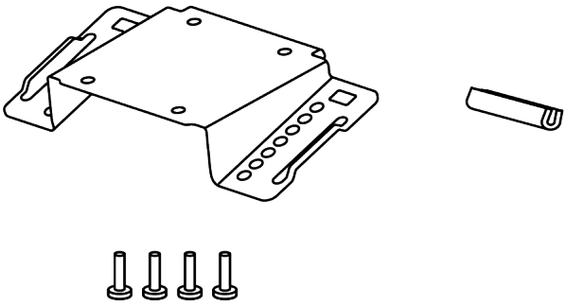

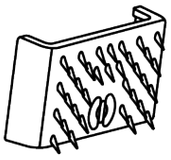

x 2

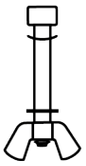

x 2

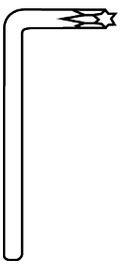

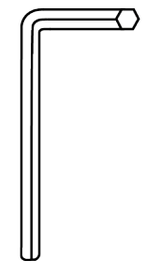

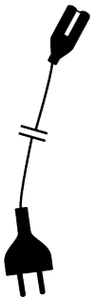

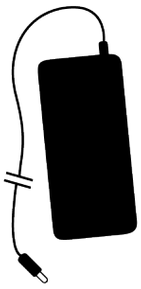

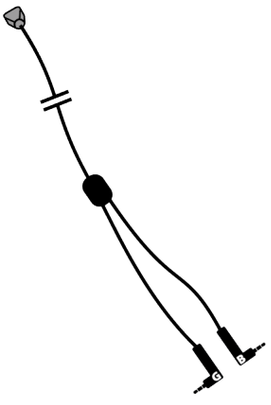

2. Caractéristiques

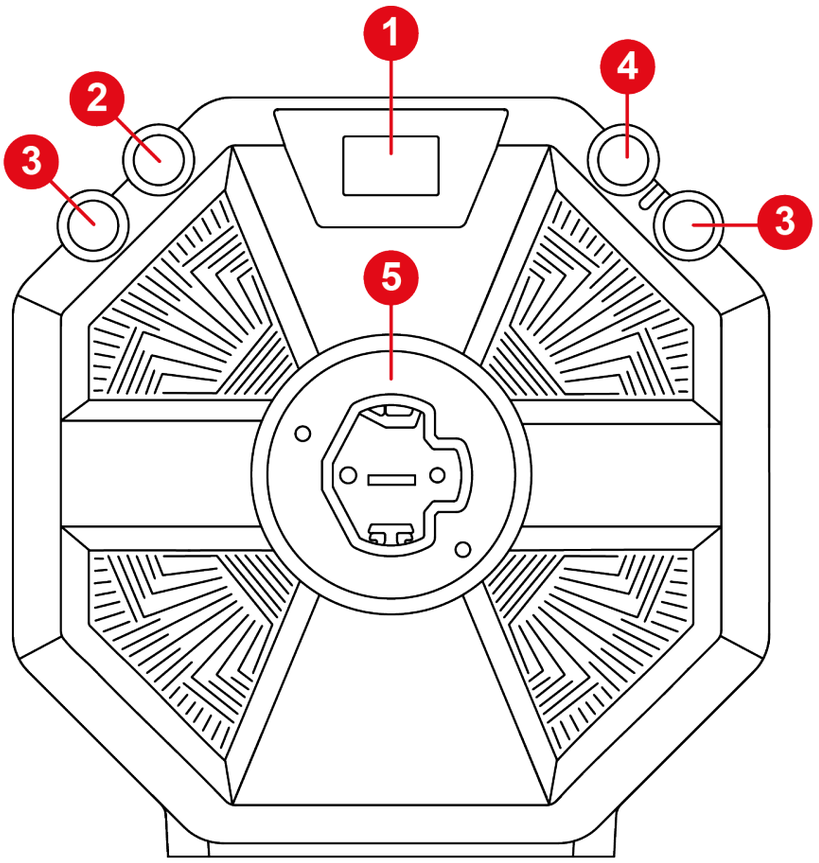

❶ Écran

❷ Bouton ⚙ (Paramètres - Settings)

❸ Boutons LSB et RSB

❹ Bouton XBOX

❺ Système d’attache rapide

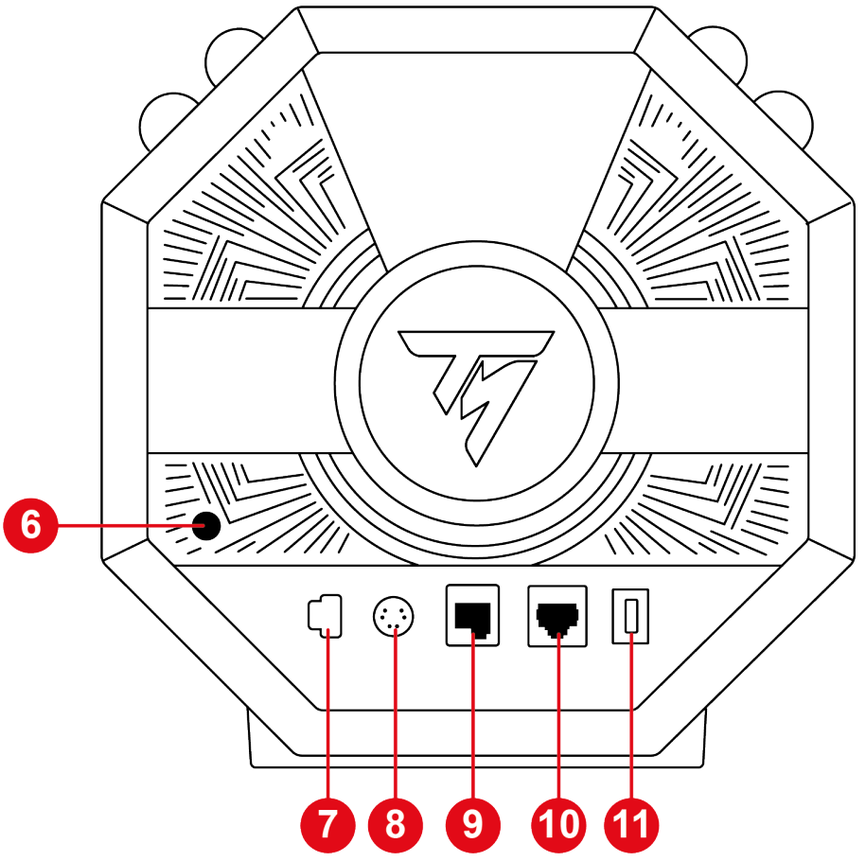

❻ Bouton Marche/Arrêt

❼ Port d’alimentation

❽ Port de branchement d’une boîte de vitesses* ou d’un frein à main*

❾ Port de branchement du pédalier

❿ Port de branchement d'un pédalier avec pédale de frein à capteur de pression (Raceline LC)

⓫ Port USB-C

**vendu séparément*

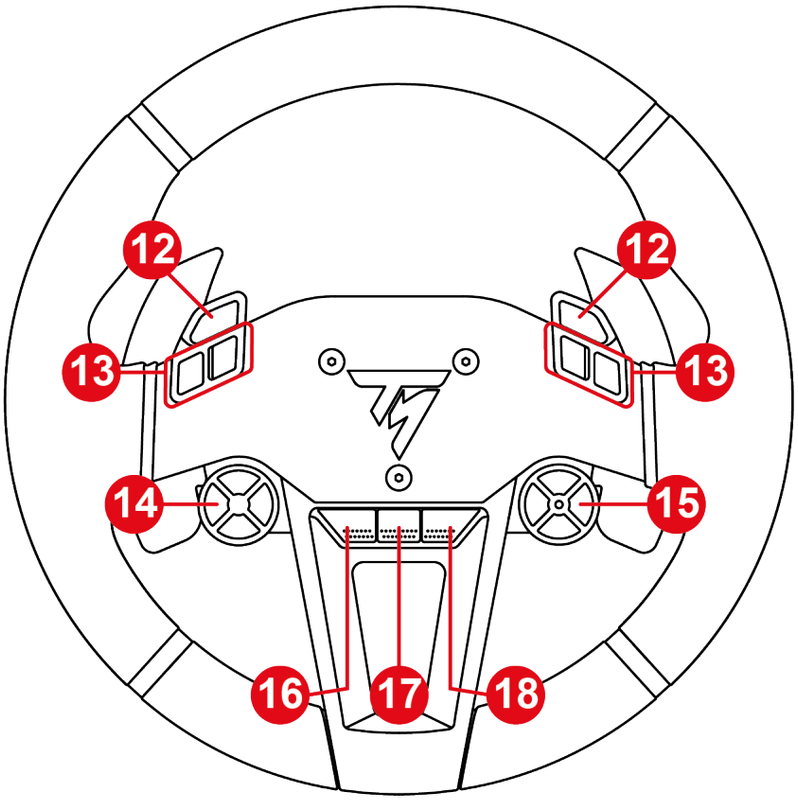

⓬ Boutons Frein à main

⓭ Boutons d’action

⓮ Boutons directionnels

⓯ Sélecteur d’encodeur, fonctions E+, E- et EP et LED d’indication de l’encodeur actif

⓰ Bouton AFFICHER sur consoles XBOX

⓱ Bouton PARTAGER sur consoles XBOX

⓲ Bouton MENU sur consoles XBOX

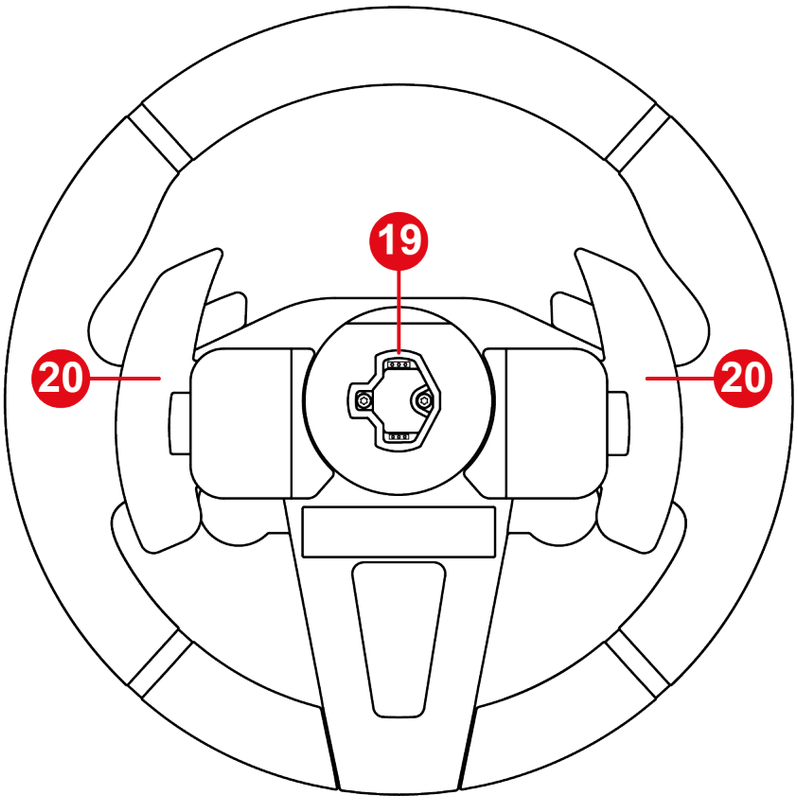

⓳ Système d’attache rapide

⓴ Palettes magnétiques

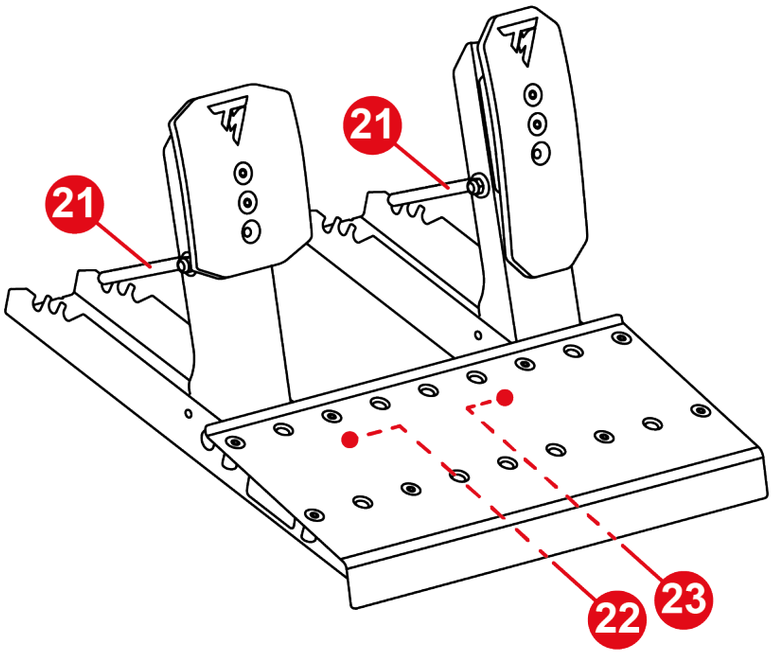

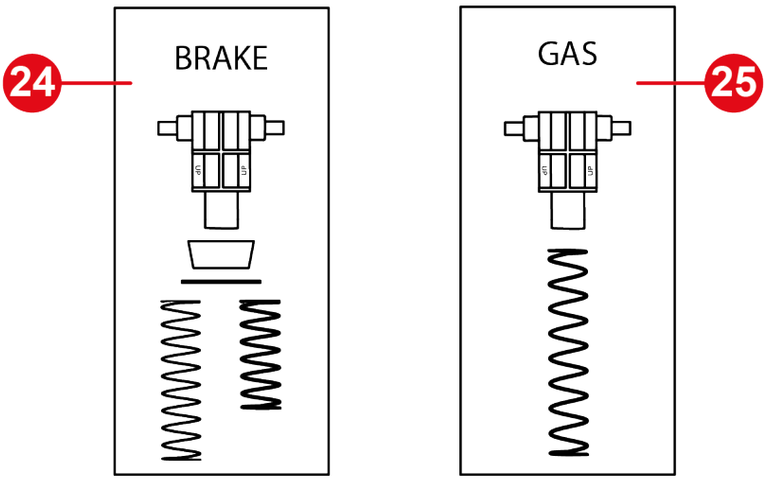

21 Tige de maintien du ressort

22 Connecteur Jack de la pédale de frein

23 Connecteur Jack de la pédale d'accélérateur

24 Ressort de la pédale de frein (un support, un tampon, une rondelle et deux ressorts (résistance faible ou forte))

25 Ressort de la pédale d'accélérateur (un support et un ressort)

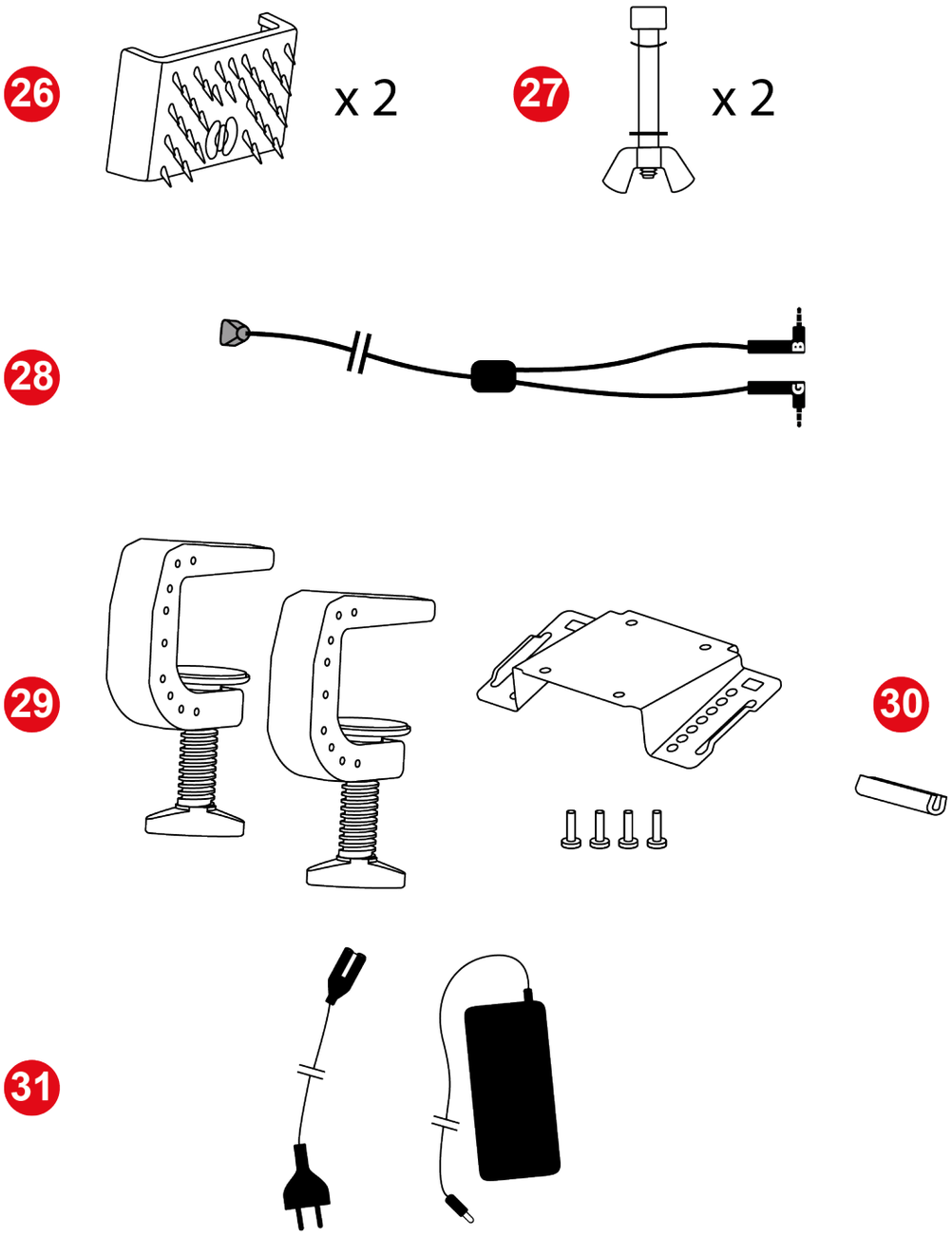

26 Supports anti-dérapants Carpet Grip

27 Tiges de butée des pédales (une tige, un écrou papillon, une rondelle cintrée et une rondelle)

28 Câble double Jack/RJ12

29 Support de fixation de la base

30 Protection en caoutchouc

31 Câbles d’alimentation

3. Informations liées à l’utilisation de la roue

Documentation

Avant d’utiliser ce produit, relisez attentivement cette documentation et conservez-la pour pouvoir la consulter ultérieurement.

Mise à jour du micrologiciel (firmware)

Vous devez impérativement mettre à jour le micrologiciel de la base avec la dernière version disponible.

Pour ce faire, effectuez ces deux étapes :

1. Allez sur **https://support.thrustmaster.com/product/T598x/**
2. Téléchargez et installez le logiciel My Thrustmaster Panel disponible dans la section **Logiciel**, puis suivez les instructions.

Si vous ne mettez pas à jour le micrologiciel de la base, la roue ne fonctionnera pas correctement.

Choc électrique

- Conservez le produit dans un endroit sec et ne l’exposez ni à la poussière ni au soleil.
- Utilisez le produit dans un environnement dont la température est comprise entre 15°C et 30°C.
- Ne tordez pas et ne tirez pas sur les connecteurs et câbles.
- Respectez les sens de branchement.
- Ne renversez pas de liquide sur le produit et ses connecteurs.
- Ne mettez pas le produit en court-circuit.
- Ne démontez jamais le produit, ne le jetez pas au feu et ne l’exposez pas à des températures élevées.
- N’utilisez pas de câble d’alimentation autre que celui fourni avec votre base.
- N’utilisez pas le câble d’alimentation secteur si celui-ci ou ses connecteurs sont endommagés, fendus ou cassés.
- Assurez-vous que le câble d’alimentation secteur est parfaitement inséré dans la prise murale et dans son connecteur situé à l’arrière de la base.
- N’ouvrez pas l’appareil. L’appareil ne contient pas de pièces réparables par l'utilisateur. Confiez toute réparation au fabricant, à une agence spécifiée ou un technicien qualifié.

- Si la roue, la base ou le bloc d'alimentation fonctionnent de manière anormale (si l’un d’eux émet des sons, de la chaleur ou des odeurs anormaux), arrêtez immédiatement de l’utiliser, éteignez la base, débranchez le câble d’alimentation de la prise électrique murale et déconnectez les autres câbles.
- Lorsque vous n’utilisez pas la base, éteignez-la à l’aide du bouton Marche/Arrêt.
- Lorsque vous n’utilisez pas la base pendant une période prolongée ou si vous vous éloignez de la base, éteignez la base et débranchez le câble d’alimentation de la prise électrique murale.
- La prise électrique murale doit avoir été installée dans les règles de l'art par un spécialiste.
- La prise électrique murale doit être située à proximité de l’équipement et doit être facilement accessible.
- L'utilisation de rallonge(s) est déconseillée en raison du risque de surchauffe de la rallonge et donc d'incendie.
- Ne branchez pas et ne débranchez pas la prise électrique avec les mains humides.
- Ne portez jamais le bloc d'alimentation par le câble.
- Ne débranchez jamais le bloc d’alimentation en tirant sur le câble.

Bloc d’alimentation

- Utilisez uniquement le bloc d’alimentation listé dans le manuel de l’utilisateur.
- Utilisez le bloc d'alimentation uniquement avec la tension et la fréquence du réseau indiquées sur la plaque signalétique du bloc d'alimentation.

Sécurisation de la zone de jeu

- Ne posez pas d'objet pouvant perturber la pratique de l'utilisateur, provoquer un mouvement inapproprié ou une interruption par une autre personne (tasse à café, téléphone, clés, par exemple).
- Ne couvrez pas les câbles d'alimentation par un tapis, couverture ou autre et ne placez pas de câble dans un lieu de passage.

Information relative au bloc d’alimentation

Informations publiées	Valeur	Unité
Nom ou marque du fabricant Numéro d'entreprise Adresse	GUILLEMOT CORPORATION S.A. 414 196 758 R.C.S. Vannes 2 Rue du Chêne Héleuc 56910 Carentoir France	
Identifiant du modèle	A1001-1636000D	
Tension d'entrée	100 - 240	V
Fréquence AC d'entrée	50 - 60	Hz
Tension de sortie	16,3	V CC
Courant de sortie	6	A
Puissance de sortie	98	W
Efficacité active moyenne	88	%
Efficacité en charge faible (10 %)	88	%
Consommation électrique sans charge	0,2	W

Surface de dissipation thermique

Pour assurer une dissipation thermique optimale, respectez les points ci-après :

- Placez la base à 10 cm au moins d’une surface murale.
- Ne placez pas la base dans un endroit exigu.
- Ne couvrez pas la base.
- Ne laissez pas la poussière s’accumuler sur les ailettes de dissipation situées à l’avant de la base. Nettoyez-les régulièrement avec un chiffon sec ou un pinceau.
- En cas d’utilisation intensive, la base peut être chaude. Ceci est normal.

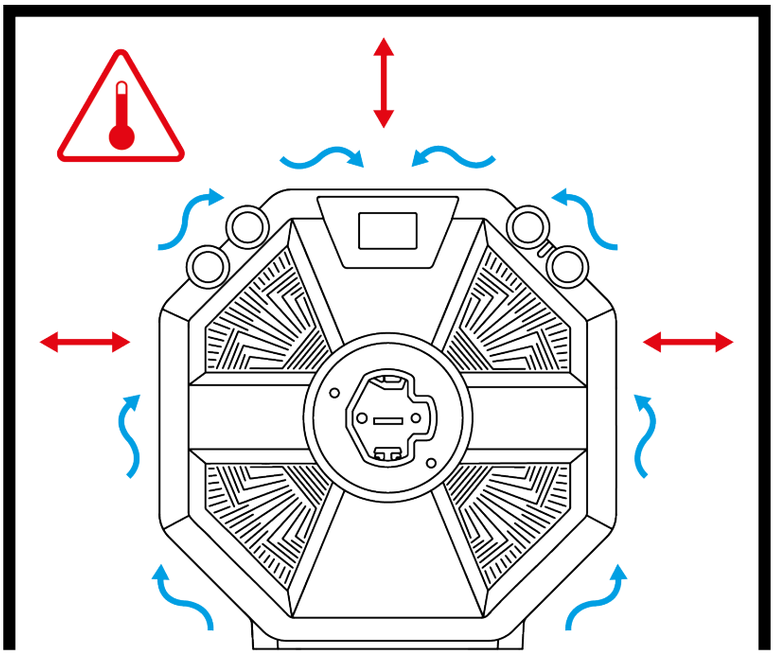

- N'introduisez aucun objet ni partie du corps à travers les grilles d'aération du produit.

En cas d'utilisation intensive, vous pouvez remarquer une légère odeur provenant de la base. Ce cas de figure s’observe principalement sur des produits neufs, il est normal et s'estompe avec le temps.

Blessures dues au retour de force et aux mouvements répétitifs

Jouer avec un volant à retour de force peut causer des douleurs aux muscles et aux articulations. Afin d'éviter tout problème :

- Évitez les périodes trop longues de jeu (supérieures à 2 heures).
- Faites une pause de 10 à 15 minutes après chaque heure de jeu.
- Si vous éprouvez fatigue ou douleur au niveau des mains, des poignets, des bras, des pieds ou des jambes, cessez de jouer et reposez-vous pendant quelques heures avant de recommencer à jouer.
- Si les symptômes ou les douleurs indiqués ci-dessus persistent lorsque vous reprenez le jeu, arrêtez de jouer et consultez votre médecin.
- Laissez hors de portée des enfants.
- Vérifiez que la base et la roue sont correctement fixés, conformément aux instructions du manuel.

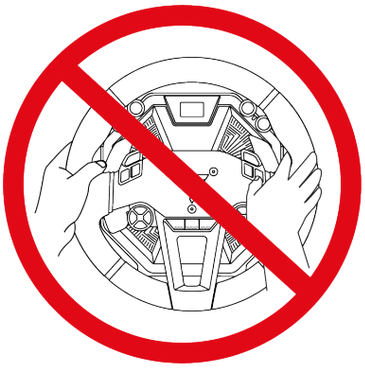

Risque de rotations imprévues, puissantes et rapides : n’introduisez jamais une main ou un bras à l’intérieur de la roue du volant ou sur la trajectoire de rotation du volant.

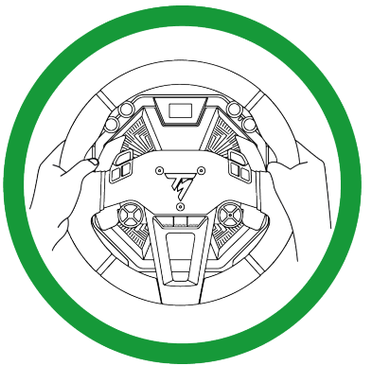

Lors des phases d’utilisation, laissez toujours vos deux mains correctement positionnées sur le volant sans jamais le lâcher complètement.

Produit à manipuler uniquement par des personnes âgées de **16 ans ou plus**.

4. Informations liées à l'utilisation du pédalier

Documentation

Avant d'utiliser ce produit, relisez attentivement cette documentation et conservez-la pour pouvoir la consulter ultérieurement.

Pour des raisons de sécurité, ne jouez pas pieds nus ou en chaussettes lorsque vous utilisez le pédalier. Thrustmaster® décline toute responsabilité en cas de blessure suite à une utilisation du pédalier sans chaussures.

Choc électrique

- Conservez le produit dans un endroit sec et ne l’exposez ni à la poussière ni au soleil.
- Ne tordez pas et ne tirez pas sur les connecteurs et câbles.
- Respectez les sens de branchement.
- Ne renversez pas de liquide sur le produit et ses connecteurs.
- Ne mettez pas le produit en court-circuit.
- Ne démontez jamais le produit (hormis dans les cas de personnalisation spécifiés dans ce manuel), ne le jetez pas au feu et ne l’exposez pas à des températures élevées.

Blessures dues aux mouvements répétitifs

Jouer avec un pédalier peut causer des douleurs aux muscles et aux articulations.

Afin d’éviter tout problème :

- Évitez les périodes trop longues de jeu (supérieures à 2 heures).
- Faites une pause de 10 à 15 minutes après chaque heure de jeu.
- Si vous éprouvez fatigue ou douleur au niveau des jambes ou des pieds, cessez de jouer et reposez-vous pendant quelques heures avant de recommencer à jouer.
- Si les symptômes ou les douleurs indiqués ci-dessus persistent lorsque vous reprenez le jeu, arrêtez de jouer et consultez votre médecin.

Risque de pincement au niveau du pédalier lors des phases de jeu

- Laissez le pédalier hors de portée des enfants.
- Lors des phases de jeu, ne placez jamais vos doigts (ou autres parties du corps) sur ou à proximité des bras des pédales.

5. Installation de la base sur une table ou un bureau

Avant chaque utilisation, vérifiez que la base est toujours correctement fixée au support, conformément aux instructions du manuel.

Solidité du support

Prenez en compte le matériau de votre support pour vous assurer qu'il est possible d'y monter un volant à couple élevé. Ce type de montage est adapté aux tables et bureaux dont l'épaisseur est comprise entre 2 et 5 cm, ainsi qu'aux cockpits, afin d'utiliser la base dans les meilleures conditions. Le bureau doit être composé d'un matériau solide, à savoir du MDF ou du bois, et sans éléments creux.

1. Positionnez la plaque de montage sous la base en faisant correspondre les perforations.

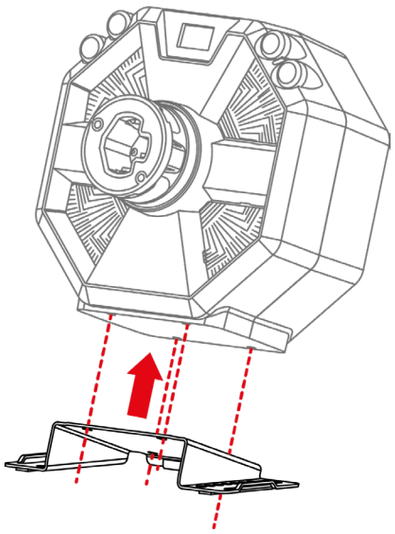

2. Serrez les quatre vis de fixation dans le sens des aiguilles d’une montre à l’aide de la clé Allen de 5 mm.

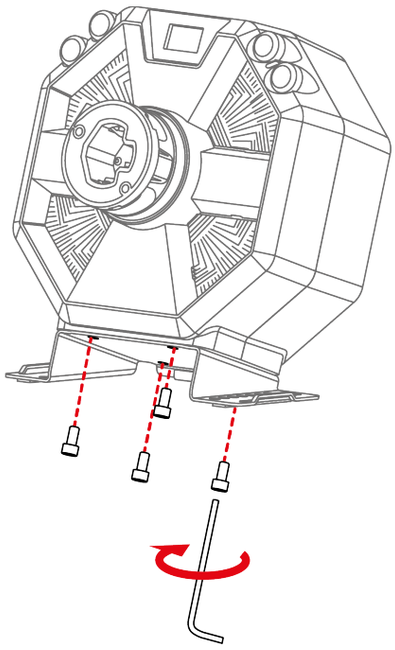

3. Installez la protection en caoutchouc à l’arrière de la plaque de montage afin de protéger votre support.

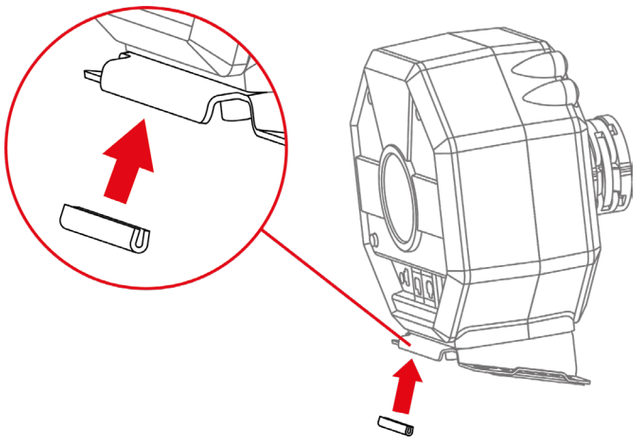

4. Insérez les équerres de chaque côté de la plaque de montage. Assurez-vous que les encoches des équerres sont correctement positionnées sur la plaque.

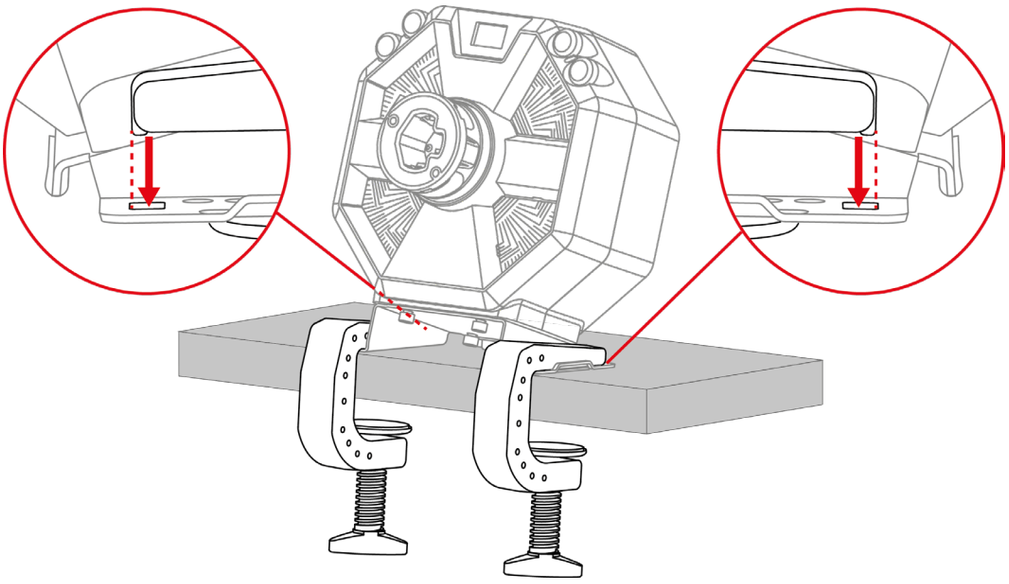

5. Serrez les deux vis de serrage.

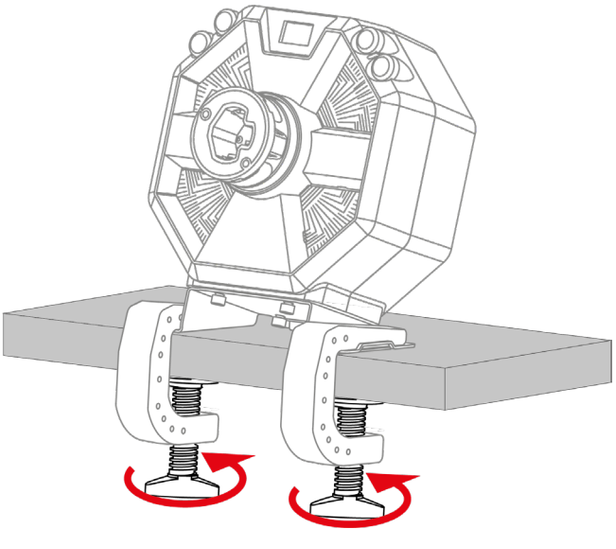

6. Installation de la base sur un cockpit

Pour installer la base sur un cockpit, deux solutions sont possibles :

- Votre cockpit est compatible nativement (si les perforations correspondent à ceux de la base) : fixez la base directement au cockpit via les quatre pas de vis situés sous la base, sans utiliser la plaque de montage ni les deux équerres.
- Votre cockpit n’est pas compatible nativement (si les perforations ne correspondent pas à ceux de la base) : fixez la plaque de montage à votre base puis fixez le tout à votre cockpit, sans utiliser les deux équerres.

Les plans de montage pour cockpit sont disponibles sur : **https://support.thrustmaster.com/product/T598x/** dans la section **Manuel utilisateur**.

7. Installation de la roue sur la base

1. Assurez-vous que la base est éteinte et que le levier de verrouillage de la base est en position ouverte.

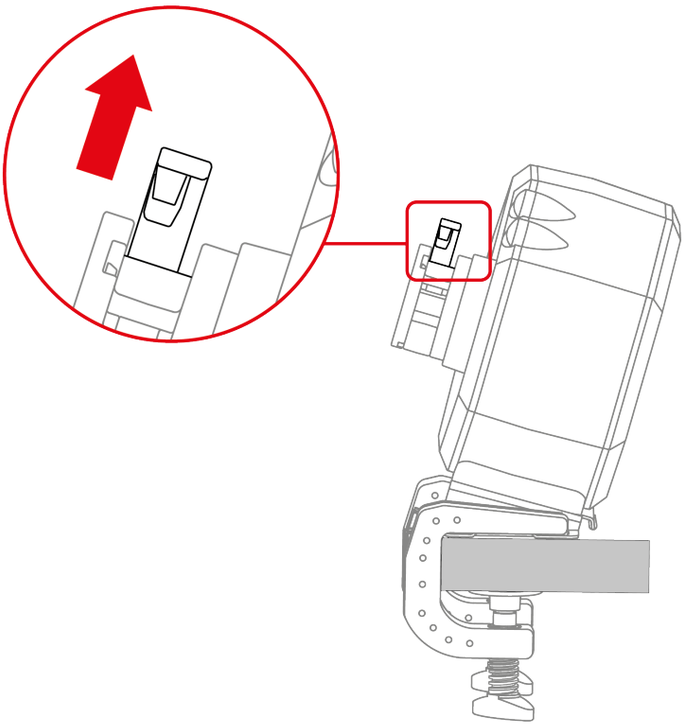

2. Insérez la roue dans la base.

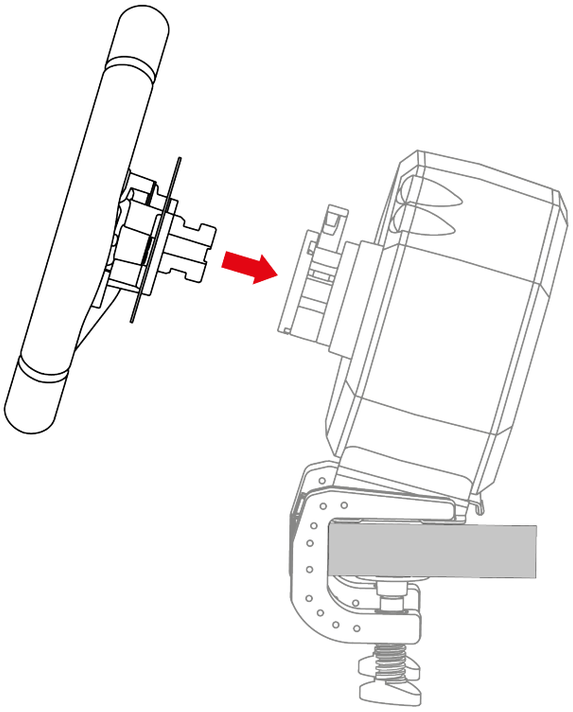

3. Abaissez le levier de verrouillage.

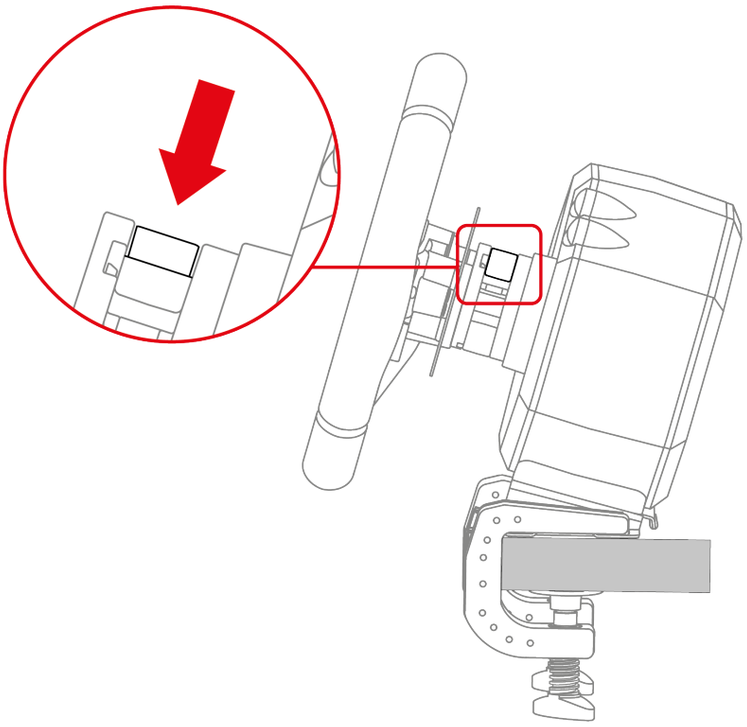

Risque de pincement

Ne laissez pas votre doigt dans le système de verrouillage lorsque vous abaissez le levier.

Avant chaque utilisation, vérifiez que la base est toujours correctement fixée au support, conformément aux instructions du manuel.

8. Montage du pédalier

Risque de pincement

Avant de monter le pédalier, ne mettez pas vos doigts entre le bras des pédales et la base du pédalier lorsque vous abaissez les pédales.

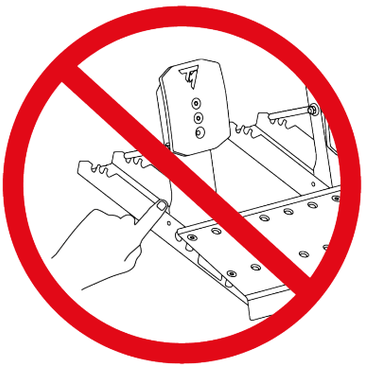

Éléments nécessaires :

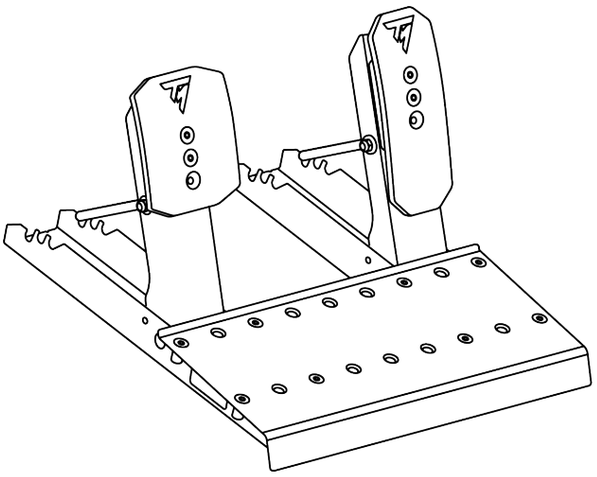

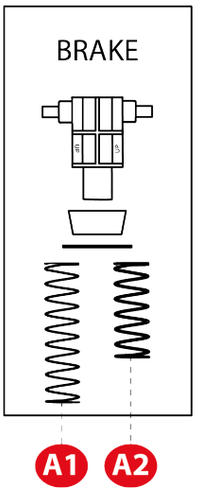

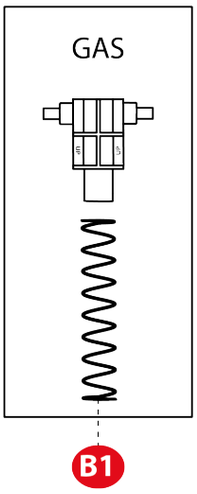

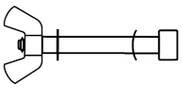

x 2

1. Insérez la tige de butée dans les perforations prévues à cet effet dans la base du pédalier : la tige et la rondelle cintrée d'un côté de la pédale, la rondelle et l'écrou papillon de l'autre côté.

   Répétez la manipulation sur l'autre pédale.

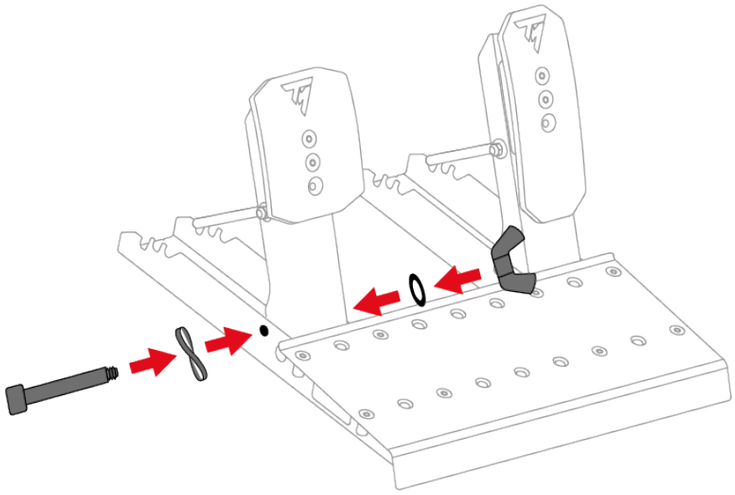

2. Serrez la tige de butée sans forcer.

   Répétez la manipulation sur l'autre pédale.

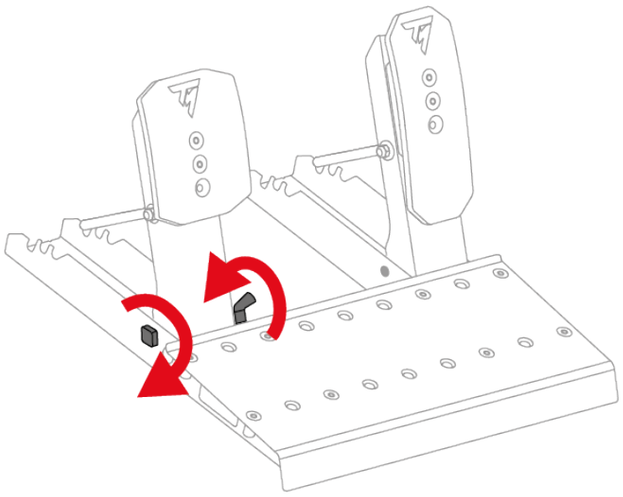

Ne serrez pas trop fort la tige de butée.

Pédale de frein :

Les pièces formant le ressort de la pédale de frein sont dans un sachet. Il contient deux ressorts offrant des résistances différentes :

- ressort A1 (long, noir) : résistance faible ;
- ressort A2 (court, gris) : résistance forte.

Veuillez mettre de côté le ressort que vous ne souhaitez pas utiliser.

3. Insérez l'ensemble des pièces composant le ressort de la pédale de frein sur la tige métallique en suivant cet ordre : ressort, rondelle, tampon puis support.

   Sur le support, l'inscription UP doit être orientée vers le haut.

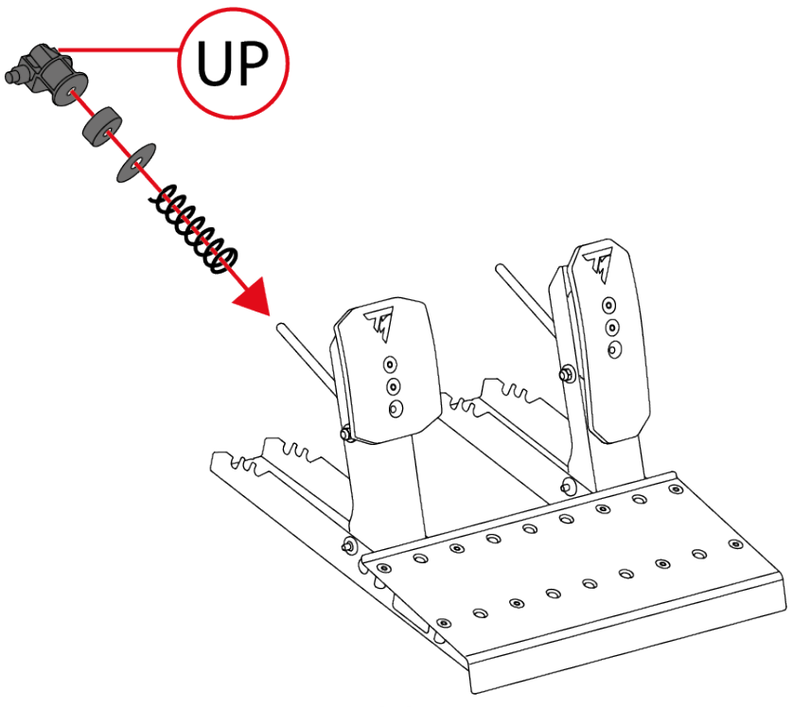

4. Compressez le ressort de la pédale de frein à l'aide du support pour insérer la tige de maintien dans les encoches de la base du pédalier.

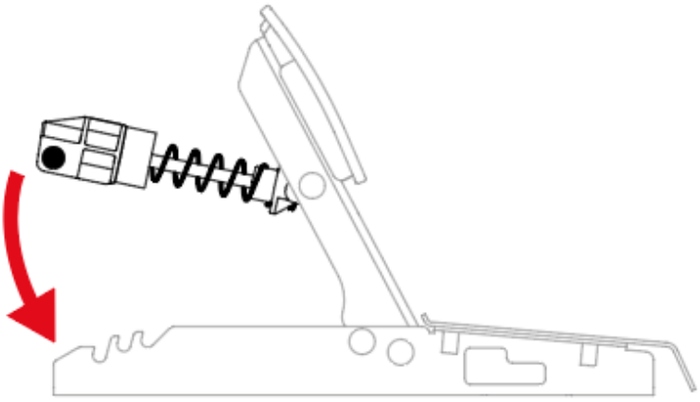

Pour affiner le réglage de la résistance de la pédale de frein, vous pouvez placer la tige de maintien du ressort dans différentes positions.

Pour plus d'information sur le réglage de la résistance de la pédale de frein, veuillez consulter la section **Réglages mécaniques du pédalier**.

Pédale d’accélérateur :

Les pièces formant le ressort de la pédale d’accélérateur sont dans un sachet. Il contient un seul ressort B1 (très long, gris).

5. Insérez l’ensemble des pièces composant le ressort de la pédale d’accélérateur sur la tige métallique en suivant cet ordre : ressort puis support.

   Sur le support, l’inscription UP doit être orientée vers le haut.

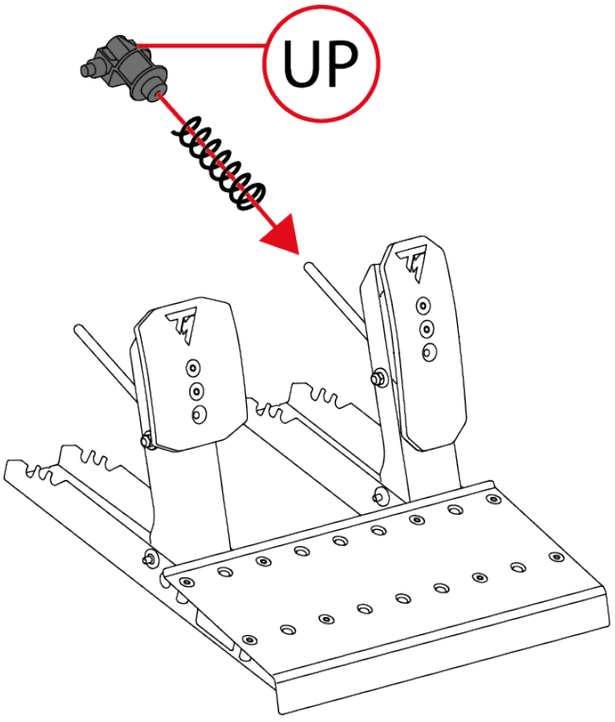

6. Compressez le ressort de la pédale d'accélérateur à l'aide du support pour insérer la tige de maintien dans les encoches de la base du pédalier.

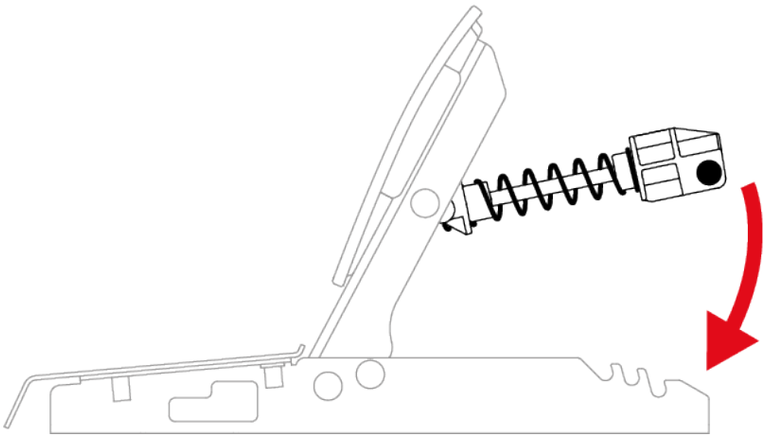

Pour affiner le réglage de la résistance de la pédale d'accélérateur, vous pouvez placer la tige de maintien du ressort dans différentes positions.

Pour plus d'information sur le réglage de la résistance de la pédale d'accélérateur, veuillez consulter la section **Réglages mécaniques du pédalier**.

Une vidéo de montage du pédalier est disponible ici :
https://support.thrustmaster.com/product/T598x/

Réglages mécaniques du pédalier

Ajuster la hauteur des pédales

Vous pouvez ajuster la hauteur de la pédale de frein et de la pédale d'accélérateur. Quatre positions sont possibles par pédale.

Pédale de frein :

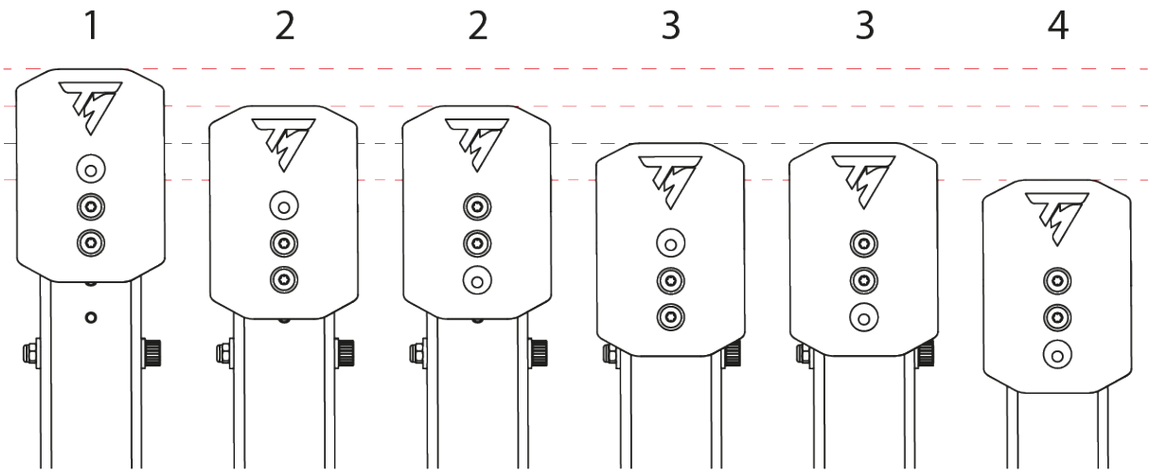

Pédale d'accélérateur :

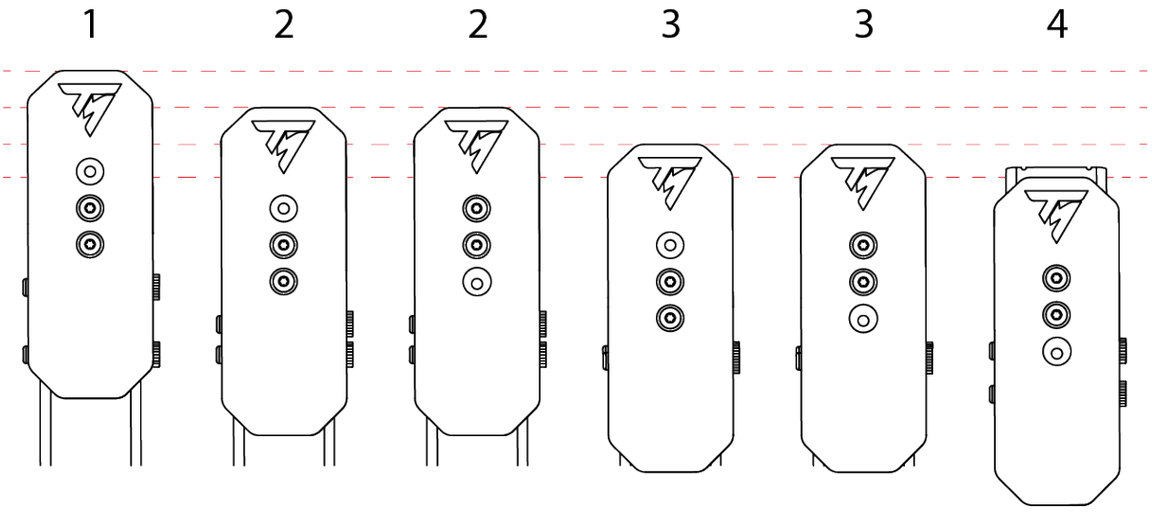

1. À l’aide de la clé Torx T20 fournie, desserrez les deux vis maintenant la tête de pédale.

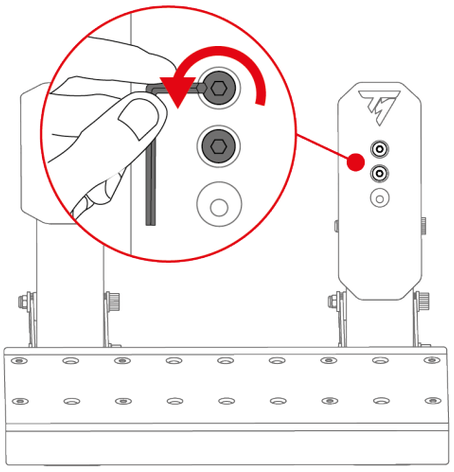

2. Choisissez la nouvelle position de la tête de pédale.

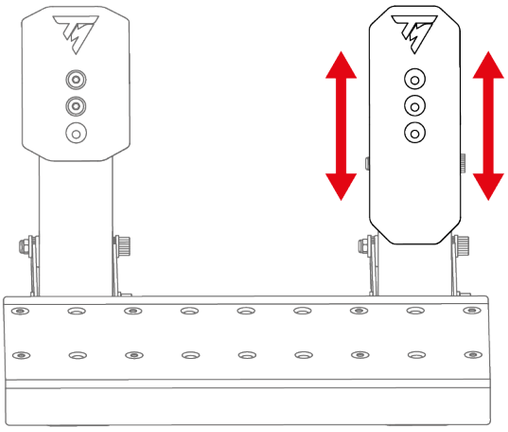

3. Resserrez les deux vis maintenant la tête de pédale.

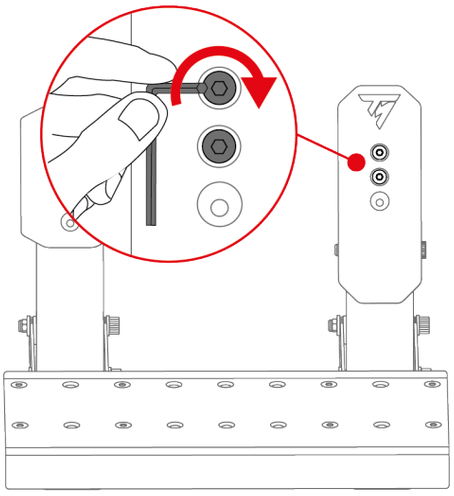

Modifier la résistance de la pédale de frein

Pour ajuster la résistance de la pédale de frein, deux ressorts sont fournis :

- ressort A1 (long, noir) : résistance faible ;
- ressort A2 (court, gris) : résistance forte.

Les trois encoches à l'arrière de la base du pédalier permettent d'affiner le réglage de la résistance.

Ressort A1			
Position	P1 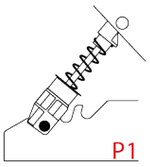	P2 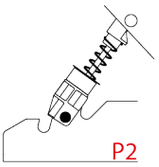	P3 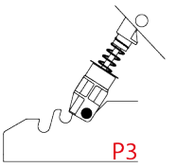
Résistance	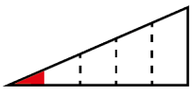	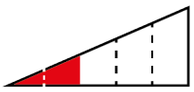	
Ressort A2			
Position	P1 –	P2 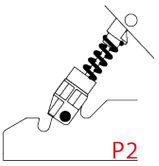	P3 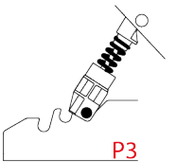
Résistance	–		

Le ressort A2 ne peut pas être utilisé en position P1.

1. Pour libérer la tige de maintien du ressort des encoches, compressez le ressort à l'aide du support.

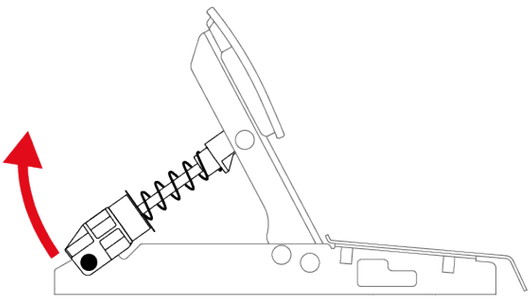

2. Retirez l'ensemble des pièces composant le ressort de la pédale.

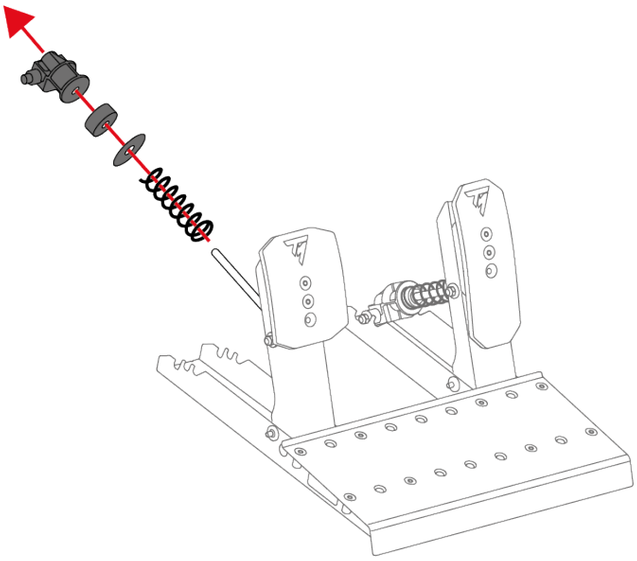

3. Insérez le nouveau ressort sur la tige métallique de la pédale.

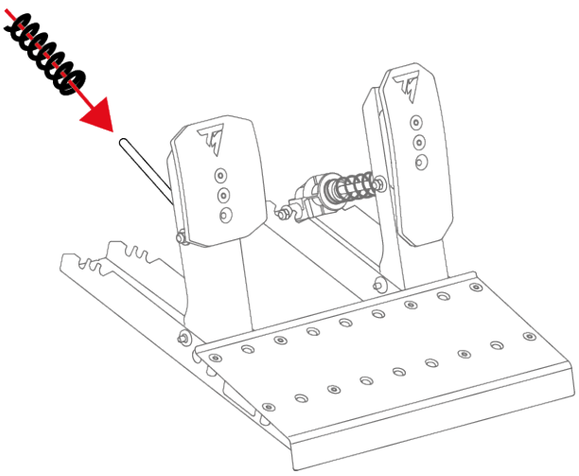

4. Insérez les autres pièces composant le ressort de la pédale de frein sur la tige métallique en suivant cet ordre : rondelle, tampon puis support.

   Sur le support, l'inscription UP doit être orientée vers le haut.

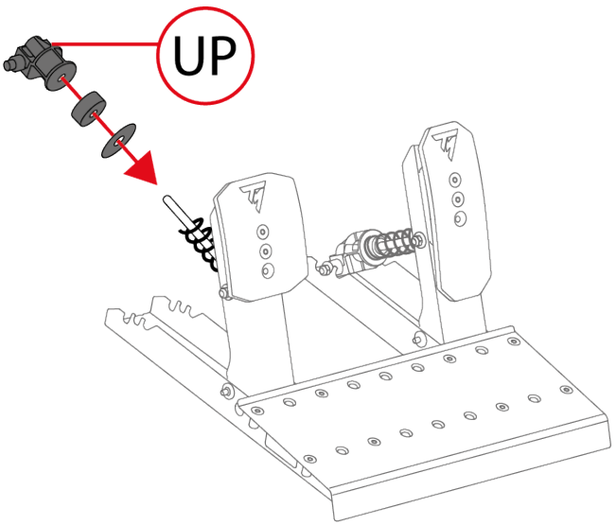

5. Pour insérer la tige de maintien du ressort dans les encoches (P1, P2 ou P3), compressez le ressort à l'aide du support.

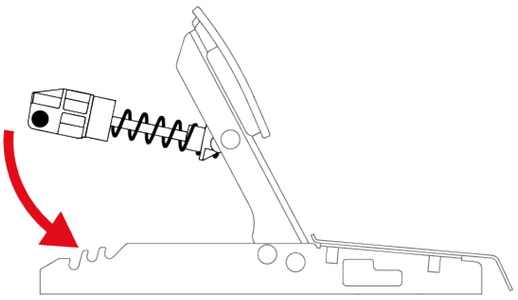

Afin d'éviter tout problème de calibration, il est conseillé de redémarrer la base du volant après avoir changé le ressort.

Modifier la résistance de la pédale d'accélérateur

Un seul ressort est fourni (ressort B1, très long, gris, résistance faible) pour la pédale d'accélérateur.

Les trois encoches à l'arrière de la base du pédalier permettent d'affiner le réglage de la résistance.

Ressort B1			
Position	P1 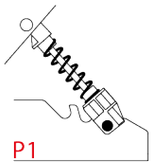	P2 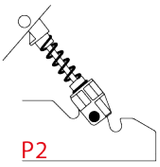	P3 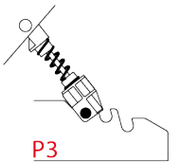
Résistance	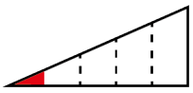	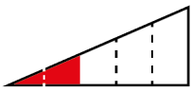	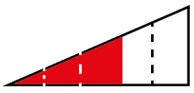

1. Pour libérer la tige de maintien du ressort des encoches, compressez le ressort à l’aide du support.

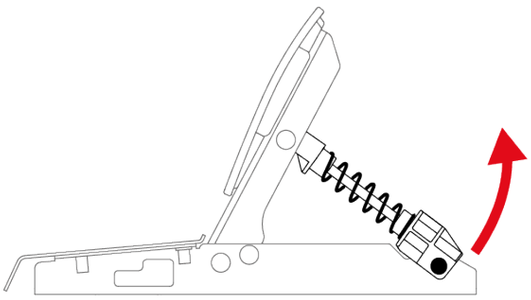

2. Pour insérer la tige de maintien du ressort dans les encoches (P1, P2 ou P3), compressez le ressort à l’aide du support.

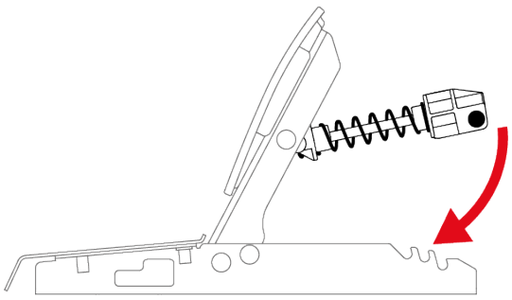

Afin d’éviter tout problème de calibration, il est conseillé de redémarrer la base du volant après avoir changé le ressort.

Supports anti-dérapants Carpet Grip

Les supports anti-dérapants Carpet Grip permettent d’éviter que le pédalier Raceline Pedals LTE glisse s’il est utilisé sur un tapis ou un sol recouvert de moquette.

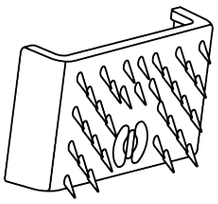

N’utilisez pas les supports anti-dérapants Carpet Grip sur un sol souple ou recouvert de parquet. Vous risqueriez d’abîmer le revêtement (rayures, griffures…).

Montage

Pour installer les supports anti-dérapants Carpet Grip, clipsez-les à l’arrière du pédalier.

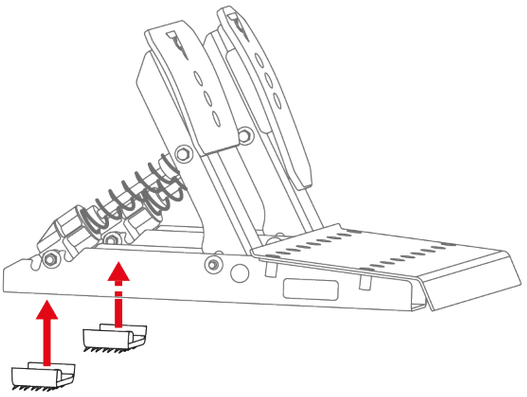

Pour que les supports soient efficaces, veuillez positionner les dents vers l’arrière du pédalier.

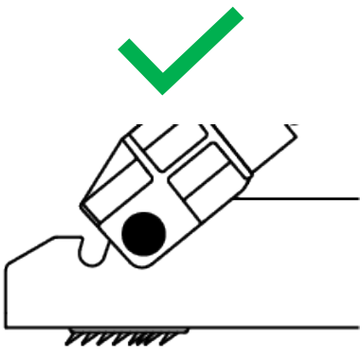

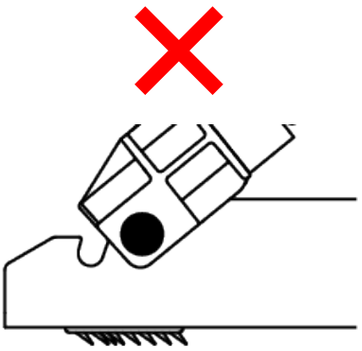

Démontage

Pour retirer les supports anti-dérapants Carpet Grip :

1. Libérez les ressorts des encoches.

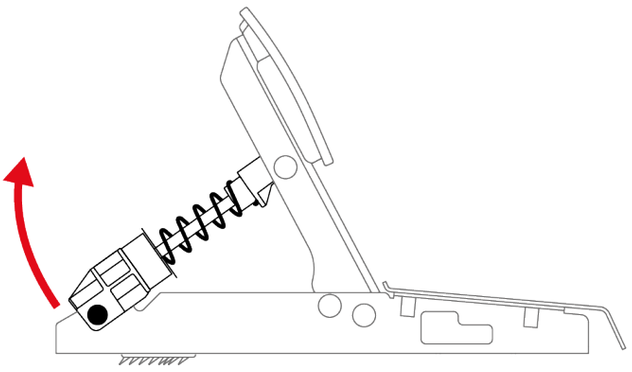

2. Appuyez sur le clip de chaque support anti-dérapant.

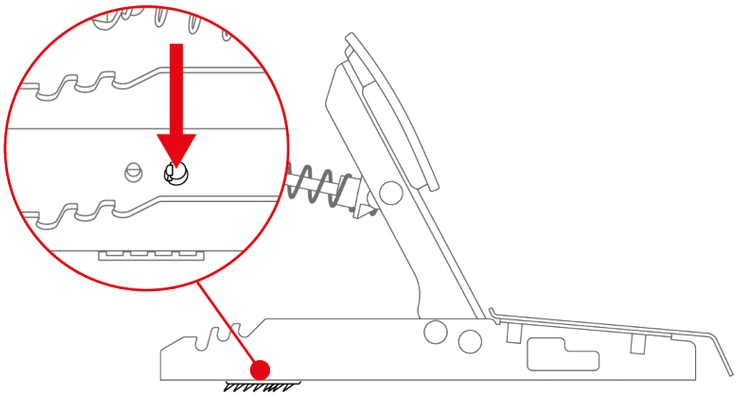

Ne tirez pas sur les côtés des supports anti-dérapants Carpet Grip pour les retirer. Vous risqueriez de casser les supports.

9. Installation

Sur consoles XBOX

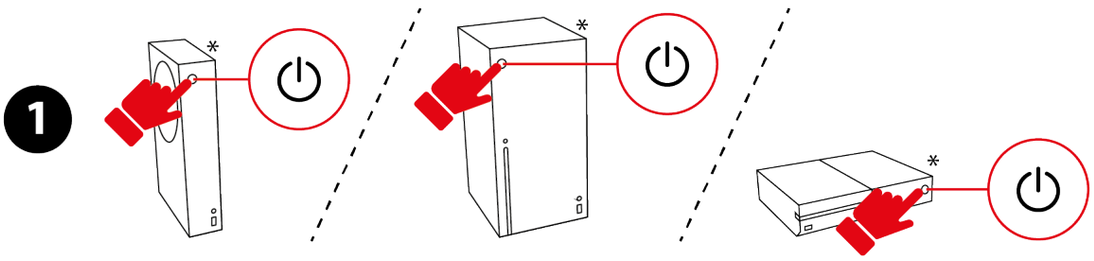

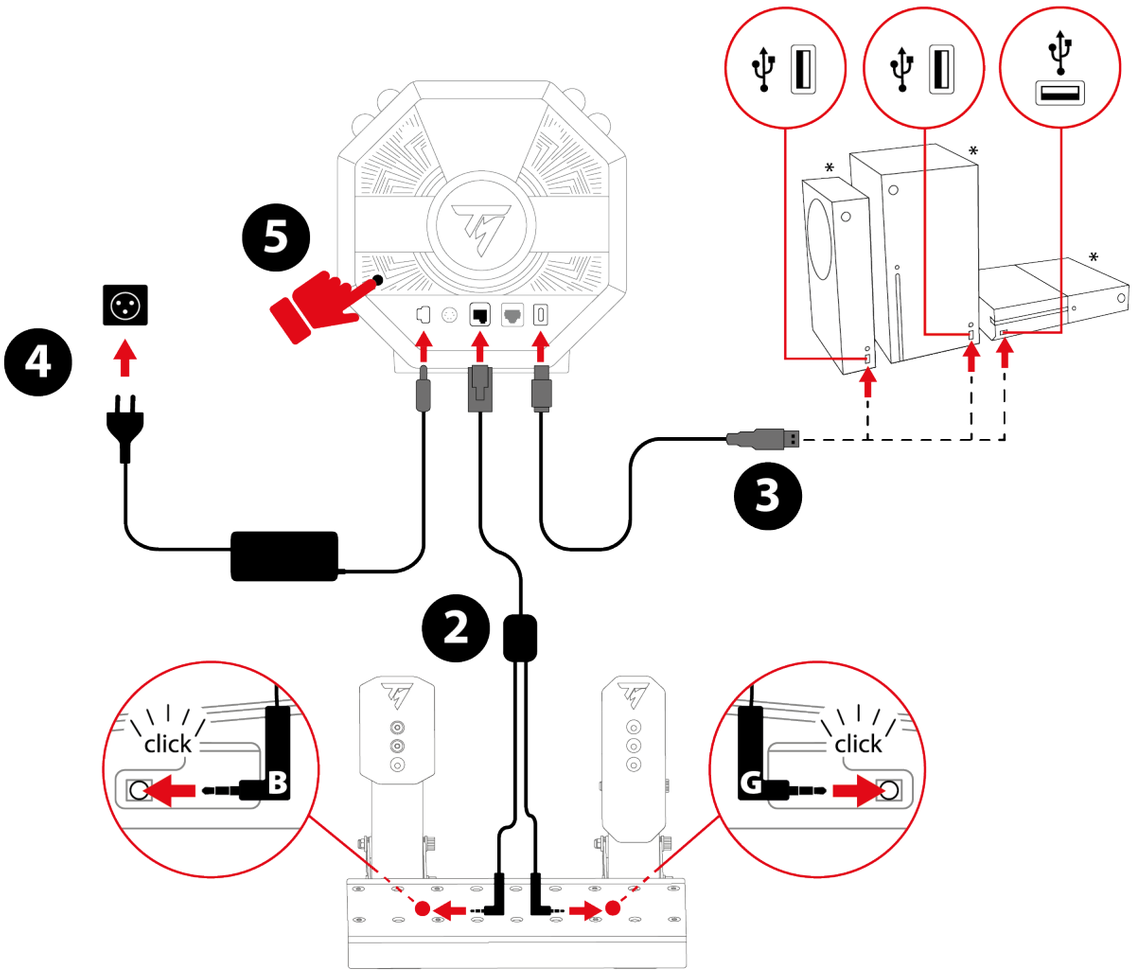

*non fourni

1. Allumez votre console XBOX.
2. Branchez le câble double Jack/RJ12 sur le connecteur RJ12 de la base et le pédalier Raceline Pedals LTE.

Le connecteur Jack avec le marquage B (Brake – frein) se branche sur la pédale de frein. Le connecteur Jack avec le marquage G (Gas – accélérateur) se branche sur la pédale d'accélérateur.

3. Branchez le câble USB-C – USB-A sur le port USB-C de la base et sur un port USB-A de la console XBOX.
4. Branchez l'adaptateur secteur sur la base et une prise de courant.
5. Appuyez sur le bouton Marche/Arrêt situé à l'arrière de la base.
6. Appuyez sur le bouton ⊗.

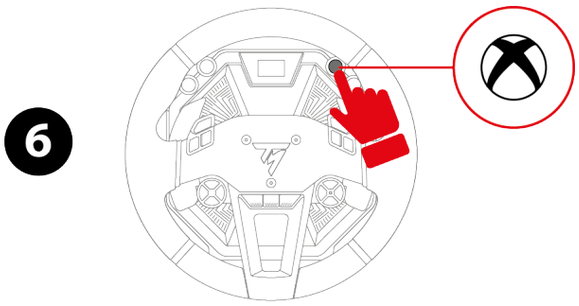

7. L’écran de la base s’allume.

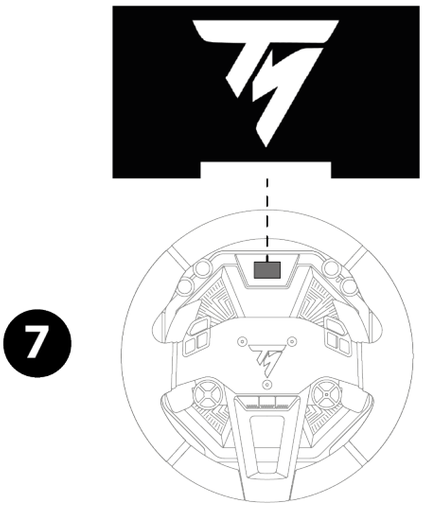

Lors de la phase d’autocalibration du volant, veillez à ne pas poser vos mains sur la roue.

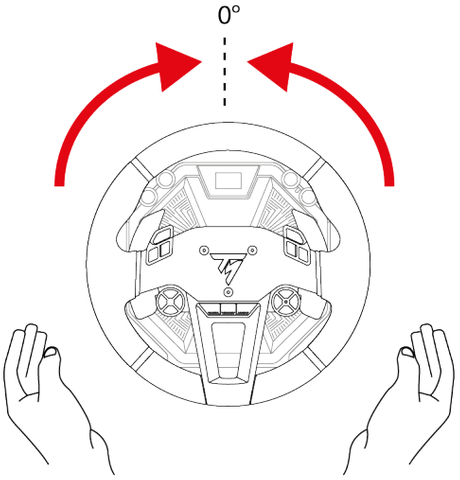

Vous êtes maintenant prêt à jouer !

- Sur consoles XBOX, vous avez le choix entre deux modes de compatibilité :
  - XBOX Native : mode par défaut, barre colorée blanche. Dans ce mode, le volant est reconnu dans les jeux sous le nom Thrustmaster T598.
  - XBOX Legacy : mode de rétrocompatibilité, barre colorée violette. Dans ce mode, le volant est reconnu dans les jeux sous le nom TS-XW Racer.
- La majorité des jeux sont fonctionnels dans le mode XBOX Native. Cependant, certains jeux, comme EA SPORTS™ F1® 23 / F1® 24 / F1® 25, sont uniquement fonctionnels dans le mode XBOX Legacy.
- En cas de problème de compatibilité ou de fonctionnalité constaté dans un jeu XBOX, sélectionnez le mode XBOX Legacy.

Sur PC

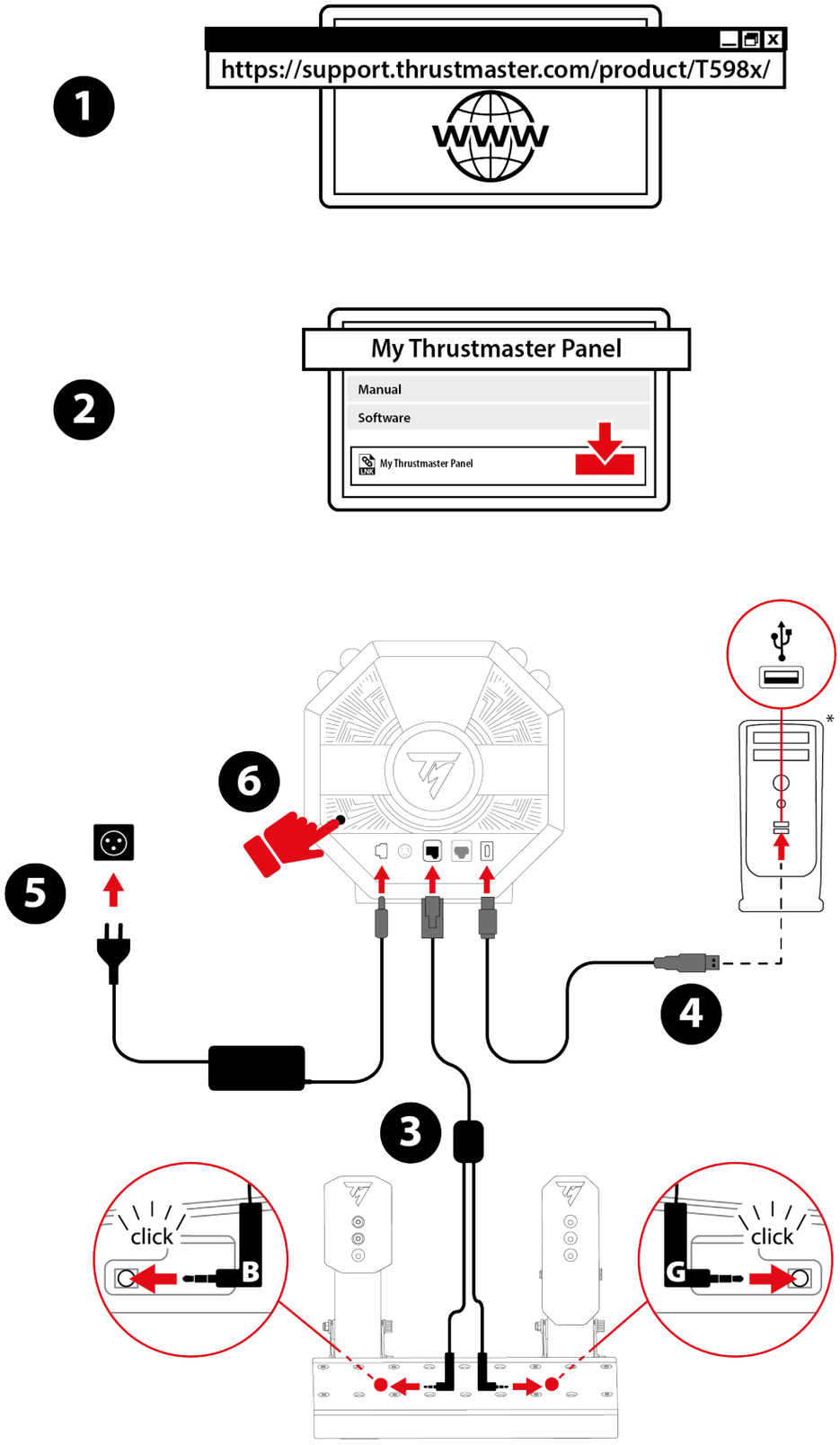

*non fourni

1. Allez sur :
   https://support.thrustmaster.com/product/T598x/
2. Téléchargez et installez le logiciel My Thrustmaster Panel, disponible dans la section **Logiciel**.
3. Une fois le logiciel My Thrustmaster Panel installé, branchez le câble double Jack/RJ12 sur le connecteur RJ12 de la base et le pédalier Raceline Pedals LTE.

Le connecteur Jack avec le marquage B (Brake – frein) se branche sur la pédale de frein. Le connecteur Jack avec le marquage G (Gas – accélérateur) se branche sur la pédale d'accélérateur.

4. Branchez le câble USB-C – USB-A sur le port USB-C de la base et sur un port USB-A du PC.
5. Branchez l'adaptateur secteur sur la base et une prise de courant.
6. Appuyez sur le bouton Marche/Arrêt situé à l'arrière de la base.

7. L’écran de la base s’allume.

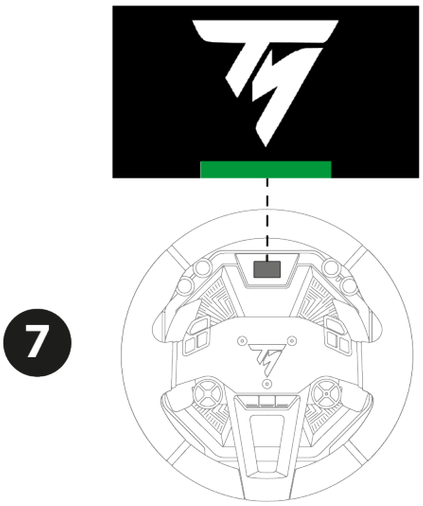

Pendant la phase d’autocalibration, veillez à ne pas poser vos mains sur la roue.

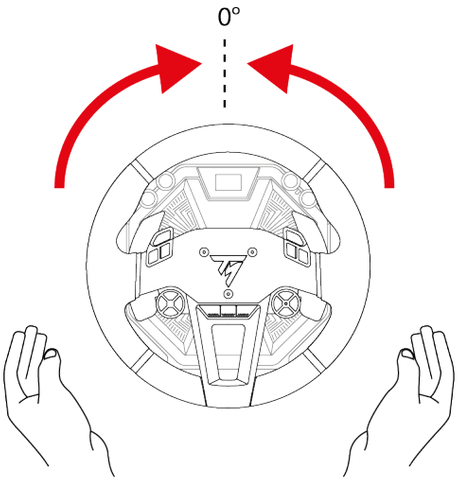

Vous êtes maintenant prêt à jouer !

Logiciel My Thrustmaster Panel

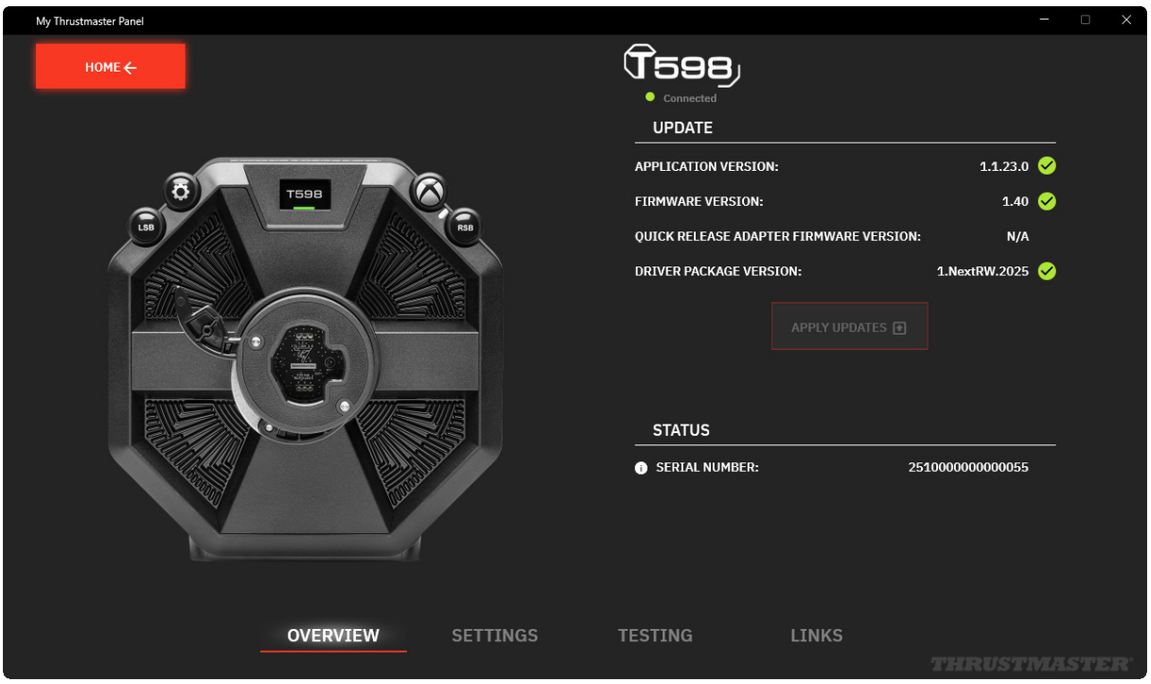

Le logiciel My Thrustmaster Panel permet de :

- visualiser le numéro de série (SERIAL NUMBER) de votre base ;
- visualiser la version du pilote (DRIVER) installé sur votre PC ;
- visualiser la version du firmware (FIRMWARE) installé sur votre base ;
- visualiser la version du firmware (FIRMWARE) installé sur la roue connectée à votre base ;
- mettre à jour la version du firmware (FIRMWARE) de votre base ;
- tester l’ensemble des boutons de la roue connectée à votre base ;
- tester l’ensemble des axes du pédalier connecté à votre base ;
- redéfinir la position centrale de la roue via le bouton SET CENTER (uniquement lorsque cela est nécessaire).

Mise à jour du firmware

La version du firmware de votre base apparaît sur la page Overview (Aperçu) du logiciel My Thrustmaster Panel.

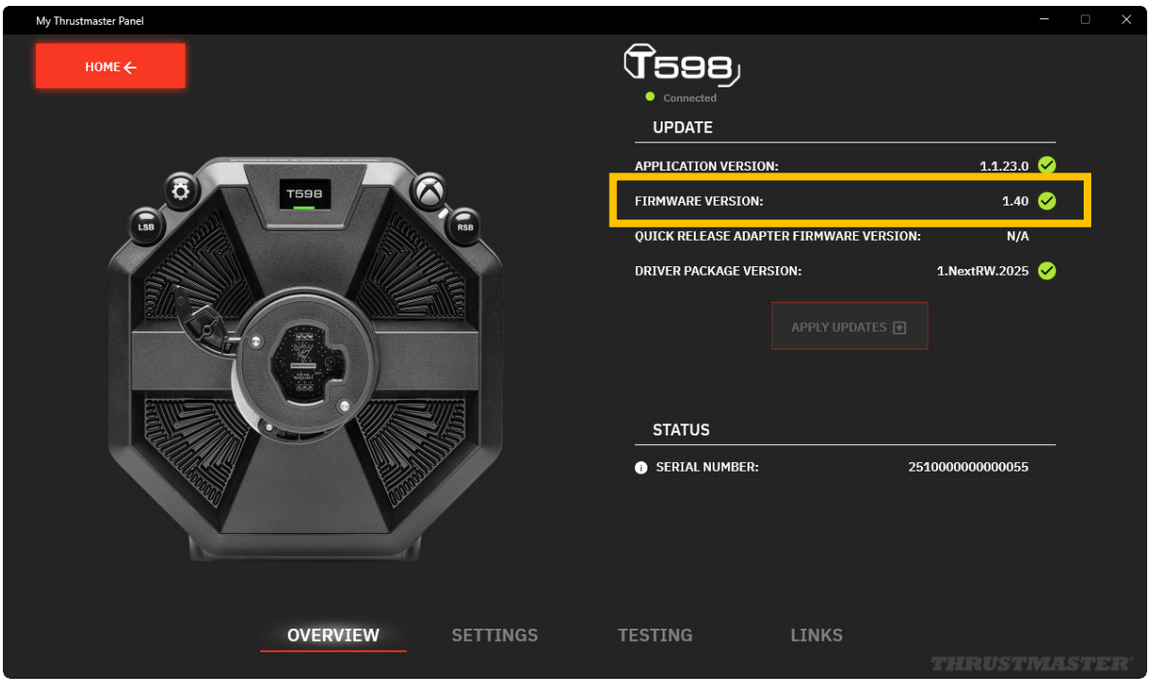

Lorsqu’une mise à jour est nécessaire :

– Sur la page Home (Accueil), un bandeau NEW UPDATE AVAILABLE! (NOUVELLE MISE À JOUR DISPONIBLE !) apparaît sur l’icône de la base.

  Ce message peut également signifier qu’un nouveau package de pilote (Driver package) est disponible.

– Sur la page Overview (Aperçu), un point d’exclamation rouge apparaît à côté de la version du firmware.

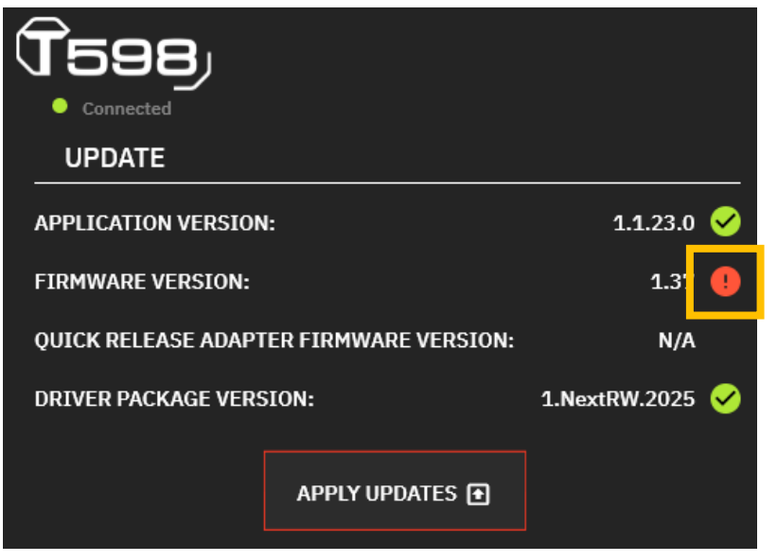

Pour mettre à jour le firmware de la base :

1. Dans My Thrustmaster Panel, sur la page Overview (Aperçu), cliquez sur APPLY UPDATES (APPLIQUER LES MISES À JOUR).

2. Éteignez la base en appuyant sur le bouton Marche/Arrêt situé à l'arrière de la base (position relâchée).

   Dans My Thrustmaster Panel, cliquez sur NEXT (SUIVANT).

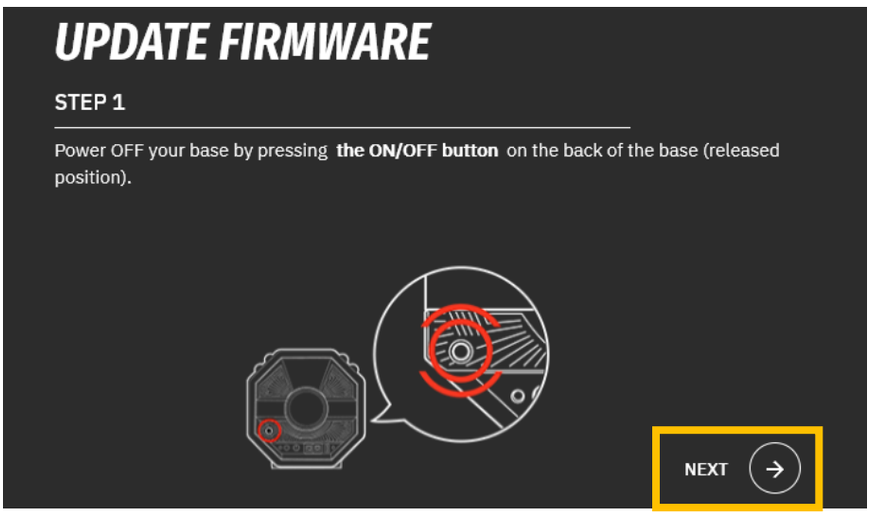

3. Maintenez appuyés les boutons LSB et ⚙ (Paramètres - Settings) puis allumez la base en appuyant sur le bouton Marche/Arrêt situé à l'arrière de la base (position enfoncée).

   Dans My Thrustmaster Panel, cliquez sur NEXT (SUIVANT).

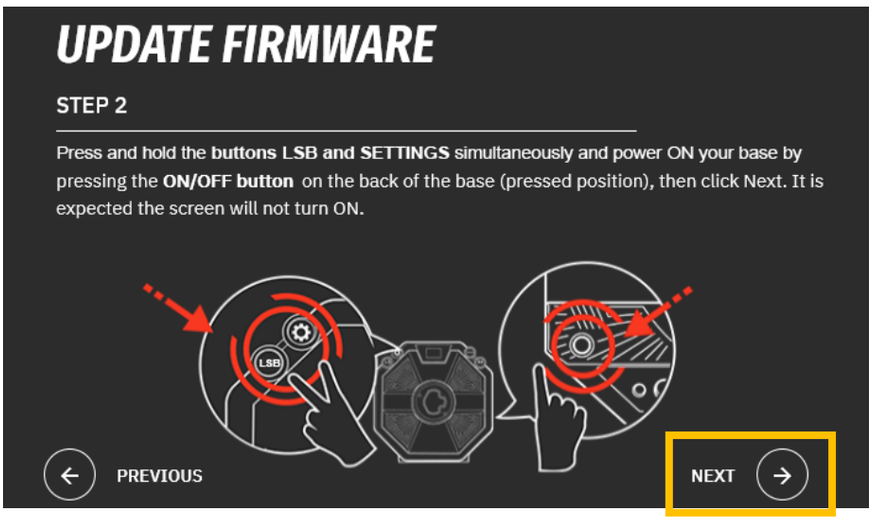

4. Relâchez les boutons LSB et ⚙ (Paramètres - Settings). Le mode Boot est correctement activé si l'écran de la base est éteint.

   Dans My Thrustmaster Panel, cliquez sur DONE (TERMINÉ) pour lancer la mise à jour du firmware.

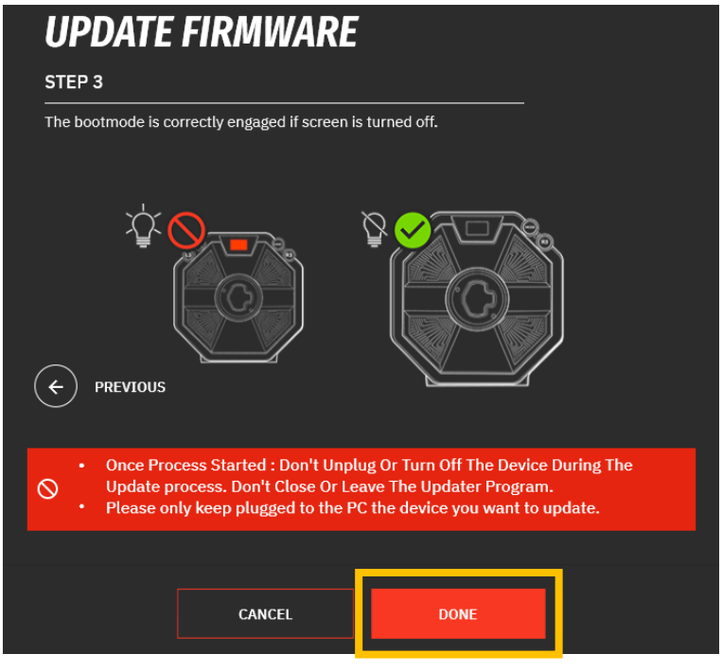

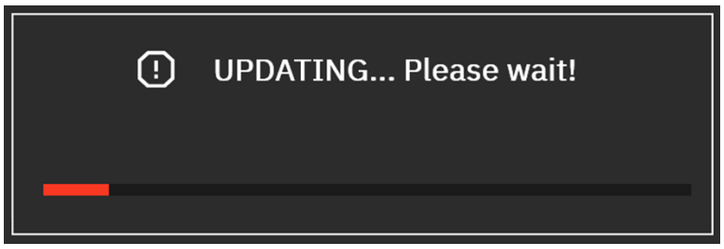

Une fois que la mise à jour a commencé, ne débranchez pas et n'éteignez pas la base. Ne fermez pas et ne quittez pas le logiciel My Thrustmaster Panel.

5. Une fois la mise à jour terminée, éteignez la base en appuyant sur le bouton Marche/Arrêt puis rallumez-la.

   Le firmware de votre base est désormais à jour.

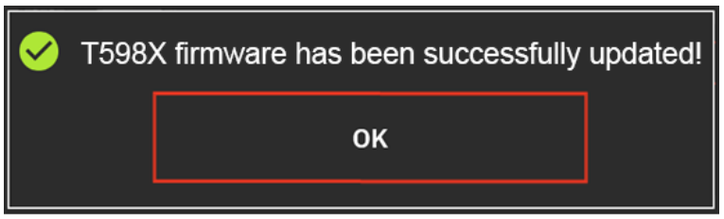

6. Le logiciel My Thrustmaster Panel redémarre.

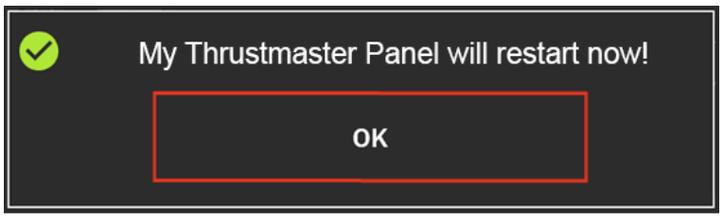

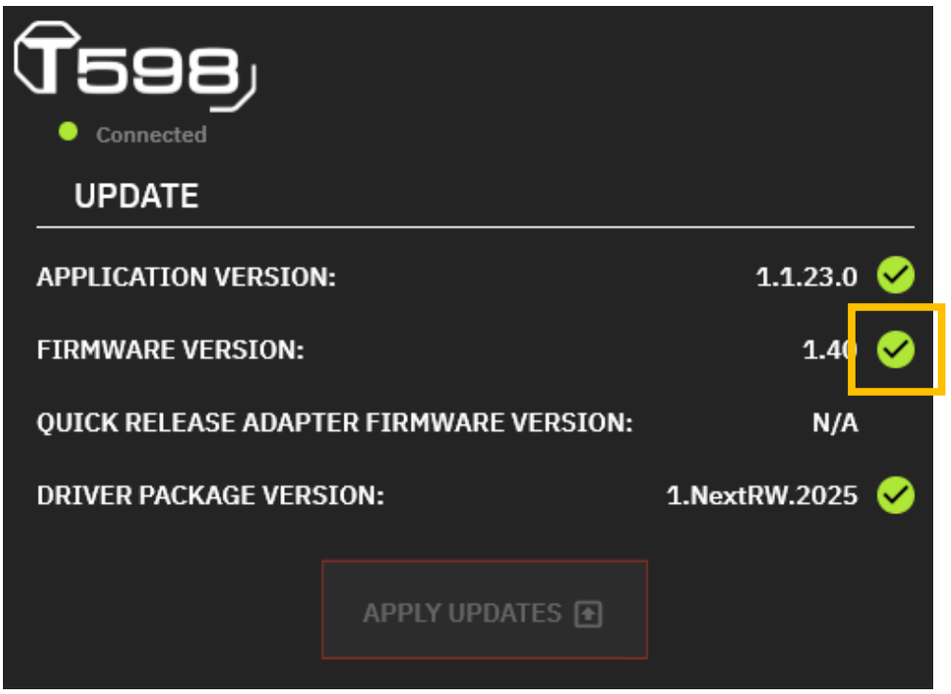
T598
Connected
UPDATE
APPLICATION VERSION:
1.1.23.0
FIRMWARE VERSION:
1.40
QUICK RELEASE ADAPTER FIRMWARE VERSION:
N/A
DRIVER PACKAGE VERSION:
1.NextRW.2025
APPLY UPDATES

Calibrage automatique du volant et des pédales

La roue du volant s’autocalibre de manière automatique une fois le volant relié au secteur, allumé via le bouton Marche/Arrêt et le connecteur USB connecté à la console XBOX ou au PC.

Cette opération entraîne un recentrage automatique du volant.

Lors des phases d’autocalibration du volant, ne touchez jamais au volant. Cela risquerait de fausser la calibration ou de vous blesser.

Lorsque la console ou le PC est allumé, ne débranchez jamais le pédalier de la base ou ne le branchez jamais à la base, afin de ne pas fausser la calibration.

Le pédalier doit toujours être branché avant de relier le volant à la console ou au PC.

Une fois le volant autocalibré et le jeu lancé, les pédales se calibrent automatiquement après quelques pressions.

Lorsque vous allumez votre console ou votre PC, lancez un jeu ou installez une roue sur la base quand celle-ci est allumée, ou lors des phases d'autocalibration du volant, n'appuyez jamais sur les pédales. Cela risquerait de fausser la calibration.

Si votre volant et vos pédales ne fonctionnent pas correctement ou semblent mal calibrés : éteignez votre console ou votre PC, déconnectez entièrement votre volant, reconnectez tous les câbles (avec le câble d'alimentation secteur et le pédalier), redémarrez et relancez votre jeu.

10. Mapping pour consoles XBOX

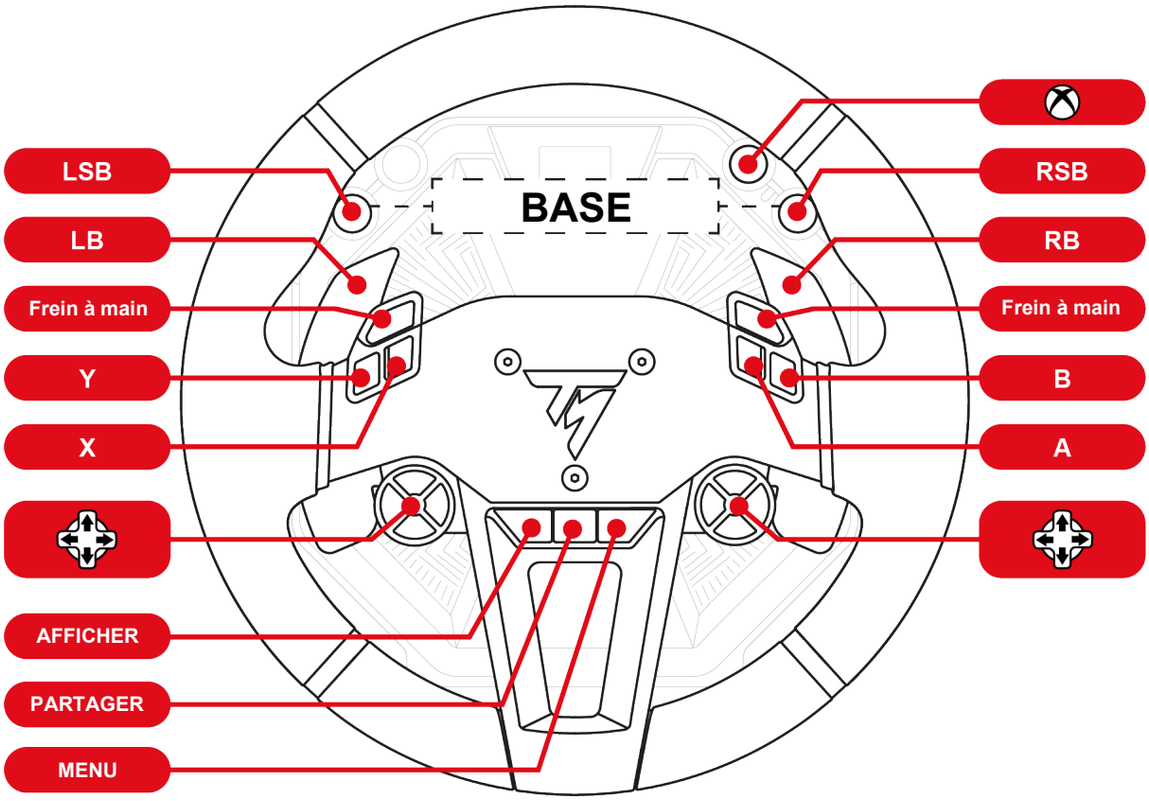

- Sur consoles XBOX, dans le mode XBOX Native, le volant est reconnu dans les jeux sous le nom **Thrustmaster T598**.
- Sur consoles XBOX, dans le mode XBOX Legacy, le volant est reconnu dans les jeux sous le nom **TS-XW Racer**.
- La LED de la roue *SportCar Steering Wheel* n'est pas fonctionnelle en raison des restrictions du protocole de la console.
- Certaines fonctionnalités (encodeurs, nombre de boutons) sont limitées par le protocole de la console.

11. Mapping pour PC

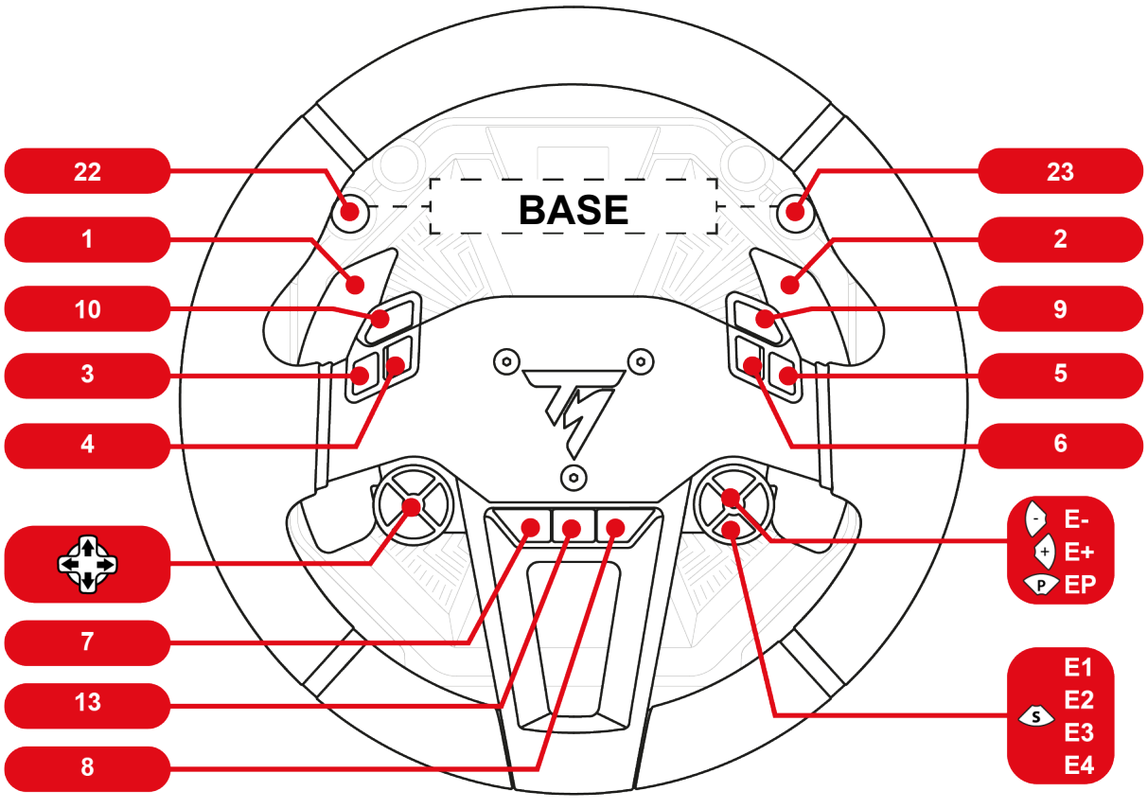

Sur PC, dans le Panneau de configuration et dans les jeux, le volant est reconnu sous le nom **Thrustmaster Advanced Mode Racer**.

Utilisation des encodeurs

Pour choisir l'encodeur actif, appuyez sur le sélecteur d'encodeur **S**.

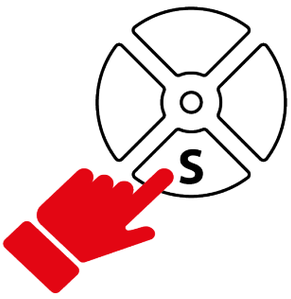

La LED située au-dessus du sélecteur indique l'encodeur actif.

Les fonctions et la couleur de la LED associées aux encodeurs sont les suivantes :

E1	E2	E3	E4
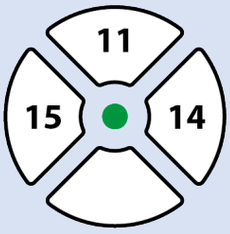	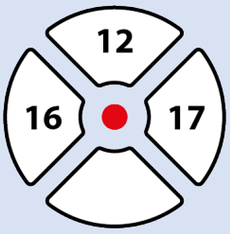	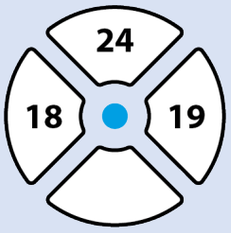	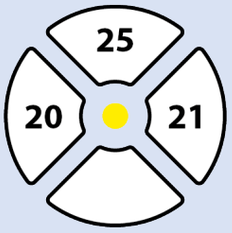

Les encodeurs E1, E2, E3, E4 fonctionnent dans les jeux compatibles avec les encodeurs Thrustmaster. La liste des jeux compatibles est disponible ici : **https://support.thrustmaster.com/product/T598x/** (dans la section **Paramètres de jeux**). Cette liste est régulièrement mise à jour.

12. Fonctionnement de l’écran

L’écran de la base permet de :

- **Accéder aux sous-menus Réglages ou Télémétrie** ;
- **Modifier les réglages de la roue, de la base et du pédalier et la luminosité de l’écran** ;
- **Sélectionner les informations de télémétrie à afficher.**

Si aucune roue n’est installée sur la base ou si la roue est mal installée, l’écran suivant apparaît :

Veuillez installer une roue sur la base ou désinstaller puis réinstaller la roue sur la base.

Accès au sous-menu Réglages ou Télémétrie

Par mesure de sécurité et pour éviter tout risque de blessure, nous vous conseillons de mettre le jeu en pause **avant** d'appuyer sur le bouton ⚙ (Paramètres - Settings).

Pour afficher l’écran de sélection du sous-menu Réglages ou Télémétrie :

1. Appuyez sur le bouton ⚙ (Paramètres - Settings).

   L’écran suivant apparaît :

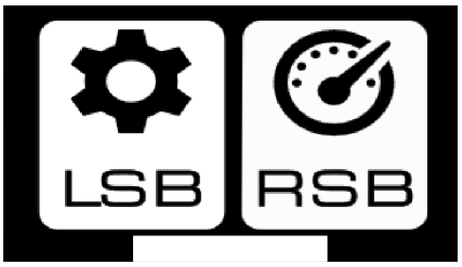

2. Pour sélectionner le sous-menu **Réglages**, appuyez sur le bouton LSB.

   L’écran suivant apparaît :

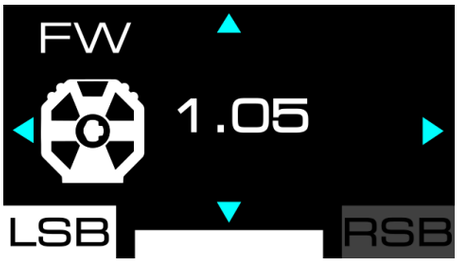

   Pour sélectionner le sous-menu **Télémétrie**, appuyez sur le bouton RSB.

   L’écran suivant apparaît :

Sous-menu Réglages

Le sous-menu Réglages permet d'afficher des informations sur la base, la roue et le pédalier et de modifier leurs réglages.

Pour accéder au sous-menu Réglages, appuyez sur le bouton ⚙ (Paramètres - Settings), puis sur le bouton LSB.

L'écran se présente ainsi :

❶ Accessoire concerné : base, volant ou pédalier

❷ Sous-menu Réglages sélectionné

❸ Nom du paramètre sélectionné et sa valeur

❹ Déplacements possibles dans le sous-menu

Pour naviguer dans le sous-menu Réglages :

– utilisez les boutons directionnels .

Pour modifier la valeur d’un paramètre :

– utilisez les boutons directionnels .

Pour valider la valeur d’un paramètre et sortir du sous-menu Réglages :

– appuyez sur le bouton (Paramètres - Settings).

  L’écran affichera les informations de télémétrie (écran GEAR par défaut).

Réglage de la luminosité

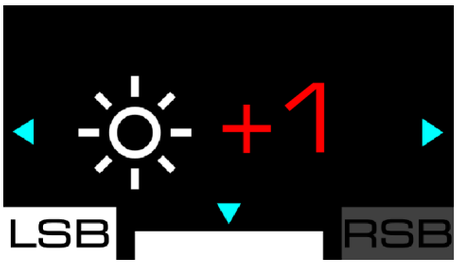

Cet écran permet de modifier la luminosité de l’écran. Trois réglages sont possibles : - 1 ; 0 (par défaut) ; + 1.

Paramètres de la base

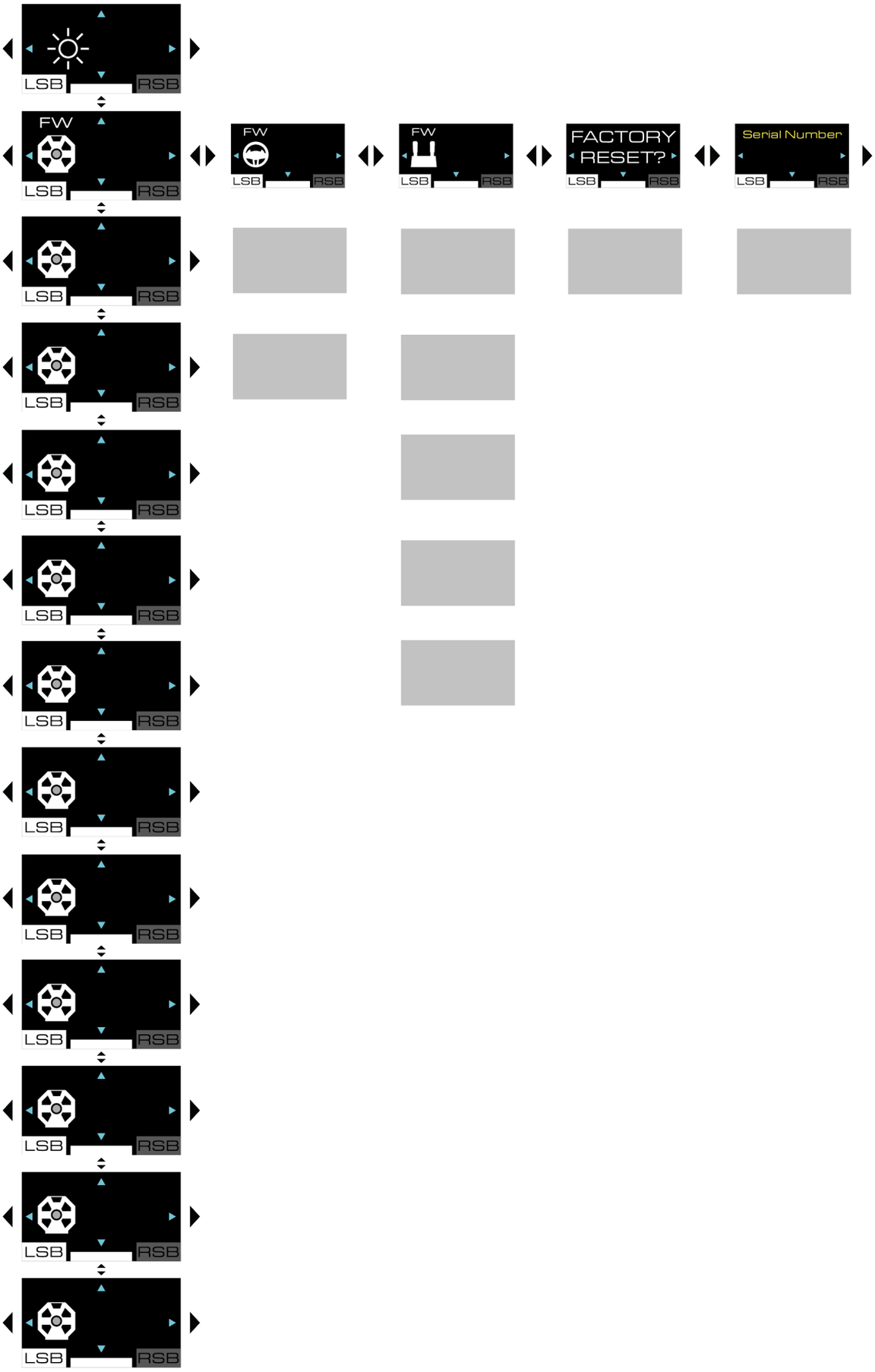

Firmware de la base

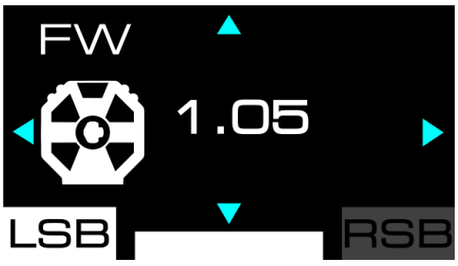

Cet écran indique la version du firmware de la base.

Compatibility (compatibilité)

Cet écran permet de modifier le mode compatibilité de la base sur consoles XBOX. Vous avez le choix entre le mode XBOX Native (mode natif, barre colorée blanche) ou le mode XBOX Legacy (rétrocompatibilité, barre colorée violette).

- Sur consoles XBOX, pour savoir si votre jeu est compatible avec le mode XBOX Native ou XBOX Legacy, allez sur : **https://support.thrustmaster.com/product/T598x/** Dans la section **Paramètres de jeux**, sélectionnez XBOX Games list.
- Sur consoles XBOX, dans le mode XBOX Native, le volant est reconnu dans les jeux sous le nom **Thrustmaster T598**.
- Sur consoles XBOX, dans le mode XBOX Legacy, le volant est reconnu dans les jeux sous le nom **TS-XW Racer**.

Pour modifier le mode de compatibilité :

1. Utilisez les boutons directionnels pour sélectionner le mode XBOX Native ou XBOX Legacy.
2. Appuyez sur le bouton (Paramètres - Settings) pour appliquer le nouveau mode. Votre sélection est sauvegardée dans la mémoire interne de la base.
3. L'écran suivant apparaît :

4. Veuillez redémarrer votre console XBOX.
5. L'écran suivant apparaît :

6. Le volant redémarre et effectue une autocalibration. Veillez à ne pas poser vos mains sur la roue.

Profils de retour de force

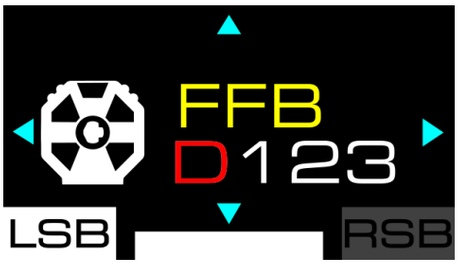

Cet écran permet de sélectionner le profil de retour de force. Vous avez le choix entre quatre profils pré-enregistrés, allant du retour de force le moins agressif au plus agressif : FFB D (par défaut) *;* FFB 1 ; FFB 2 ; FFB 3.

Les réglages pré-enregistrés sont :

	FFB D	FFB 1	FFB 2	FFB 3
Master gain	50 %	75 %	100 %	100 %
Mode	S	P	P	E
Inertia	OFF	OFF	OFF	OFF
Friction	MID	MID	LOW	OFF
Boost low	0	0	0	0
Boost high	0	0	0	0
Speed	MID	HIGH	HIGH	EXT
Wheel damper	20 %	10 %	0 %	0 %
Game damper	LOW	LOW	LOW	LOW
Spring	0 %	0 %	0 %	0 %
Gear jolt	OFF	OFF	OFF	OFF
Engine roar	OFF	OFF	OFF	OFF
End stop	HIGH	HIGH	HIGH	HIGH

Vous pouvez modifier les profils FFB 1, FFB 2 et FFB 3 en ajustant les paramètres de la base. Les profils sont sauvegardés dans la mémoire interne de la base.

Pour restaurer les réglages pré-enregistrés des profils FFB 1, FFB 2 et FFB 3, veuillez utiliser l'écran **Factory reset**.

Vous ne pouvez pas modifier le profil FFB D.

Le profil sélectionné est indiqué en haut à gauche de l'écran lorsque vous naviguez dans les paramètres de la base.

Suivant le profil de retour de force sélectionné et les réglages définis, la base peut générer un sifflement. Ceci est normal et lié à la combinaison de plusieurs paramètres visant à accroitre la réactivité du moteur. Plus la réactivité est élevée, plus le sifflement est important. Ce sifflement est caractéristique des véhicules de compétition utilisant un moteur électrique et de leur paramétrage.

Master gain (retour de force global)

Cet écran permet d'ajuster la puissance globale des effets de retour de force (master gain). Cette valeur varie de 0 % à 100 %, par incréments de 5.

Mode (mode)

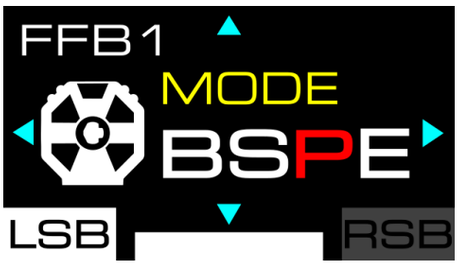

Cet écran permet de sélectionner le mode de conduite et modifier la réactivité du retour de force. Vous avez le choix entre quatre modes, allant du moins réactif au plus réactif :

- B – Beginner (débutant) ;
- S – Sport (sport) ;
- P – Performance (performance) ;
- E – Extreme (extrême).

Inertia (inertie)

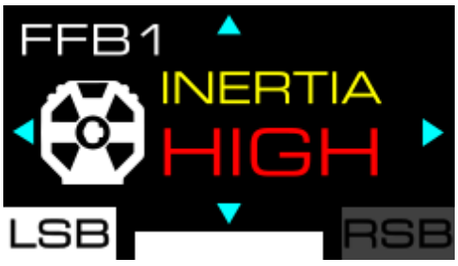

Cet écran permet d'ajuster l'inertie du volant. Vous avez le choix entre quatre réglages, allant d'aucune inertie à une inertie extrêmement élevée (OFF, MID, HIGH, EXT), permettant plus ou moins de maîtrise du volant en fonction du jeu auquel vous jouez et du véhicule utilisé.

Ce réglage moteur augmente l'inertie du volant proportionnellement à la vitesse du véhicule. Plus le véhicule va vite, plus l'inertie augmente.

Une inertie forte augmente la force nécessaire pour tourner le volant (celui-ci se retrouve alors ralenti), limitant ainsi les oscillations en ligne droite lors de l'utilisation de véhicules très puissants.

Ce paramètre est accessible **uniquement sur PC**.

L’effet Inertia (inertie) est fonctionnel uniquement dans les jeux prenant en charge l’affichage de la vitesse du véhicule sur l’écran de la base.

La liste des jeux compatibles est disponible ici : **https://support.thrustmaster.com/product/T598x/**.

Dans la section **Paramètres de jeux**, sélectionnez List of games compatible with the T598 INERTIA option.

Friction (friction)

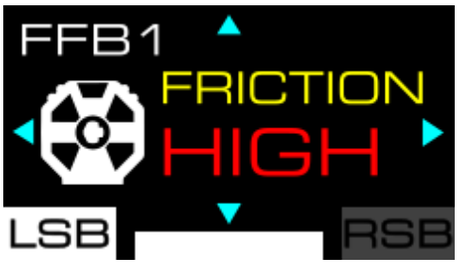

Cet écran permet d'ajuster la friction du moteur lorsque la roue tourne lentement ou est immobile. Vous avez le choix entre quatre réglages, allant d'aucune résistance à une résistance très élevée : OFF ; LOW ; MID ; HIGH.

- Ce paramètre est accessible **uniquement sur PC**.
- Ce paramètre peut permettre d'éviter les mouvements d'oscillation.

Boost low (effets légers à moyens)

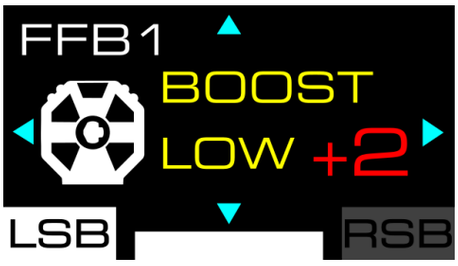

Cet écran permet d'ajuster les effets de retour de force légers à moyens (vibreurs sur le bord de la piste, grain de la route…). Vous avez le choix entre cinq réglages : - 2 ; - 1 ; 0 ; + 1 ; + 2.

Boost high (effets moyens à élevés)

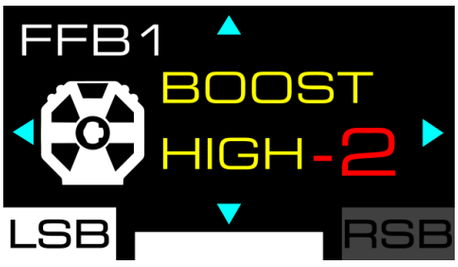

Cet écran permet d'ajuster les effets de retour de force moyens à élevés (chocs avec un autre véhicule ou un mur…). Vous avez le choix entre cinq réglages : - 2 ; - 1 ; 0 ; + 1 ; + 2.

Speed (vitesse)

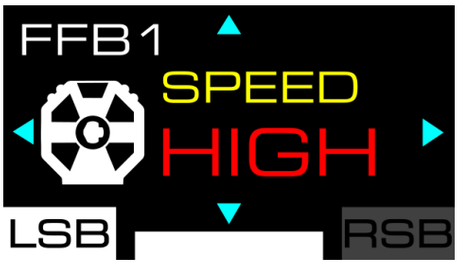

Cet écran permet de modifier la vitesse de rotation du moteur (par exemple : lorsque vous lâchez la roue et qu'elle continue de tourner). Vous avez le choix entre quatre réglages, allant d'une vitesse de rotation lente à très rapide : LOW ; MID ; HIGH ; EXT.

Il s'agit d'un réglage de sécurité car le moteur est très rapide.

Wheel damper (force d’amortissement de la roue)

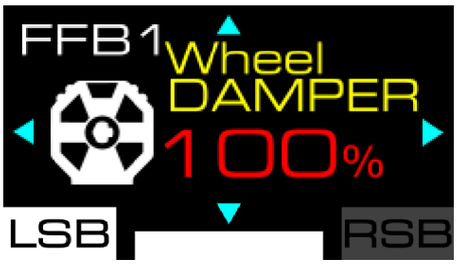

Cet écran permet de régler la force d’amortissement (*damper)* du retour de force. Cette valeur varie de 0 % à 100 %, par incréments de 10.

Réduire la force d’amortissement augmente, améliore et optimise le ressenti global du retour de force. Privilégiez une force d’amortissement faible.

Game damper (force d’amortissement du jeu)

Cet écran permet de régler la force d’amortissement (*damper*) du retour de force appliquée par le jeu. Vous avez le choix entre quatre réglages, allant d’une force d’amortissement faible à extrêmement élevée : LOW ; MID ; HIGH ; EXT.

Le gain agit comme un multiplicateur sur l'entrée de la force d’amortissement du jeu, augmentant ou diminuant le niveau d’amortissement appliqué au volant par le jeu.

Réduire la force d’amortissement augmente, améliore et optimise le ressenti global du retour de force. Privilégiez une force d’amortissement faible.

Spring (ressort)

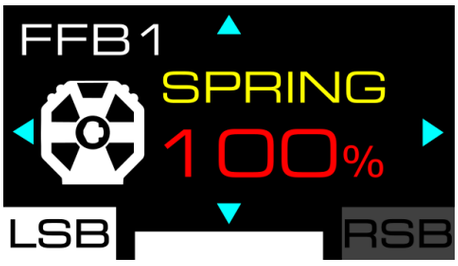

Cet écran permet de régler la force de ressort ou *spring* (retour en position centrale de la roue en l'absence de retour de force). Par défaut, la valeur du ressort est de 0 %. Cette valeur varie de 0 % à 100 %, par incréments de 10.

Modifiez la valeur du ressort uniquement dans les jeux ne prenant pas en charge le retour de force.

Dans certains jeux, y compris ceux prenant en charge le retour de force, la valeur du ressort est automatiquement ajustée par le jeu. Ceci n'affecte pas la qualité des effets de retour de force.

Gear jolt (secousse du passage de vitesses)

Cet écran permet de modifier le niveau de la secousse ressentie lors du passage d'une vitesse. Vous avez le choix entre quatre réglages, allant d'aucun ressenti à un ressenti fort : OFF (par défaut) ; LOW ; MID ; HIGH.

- Ce paramètre est accessible **uniquement sur PC**.
- L'effet Gear jolt (secousse du passage de vitesses) est fonctionnel uniquement dans les jeux PC compatibles avec le SDK de télémétrie Thrustmaster (donc uniquement dans les jeux où les informations de télémétrie s'affichent sur l'écran de la base).
  La liste des jeux compatibles est disponible ici : **https://support.thrustmaster.com/product/T598x/** (dans la section **Paramètres de jeux**). Cette liste est régulièrement mise à jour.

Engine roar (vibrations liées au régime moteur)

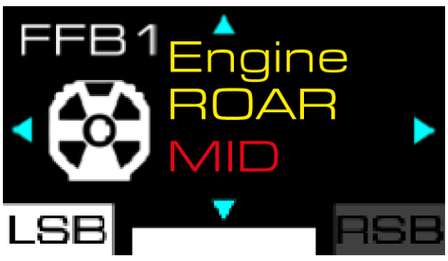

Cet écran permet d'ajuster le niveau de vibrations ressenties dans la roue en fonction de la vitesse du véhicule et du régime moteur. Vous avez le choix entre quatre réglages, allant d'aucun ressenti à un ressenti fort : OFF (par défaut) ; LOW ; MID ; HIGH.

Réglage	Vitesse du véhicule	Effet
OFF	-	Désactivé
	-	Désactivé
LOW	< 200 km/h	Léger
	> 200 km/h	Désactivé
MID	< 300 km/h	Moyen
	> 300 km/h	Désactivé
HIGH	< 400 km/h	Fort
	> 400 km/h	Désactivé

Dans certains jeux (*F1*, *Le Mans® Ultimate*, *Forza Horizon 5…*), lorsque vous mettez la course en pause, la télémétrie ne se coupe pas et l'effet Engine roar continue de fonctionner. Cet effet est uniquement interrompu lorsque vous quittez complètement la course.

Vous pouvez facilement vérifier que la télémétrie n'est pas coupée : les informations de télémétrie SPEED ou RPM sont toujours affichées sur l'écran de la base du volant.

- Ce paramètre est accessible **uniquement sur PC**.
- L'effet Engine roar (vibrations liées au régime moteur) est fonctionnel uniquement dans les jeux PC compatibles avec le SDK de télémétrie Thrustmaster (donc uniquement dans les jeux où les informations de télémétrie s'affichent sur l'écran de la base).

  La liste des jeux compatibles est disponible ici : **https://support.thrustmaster.com/product/T598x/** (dans la section **Paramètres de jeux**). Cette liste est régulièrement mise à jour.

End stop (butée virtuelle)

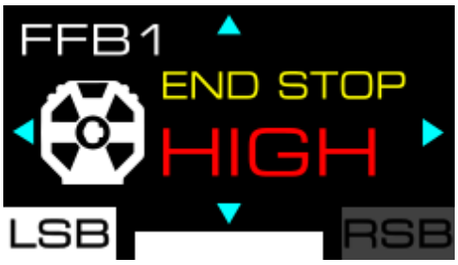

Cet écran permet de modifier la force de la butée virtuelle (amorti de la butée). Vous avez le choix entre trois réglages, allant d'une force faible à importante : LOW ; MID ; HIGH (par défaut).

Paramètres de la roue

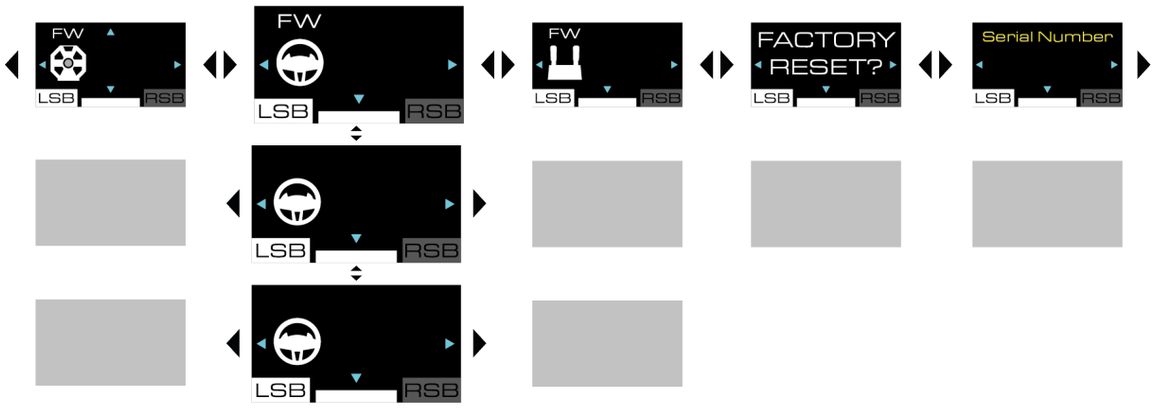

Firmware de la roue

Cet écran indique la version du firmware de la roue ou affiche UPDATE REQUEST (DEMANDE DE MISE À JOUR) si le firmware de la roue n'est pas à jour.

Pour effectuer la mise à jour :

1. Allez sur **https://support.thrustmaster.com/product/T598x/**
2. Téléchargez et installez le logiciel My Thrustmaster Panel disponible dans la section **Logiciel**, puis suivez les instructions.

La version du firmware s'affiche uniquement lorsqu'une roue est installée sur la base et que l'information est disponible.

Angle de rotation

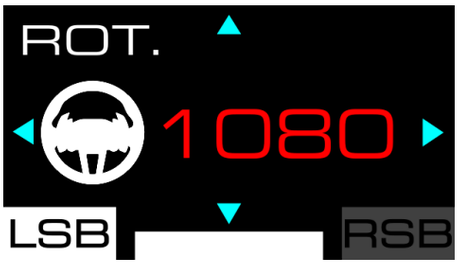

Cet écran permet de définir l'angle de rotation de la roue. Vous avez le choix entre six réglages : 180° ; 360° ; 540° ; 900° ; 1080° ; AUTO (par défaut).

- Lorsque l'angle de rotation de la roue est défini sur AUTO, l'angle est automatiquement ajusté par le jeu en fonction du véhicule utilisé.
- Le changement manuel de l'angle de rotation est uniquement possible dans les jeux dans lesquels l'angle ne s'ajuste pas automatiquement.

Test et position centrale

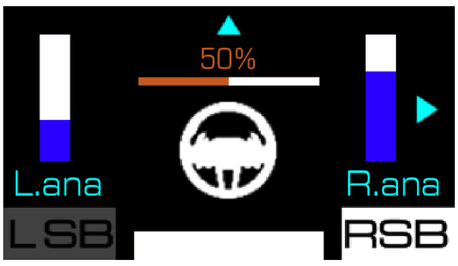

Cet écran permet de tester les palettes analogiques* et l'axe de la roue et de redéfinir la position centrale de la roue (uniquement lorsque cela est nécessaire).

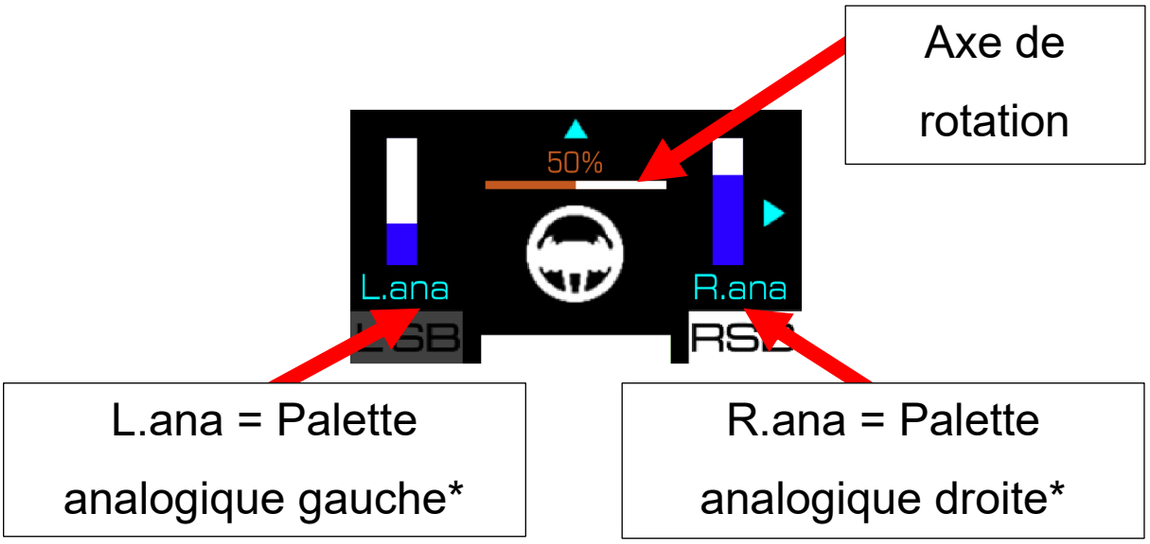

**uniquement possible pour les roues disposant de palettes analogiques*

Lorsque vous testez une palette analogique*, la jauge associée à cette palette se remplit.

Lorsque vous testez l'axe de rotation, la jauge associée à la roue se remplit :

- 0 % : vous avez atteint la butée à gauche ;
- 50 % : position centrale de la roue ;
- 100 % : vous avez atteint la butée à droite.

Pour redéfinir la position centrale de la roue :

1. Positionnez la roue en position centrale. « 50 % » doit apparaître à l'écran.
2. Appuyez pendant cinq secondes sur le bouton .

**uniquement possible pour les roues disposant de palettes analogiques*

Paramètres du pédalier

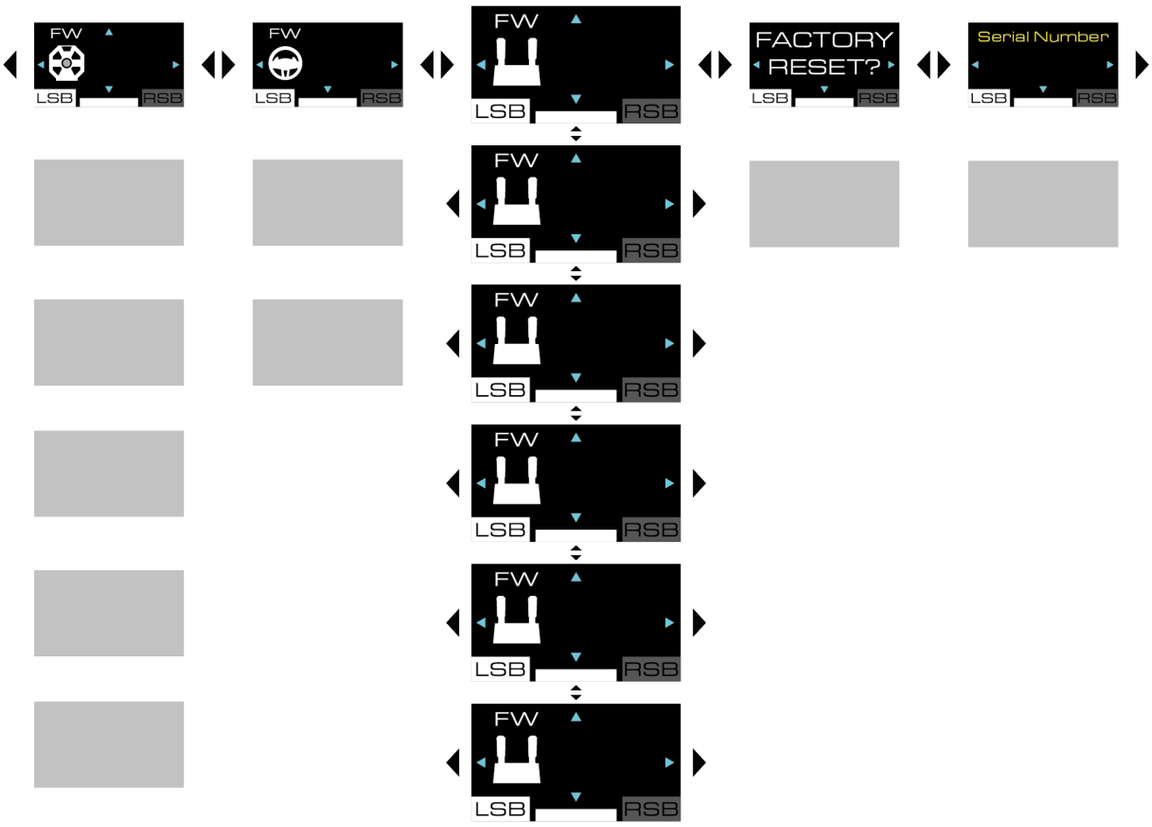

Firmware du pédalier

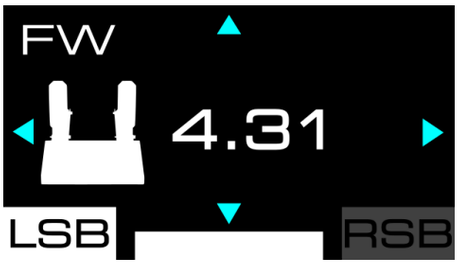

Cet écran affichera dans le futur la version de firmware de certains pédaliers.

Type de pédalier

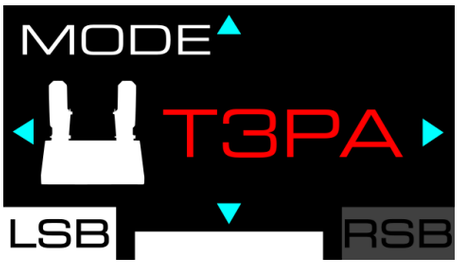

Cet écran permet de sélectionner le type de pédalier utilisé. Vous avez le choix entre trois types de pédaliers :

- TRLP : pour le pédalier Raceline Pedals LTE, fourni avec le T598 ;
- T3PA : pour les pédaliers T2PM*, T3PA* et T3PM* (sans capteur de force Load Cell) ;
- T-LCM : pour le pédalier T-LCM Pedals* (avec capteur de force Load Cell).

Lorsque vous utilisez le pédalier Raceline Pedals LTE fourni avec la base, veuillez sélectionner le type TRLP.

** vendu séparément*

Configuration du pédalier

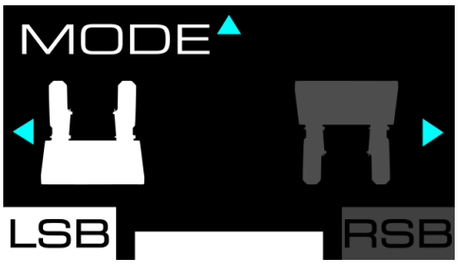

Cet écran permet de choisir la configuration du pédalier. Vous avez le choix entre deux positions :

– (par défaut) : position normale ;

– : position inversée.

– La position inversée est uniquement possible avec un pédalier 3 pédales.
– En position inversée, les pédales d'accélérateur et d'embrayage sont inversées.

Deadzone (zones mortes)

Frein	Accélérateur

Ces écrans permettent de définir une zone morte minimale (MIN) et une zone morte maximale (MAX) pour chaque pédale.

- La définition d'une zone morte minimale (MIN) et d'une zone morte maximale (MAX) permet d'ajuster précisément la sensibilité des pédales.
- Une zone morte peut être utile pour **optimiser la réactivité ou éviter les déclenchements inutiles ou non intentionnels** (lorsque vous gardez votre pied sur la pédale de frein, par exemple).
- La zone morte minimale (MIN) se situe en début de course de la pédale, tandis que la zone morte maximale (MAX) se situe en fin de course.
- La course de la pédale est représentée par la jauge.

Pour définir la zone morte minimale (MIN) :

1. Appuyez sur la pédale jusqu’au point où vous souhaitez terminer la zone morte et maintenez la pédale dans cette position.
2. Appuyez sur le bouton pour définir la fin de la zone morte minimale.

Pour définir la zone morte maximale (MAX) :

1. Appuyez sur la pédale jusqu’au point où vous souhaitez débuter la zone morte et maintenez la pédale dans cette position.
2. Appuyez sur le bouton pour définir le début de la zone morte maximale.

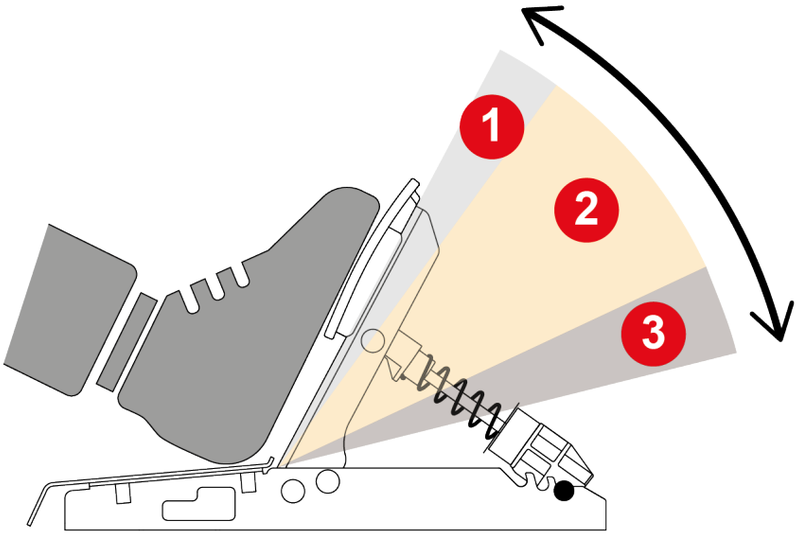

❶ **Zone morte minimale :** la pression sur la pédale **ne déclenche aucune action dans le jeu** (accélération, freinage…).

❷ **Zone active :** la pression sur la pédale **déclenche une action dans le jeu** (accélération, freinage…), l'intensité étant proportionnelle à la pression exercée sur la pédale.

❸ **Zone morte maximale :** la pression sur la pédale **maintient l'intensité maximale de l'action** dans toute cette zone (accélération, freinage…).

Réinitialisation des paramètres du pédalier

Cet écran permet de réinitialiser uniquement les paramètres du pédalier.

Pour réinitialiser les paramètres :

1. Appuyez sur le bouton pour confirmer la réinitialisation. Lorsque les paramètres sont réinitialisés, l'écran suivant apparaît pendant cinq secondes :

   Appuyez sur le bouton pour refuser la réinitialisation.

Réinitialisation des paramètres

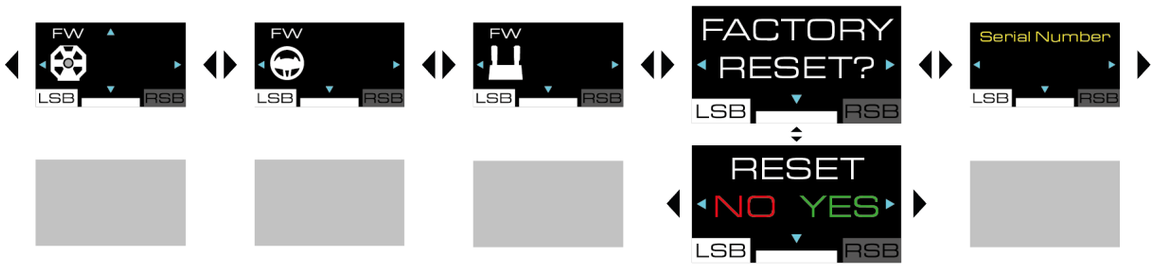

Cet écran permet de réinitialiser les paramètres de la base, de la roue, du pédalier, de l'écran et de télémétrie.

Pour réinitialiser les paramètres :

1. Appuyez sur le bouton . L'écran suivant apparaît :

2. Appuyez sur le bouton pour confirmer la réinitialisation. Lorsque les paramètres sont réinitialisés, l'écran suivant apparaît pendant cinq secondes :

Appuyez sur le bouton pour refuser la réinitialisation. L'écran suivant apparaît :

Informations complémentaires

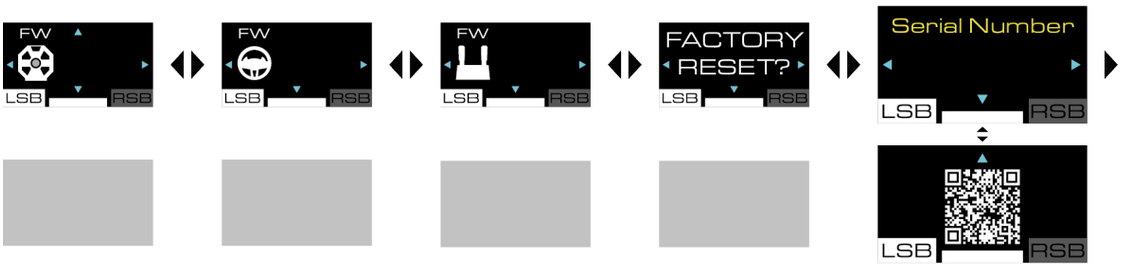

Serial number (numéro de série)

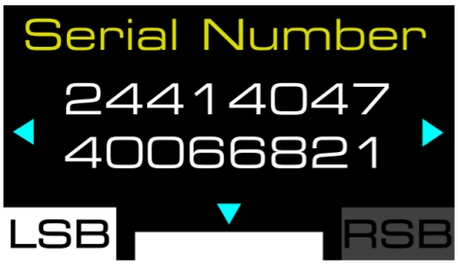

Cet écran indique le numéro de série de la base.

Manuel de l'utilisateur

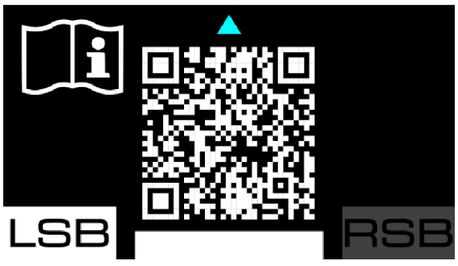

Cet écran permet d'accéder à la page dédiée au T598 (XBOX / PC) sur le site du support technique Thrustmaster.

Sous-menu Télémétrie

Le sous-menu Télémétrie permet de sélectionner les informations de télémétrie affichées à l'écran : vitesse, position, nombre de tours, temps de session ou régime moteur…

Télémétrie et compatibilité

Les informations de télémétrie s'affichent uniquement dans les jeux compatibles avec le SDK Thrustmaster. La liste des jeux compatibles est disponible ici : **https://support.thrustmaster.com/product/T598x/** (dans la section **Paramètres de jeux**). Cette liste est régulièrement mise à jour.

Télémétrie sur consoles XBOX

- Avant de démarrer la base, installez la roue sur la base. Ensuite, lancez le jeu à l'aide du volant et ne changez pas de roue.
- Ne lancez pas un jeu en mode Quick Resume. Si vous rencontrez des dysfonctionnements (volant non détecté, écran ou LEDs non fonctionnels…) lorsque le mode Quick Resume est activé, veuillez consulter cette **note**.
- Pour accéder au menu général XBOX ou au clavier virtuel XBOX, fermez le jeu. Si vous ne fermez pas le jeu, vous perdez les informations de télémétrie.
- Sur consoles XBOX, lorsque l'écran passe en mode veille, vous perdez les informations de télémétrie.
- Dans certains cas, lorsque vous quittez un jeu puis lancez un nouveau jeu, il peut être nécessaire de redémarrer la base.
- **En cas de perte des informations de télémétrie : fermez le jeu, redémarrez la base, puis relancez le jeu pour de nouveau afficher les informations de télémétrie.**

Mise à jour du firmware

Pour bénéficier des fonctions de télémétrie, il peut être nécessaire de mettre à jour le firmware de la base et de la roue que vous utilisez.

Pour effectuer la mise à jour :

1. Allez sur **https://support.thrustmaster.com/product/T598x/**
2. Téléchargez et installez le logiciel My Thrustmaster Panel disponible dans la section **Logiciel**, puis suivez les instructions.

Pour accéder au sous-menu Télémétrie, appuyez sur le bouton ⚙ (Paramètres - Settings), puis sur le bouton RSB.

Dans le sous-menu Télémétrie, l'écran se présente ainsi :

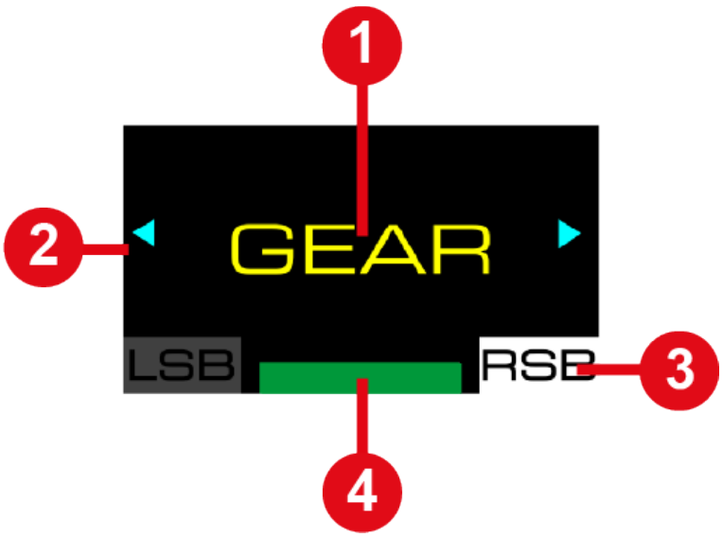

❶ Type d'information à afficher à l'écran

❷ Déplacements possibles dans le sous-menu

❸ Sous-menu Télémétrie sélectionné

❹ Mode de compatibilité sélectionné

En jeu, l’écran se présente ainsi :

❶ Bandeau de RPM

❷ Informations de télémétrie

❸ Mode de compatibilité sélectionné

Pour naviguer dans le sous-menu Télémétrie et sélectionner les informations de télémétrie à afficher :

– utilisez les boutons directionnels .

Pour valider votre choix :

– appuyez sur le bouton (Paramètres - Settings).

  Vous sortirez du sous-menu Télémétrie et l’écran affichera les informations de télémétrie sélectionnées.

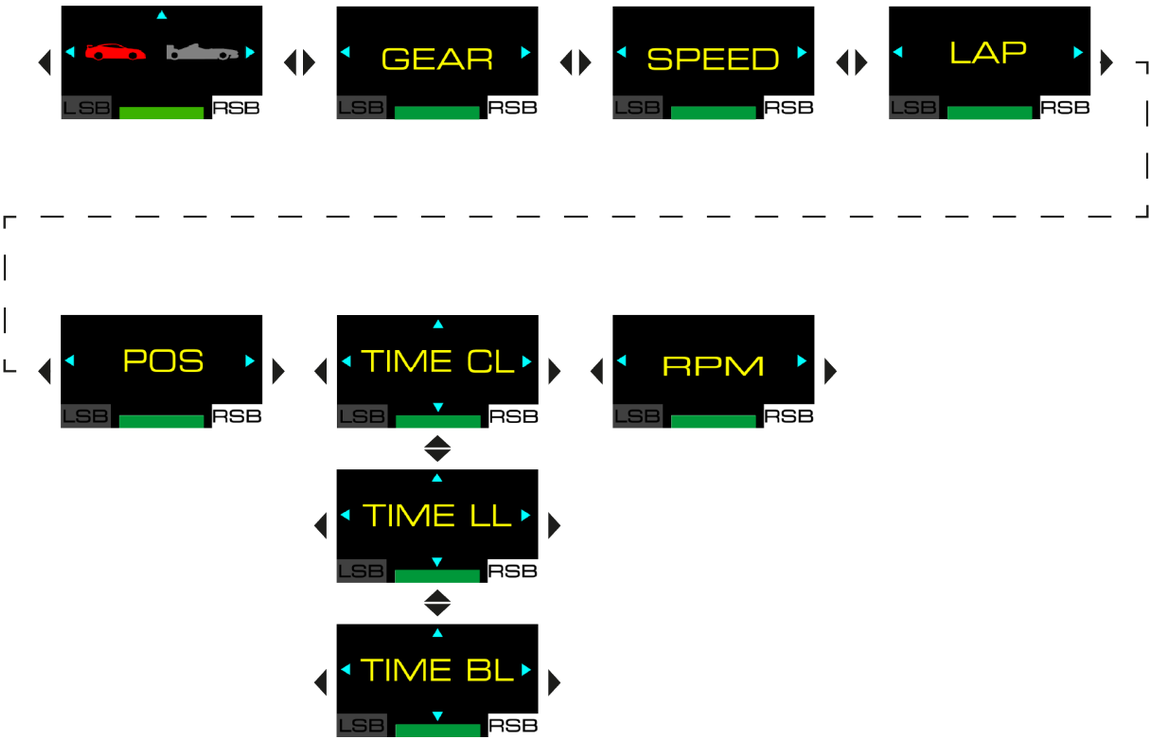
LSB
RSB
GEAR
SPEED
LAP
POS
TIME CL
RPM
TIME LL
TIME BL

Mode GT ou Formula

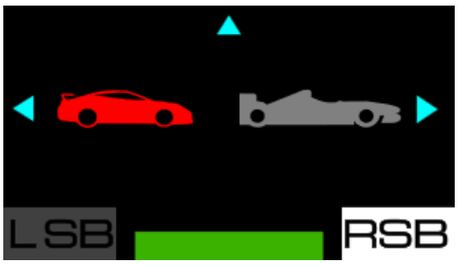

Cet écran permet de sélectionner le mode d'affichage du régime moteur (RPM). Vous avez le choix entre deux modes :

- Mode GT (rouge) : des extrémités vers le centre ;
- Mode Formula (bleu, par défaut) : de la gauche vers la droite.

<u>Exemples d'affichage :</u>

Mode GT	Mode Formula
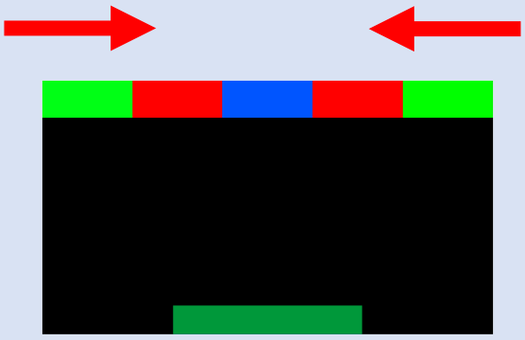	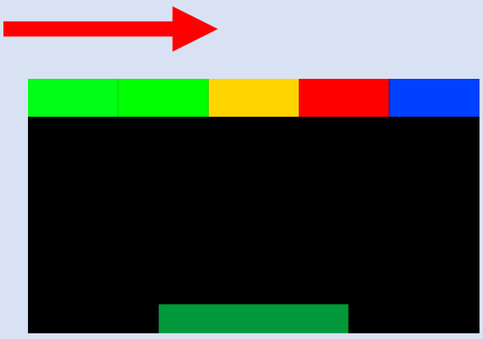

Utilisez les boutons directionnels pour sélectionner un mode, puis appuyez sur le bouton (Paramètres - Settings) pour valider votre choix.

Gear (rapport engagé)

Cet écran permet d'afficher les informations concernant le rapport engagé et, en fonction des jeux, le drapeau (FLAG) et le stand (PIT).

Exemple d'affichage :

Speed (vitesse)

Cet écran permet d'afficher la vitesse du véhicule.

Exemple d'affichage :

Lap (tour)

Cet écran permet d’afficher le nombre de tours parcourus.

<u>Exemple d’affichage :</u>

Position (position)

Cet écran permet d’afficher la position au classement.

<u>Exemple d’affichage :</u>

Time (temps)

Cet écran permet de sélectionner le mode d'affichage du temps (TIME). Vous avez le choix entre trois modes :

- TIME CL : affichage du temps du tour en cours (CURR LAP) ;
- TIME LL : affichage du temps du dernier tour (LAST LAP) ;
- TIME BL : affichage du meilleur temps personnel (BEST LAP).

<u>Exemples d'affichage :</u>

TIME CL	TIME LL	TIME BL
01:29 825 CURR LAP	01:29 825 LAST LAP	01:29 825 BEST LAP

Utilisez les boutons directionnels pour sélectionner un mode, puis appuyez sur le bouton (Paramètres - Settings) pour valider votre choix.

Régime moteur

Cet écran permet d’afficher le régime moteur (RPM).

<u>Exemple d’affichage :</u>

13. FAQ et support technique

Vous avez des questions ou vous rencontrez des problèmes techniques concernant la base T598 Servo Base, la roue SportCar Steering Wheel ou le pédalier Raceline Pedals LTE ? Consultez le site du support technique Thrustmaster :

https://support.thrustmaster.com/product/T598x/

Depuis cette page, vous pourrez également télécharger le logiciel My Thrustmaster Panel pour mettre à jour le firmware de la base et de la roue.

THRUSTMASTER®

T598

XBOX Series X|S / XBOX One
PC (Windows® 10/11)

Benutzerhandbuch

Lesen Sie die Anweisungen in diesem Benutzerhandbuch **sorgfältig durch**, **bevor** Sie das Produkt installieren, **bevor** Sie es benutzen und **bevor** Sie es warten. Beachten Sie unbedingt die Sicherheitsanweisungen. Die Nichtbeachtung dieser Anweisungen kann zu Unfällen und/oder Schäden führen. Bewahren Sie dieses Benutzerhandbuch auf, damit Sie auch in Zukunft darin nachschlagen können.

INHALTSANGABE

1. VERPACKUNGSINHALT.....6
2. FUNKTIONEN.....8
3. INFORMATIONEN ZUR VERWENDUNG DES LENKRADS 14
4. INFORMATIONEN ZUR VERWENDUNG DES PEDALSETS.....24
5. ANBRINGUNG DER BASIS AUF EINEM TISCH ODER SCHREIBTISCH.....28
6. EINBAU DER BASIS IN EIN COCKPIT.....31
7. AUFSETZEN DES LENKRADS AUF DIE BASIS 32
8. ZUSAMMENBAU DES PEDALSET.....34

Mechanische Einstellungen des Pedalsets 40

Rutschfeste Carpet Grip-Unterlagen 47

9. INSTALLATION.....50

Auf einer XBOX-Konsole.....50

Auf PC 54

Automatische Kalibrierung des

Rennlenkrads und der Pedale 65

10.MAPPING FÜR XBOX-KONSOLEN.....67

11.MAPPING FÜR PC.....68

Verwendung der Encoder.....69

12.BEDIENUNG DES DISPLAYS.....70

Öffnen des Untermenüs Einstellungen oder

Telemetrie 71

Untermenü Einstellungen.....73

Untermenü Telemetrie 114

13.FAQ UND TECHNISCHER SUPPORT.....125

T598

Mit dem T598 und seiner Direct-Drive-Technologie steht Ihnen ein komplettes Rennlenkrad zur Verfügung, mit dem Sie alle Fahrzeugtypen fahren und in Ihren Rennen alle Effekte erleben können.

Dieses Handbuch wird Ihnen helfen, Ihr T598 unter optimalen Umständen zu installieren und zu verwenden. Bevor Sie mit dem Rennen beginnen, lesen Sie die Anweisungen und Warnhinweise sorgfältig durch: Sie werden Ihnen helfen, Ihr Produkt optimal zu nutzen.

Aktualisierung der Firmware

Für die Verwendung der Telemetrie-Funktionen müssen Sie eventuell die Firmware der Basis und des Lenkrads, das Sie verwenden, aktualisieren.

So führen Sie die Aktualisierung durch:

1. Gehen Sie zu **https://support.thrustmaster.com/product/T598x/** .
2. Laden Sie die im Abschnitt **Software** verfügbare Software My Thrustmaster Panel herunter, installieren Sie diese und folgen Sie den Anweisungen.

1. Verpackungsinhalt

T598 Servo Base

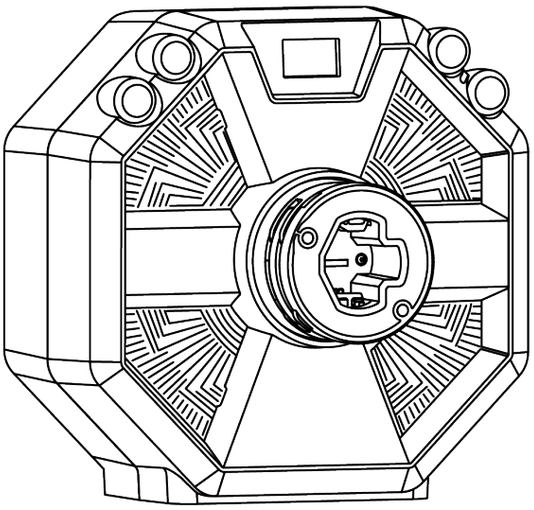

SportCar Steering Wheel

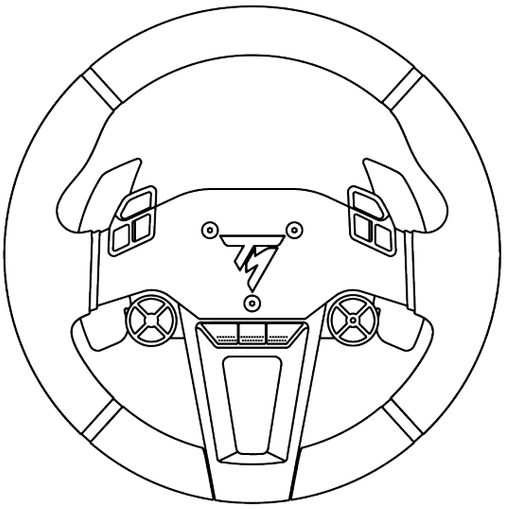

Raceline Pedals LTE

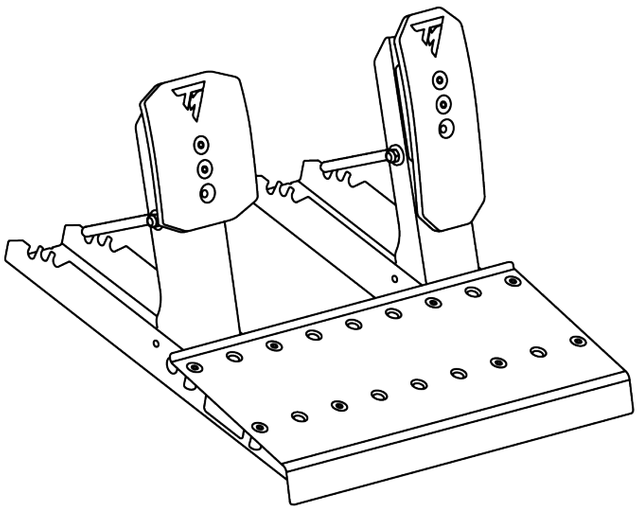

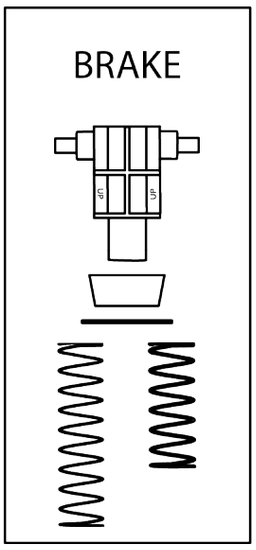

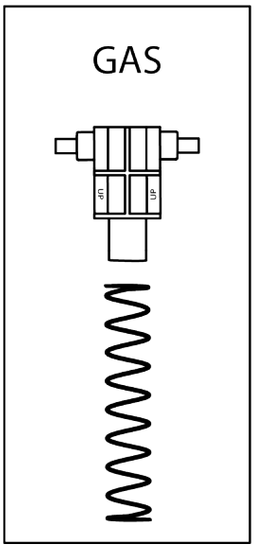

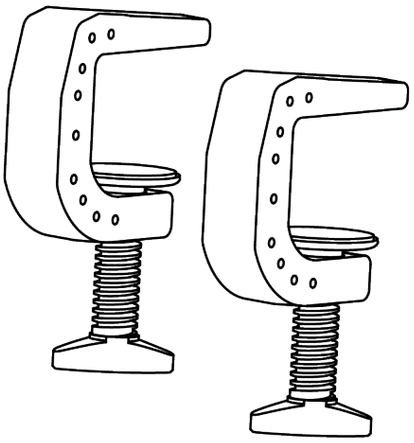

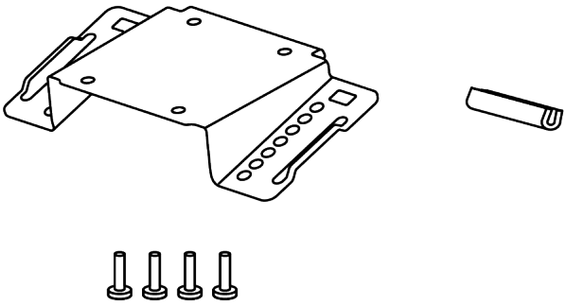

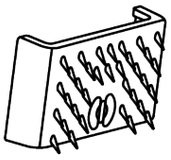

x 2

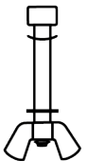

x 2

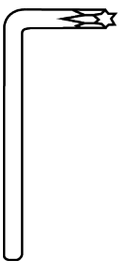

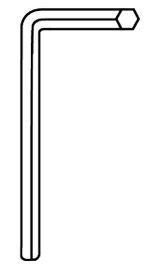

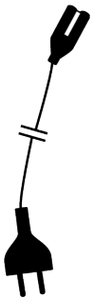

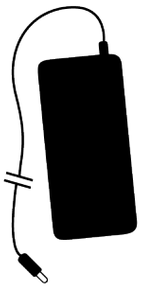

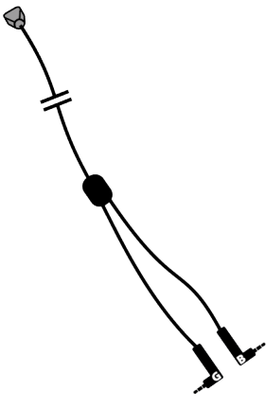

2. Funktionen

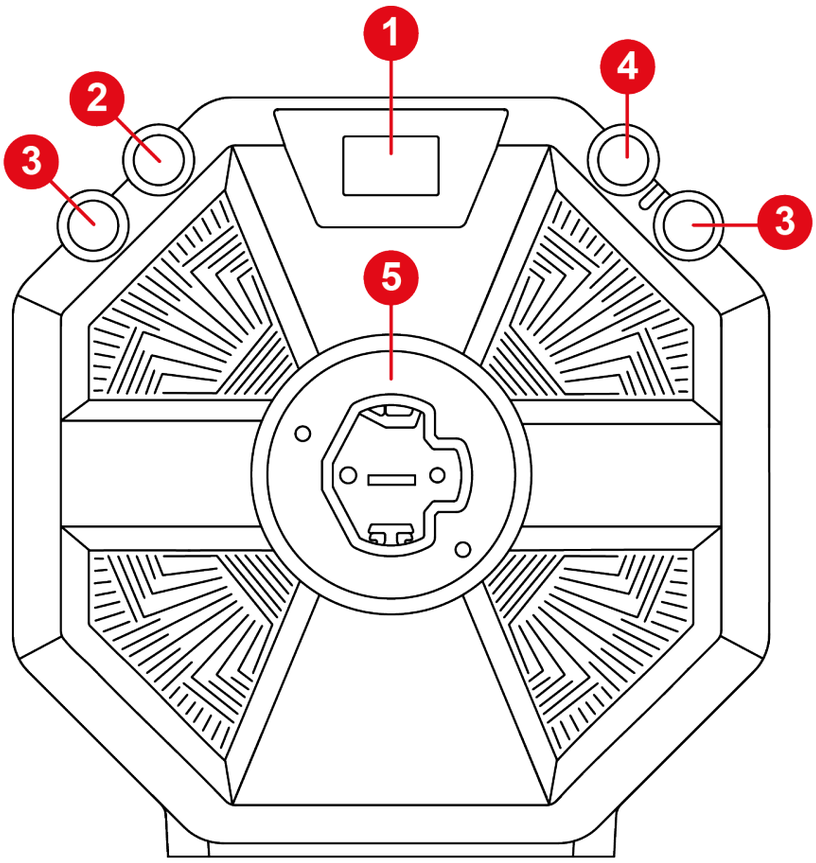

❶ Display

❷ Taste ⚙ (Einstellungen - Settings)

❸ Tasten LSB und RSB

❹ XBOX-Taste

❺ Quick Release-Lenkradbefestigungssystem

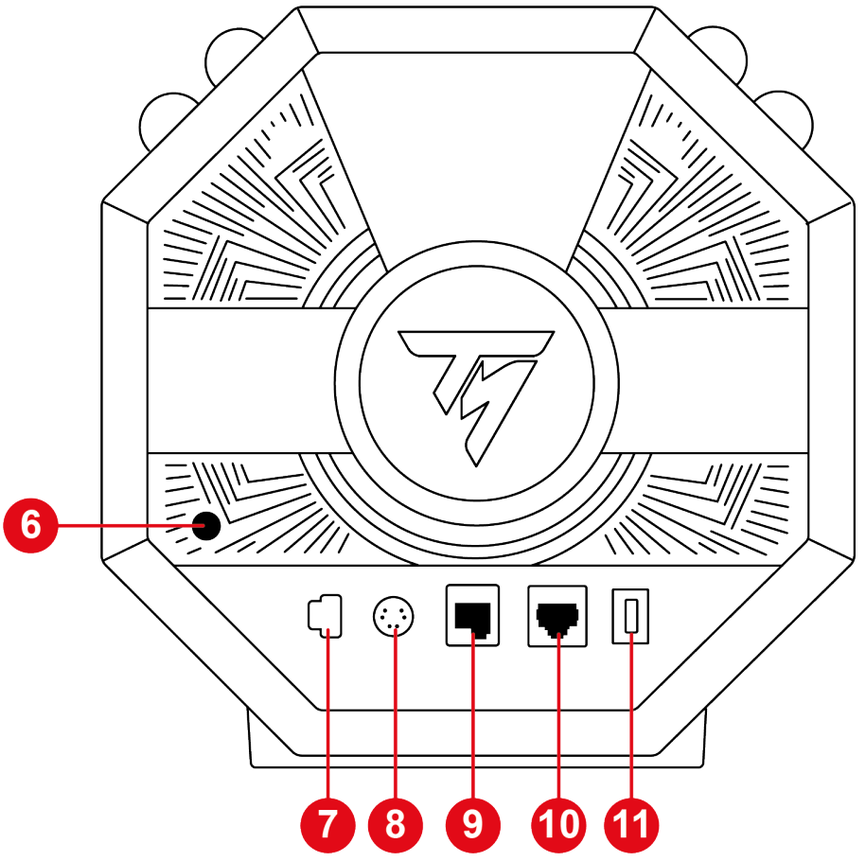

❻ Ein/Aus-Taste

❼ Stromanschluss

❽ Anschluss für Gangschaltung* oder Handbremse*

❾ Anschluss für Pedalset

❿ Anschluss für ein Pedalset mit einem Bremspedal, das einen Drucksensor enthält (Raceline LC)

⓫ USB-C-Anschluss

**Separat erhältlich*

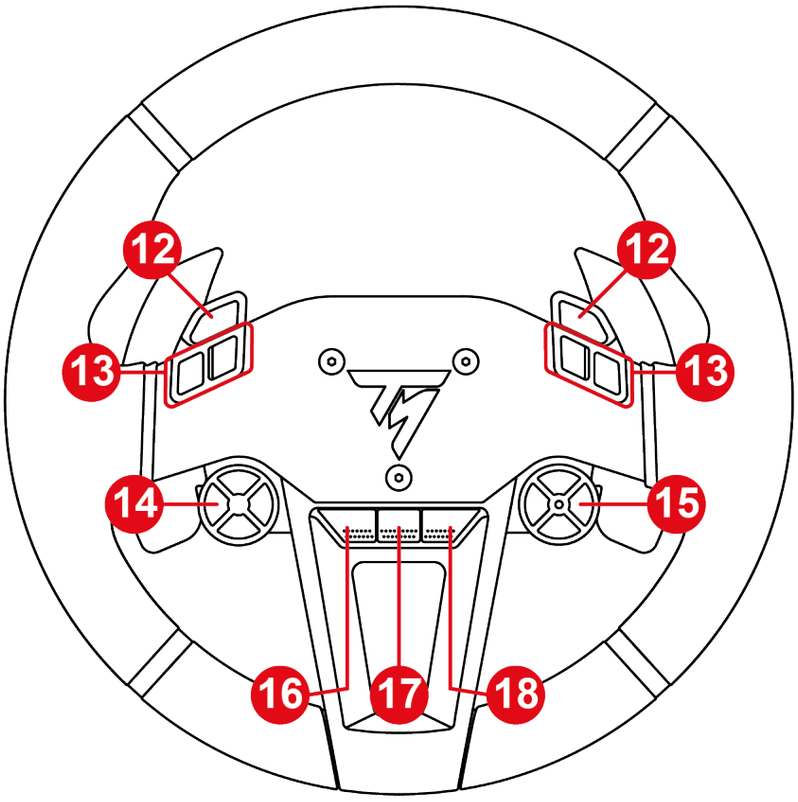

⓬ Handbremstasten

⓭ Aktionstasten

⓮ Richtungstasten

⓯ Encoder-Wahlschalter, E+, E- und EP-Funktionen und LED zur Anzeige des aktiven Encoders

⓰ ANSICHT-Taste auf XBOX-Konsolen

⓱ FREIGABE-Taste auf XBOX-Konsolen

⓲ MENÜ-Taste auf XBOX-Konsolen

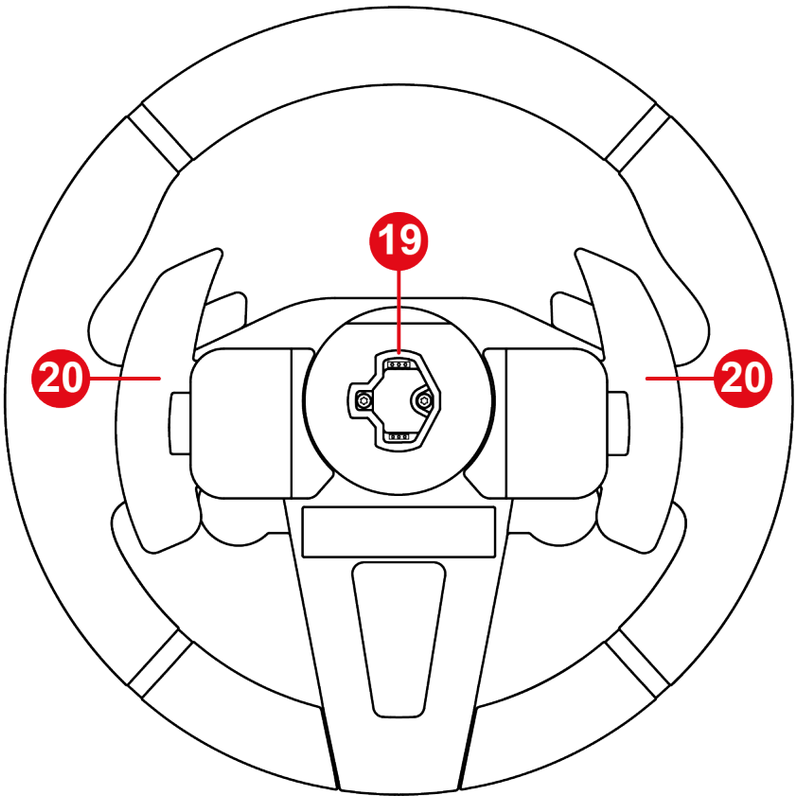

⓳ Quick Release-Lenkradbefestigungssystem

⓴ Magnetische Schaltwippen

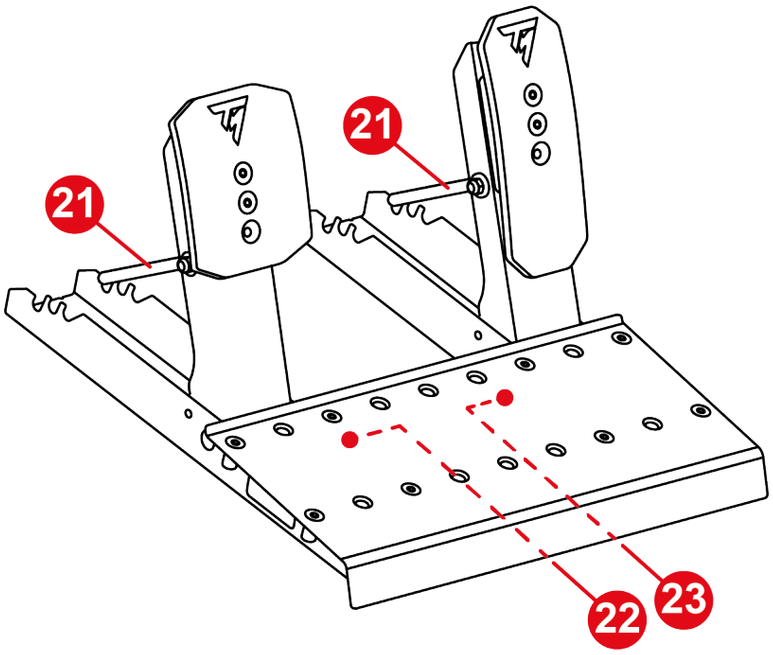

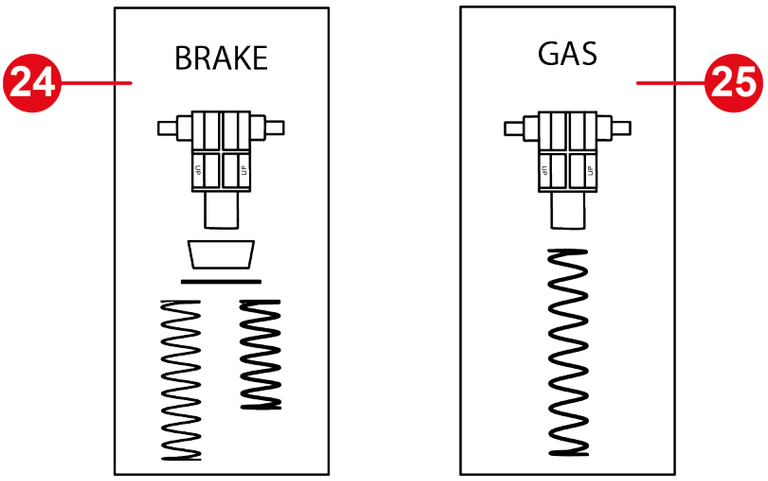

21 Haltestange für Rückholfeder

22 Anschlussbuchse für Bremspedal

23 Anschlussbuchse für Gaspedal

24 Bremspedalfeder (eine Halterung, ein Dämpfer, eine Unterlegscheibe und zwei Federn (schwacher oder starker Widerstand))

25 Gaspedalfeder (eine Halterung und eine Feder)

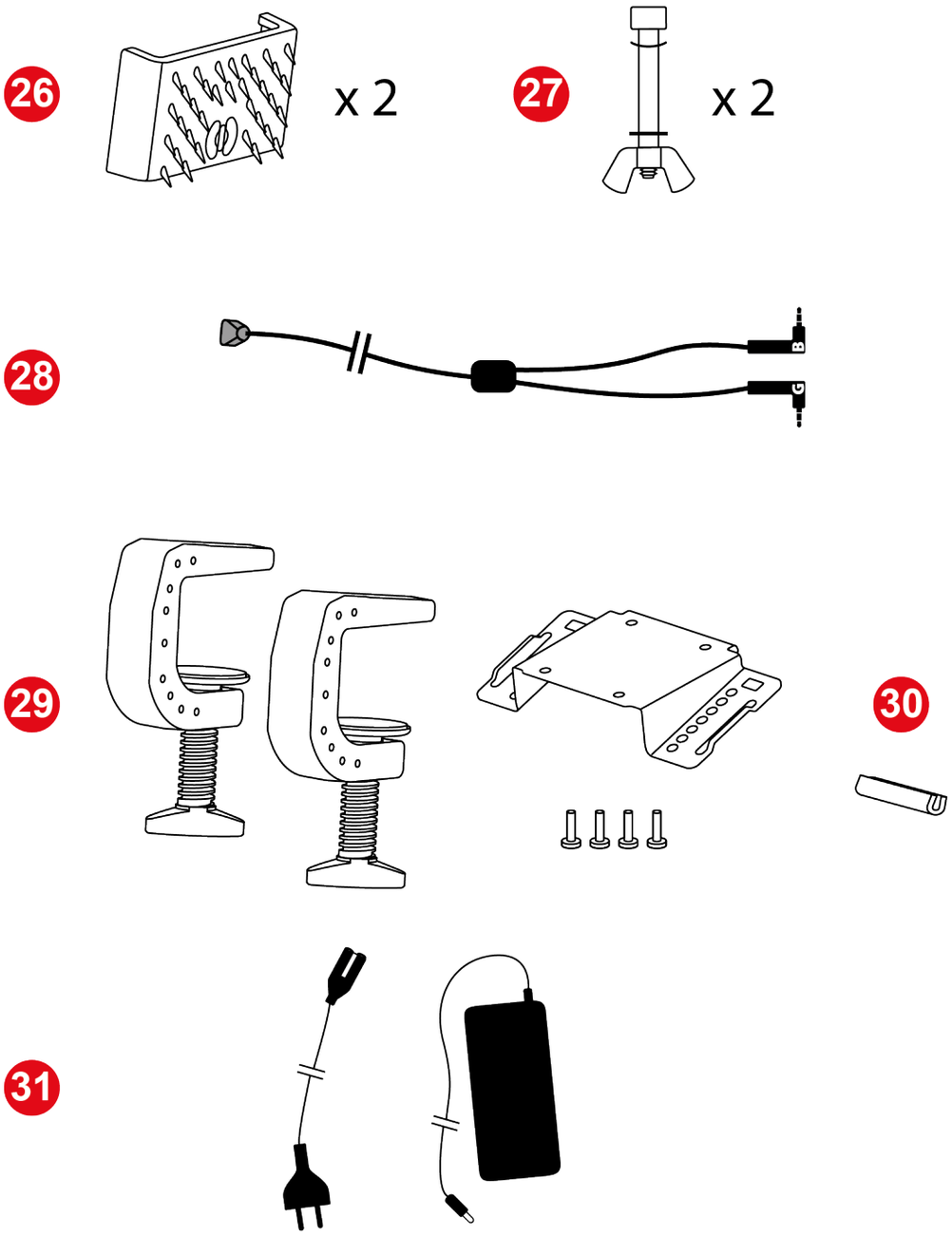

26 Rutschfeste Carpet Grip-Unterlagen

27 Stangen für Pedalanschlag (eine Stange, eine Flügelmutter, eine gewölbte Unterlegscheibe und eine Unterlegscheibe)

28 Doppelklinke/RJ12-Kabel

29 Befestigungsklammer für die Basis

30 Schutzabdeckung aus Gummi

31 Netzanschlusskabel

3. Informationen zur Verwendung des Lenkrads

Dokumentation

Bevor Sie dieses Produkt verwenden, lesen Sie diese Dokumentation noch einmal sorgfältig durch und bewahren Sie diese auf, damit Sie später darin nachschlagen können.

Aktualisierung der Firmware

Sie müssen die Firmware für die Basis auf die neueste verfügbare Version aktualisieren.

Dazu führen Sie bitte die folgenden zwei Schritte aus:

1. Gehen Sie zu **https://support.thrustmaster.com/product/T598x/** .
2. Laden Sie die im Abschnitt **Software** verfügbare Software My Thrustmaster Panel herunter, installieren Sie diese und folgen Sie den Anweisungen.

Wenn Sie die Firmware für die Basis Ihres Rennlenkrads nicht aktualisieren, wird Ihr Lenkrad nicht richtig funktionieren.

Stromschlag

- Bewahren Sie dieses Produkt an einem trockenen Ort auf und setzen Sie es weder Staub noch Sonnenlicht aus.
- Verwenden Sie das Produkt in einer Umgebung mit einer Temperatur zwischen 15 °C und 30 °C.
- Ziehen Sie nicht an den Anschlüssen und Kabeln.
- Befolgen Sie die Anweisungen zum Anschließen der einzelnen Komponenten.
- Schütten Sie keine Flüssigkeiten auf das Gerät oder seine Anschlüsse.
- Schließen Sie das Produkt nicht kurz.
- Zerlegen Sie das Produkt nicht, werfen Sie es nicht in ein Feuer und setzen Sie es keinen hohen Temperaturen aus.
- Verwenden Sie kein anderes Stromversorgungskabel als das, das mit Ihrer Basis geliefert wurde.
- Verwenden Sie das Stromversorgungskabel nicht, wenn das Kabel oder seine Anschlüsse beschädigt, aufgespalten oder gebrochen sind.
- Vergewissern Sie sich, dass das Stromversorgungskabel ordnungsgemäß in eine Steckdose eingesteckt und korrekt mit dem Anschluss auf der Rückseite der Basis verbunden ist.
- Öffnen Sie das Rennlenkrad nicht: Im Inneren befinden sich keine vom Benutzer zu wartenden Teile. Alle Reparaturen müssen vom Hersteller, seinem autorisierten Vertreter oder einem qualifizierten Techniker durchgeführt werden.

- Wenn das Lenkrad, die Basis oder die Stromversorgung nicht ordnungsgemäß funktionieren (wenn das Gerät anormale Geräusche, Wärme oder Gerüche abgibt), stellen Sie die Benutzung des Geräts sofort ein, schalten Sie die Basis aus, ziehen Sie das Stromversorgungskabel aus der Steckdose und trennen Sie die anderen Kabel ab.
- Wenn Sie die Basis nicht benutzen, schalten Sie sie mit der Ein/Aus-Taste aus.
- Wenn Sie die Basis über einen längeren Zeitraum nicht benutzen oder wenn Sie sich von der Basis entfernen, schalten Sie die Basis aus und ziehen Sie das Netzkabel aus der Steckdose.
- Die Netzsteckdose muss von einem Fachmann nach den Regeln des Elektrohandwerks installiert worden sein.
- Die Netzsteckdose muss sich in der Nähe des Geräts befinden und leicht zugänglich sein.
- Die Verwendung eines Verlängerungskabels oder von Verlängerungskabeln wird nicht empfohlen, da die Gefahr einer Überhitzung des Verlängerungskabels und damit die Gefahr eines Brandes besteht.
- Stecken Sie das Gerät nicht in eine Steckdose und ziehen Sie es nicht heraus, wenn Sie feuchte oder nasse Hände haben.
- Tragen Sie das Netzgerät niemals am Kabel.
- Ziehen Sie niemals am Kabel, um das Netzteil aus der Steckdose zu ziehen oder abzutrennen.

Netzteil

- Verwenden Sie nur das in der Gebrauchsanweisung angegebene Netzteil.
- Verwenden Sie das Netzteil nur mit der auf dem Typenschild des Netzteils angegebenen Netzspannung und -frequenz.

Absicherung des Spielbereichs

- Legen Sie keine Gegenstände in den Spielbereich, die den Benutzer in seiner Tätigkeit stören oder eine unerwünschte Handlung oder eine Störung durch eine andere Person herbeiführen könnten (z. B. Kaffeetasse, Telefon, Schlüssel).
- Decken Sie die Stromkabel nicht mit Teppichen oder Läufern, Decken oder anderen Gegenständen ab und verlegen Sie keine Kabel dort, wo Personen entlanglaufen.

Informationen zum Netzteil

Veröffentlichte Informationen	Wert	Einheit
Name oder Marke des Herstellers Unternehmens-Nummer Adresse	GUILLEMOT CORPORATION S.A. 414 196 758 R.C.S. Vannes 2 Rue du Chêne Héleuc 56910 Carentoir Frankreich	
Modellkennung	A1001-1636000D	
Eingangsspannung	100 - 240	V
Eingangswechselstromfrequenz	50 - 60	Hz
Ausgangsspannung	16,3	V DC
Ausgangsstrom	6	A
Ausgangsleistung	98	W
Durchschnittlicher aktiver Wirkungsgrad	88	%
Wirkungsgrad bei geringer Last (10 %)	88	%
Leistungsaufnahme im Leerlauf	0,2	W

Belüftungsöffnungen

Um eine optimale Wärmeableitung zu gewährleisten, müssen Sie alle folgenden Punkte beachten:

- Stellen Sie die Basis mit einem Mindestabstand von 10 cm zu Wandflächen auf.
- Stellen Sie die Basis nicht in engen Bereichen auf.
- Decken Sie die Basis nicht ab.
- Achten Sie darauf, dass sich kein Staub auf den Kühlrippen an der Vorderseite der Basis ansammelt. Reinigen Sie sie regelmäßig mit einem trockenen Tuch oder einer Bürste.
- Bei intensiver Nutzung kann die Basis heiß werden. Das ist normal.

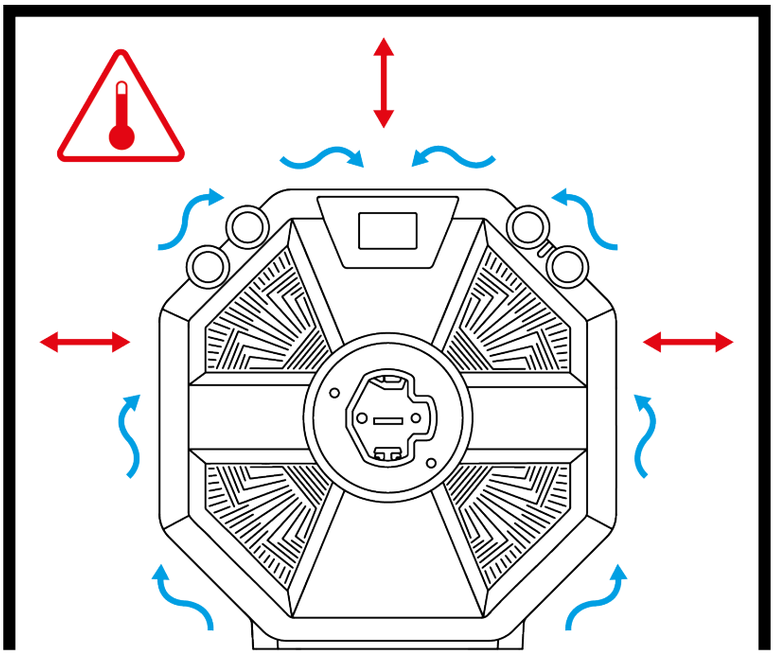

- Stecken Sie niemals Gegenstände oder Körperteile in die Belüftungsöffnungen des Geräts.

Bei intensivem Gebrauch kann es vorkommen, dass Sie einen leichten Geruch aus der Basis wahrnehmen. Dies ist vor allem bei neuen Produkten der Fall: Das ist normal und lässt mit der Zeit nach.

Verletzungen im Zusammenhang mit dem Force Feedback und sich wiederholenden Fahrbewegungen

Die Verwendung eines Force-Feedback-Lenkrads kann zu Muskel- oder Gelenkschmerzen führen. So lassen sich Probleme vermeiden:

- Vermeiden Sie übermäßig langes Spielen (mehr als 2 Stunden).
- Machen Sie nach jeder Stunde, die Sie mit Spielen verbringen, eine 10- bis 15-minütige Pause.
- Wenn Sie Ermüdungserscheinungen oder Schmerzen in Händen, Handgelenken, Armen, Füßen oder Beinen verspüren, hören Sie auf zu spielen und ruhen Sie sich ein paar Stunden aus, bevor Sie das Training wieder aufnehmen.
- Wenn die oben genannten Symptome oder Schmerzen bei der Wiederaufnahme des Spiels weiterhin bestehen, hören Sie auf zu spielen und suchen Sie Ihren Arzt auf.
- Bewahren Sie das Gerät außerhalb der Reichweite von Kindern auf.
- Vergewissern Sie sich, dass die Basis und das Lenkrad entsprechend den Anweisungen in diesem Handbuch richtig befestigt sind.

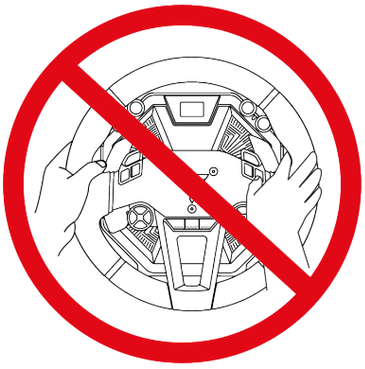

Vorsicht vor plötzlichen, starken und schnellen Drehbewegungen: Stecken Sie niemals eine Hand oder einen Arm durch die Öffnungen im Lenkrad oder in den Drehbereich des Lenkrads.

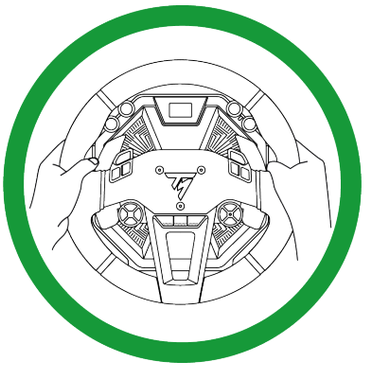

Lassen Sie bei der Benutzung des Produkts immer beide Hände korrekt auf dem Lenkrad liegen, ohne es jemals ganz loszulassen.

Die Benutzung des Produkts ist nur Personen erlaubt, die **16 Jahre alt oder älter sind.**

4. Informationen zur Verwendung des Pedalsets

Dokumentation

Bevor Sie dieses Produkt verwenden, lesen Sie diese Dokumentation noch einmal sorgfältig durch und bewahren Sie diese auf, damit Sie später darin nachschlagen können.

Aus Sicherheitsgründen sollten Sie das Pedalset niemals mit nackten Füßen oder nur mit Socken an den Füßen benutzen. Thrustmaster® lehnt jede Verantwortung im Falle von Verletzungen ab, die durch die Benutzung des Pedalsets ohne Schuhe entstehen.

Stromschlag

- Bewahren Sie dieses Produkt an einem trockenen Ort auf und setzen Sie es weder Staub noch Sonnenlicht aus.
- Ziehen Sie nicht an den Anschlüssen und Kabeln und verdrehen Sie diese nicht.
- Befolgen Sie die Anweisungen zum Anschließen.
- Verschütten Sie keine Flüssigkeiten auf das Gerät oder seine Anschlüsse.
- Schließen Sie das Gerät nicht kurz.
- Zerlegen Sie auf keinen Fall das Produkt (außer in den in diesem Handbuch angegebenen Fällen von Anpassungen); werfen Sie es nicht ins Feuer und setzen Sie es keinen hohen Temperaturen aus.

Verletzungen aufgrund von wiederholten Bewegungen

Das Spielen mit einem Pedalset kann zu Muskel- oder Gelenkschmerzen führen. So vermeiden Sie eventuelle Probleme:

- Vermeiden Sie übermäßig lange Spielzeiten (mehr als 2 Stunden).
- Machen Sie nach jeder Stunde Spielzeit eine 10- bis 15-minütige Pause.
- Wenn Sie Ermüdung oder Schmerzen in den Füßen oder Beinen verspüren, hören Sie auf zu spielen und ruhen Sie sich ein paar Stunden aus, bevor Sie wieder mit dem Spielen beginnen.
- Wenn die oben genannten Symptome oder Schmerzen bei der Wiederaufnahme des Spiels weiterhin bestehen, sollten Sie das Spielen einstellen und Ihren Arzt aufsuchen.

Einklemmgefahr am Pedalset beim Spielen

– Bewahren Sie das Pedalset außerhalb der Reichweite von Kindern auf.
– Bringen Sie während des Spielens niemals Ihre Finger (oder andere Körperteile) auf die Pedalhebel oder in deren Nähe.

5. Anbringung der Basis auf einem Tisch oder Schreibtisch

Kontrollieren Sie vor jedem Gebrauch, ob die Basis noch ordnungsgemäß und entsprechend den Anweisungen in diesem Handbuch an der Halterung befestigt ist.

Stabilität der Unterlage

Achten Sie auf das Material Ihrer Unterlage, um die Anbringung einer Basis mit hohem Drehmoment auf der Unterlage sicherzustellen. Diese Art der Befestigung eignet sich für Tische und Schreibtische mit einer Dicke zwischen 2 und 5 cm sowie für Cockpits, damit die Basis unter optimalen Bedingungen verwendet werden kann. Der Tisch sollte aus einem massiven Material, MDF oder Holz, bestehen und keine hohlen Teile aufweisen.

1. Positionieren Sie die Montageplatte unter der Basis und richten Sie die Perforierungen aus.

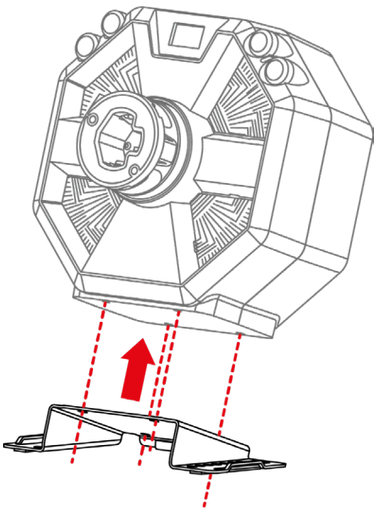

2. Ziehen Sie die vier Befestigungsschrauben mit dem 5-mm-Inbusschlüssel im Uhrzeigersinn an.

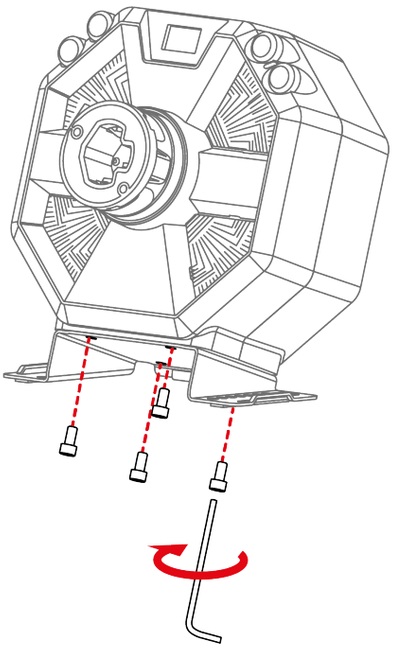

3. Bringen Sie die Schutzkappe aus Gummi auf der Rückseite der Montageplatte an, um Ihre Unterlage zu schützen.

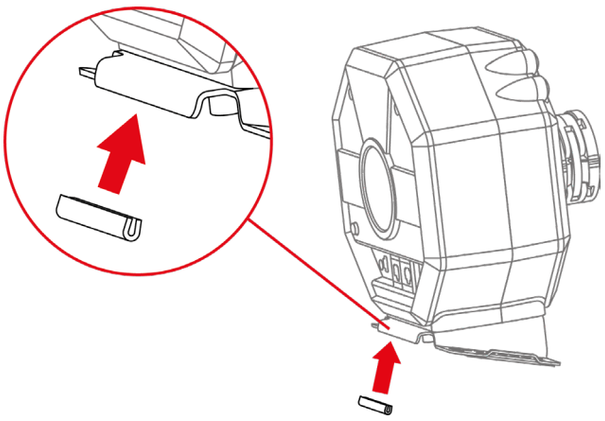

4. Setzen Sie die Halteklammern auf jeder Seite der Montageplatte ein. Achten Sie darauf, dass die Schlitze der Halterungen richtig auf der Platte positioniert sind.

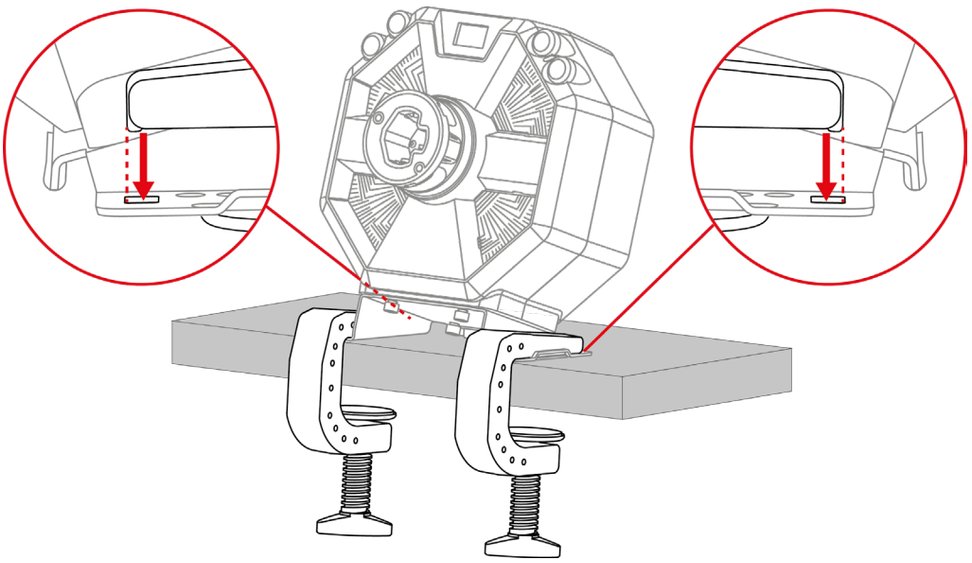

5. Ziehen Sie die beiden Klemmschrauben fest.

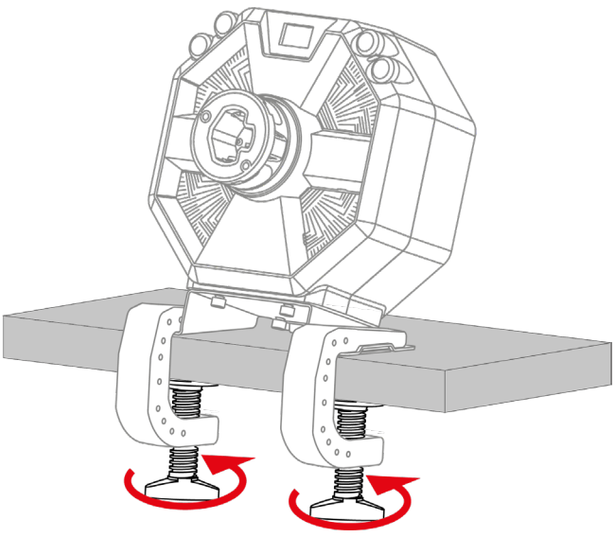

6. Einbau der Basis in ein Cockpit

Um die Basis auf ein Cockpit einzubauen, gibt es zwei Möglichkeiten:

- Ihr Cockpit ist nativ kompatibel (wenn die Perforierungen mit denen der Basis übereinstimmen): Befestigen Sie die Basis direkt am Cockpit mithilfe der vier Schraubgewinde auf der Unterseite der Basis, ohne die Montageplatte oder die beiden Halterungen zu verwenden.
- Ihr Cockpit ist nicht nativ kompatibel (wenn die Perforierungen nicht mit denen der Basis übereinstimmen): Bringen Sie die Montageplatte an der Basis an und befestigen Sie alles an Ihrem Cockpit, ohne die beiden Halteklammern zu verwenden.

Einbaupläne für Cockpits finden Sie unter: **https://support.thrustmaster.com/product/T598x/** im Bereich **Manual** (Benutzerhandbuch).

7. Aufsetzen des Lenkrads auf die Basis

1. Vergewissern Sie sich, dass die Basis ausgeschaltet ist und der Verriegelungshebel der Basis in der offenen Position steht.

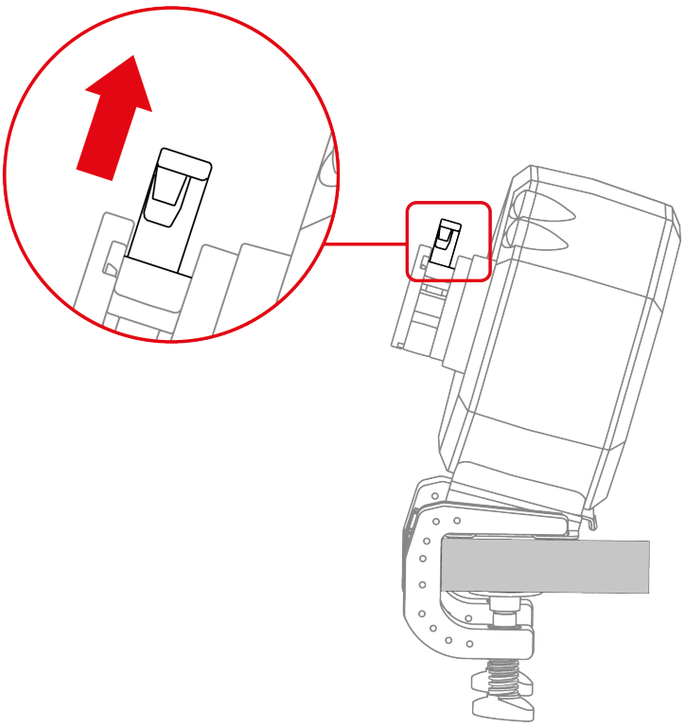

2. Setzen Sie das Lenkrad in die Basis ein.

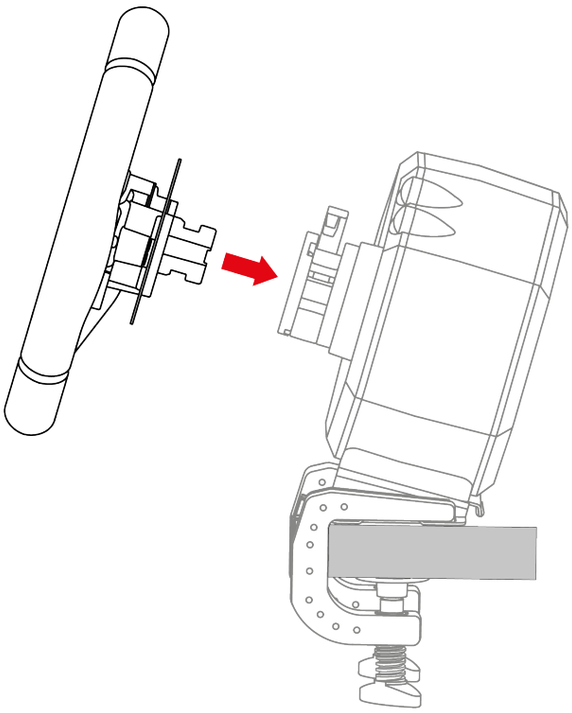

3. Drücken Sie den Verriegelungshebel nach unten.

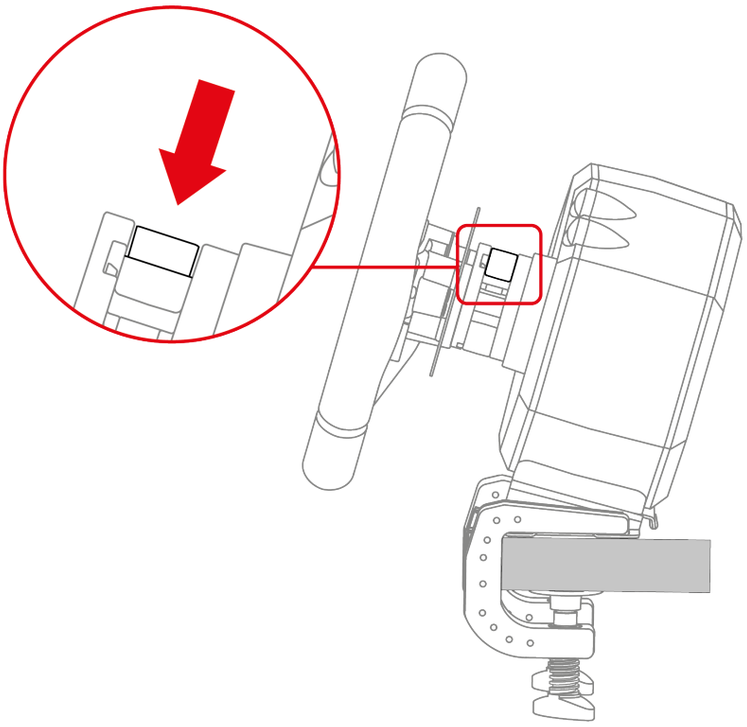

Einklemmgefahr

Lassen Sie beim Herunterdrücken des Hebels Ihren Finger nicht im Verriegelungssystem.

Vergewissern Sie sich vor jeder Benutzung, dass die Basis noch ordnungsgemäß entsprechend den Anweisungen im Handbuch für die Basis an der Halterung befestigt ist.

8. Zusammenbau des Pedalset

Einklemmgefahr

Achten Sie vor dem Zusammenbau des Pedalsets darauf, dass sich Ihre Finger beim Herunterdrücken der Pedale nicht zwischen den Pedalhebeln und dem Untergestell des Pedalsets befinden.

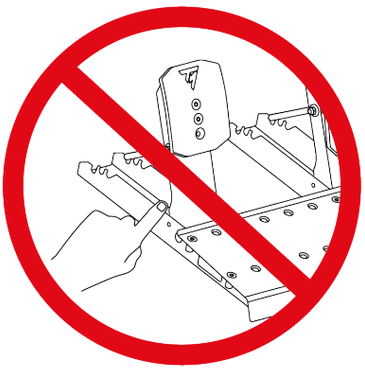

Erforderliche Elemente:

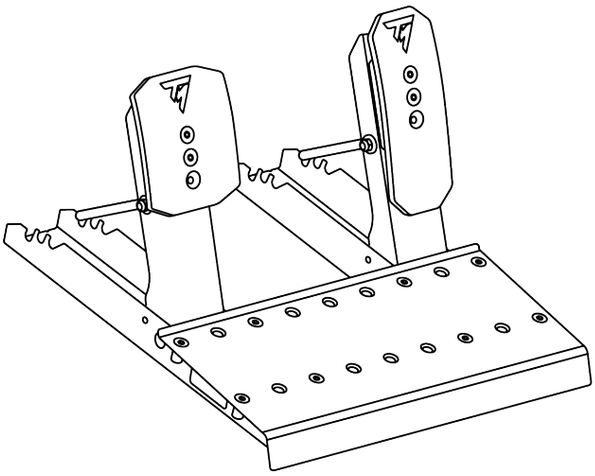

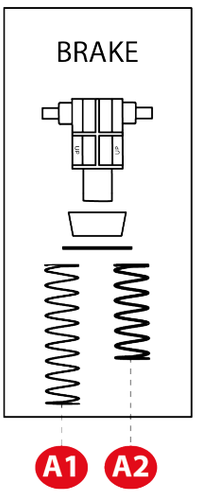

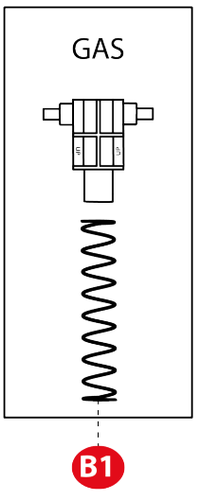

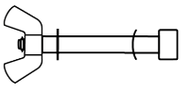

x 2

1. Führen Sie die Haltestange in die entsprechenden Perforierungen in dem Untergestell des Pedalsets ein: die Stange und die gewölbte Unterlegscheibe auf einer Seite des Pedals, die Unterlegscheibe und die Flügelmutter auf der anderen Seite.

   Wiederholen Sie den Vorgang mit dem anderen Pedal.

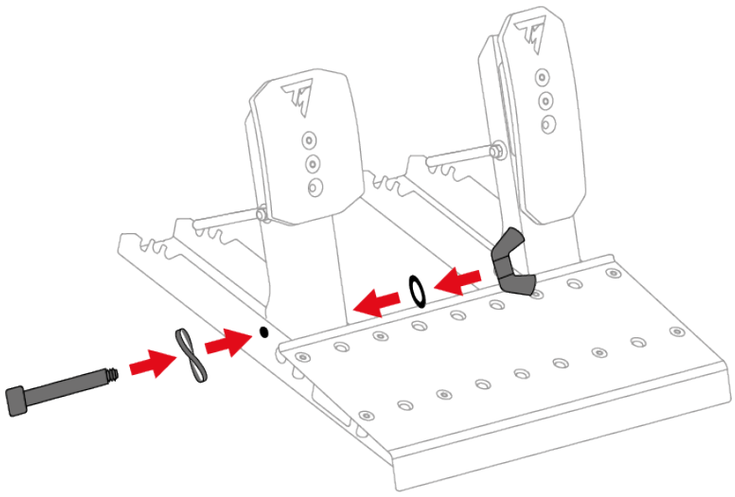

2. Ziehen Sie die Haltestange fest, ohne dabei übermäßige Kraft anzuwenden.

Wiederholen Sie den Vorgang am anderen Pedal.

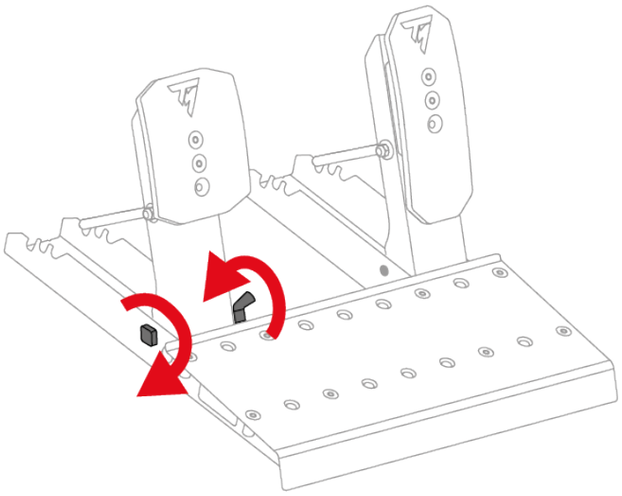

Ziehen Sie die Haltestange nicht zu fest an.

Bremspedal:

Die Teile, aus denen die Bremspedalfeder besteht, befinden sich in einer Tüte. Es gibt zwei Federn mit unterschiedlichen Widerständen:

- A1-Feder (lang, schwarz): schwacher Widerstand;
- A2-Feder (kurz, grau): starker Widerstand.

Legen Sie die Feder, die Sie nicht verwenden wollen, zur Seite.

3. Setzen Sie alle Teile der Bremspedalfeder in der folgenden Reihenfolge auf die Metallstange: Feder, Unterlegscheibe, Dämpfer und Halterung.

   Auf der Halterung muss die Markierung UP nach oben zeigen.

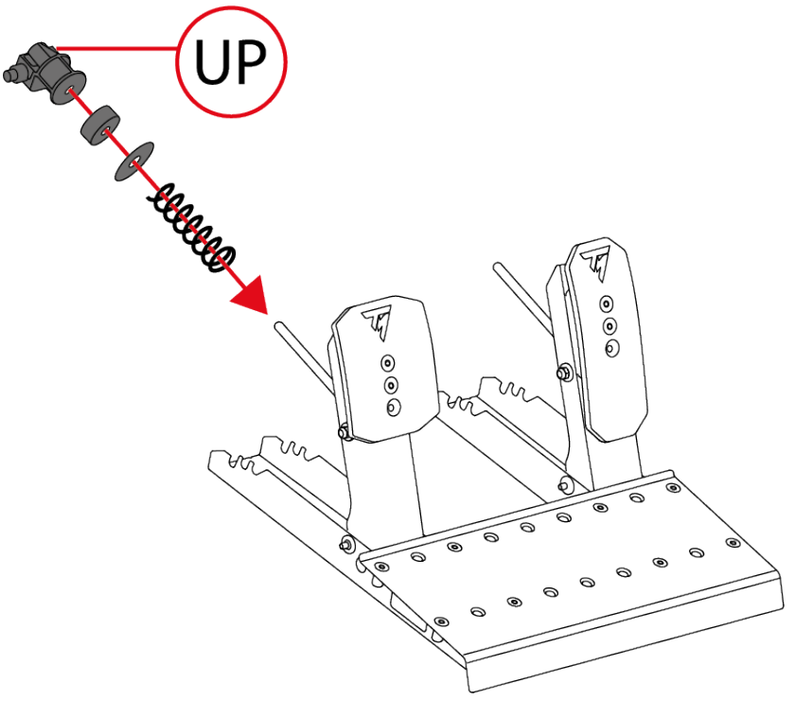

4. Drücken Sie die Bremspedalfeder mithilfe der Halterung zusammen, um die Haltestange in die Nuten des Untergestells des Pedalsets einzusetzen.

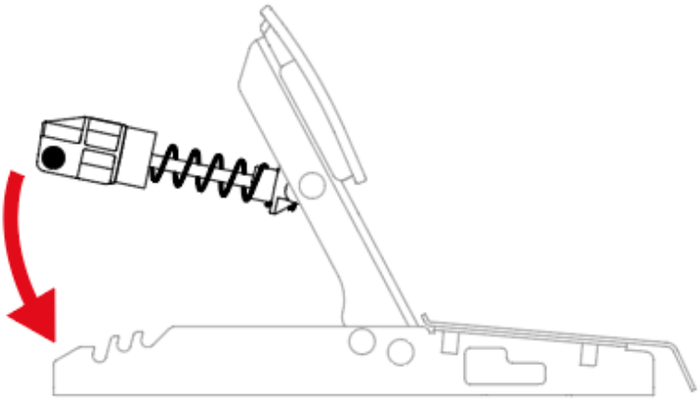

Um den Widerstand des Bremspedals einzustellen, können Sie die Haltestange der Feder in verschiedene Positionen bringen.

Weitere Informationen zur Einstellung des Widerstandes des Bremspedals finden Sie im Abschnitt **Mechanische Einstellungen des Pedalsets**.

Gaspedal:

Die Teile, aus denen die Gaspedalfeder besteht, befinden sich in einer Tüte. Die Tüte enthält eine einzelne B1-Feder (sehr lang, grau).

5. Setzen Sie alle Teile der Gaspedalfeder in der folgenden Reihenfolge auf die Metallstange: Feder und Halterung.

   Auf der Halterung muss die Markierung UP nach oben zeigen.

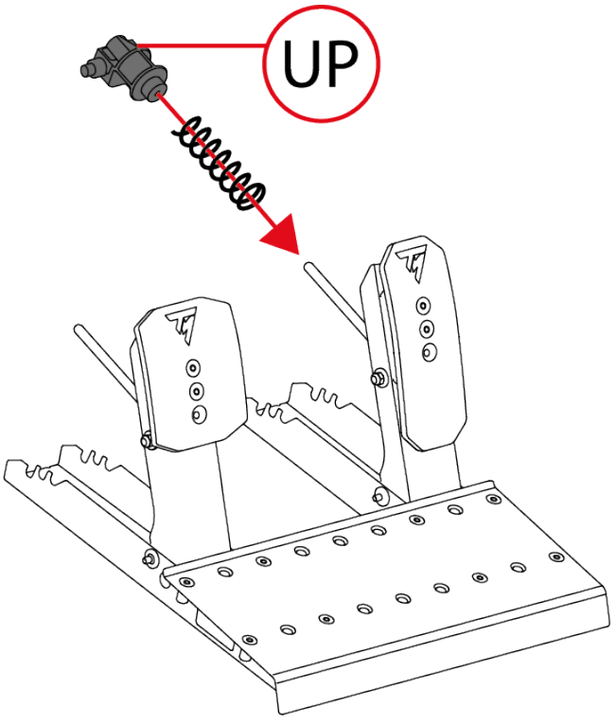

6. Drücken Sie die Gaspedalfeder mithilfe der Halterung zusammen, um die Haltestange in die Nuten im Untergestell des Pedalsets einzusetzen.

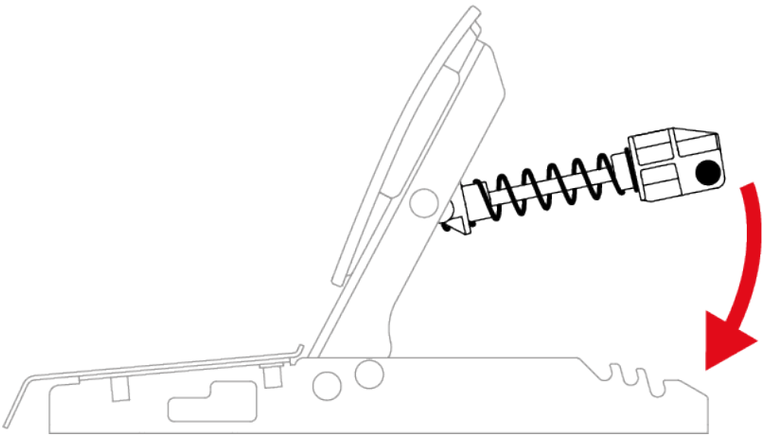

Um den Widerstand des Gaspedals einzustellen, können Sie die Haltestange der Feder in verschiedene Positionen bringen.

Weitere Informationen zum Einstellen des Widerstands des Gaspedals finden Sie im Abschnitt **Mechanische Einstellungen des Pedalsets**.

Ein Video, das den Zusammenbau des Pedalsets zeigt, finden Sie hier: **https://support.thrustmaster.com/product/T598x/**.

Mechanische Einstellungen des Pedalsets

Einstellung der Höhe der Pedale

Die Höhe des Bremspedals und des Gaspedals kann eingestellt werden. Für jedes Pedal gibt es vier mögliche Positionen.

Bremspedal:

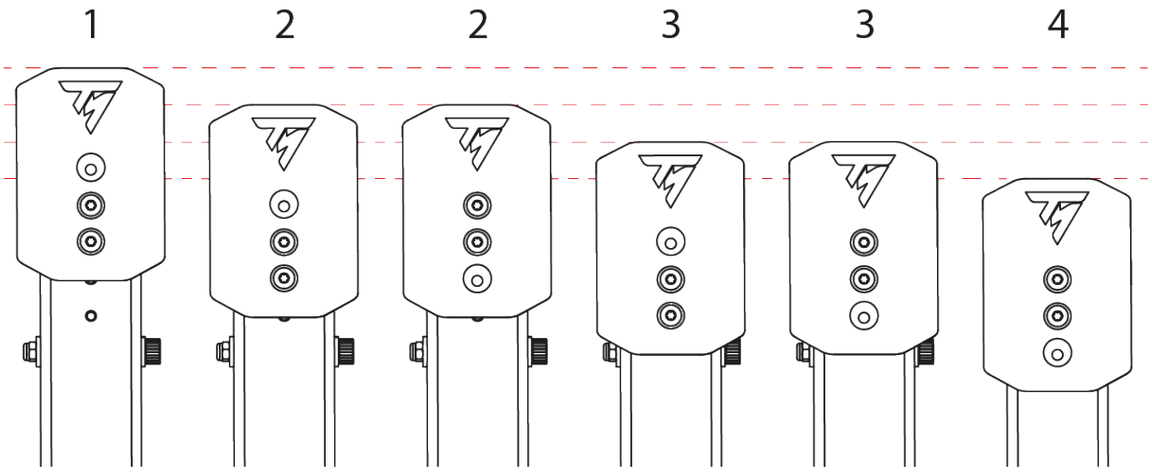

Gaspedal:

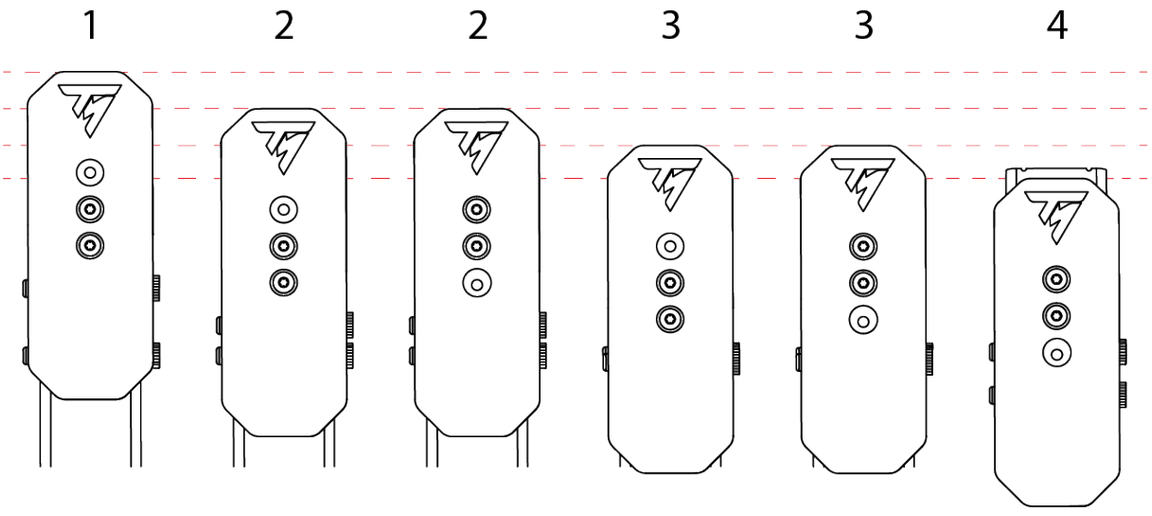

1. Verwenden Sie den mitgelieferten T20-Torx-Schlüssel, um die beiden Schrauben zu lösen, die den Pedalkopf festhalten.

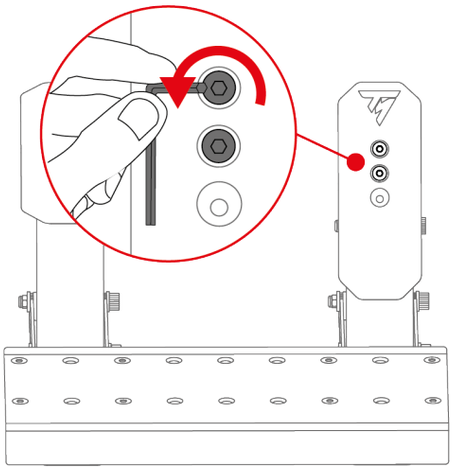

2. Wählen Sie die neue Position des Pedalkopfes.

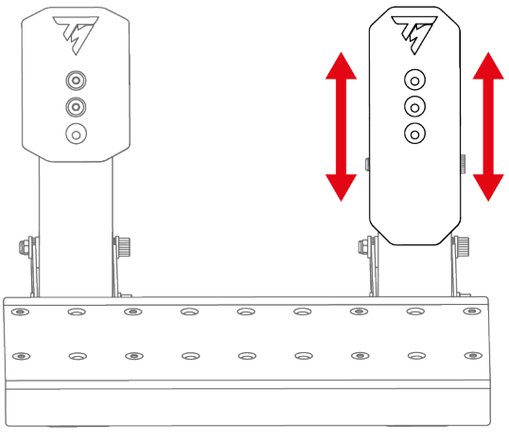

3. Setzen Sie die beiden Schrauben, die den Pedalkopf an seinem Platz halten, wieder ein und ziehen Sie diese fest.

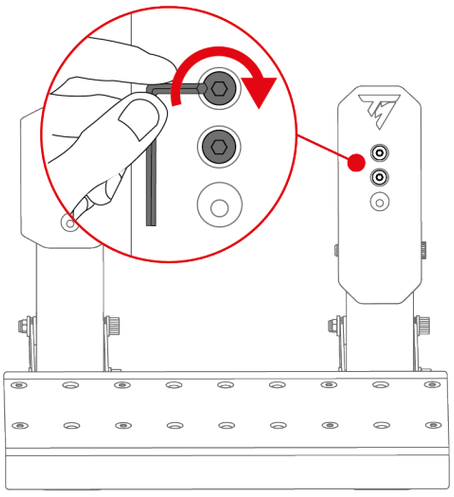

Ändern des Widerstandes des Bremspedals

Für die Einstellung des Widerstandes des Bremspedals sind zwei Federn vorgesehen:

- A1-Feder (lang, schwarz): schwacher Widerstand;
- A2-Feder (kurz, grau): starker Widerstand.

Die drei Nuten am Ende des Untergestells des Pedalsets dienen zum Einstellen des Widerstands.

A1-Feder			
Position	P1 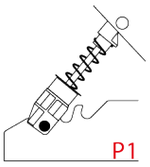	P2 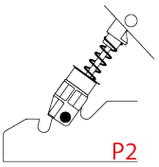	P3 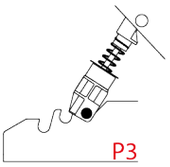
Widerstand	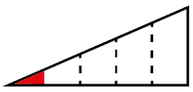	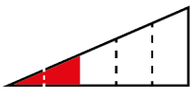	
A2-Feder			
Position	P1 –	P2 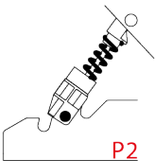	P3 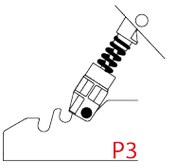
Widerstand	–		

Die Feder A2 kann nicht in der Position P1 verwendet werden.

1. Um die Haltestange der Feder aus den Nuten herauszunehmen, drücken Sie die Feder mit Hilfe der Halterung zusammen.

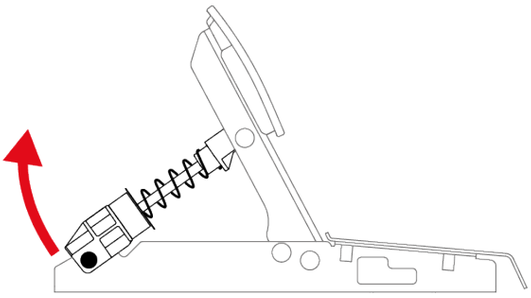

2. Entfernen Sie alle Teile der Pedalfeder.

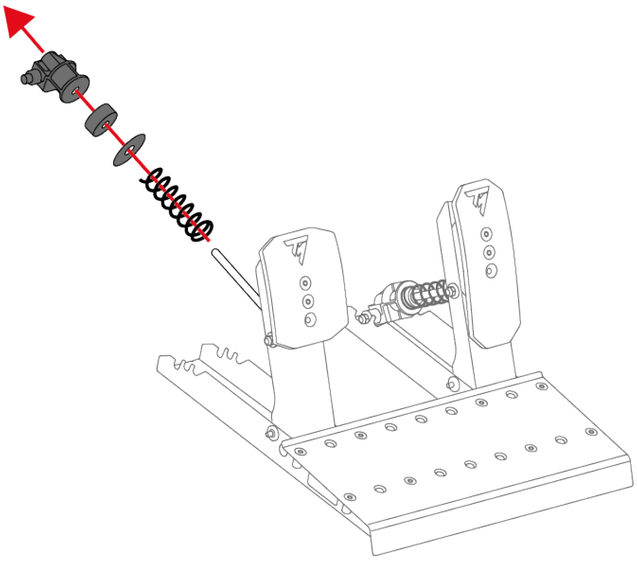

3. Setzen Sie die neue Feder auf die Metallstange des Pedals.

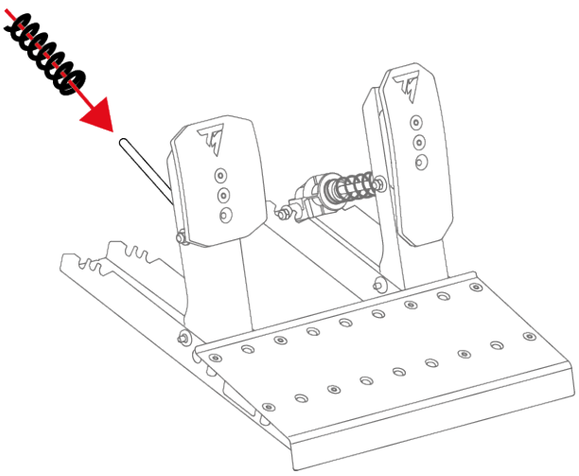

4. Stecken Sie die anderen Teile der Bremspedalfeder in der folgenden Reihenfolge auf die Metallstange: Unterlegscheibe, Dämpfer und Halterung.

   Auf der Halterung muss die Markierung UP nach oben zeigen.

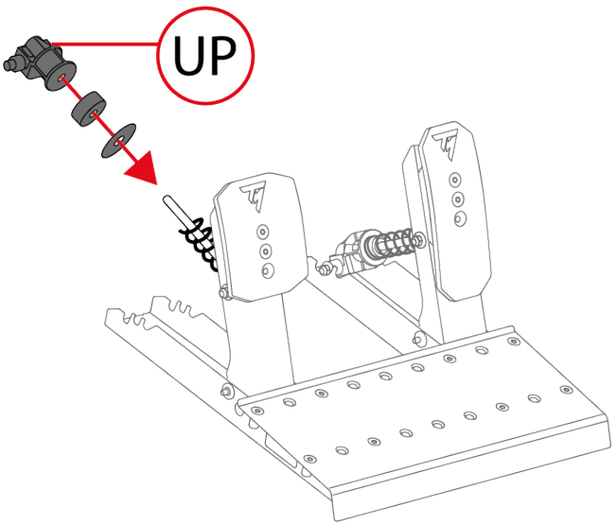

5. Um die Haltestange der Feder in die Nuten (P1, P2 oder P3) einzusetzen, drücken Sie die Feder mit Hilfe der Halterung zusammen.

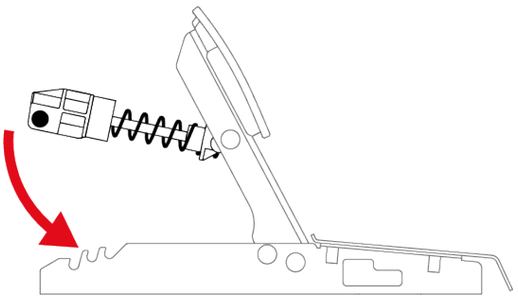

Um Kalibrierungsprobleme zu vermeiden, empfehlen wir Ihnen, die Basis nach dem Federwechsel neu zu starten.

Ändern des Widerstands des Gaspedals

Für das Gaspedal ist nur eine Feder vorgesehen (B1-Feder: sehr lang, grau, schwacher Widerstand).

Die drei Nuten am Ende des Untergestells des Pedalsets dienen zum Einstellen des Widerstands.

B1-Feder			
Position	P1 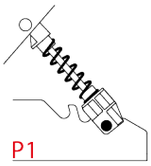	P2 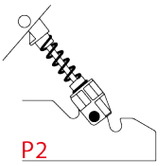	P3 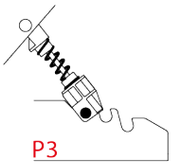
Widerstand	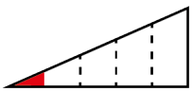	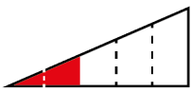	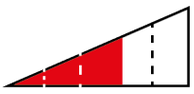

1. Um die Federhaltestange aus den Nuten herauszunehmen, drücken Sie die Feder mit Hilfe der Halterung zusammen.

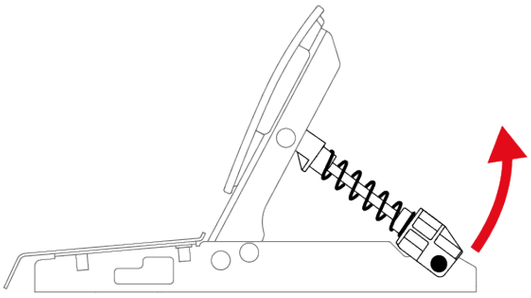

2. Um die Federhaltestange in die Nuten (P1, P2 oder P3) einzusetzen, drücken Sie die Feder mithilfe der Halterung zusammen.

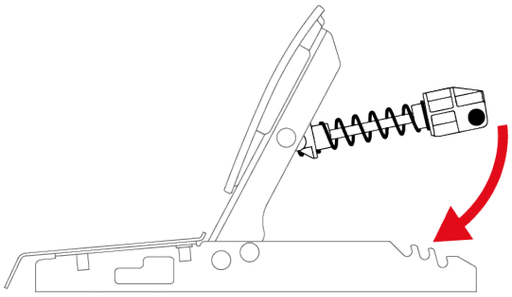

Um Kalibrierungsprobleme zu vermeiden, empfehlen wir Ihnen, die Basis nach dem Federwechsel neu zu starten.

Rutschfeste Carpet Grip-Unterlagen

Die rutschfesten Carpet Grip-Unterlagen verhindern das Verrutschen der Raceline Pedals LTE, wenn sie auf einem Teppich oder Läufer verwendet werden.

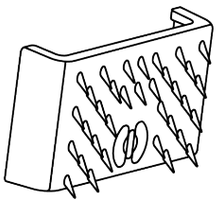

Verwenden Sie die rutschfesten Carpet Grip-Unterlagen nicht auf einem weichen Boden oder Parkett, da dies die Oberfläche des Bodens beschädigen kann (z. B. Abschürfungen, Kratzer).

Montage

Zur Montage der rutschfesten Carpet Grip-Unterlagen werden diese an der Unterseite des Pedalsets befestigt.

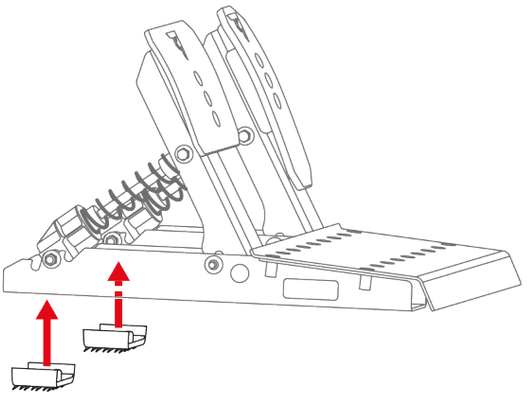

Um sicherzustellen, dass die Unterlagen richtig funktionieren, positionieren Sie die Zähne in Richtung der Rückseite des Pedalsets.

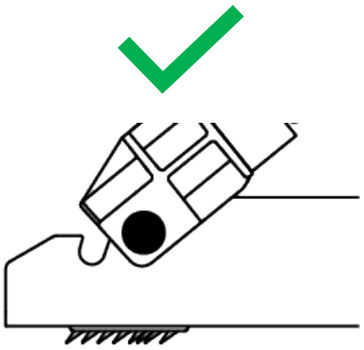

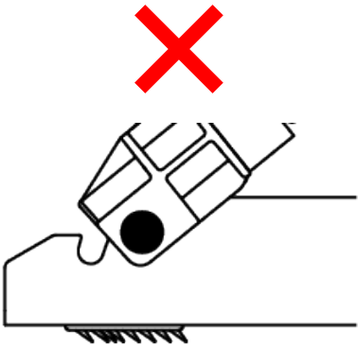

Demontage

So entfernen Sie die rutschfesten Carpet Grip-Unterlagen:

1. Nehmen Sie die Federn aus den Nuten.

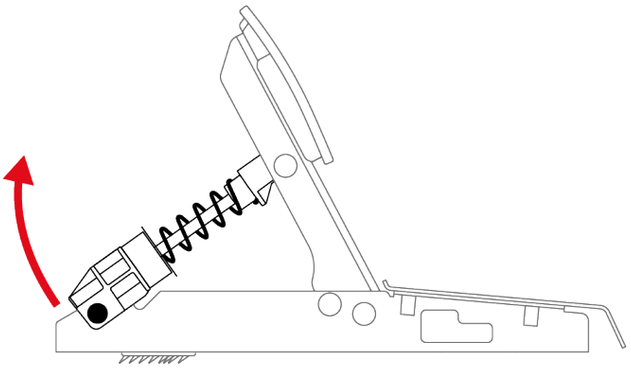

2. Drücken Sie auf den Clip jeder Antirutschunterlage.

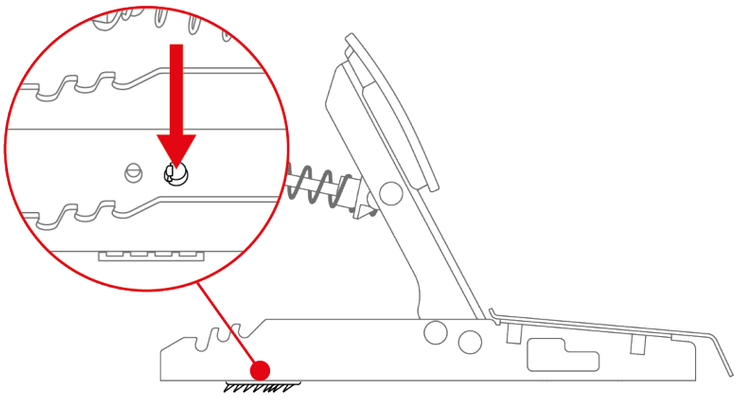

Ziehen Sie nicht an den Seiten der rutschfesten Carpet Grip-Unterlagen, um sie zu entfernen. Sie können sonst die Unterlagen abbrechen.

9. Installation

Auf einer XBOX-Konsole

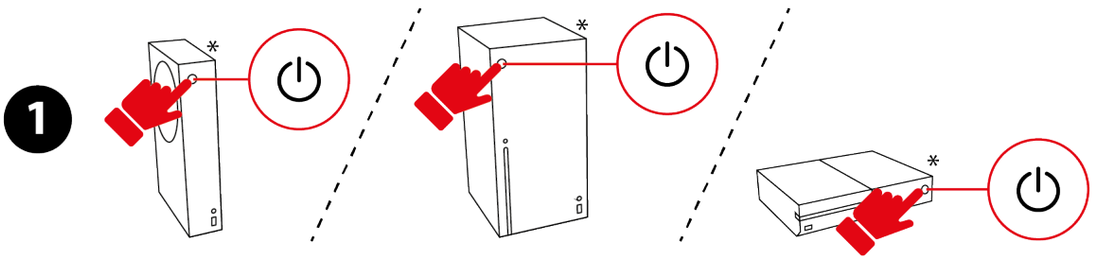

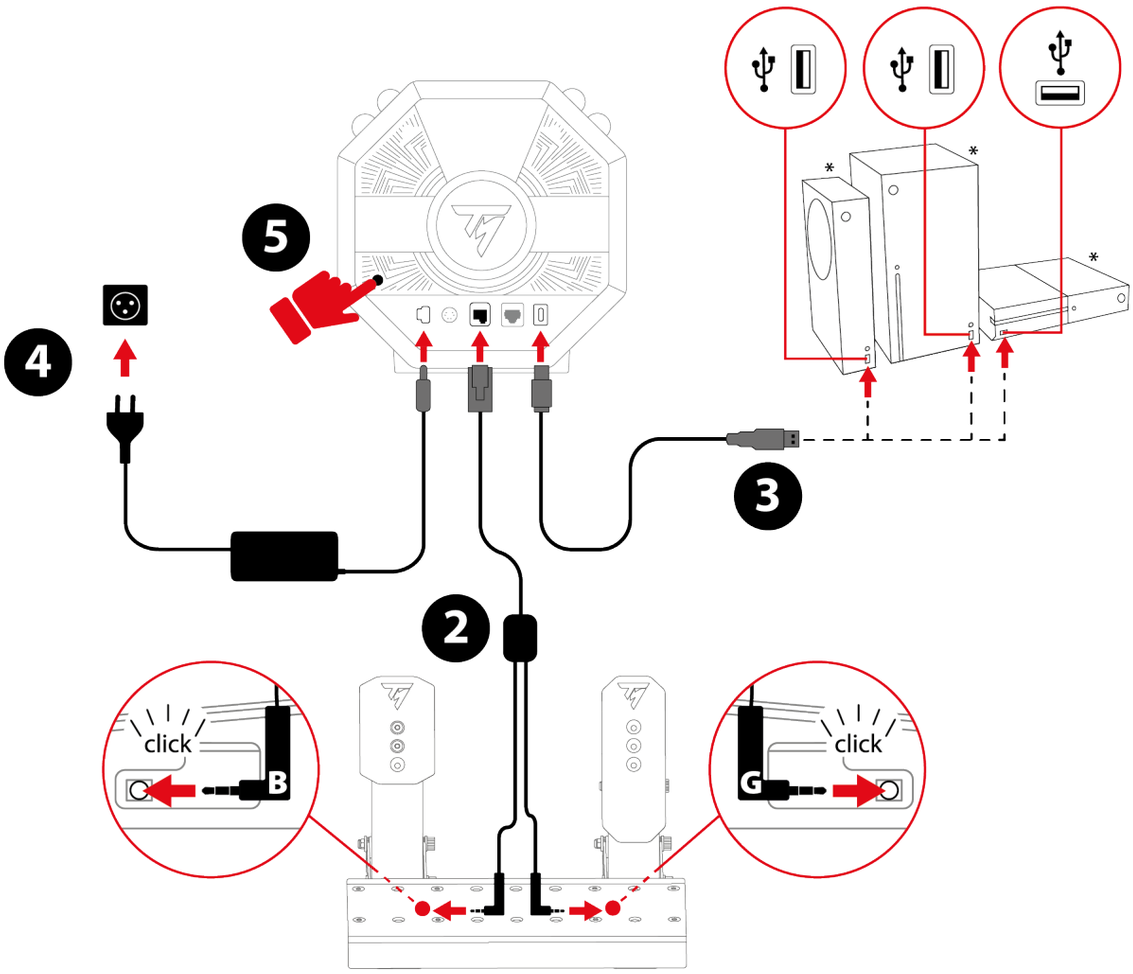

**Nicht im Lieferumfang enthalten*

1. Schalten Sie Ihre XBOX-Konsole ein.
2. Verbinden Sie das Doppelklinken-/RJ12-Kabel mit dem RJ12-Anschluss an der Basis und dem Raceline Pedals LTE-Pedalset.

Der Klinkenstecker mit der Markierung B (Brake – Bremse) wird mit dem Bremspedal verbunden. Der Klinkenstecker mit der Markierung G (Gas – Gas) wird mit dem Gaspedal verbunden.

3. Verbinden Sie das USB-C – USB-A-Kabel mit dem USB-C-Anschluss der Basis und einem USB-A-Anschluss an der XBOX-Konsole.
4. Schließen Sie den Netzadapter an die Basis und an eine Steckdose an.
5. Drücken Sie die Ein/Aus-Taste auf der Rückseite der Basis.
6. Drücken Sie die Taste ⊗.

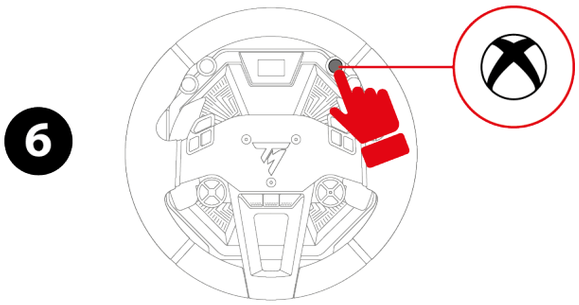

7. Das Display der Basis schaltet sich ein.

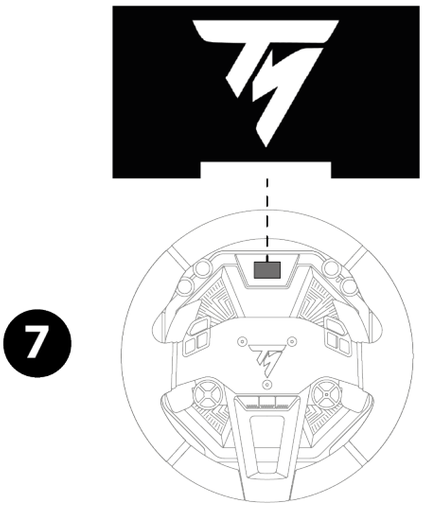

Achten Sie während der Selbstkalibrierung des Rennlenkrads darauf, dass Sie Ihre Hände nicht auf das Lenkrad legen.

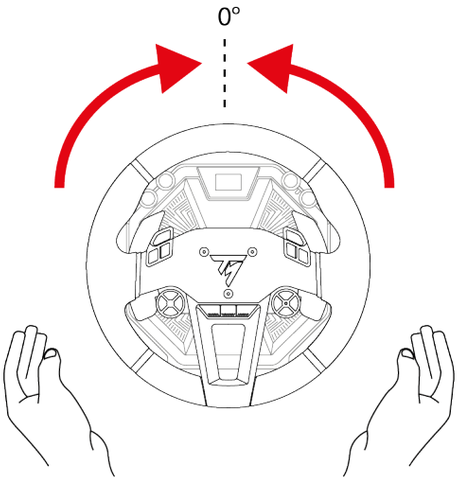

Nun können Sie mit dem Spiel beginnen!

- Auf XBOX-Konsolen können Sie zwischen zwei Kompatibilitätsmodi wählen:
  - XBOX Native: Standardmodus mit einem weißen Balken. In diesem Modus wird das Lenkrad in Spielen unter folgendem Namen erkannt: Thrustmaster T598.
  - XBOX Legacy: Abwärtskompatibilitätsmodus mit einem violetten Balken. In diesem Modus wird das Lenkrad in Spielen unter folgendem Namen erkannt: TS-XW Racer.
- Die meisten Spiele funktionieren im XBOX Native-Modus. Einige Spiele (wie z. B EA SPORTS™ F1® 23 / F1® 24 / F1® 25) funktionieren jedoch nur im XBOX Legacy-Modus.
- Sollten bei einem XBOX-Spiel Kompatibilitäts- oder Funktionsprobleme auftreten, wählen Sie den XBOX Legacy-Modus.

Auf PC

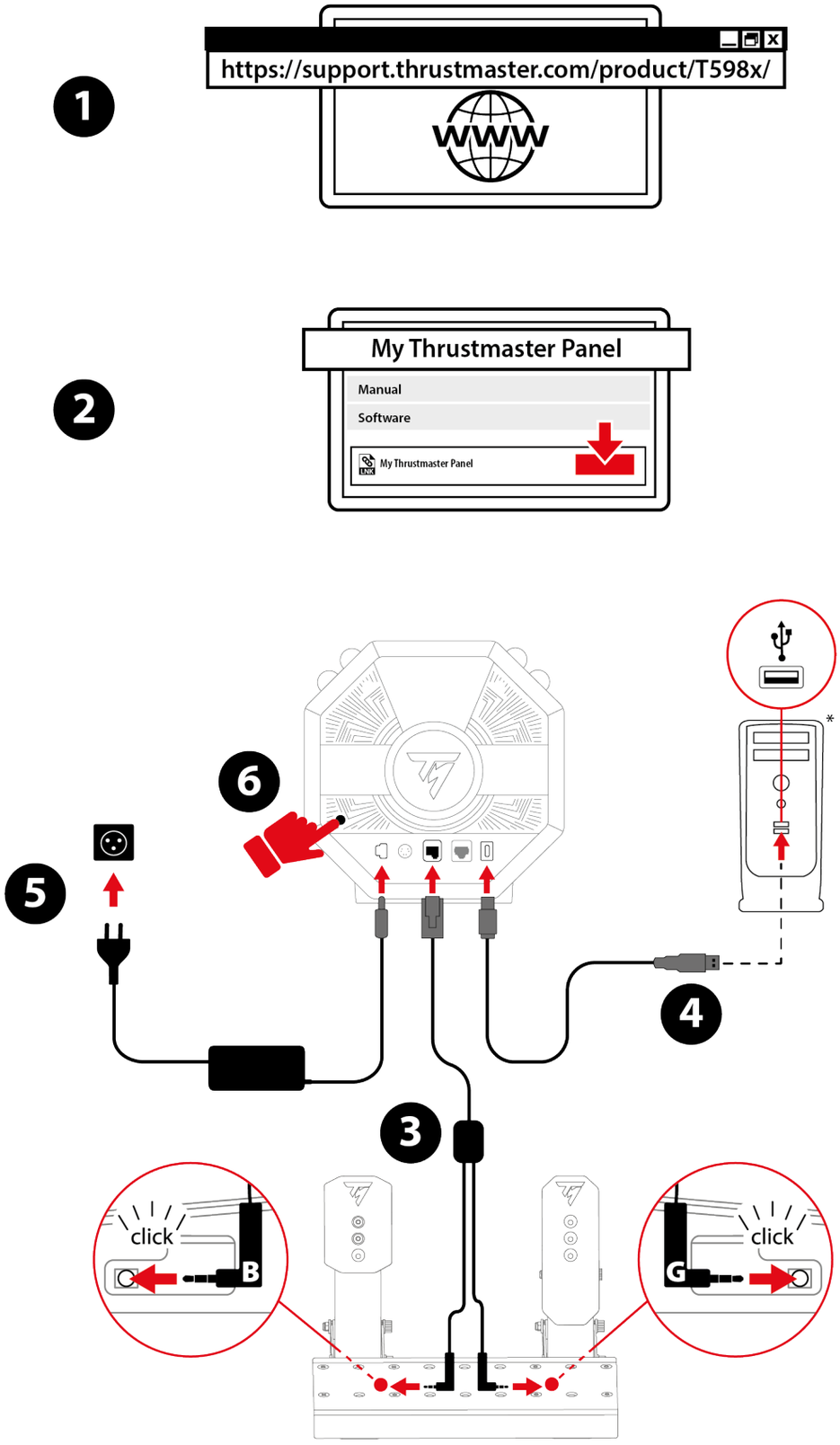

*Nicht im Lieferumfang enthalten

1. Gehen Sie zu: **https://support.thrustmaster.com/product/T598x/** .
2. Laden Sie die Software My Thrustmaster Panel im Bereich **Software** herunter und installieren Sie diese.
3. Sobald die Software My Thrustmaster Panel installiert ist, verbinden Sie das Doppelklinken/RJ12-Kabel mit dem RJ12-Anschluss an der Basis und dem Raceline Pedals LTE-Pedalset.

Der Klinkenstecker mit der Markierung B (Brake – Bremse) wird mit dem Bremspedal verbunden. Der Klinkenstecker mit der Markierung G (Gas – Gaspedal) wird mit dem Gaspedal verbunden.

4. Verbinden Sie das USB-C – USB-A-Kabel mit dem USB-C-Anschluss der Basis und einem USB-A-Anschluss am PC.
5. Schließen Sie den Netzadapter an die Basis und an eine Steckdose an.
6. Drücken Sie die Ein/Aus-Taste auf der Rückseite der Basis.

4. Das Display der Basis schaltet sich ein.

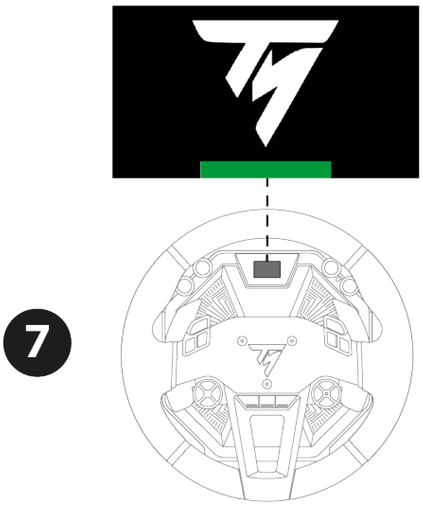

Achten Sie während der Selbstkalibrierung des Rennlenkrads darauf, dass Sie Ihre Hände nicht auf das Lenkrad legen.

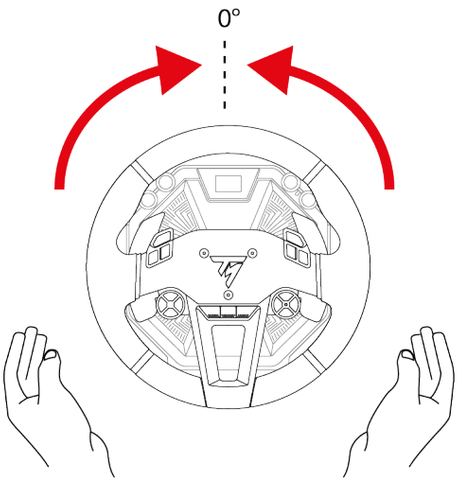

Nun können Sie mit dem Spiel beginnen!

Die Software My Thrustmaster Panel

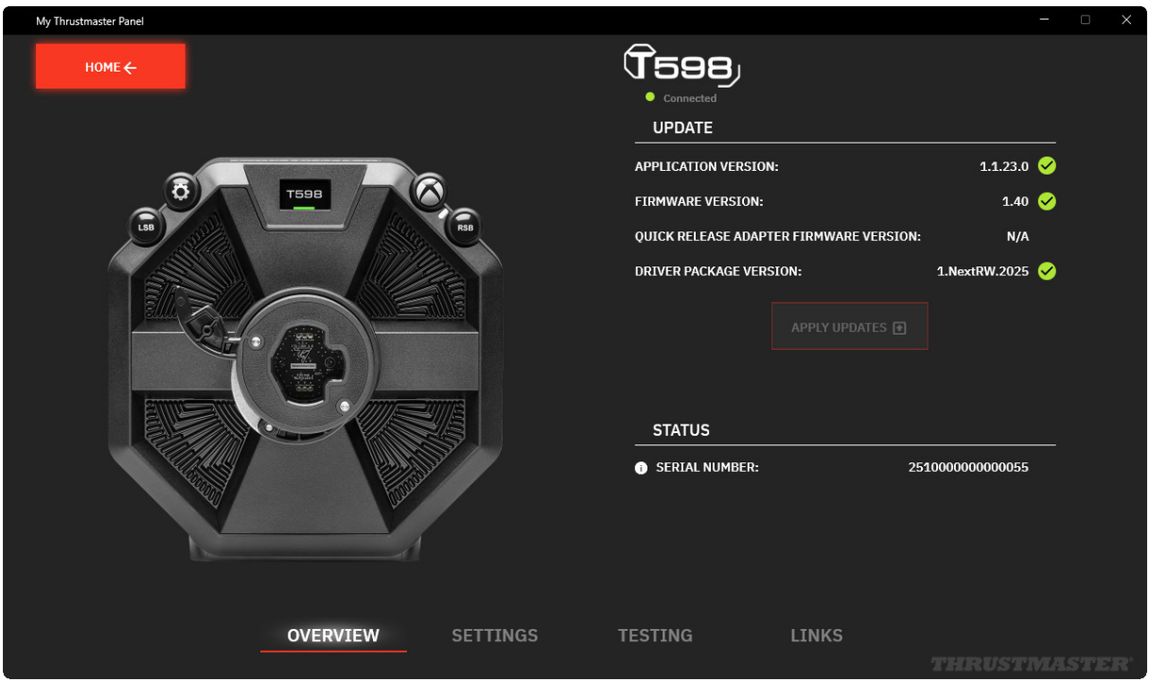

Mit der Software My Thrustmaster Panel können Sie:

- die Seriennummer (SERIAL NUMBER) Ihrer Basis einsehen;
- die auf Ihrem PC installierte Treiberversion (DRIVER) anzeigen;
- die auf Ihrer Basis installierte Firmware-Version (FIRMWARE) einsehen;
- die Firmware-Version (FIRMWARE) sehen, die auf dem Lenkrad installiert ist, das mit Ihrer Basis verbunden ist;
- die Firmware-Version (FIRMWARE) Ihrer Basis aktualisieren;
- alle Tasten des Lenkrads, das mit Ihrer Basis verbunden ist, testen;
- alle Achsen des an die Basis angeschlossenen Pedalsets testen;
- die zentrale Position des Lenkrads über die Taste SET CENTER neu einstellen (nur falls erforderlich).

Aktualisierung der Firmware

Die Firmware-Version Ihrer Basis ist auf der Seite Overview (Übersicht) in der Software My Thrustmaster Panel aufgeführt.

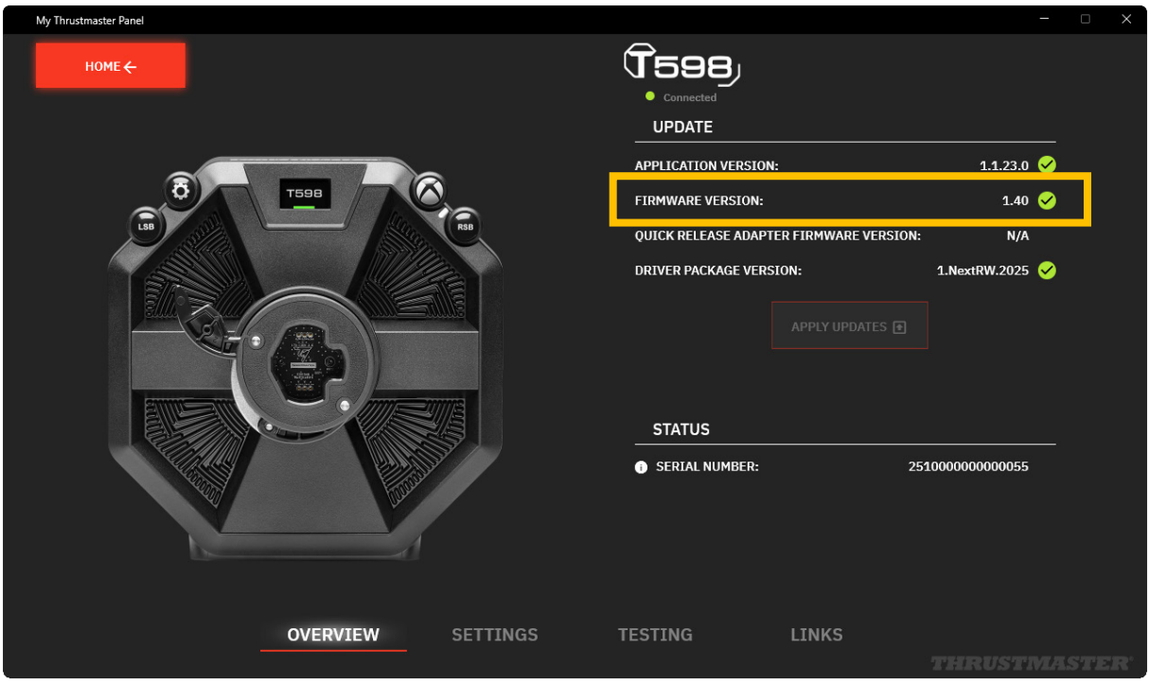

Eine Aktualisierung ist erforderlich, wenn:

– Auf der Seite Home (Startseite) ein Banner mit der Ankündigung NEW UPDATE AVAILABLE! (NEUES UPDATE VERFÜGBAR!) auf dem Icon der Basis angezeigt wird.

  Diese Meldung kann auch bedeuten, dass ein neues Treiberpaket (Driver package) verfügbar ist.

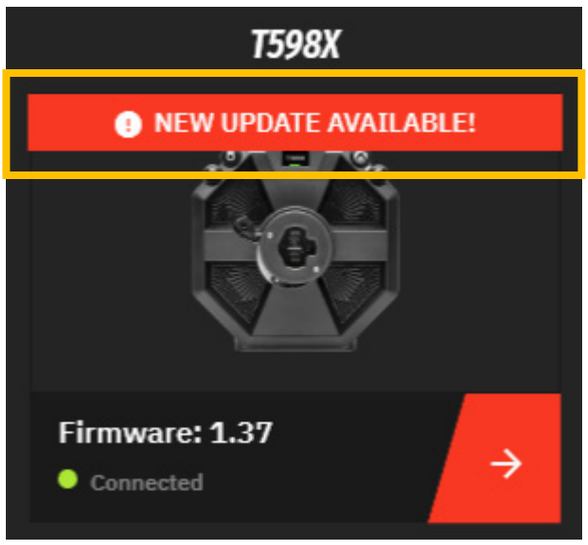

– Auf der Seite Overview (Übersicht) erscheint ein rotes Ausrufezeichen neben der Firmware-Version.

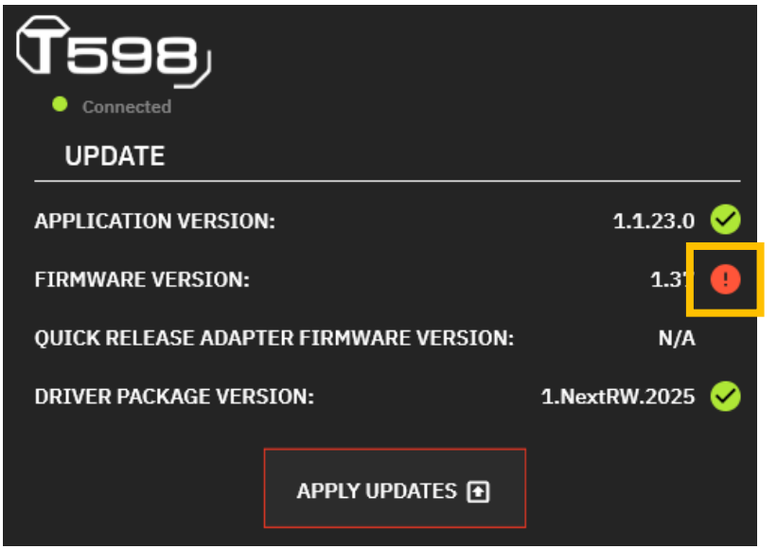

So aktualisieren Sie die Firmware der Basis:

1. Klicken Sie in My Thrustmaster Panel auf der Seite Overview (Übersicht) auf APPLY UPDATES (AKTUALISIERUNG DURCHFÜHREN).

2. Schalten Sie die Basis aus, indem Sie die Ein/Aus-Taste auf der Rückseite der Basis drücken (gelöste Position).

   Klicken Sie in My Thrustmaster Panel auf NEXT (WEITER).

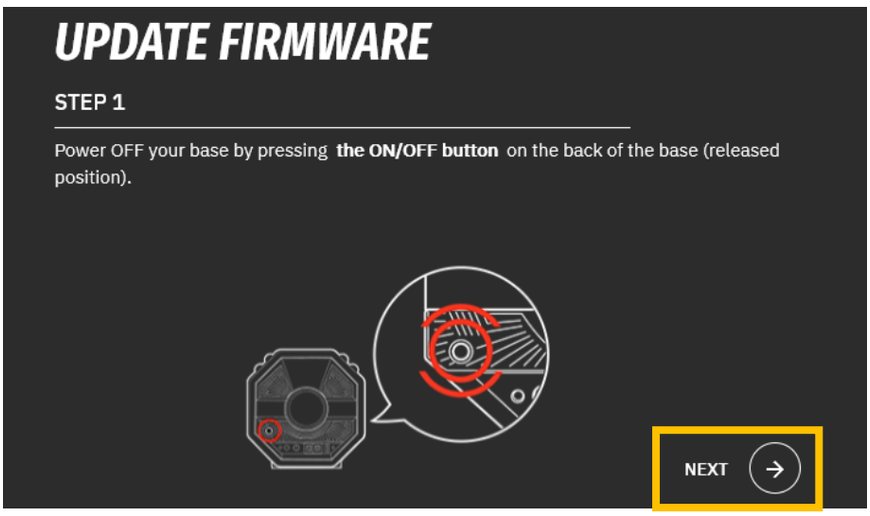

3. Halten Sie die Tasten LSB und ⚙ (Einstellungen - Settings) gedrückt und schalten Sie die Basis ein, indem Sie die Ein/Aus-Taste auf der Rückseite der Basis drücken (eingedrückte Position).

   Klicken Sie in My Thrustmaster Panel auf NEXT (WEITER).

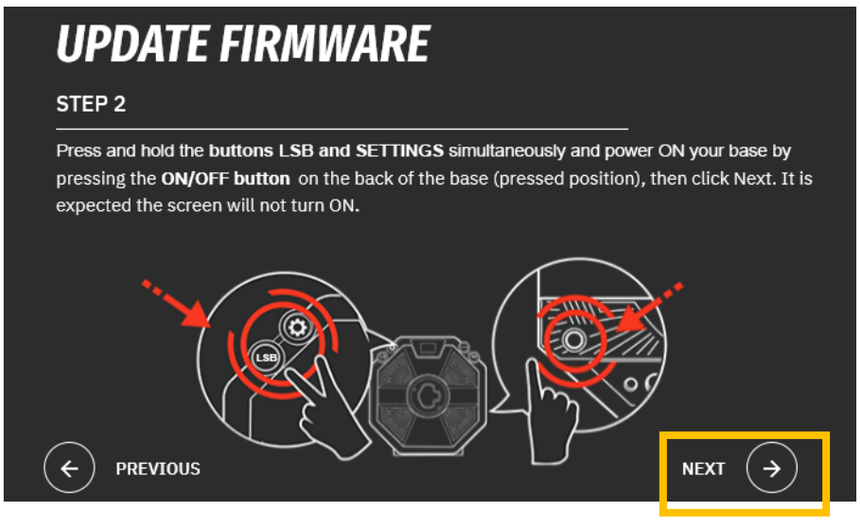

4. Lassen Sie die Tasten LSB und ⚙ (Einstellungen - Settings) los. Der Boot-Modus wird ordnungsgemäß aktiviert, wenn das Display der Basis ausgeschaltet ist.

   Klicken Sie in My Thrustmaster Panel auf DONE (FERTIG), um die Aktualisierung der Firmware zu starten.

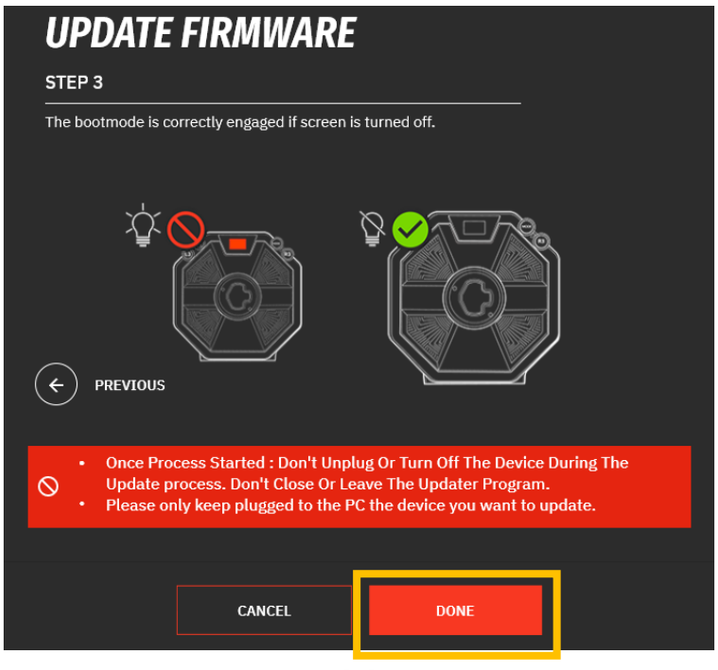

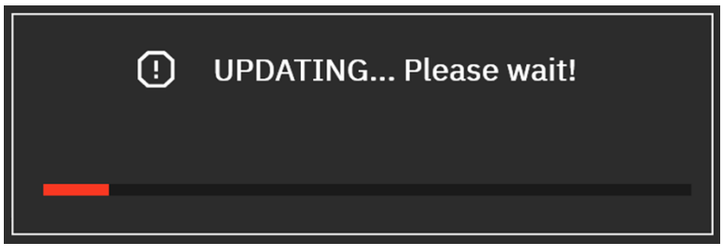

Sobald die Aktualisierung gestartet wurde, dürfen Sie die Basis nicht abtrennen oder ausschalten. Schließen Sie die Software My Thrustmaster Panel nicht und verlassen Sie diese auch nicht.

5. Sobald die Aktualisierung abgeschlossen ist, schalten Sie die Basis aus, indem Sie die Ein/Aus-Taste drücken. Danach schalten Sie die Basis wieder ein.

   Die Firmware Ihrer Basis ist nun auf dem neuesten Stand.

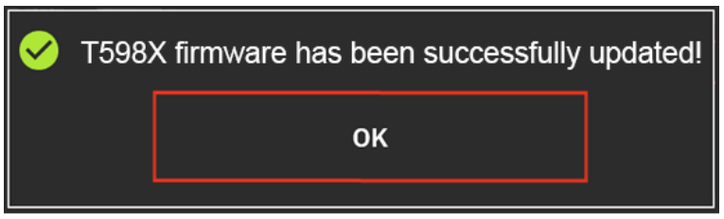

6. Die Software My Thrustmaster Panel startet neu.

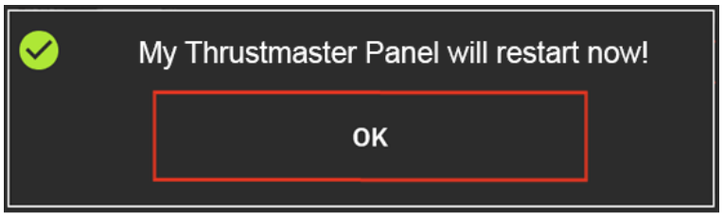

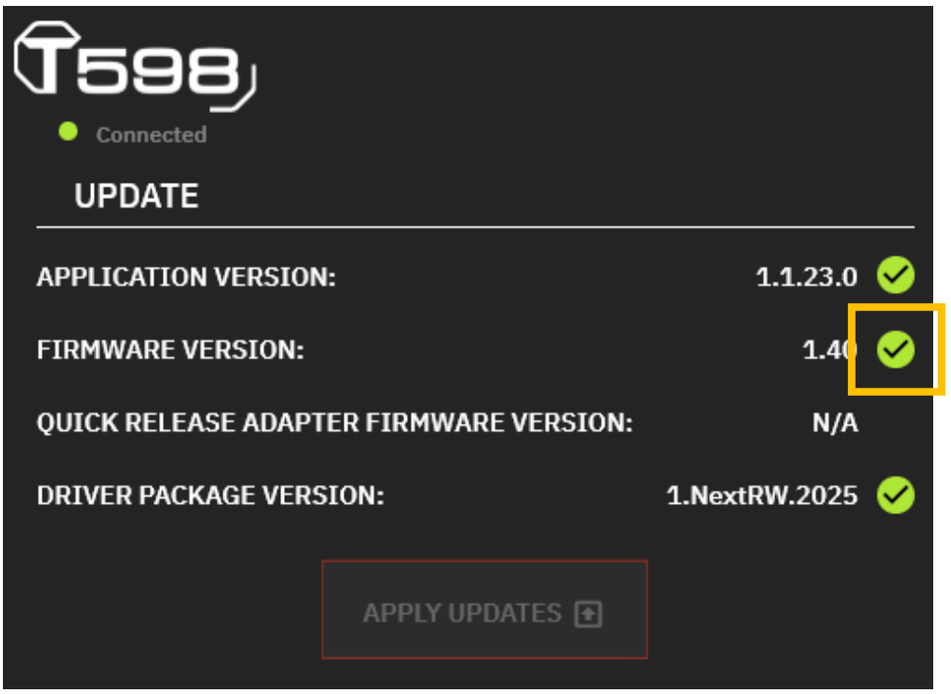
T598
Connected
UPDATE
APPLICATION VERSION:
1.1.23.0
FIRMWARE VERSION:
1.40
QUICK RELEASE ADAPTER FIRMWARE VERSION:
N/A
DRIVER PACKAGE VERSION:
1.NextRW.2025
APPLY UPDATES

Automatische Kalibrierung des Rennlenkrads und der Pedale

Das Lenkrad kalibriert sich automatisch selbst, wenn Sie das Rennlenkrad an eine Steckdose anschließen, es mit der Ein/Aus-Taste einschalten und den USB-Anschluss des Rennlenkrads mit der XBOX-Konsole oder dem PC verbinden.

Durch diesen Vorgang wird das Rennlenkrad automatisch neu zentriert.

Berühren Sie das Rennlenkrad auf keinen Fall während der Selbstkalibrierungsphasen. Dies könnte zu einer fehlerhaften Kalibrierung und/oder zu Personenschäden führen.

Trennen Sie auf keinen Fall das Pedalset von der Basis oder schließen Sie es an die Basis an, wenn die Konsole oder der PC eingeschaltet ist. Dies könnte zu einer fehlerhaften Kalibrierung führen.

Schließen Sie das Pedalset immer vor dem Anschluss des Rennlenkrads an die Konsole oder den PC an.
Sobald die Selbstkalibrierung des Rennlenkrads abgeschlossen ist und das Spiel gestartet wurde, werden die Pedale nach ein paar Betätigungen automatisch kalibriert.

Betätigen Sie niemals die Pedale, wenn Sie Ihre Konsole oder Ihren PC einschalten, ein Spiel starten, den Kompatibilitätsmodus ändern oder ein Lenkrad an der Basis anbringen. Dies gilt auch wenn die Basis eingeschaltet ist oder während der Selbstkalibrierungsphasen des Rennlenkrads. Dies könnte zu einer fehlerhaften Kalibrierung führen.

Falls Ihr Lenkrad und/oder Ihr Pedalset nicht ordnungsgemäß funktionieren oder offenbar falsch kalibriert sind: Schalten Sie Ihre Konsole oder Ihren PC aus und trennen Sie das Rennlenkrad vollständig vom Gerät. Schließen Sie anschließend alle Kabel (einschließlich des Netzkabels und des Pedalsets) wieder an und starten Sie Ihre Konsole oder Ihren PC sowie Ihr Spiel neu.

10. Mapping für XBOX-Konsolen

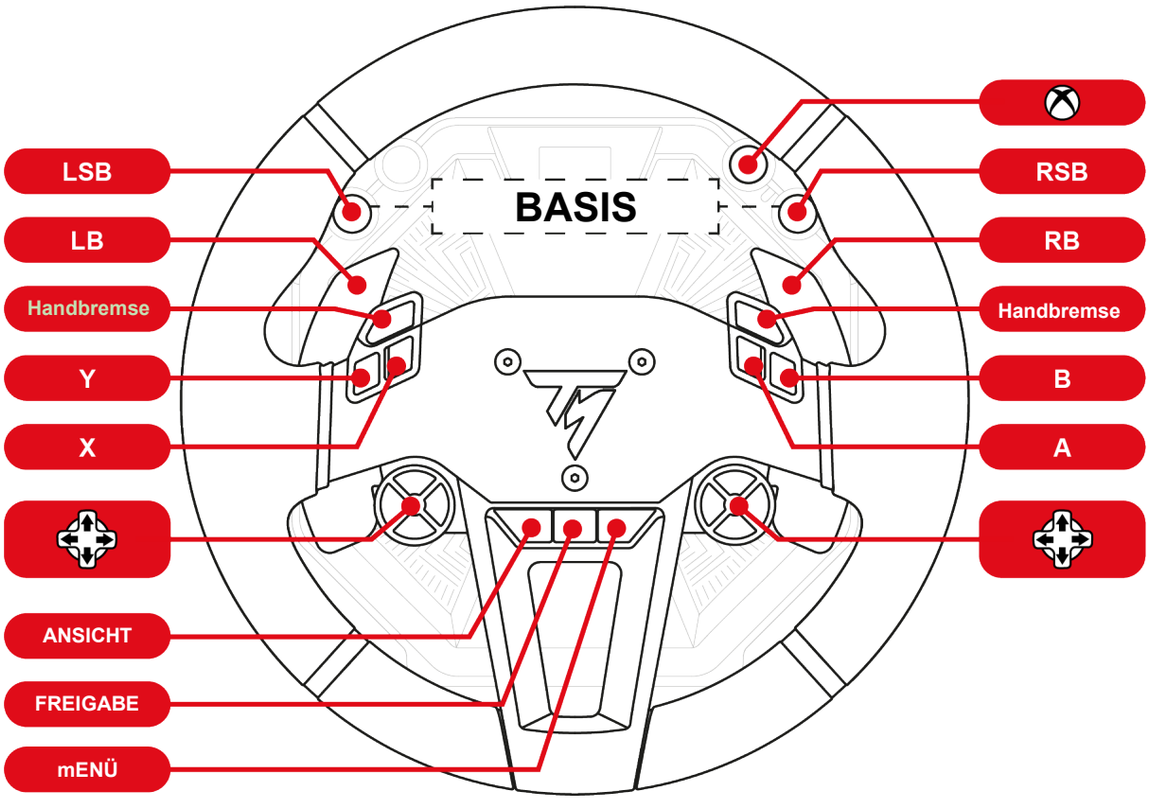

- Auf XBOX-Konsolen wird das Lenkrad im XBOX Native-Modus in Spielen unter folgendem Namen erkannt: **Thrustmaster T598**.
- Auf XBOX-Konsolen wird das Lenkrad im XBOX Legacy-Modus in Spielen unter folgendem Namen erkannt: **TS XW Racer**.
- Die LED am Lenkrad des *SportCar Steering Wheel* ist aufgrund von Protokollbeschränkungen der Konsole nicht funktionsfähig.
- Bestimmte Funktionen (Encoder, Anzahl der Tasten) sind durch das Protokoll der Konsole eingeschränkt.

11. Mapping für PC

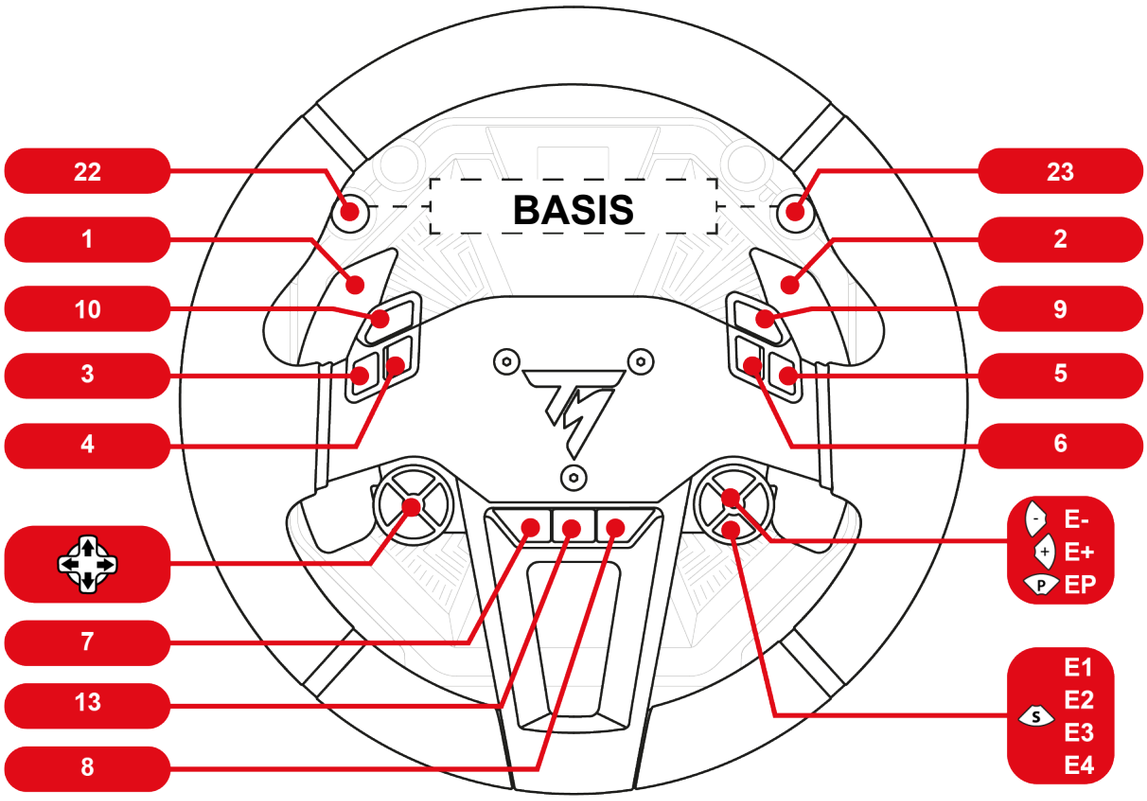

Auf dem PC, in der Systemsteuerung und in Spielen wird das Lenkrad unter dem Namen **Thrustmaster Advanced Mode Racer** erkannt.

Verwendung der Encoder

Wählen Sie den aktiven Encoder durch Drücken des **S-**Encoder-Wahlschalters.

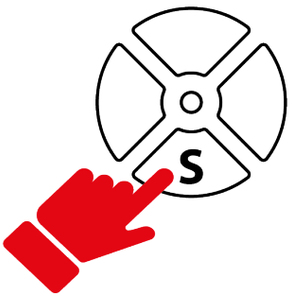

Die LED über dem Wahlschalter zeigt den aktiven Encoder an.

Die folgenden Funktionen und LED-Farben sind den Encodern zugeordnet:

E1	E2	E3	E4
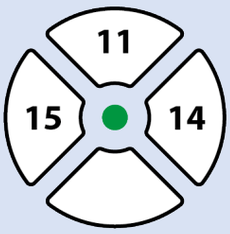	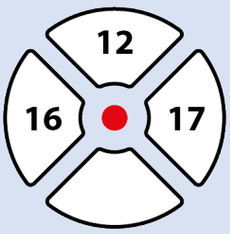	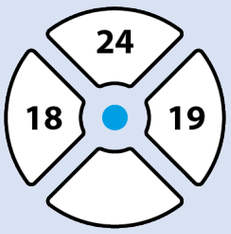	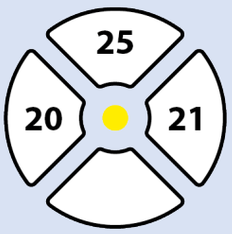

Die Encoder E1, E2, E3 und E4 funktionieren in Spielen, die mit Thrustmaster-Encodern kompatibel sind. Die Liste der kompatiblen Spiele finden Sie hier: **https://support.thrustmaster.com/product/T598x/** (im Abschnitt **Games settings** (Spiele-Einstellungen) section). Diese Liste wird regelmäßig aktualisiert.

12. Bedienung des Displays

Auf dem Display der Basis können Sie:

- **auf die Untermenüs Einstellungen oder Telemetrie zugreifen**;
- **die Einstellungen für das Lenkrad, die Basis und das Pedalset sowie die Helligkeit des Displays ändern**;
- **die anzuzeigenden Telemetriedaten auswählen**.

Wenn kein Lenkrad an der Basis montiert ist oder das Lenkrad nicht richtig montiert ist, wird der folgende Bildschirm angezeigt:

Bitte montieren Sie ein Lenkrad auf die Basis, oder deinstallieren Sie das Lenkrad und montieren Sie es dann erneut auf die Basis.

Öffnen des Untermenüs Einstellungen oder Telemetrie

Aus Sicherheitsgründen und um jegliches Verletzungsrisiko zu vermeiden, raten wir Ihnen dringend, das Spiel zu unterbrechen, **bevor** Sie die Taste ⚙ (Einstellungen - Settings) drücken.

So zeigen Sie den Auswahlbildschirm für das Untermenü Einstellungen oder Telemetrie an:

1. Drücken Sie die Taste ⚙ (Einstellungen - Settings).

   Der folgende Bildschirm wird angezeigt:

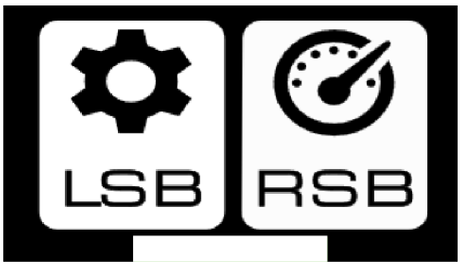

2. Drücken Sie die Taste LSB, um das Untermenü **Einstellungen** auszuwählen.

   Der folgende Bildschirm wird angezeigt:

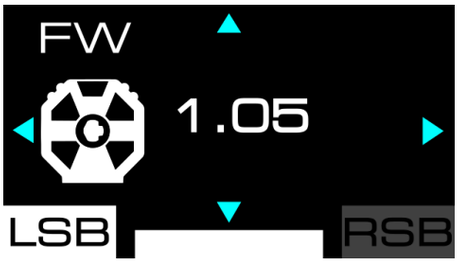

   Drücken Sie die Taste RSB, um das Untermenü **Telemetrie** zu wählen.

   Der folgende Bildschirm wird angezeigt:

Untermenü Einstellungen

Im Untermenü Einstellungen können Sie Informationen über die Basis, das Lenkrad und das Pedalset anzeigen und die entsprechenden Einstellungen ändern.

Um auf das Untermenü Einstellungen zuzugreifen, drücken Sie die Taste ⚙ (Einstellungen - Settings) und anschließend die Taste LSB.

Der folgende Bildschirm wird angezeigt:

❶ Betreffendes Zubehör: Basis, Lenkrad oder Pedalset

❷ Ausgewähltes Einstellungen-Untermenü

❸ Name der ausgewählten Einstellung und ihr Wert

❹ Mögliche Navigation im Untermenü

So navigieren Sie durch das Untermenü Einstellungen:

– Verwenden Sie die Richtungstasten .

Um den Wert einer Einstellung zu ändern:

– Verwenden Sie die Richtungstasten .

So bestätigen Sie den Wert einer Einstellung und verlassen das Untermenü Einstellungen:

– Drücken Sie die Taste (Einstellungen - Settings).

  Auf dem Display werden die Telemetriedaten angezeigt (standardmäßig auf der GEAR-Anzeige).

Einstellen der Helligkeit

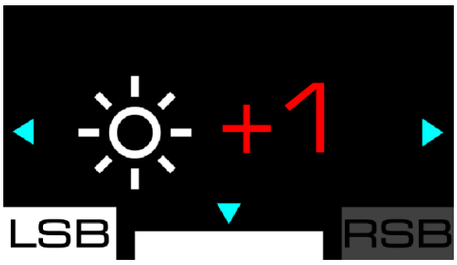

Auf diesem Bildschirm können Sie die Gesamthelligkeit der Bildschirmanzeige ändern. Es sind drei Einstellungen möglich: - 1; 0 (Standardeinstellung); + 1.

Einstellungen der Basis

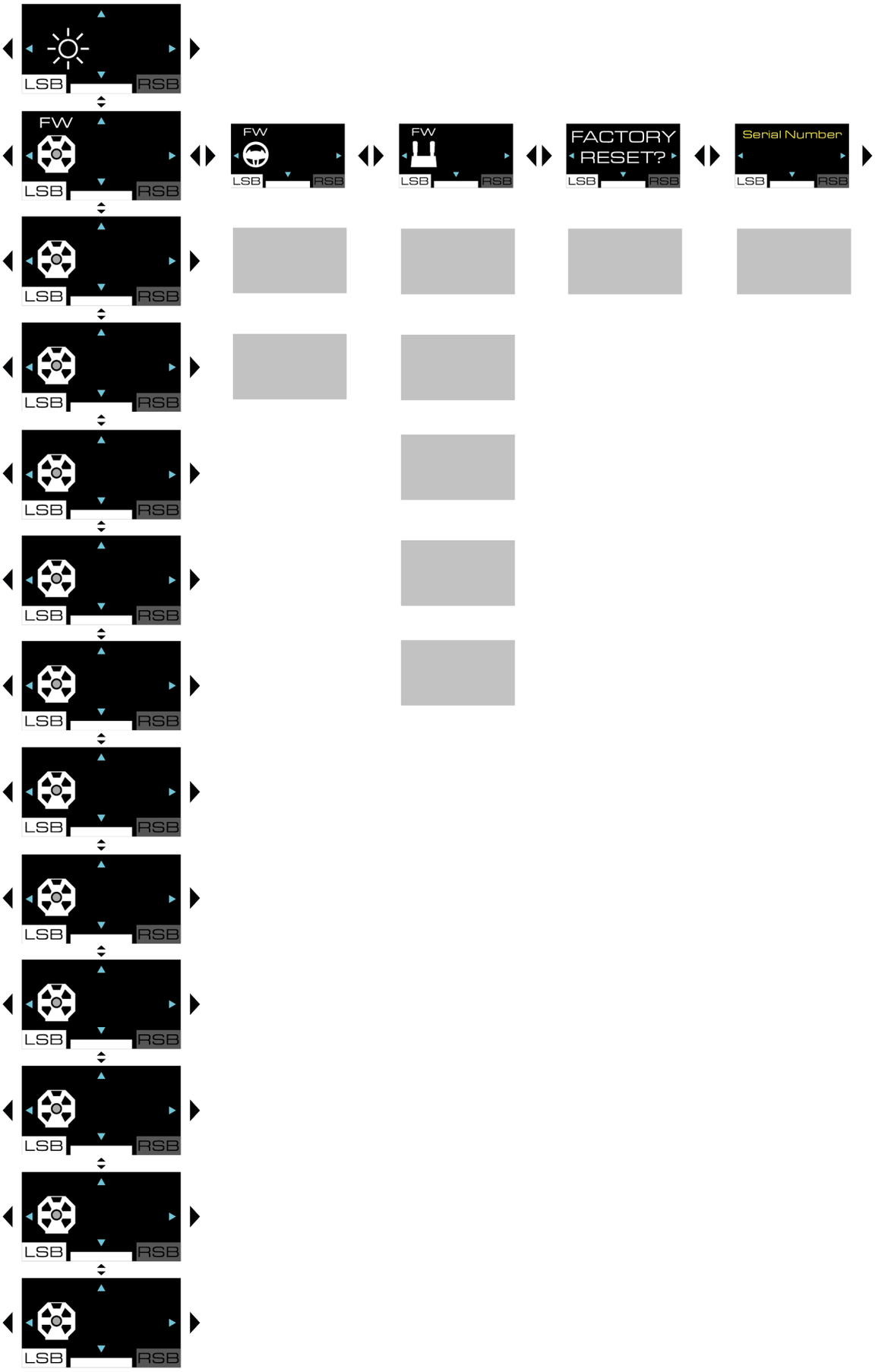

Firmware der Basis

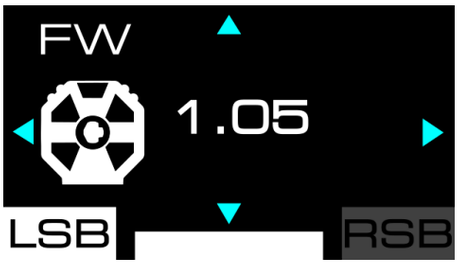

Hier wird die Firmware-Version der Basis angezeigt.

Compatibility (Kompatibilität)

Auf diesem Bildschirm können Sie den Kompatibilitätsmodus der Basis auf XBOX-Konsolen ändern. Sie können zwischen dem Modus XBOX Native (nativer Modus, mit weißer Leiste) und dem Modus XBOX Legacy (Abwärtskompatibilität, mit violetter Leiste) wählen.

- Um auf XBOX-Konsolen herauszufinden, ob Ihr Spiel mit dem Modus XBOX Native oder XBOX Legacy kompatibel ist, gehen Sie zu: **https://support.thrustmaster.com/product/T598x/**. Wählen Sie im Abschnitt **Games settings** (Spiele-Einstellungen) die Option XBOX Games list.
- Auf XBOX-Konsolen wird das Lenkrad im Modus XBOX Native in Spielen unter folgendem Namen erkannt: **Thrustmaster T598**.
- Auf XBOX-Konsolen wird das Lenkrad im Modus XBOX Legacy in Spielen unter folgendem Namen erkannt: **TS-XW Racer**.

So ändern Sie den Kompatibilitätsmodus:

1. Wählen Sie mit den Richtungstasten den Modus XBOX Native oder XBOX Legacy aus.
2. Drücken Sie die Taste (Einstellungen – Settings), um den neuen Modus zu übernehmen. Ihre Auswahl wird im internen Speicher der Basis gespeichert.
3. Der folgende Bildschirm wird angezeigt:

4. Starten Sie Ihre XBOX-Konsole neu.
5. Der folgende Bildschirm wird angezeigt:

6. Das Lenkrad startet neu und kalibriert sich selbst. Achten Sie darauf, dass Sie Ihre Hände nicht auf das Lenkrad legen.

Force-Feedback-Profile

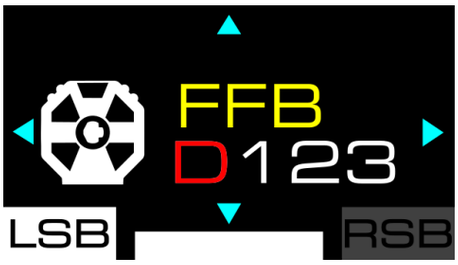

Diese Anzeige dient zur Auswahl des Force-Feedback-Profils. Sie haben die Wahl zwischen vier gespeicherten Profilen: vom weniger aggressiven Force Feedback bis zum aggressivsten: FFB D (Standard); FFB 1; FFB 2; FFB 3.

Die gespeicherten Einstellungen sind:

	FFB D	FFB 1	FFB 2	FFB 3
Master gain	50%	75%	100%	100%
Mode	S	P	P	E
Inertia	OFF	OFF	OFF	OFF
Friction	MID	MID	LOW	OFF
Boost low	0	0	0	0
Boost high	0	0	0	0
Speed	MID	HIGH	HIGH	EXT
Wheel damper	20%	10%	0%	0%
Game damper	LOW	LOW	LOW	LOW
Spring	0%	0%	0%	0%
Gear jolt	OFF	OFF	OFF	OFF
Engine roar	OFF	OFF	OFF	OFF
End stop	HIGH	HIGH	HIGH	HIGH

Sie können die Profile FFB 1, FFB 2 und FFB 3 ändern, indem Sie die Einstellungen der Basis ändern. Die Profile werden im internen Speicher der Basis gespeichert.

Verwenden Sie die Anzeige **Werkseinstellung**, um die gespeicherten Einstellungen der Profile FFB 1, FFB 2 und FFB 3 wiederherzustellen.

Das Profil FFB D kann nicht geändert werden.

Das ausgewählte Profil wird oben links auf dem Display angezeigt, wenn Sie durch die Einstellungen der Basis navigieren.

Je nach gewähltem Force-Feedback-Profil und den definierten Einstellungen kann die Basis ein pfeifendes Geräusch erzeugen. Dies ist normal und hängt mit der Kombination mehrerer Parameter zusammen, die darauf abzielen, die Reaktionsfähigkeit des Motors zu erhöhen. Je höher die Reaktionsfähigkeit ist, desto lauter ist das Pfeifen. Dieses Pfeifgeräusch ist charakteristisch für Wettbewerbsfahrzeuge, die einen Elektromotor verwenden und für die Konfiguration dieser Fahrzeuge.

Master gain (Gesamt-Force-Feedback)

Hier können Sie die Gesamtstärke der Force-Feedback-Effekte (master gain) einstellen. Dieser Wert reicht von 0 % bis 100 %, in 5er-Schritten.

Mode (Modus)

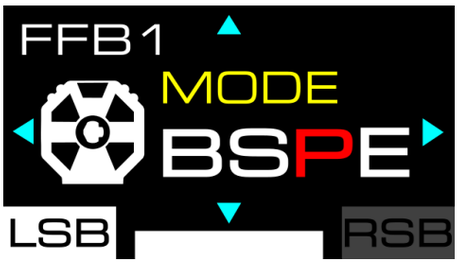

Hier können Sie den Fahrmodus auswählen und das Ansprechverhalten des Force Feedbacks ändern. Es stehen vier Modi zur Auswahl, die von der geringsten bis zur höchsten Reaktionsfähigkeit reichen:

- B – Beginner;
- S – Sport;
- P – Performance;
- E – Extreme.

Inertia (Trägheit)

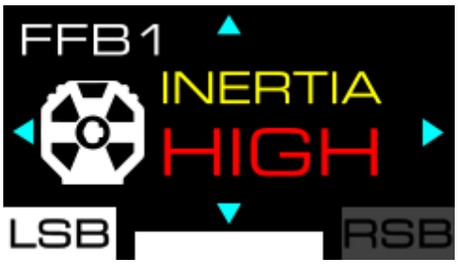

Hier können Sie das Trägheitsmoment des Lenkrads einstellen. Es stehen vier Einstellungen zur Auswahl, die von keinem Trägheitsmoment bis zu extrem hohem Trägheitsmoment (OFF, MID, HIGH, EXT) reichen, sodass Sie je nach genutztem Spiel und Fahrzeug mehr oder weniger Lenkkontrolle haben.

Diese Motoreinstellung erhöht die Trägheit des Lenkrads im Verhältnis zur Geschwindigkeit des Fahrzeugs. Je schneller das Fahrzeug fährt, desto mehr nimmt die Trägheit zu.

Eine hohe Trägheit erhöht die Kraft, die erforderlich ist, um das Lenkrad zu drehen (das Lenkrad wird dann langsamer), wodurch die Schwingungen auf einer geraden Linie begrenzt werden, wenn Sie sehr leistungsstarke Fahrzeuge fahren.

Die Einstellung ist **nur auf dem PC** verfügbar.

Inertia (Trägheit) funktioniert nur in Spielen, die die Anzeige der Geschwindigkeit des Fahrzeugs auf dem Display der Basis unterstützen.

Die Liste der kompatiblen Spiele ist hier verfügbar: **https://support.thrustmaster.com/product/T598x/**.

Wählen Sie im Abschnitt **Games settings** (Spiele-Einstellungen) List of games compatible with the T598 INERTIA option aus.

Friction (Friktion)

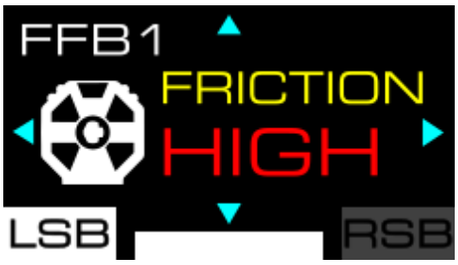

Hier können Sie die Friktion des Motors einstellen, wenn sich das Lenkrad langsam dreht oder sich nicht bewegt. Es stehen vier Einstellungen zur Auswahl, die von keinem bis zu sehr starkem Widerstand reichen: OFF; LOW; MID; HIGH.

- Diese Einstellung ist **nur auf dem PC** nutzbar.
- Diese Einstellung kann verwendet werden, um oszillierende Bewegungen zu vermeiden.

Boost low (leichte bis mittlere Effekte)

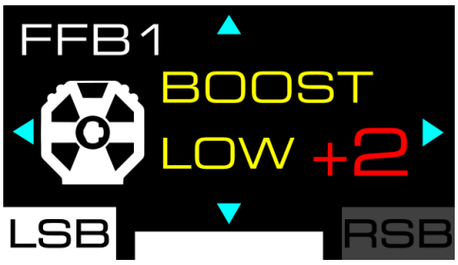

Hier können Sie die leichten bis mittleren Force-Feedback-Effekte einstellen (z. B. die Curbs am Streckenrand, den Straßenbelag). Es stehen fünf Einstellungen zur Auswahl: - 2; - 1; 0; + 1; + 2.

Boost high (mittlere bis hohe Effekte)

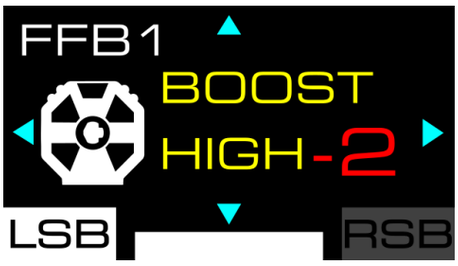

Hier können Sie die mittleren bis hohen Force-Feedback-Effekte einstellen (Kollision mit einem anderen Fahrzeug oder einer Wand usw.). Es stehen fünf Einstellungen zur Auswahl: - 2; - 1; 0; + 1; + 2.

Speed (Geschwindigkeit)

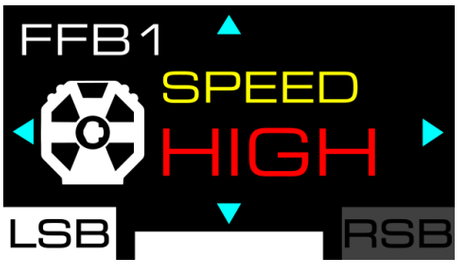

Hier können Sie die Drehgeschwindigkeit des Motors ändern (z. B. wenn Sie das Lenkrad loslassen und es sich weiterdreht). Es stehen vier Einstellungen zur Auswahl, die von langsamer bis zu sehr schneller Drehgeschwindigkeit reichen: LOW; MID; HIGH; EXT.

Dies ist eine sicherheitsrelevante Einstellung, da der Motor sehr schnell ist.

Wheel damper (Dämpfungskraft des Lenkrads)

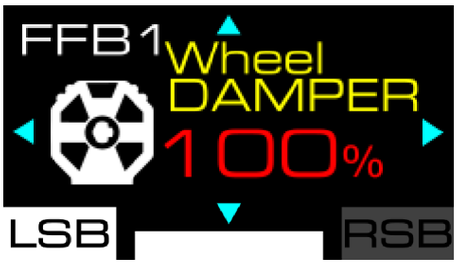

Hier können Sie die Dämpfungskraft (*damper*) für das Force Feedback einstellen. Der Wert reicht von 0 % bis 100 % und kann in 10er-Schritten eingestellt werden.

Durch Verringern der Dämpfungskraft wird das allgemeine Gefühl für das Force Feedback verbessert und optimiert. Wir empfehlen Ihnen, eine niedrige Dämpfungskraft zu verwenden.

Game damper (Dämpfungskraft des Spiels)

Hier können Sie die Dämpfungskraft (*damper*) des vom Spiel angewendeten Force Feedback einstellen. Sie können zwischen vier Einstellungen wählen, die von geringer bis extrem hoher Dämpfungskraft reichen: LOW; MID; HIGH; EXT.

Die Verstärkung wirkt als Multiplikator auf die Eingabe der Dämpfungskraft des Spiels und erhöht oder verringert den Grad der Dämpfung, den das Spiel auf das Lenksrad ausübt.

Durch Verringern der Dämpfungskraft wird das allgemeine Gefühl für das Force Feedback verbessert und optimiert. Wir empfehlen Ihnen, eine niedrige Dämpfungskraft zu verwenden.

Spring (Feder)

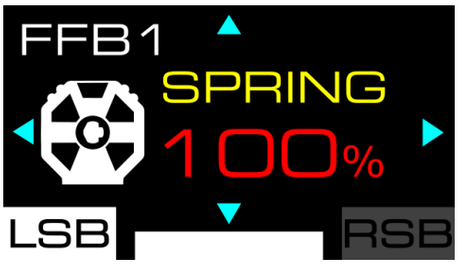

Hier können Sie die Federkraft einstellen (Rückstellung in die Mittelstellung des Lenkrads, wenn kein Force Feedback vorhanden ist). Der Standard-Federungswert ist 0 %. Dieser Wert reicht von 0 % bis 100 %, in 10er-Schritten.

Sie sollten den Federwert nur in Spielen ändern, die Force Feedback nicht unterstützen.

In einigen Spielen, einschließlich derer, die Force Feedback unterstützen, wird der Wert der Feder automatisch vom Spiel angepasst. Dies hat keinen Einfluss auf die Qualität der Force-Feedback-Effekte.

Gear jolt (Getriebeschalteffekt)

Hier können Sie den Grad des Effekts beim Schalten einstellen. Sie können zwischen vier Einstellungen wählen, die von nicht spürbar bis stark spürbar reichen: OFF (Standard); LOW; MID; HIGH.

- Diese Einstellung ist **nur auf dem PC** nutzbar.
- Der Gear Jolt-Effekt (Getriebeschalteffekt) funktioniert nur in PC-Spielen, die mit der Thrustmaster Telemetrie-SDK kompatibel sind (und daher nur in Spielen, bei denen Telemetrie-Informationen auf dem Display der Basis angezeigt werden).

  Die Liste der kompatiblen Spiele ist hier verfügbar: **https://support.thrustmaster.com/product/T598x/** im Abschnitt **Games settings** (Spiele-Einstellungen). Diese Liste wird regelmäßig aktualisiert.

Engine roar (drehzahlabhängige Vibrationen)

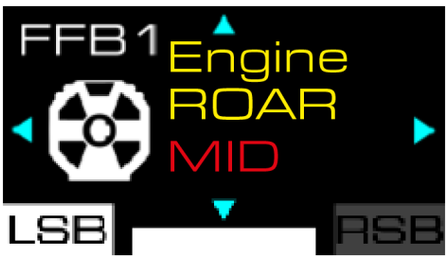

Hier können Sie die Stärke der Vibrationen einstellen, die je nach Fahrgeschwindigkeit und Motordrehzahl (RPM) im Lenkrad spürbar sind. Sie können zwischen vier Einstellungen wählen, die von keiner Vibration bis zu starker Vibration reichen: OFF (Standard); LOW; MID; HIGH.

Einstellung	Fahrzeuggeschwindigkeit	Effekt
OFF	-	Deaktiviert
	-	Deaktiviert
LOW	< 200 km/h	Leicht
	> 200 km/h	Deaktiviert
MID	< 300 km/h	Mittel
	> 300 km/h	Deaktiviert
HIGH	< 400 km/h	Stark
	> 400 km/h	Deaktiviert

In einigen Videospielen (*F1, Le Mans® Ultimate, Forza Horizon 5* usw.) wird die Telemetrie nicht unterbrochen und der Engine Roar-Effekt läuft weiter, wenn Sie das Rennen pausieren. Dieser Effekt wird erst unterbrochen, wenn Sie das Rennen vollständig beenden.

Sie können leicht überprüfen, ob die Telemetrie nicht unterbrochen wird: Die Telemetrie-Informationen zu SPEED oder RPM werden weiterhin auf dem Bildschirm an der Basis des Lenkrads angezeigt.

- Diese Einstellung ist **nur auf dem PC** verfügbar.
- Der Engine Roar-Effekt (drehzahlabhängige Vibrationen) funktioniert nur in PC-Spielen, die mit dem Thrustmaster-Telemetrie-SDK kompatibel sind (und somit nur in Spielen, in denen Telemetriedaten auf dem Bildschirm der Basis angezeigt werden).
  Die Liste der kompatiblen Spiele finden Sie hier: **https://support.thrustmaster.com/product/T598x/** (im Abschnitt **Games settings** (Spiele-Einstellungen). Diese Liste wird regelmäßig aktualisiert.

End stop (virtueller Endanschlag)

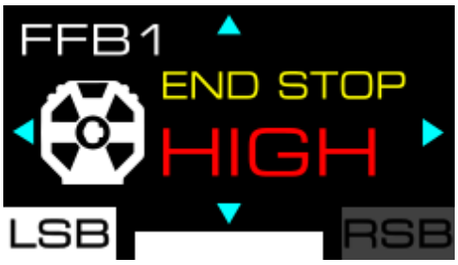

Hier können Sie die Kraft des virtuellen Endanschlags (Endanschlagdämpfung) ändern. Es stehen drei Einstellungen zur Auswahl, die von geringer bis sehr starker Kraft reichen: LOW; MID; HIGH (Standard).

Einstellungen des Lenkrads

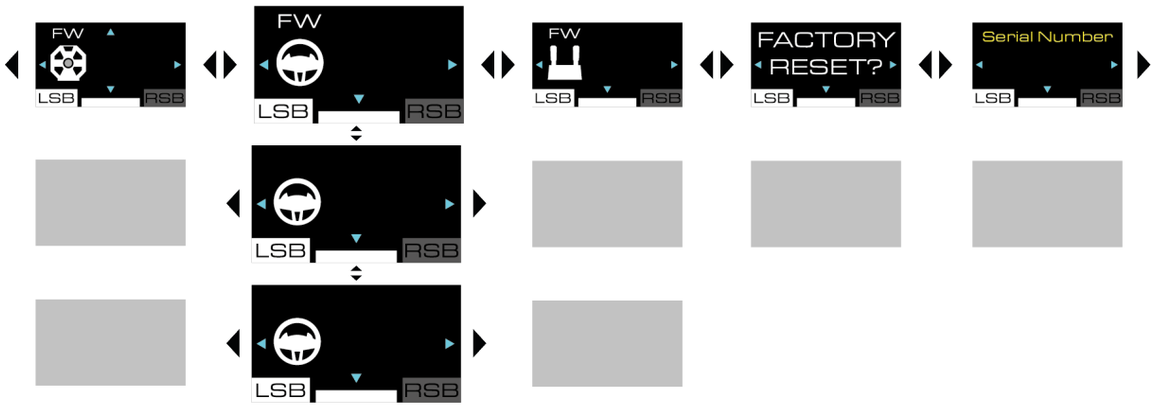

Firmware des Lenkrads

Dieser Bildschirm zeigt die Firmware-Version des Lenkrads an oder die Meldung UPDATE REQUEST (UPDATE ANFORDERN), wenn die Firmware des Lenkrads nicht auf dem neuesten Stand ist.

So führen Sie das Update durch:

1. Gehen Sie zu **https://support.thrustmaster.com/product/T598x/** .
2. Laden Sie die Software My Thrustmaster Panel im Abschnitt **Software** herunter, installieren Sie diese und folgen Sie den Anweisungen.

Die Firmware-Version wird nur angezeigt, wenn ein Lenkrad an der Basis montiert ist und die Information verfügbar ist.

Rotationswinkel

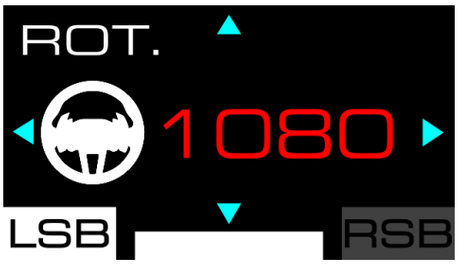

Hier können Sie den Rotationswinkel des Lenkrads einstellen. Es stehen sieben Einstellungen zur Auswahl: 180°; 360°; 540°; 900°; 1080°; AUTO (Standard).

- Wenn der Rotationswinkel des Lenkrads auf AUTO eingestellt ist, wird der Winkel automatisch vom Spiel entsprechend dem verwendeten Fahrzeug angepasst.
- Der Rotationswinkel kann nur bei Videospielen, bei denen der Winkel nicht automatisch eingestellt wird, manuell geändert werden.

Test und zentrale Position

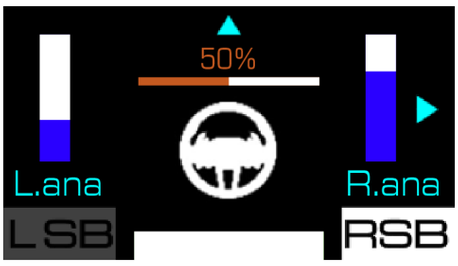

Hier können Sie die analogen Schaltwippen* und die Achse des Lenkrads testen und die zentrale Position des Lenkrads zurücksetzen (nur falls erforderlich).

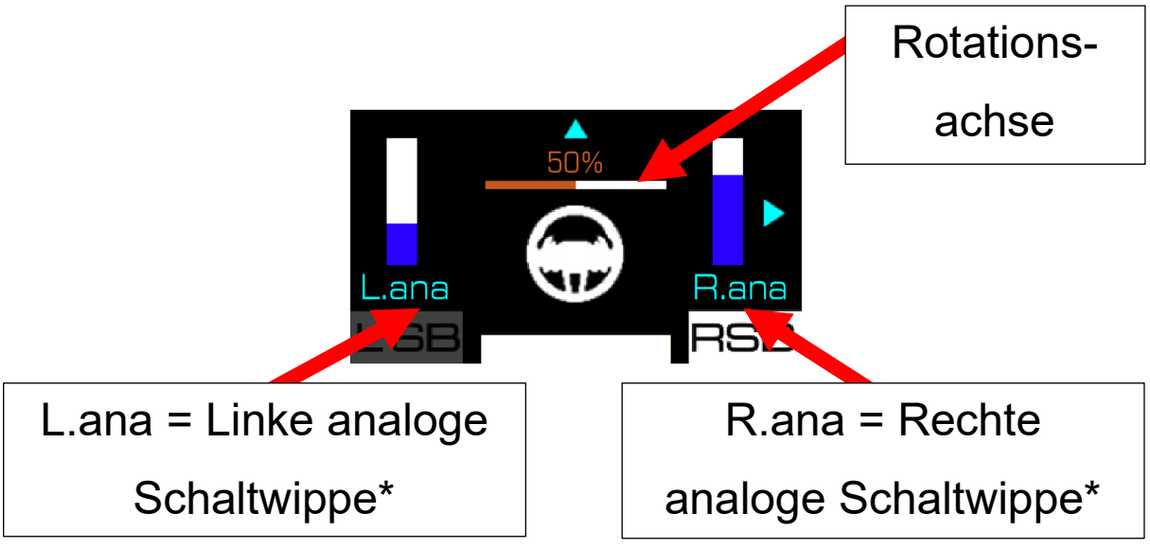

**Nur bei Lenkrädern mit analogen Schaltwippen verfügbar*

Bei der Prüfung einer analogen Schaltwippe* wird die Anzeige für diese Schaltwippe ausgefüllt.

Bei der Prüfung der Rotationsachse füllt sich die dem Lenkrad zugeordnete Anzeige:

- 0 %: Sie haben den linken Endanschlag erreicht;
- 50 %: Mittelstellung des Lenkrads;
- 100 %: Sie haben den rechten Endanschlag erreicht.

So stellen Sie die zentrale Position des Lenkrads wieder her:

1. Stellen Sie das Lenkrad in die Mitte. Auf dem Display sollte „50 %“ angezeigt werden.
2. Halten Sie die Taste fünf Sekunden lang gedrückt.

**Nur bei Lenkrädern mit analogen Schaltwippen verfügbar*

Einstellungen des Pedalsets

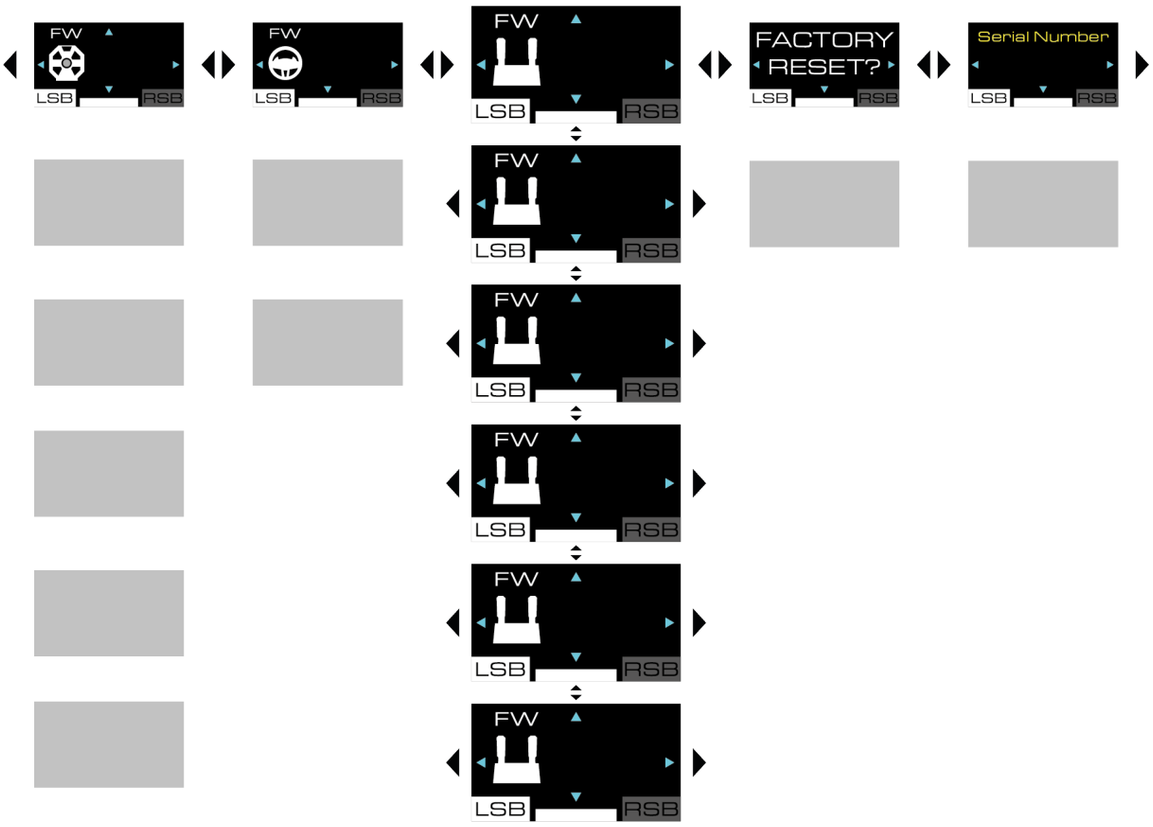

Firmware des Pedalsets

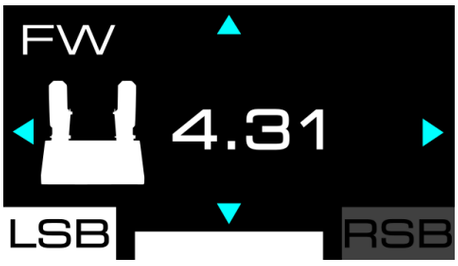

Hier wird in Zukunft die Firmware-Version bestimmter Pedalsets angezeigt.

Pedalset-Typen

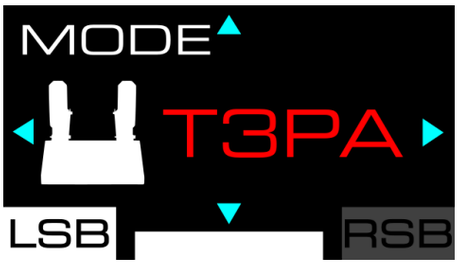

Hier können Sie den Typ des verwendeten Pedalsets auswählen. Es stehen drei Arten von Pedalsets zur Auswahl:

- TRLP: für das Pedalset Raceline Pedals LTE, das im T598 enthalten ist;
- T3PA: für die Pedalsets T2PM*, T3PA* und T3PM* (ohne Load Cell-Kraftsensor);
- T-LCM: für das Pedalset T-LCM Pedals* (mit Load Cell-Kraftsensor).

Bei Verwendung des mit der Basis mitgelieferten Pedalsets Raceline Pedals LTE, wählen Sie den Typ TRLP.

**Separat erhältlich*

Konfiguration des Pedalsets

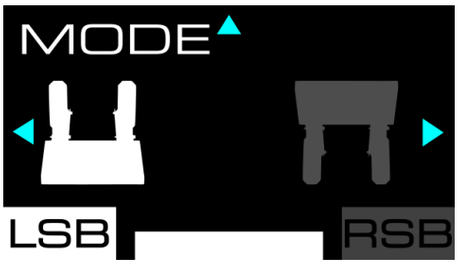

Hier können Sie die Konfiguration des Pedalsets auswählen. Es stehen zwei Positionen zur Auswahl:

– (Standard): normale Position;

– : umgekehrte Position.

– Die umgekehrte Position ist nur bei einem Pedalset mit 3 Pedalen verfügbar.
– In der umgekehrten Position sind das Gas- und das Kupplungspedal vertauscht.

Deadzone (Totzonen)

Bremse	Gaspedal

Auf diesen Bildschirmen können Sie für jedes Pedal eine minimale Totzone (MIN) und eine maximale Totzone (MAX) einstellen.

- Durch die Einstellung einer minimalen Totzone (MIN) und einer maximalen Totzone (MAX) können Sie die Empfindlichkeit der Pedale präzise einstellen.
- Eine Totzone kann nützlich sein, um **die Reaktionsfähigkeit zu optimieren oder unnötige oder unbeabsichtigte Betätigungen zu vermeiden** (z. B. wenn Sie Ihren Fuß auf dem Bremspedal lassen).
- Die minimale Totzone (MIN) befindet sich am Anfang des Pedalwegs, während sich die maximale Totzone (MAX) am Ende des Pedalwegs befindet.
- Der Pedalweg wird durch die Anzeige dargestellt.

So stellen Sie die minimale Totzone (MIN) ein:

1. Drücken Sie das Pedal bis zu dem Punkt, an dem die Totzone enden soll, und halten Sie das Pedal in dieser Position.
2. Drücken Sie die Taste , um das Ende der minimalen Totzone einzustellen.

So stellen Sie die maximale Totzone (MAX) ein:

1. Drücken Sie das Pedal bis zu dem Punkt, an dem die Totzone beginnen soll, und halten Sie das Pedal in dieser Position.
2. Drücken Sie die Taste , um den Beginn der maximalen Totzone einzustellen.

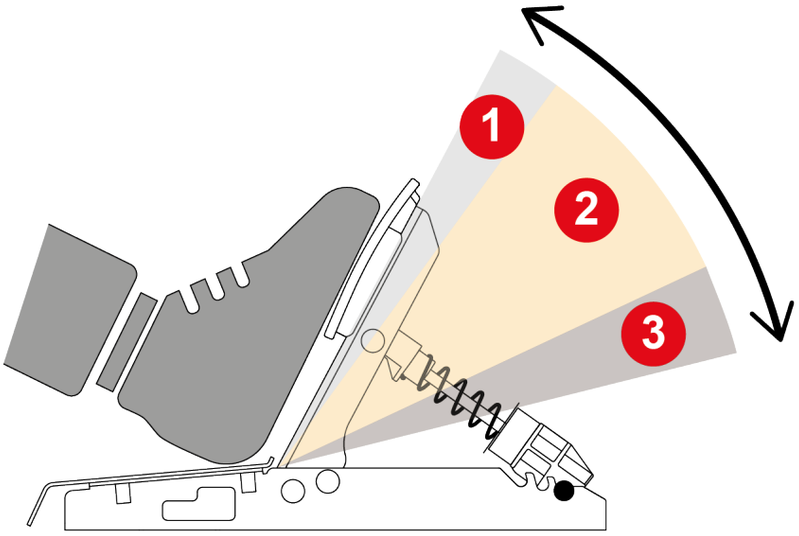

❶ **Minimale Totzone:** Das Betätigen des Pedals **löst keine Aktion im Spiel aus** (Beschleunigen, Bremsen usw.).

❷ **Aktive Zone:** Das Betätigen des Pedals **löst eine Aktion im Spiel aus** (Beschleunigen, Bremsen usw.), wobei die Intensität proportional zu dem auf das Pedal ausgeübten Druck ist.

❸ **Maximale Totzone:** Durch Drücken des Pedals **wird die maximale Intensität der Aktion in diesem Bereich aufrechterhalten** (Beschleunigung, Bremsen usw.).

Zurücksetzen der Einstellungen des Pedalsets

Hier können Sie nur die Einstellungen für das Pedalset zurücksetzen.

So setzen Sie die Einstellungen zurück:

1. Drücken Sie die Taste , um das Zurücksetzen zu bestätigen. Nach dem Zurücksetzen der Einstellungen wird fünf Sekunden lang der folgende Bildschirm angezeigt:

   Drücken Sie die Taste , um das Zurücksetzen abzulehnen.

Zurücksetzen der Einstellungen

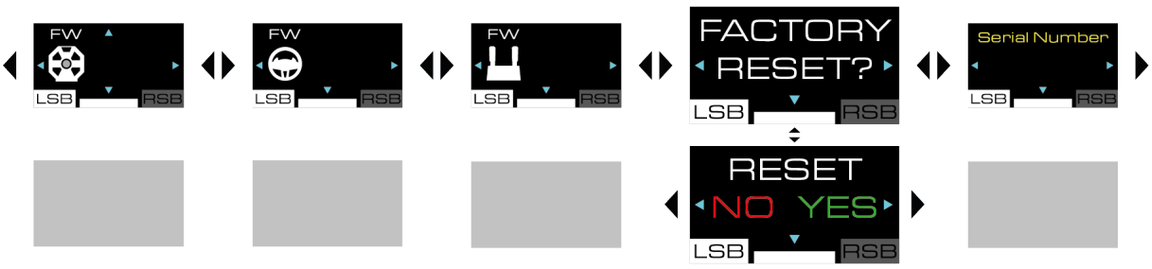

Hier können Sie die Einstellungen für die Basis, das Lenkrad, das Pedalset, das Display und die Telemetrie zurücksetzen.

So setzen Sie die Einstellungen zurück:

2. Drücken Sie . Die folgende Anzeige erscheint:

3. Drücken Sie , um das Zurücksetzen zu bestätigen. Wenn die Einstellungen zurückgesetzt wurden, erscheint die folgende Anzeige für fünf Sekunden:

Drücken Sie , um das Zurücksetzen zu verwerfen. Die folgende Anzeige erscheint:

Zusätzliche Informationen

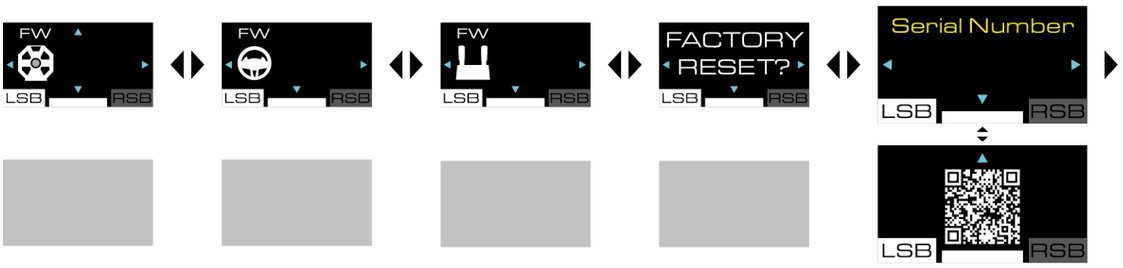

Seriennummer

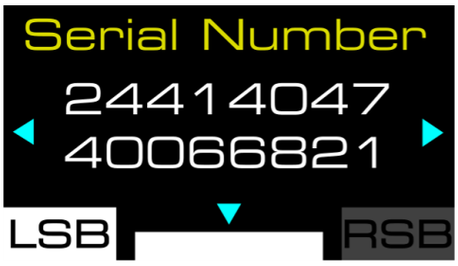

Hier wird die Seriennummer der Basis angezeigt.

Benutzerhandbuch

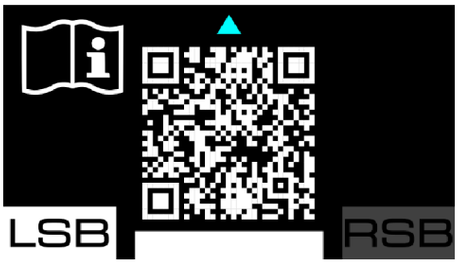

Hier können Sie die Seite für das T598 (XBOX/PC) auf der Website des technischen Supports von Thrustmaster aufrufen.

Untermenü Telemetrie

Im Untermenü Telemetrie können Sie die Telemetriedaten auswählen, die im Spiel angezeigt werden: Geschwindigkeit, Position, Rundenzahl, Sitzungsdauer, Motordrehzahl usw.

Telemetrie und Kompatibilität

Die Telemetrieinformationen werden nur in Spielen angezeigt, die mit dem SDK von Thrustmaster kompatibel sind.

Die Liste der kompatiblen Spiele ist hier verfügbar: **https://support.thrustmaster.com/product/T598x/** (im Abschnitt **Games settings** (Spiele-Einstellungen). Diese Liste wird regelmäßig aktualisiert.

Telemetrie auf XBOX-Konsolen

- Bevor Sie die Lenkradbasis in Betrieb nehmen, befestigen Sie das Lenkrad an der Lenkradbasis. Starten Sie anschließend das Spiel mithilfe des Lenkrads und wechseln Sie dabei nicht das Lenkrad.
- D Starten Sie kein Spiel im Quick Resume-Modus. Sollten bei aktiviertem Quick Resume-Modus Probleme auftreten (z. B. wenn das Lenkrad nicht erkannt wird oder der Bildschirm bzw. die LEDs nicht funktionieren…), lesen Sie bitte diesen **Hinweis**.
- Um auf das XBOX-Hauptmenü oder die virtuelle XBOX-Tastatur zuzugreifen, schließen Sie das Spiel. Wenn Sie das Spiel nicht schließen, gehen die Telemetriedaten verloren.
- Auf XBOX-Konsolen gehen die Telemetriedaten verloren, wenn der Bildschirm in den Ruhemodus wechselt.
- In einigen Fällen kann es erforderlich sein, die Lenkradbasis neu zu starten, wenn Sie ein Spiel beenden und anschließend ein neues Spiel starten.
- **Falls Sie Telemetriedaten verlieren: Schließen Sie das Spiel, starten Sie die Lenkradbasis neu und starten Sie das Spiel anschließend erneut, damit die Telemetriedaten wieder angezeigt werden.**

Aktualisieren der Firmware

Um die Telemetriefunktionen nutzen zu können, muss die Firmware der Basis und des Lenkrads, das Sie verwenden, möglicherweise aktualisiert werden.

So führen Sie die Aktualisierung durch:

1. Gehen Sie zu **https://support.thrustmaster.com/product/T598x/** .
2. Laden Sie die Software My Thrustmaster Panel herunter, die im Abschnitt **Software** verfügbar ist, installieren Sie diese und folgen Sie den Anweisungen.

Um auf das Untermenü Telemetrie zuzugreifen, drücken Sie die Taste ⚙ (Einstellungen - Settings) und dann die Taste RSB.

Im Untermenü Telemetrie erscheint die folgende Anzeige:

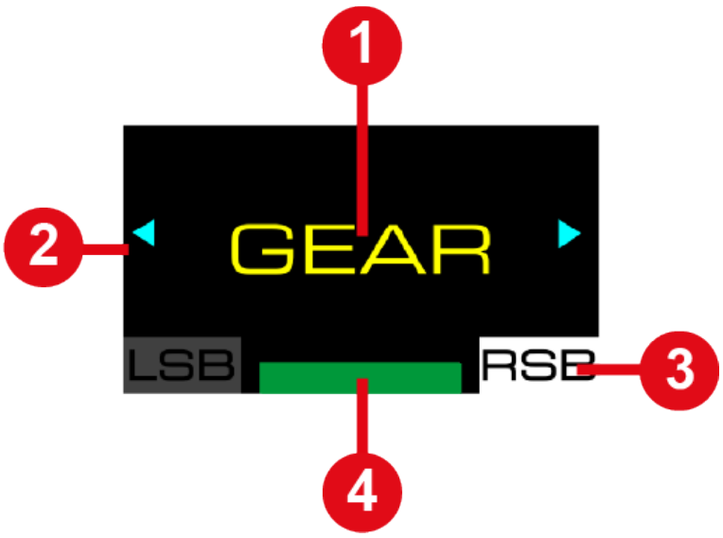

❶ Art der Informationen, die im Spiel angezeigt werden sollen

❷ Mögliche Navigation in den Untermenüs

❸ Ausgewähltes Telemetrie-Untermenü

❹ Ausgewählter Kompatibilitätsmodus

Während des Spiels erscheint folgende Anzeige:

❶ RPM-Streifen

❷ Telemetrie-Informationen

❸ Ausgewählter Kompatibilitätsmodus

So navigieren Sie durch das Untermenü Telemetrie und wählen die anzuzeigenden Telemetrieinformationen aus:

– Verwenden Sie die Richtungstasten .

Um Ihre Auswahl zu bestätigen:

– Drücken Sie die Taste (Einstellungen - Settings).

  Sie verlassen das Untermenü Telemetrie und auf dem Display werden die ausgewählten Telemetrie-Informationen angezeigt.

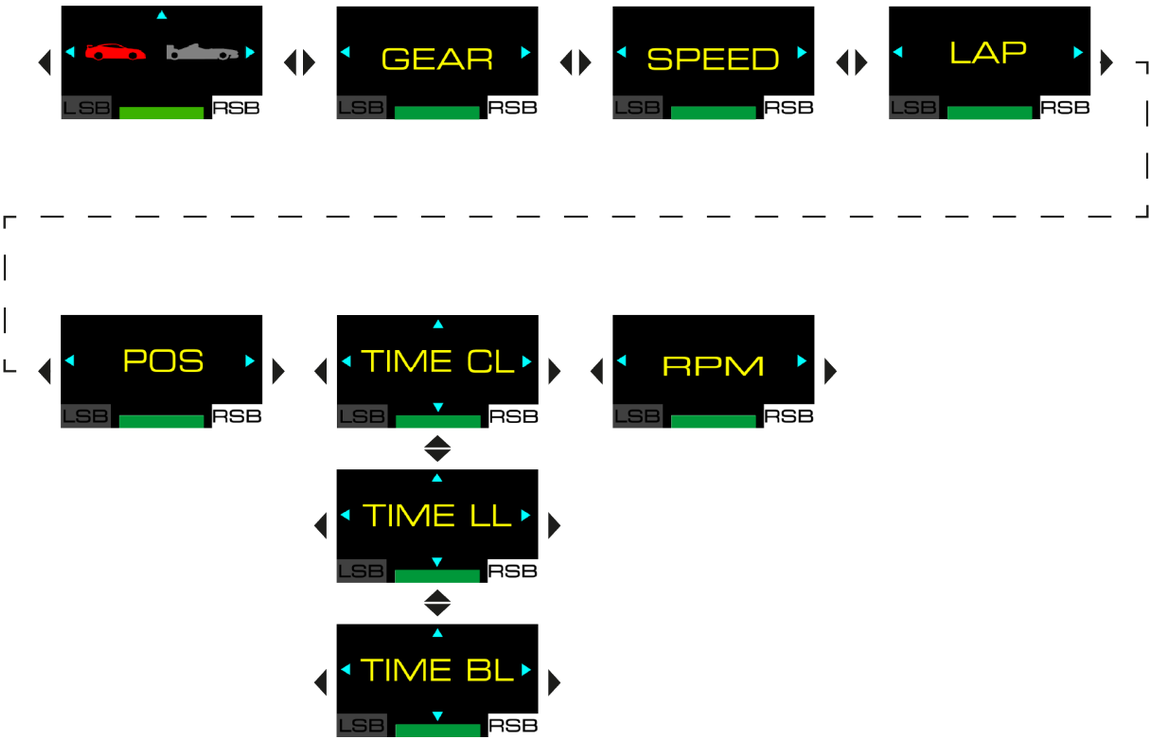
LSB
RSB
GEAR
SPEED
LAP
POS
TIME CL
RPM
TIME LL
TIME BL

GT oder Formula-Modus

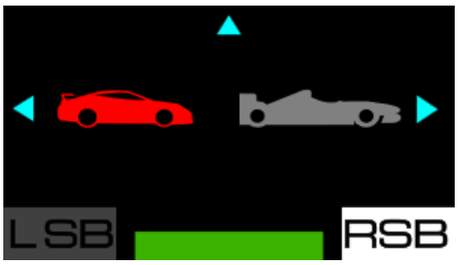

Hier können Sie den Anzeigemodus für die Motordrehzahl (RPM) auswählen. Es stehen zwei Modi zur Auswahl:

- GT-Modus (rot): von den Endpunkten zur Mitte;
- Formula-Modus (blau, Standard): von links nach rechts.

<u>Beispiele für Anzeigen:</u>

GT mode	Formula mode
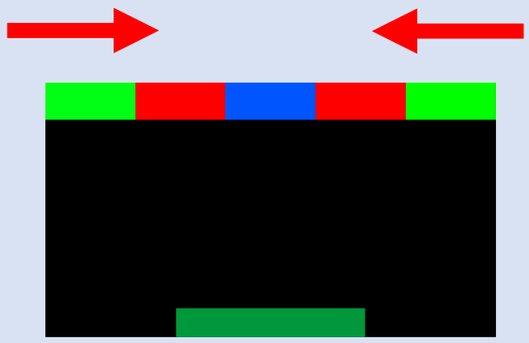	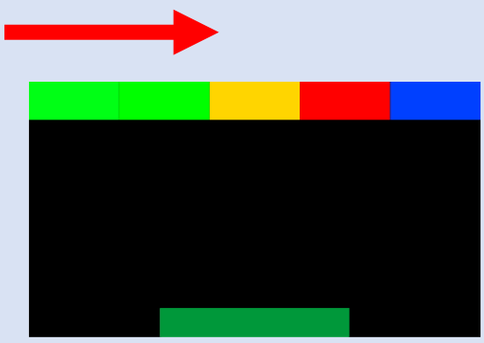

Verwenden Sie die Richtungstasten, um einen Modus auszuwählen, und drücken Sie dann die Taste (Einstellungen - Settings), um Ihre Auswahl zu bestätigen.

Gear (ausgewählter Gang)

Hier können Sie sich Informationen über den aktuellen Gang und, je nach Spiel, die Flagge (FLAG) und die Box (PIT) anzeigen lassen.

<u>Beispiel für die Anzeige:</u>

Speed (Geschwindigkeit)

Hier können Sie sich die Geschwindigkeit des Fahrzeugs anzeigen lassen.

<u>Beispiel für die Anzeige:</u>

Lap (Runde)

Hier können Sie die Anzahl der absolvierten Runden anzeigen.

<u>Beispiel für die Anzeige:</u>

Position (Position)

Hier können Sie sich die Position in der Rangfolge anzeigen lassen.

<u>Beispiel für die Anzeige:</u>

Time (Zeit)

Hier können Sie den Zeitanzeigemodus (TIME) auswählen. Es stehen drei Modi zur Auswahl:

- TIME CL: zeigt die aktuelle Rundenzeit an (CURR LAP);
- TIME LL: zeigt die letzte Rundenzeit an (LAST LAP);
- TIME BL: zeigt die persönlich beste Rundenzeit an (BEST LAP).

<u>Beispiele für die Anzeigen:</u>

TIME CL	TIME LL	TIME BL
01:29 825 CURR LAP	01:29 825 LAST LAP	01:29 825 BEST LAP

Verwenden Sie die Richtungstasten, um einen Modus auszuwählen, und drücken Sie dann die Taste (Einstellungen – Settings), um Ihre Auswahl zu bestätigen.

Engine speed (Motordrehzahl)

Hier können Sie sich die Motordrehzahl (RPM) anzeigen lassen.

<u>Beispiel für die Anzeige:</u>

13. FAQ und technischer Support

Haben Sie Fragen zu der Basis T598 Servo Base, dem Lenkrad SportCar Steering Wheel oder dem Pedalset Raceline Pedals LTE? Oder haben Sie technische Probleme? Dann besuchen Sie die Website des technischen Supports von Thrustmaster:
https://support.thrustmaster.com/product/T598x/.
Auf dieser Seite können Sie auch die Software My Thrustmaster Panel herunterladen, um die Firmware der Basis und des Lenkrads zu aktualisieren.

THRUSTMASTER®

T598

XBOX Series X|S / XBOX One
PC (Windows® 10/11)

Handleiding

Lees zorgvuldig de instructies in deze handleiding **voordat** u het product installeert, **voordat** u het product gebruikt en **voordat** u onderhoud uitvoert aan het product. Volg de veiligheidsvoorschriften. Als u deze instructies niet opvolgt, bestaat de kans op ongelukken en/of schade. Bewaar deze handleiding zodat u de instructies in de toekomst kunt raadplegen.

INHOUDSOPGAVE

1. **INHOUD VAN DE VERPAKKING 6**
2. **FEATURES.....8**
3. **INFORMATIE OVER HET GEBRUIK VAN HET STUUR.....14**
4. **INFORMATIE OVER HET GEBRUIK VAN DE PEDAALSET 24**
5. **DE VOET OP EEN TAFEL, WERKBLAD OF BUREAUBLAD BEVESTIGEN 28**
6. **DE VOET OP EEN COCKPIT INSTALLEREN.....31**
7. **HET STUUR OP DE VOET INSTALLEREN ..32**
8. **DE PEDAALSET IN ELKAAR ZETTEN 34**

   Mechanische instellingen van de pedaalset.....40

   Carpet Grip-antislipsteunen.....47

9. INSTALLATIE.....50

Op XBOX-consoles 50

Op de PC.....54

Automatische kalibratie van het racestuur en de pedalen 65

10.MAPPING VOOR XBOX-CONSOLES.....67

11.MAPPING VOOR DE PC.....68

De encoders gebruiken.....69

12.FUNCTIONALITEIT VAN HET SCHERM 70

Toegang krijgen tot het submenu Instellingen of Telemetrie.....71

Instellingen-submenu 73

Telemetrie-submenu 114

13.FAQ EN TECHNISCHE ONDERSTEUNING 125

T598

Met de T598 en zijn direct drive-technologie hebt u de beschikking over een zeer compleet racestuur waarmee u alle soorten voertuigen kunt besturen en alle effecten in uw races kunt ervaren.

Deze handleiding helpt u bij het installeren en bij het onder de best mogelijke omstandigheden gebruiken van uw T598. Lees, voordat u begint met racen, zorgvuldig de instructies en de waarschuwingen: ze helpen u maximaal plezier uit uw product te halen.

De firmware bijwerken

Om de telemetriefuncties te kunnen gebruiken, moet mogelijk de firmware worden bijgewerkt van de voet die u gebruikt en het stuur dat u gebruikt.

Om de firmware bij te werken:

1. Ga naar **https://support.thrustmaster.com/product/T598x/**
2. Download en installeer de My Thrustmaster Panel-software die beschikbaar is in de sectie **Software** en volg de instructies.

1. Inhoud van de verpakking

T598 Servo Base

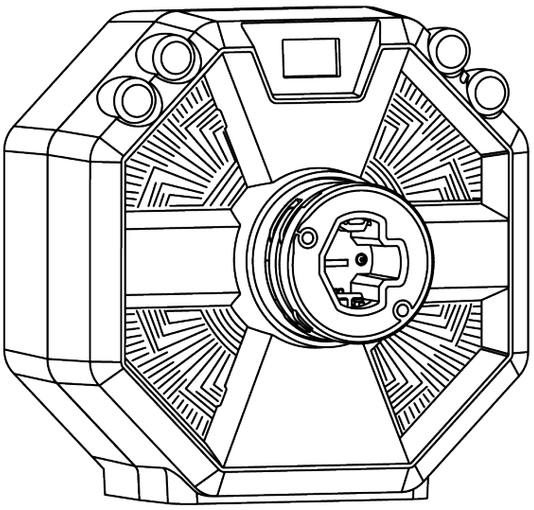

SportCar Steering Wheel

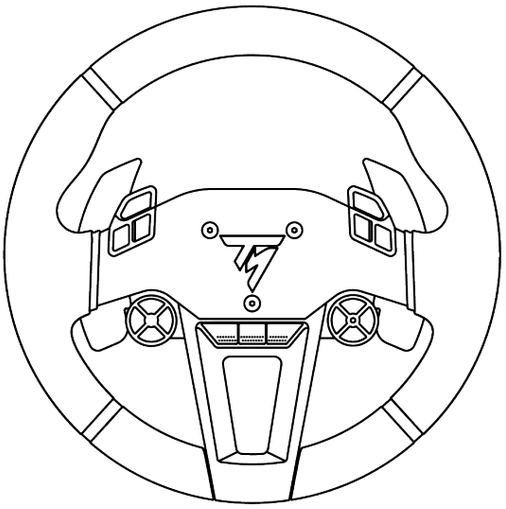

Raceline Pedals LTE

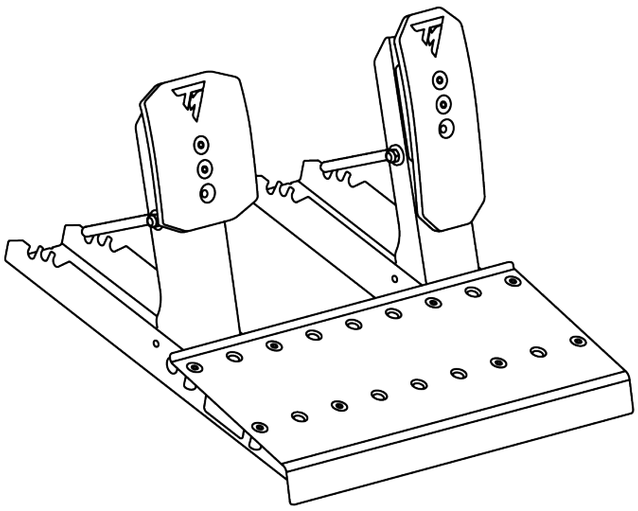

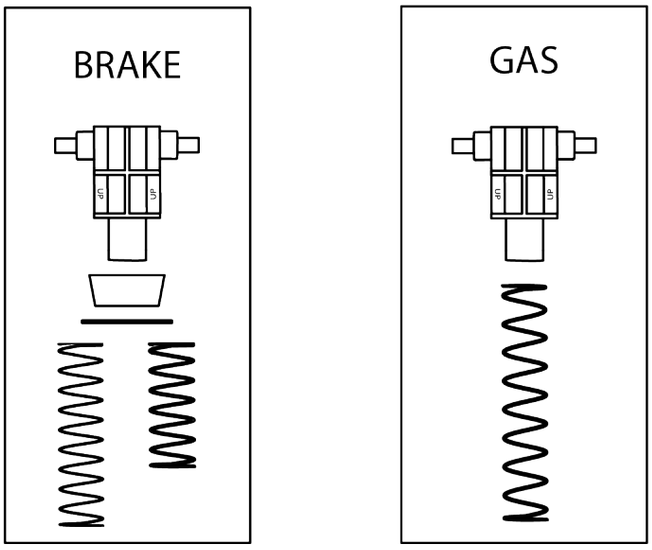
BRAKE
up
up
GAS
up
up

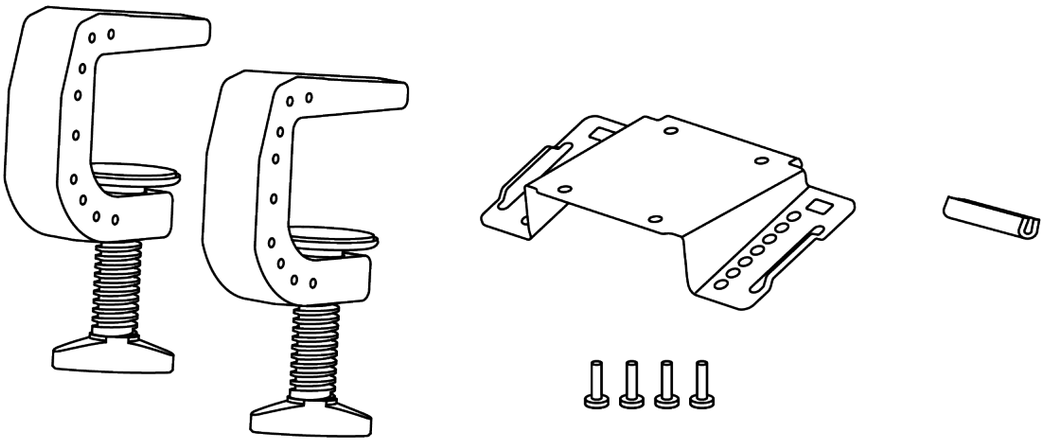

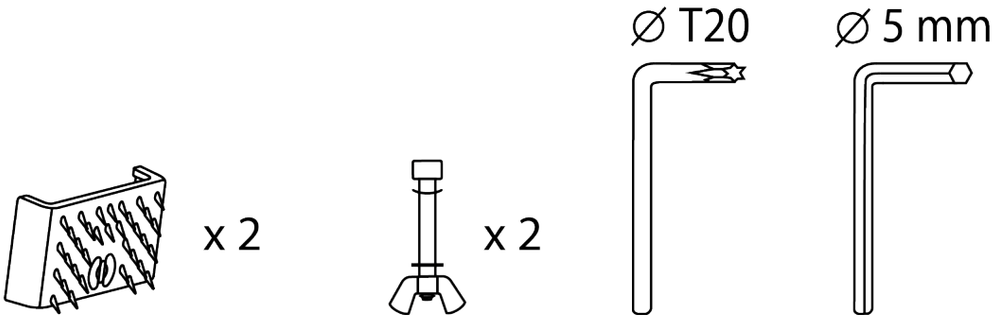
x 2
x 2
∅ T20
∅ 5 mm

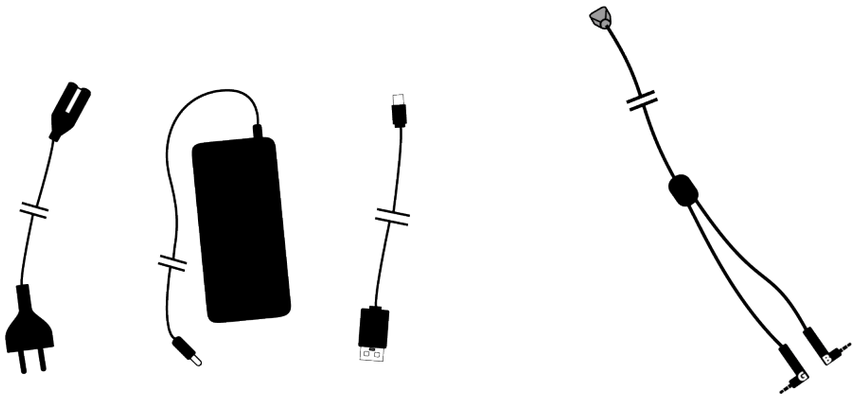

2. Features

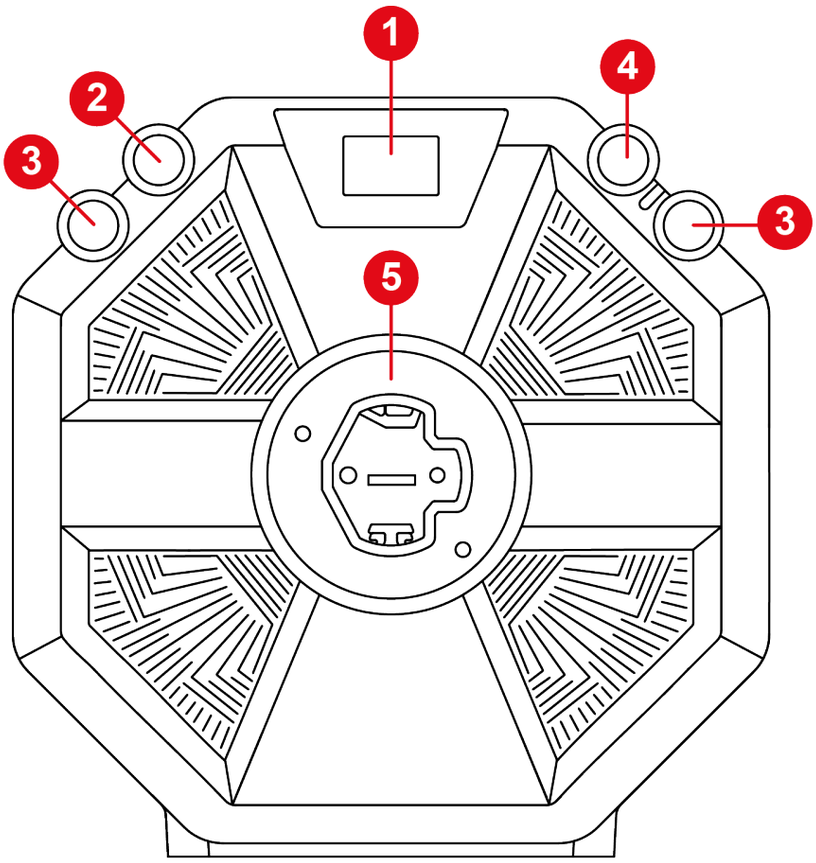

1. Scherm
2. ⚙-knop (Instellingen - Settings)
3. LSB- en RSB-knoppen
4. XBOX-knop
5. Quick Release-bevestigingssysteem voor stuur

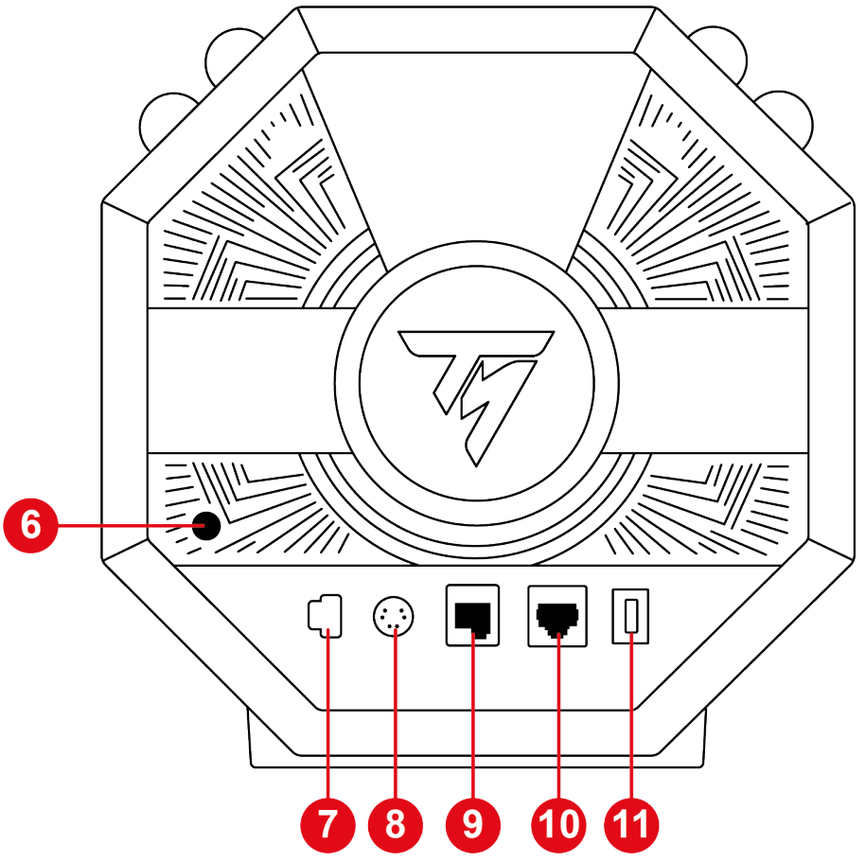

❻ Aan/uit-knop

❼ Aansluitpoort voor voedingsadapter

❽ Aansluitpoort voor shifter* of handrem*

❾ Aansluitpoort voor pedaalset

❿ Aansluitpoort voor pedaalset met een rempedaal met druksensor (Raceline LC)

⓫ USB-C-poort

**Wordt apart verkocht*

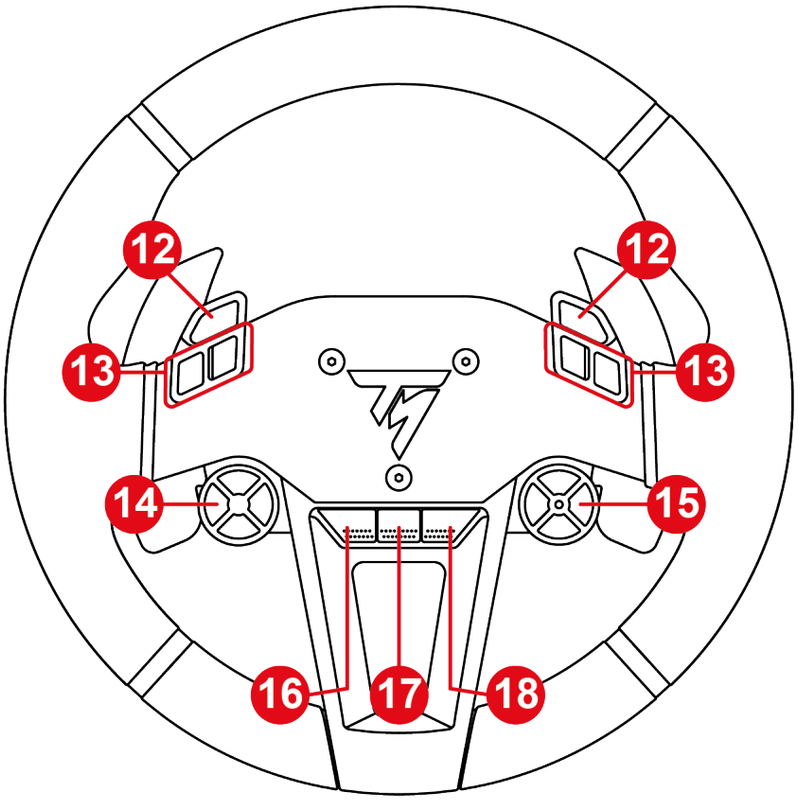

⓬ Handremknoppen

⓭ Actieknoppen

⓮ Richtingsknoppen

⓯ Encoderselector, E+-, E-- en EP-functies, en LED die actieve encoder aangeeft

⓰ Weergave-knop op XBOX-consoles

⓱ Delen-knop op XBOX-consoles

⓲ Menu-knop op XBOX-consoles

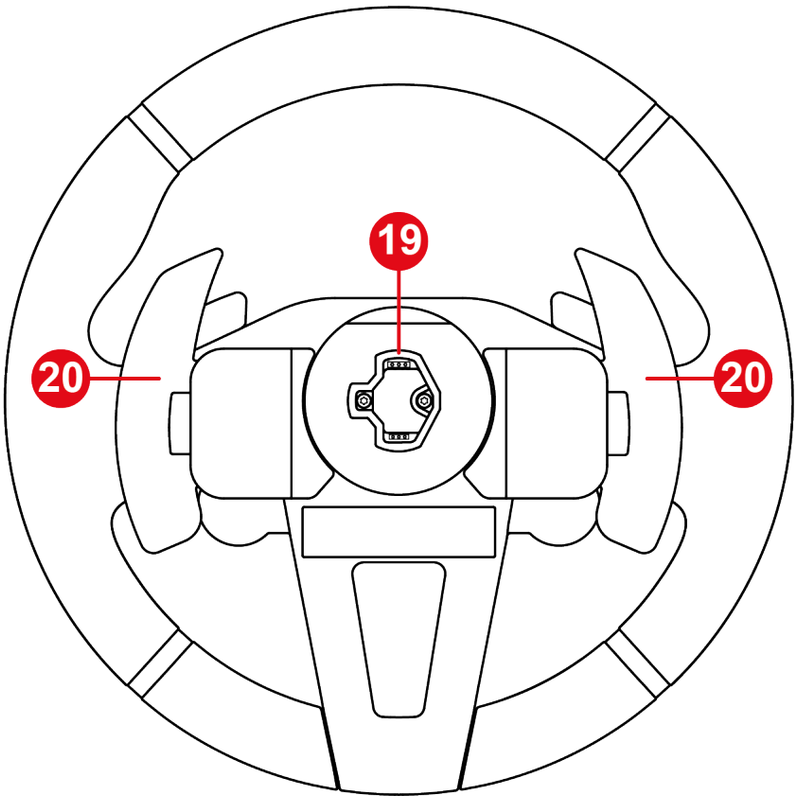

⓳ Quick Release-bevestigingssysteem voor stuur

⓴ Magnetische schakelflippers

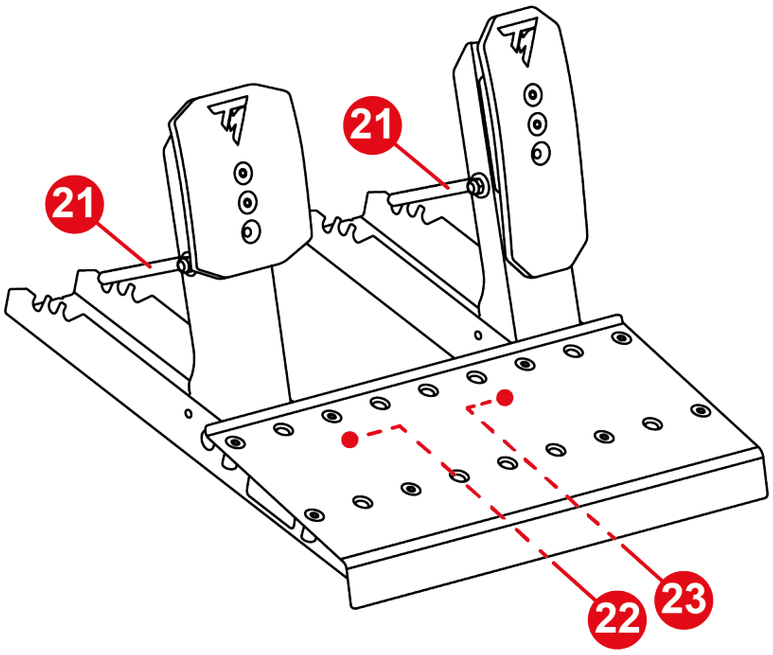

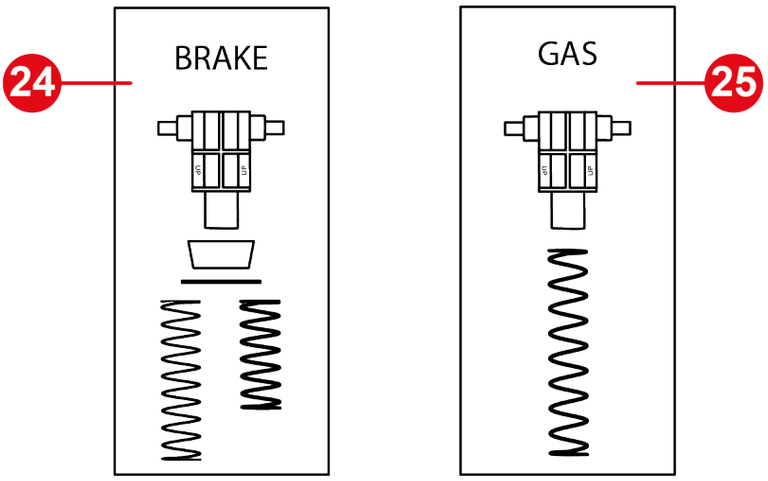

21 Veerborgstang

22 Aansluiting voor rempedaal

23 Aansluiting voor gaspedaal

24 Rempedaalveer (één steun, één buffer, één ring en twee veren (zwakke of sterke weerstand))

25 Gaspedaalveer (één steun en één veer)

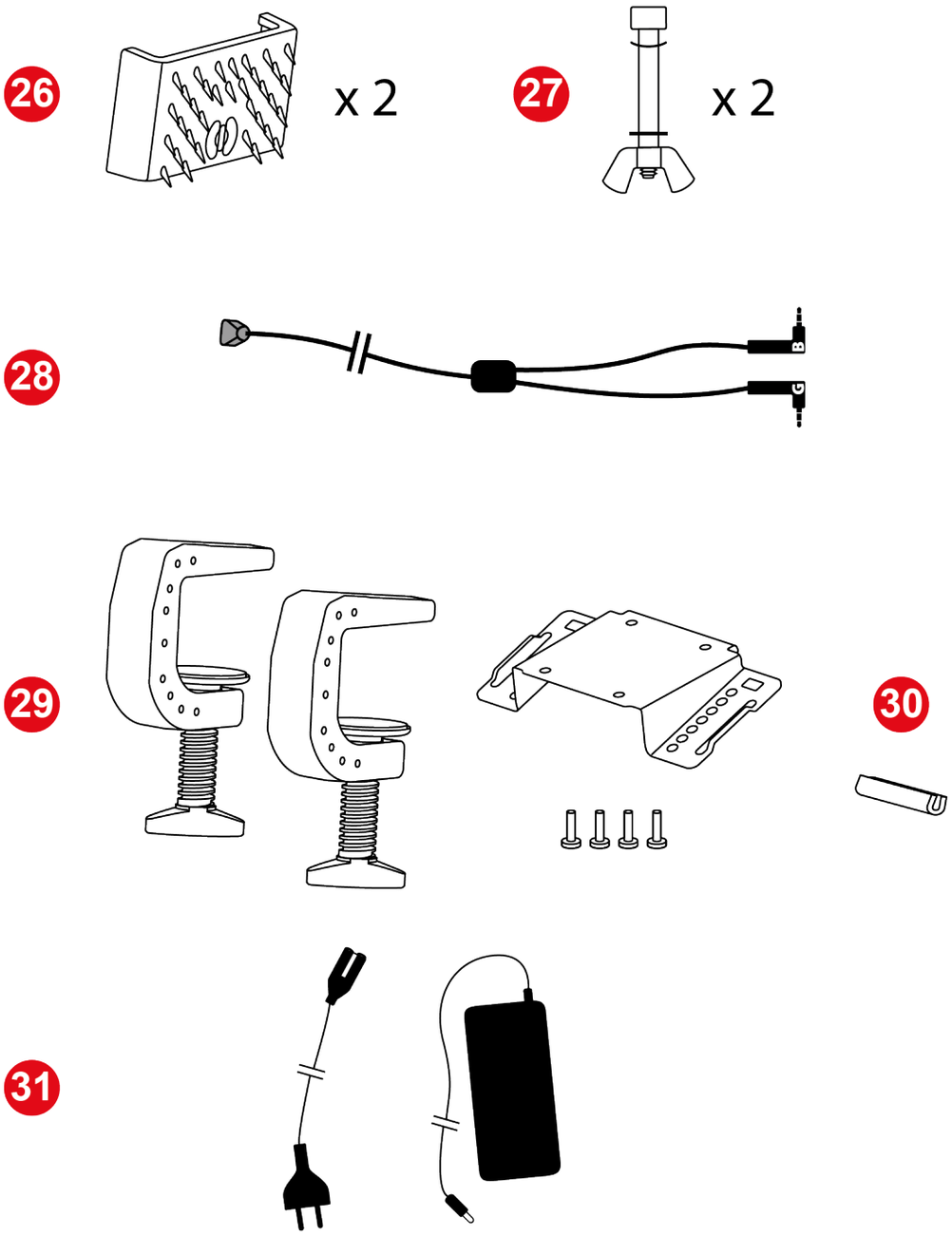

26 Carpet Grip-antislipsteunen

27 Pedaalstopstangen (één stang, één vleugelmoer, één gebogen ring en één ring)

28 Dubbele connector/RJ12-kabel

29 Montagebeugel voor voet

30 Rubberen beschermkapje

31 Voedingsadapter en kabel

3. Informatie over het gebruik van het stuur

Documentatie

Lees, voordat u dit product gebruikt, dit document nogmaals door en bewaar het om het eventueel op een later tijdstip te kunnen raadplegen.

Firmware-update

U moet de firmware voor de voet bijwerken met de meest recente beschikbare versie.

Volg hiervoor onderstaande twee stappen:

1. Ga naar **https://support.thrustmaster.com/product/T598x/**
2. Download en installeer de My Thrustmaster Panel-software die beschikbaar is in de sectie **Software** en volg de instructies.

Uw stuur zal alleen correct werken als de firmware van uw racestuurvoet is bijgewerkt.

Elektrische schok

- Bewaar dit product op een droge plek, uit de zon en stofvrij.
- Gebruik het product in een omgeving met een temperatuur tussen 15°C en 30°C.
- Trek nooit te hard aan een kabel of connector, en voorkom het knikken van kabels.
- Volg de aanwijzingen voor het aansluiten.
- Mors geen vloeistoffen op het product of de connectoren.
- Veroorzaak geen kortsluiting.
- Haal het product niet elkaar, gooi het niet in een vuur en stel het niet bloot aan hoge temperaturen.
- Gebruik geen andere netstroomkabel dan de kabel meegeleverd bij de voet.
- Gebruik de netstroomkabel niet als de kabel of de kabelconnectoren zijn beschadigd, gescheurd of gebroken.
- Controleer dat de netstroomkabel correct is aangesloten op het stopcontact en de voedingskabel correct is aangesloten op de achterkant van de voet.
- Maak het stuur niet open. Het bevat geen door de gebruiker te onderhouden of te repareren onderdelen. Alle reparaties dienen te worden

uitgevoerd door de fabrikant, haar bevoegd vertegenwoordiger of een gekwalificeerd technicus.

- Als het stuur, de voet of de voeding zich vreemd gedraagt, bijvoorbeeld door rare geluiden te maken, heet te worden of te ruiken, stop dan onmiddellijk met het gebruik, haal de stekker uit het stopcontact en ontkoppel alle andere kabels.
- Schakel de voet, wanneer u hem niet gebruikt, uit met de aan/uit-knop.
- Als u de voet een langere periode niet gaat gebruiken of als u niet bij de voet in de buurt bent, schakel de voet dan uit en haal de stekker uit het stopcontact.
- Het stopcontact moet volgens de juiste elektrische regelgeving door een specialist zijn aangelegd.
- Het stopcontact moet zich in de buurt van de apparatuur bevinden en moet goed bereikbaar zijn.
- Het gebruik van een verlengsnoer of verlengsnoeren wordt afgeraden vanwege het risico op oververhitting van het verlengsnoer en daarmee het risico op brand.
- Sluit, als u natte of vochtige handen hebt, het apparaat niet aan op een stopcontact of koppel het niet los van het stopcontact.
- Til de voeding nooit op aan de kabel.
- Haal nooit de stekker uit het stopcontact en koppel de voeding nooit los door aan de kabel te trekken.

Voeding

– Gebruik nooit een andere voedingsadapter dan die vermeld is in de gebruiksinstructies.
– Gebruik de voeding alleen met de netspanning en netfrequentie die op het typeplaatje van de voeding zijn aangegeven.

Beveiligen van gebruiksruimte

– Plaats geen voorwerpen (bijvoorbeeld kop koffie, telefoon of sleutelbos) in de gebruiksruimte die het handelen van de gebruiker kunnen verstoren of die een ongewenste beweging of een onderbreking door een andere persoon kunnen veroorzaken.
– Bedek de stroomkabels niet met een tapijt, kleed, deken of enig andere bedekking, en houd kabels uit de buurt van waar mensen zullen lopen.

Informatie over voedingsadapter

Gepubliceerde informatie	Waarde	Een-heid
Naam of handelsmerk van de fabrikant Ondernemingsnummer Adres	GUILLEMOT CORPORATION S.A. 414 196 758 R.C.S. Vannes 2 Rue du Chêne Héleuc 56910 Carentoir Frankrijk	
Modelidentificatie	A1001-1636000D	
Ingangsvoltage	100-240	V
Ingangswisselstroomfrequentie	50-60	Hz
Uitgangsvoltage	16,3	V DC
Uitgangsstroom	6	A
Uitgangsvermogen	98	W
Gemiddelde actieve efficiëntie	88	%
Efficiëntie bij lage belasting (10%)	88	%
Onbelast stroomverbruik	0,2	W

Warmteafvoer

Om een optimale warmteafvoer te garanderen, moet u aan alle volgende punten voldoen:

- Plaats de voet minimaal 10 cm van een muur.
- Plaats de voet niet in een krappe ruimte.
- Leg nooit iets over de voet heen.
- Laat geen stof zich ophopen op de koelvinnen aan de voorkant van de voet. Reinig deze vinnen regelmatig met een droge doek of een borstel.
- Tijdens intensief gebruik kan de voet warm worden. Dit is normaal.

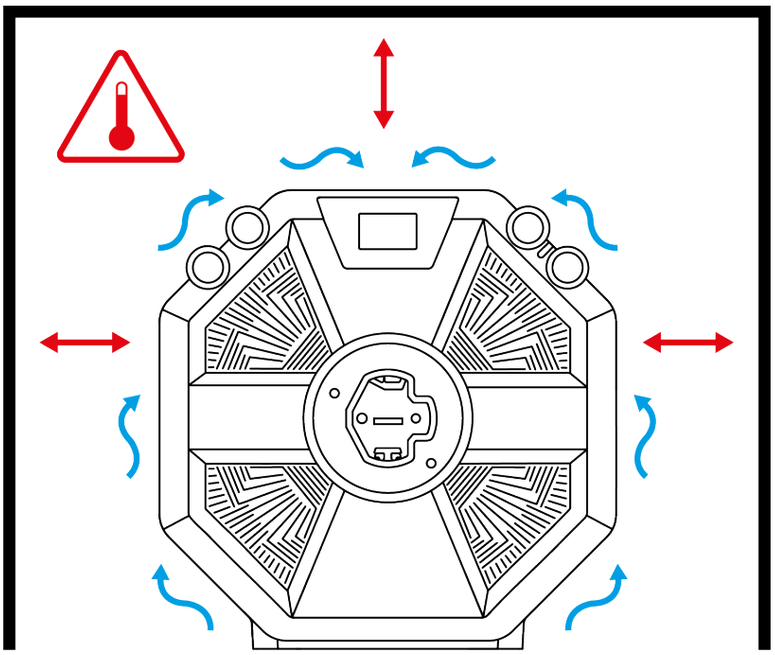

- Steek geen voorwerpen of lichaamsdelen in de ventilatieopeningen van het apparaat.

Bij intensief gebruik kan de voet een lichte geur afgeven. Dit kan zich voornamelijk voordoen als het product nog nieuw is. Dit is normaal en de geur neemt na verloop van tijd af.

Mogelijk letsel ten gevolge van Force Feedback en herhaalde bewegingen

Gamen met een Force Feedback-stuur kan leiden tot pijn in de gewrichten of de spieren. Hoe problemen te voorkomen:

- Vermijd te lange gaming-sessies (meer dan 2 uur).
- Neem na elk uur gamen een pauze van 10 tot 15 minuten.
- Stop met gamen bij gevoel van vermoeidheid of pijn in handen, polsen, armen, voeten of benen, en rust een paar uur voordat u weer verder gaat met gamen.
- Stop volledig met gamen als de hierboven beschreven symptomen van pijn of ongemak blijven aanhouden tijdens het gamen, en raadpleeg in dat geval eerst een huisarts.
- Houd het stuur, de voet en de pedaalset buiten het bereik van kinderen.
- Controleer dat de voet en het stuur correct zijn bevestigd, zoals beschreven in deze handleiding.

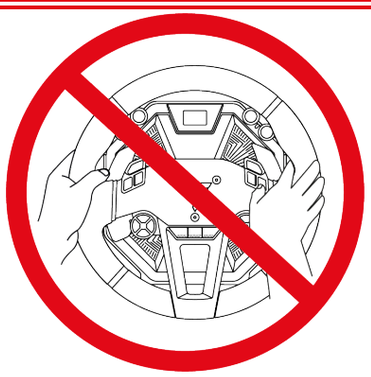

Risico op onvoorziene, krachtige en snelle draaiingen: plaats nooit een hand of arm door de openingen in het stuur of in het draaigebied van het stuur.

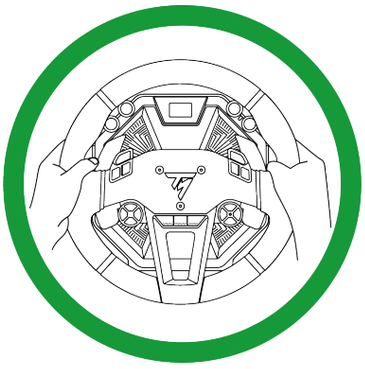

Houd tijdens gebruik altijd twee handen in de juiste stand aan het stuur en laat het stuur nooit helemaal los.

Dit product mag alleen worden gebruikt door personen van **16 jaar of ouder**.

4. Informatie over het gebruik van de pedaalset

Documentatie

Lees, voordat u dit product gebruikt, dit document nogmaals door en bewaar het om het eventueel op een later tijdstip te kunnen raadplegen.

Voor uw en andermans veiligheid mag de pedaalset nooit worden gebruikt op blote voeten of met alleen sokken aan. Thrustmaster® wijst elke verantwoordelijkheid af in geval van letsel als gevolg van het gebruik van de pedaalset zonder schoenen aan te hebben.

Elektrische schok

- Bewaar dit product op een droge plek, uit de zon en stofvrij.
- Trek nooit te hard aan een kabel of connector, en voorkom het knikken van kabels.
- Volg de aanwijzingen voor het aansluiten.
- Mors geen vloeistoffen op het product of de connectoren.
- Veroorzaak geen kortsluiting.
- Haal het product nooit uit elkaar (uitgezonderd ten behoeve van eventuele afstellingen beschreven in deze handleiding), gooi het niet in vuur en stel het niet bloot aan hoge temperaturen.

Mogelijk letsel ten gevolge van herhaalde bewegingen

Gamen met een pedaalset kan leiden tot pijn in gewrichten of spieren.

Hoe problemen te voorkomen:

- Vermijd te lange gaming-sessies (meer dan 2 uur).
- Neem na elk uur gamen een pauze van 10 tot 15 minuten.
- Stop met gamen bij last van vermoeidheid of pijn in voeten of benen, en rust een paar uur voordat u weer verder gaat met gamen.
- Stop volledig met gamen als de hierboven beschreven symptomen van pijn of ongemak blijven aanhouden tijdens het gamen, en raadpleeg in dat geval eerst een huisarts.

Pedaalset beknellingsgevaar bij gebruik

– Houd de pedaalset buiten het bereik van kinderen.
– Zorg tijdens gebruik dat vingers (of andere delen van uw lichaam) nooit in de buurt van of op de pedaalarmen komen.

5. De voet op een tafel, werkblad of bureaublad bevestigen

Controleer voor elk gebruik of de voet nog steeds correct is bevestigd aan de steun, zoals beschreven in deze handleiding.

Stevigheid van de steun

Houd rekening met het materiaal van uw steun om ervoor te zorgen dat ook een voet die snel veel kracht ontwikkelt op de steun kan worden bevestigd. Dit type bevestiging is geschikt voor tafels, werkbladen en bureaus met een dikte tussen 2,5 en 5 cm, en voor cockpits, zodat de voet onder de best mogelijke omstandigheden kan worden gebruikt. Het bureau, werkblad of tafel moet gemaakt zijn van een stevig materiaal, MDF of hout, dat geen holle ruimtes bevat.

1. Plaats de montageplaat onder de voet en lijn de schroefgaten uit.

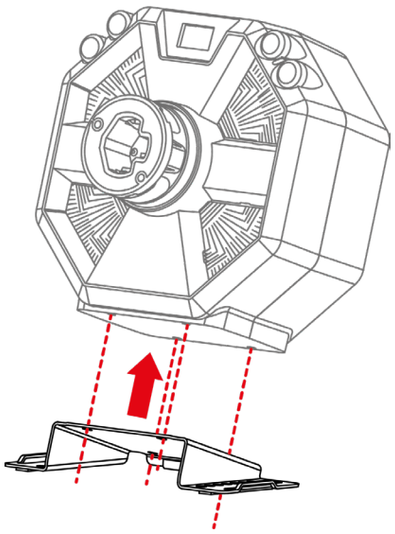

2. Draai de vier bevestigingsbouten met de klok mee vast met de inbussleutel van 5 mm.

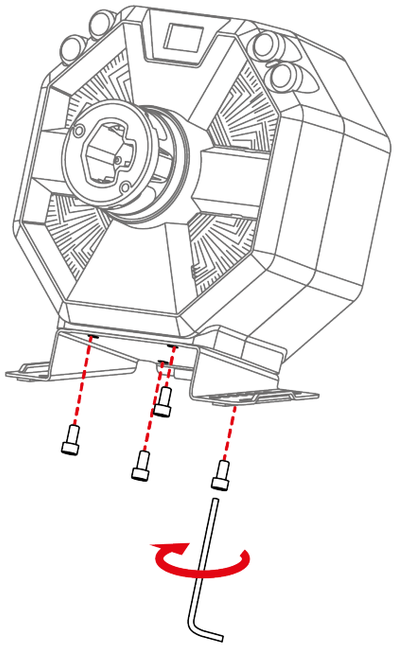

3. Installeer het rubberen beschermkapje aan de achterkant van de montageplaat om uw steun te beschermen.

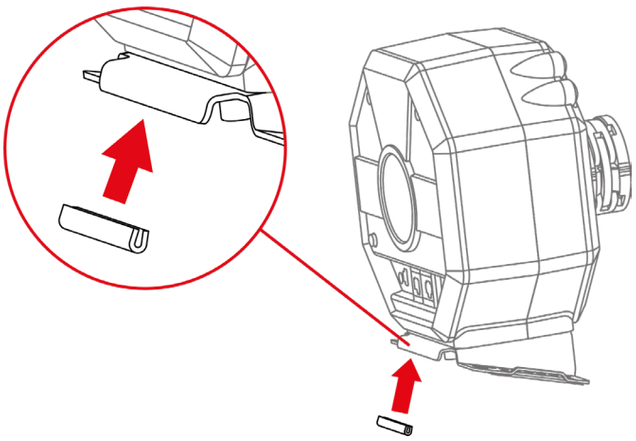

4. Steek de beugels in aan elke kant van de montageplaat. Zorg ervoor dat de beugelsleuven correct op de plaat zijn geplaatst.

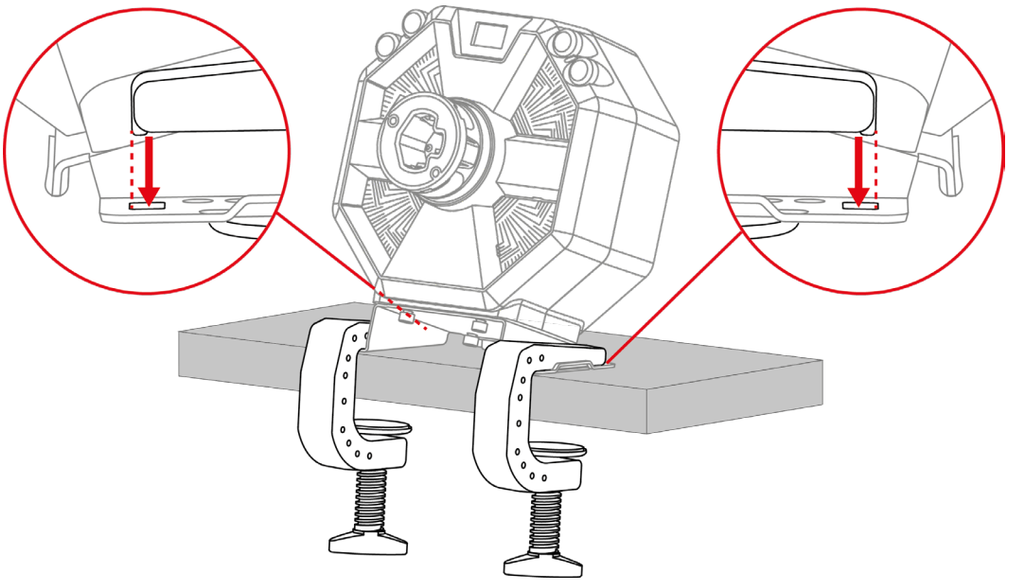

5. Draai de twee klembouten vast.

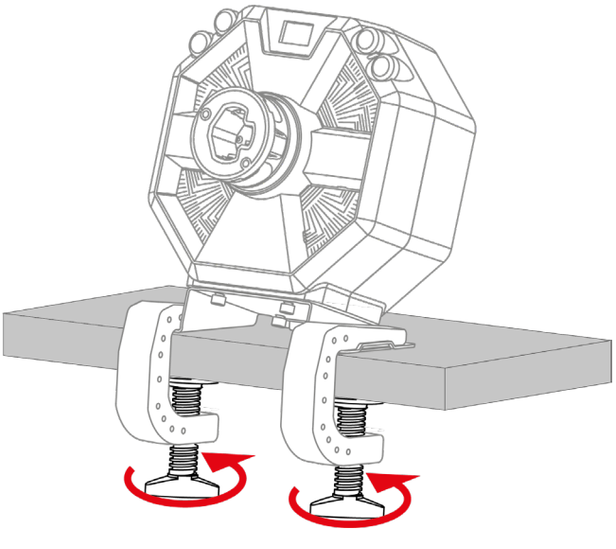

6. De voet op een cockpit installeren

Om de voet op een cockpit te installeren, zijn er twee opties:

- Uw cockpit is af-fabriek compatibel (als de gaten op dezelfde plekken zitten als die van de voet): bevestig de voet rechtstreeks op de cockpit met behulp van de vier schroefgaten onder de voet, zonder de montageplaat of de twee beugels te gebruiken.
- Uw cockpit is niet af-fabriek compatibel (als de schroefgaten niet op dezelfde plekken zitten als die van de voet): bevestig de montageplaat aan de voet en bevestig alles aan uw cockpit, zonder de twee beugels te gebruiken.

Installatieschema's voor cockpits zijn beschikbaar op: **https://support.thrustmaster.com/product/T598x/** in de sectie **Manual** (Handleiding).

7. Het stuur op de voet installeren

1. Controleer dat de voet spanningsloos is en de vergrendelpal van de voet in de open-stand staat.

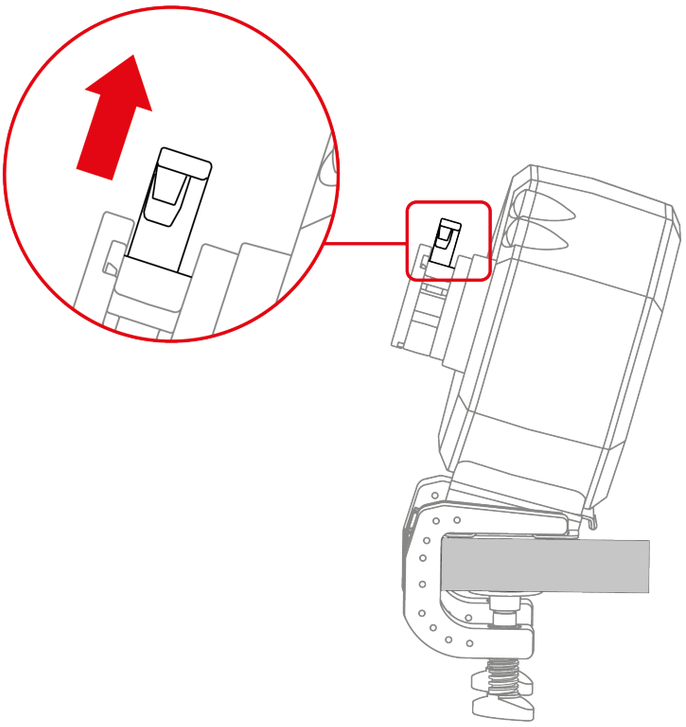

2. Steek het stuur in de voet.

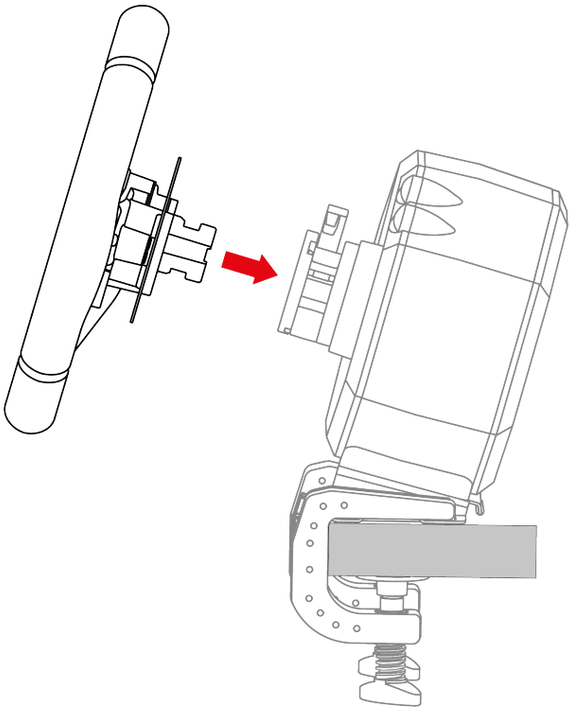

3. Duw de vergrendelpal naar beneden

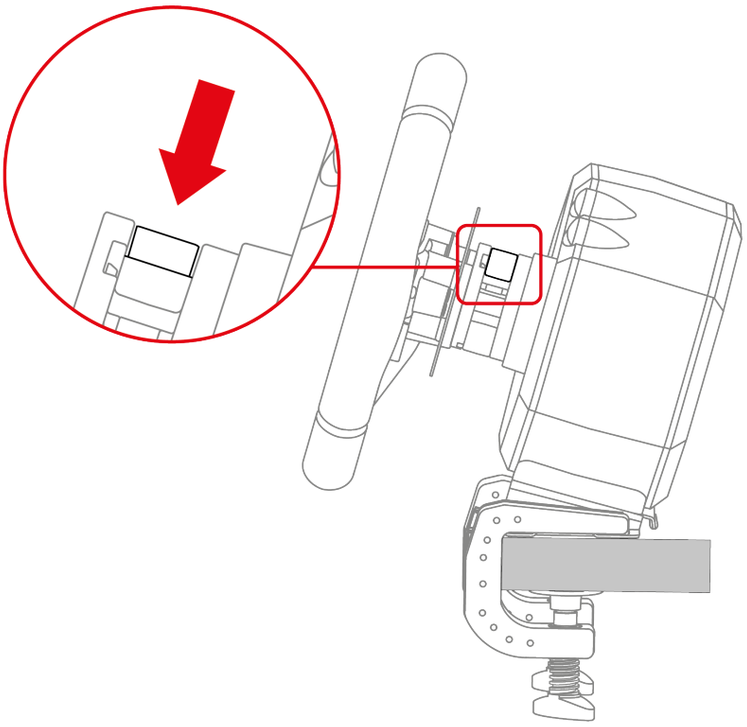

Gevaar op beknelling

Let op dat uw vinger niet in het vergrendelsysteem zit wanneer u de pal naar beneden duwt.

Controleer voor elk gebruik of de voet nog steeds correct is bevestigd aan de steun, zoals beschreven in deze handleiding.

8. De pedaalset in elkaar zetten

Gevaar op beknelling

Voordat u de pedaalset monteert, moet u ervoor zorgen dat uw vingers zich niet tussen de pedaalarmen en de voet van de pedaalset bevinden wanneer u de pedalen laat zakken.

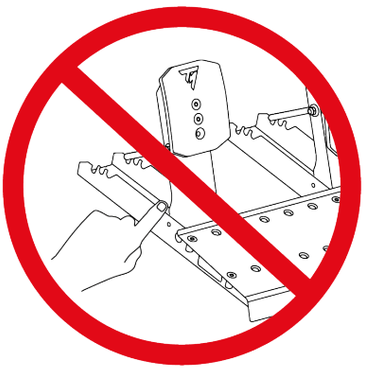

Vereiste elementen:

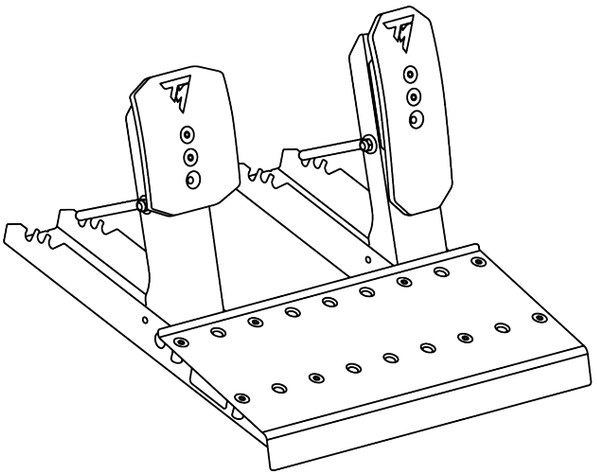

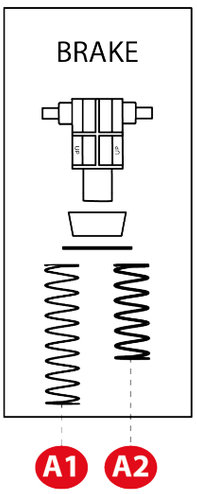

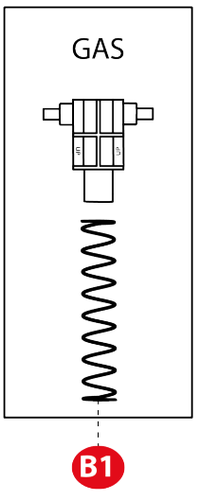

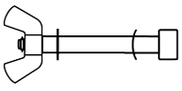

x 2

1. Steek de stopstang in de overeenkomstige schroefgaten in de voet van de pedaalset: de stang en de gebogen ring aan de ene kant van het pedaal, de normale ring en de vleugelmoer aan de andere kant.

   Herhaal deze procedure voor het andere pedaal.

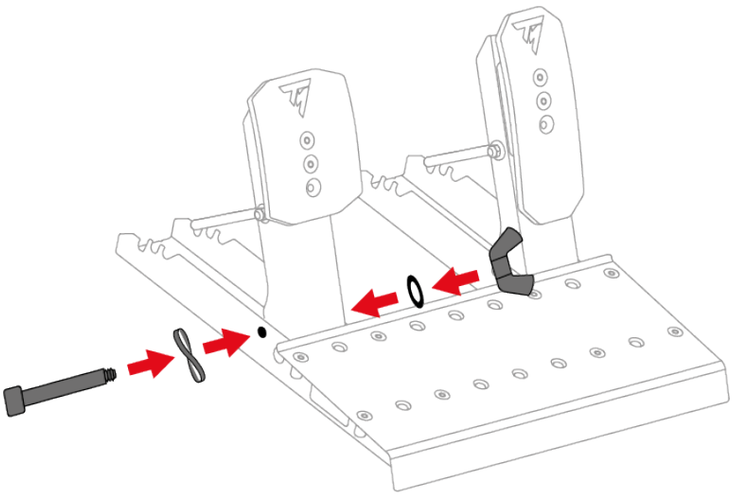

2. Draai de stopstang vast, zonder deze te forceren.

   Herhaal deze procedure voor het andere pedaal.

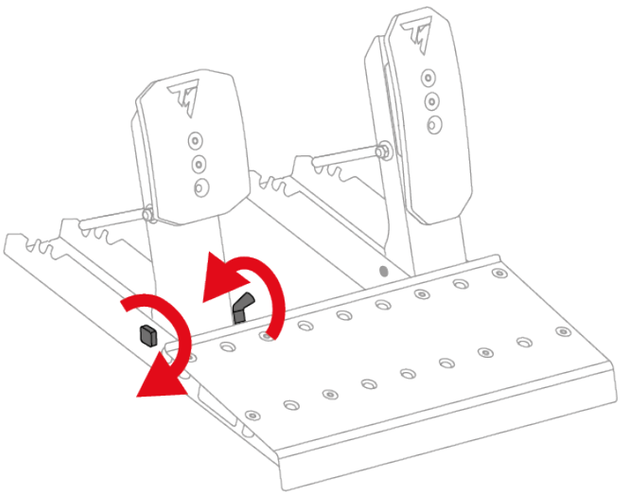

Draai de stopstang niet te vast aan.

Rempedaal:

Alle onderdelen van de rempedaalveer zitten in een zak. Er zijn twee veren die een verschillende weerstand hebben:

- A1-veer (lang, zwart): weinig weerstand;
- A2-veer (kort, grijs): veel weerstand.

Leg de veer apart die u niet wilt gebruiken.

3. Plaats alle onderdelen van de rempedaalveer over de metalen stang in deze volgorde: veer, ring, buffer en steun.

   Op de steun moet de UP-markering naar boven wijzen.

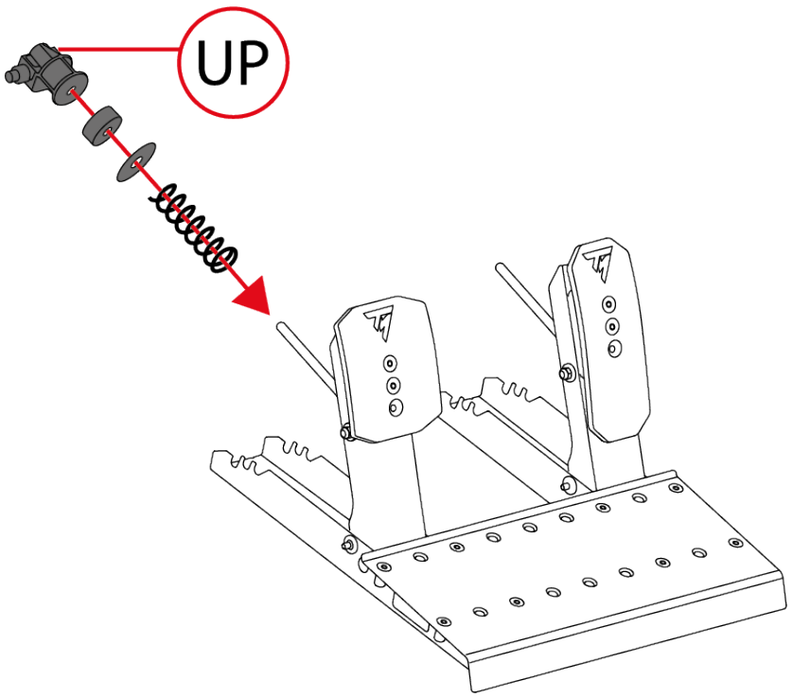

4. Druk de rempedaalveer samen met de steun om de borgstang in de sleuven in de pedaalsetvoet te kunnen steken.

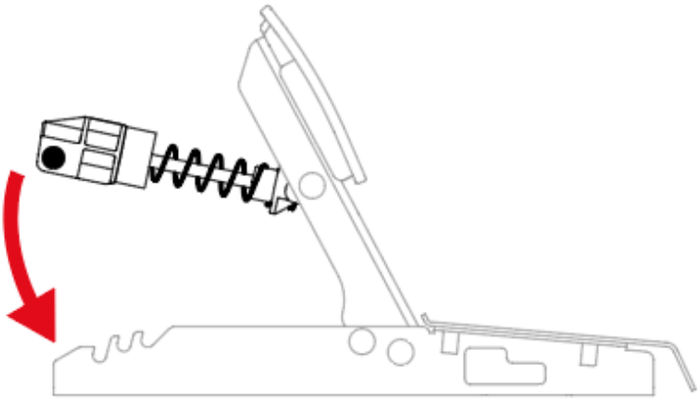

Om de weerstand van het rempedaal aan te passen, kunt u de veerborgstang in verschillende standen zetten.

Lees voor meer informatie over het aanpassen van de weerstand van het rempedaal, de sectie **Mechanische instellingen van de pedaalset**.

Gaspedaal:

Alle onderdelen van de gaspedaalveer zitten in een plastic zakje. De zak bevat een enkele B1-veer (zeer lang, grijs).

5. Plaats alle onderdelen van de gaspedaalveer over de metalen stang in deze volgorde: veer en steun.

   Op de steun moet de UP-markering naar boven wijzen.

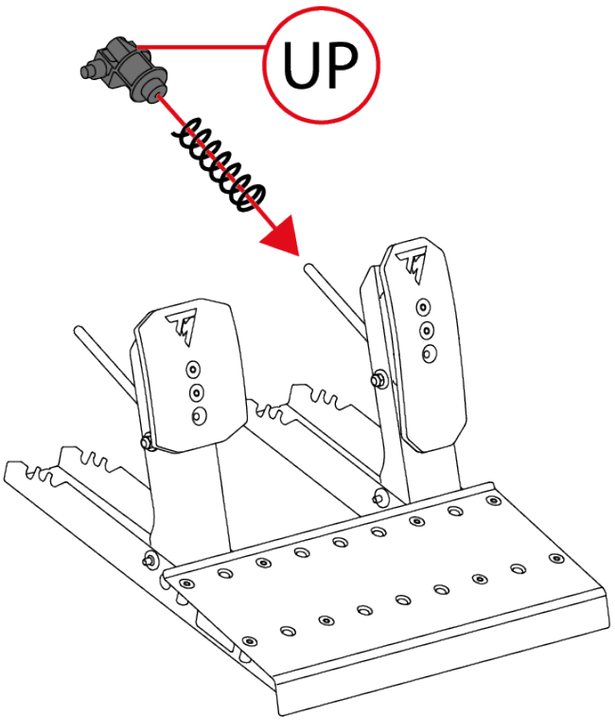

6. Druk de gaspedaalveer samen met de steun om de borgstang in de sleuven in de pedaalsetvoet te kunnen steken.

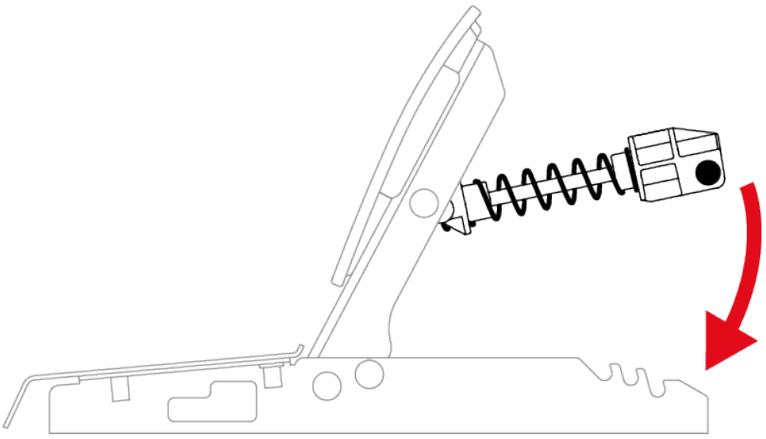

Om de weerstand van het gaspedaal aan te passen, kunt u de veerborgstang in verschillende standen zetten.

Lees voor meer informatie over het aanpassen van de weerstand van het gaspedaal, de sectie **Mechanische instellingen van de pedaalset**.

Een video over het samenstellen van de pedaalset is hier beschikbaar:
https://support.thrustmaster.com/product/T598x/

Mechanische instellingen van de pedaalset

De hoogte van de pedalen afstellen

De hoogte van het rempedaal en van het gaspedaal kunnen worden ingesteld. Er zijn vier mogelijke standen voor elk pedaal.

Rempedaal:

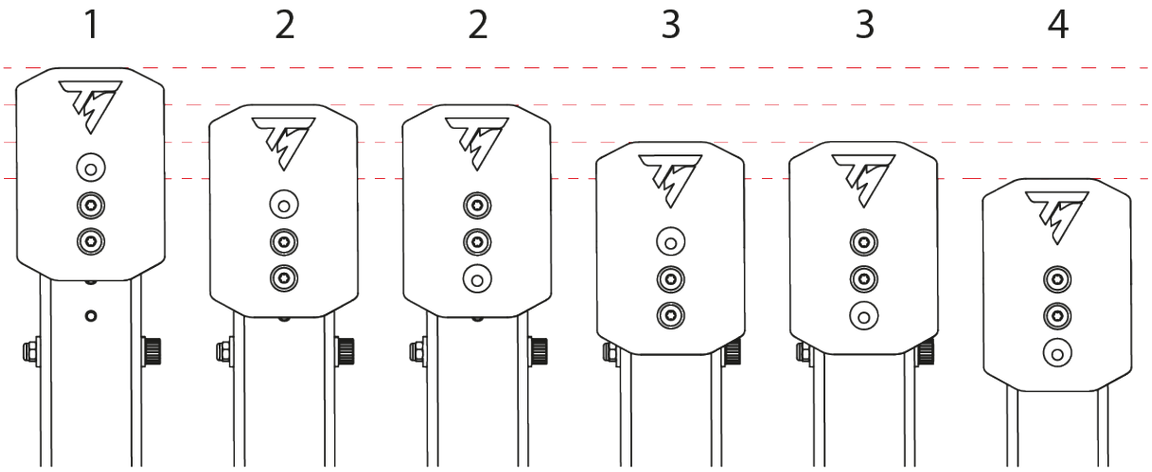

Gaspedaal:

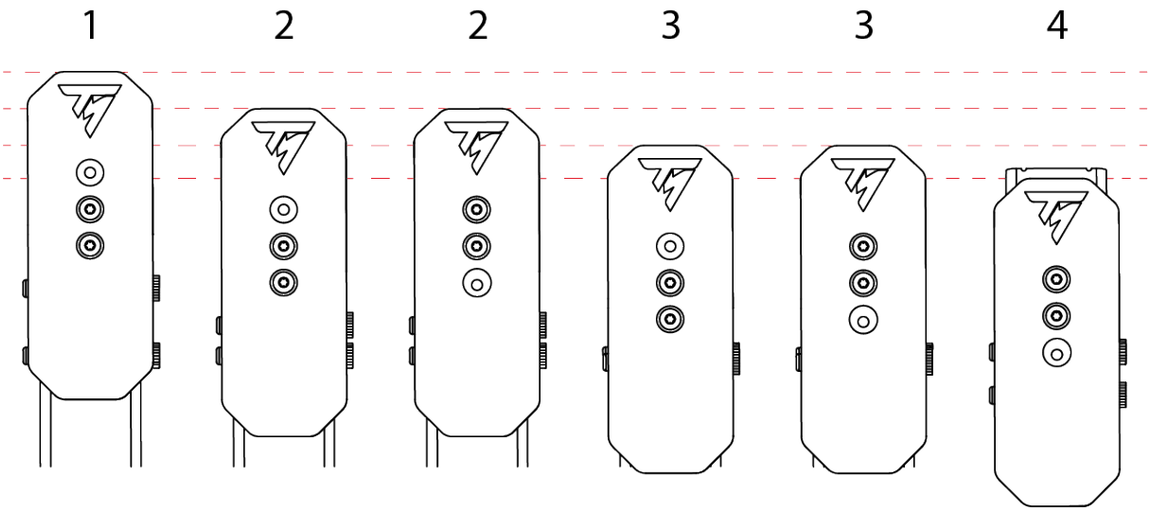

1. Gebruik de meegeleverde T20-torx-sleutel om de twee bouten los te draaien waarmee de kop van het pedaal vastzit.

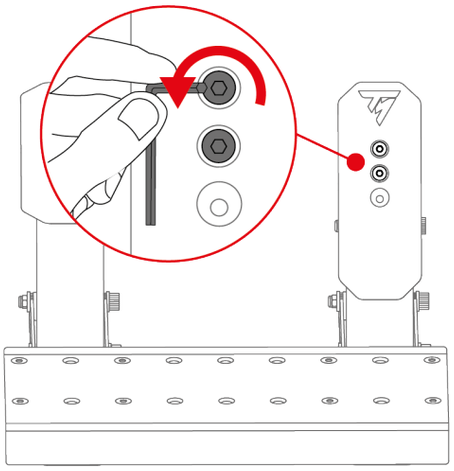

2. Kies de nieuwe stand voor de pedaalkop.

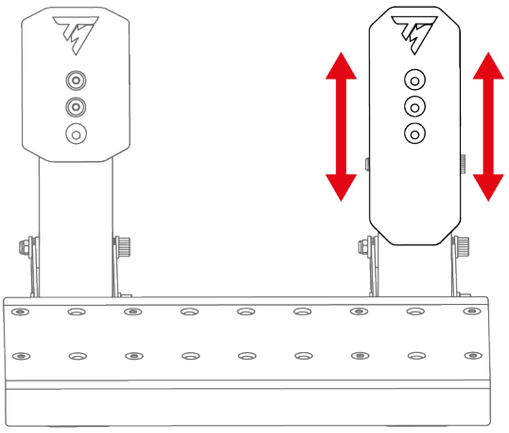

3. Plaats de twee bouten terug waarmee de pedaalkop vastzit en draai deze aan.

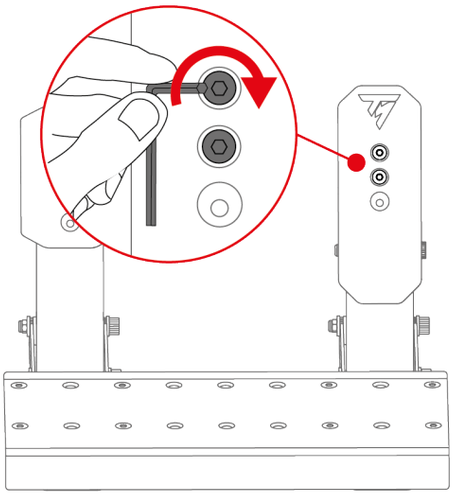

De weerstand van het rempedaal afstellen

Er worden twee veren meegeleverd voor het instellen van de weerstand van het rempedaal:

- A1-veer (lang, zwart): weinig weerstand;
- A2-veer (kort, grijs): veel weerstand.

De drie sleuven achterop de pedaalsetvoet worden gebruikt voor het instellen van de weerstand.

A1-veer			
Stand	P1 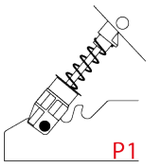	P2 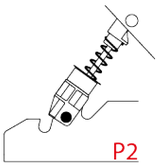	P3 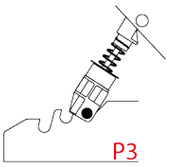
Weerstand	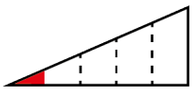	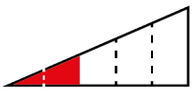	
A2-veer			
Stand	P1 –	P2 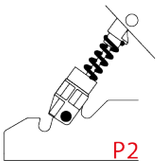	P3 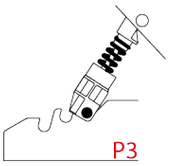
Weerstand	–		

De A2-veer kan niet in de P1-stand worden gebruikt.

1. Om de veerborgstang uit de sleuven te kunnen halen, drukt u de veer samen met behulp van de steun.

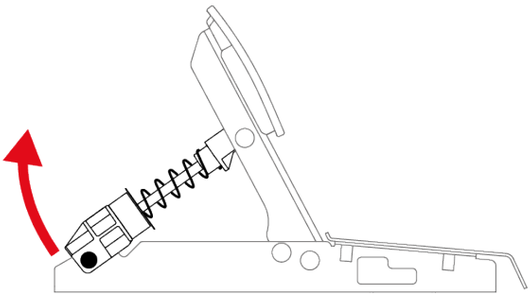

2. Verwijder alle onderdelen van de pedaalveer.

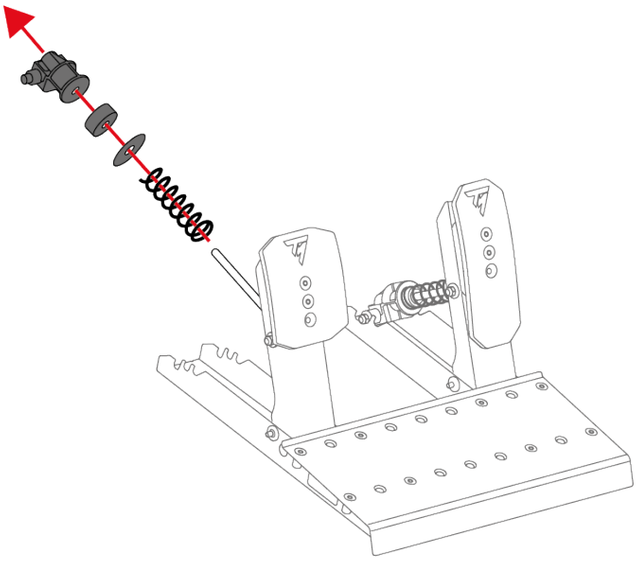

3. Plaats de nieuwe veer over de metalen stang van het pedaal.

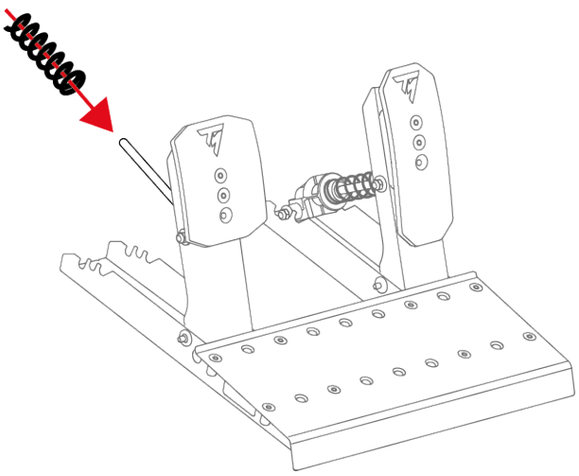

4. Plaats de andere onderdelen van de rempedaalveer over de metalen stang in deze volgorde: ring, buffer en steun.

   Op de steun moet de UP-markering naar boven wijzen.

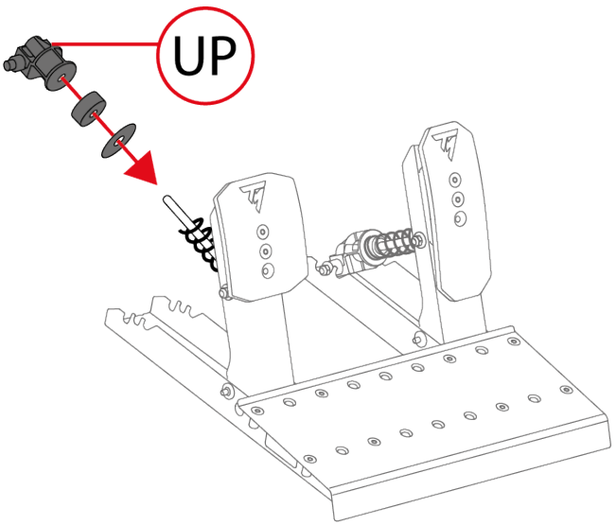

5. Om de veerborgstang in de sleuven (P1, P2 of P3) te kunnen steken, drukt u de veer samen met behulp van de steun.

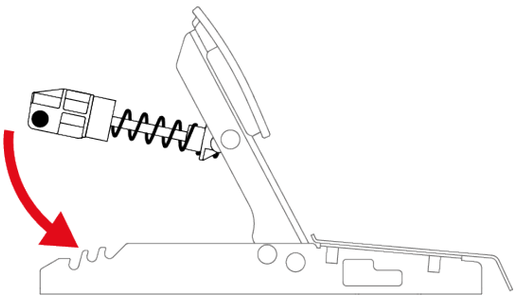

Om eventuele kalibratieproblemen te voorkomen, adviseren we de voet te herstarten na het wijzigen van de veer.

De weerstand van het gaspedaal veranderen

Bij het gaspedaal wordt maar 1 veer meegeleverd: (B1-veer: zeer lang, grijs, weinig weerstand).

De drie sleuven achterop de pedaalsetvoet worden gebruikt voor het instellen van de weerstand.

B1-veer			
Stand	P1 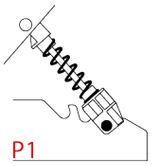	P2 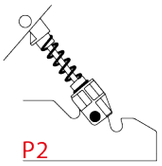	P3 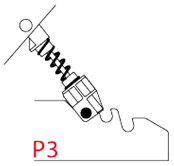
Weerstand	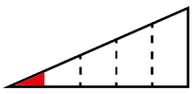	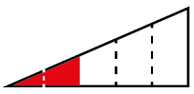	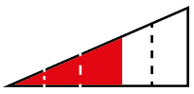

1. Om de veerborgstang uit de sleuven te kunnen halen, drukt u de veer samen met behulp van de steun.

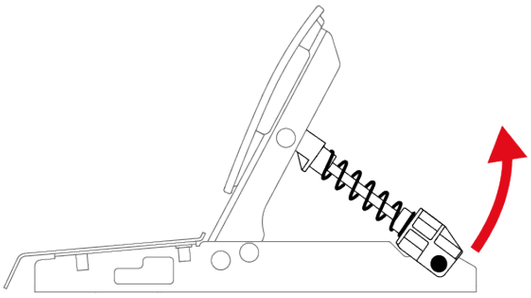

2. Om de veerborgstang in de sleuven (P1, P2 of P3) te kunnen steken, drukt u de veer samen met behulp van de steun.

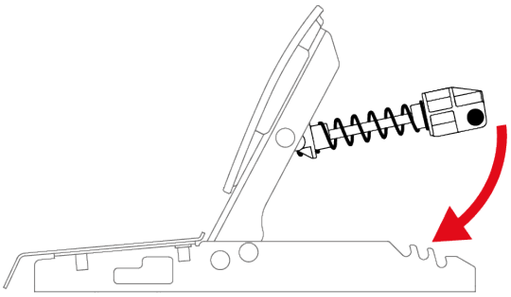

Om eventuele kalibratieproblemen te voorkomen, adviseren we de voet te herstarten na het wijzigen van de veer.

Carpet Grip-antislipsteunen

De Carpet Grip-antislipsteunen voorkomen dat de Raceline Pedals LTE-pedaalset verschuift wanneer deze wordt gebruikt op een tapijt of vloerbedekking.

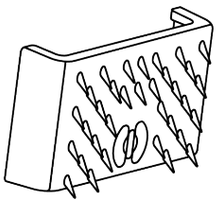

Gebruik de Carpet Grip-antislipsteunen nooit op een zachte vloer, parketvloer, houten vloer of laminaatvloer omdat een dergelijke vloer dan beschadigd kan raken (krassen e.d.).

Montage

Om de Carpet Grip-antislipsteunen te installeren, klemt u ze op achterzijde van de pedaalset.

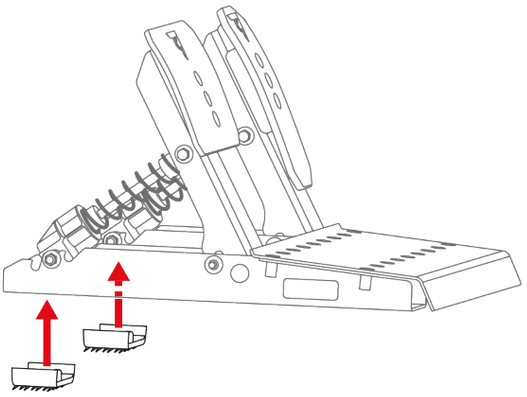

Om ervoor te zorgen dat de steunen effectief zijn, laat u de tanden naar achter wijzen.

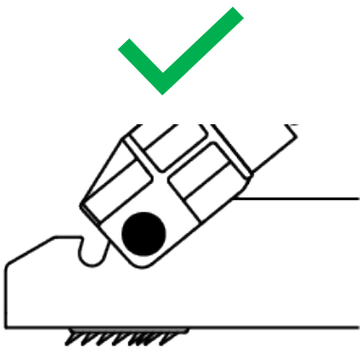

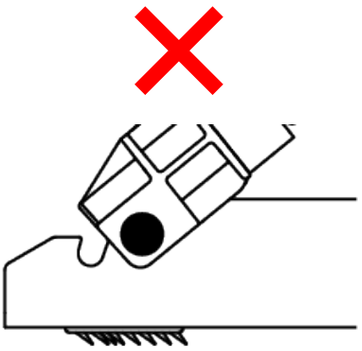

Demontage

Om de Carpet Grip-antislipsteunen te verwijderen:

1. Haal de veren uit de inkepingen.

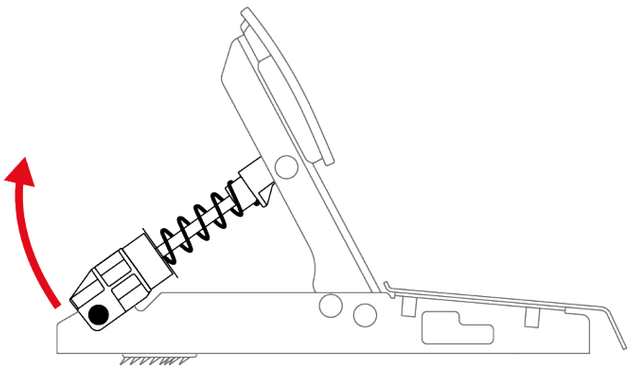

2. Druk op de klem van elke antislipsteun.

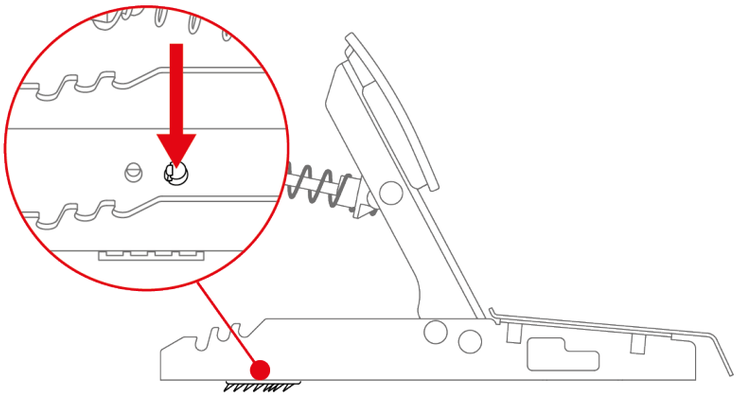

Druk bij het verwijderen van de Carpet Grip-antislipsteunen niet op de zijkanten. Als u dit doet, bestaat het risico dat ze breken.

9. Installatie

Op XBOX-consoles

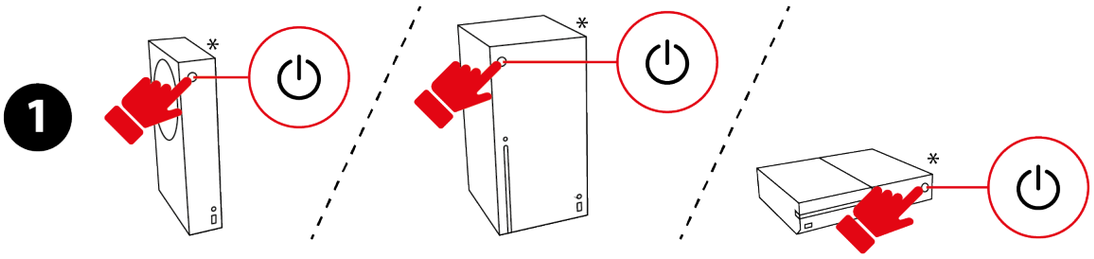

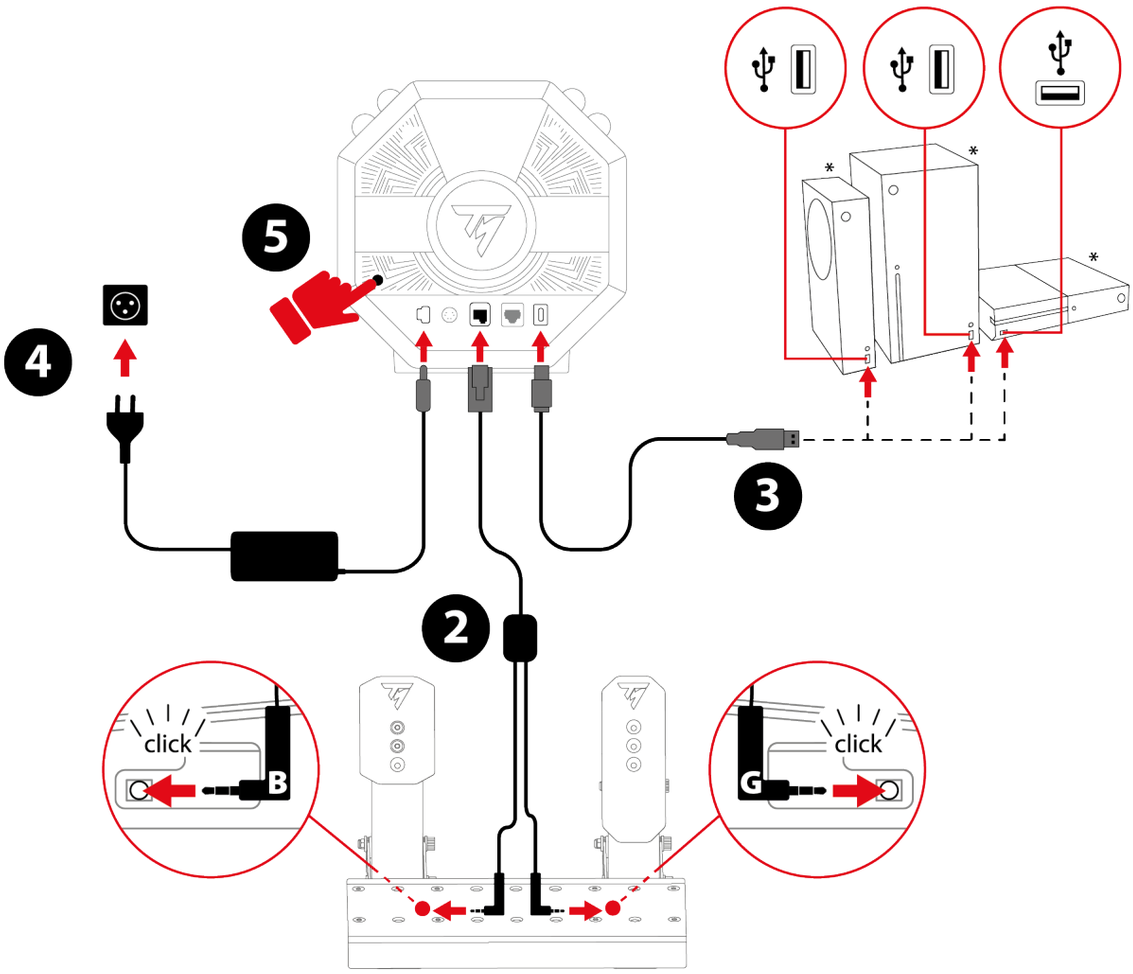

*Niet meegeleverd

1. Zet uw XBOX-console aan.
2. Sluit de dubbele connector/RJ12-kabel aan op de RJ12-connector van de voet en op de Raceline Pedals LTE-pedaalset.

Sluit de jack-connector met de B-markering (Brake - rem) aan op het rempedaal. Sluit de jack-connector met de G-markering (Gas - gas) aan op het gaspedaal.

3. Sluit de USB-C naar USB-A-kabel aan op de USB-C-poort van de voet en op een USB-A-poort op de XBOX-console.
4. Sluit de voeding aan op de voet en op een stopcontact.
5. Druk op de aan/uit-knop achterop de voet.
6. Druk op de ⊗-knop.

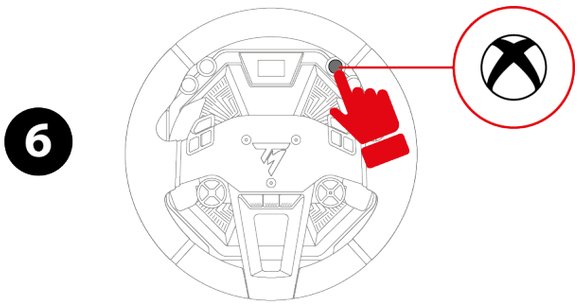

7. Het scherm van de voet gaat aan.

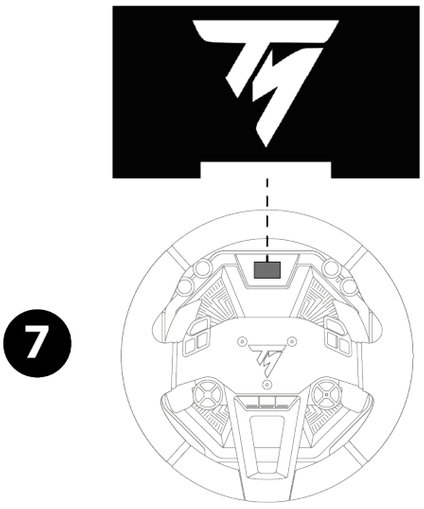

Zorg ervoor dat u het racestuur niet aanraakt tijdens de zelfkalibratiefase van het stuur.

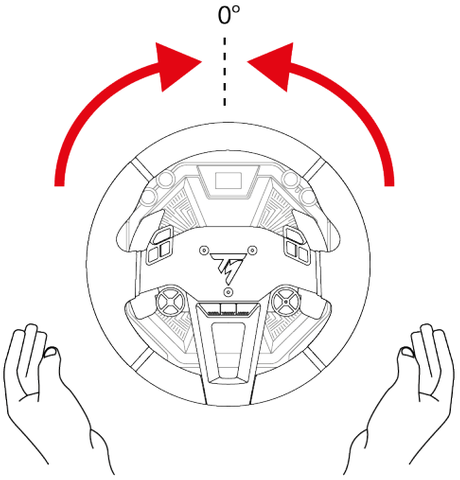

Het gamen kan nu beginnen!

- Op XBOX-consoles kunt u kiezen uit twee compatibiliteitsmodi:
  - XBOX Native: standaardmodus, met een witgekleurde balk. In deze modus wordt het racestuur in games herkend met de volgende naam: Thrustmaster T598.
  - XBOX Legacy: modus die achterwaarts compatibel is, met een paarsgekleurde balk. In deze modus wordt het racestuur in games herkend met de volgende naam: TS-XW Racer.
- De meeste games werken in de XBOX Native-modus. Sommige games (zoals EA SPORTS™ F1® 23/F1® 24/F1® 25) werken echter alleen in de XBOX Legacy-modus.
- Als u problemen met compatibiliteit of functionaliteit ondervindt in een XBOX-game, selecteer dan de XBOX Legacy-modus.

Op de PC

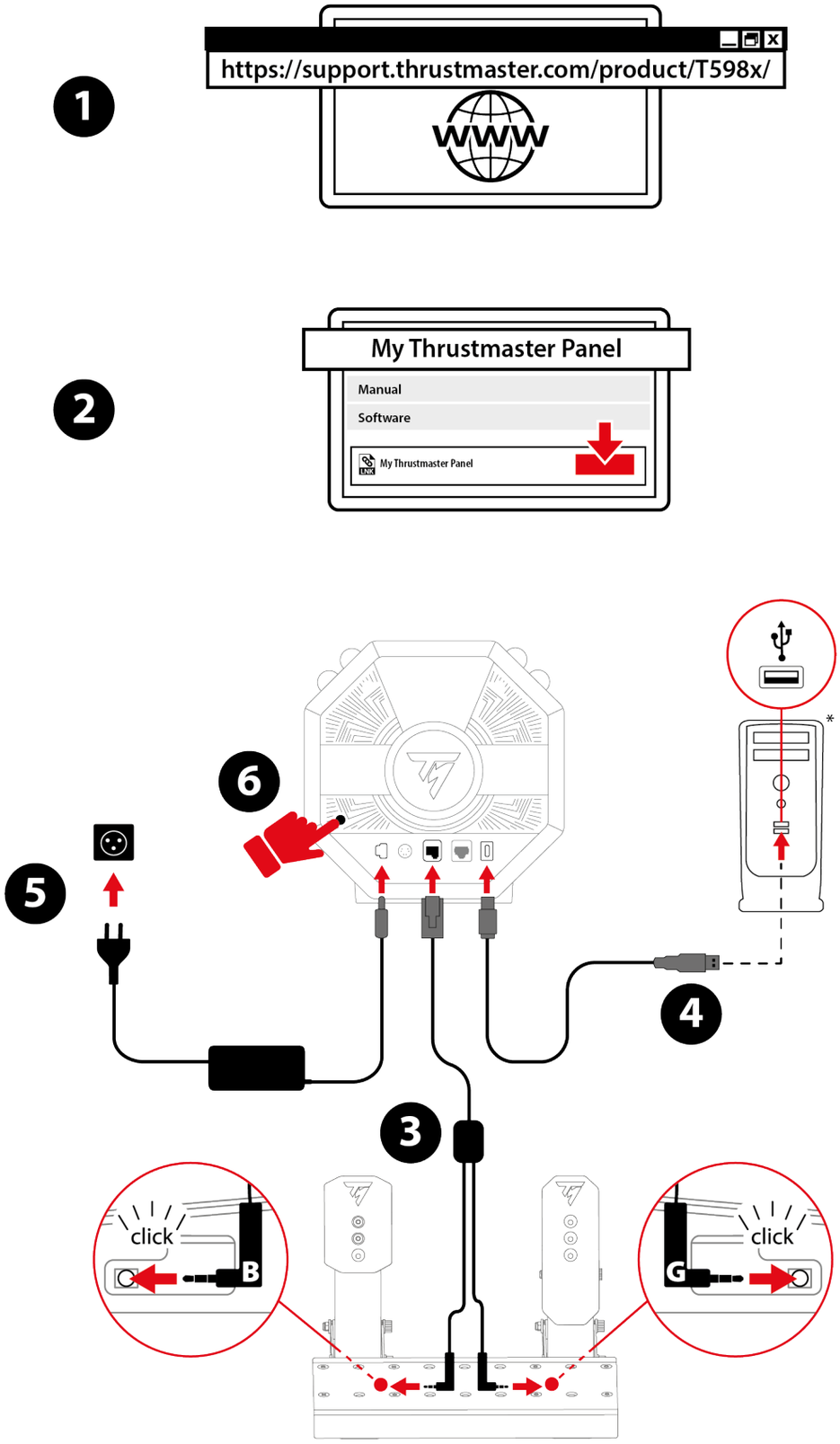

*Niet meegeleverd

1. Ga naar:
   https://support.thrustmaster.com/product/T598x/
2. Download en installeer de My Thrustmaster Panel-software, beschikbaar in de sectie **Software**.
3. Sluit, nadat de My Thrustmaster Panel-software is geïnstalleerd, de dubbele connector/RJ12-kabel aan op de RJ12-connector van de voet en op de Raceline Pedals LTE-pedaalset.

Sluit de jack-connector met de B-markering (Brake - rem) aan op het rempedaal. Sluit de jack-connector met de G-markering (Gas - gas) aan op het gaspedaal.

4. Sluit de USB--C naar USB--A-kabel aan op de USB--C-poort van de voet en op een USB--A-poort op de PC.
5. Sluit de voeding aan op de voet en op een stopcontact.
6. Druk op de aan/uit-knop achterop de voet.

7. Het scherm van de voet gaat aan.

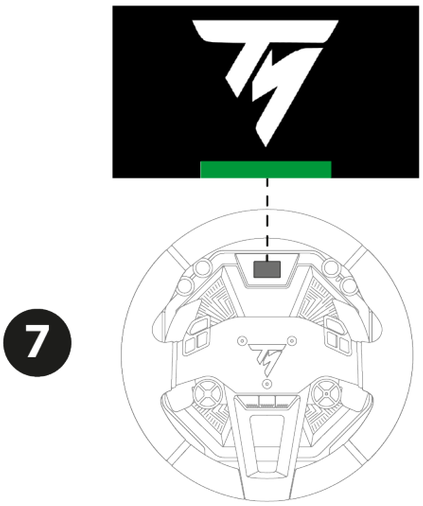

Zorg ervoor dat u het racestuur niet aanraakt tijdens de zelfkalibratiefase van het stuur.

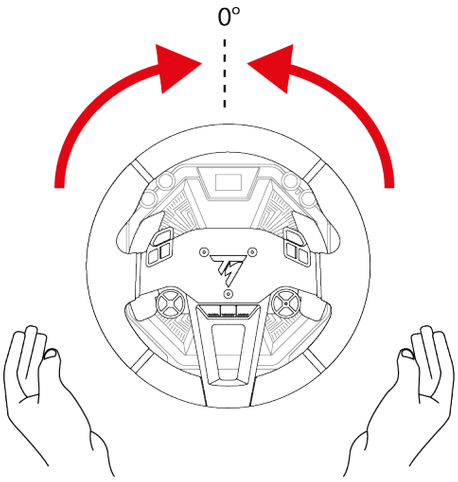

Het gamen kan nu beginnen!

My Thrustmaster Panel-software

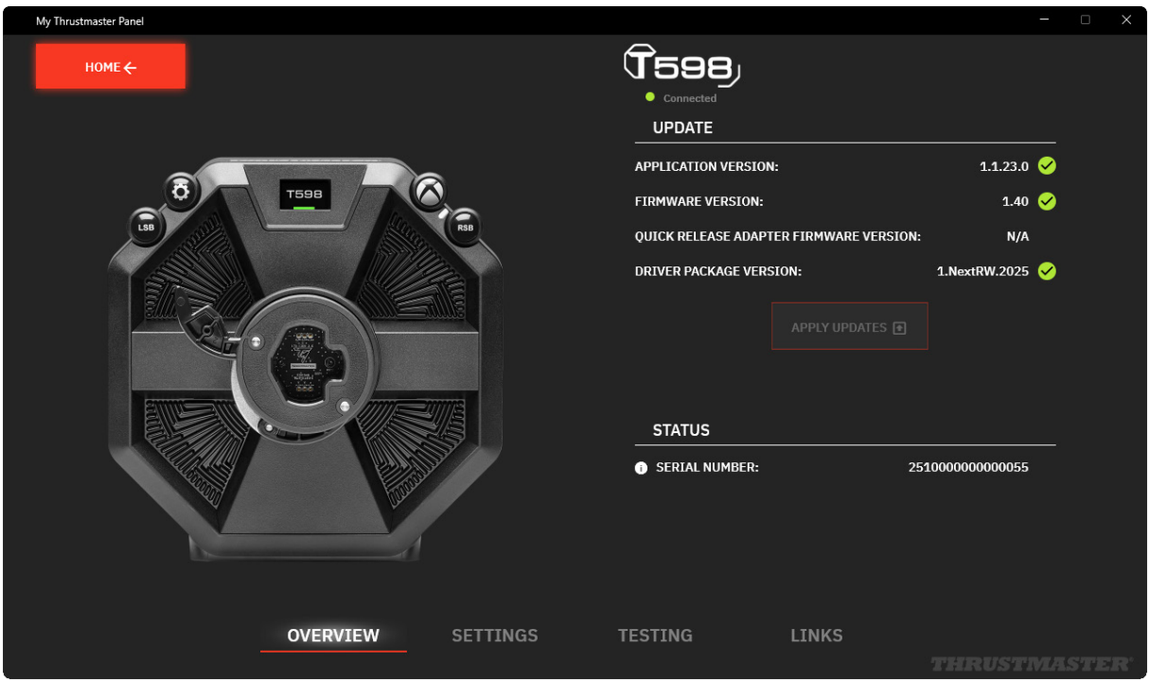

Met de My Thrustmaster Panel-software kunt u:

- het serienummer (SERIAL NUMBER) bekijken van uw voet;
- de versie van de driver (DRIVER) bekijken die op uw PC is geïnstalleerd;
- de versie van de firmware (FIRMWARE) bekijken die op uw voet is geïnstalleerd;
- de versie van de firmware (FIRMWARE) bekijken die is geïnstalleerd op het stuur dat is aangesloten op uw voet;
- de versie van de firmware (FIRMWARE) van uw voet bijwerken;
- alle knoppen testen van het stuur dat op uw voet is aangesloten;
- alle assen testen van de pedaalset die op uw voet is aangesloten;
- de middenstand resetten van het stuur met behulp van de knop SET CENTER (alleen wanneer nodig).

De firmware bijwerken

De firmwareversie van uw voet wordt vermeld op de pagina Overview (Overzicht) van de My Thrustmaster Panel-software.

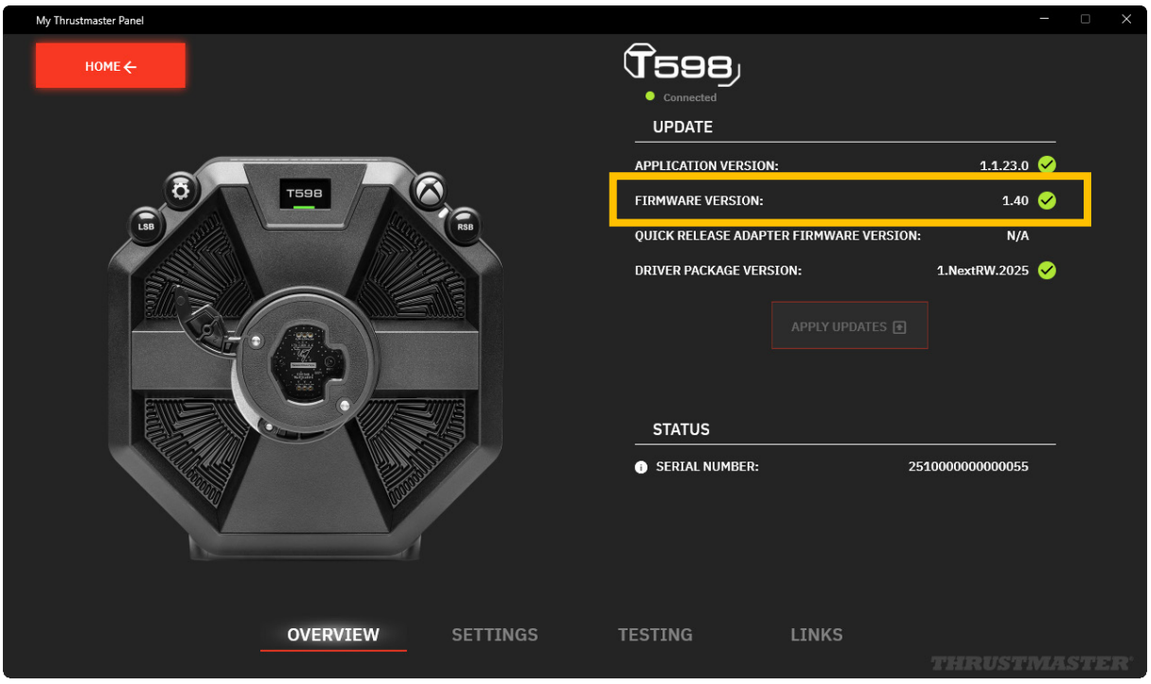

Wanneer bijwerken nodig is:

– Op de Home-pagina is een melding NEW UPDATE AVAILABLE! (NIEUWE UPDATE BESCHIKBAAR!) te zien op het pictogram van de voet.

  Deze melding kan ook betekenen dat er een nieuwe driverbundel (Driver package) beschikbaar is.

– Op de pagina Overview (Overzicht) verschijnt een rood uitroepteken naast de firmwareversie.

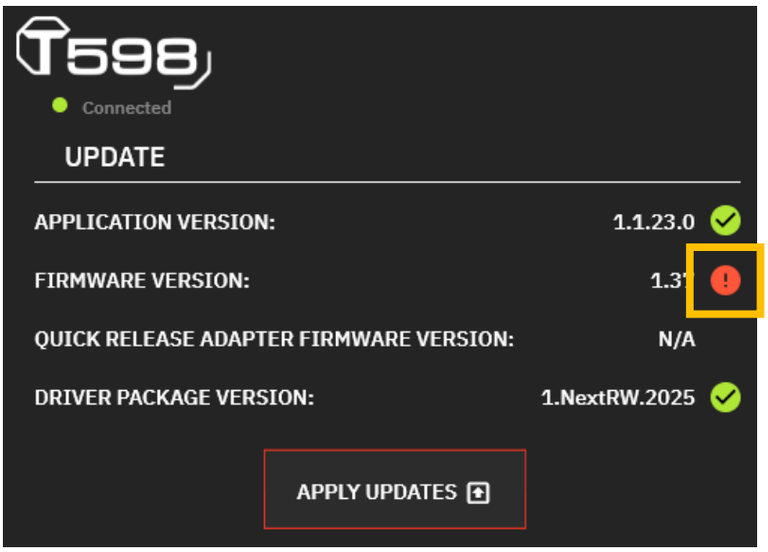

Om de firmware van de voet bij te werken:

1. Klik in My Thrustmaster Panel op de pagina Overview (Overzicht) op APPLY UPDATES (UPDATES TOEPASSEN).

2. Schakel de voet uit door op de aan/uit-knop te drukken achterop de voet (knop komt omhoog).

   Klik in My Thrustmaster Panel op NEXT (VOLGENDE).

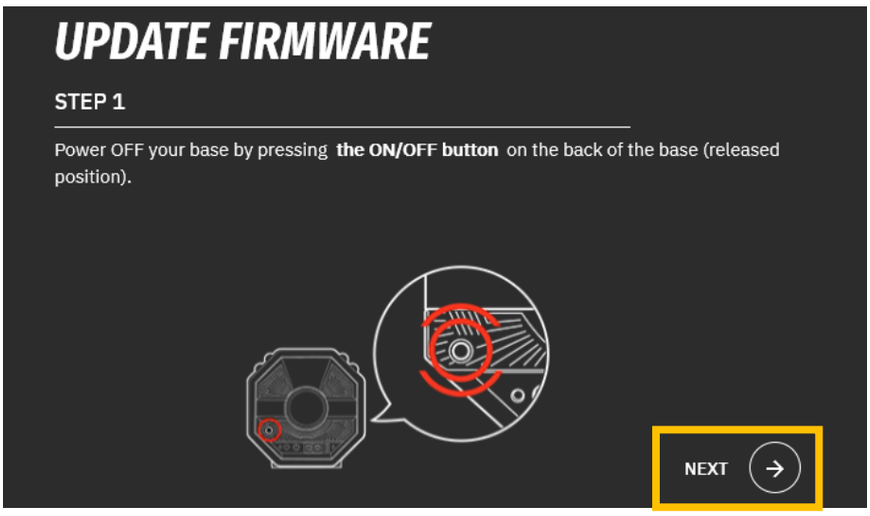

3. Terwijl u de knoppen LSB en ⚙ (Instellingen – Settings) ingedrukt houdt, schakelt u de voet in door op de aan/uit-knop te drukken achterop de voet (knop is ingedrukt).

   Klik in My Thrustmaster Panel op NEXT (VOLGENDE).

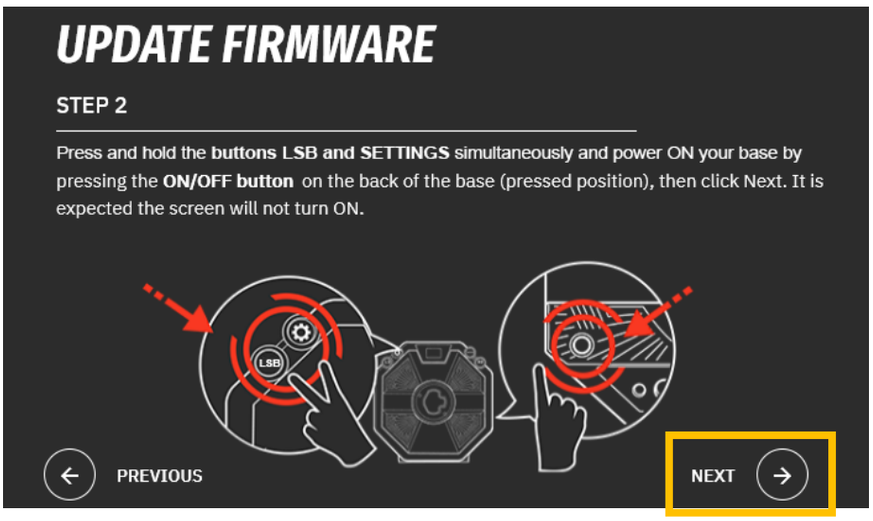

4. Laat de knoppen LSB en ⚙ (Instellingen – Settings) los. De Boot-modus is correct geactiveerd als het scherm van de voet nu is uitgeschakeld.

   Klik in My Thrustmaster Panel op DONE (GEREED) om de firmware-update te starten.

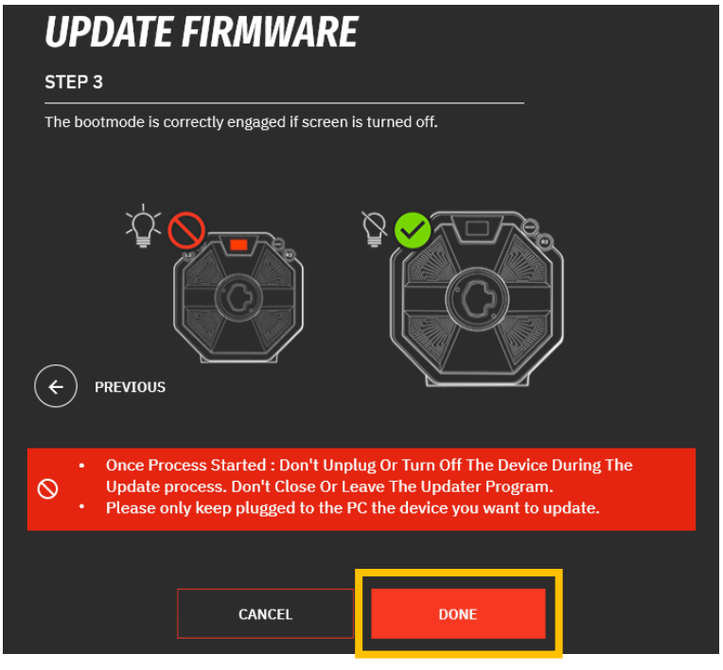

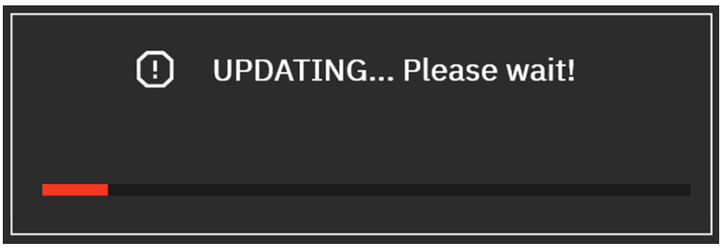

Terwijl de update bezig is, mag u de voet niet loskoppelen of uitschakelen. Sluit de My Thrustmaster Panel-software niet (af).

5. Zodra de update is voltooid, schakelt u de voet uit door op de aan/uit-knop te drukken en schakelt u vervolgens de voet weer in.

   De firmware van uw voet is nu weer bijgewerkt.

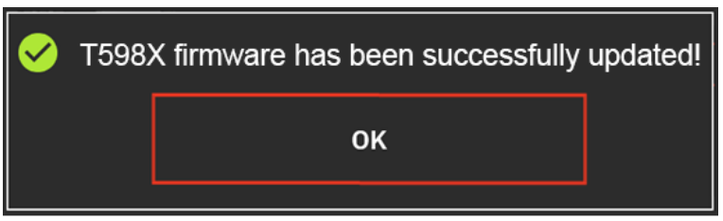

6. De My Thrustmaster Panel-software wordt opnieuw opgestart.

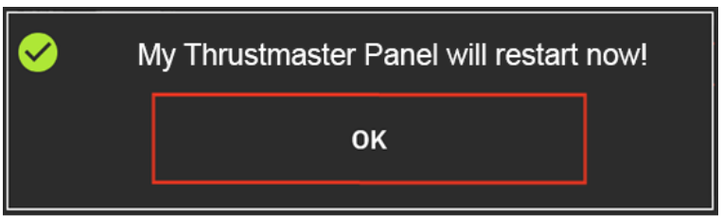

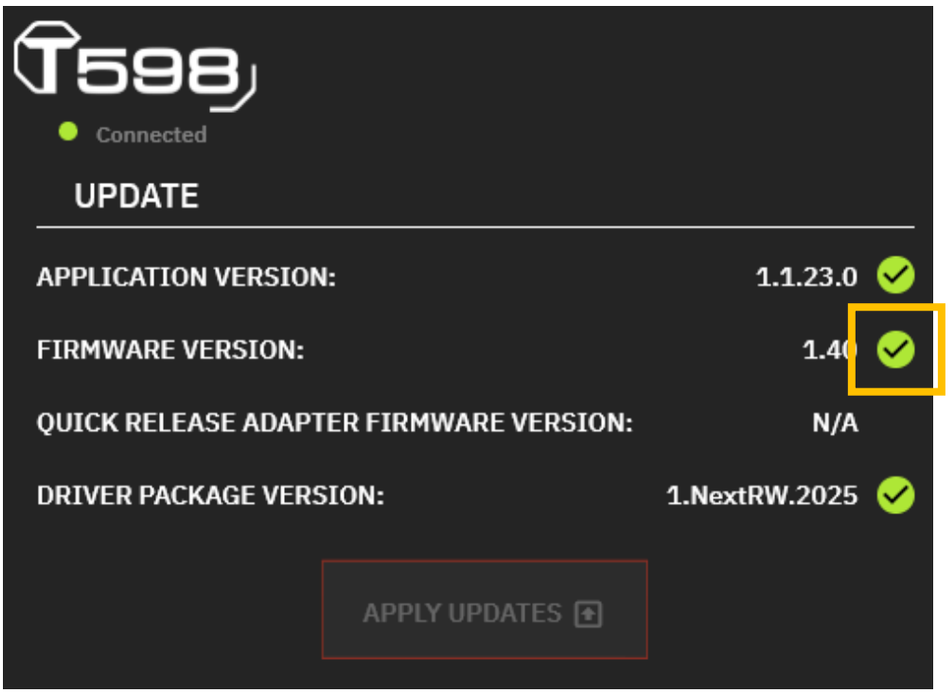
T598
Connected
UPDATE
APPLICATION VERSION:
1.1.23.0
FIRMWARE VERSION:
1.40
QUICK RELEASE ADAPTER FIRMWARE VERSION:
N/A
DRIVER PACKAGE VERSION:
1.NextRW.2025
APPLY UPDATES

Automatische kalibratie van het racestuur en de pedalen

Het racestuur kalibreert zichzelf automatisch wanneer u het stuur van stroom voorziet, het stuur aanzet met behulp van de aan/uit-knop en de USB-connector van het stuur aansluit op de XBOX-console of de PC.

Met deze handeling wordt het racestuur automatisch teruggezet naar de middenstand.

Raak het stuur niet aan tijdens het automatisch zelfkalibreren. Raakt u het stuur toch aan, dan kan dit leiden tot onjuiste kalibratie en/of persoonlijk letsel.

Koppel de pedaalset nooit los van de voet en sluit deze nooit aan op de voet wanneer de console of PC is ingeschakeld. Dit kan leiden tot een onjuiste kalibratie.

Sluit altijd eerst de pedaalset aan voordat u het racestuur aansluit op de console of de PC.
Nadat de kalibratie van het racestuur gereed is en de game gestart is, zijn de pedalen automatisch gekalibreerd na een paar keer intrappen.

Trap nooit op de pedalen bij het inschakelen van uw console of uw PC, het starten van een game, het wijzigen van de compatibiliteitsmodus of het installeren van een stuur op de voet wanneer de voet is ingeschakeld, of tijdens de zelfkalibratie van het stuur. Dit kan leiden tot een onjuiste kalibratie.

Als het racestuur en de pedaalset niet goed werken, of niet goed gekalibreerd lijken te zijn, schakel dan uw console of PC uit en koppel het racestuur helemaal los. Sluit daarna alle kabels opnieuw aan, inclusief de kabel van de voedingsadapter en van de pedaalset, en herstart uw console of PC, en de game.

10. Mapping voor XBOX-consoles

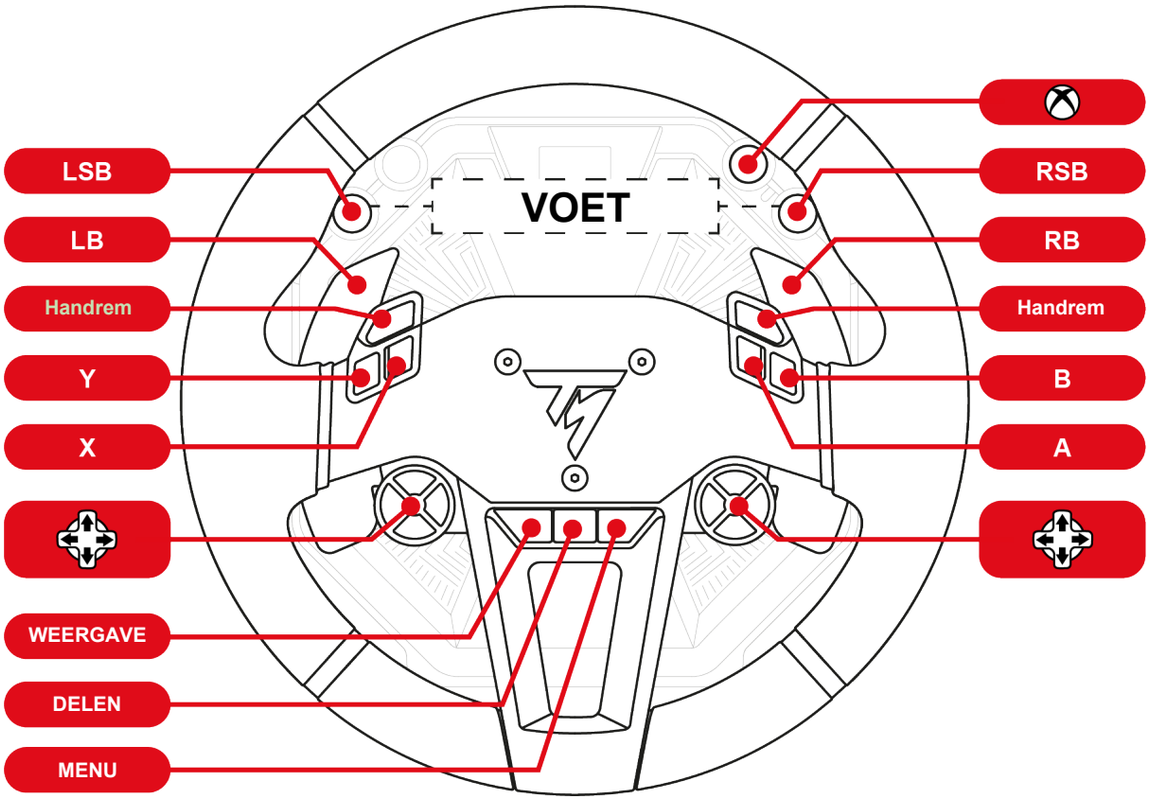

- Op XBOX-consoles in de XBOX Native-modus, wordt het racestuur in games herkend met de volgende naam: **Thrustmaster T598**.
- Op XBOX-consoles in de XBOX Legacy-modus wordt het racestuur in games herkend met de volgende naam: **TS-XW Racer**.
- De LED op de *SportCar Steering Wheel*-stuurrand is niet functioneel, vanwege de protocolbeperkingen van de console.
- Sommige functies zoals encoders en het aantal drukknoppen werken beperkt vanwege het protocol van de console.

11. Mapping voor de PC

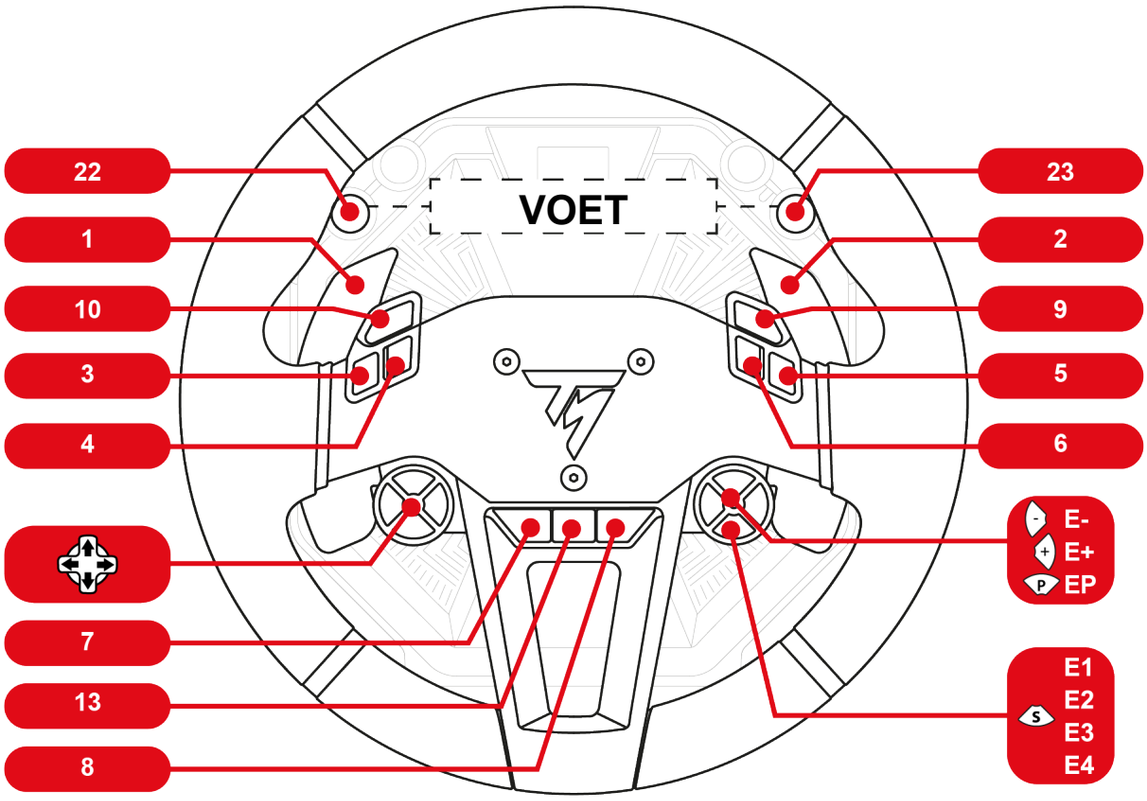

Op de PC wordt in het configuratiescherm en in games het racestuur herkend als **Thrustmaster Advanced Mode Racer**.

De encoders gebruiken

Selecteer de actieve encoder door op de **S**-encoderselector te drukken.

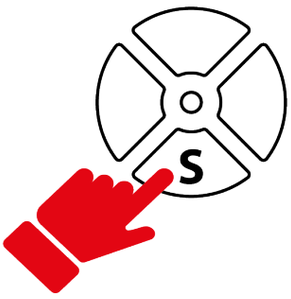

De LED boven de selector geeft de actieve encoder aan.

De volgende functies en LED-kleuren zijn gekoppeld aan de encoders:

E1	E2	E3	E4
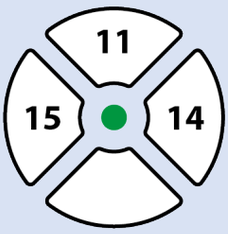	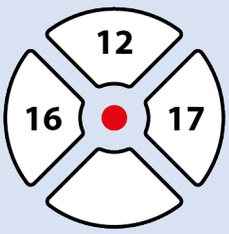	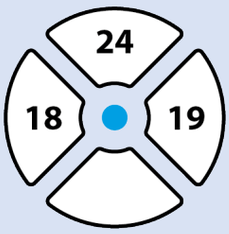	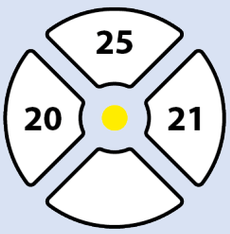

De encoders E1, E2, E3 en E4 werken in games die compatibel zijn met Thrustmaster-encoders. Een overzicht van compatibele games is beschikbaar op: **https://support.thrustmaster.com/product/T598x/** in de sectie **Game settings** (Game-instellingen). Deze lijst wordt regelmatig bijgewerkt.

12. Functionaliteit van het scherm

Op het scherm van de voet kunt u:

- **Toegang krijgen tot het submenu Instellingen of Telemetrie**;
- **De instellingen wijzigen voor het stuur, de voet en de pedaalset, en de helderheid instellen van het scherm**;
- **De telemetrie-informatie selecteren die u weergegeven wilt hebben.**

Als er geen stuur op de voet is geïnstalleerd of als het stuur niet goed is geïnstalleerd, wordt het volgende scherm weergegeven:

Installeer een stuur op de voet of verwijder het stuur en installeer dit opnieuw op de voet.

Toegang krijgen tot het submenu Instellingen of Telemetrie

Om veiligheidsredenen en om elk risico op letsel te voorkomen, raden we u ten zeerste aan om de game te pauzeren **voordat** u op de ⚙-knop drukt (Instellingen - Settings).

Om het submenu Instellingen of Telemetrie weer te geven:

1. Druk op de ⚙-knop (Instellingen - Settings).

   Het volgende scherm wordt weergegeven:

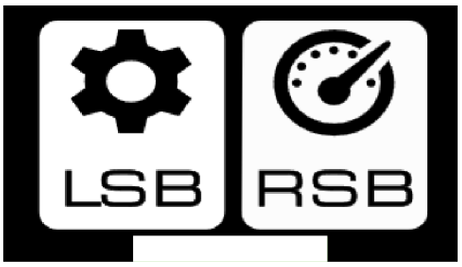

2. Druk op de LSB-knop om het **Instellingen**-submenu te selecteren.

   Het volgende scherm wordt weergegeven:

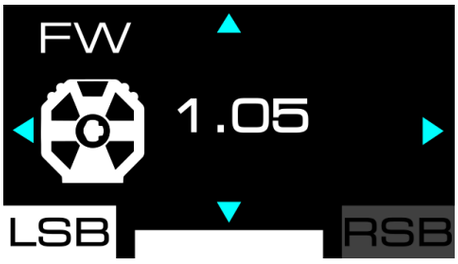

   Druk op de RSB-knop om het **Telemetrie**-submenu te selecteren.

   Het volgende scherm wordt weergegeven:

Instellingen-submenu

Via het Instellingen-submenu kunt u informatie weergeven over de voet, het stuur en de pedaalset, en kunt u de bijbehorende instellingen wijzigen.

Om het Instellingen-submenu te openen, drukt u op de ⚙-knop (Instellingen - Settings) en vervolgens op de LSB-knop.

Het volgende scherm wordt weergegeven:

❶ Betrokken accessoire: voet, stuur of pedaalset

❷ Geselecteerde instellingen-submenu

❸ Naam van de geselecteerde instelling en de waarde ervan

❹ Mogelijke navigatie in het submenu

Om door het Instellingen-submenu te navigeren

– Gebruik de -richtingsknoppen.

Om de waarde van een instelling te wijzigen:

– Gebruik de -richtingsknoppen.

Om de waarde van een instelling te bevestigen en het submenu Instellingen te verlaten:

– Druk op de -knop (Instellingen - Settings).

  Het scherm geeft de telemetrie-informatie weer (GEAR-scherm, standaard).

De helderheid aanpassen

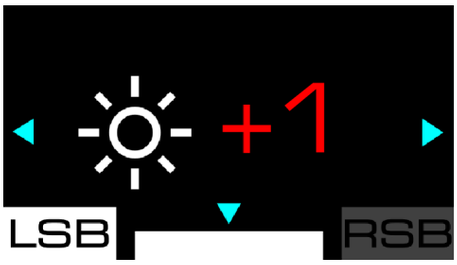

In dit scherm kunt u de algehele helderheid van het scherm wijzigen. Er zijn drie mogelijke instellingen: - 1; 0 (standaardinstelling); + 1.

Instellingen van de voet

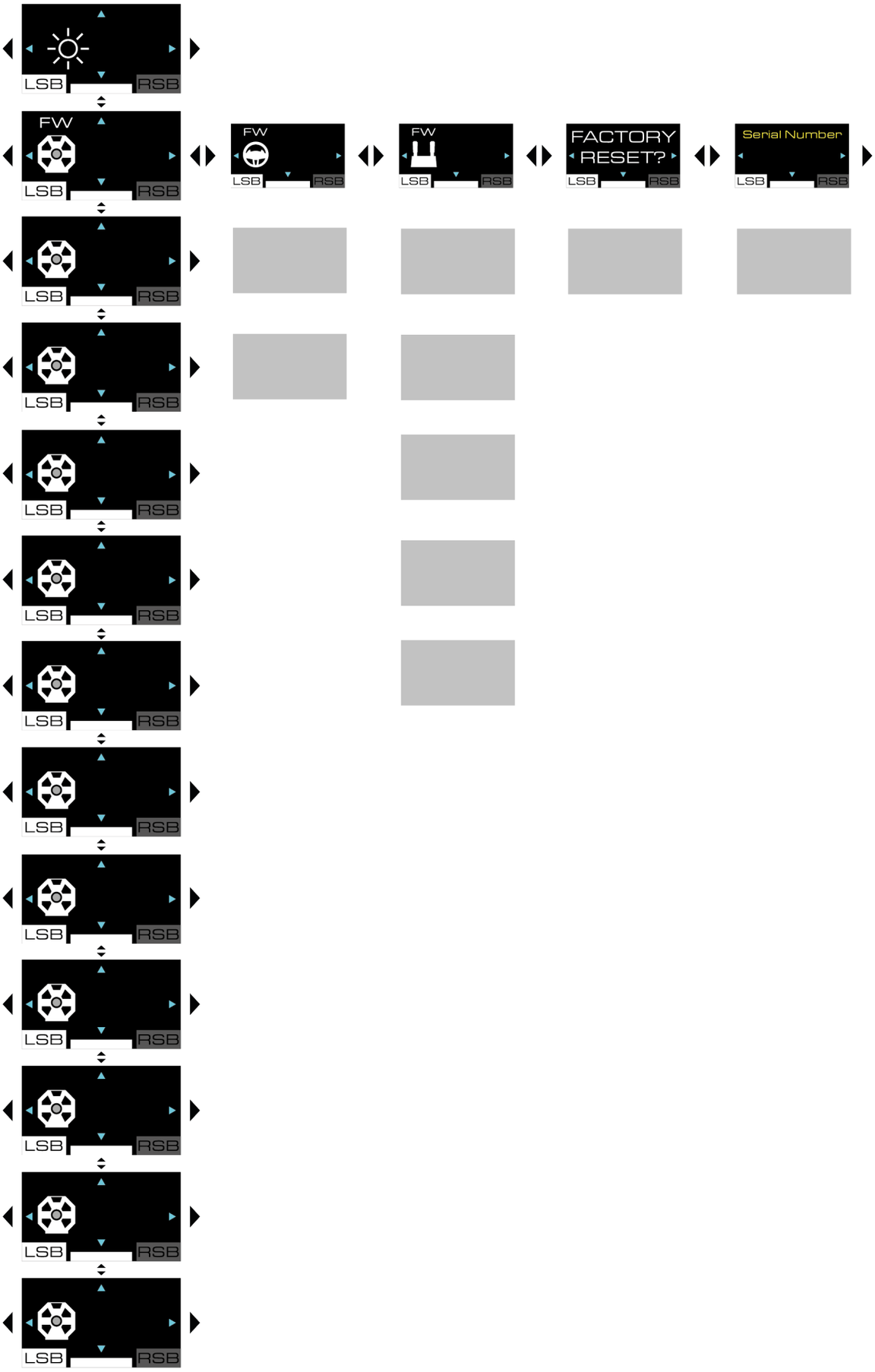

Firmware van de voet

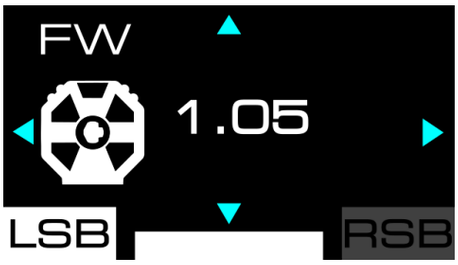

Dit scherm geeft de firmwareversie van de voet.

Compatibility (compatibiliteit)

Op XBOX-consoles kunt u in dit scherm de compatibiliteitsmodus van de voet wijzigen. U kunt kiezen tussen de XBOX Native-modus (native-modus, met een witgekleurde balk) of de XBOX Legacy-modus (achterwaartse compatibiliteit, met een paarsgekleurde balk).

- Om er achter te komen of uw game compatibel is met XBOX Native- of XBOX Legacy-modus, gaat u op XBOX-consoles naar: **https://support.thrustmaster.com/product/T598x/** Selecteer XBOX Games list in de sectie **Game settings** (Game-instellingen).
- Op XBOX-consoles in de XBOX Native-modus, wordt het racestuur in games herkend met de volgende naam: **Thrustmaster T598**.
- Op XBOX-consoles in de XBOX Legacy-modus, wordt het racestuur in games herkend met de volgende naam: **TS-XW Racer**.

Om de compatibiliteitsmodus te wijzigen:

1. Gebruik de -richtingsknoppen om de XBOX Native- of XBOX Legacy-modus te selecteren.
2. Druk op de -knop (Settings - Instellingen) om de nieuwe modus te activeren. Uw keuze wordt opgeslagen in het interne geheugen van de voet.
3. Het volgende scherm wordt weergegeven:

4. Start uw XBOX-console opnieuw op.
5. Het volgende scherm wordt weergegeven:

6. Het racestuur herstart en kalibreert zichzelf. Pas op dat u uw handen niet op het stuur legt.

Force Feedback-profielen

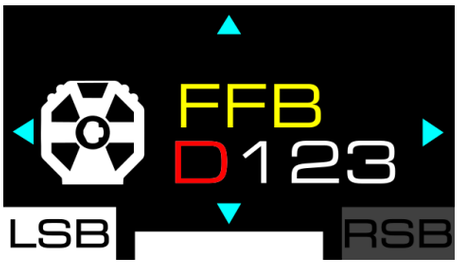

Dit scherm wordt gebruikt om het Force Feedback-profiel te selecteren. U kunt kiezen uit vier opgeslagen profielen, variërend van de minst agressieve Force Feedback tot de meest agressieve: FFB D (standaard); FFB 1; FFB 2; FFB 3.

De opgeslagen instellingen zijn:

	FFB D	FFB 1	FFB 2	FFB 3
Master gain	50%	75%	100%	100%
Modus	S	P	P	E
Inertia	OFF	OFF	OFF	OFF
Friction	MID	MID	LOW	OFF
Boost low	0	0	0	0
Boost high	0	0	0	0
Speed	MID	HIGH	HIGH	EXT
Wheel damper	20%	10%	0%	0%
Game damper	LOW	LOW	LOW	LOW
Spring	0%	0%	0%	0%
Gear jolt	OFF	OFF	OFF	OFF
Engine roar	OFF	OFF	OFF	OFF
End stop	HIGH	HIGH	HIGH	HIGH

U kunt de profielen FFB 1, FFB 2 en FFB 3 wijzigen door de instellingen van de voet te wijzigen. De profielen worden opgeslagen in het interne geheugen van de voet.

Gebruik het scherm **Factory Reset** (Fabrieksinstellingen) om de opgeslagen instellingen van de profielen FFB 1, FFB 2 en FFB 3 terug te zetten naar de fabriekswaarden.

Het FFB D-profiel kan niet worden gewijzigd.

Het geselecteerde profiel wordt linksboven in het scherm weergegeven wanneer u door de instellingen van de voet navigeert.

Afhankelijk van het geselecteerde Force Feedback-profiel en de gedefinieerde instellingen, kan de voet een fluitend geluid produceren. Dit is normaal en is gerelateerd aan verschillende parameters gericht op het verhogen van het reactievermogen van de motor. Hoe sneller de motor moet reageren, hoe luider het fluitend geluid. Dit fluitend geluid is kenmerkend voor competitieve voertuigen met een elektromotor en de configuratie van deze voertuigen.

Master gain (algehele Force Feedback)

In dit scherm kunt u de algehele kracht van de Force Feedback-effecten (master gain) aanpassen. Deze waarde varieert van 0% tot 100%, in stappen van 5.

Mode (modus)

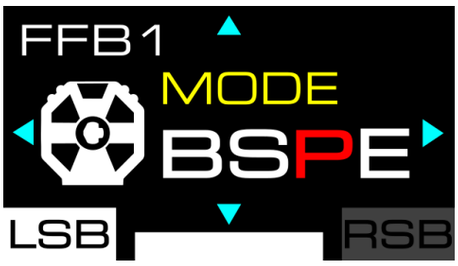

Dit scherm wordt gebruikt om de rijmodus te selecteren en de reactiekracht en de reactiesnelheid van de Force Feedback te wijzigen. U kunt kiezen uit vier modi, variërend van de minst responsieve tot de meest responsieve:

- B– Beginner;
- S– Sport;
- P– Performance;
- E– Extreme.

Inertia (inertie)

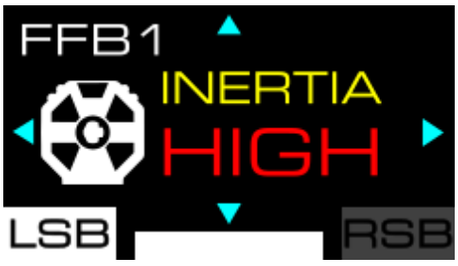

In dit scherm kunt u de inertie instellen, de onwil van het stuur om in beweging te komen. U kunt kiezen uit vier instellingen, variërend van geen inertie tot extreem veel inertie (OFF, MID, HIGH, EXT), waardoor u meer of minder controle over het stuur krijgt, afhankelijk van de game die en het voertuig dat u gebruikt.

Deze motorinstelling verhoogt de inertie van het stuur evenredig met de snelheid van het voertuig. Hoe sneller het voertuig beweegt, hoe meer de inertie toeneemt.

Veel inertie verhoogt de kracht die nodig is om het stuur te draaien (het stuur vertraagt dan). Dit onderdrukt het pendelen (oscilleren) bij het in een rechte lijn proberen te rijden met voertuigen met veel vermogen.

Deze instelling is **alleen beschikbaar op de PC**.

Het inertie-effect (Inertia) is alleen functioneel in games die de snelheid van het voertuig op het scherm van de voet kunnen weergeven.

Het overzicht van compatibele games is beschikbaar op **https://support.thrustmaster.com/T598x/**:

Selecteer List of games compatible with the T598 INERTIA option in de sectie **Games settings** (Game-instellingen).

Friction (weerstand)

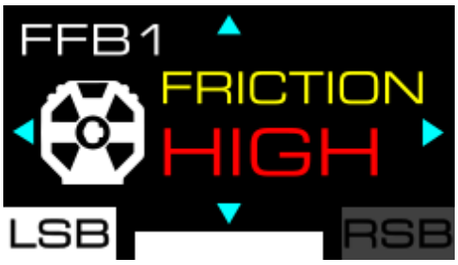

Met dit scherm kunt u de weerstand van de motor aanpassen wanneer het stuur langzaam draait of niet beweegt. U kunt kiezen uit vier instellingen, variërend van geen weerstand tot zeer veel weerstand: OFF; LOW; MID; HIGH.

- Deze instelling is **alleen beschikbaar op de PC**.
- Deze instelling kan worden gebruikt om te voorkomen dat het stuur pendelende bewegingen maakt.

Boost low (zwakke tot medium effecten)

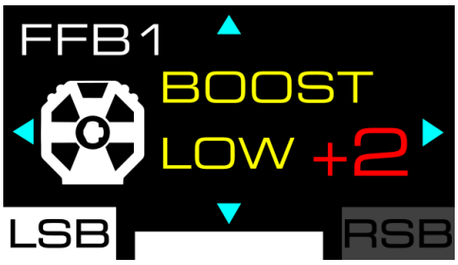

Met dit scherm kunt u de zwakke tot medium Force Feedback-effecten aanpassen (bijv. kerbstones aan de rand van de baan, wegdek). U kunt kiezen uit vijf instellingen: - 2; - 1; 0; + 1; + 2.

Boost high (medium tot zware effecten)

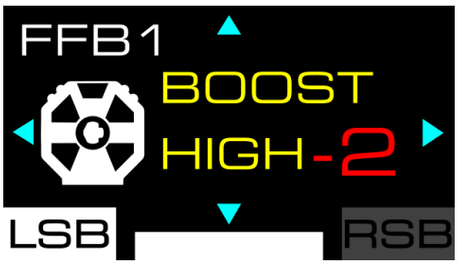

Met dit scherm kunt u de medium tot zware Force Feedback-effecten aanpassen (botsing met een ander voertuig of een object, enz.). U kunt kiezen uit vijf instellingen: - 2; - 1; 0; + 1; + 2.

Speed (snelheid)

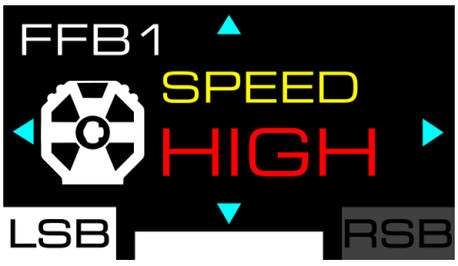

In dit scherm kunt u de draaisnelheid van de motor wijzigen (bijvoorbeeld: wanneer u het stuur loslaat en deze blijft draaien). U kunt kiezen uit vier instellingen, variërend van lage draaisnelheid tot zeer hoge draaisnelheid: LOW; MID; HIGH; EXT.

Dit is een veiligheidsgerelateerde instelling, omdat de motor erg snel is.

Wheel damper (dempkracht van het stuur)

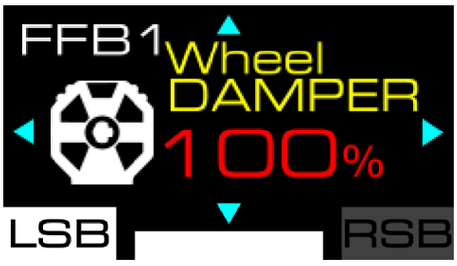

Met dit scherm kunt u de dempkracht (*damper*) instellen van de Force Feedback. Deze waarde varieert van 0% tot 100%, in stappen van 10.

Het verminderen van de dempkracht verhoogt, verbetert en optimaliseert het algehele gevoel van de Force Feedback. We raden u aan een lage dempkracht te gebruiken.

Game damper (dempkracht van de game)

Met dit scherm kunt u de dempkracht (*damper*) instellen van de Force Feedback die door de game wordt geproduceerd. U kunt kiezen uit vier standen, variërend van lage tot extreem hoge dempkracht: LOW; MID; HIGH; EXT.

De versterking werkt als een vermenigvuldiger op de input van de dempkracht van de game, waardoor het dempniveau dat door de game op het racestuur wordt toegepast, wordt verhoogd of verlaagd.

Het verminderen van de dempkracht verhoogt, verbetert en optimaliseert het algehele gevoel van de Force Feedback. We raden u aan een lage dempkracht te gebruiken.

Spring (veer)

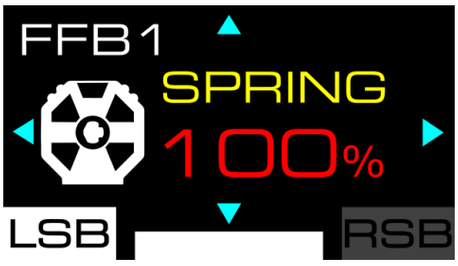

Met dit scherm kunt u de veerkracht aanpassen (terug naar de middenstand van het stuur wanneer er geen Force Feedback is). De standaard veerwaarde is 0. Deze waarde varieert van 0% tot 100%, in stappen van 10.

Het wijzigen van de veerwaarde is alleen nodig in games die geen Force Feedback ondersteunen.

In sommige games, waaronder games die Force Feedback ondersteunen, wordt de waarde van de veer automatisch aangepast door het game. Dit heeft geen invloed op de kwaliteit van de Force Feedback-effecten.

Gear jolt (schok bij het schakelen tussen versnellingen)

Met dit scherm kunt instellen hoe goed u het schakelen van de versnellingsbak voelt. U kunt kiezen uit vier instellingen, variërend van geen gevoel tot zeer veel gevoel: OFF (standaard); LOW; MID; HIGH.

- Deze instelling is **alleen beschikbaar op de PC**.
- De Gear jolt (schok van schakelen) is alleen functioneel in PC-games die compatibel zijn met de telemetrie-SDK van Thrustmaster (en dus alleen in games waar telemetrie-informatie wordt weergegeven op het scherm van de voet).
  Een overzicht van compatibele games is beschikbaar op: **https://support.thrustmaster.com/product/T598x/** in de sectie **Game settings** (Game-instellingen). Deze lijst wordt regelmatig bijgewerkt.

Engine roar (trillingen gekoppeld aan motortoerental)

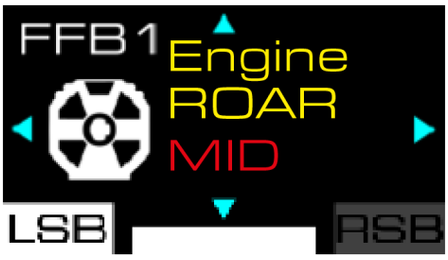

Met dit scherm kunt u aanpassen hoe zeer het stuur trilt ten gevolge van de snelheid van het voertuig en het motortoerental (RPM). U kunt kiezen uit vier standen, variërend van geen trilling tot sterke trilling: OFF (standaard); LOW; MID; HIGH.

Instelling	Snelheid van het voertuig	Effect
OFF	-	Uitgeschakeld
	-	Uitgeschakeld
LOW	< 200 km/u	Licht
	> 200 km/u	Uitgeschakeld
MID	< 300 km/u	Medium
	> 300 km/u	Uitgeschakeld
HIGH	< 400 km/u	Sterk
	> 400 km/u	Uitgeschakeld

In sommige games (bijvoorbeeld *F1*, *Le Mans® Ultimate* en *Forza Horizon 5*) stopt de telemetrie niet wanneer u de race pauzeert en blijft het Engine roar-effect werken. Dit effect wordt alleen onderbroken wanneer u de race helemaal verlaat.

U kunt eenvoudig controleren of de telemetrie niet is afgesneden: de telemetrie-informatie met betrekking tot SPEED of RPM wordt nog steeds weergegeven op het scherm op de voet van het racestuur.

- Deze instelling is **alleen beschikbaar op de PC**.
- Het Engine roar-effect (trillingen gekoppeld aan het motortoerental) werkt alleen in PC-games die compatibel zijn met de telemetrie-SDK van Thrustmaster (en dus alleen in games waar telemetrie-informatie wordt weergegeven op het scherm van de voet).

  Een overzicht van compatibele games is beschikbaar op: **https://support.thrustmaster.com/product/T598x/** in de sectie **Game settings** (Game-instellingen). Deze lijst wordt regelmatig bijgewerkt.

End stop (virtuele eindstop)

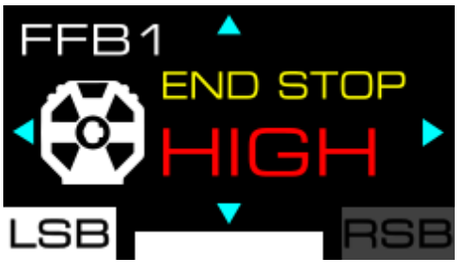

Met dit scherm kunt u de kracht van de virtuele eindstop (eindstopdemping) wijzigen. U kunt kiezen uit drie instellingen, variërend van weinig kracht tot zeer veel kracht: LOW; MID; HIGH (standaard).

Instellingen van het stuur

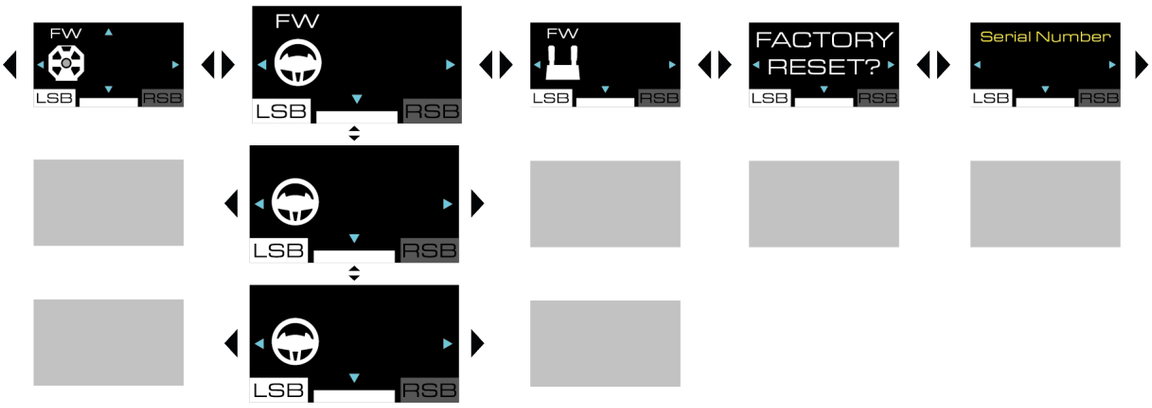

Firmware van het stuur

Dit scherm toont de firmwareversie van het stuur of geeft een UPDATE REQUEST (VERZOEK OM UPDATE) weer als de firmware van het stuur niet up-to-date is.

Om de firmware bij te werken:

1. Ga naar **https://support.thrustmaster.com/product/T598x/**
2. Download en installeer de My Thrustmaster Panel-software die beschikbaar is in de sectie **Software** en volg de instructies.

De firmwareversie wordt alleen weergegeven als er een stuur op de voet is geïnstalleerd en de informatie beschikbaar is.

Draaihoek

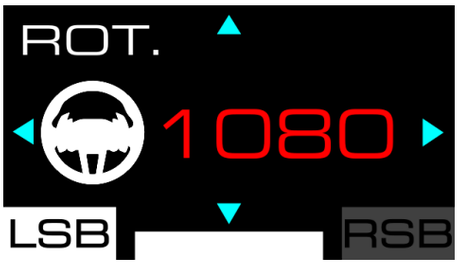

In dit scherm kunt u de draaihoek van het stuur instellen. U kunt kiezen uit zes instellingen: 180°; 360°; 540°; 900°; 1080°; AUTO (standaard).

- Wanneer de draaihoek van het stuur op AUTO is ingesteld, wordt de hoek automatisch door de game aangepast aan het voertuig dat wordt gebruikt.
- De draaihoek kan alleen handmatig worden gewijzigd in games waarin de hoek niet automatisch wordt ingesteld.

Test en middenstand

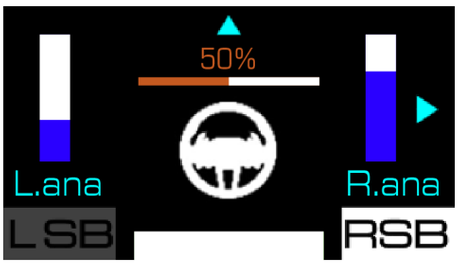

In dit scherm kunt u de analoge schakelflippers* en de as van het stuur testen, en de middenstand van het stuur resetten (alleen wanneer nodig).

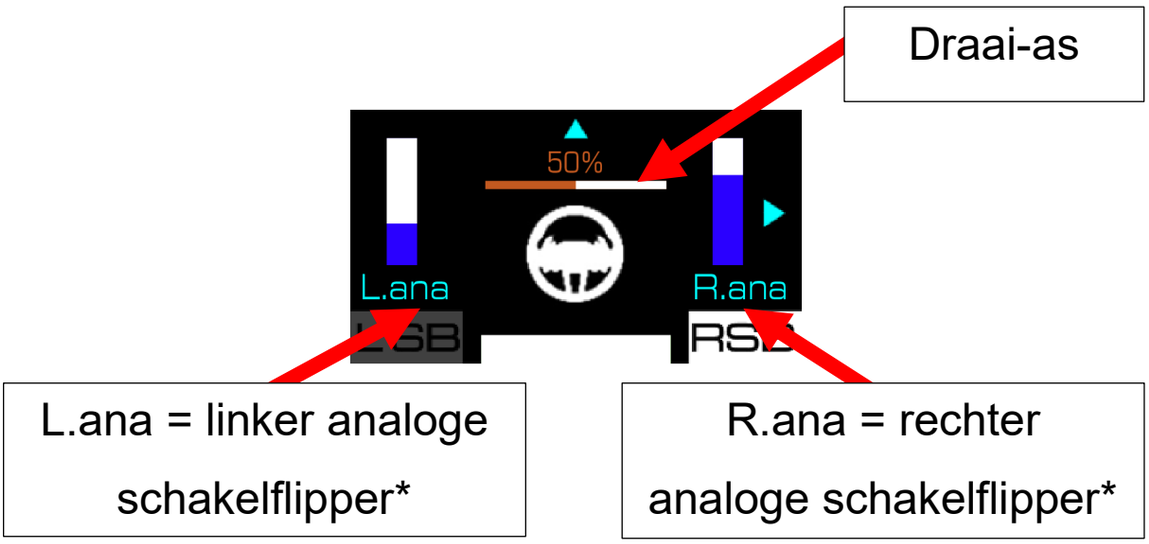

**Alleen beschikbaar voor sturen met analoge schakelflippers*

Bij het testen van een analoge schakelflipper* vult de meter zich die bij deze flipper hoort.

Bij het testen van de draai-as vult de meter zich die bij het stuur hoort:

- 0%: de linker eindstop is bereikt;
- 50%: middenstand van het stuur;
- 100%: de rechter eindstop is bereikt.

Om de middenstand van het stuur te resetten:

1. Zet het stuur in het midden. "50%" moet nu op het scherm worden weergegeven.
2. Houd de -knop vijf seconden ingedrukt.

**Alleen beschikbaar voor sturen met analoge schakelflippers*

Instellingen van de pedaalset

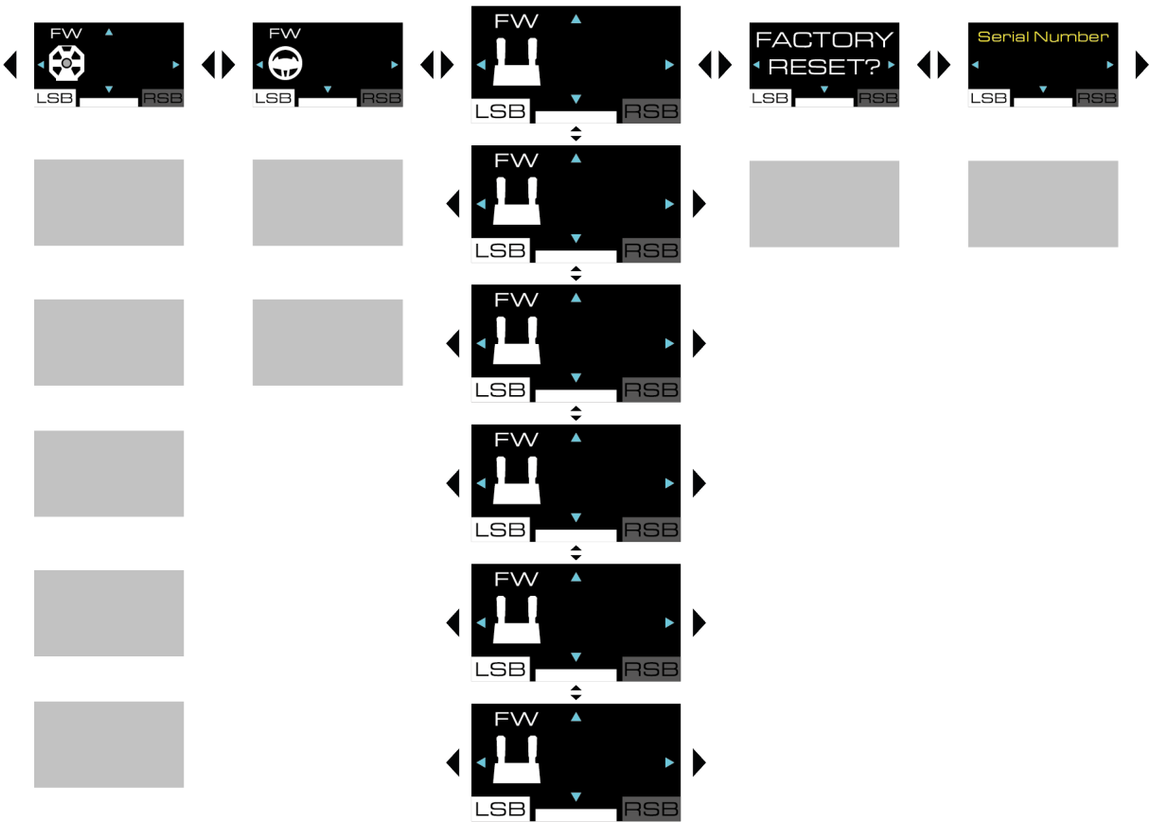

Firmware van de pedaalset

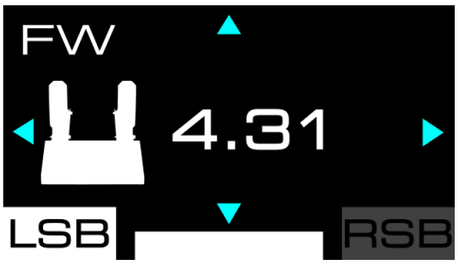

In de toekomst zal dit scherm de firmwareversie van bepaalde pedaalsets geven.

Type pedaalset

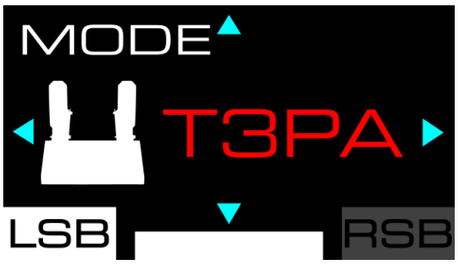

In dit scherm kunt u het type pedaalset selecteren dat wordt gebruikt. U kunt kiezen uit drie types pedaalsets:

- TRLP: voor de Raceline Pedals LTE-pedaalset, meegeleverd met de T598;
- T3PA: voor de T2PM*-, T3PA*- en T3PM*-pedaalsets (zonder een Load Cell-krachtsensor);
- T-LCM: voor de T-LCM Pedals*-pedaalset (met een Load Cell-krachtsensor).

Selecteer het type TRLP als u de Raceline Pedals LTE-pedaalset gebruikt die bij de voet is meegeleverd.

**Wordt apart verkocht*

Configuratie van de pedaalset

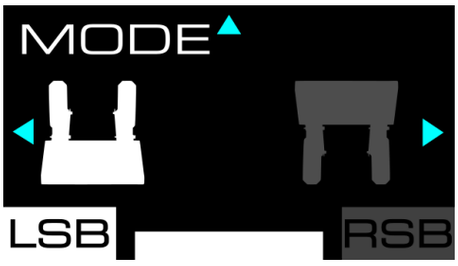

In dit scherm kunt u de configuratie van de pedaalset selecteren. U kunt kiezen uit twee standen:

– (standaard): normale stand;

– : omgekeerde stand

– De omgekeerde stand is alleen beschikbaar met een pedaalset met 3 pedalen.
– In de omgekeerde stand, zijn het gaspedaal en het koppelingspedaal verwisseld.

Deadzone (dode zones)

Rempedaal	Gaspedaal

Met deze schermen kunt u een minimum dode zone (MIN) en een maximum dode zone (MAX) instellen voor elk pedaal.

- Door een minimum dode zone (MIN) en een maximum dode zone (MAX) in te stellen, kunt u de gevoeligheid van de pedalen nauwkeurig instellen.
- Een dode zone kan nuttig zijn voor **het optimaliseren van de reactiesnelheid of het vermijden van onnodige of onbedoelde activeringen** (bijvoorbeeld wanneer u uw voet op het rempedaal houdt).
- De minimum dode zone (MIN) bevindt zich aan het begin van de slag van het pedaal, en de maximum dode zone (MAX) bevindt zich aan het einde van de slag.
- De slag van het pedaal wordt weergegeven door de meter.

Om de minimum dode zone (MIN) in te stellen:

1. Trap het pedaal in tot op het punt waar u wilt dat de dode zone eindigt en houd het pedaal in die stand.
2. Druk op de -knop om het einde van de minimum dode zone in te stellen.

Om de maximum dode zone (MAX) in te stellen:

1. Trap het pedaal in tot op het punt waar u wilt dat de dode zone begint en houd het pedaal in die stand.
2. Druk op de -knop om het begin van de maximum dode zone in te stellen.

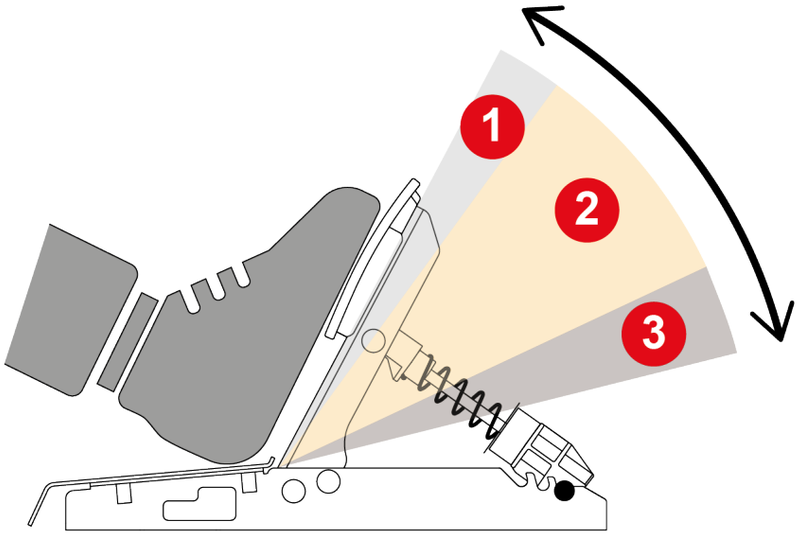

❶ **Minimum dode zone:** het intrappen van het pedaal in deze zone **activeert geen enkele actie in de game** (accelereren, remmen, enz.).

❷ **Actieve zone:** het intrappen van het pedaal in deze zone **activeert een actie in de game** (accelereren, remmen, enz.), waarbij de intensiteit evenredig is met de druk die op het pedaal wordt uitgeoefend.

❸ **Maximum dode zone:** het intrappen van het pedaal in deze zone **handhaaft de maximum intensiteit van de actie** in deze zone (accelereren, remmen, enz.).

Instellingen van de pedaalset resetten

In dit scherm kunt u alleen de instellingen voor de pedaalset resetten.

Om de instellingen te resetten:

1. Druk op de -knop om het resetten te bevestigen. Wanneer de instellingen zijn gereset, wordt vijf seconden lang het volgende scherm weergegeven:

Druk op de -knop om het resetten te weigeren.

De instellingen resetten

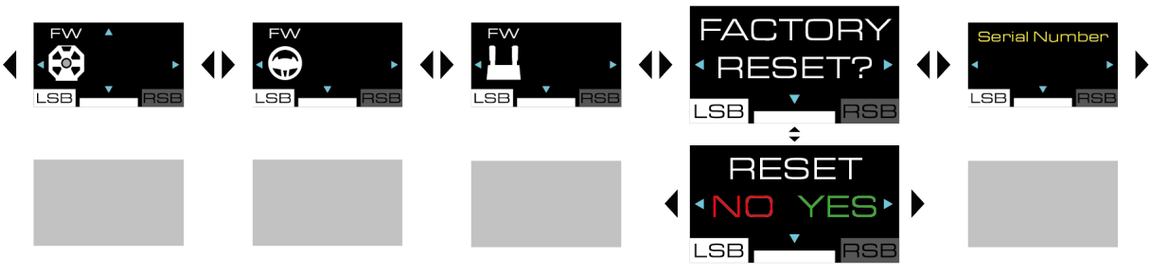

In dit scherm kunt u de instellingen voor voet, stuur, pedaalset, scherm en telemetrie resetten.

Om de instellingen te resetten:

2. Druk op de -knop. Het volgende scherm wordt weergegeven:

3. Druk op de -knop om het resetten te bevestigen. Wanneer de instellingen zijn gereset, wordt vijf seconden lang het volgende scherm weergegeven:

Druk op de -knop om het resetten te weigeren. Het volgende scherm wordt weergegeven:

Aanvullende informatie

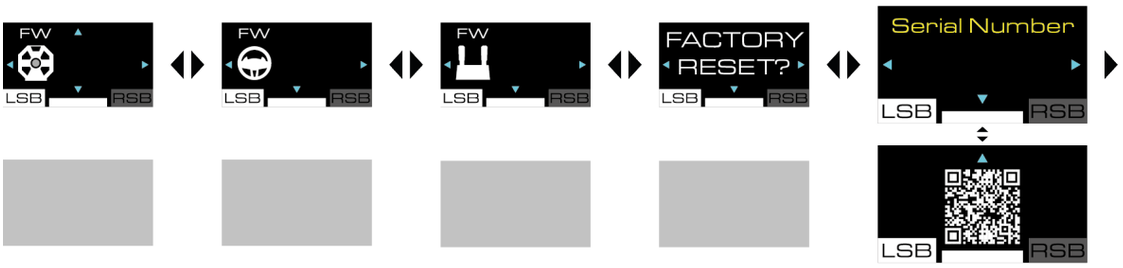

Serienummer

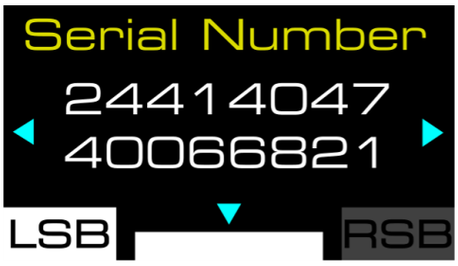

Dit scherm geeft het serienummer van de voet.

Handleiding

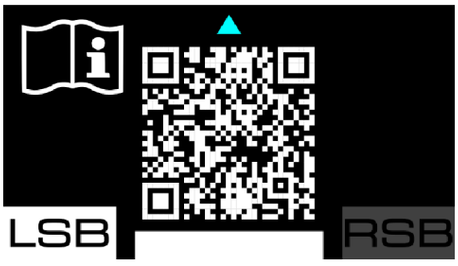

Dit scherm geeft u toegang tot de pagina gewijd aan de T598 (XBOX/PC) op de website van Thrustmaster Technical Support.

Telemetrie-submenu

Met het Telemetrie-submenu kunt u de telemetrie-informatie selecteren die op het scherm wordt weergegeven: snelheid, positie, aantal ronden, sessietijd, motortoerental, enz.

Telemetrie en compatibiliteit

De telemetrie-informatie wordt alleen weergegeven in games die compatibel zijn met de SDK van Thrustmaster.

De lijst met compatibele games is hier beschikbaar: **https://support.thrustmaster.com/product/T598x/** (in het gedeelte **Game settings** (Game-instellingen)). Deze lijst wordt regelmatig bijgewerkt.

Telemetrie op XBOX-consoles

- Voordat u de racestuurvoet opstart, moet u het stuur op de racestuurvoet bevestigen. Start vervolgens de game met behulp van het racestuur en wissel niet meer van stuur.
- Start een game niet in de modus Quick Resume. Als u problemen ondervindt zoals een racestuur dat niet wordt gedetecteerd, of een scherm of LED die niet werkt terwijl de modus Quick Resume is ingeschakeld, raadpleegt u deze **notitie**.
- Sluit de game om om toegang te krijgen tot het XBOX-hoofdmenu of het virtuele XBOX-toetsenbord. Als u de game niet afsluit, verliest u de telemetrie-informatie.
- Op XBOX-consoles verliest u de telemetrie-informatie wanneer het scherm in de slaapstand gaat.
- In sommige gevallen, wanneer u een game afsluit en vervolgens een nieuwe game start, kan het nodig zijn om de racestuurvoet opnieuw te starten.
- **Als u telemetrie-informatie verliest: sluit de game, start de racestuurvoet opnieuw en start het game opnieuw om de telemetrie-informatie opnieuw weer te geven.**

De firmware bijwerken

Om de telemetriefuncties te kunnen gebruiken, moet mogelijk de firmware worden bijgewerkt van de voet die en het stuur dat u gebruikt.

Om de firmware bij te werken:

1. Ga naar **https://support.thrustmaster.com/product/T598x/**
2. Download en installeer de My Thrustmaster Panel-software die beschikbaar is in de sectie **Software** en volg de instructies.

Om het Telemetrie-submenu te openen, drukt u op de ⚙-knop (Settings - Instellingen) en vervolgens op de RSB-knop.

In het Telemetrie-submenu krijgt u het volgende scherm te zien:

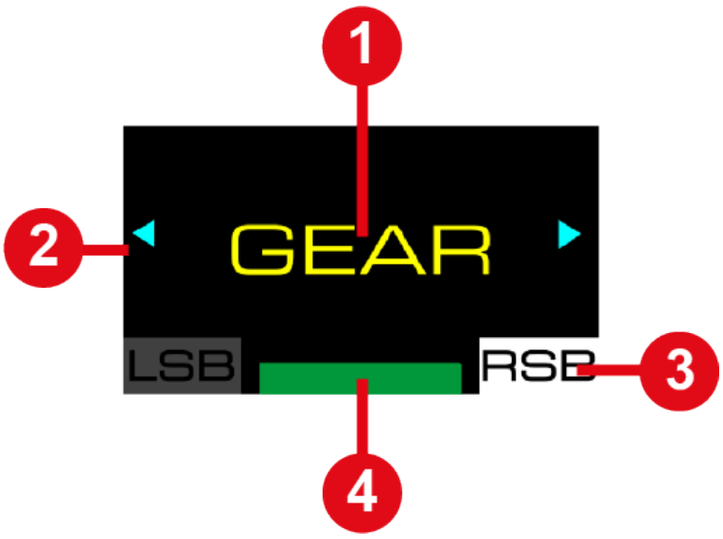

❶ Type informatie dat op het scherm moet worden weergegeven

❷ Mogelijke navigatie in het submenu

❸ Geselecteerde Telemetrie-submenu

❹ Geselecteerde compatibiliteitsmodus

In de game krijgt u het volgende scherm te zien:

❶ RPM-strip

❷ Telemetrie-informatie

❸ Geselecteerde compatibiliteitsmodus

Om door het Telemetrie-submenu te navigeren en de weer te geven telemetrie-informatie te selecteren:

– Gebruik de -richtingsknoppen.

Om uw keuze te bevestigen.

– Druk op de -knop (Settings – Instellingen).

U verlaat het Telemetrie-submenu en het scherm geeft de geselecteerde telemetrie-informatie.

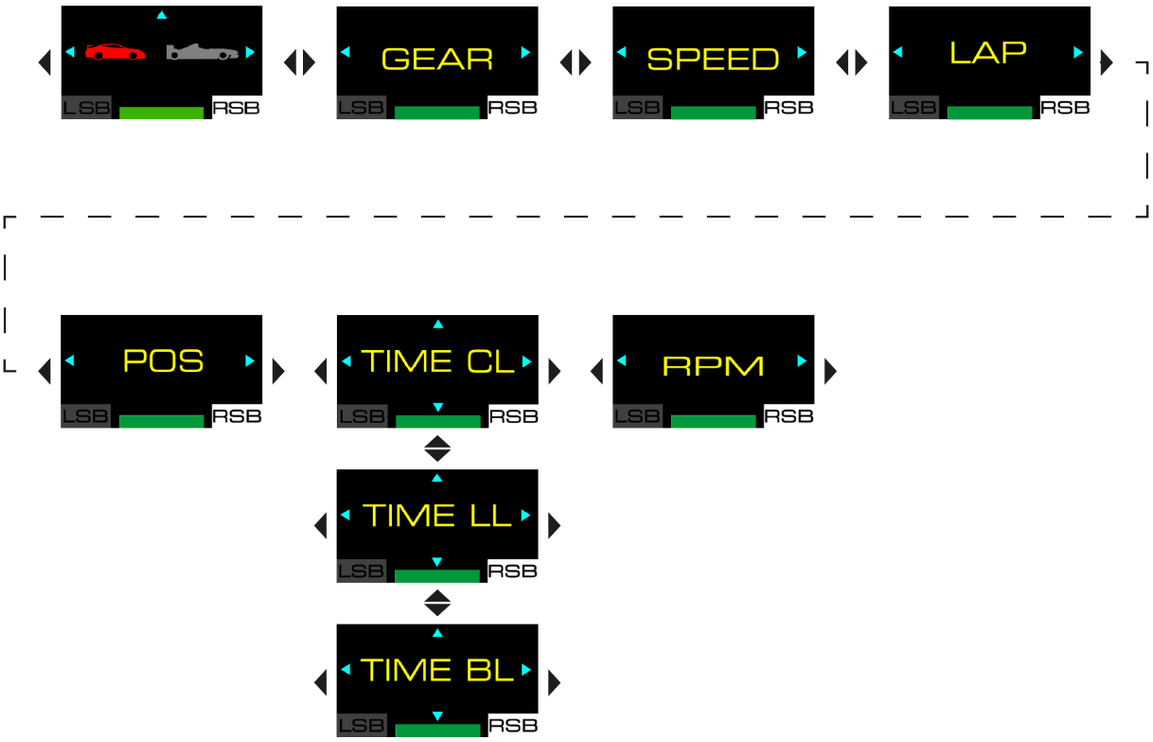
LSB
RSB
GEAR
SPEED
LAP
POS
TIME CL
RPM
TIME LL
TIME BL

GT- of Formula-modus

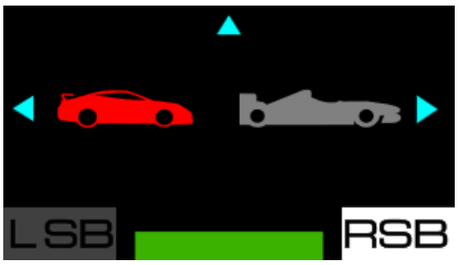

In dit scherm kunt u de weergavemodus voor het motortoerental (RPM) selecteren. U kunt kiezen uit twee modi:

- GT-modus (rood): van de uiteinden naar het midden;
- Formule-modus (blauw, standaard): van links naar rechts.

<u>Voorbeeld van weergave:</u>

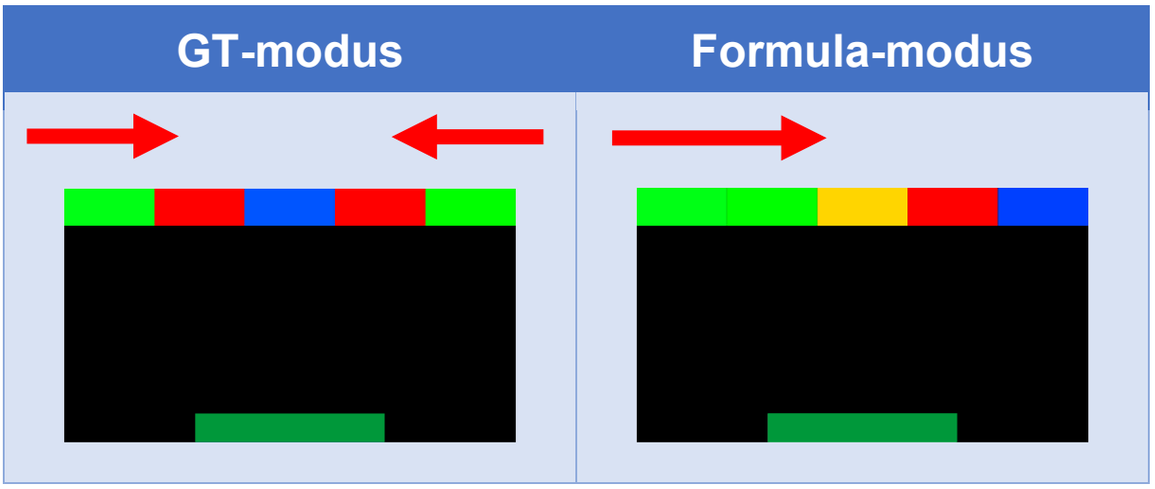

Gebruik de ✥-richtingsknoppen om een modus te selecteren en druk vervolgens op de ⚙-knop (Settings– Instellingen) om uw selectie te bevestigen.

Gear (geselecteerde versnelling)

In dit scherm kunt u informatie weergeven over de huidige versnelling en, afhankelijk van de games, de vlag (FLAG) en de pitstraat (PIT).

Voorbeeld van weergave:

Speed (snelheid)

In dit scherm kunt u de snelheid van het voertuig laten weergeven.

Voorbeeld van weergave:

Lap (ronde)

In dit scherm kunt u het aantal afgelegde rondes laten weergeven.

Voorbeeld van weergave:

Position (positie)

In dit scherm kunt u de positie in de race laten weergeven.

Voorbeeld van weergave:

Time (tijd)

In dit scherm kunt u de tijdweergavemodus (TIME) selecteren. U kunt kiezen uit drie modi:

- TIME CL: geeft de huidige rondetijd (CURR LAP);
- TIME LL: geeft de laatste rondetijd (LAST LAP);
- TIME BL: geeft de persoonlijk snelste rondetijd (BEST LAP).

<u>Voorbeeld van weergave:</u>

TIME CL	TIME LL	TIME BL
01:29 825 CURR LAP	01:29 825 LAST LAP	01:29 825 BEST LAP

Gebruik de -richtingsknoppen om een modus te selecteren en druk vervolgens op de -knop (Settings– Instellingen) om uw selectie te bevestigen.

Engine speed (motortoerental)

In dit scherm kunt u het motortoerental (RPM) weergeven.

<u>Voorbeeld van weergave:</u>

13. FAQ en technische ondersteuning

Hebt u vragen over de T598 Servo Base-voet, het SportCar Steering Wheel-stuur of de Raceline Pedals LTE-pedaalset, of ondervindt u technische problemen? Ga in dat geval naar de website voor technische ondersteuning van Thrustmaster:

https://support.thrustmaster.com/product/T598x/

Op deze pagina kunt u ook de My Thrustmaster Panel-software downloaden om de firmware van de voet en het stuur bij te werken.

THRUSTMASTER®

T598

XBOX Series X|S / XBOX One
PC (Windows® 10/11)

Manuale d'uso

Leggi attentamente le istruzioni fornite nel presente manuale **prima** di installare il prodotto, **prima** di qualsiasi uso del prodotto e **prima** di qualsiasi intervento di manutenzione. Assicurati di rispettare le istruzioni sulla sicurezza. Il mancato rispetto di tali istruzioni potrebbe causare incidenti e/o danni. Conserva questo manuale, in modo tale da poterne consultare le istruzioni in futuro.

INDICE

1. CONTENUTO DELLA CONFEZIONE 6
2. CARATTERISTICHE 8
3. INFORMAZIONI SULL'USO DEL VOLANTE DA CORSA 14
4. INFORMAZIONI SULL'USO DELLA PEDALIERA 24
5. INSTALLARE LA BASE SU UN TAVOLO O UNA SCRIVANIA 28
6. INSTALLARE LA BASE IN UN ABITACOLO.....31
7. INSTALLARE IL VOLANTE DA CORSA SULLA BASE 32
8. ASSEMBLAGGIO DELLA PEDALIERA 34

Impostazioni meccaniche della pedaliera...40

Supporti antiscivolo Carpet Grip.....47

9. INSTALLAZIONE 50

Su console XBOX 50

Su PC.....54

Calibrazione automatica del volante e dei pedali 65

9. MAPPATURA PER CONSOLE XBOX 67

10.MAPPATURA PER PC.....68

Uso dei codificatori 69

11.FUNZIONAMENTO DELLO SCHERMO.....70

Accedere al sottomenu Impostazioni o Telemetria 71

Sottomenu Impostazioni 73

Sottomenu Telemetria.....114

12.FAQ E ASSISTENZA TECNICA 125

T598

Con il T598 e la sua tecnologia direct-drive, hai a disposizione un volante completo per guidare tutti i tipi di veicoli e goderti tutti gli effetti nelle tue gare.

Questo manuale ti aiuterà a installare e utilizzare al meglio il tuo T598. Prima di iniziare a guidare, leggi attentamente le istruzioni e le avvertenze: ti aiuteranno a goderti al massimo il tuo prodotto.

Aggiornamento del firmware

Per poter utilizzare le funzioni legate alla telemetria, dovrai aggiornare il firmware della base e del volante da corsa da te utilizzati.

Per eseguire l'aggiornamento:

1. Vai su **https://support.thrustmaster.com/product/T598x/**
2. Scarica e installa il software My Thrustmaster Panel disponibile nella sezione **Software** (Software) e segui le istruzioni.

1. Contenuto della confezione

T598 Servo Base

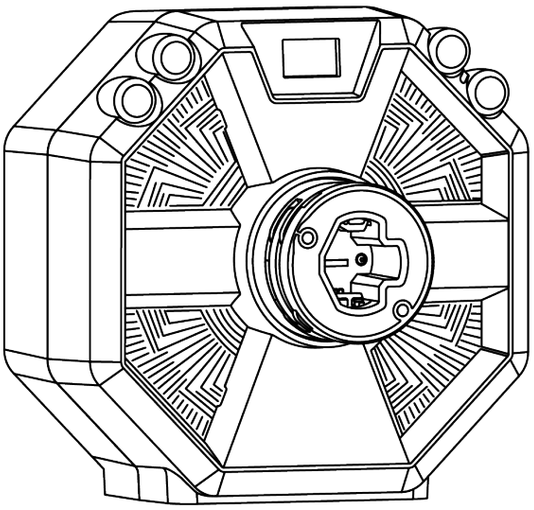

SportCar Steering Wheel

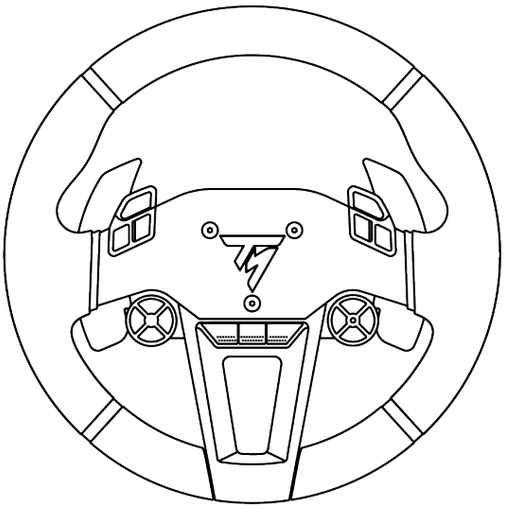

Raceline Pedals LTE

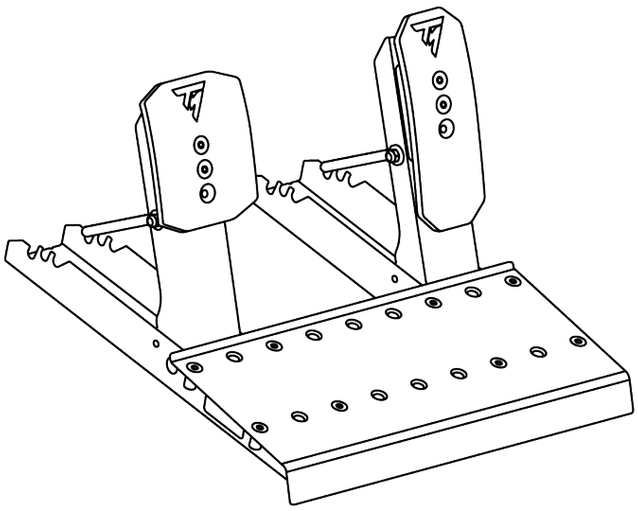

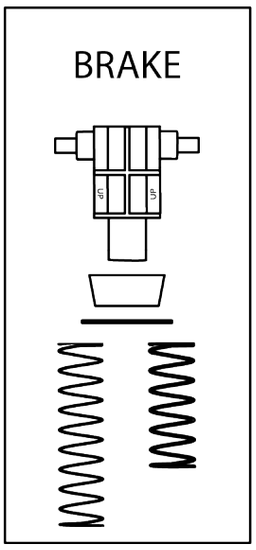

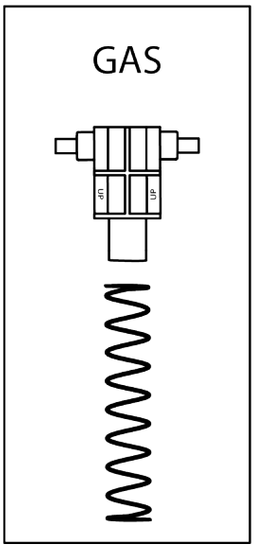

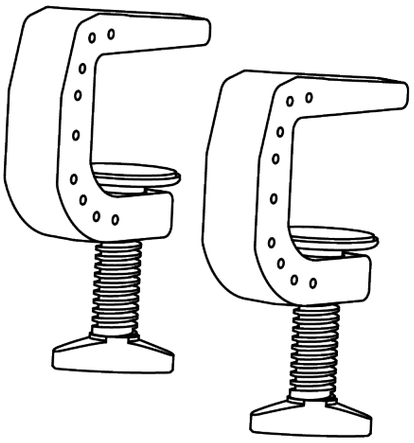

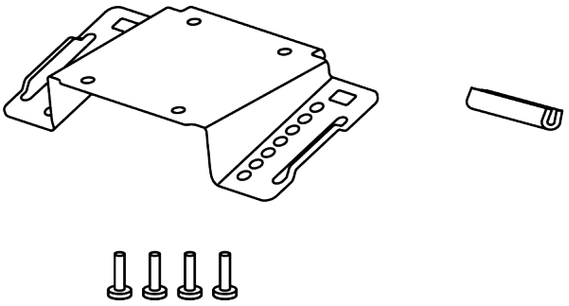

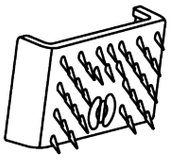

x 2

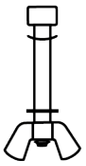

x 2

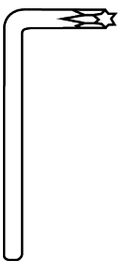

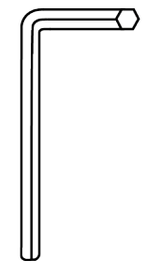

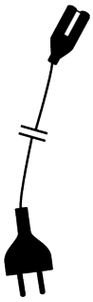

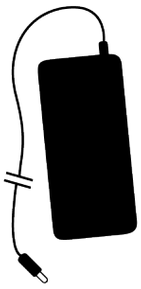

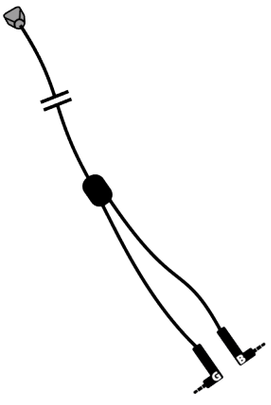

2. Caratteristiche

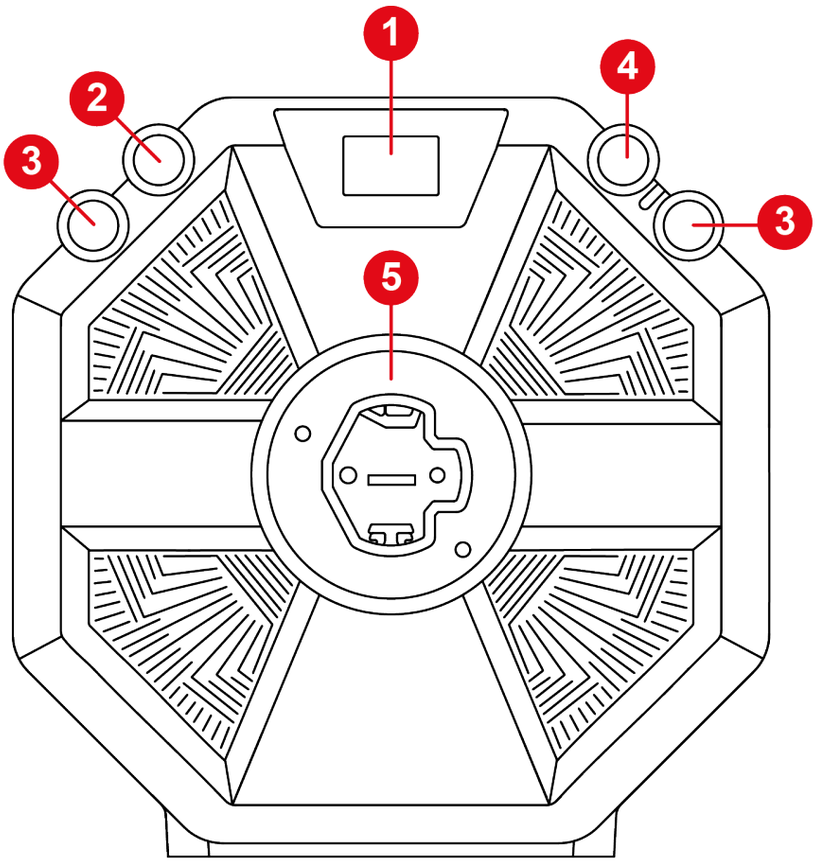

❶ Schermo

❷ Pulsante ⚙ (Impostazioni – Settings)

❸ Pulsanti LSB e RSB

❹ Pulsante XBOX

❺ Sistema di fissaggio del volante a sgancio rapido

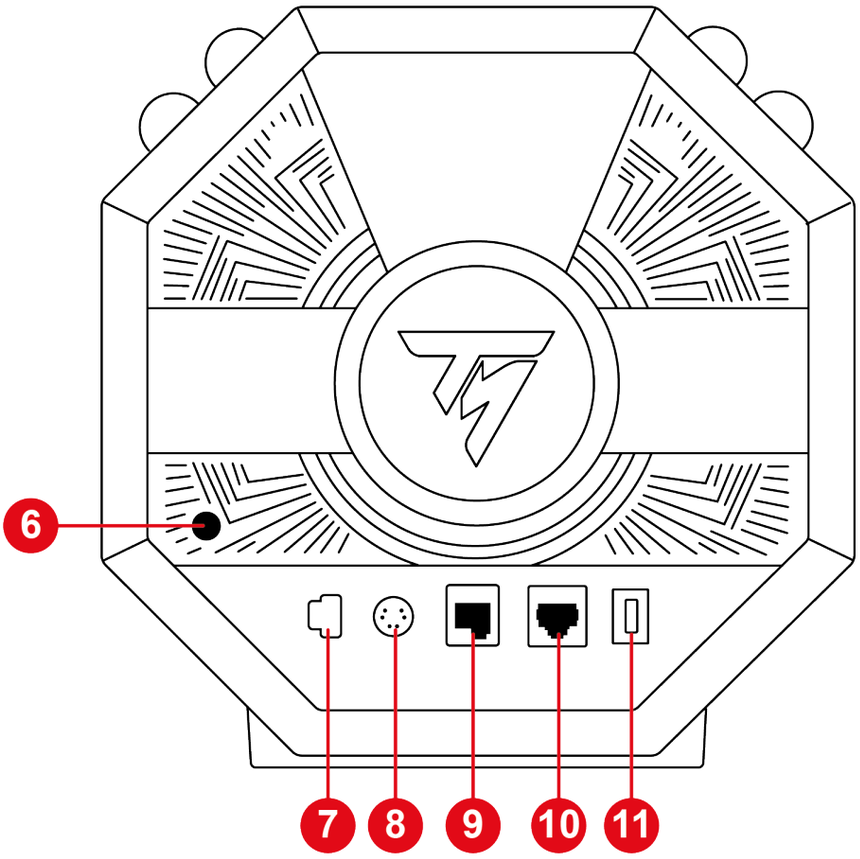

❻ Pulsante On/Off

❼ Porta di alimentazione

❽ Porta per il collegamento di un cambio* o di un freno a mano*

❾ Porta di collegamento della pedaliera

❿ Porta di collegamento per una pedaliera dotata di pedale del freno con sensore per la pressione incorporato (Raceline LC)

⓫ Porta USB-C

**Venduti separatamente*

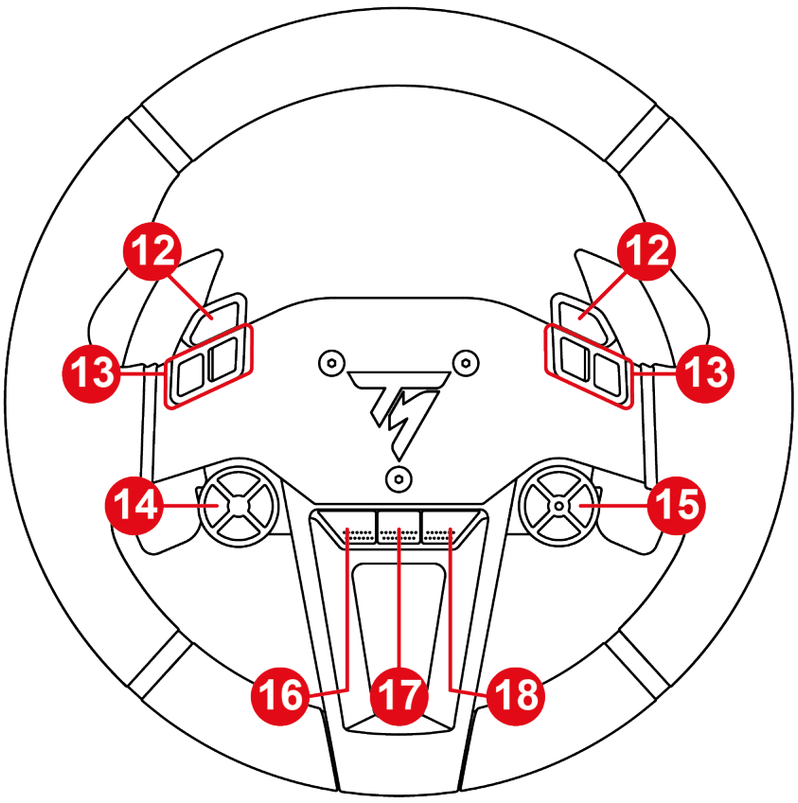

⓬ Pulsanti freno a mano

⓭ Pulsanti azione

⓮ Tasti direzionali

⓯ Codificatore, funzioni E+, E- e EP con LED indicante il codificatore attivo

⓰ Pulsante VISUALIZZA su console XBOX

⓱ Pulsante CONDIVIDI su console XBOX

⓲ Pulsante MENU su console XBOX

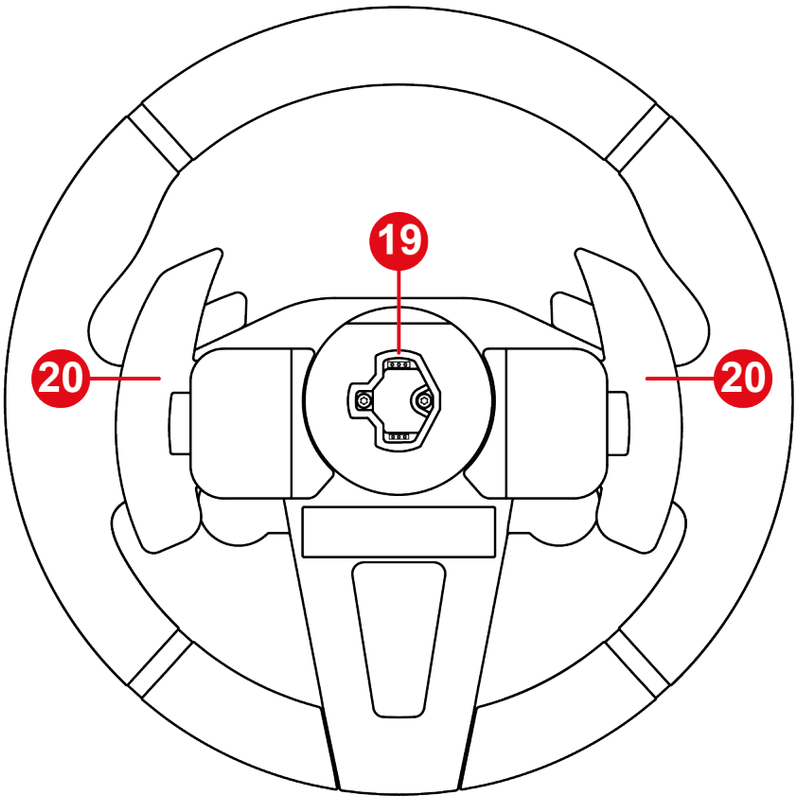

⓳ Sistema di fissaggio del volante a sgancio rapido

⓴ Palette del cambio magnetiche

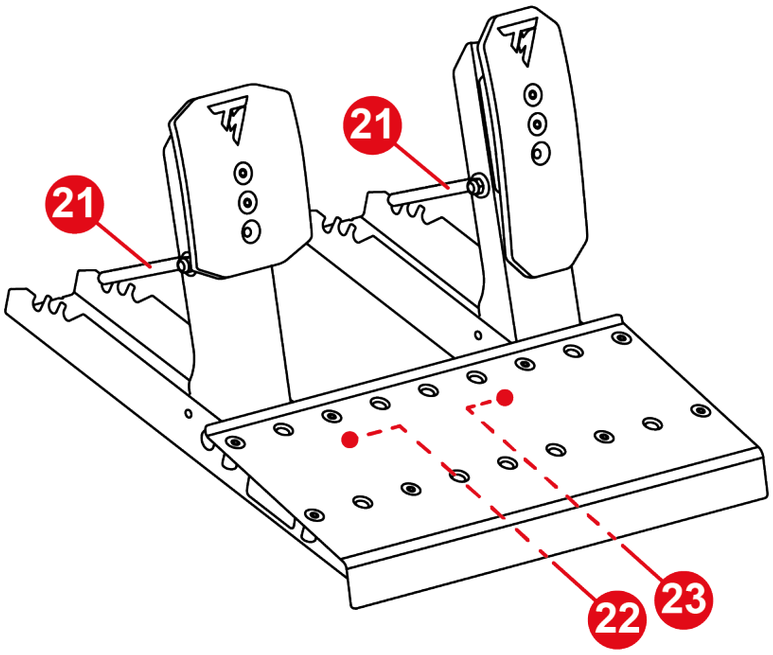

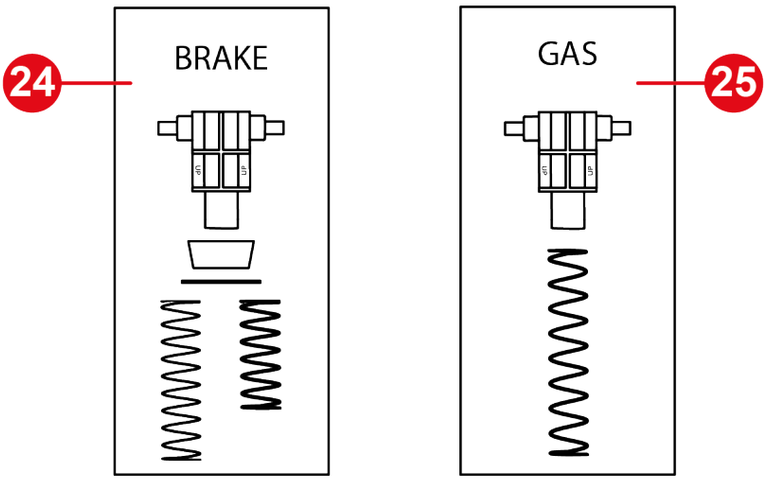

21 Staffa di sostegno della molla

22 Connettore jack per il pedale del freno

23 Connettore jack per il pedale acceleratore

24 Molla del pedale del freno (un supporto, un cuscinetto, una rondella e due molle (resistenza forte o debole))

25 Molla del pedale acceleratore (un supporto e una molla)

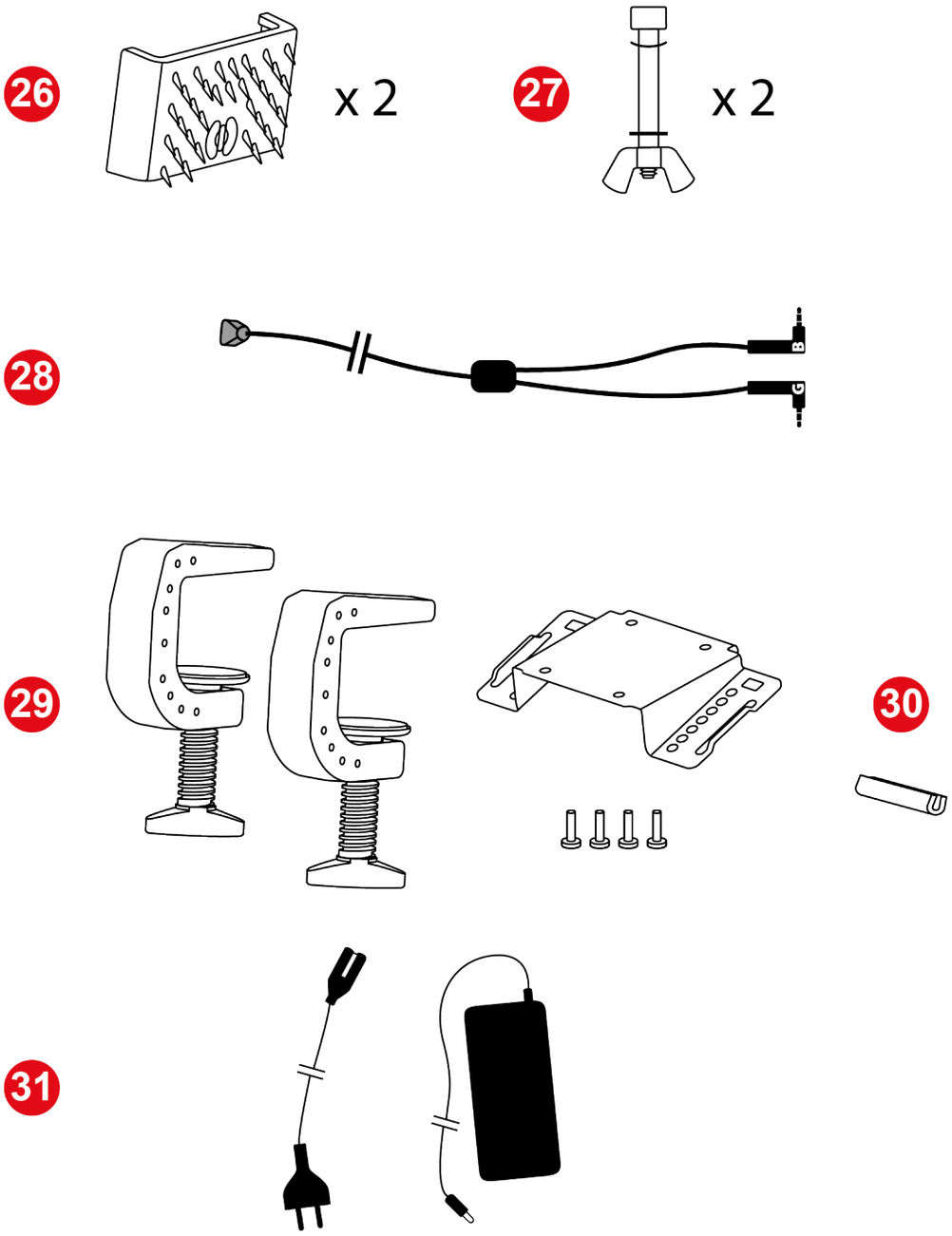

26 Supporti antiscivolo Carpet Grip

27 Barre di arresto dei pedali (un'asta, un dado a farfalla, una rondella ricurva e una rondella piatta)

28 Cavo doppio jack/RJ12

29 Morse per il fissaggio della base

30 Cover protettiva in gomma

31 Cavi di alimentazione

3. Informazioni sull'uso del volante da corsa

Documentazione

Prima di utilizzare questo prodotto, rileggi con attenzione la presente documentazione e conservala per una futura consultazione.

Aggiornamento del firmware

Dovrai aggiornare il firmware della base alla versione più recente disponibile.

Per far questo, esegui i due passaggi seguenti:

1. Vai su **https://support.thrustmaster.com/product/T598x/**
2. Scarica e installa il software My Thrustmaster Panel disponibile nella sezione **Software** (Software) e segui le istruzioni.

Qualora non aggiornassi il firmware della base del volante, il tuo volante da corsa non funzionerà correttamente.

Shock elettrico

- Mantieni questo prodotto in un luogo asciutto, al riparo dalla polvere o dalla luce solare.
- Utilizza il prodotto in un ambiente con temperatura tra 15°C e 30°C.
- Non torcere e non tirare i connettori e i cavi.
- Rispetta il verso dei collegamenti.
- Non versare alcun liquido sul prodotto o sui suoi connettori.
- Non cortocircuitare il prodotto.
- Non smontare mai il prodotto; non cercare di dargli fuoco e non esporlo alle alte temperature.
- Non utilizzare un cavo di alimentazione diverso da quello fornito assieme alla tua base.
- Non utilizzare il cavo di alimentazione nel caso in cui il cavo stesso o i relativi connettori fossero danneggiati, spezzato o rotti.
- Assicurati che il cavo di alimentazione sia collegato correttamente a una presa a muro e collegato correttamente al connettore presente sul retro della base.
- Non aprire il volante: al suo interno, non vi sono componenti utili all'utente. Qualsiasi riparazione dovrà essere effettuata dal produttore, da un

rappresentante autorizzato o da un tecnico qualificato.

- Qualora il volante, la base o l'alimentatore non funzionassero correttamente (nel caso in cui uno qualsiasi di questi elementi emettesse suoni, calore o odori anomali), smetti immediatamente di utilizzare la periferica in questione, spegni la base, scollega il cavo di alimentazione dalla presa a muro e scollega gli altri cavi.
- Quando non stai utilizzando la base, spegnila tramite il pulsante On/Off.
- Se non utilizzerai la base (o te ne allontanerai) per un certo periodo di tempo, spegni la base e scollega il suo cavo di alimentazione dalla presa a muro.
- La presa a muro deve essere stata predisposta da uno specialista nel rispetto delle normative in materia di materiale elettrico.
- La presa a muro deve trovarsi nei pressi della periferica e deve essere facilmente accessibile.
- L'uso di una o più prolunghe non è consigliato, visto il rischio di surriscaldamento della prolunga e quindi di incendio.
- Non collegare o scollegare la periferica dalla presa a muro con mani umide o bagnate.
- Non spostare mai l'alimentatore afferrandone il cavo.
- Non staccare o scollegare mai l'alimentatore tirandone il cavo.

Alimentazione

- Utilizza esclusivamente l'alimentatore indicato nel manuale d'uso.
- Utilizza esclusivamente l'alimentatore con il voltaggio e la frequenza di rete elettrica indicati sulla targhetta dati dell'alimentatore.

Mettere in sicurezza l’area di gioco

- Nell’area di gioco, non posizionare alcun oggetto che possa interferire con la pratica dell’utente, o che possa provocare un movimento inappropriato o un’interruzione da parte di un’altra persona (una tazza di caffè, un telefono o delle chiavi, ad esempio).
- Non coprire i cavi di alimentazione con tappeti o moquette, coperte o qualsiasi altro oggetto, e non far passare i cavi dove la gente camminerà.

Informazioni sull'alimentatore

Informazione pubblicata	Valore	Unità
Nome o marchio del produttore Numero d'impresa Indirizzo	GUILLEMOT CORPORATION S.A. 414 196 758 R.C.S. Vannes 2 Rue du Chêne Héleuc 56910 Carentoir Francia	
Identificativo modello	A1001-1636000D	
Voltaggio in ingresso	100 - 240	V
Frequenza CA in ingresso	50 - 60	Hz
Voltaggio in uscita	16,3	V DC
Corrente in uscita	6	A
Potenza in uscita	98	W
Rendimento medio in modo attivo	88	%
Rendimento a basso carico (10%)	88	%
Consumo di energia a vuoto	0,2	W

Superficie per la dissipazione del calore

Per garantire una dissipazione del calore ottimale, assicurati di rispettare tutti i seguenti punti:

- Colloca la base ad almeno 10 cm di distanza da qualsiasi muro.
- Non collocare la base in spazi angusti.
- Non coprire la base.
- Non lasciare che la polvere si accumuli nelle griglie di dissipazione presenti nella part frontale della base. Puliscile regolarmente utilizzando un panno asciutto o un pennello.
- In caso di uso intensivo, la base potrebbe surriscaldarsi. Ciò è normale.

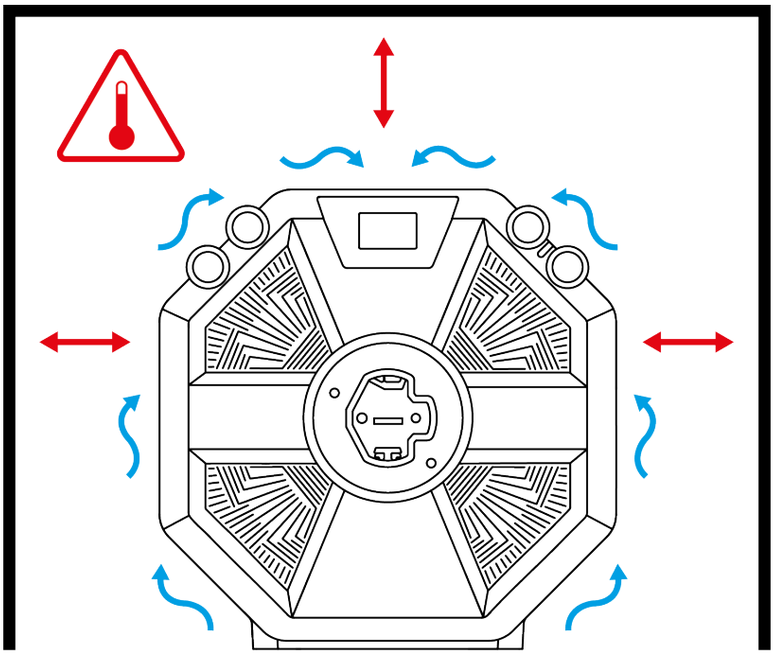

- Non inserire mai alcun oggetto o parte del corpo nei condotti di ventilazione del prodotto.

In caso di uso intensivo, potresti avvertire un leggero odore proveniente dalla base. Questa condizione si manifesta principalmente con prodotti nuovi: è normale e svanirà col tempo.

Infortuni causati dal Force Feedback e da movimenti ripetuti

Giocare con un volante da corsa Force Feedback potrebbe causare dolori muscolari o alle articolazioni. Per evitare qualsiasi problema:

- Evita di giocare per periodi troppo lunghi (oltre le 2 ore).
- Prenditi una pausa di 10 – 15 minuti dopo ogni ora di gioco.
- Qualora dovessi avvertire stanchezza o dolore alle mani, ai polsi, alle braccia, ai piedi o alle gambe, smetti di giocare e riposati alcune ore prima di ricominciare a giocare.
- Se i sintomi o i dolori sopracitati dovessero persistere anche dopo aver ricominciato a giocare, smetti di giocare e consulta il tuo medico.
- Tieni il prodotto lontano dalla portata dei bambini.
- Assicurati che la base e il volante rimuovibile siano fissati correttamente, nel rispetto delle istruzioni riportate nel presente manuale.

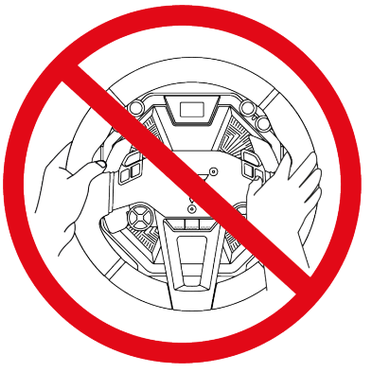

Rischio di impreviste, potenti e rapide rotazioni: non far passare mai una mano o un braccio nelle aperture del volante da corsa o nella traiettoria di rotazione del volante.

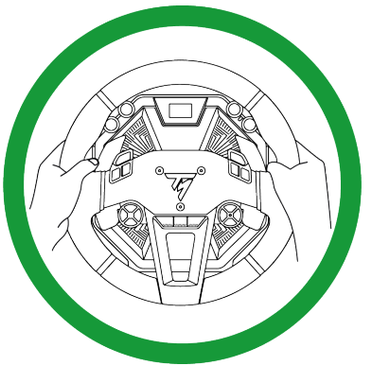

Mentre usi il prodotto, lascia sempre entrambe le mani correttamente posizionate sul volante, senza mai lasciarlo andare del tutto.

Prodotto maneggiabile solo da persone con **almeno 16 anni di età**.

4. Informazioni sull'uso della pedaliera

Documentazione

Prima di utilizzare questo prodotto, rileggi con attenzione la presente documentazione e conservala per una futura consultazione.

Per ragioni di sicurezza, non utilizzare mai la pedaliera a piedi nudi o indossando esclusivamente dei calzini. Thrustmaster® declina ogni responsabilità in caso di infortuni derivanti dall'uso della pedaliera senza le scarpe.

Shock elettrico

- Mantieni il prodotto in un luogo asciutto, al riparo dalla polvere o dalla luce solare.
- Non torcere e non tirare i connettori e i cavi.
- Rispetta il verso dei collegamenti.
- Non versare alcun liquido sul prodotto o sui suoi connettori.
- Non cortocircuitare il prodotto.
- Non smontare mai il prodotto (tranne nei casi di personalizzazione descritti nel presente manuale); non cercare di dargli fuoco e non esporlo alle alte temperature.

Infortuni causati da movimenti ripetuti

Giocare con una pedaliera potrebbe causare dolori muscolari o alle articolazioni. Per evitare qualsiasi problema:

- Evita di giocare per periodi troppo lunghi (oltre le 2 ore).
- Prenditi una pausa di 10 – 15 minuti dopo ogni ora di gioco.
- Qualora dovessi avvertire stanchezza ai piedi o alle gambe, smetti di giocare e riposati alcune ore prima di ricominciare a giocare.
- Se i sintomi o i dolori sopracitati dovessero persistere anche dopo aver ricominciato a giocare, smetti di giocare e consulta il tuo medico.

Rischio di schiacciamento nella pedaliera mentre giochi

- Tieni la pedaliera lontano dalla portata dei bambini.
- Nelle sessioni di gioco, non poggiare mai le tue dita (o altre parti del tuo corpo) vicino o sopra alle leve dei pedali.

5. Installare la base su un tavolo o una scrivania

Prima di ogni utilizzo, verifica che la base sia fissata correttamente al supporto, così come indicato nel presente manuale.

Solidità del supporto

Per assicurarti che sia possibile fissare una base a coppia elevata sul tuo supporto, tieni conto del materiale di cui questo è fatto. Per poter utilizzare la base nelle migliori condizioni, questo tipo di montaggio è adatto, oltre agli abitacoli, a tavoli e scrivanie dai 2 ai 5 cm di spessore. La scrivania dovrebbe essere realizzata in materiale solido, come MDF o legno, e priva di parti infossate.

1. Inserisci la placca di montaggio sotto la base, allineando i fori.

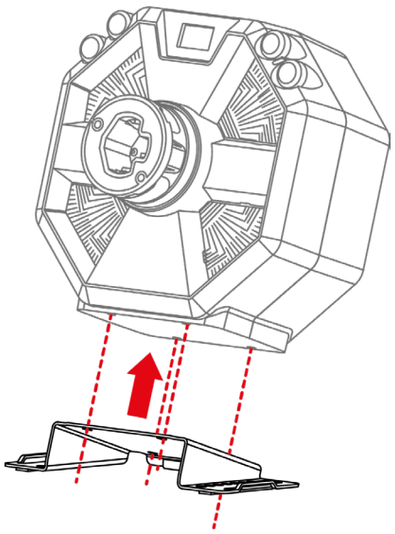

2. Stringi in senso orario le quattro viti di montaggio, utilizzando la chiave a brugola da 5 mm.

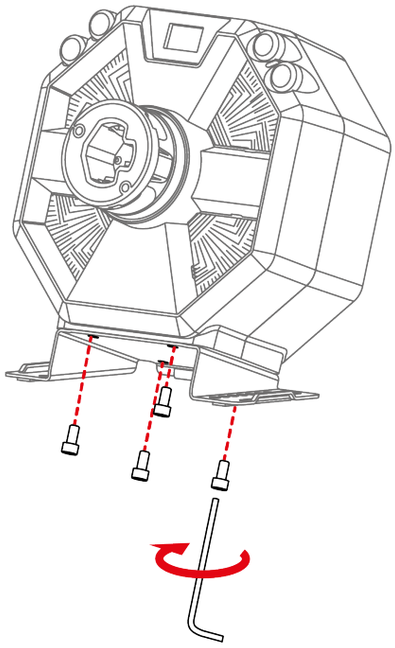

3. Per proteggere il tuo supporto, inserisci la cover protettiva in gomma sul retro della placca di montaggio.

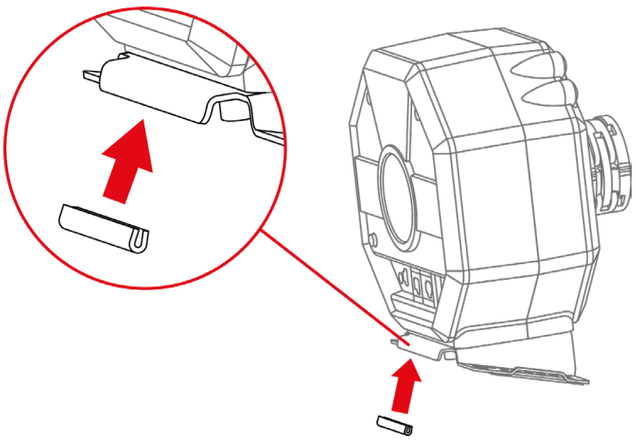

4. Inserisci le morse su ciascun lato della placca di montaggio. Assicurati che i braccetti delle morse siano posizionati correttamente sulla placca.

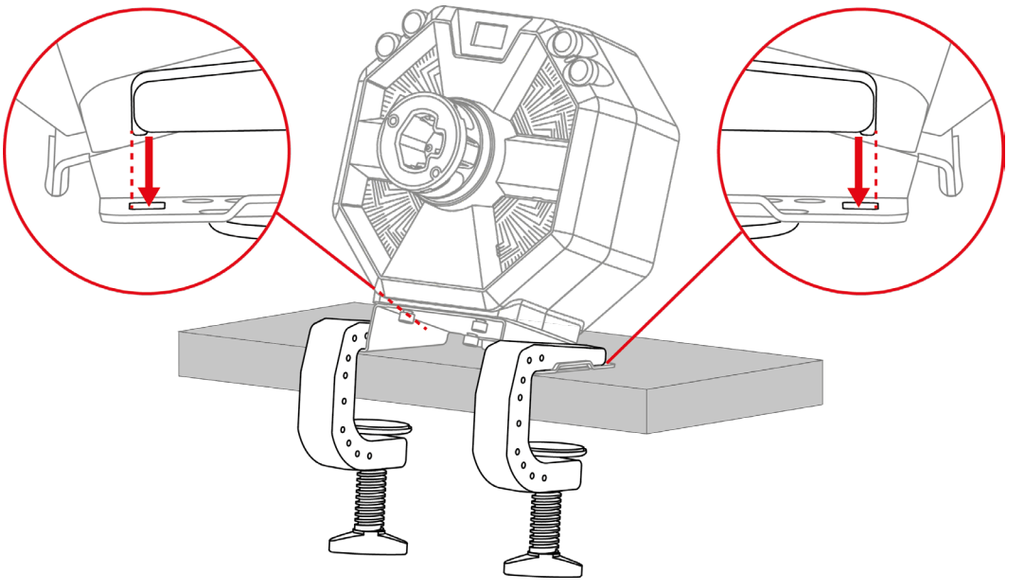

5. Stringi le due viti di fissaggio.

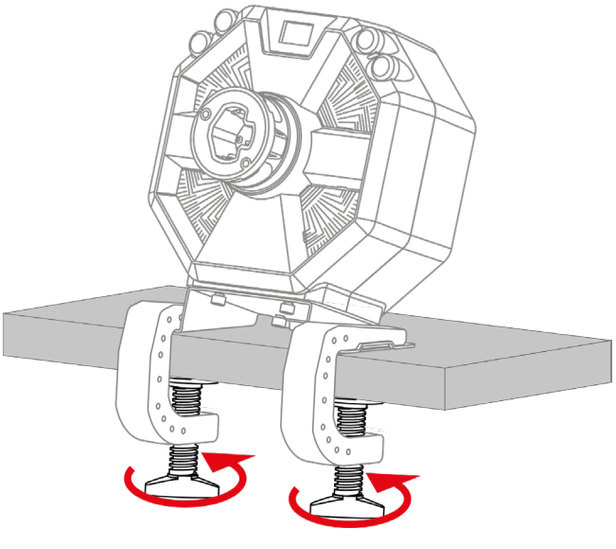

6. Installare la base in un abitacolo

Per installare la base in un abitacolo, vi sono due opzioni possibili:

- Il tuo abitacolo è nativamente compatibile (ovvero se i fori di montaggio si allineano a quelli della base): fissa la base direttamente all'abitacolo sfruttando i quattro fori di montaggio presenti sotto la base, senza utilizzare né la placca di montaggio né le due morse.
- Il tuo abitacolo non è nativamente compatibile (ovvero se i fori di montaggio non si allineano a quelli della base): fissa la placca di montaggio alla base e fissa poi il tutto al tuo abitacolo, senza utilizzare le due morse.

Gli schemi di installazione per abitacoli sono disponibili su:
https://support.thrustmaster.com/product/T598x/
nella sezione **Manual** (Manuale d'uso).

7. Installare il volante da corsa sulla base

1. Assicurati che la base sia spenta e che la leva di bloccaggio della base si trovi in posizione aperta.

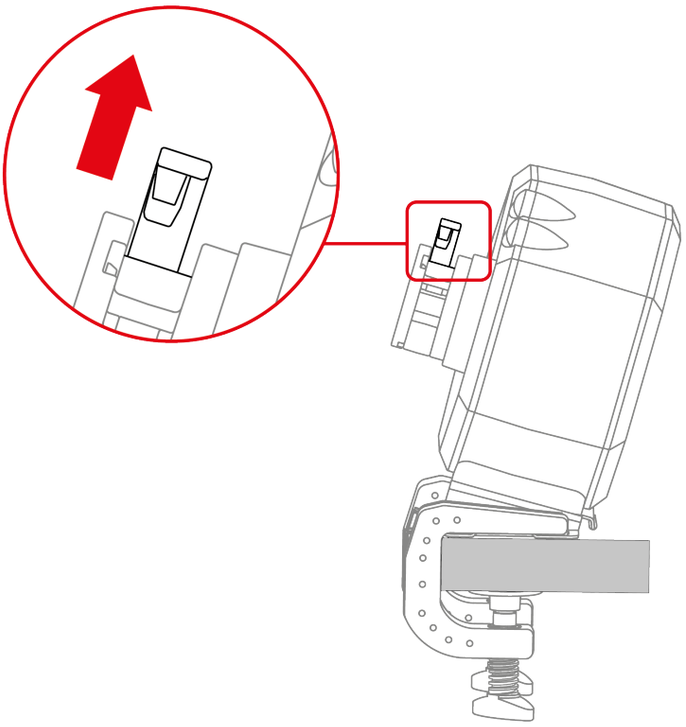

2. Inserisci il volante rimuovibile nella base.

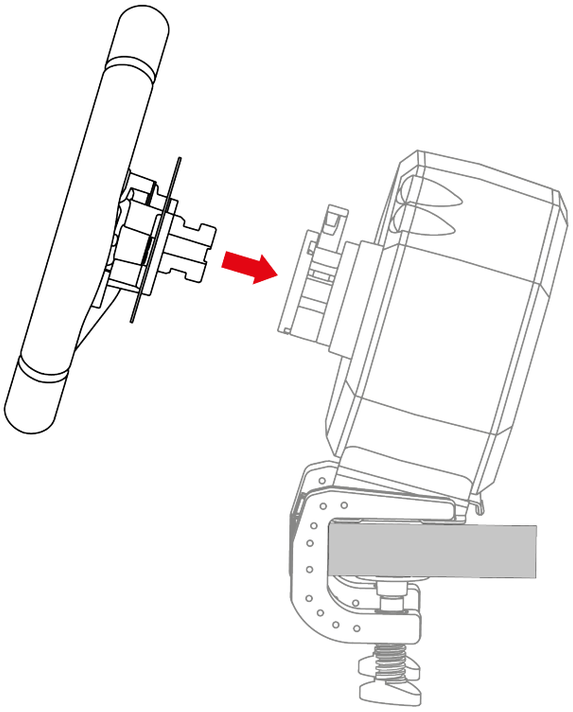

3. Abbassa la leva di bloccaggio.

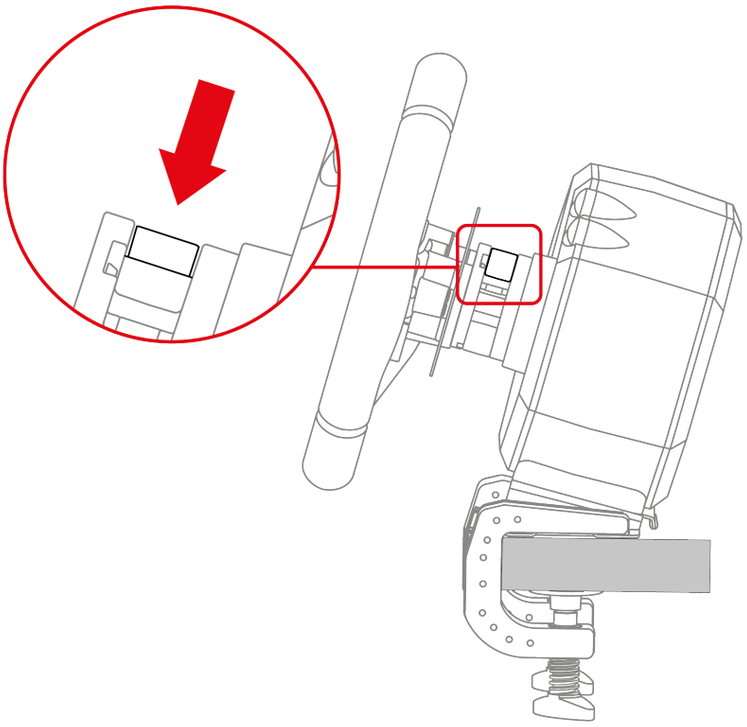

Rischio di schiacciamento

Non lasciare mai le tue dita nel sistema di bloccaggio mentre abbassi la leva.

Prima di ogni utilizzo, verifica che la base sia correttamente fissata al supporto, nel rispetto delle istruzioni riportate nel presente manuale.

8. Assemblaggio della pedaliera

Rischio di schiacciamento

Prima di assemblare la pedaliera, quando abbassi i pedali assicurati che le tue dita non si trovino tra le leve dei pedali e la base della pedaliera.

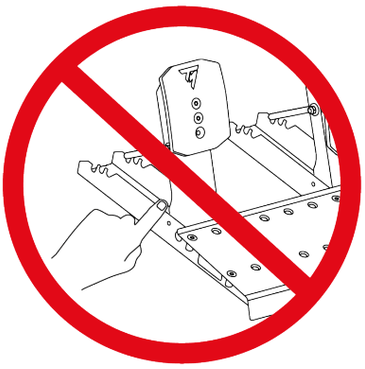

Elementi necessari:

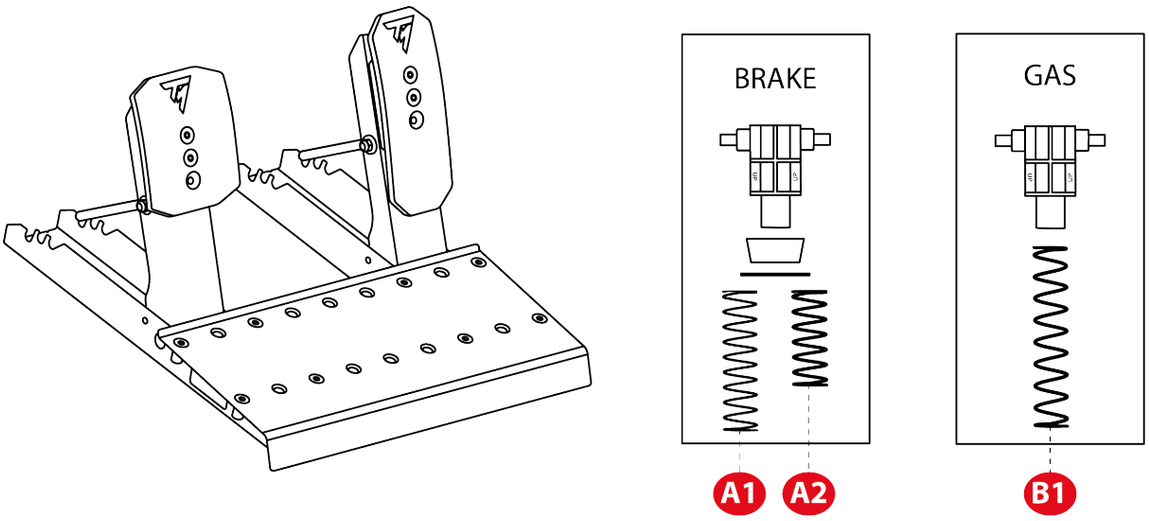

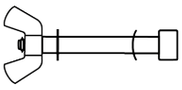
x 2

1. Inserisci la barra di arresto nei relativi fori presenti sulla base della pedaliera: la barra e la rondella ricurva su un lato del pedale, la rondella piatta e il dado a farfalla sull'altro lato.

   Ripeti la procedura per l'altro pedale.

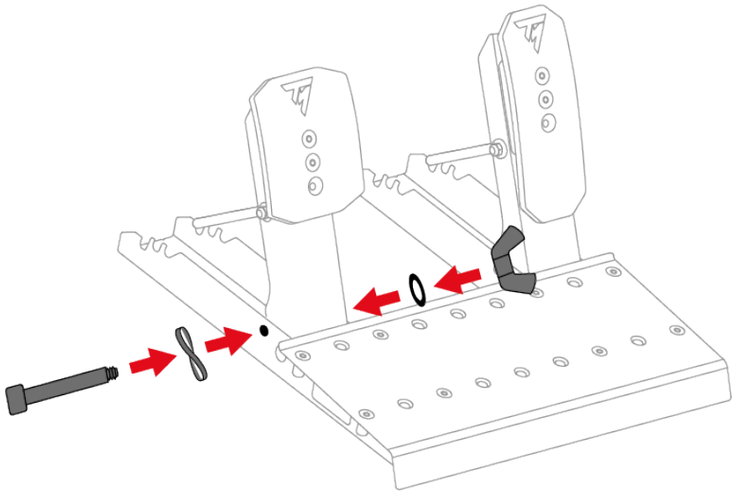

2. Stringi la barra di arresto, senza forzarla.

   Ripeti la procedura per l'altro pedale.

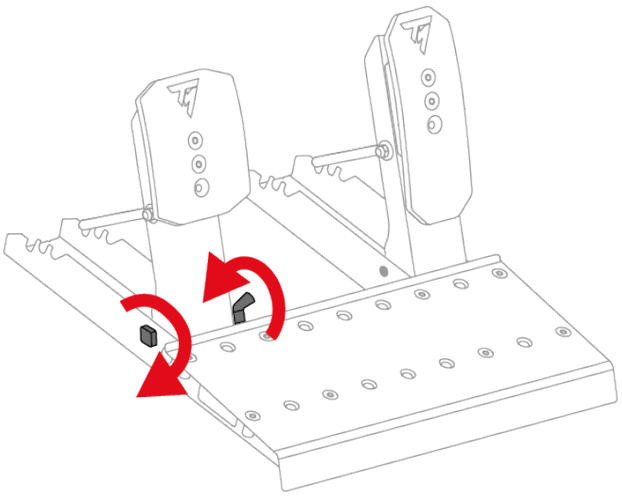

Non stringere troppo la barra di arresto.

Pedale del freno:

Le parti che compongono la molla del pedale del freno si trovano in un sacchetto. Vi sono due molle a resistenze diverse:

- Molla A1 (lunga, nera): resistenza debole;
- Molla A2 (corta, grigia): resistenza forte.

Metti da parte la molla che non desideri utilizzare.

3. Inserisci tutte le parti della molla del pedale del freno nella barra in metallo, nel seguente ordine: molla, rondella, cuscinetto e supporto.

   Sul supporto, la scritta UP deve essere rivolta verso l'alto.

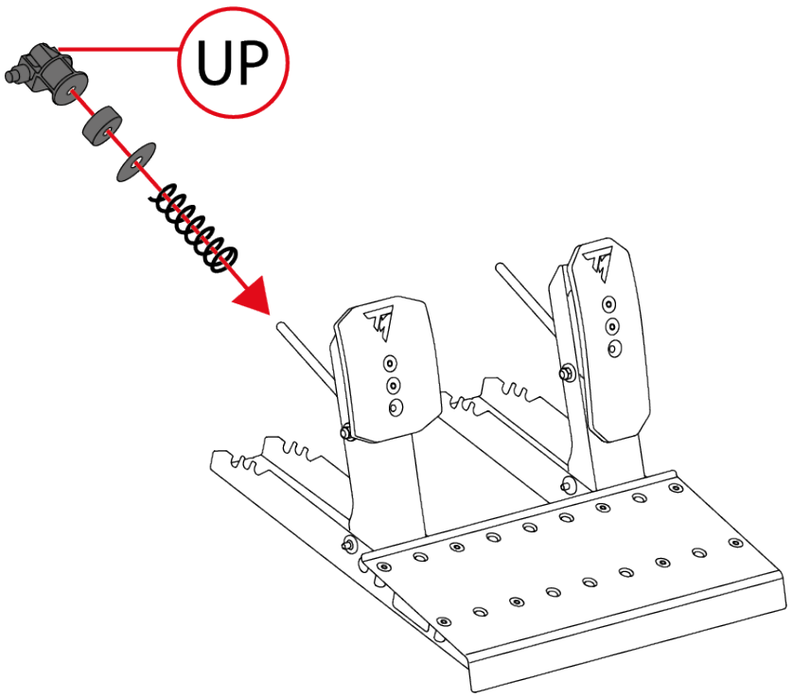

4. Comprimi la molla del pedale del freno utilizzando il supporto e inserisci la barra di sostegno nei relativi slot sulla base della pedaliera.

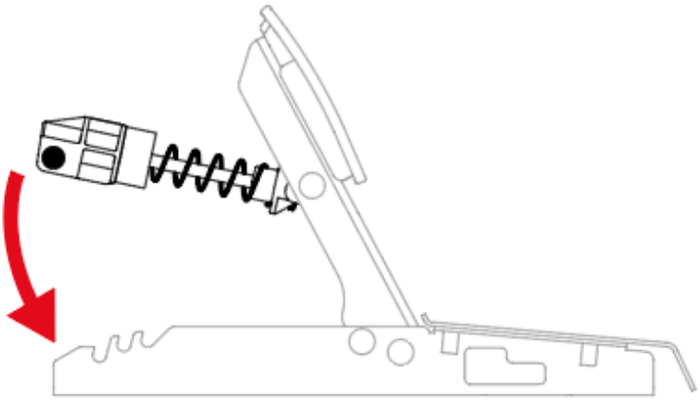

Per regolare la resistenza del pedale del freno, puoi inserire la barra di sostegno della molla in posizioni differenti.

Per ulteriori informazioni sulla regolazione della resistenza del pedale del freno, consulta il capitolo **Impostazioni meccaniche della pedaliera**.

Pedale acceleratore:

Le parti che compongono la molla del pedale acceleratore si trovano in un sacchetto. Il sacchetto contiene un'unica molla B1 (molto lunga, grigia).

5. Inserisci tutte le parti della molla del pedale acceleratore nella barra in metallo, nel seguente ordine: molla e supporto.

   Sul supporto, la scritta UP deve essere rivolta verso l'alto.

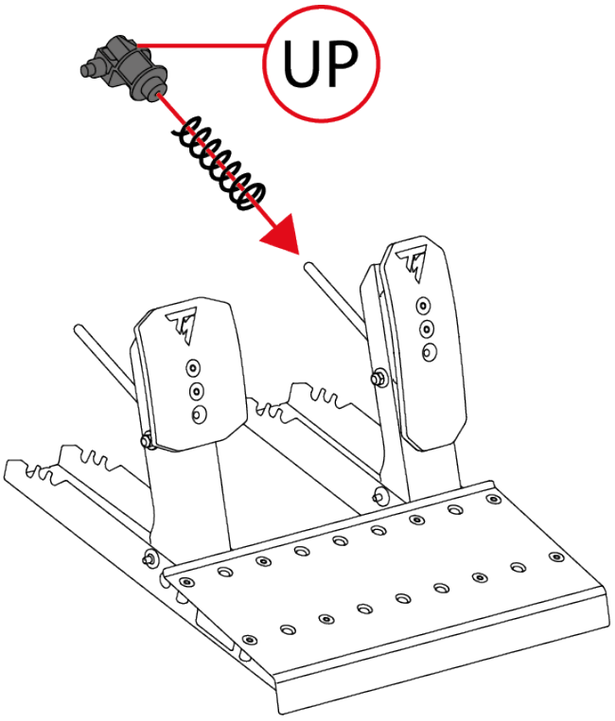

6. Per inserire la barra di sostegno nei relativi slot nella base della pedaliera, comprimi la molla del pedale acceleratore utilizzando il supporto.

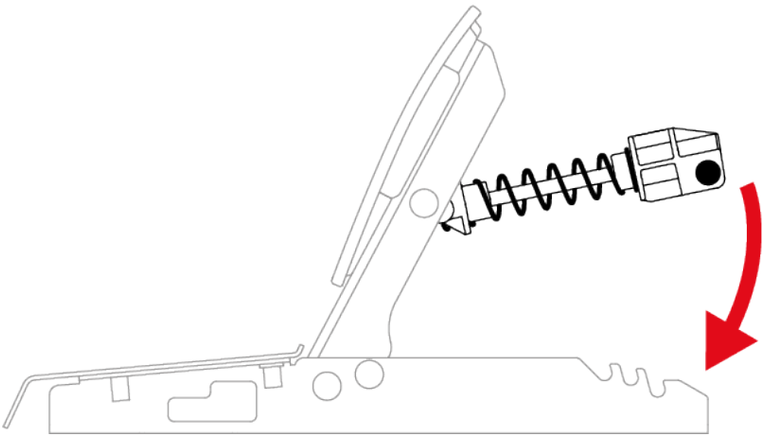

Per regolare la resistenza del pedale del freno, puoi inserire la barra di sostegno della molla in posizioni differenti.

Per ulteriori informazioni sulla regolazione della resistenza del pedale acceleratore, consulta il capitolo **Impostazioni meccaniche della pedaliera**.

Qui è disponibile un video che mostra l'assemblaggio della pedaliera:
https://support.thrustmaster.com/product/T598x/

Impostazioni meccaniche della pedaliera

Regolazione dell'altezza dei pedali

L'altezza dei pedali acceleratore e freno è regolabile. Per ciascun pedale, sono disponibili quattro diverse posizioni.

Pedale del freno:

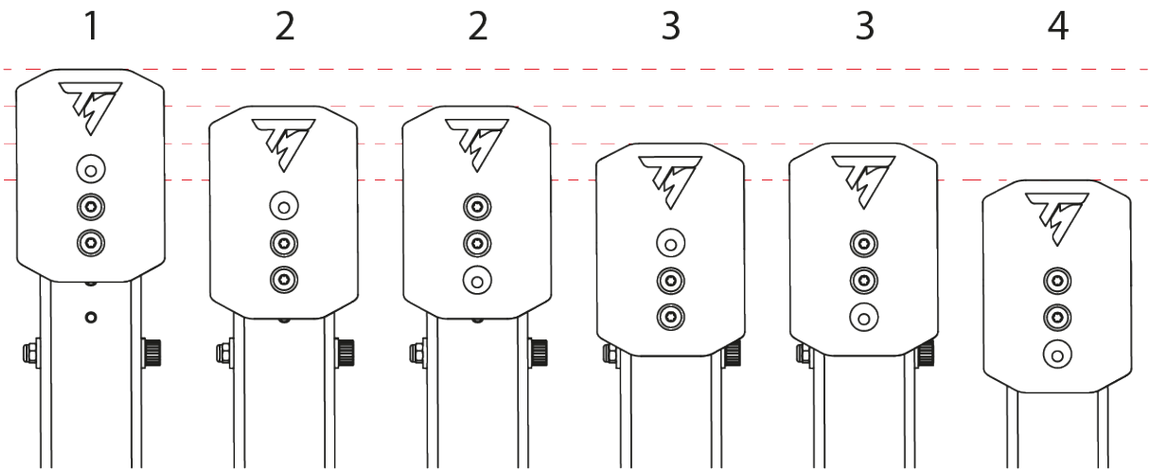

Pedale acceleratore:

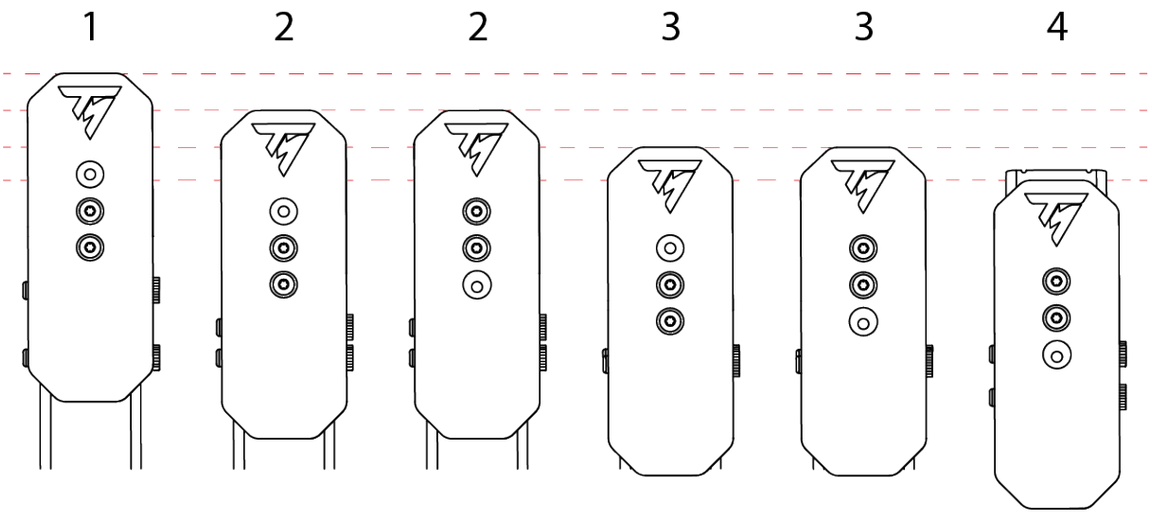

1. Utilizza l'acclusa chiave Torx T20 per allentare le due viti di fissaggio della testa del pedale.

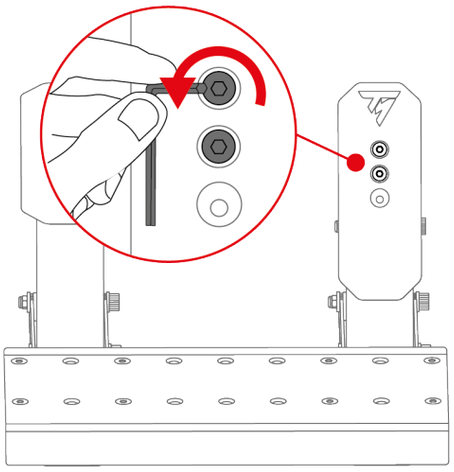

2. Scegli la nuova posizione della testa del pedale.

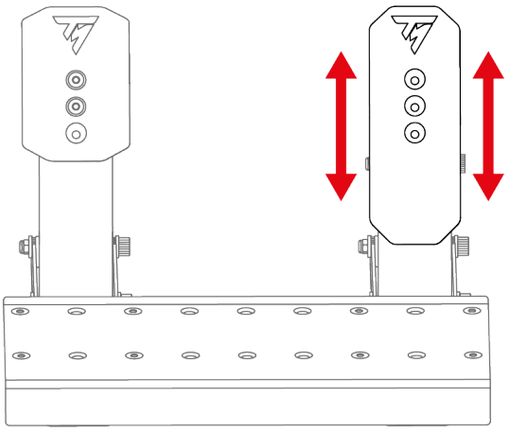

3. Reinserisci e stringi nuovamente le due viti di fissaggio della testa del pedale.

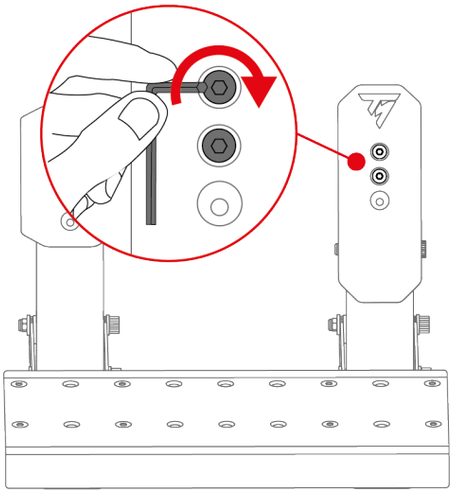

Modificare la resistenza del pedale del freno

Per la regolazione della resistenza del pedale del freno, sono accluse due molle:

- Molla A1 (lunga, nera): resistenza debole;
- Molla A2 (corta, grigia): resistenza forte.

Per regolare la resistenza, si possono utilizzare le tre tacche presenti sul retro della base della pedaliera.

Molla A1			
Posizione	P1 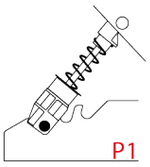	P2 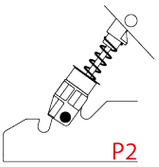	P3 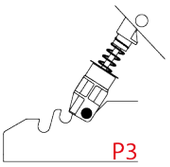
Resistenza	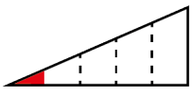	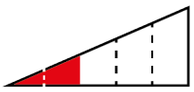	
Molla A2			
Posizione	P1 –	P2 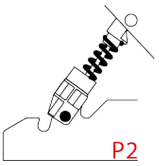	P3 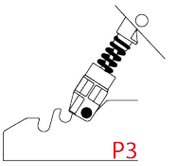
Resistenza	–		

La molla A2 non può essere utilizzata in posizione P1.

1. Per estrarre la barra di sostegno a molla dalle tacche, comprimi la molla utilizzando il supporto.

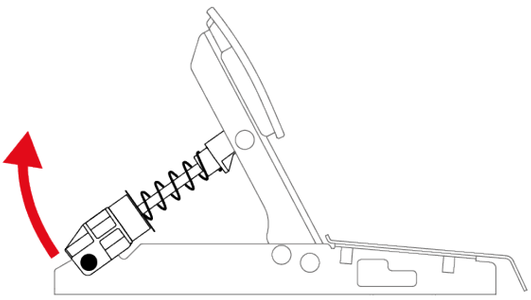

2. Rimuovi tutte le parti della molla del pedale.

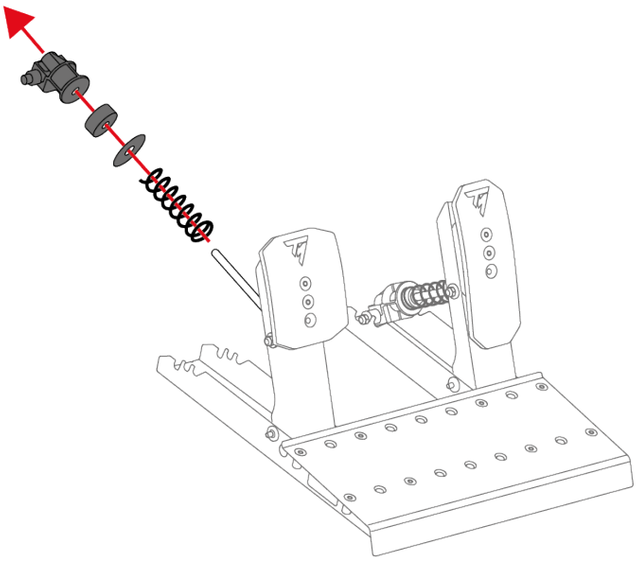

3. Inserisci la nuova molla nell'asta di sostegno in metallo del pedale.

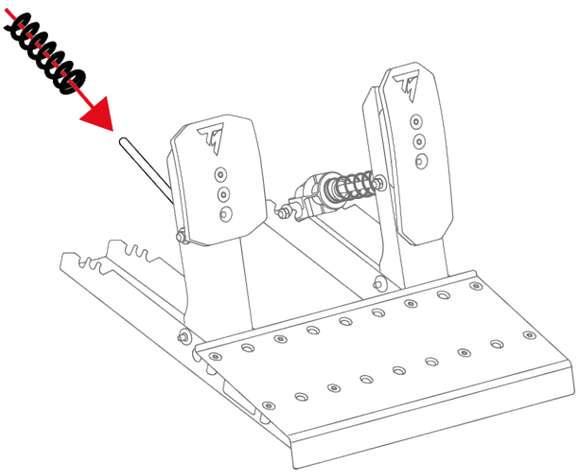

4. Inserisci le altre parti della molla del pedale del freno nell'asta in metallo, nel seguente ordine: rondella, cuscinetto e supporto.

   Sul supporto, la scritta UP deve essere rivolta verso l'alto.

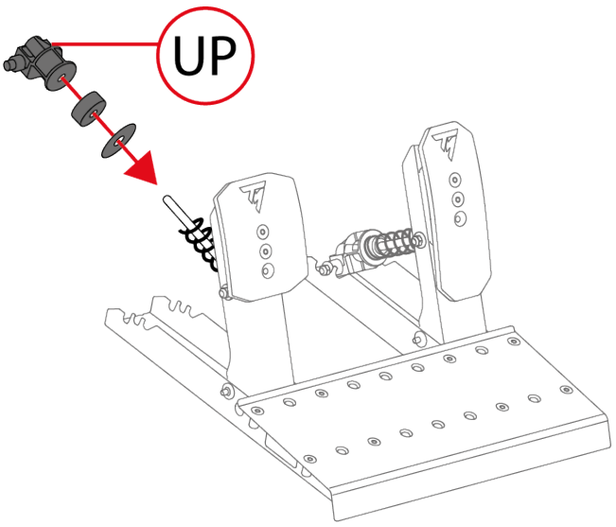

5. Per inserire la barra di sostegno della molla negli slot (P1, P2 o P3), comprimi la molla utilizzando il supporto.

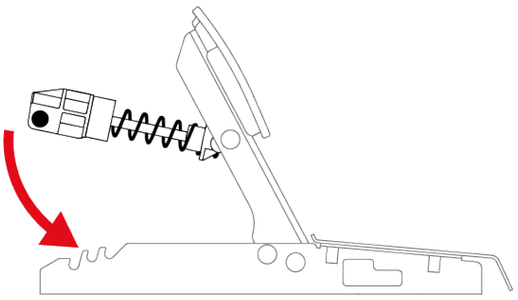

Per prevenire qualsiasi problema di calibrazione, dopo aver cambiato la molla, ti consigliamo di riavviare la base.

Modificare la resistenza del pedale acceleratore

Per il pedale acceleratore è acclusa una sola molla (molla B1: molto lunga, grigia, resistenza debole).

Per regolare la resistenza, si possono utilizzare le tre tacche presenti sul retro della base della pedaliera.

Molla B1			
Posizione	P1 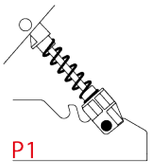	P2 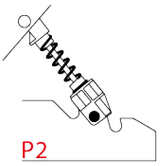	P3 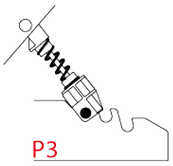
Resistenza	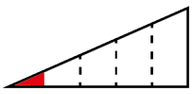	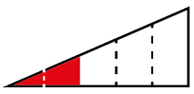	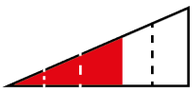

1. Per estrarre la barra di sostegno della molla dalle tacche, comprimi la molla utilizzando il supporto.

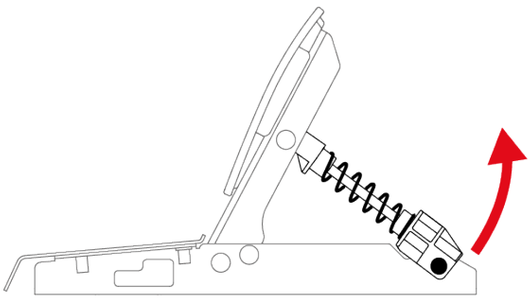

2. Per inserire la barra di sostegno della molla negli slot (P1, P2 o P3), comprimi la molla utilizzando il supporto.

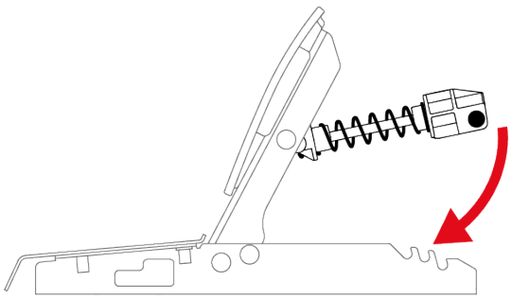

Per prevenire qualsiasi problema di calibrazione, dopo aver cambiato la molla, ti consigliamo di riavviare la base.

Supporti antiscivolo Carpet Grip

I supporti antiscivolo Carpet Grip impediscono alla pedaliera Raceline Pedals LTE di muoversi quando questa viene utilizzata su un tappeto o sulla moquette.

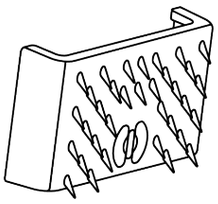

Non utilizzare i supporti antiscivolo Carpet Grip su un pavimento morbido o in parquet, altrimenti rischieresti di danneggiare la superficie del pavimento (es. strisciate, graffi).

Montaggio

Per installare i supporti antiscivolo Carpet Grip, agganciali al retro della pedaliera.

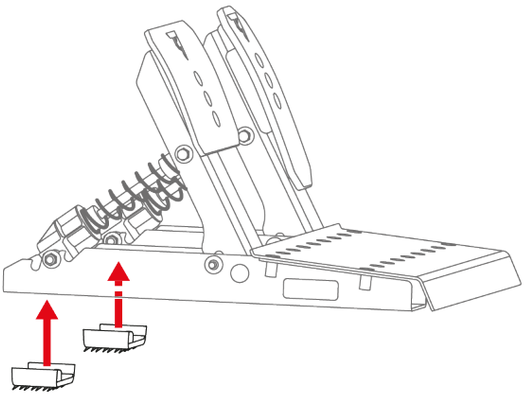

Per assicurarti che i supporti lavorino correttamente, le dentature devono essere rivolte verso il retro della pedaliera.

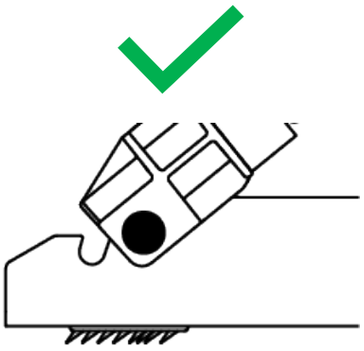

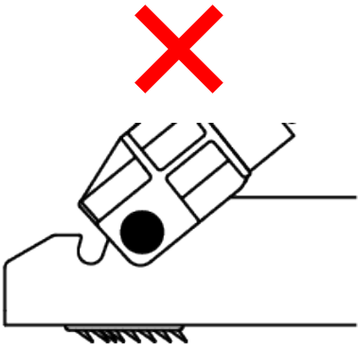

Smontaggio

Per rimuovere i supporti antiscivolo Carpet Grip:

1. Estrai le molle dalle relative tacche.

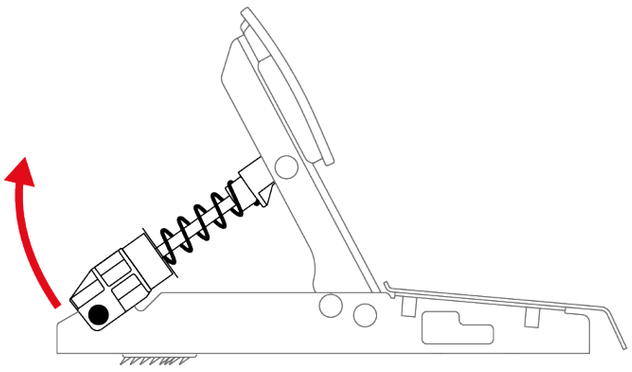

2. Premi il gancetto di ciascun supporto antiscivolo.

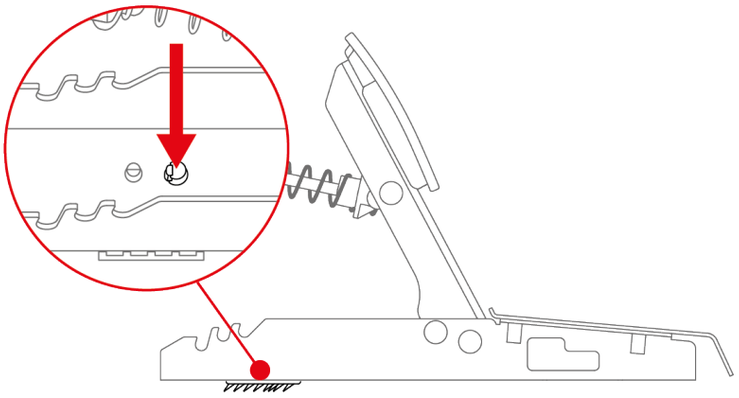

Per cercare di rimuoverli, non tirare i bordi dei supporti antiscivolo Carpet Grip. Rischieresti di rompere i supporti.

9. Installazione

Su console XBOX

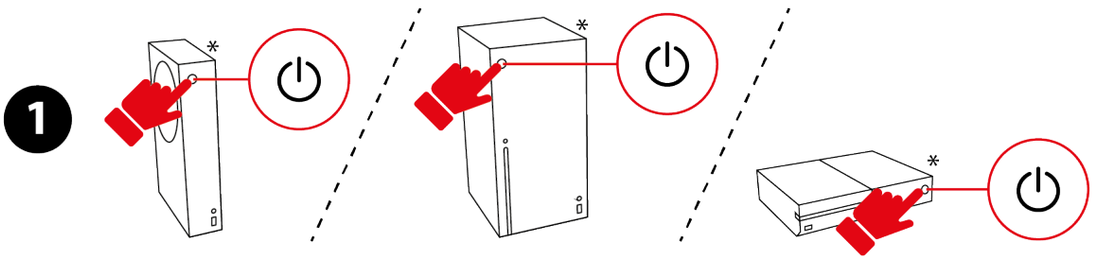

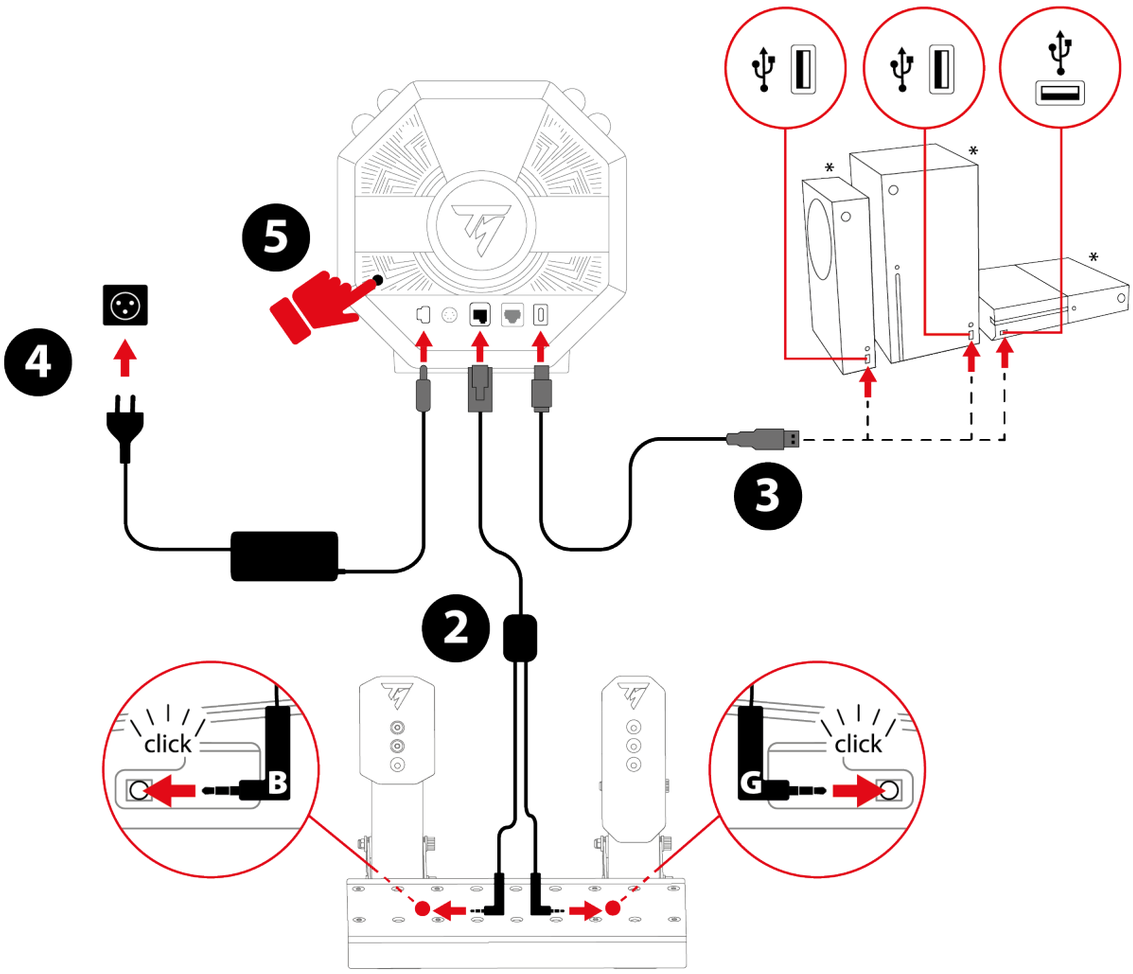

*Non incluse

1. Accendi la tua console XBOX.
2. Collega il cavo doppio jack/RJ12 al connettore RJ12 della base e alla pedaliera Raceline Pedals LTE.

Il connettore jack contrassegnato dalla lettera B (Brake – freno) va collegato al pedale del freno. Il connettore jack contrassegnato dalla lettera G (Gas – acceleratore) va collegato al pedale acceleratore.

3. Collega il cavo USB-C – USB-A alla porta USB-C della base e a una porta USB-A della console XBOX.
4. Collega l'alimentatore alla base e a una presa elettrica a muro.
5. Premi il pulsante On/Off presente sul retro della base.
6. Premi il pulsante ⊗.

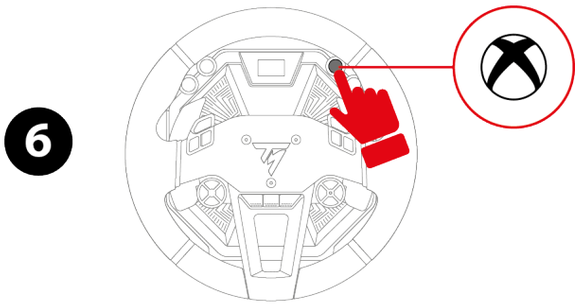

7. Lo schermo della base si accende.

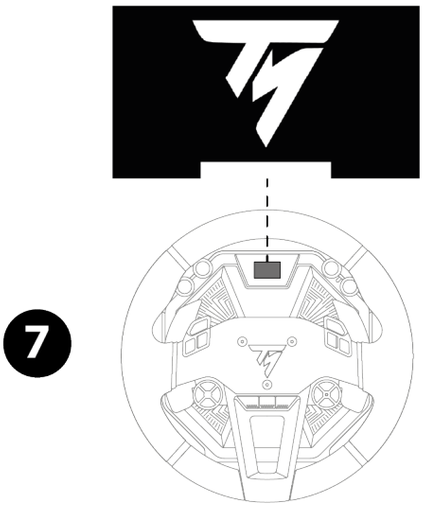

Durante la fase di calibrazione automatica, assicurati di non poggiare le tue mani sul volante da corsa.

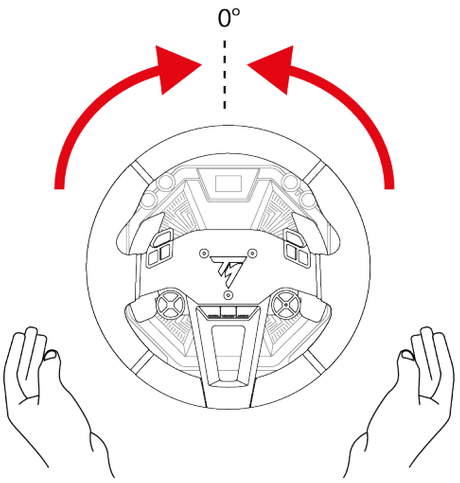

Ora sei pronto per giocare!

- Su console XBOX, puoi scegliere tra due modalità di compatibilità:
  - XBOX Native: modalità predefinita, caratterizzata da una barra bianca. In questa modalità, nei giochi il volante viene riconosciuto con il seguente nome: Thrustmaster T598.
  - XBOX Legacy: modalità di retrocompatibilità, caratterizzata da una barra viola. In questa modalità, nei giochi il volante viene riconosciuto con il seguente nome: TS-XW Racer.
- La maggior parte dei giochi funzionano in modalità XBOX Native. Tuttavia, alcuni giochi (come EA SPORTS™ F1® 23 / F1® 24 / F1® 25) funzionano solo in modalità XBOX Legacy.
- Qualora riscontrassi dei problemi di compatibilità o funzionamento con un gioco XBOX, seleziona la modalità XBOX Legacy.

Su PC

1

2

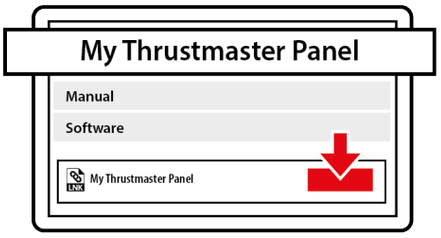

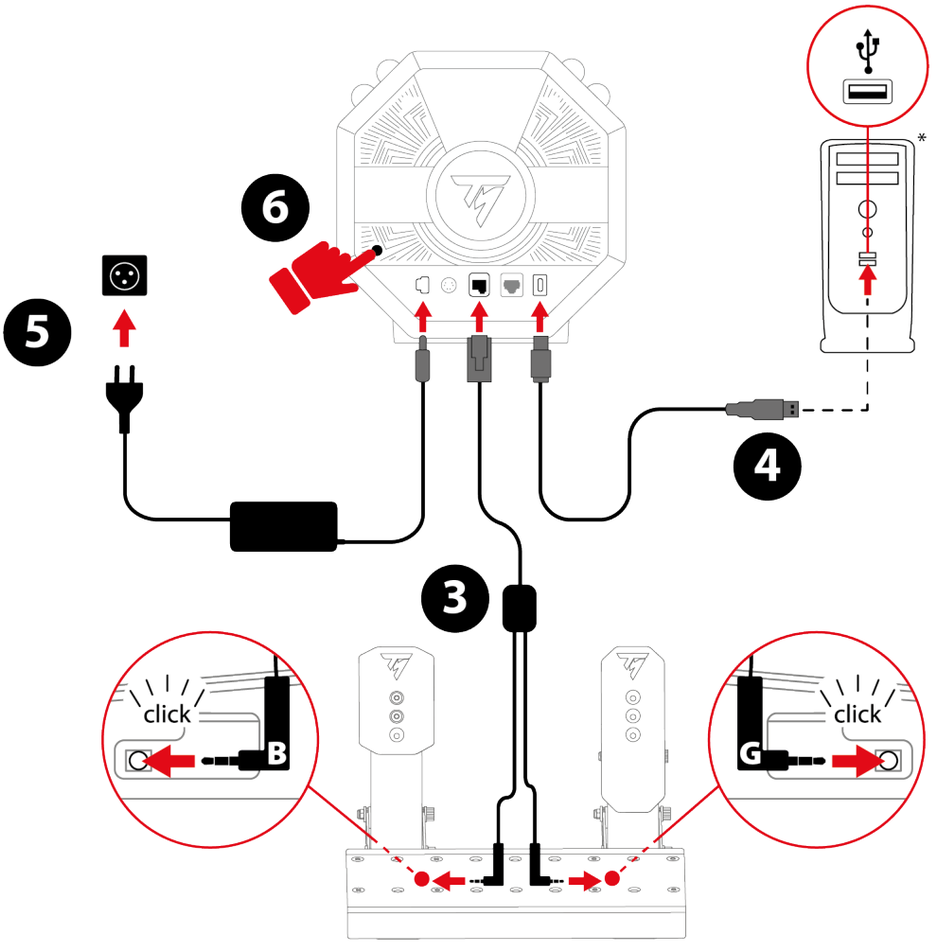

*Non incluso

1. Vai su:
   https://support.thrustmaster.com/product/T598x/
2. Scarica e installa il software My Thrustmaster Panel, disponibile nella sezione **Software** (Software).
3. Una volta installato il software My Thrustmaster Panel, collega il cavo doppio jack/RJ12 al connettore RJ12 della base e alla pedaliera Raceline Pedals LTE.

Il connettore jack contrassegnato dalla lettera B (Brake – freno) va collegato al pedale del freno. Il connettore jack contrassegnato dalla lettera G (Gas – acceleratore) va collegato al pedale acceleratore.

4. Collega il cavo USB-C – USB-A alla porta USB-C della base e a una porta USB-A del PC.
5. Collega l'alimentatore alla base e a una presa elettrica a muro.
6. Premi il pulsante On/Off presente sul retro della base.

7. Lo schermo della base si accende.

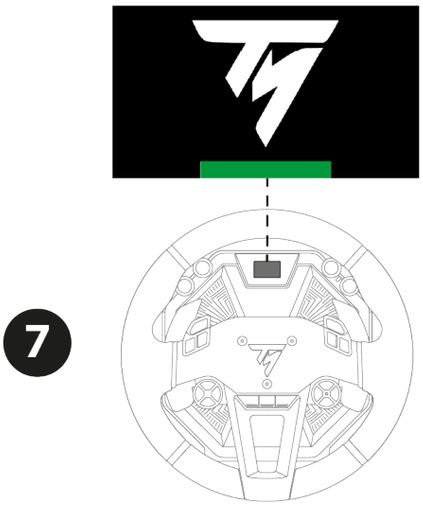

Durante la fase di calibrazione automatica, assicurati di non poggiare le tue mani sul volante da corsa.

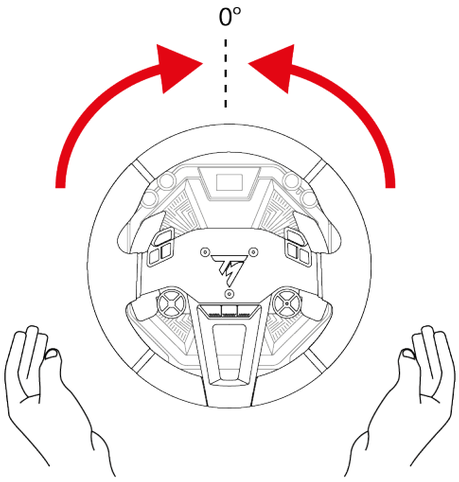

Ora sei pronto per giocare!

Il software My Thrustmaster Panel

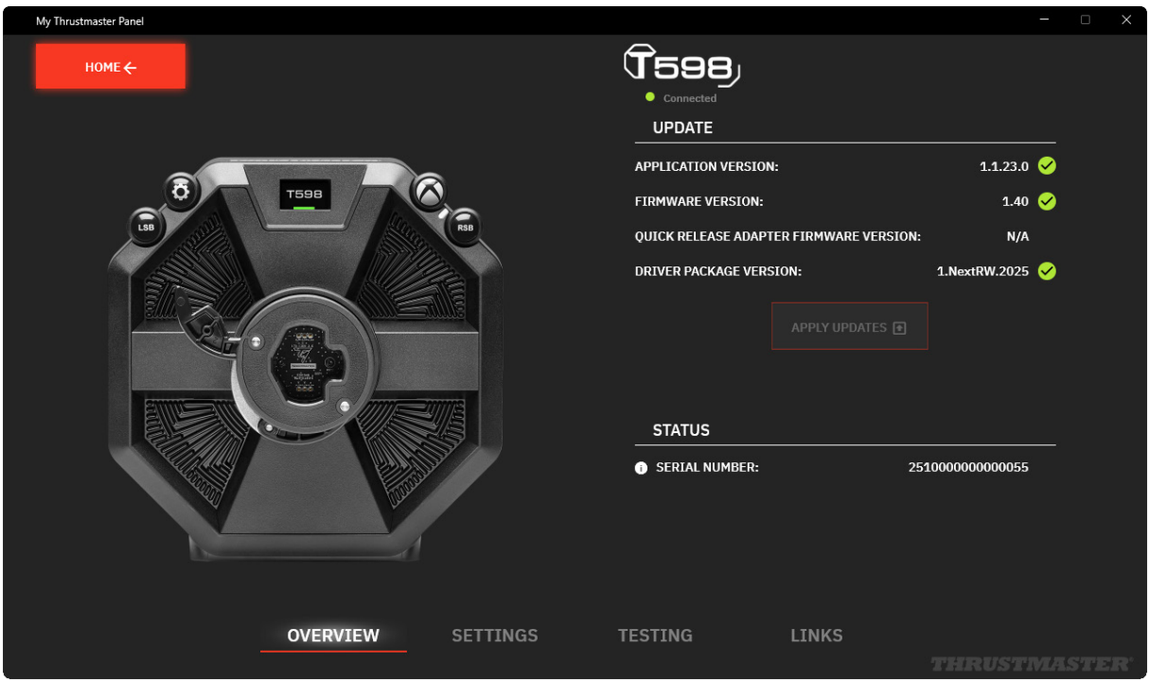

Il software My Thrustmaster Panel ti permette di:

- visualizzare il numero di serie (SERIAL NUMBER) della tua base;
- visualizzare la versione del driver (DRIVER) installato nel tuo PC;
- visualizzare la versione del firmware (FIRMWARE) installato nella tua base;
- visualizzare la versione del firmware (FIRMWARE) installato nel volante da corsa collegato alla tua base;
- aggiornare la versione del firmware (FIRMWARE) della tua base;
- testare tutti i pulsanti del volante da corsa collegato alla tua base;
- testare tutti gli assi della pedaliera collegata alla tua base;
- ripristinare la posizione centrale del volante da corsa tramite il pulsante SET CENTER (solo se necessario).

Aggiornare il firmware

La versione del firmware della tua base è riportata nella pagina Overview (Panoramica) del software My Thrustmaster Panel.

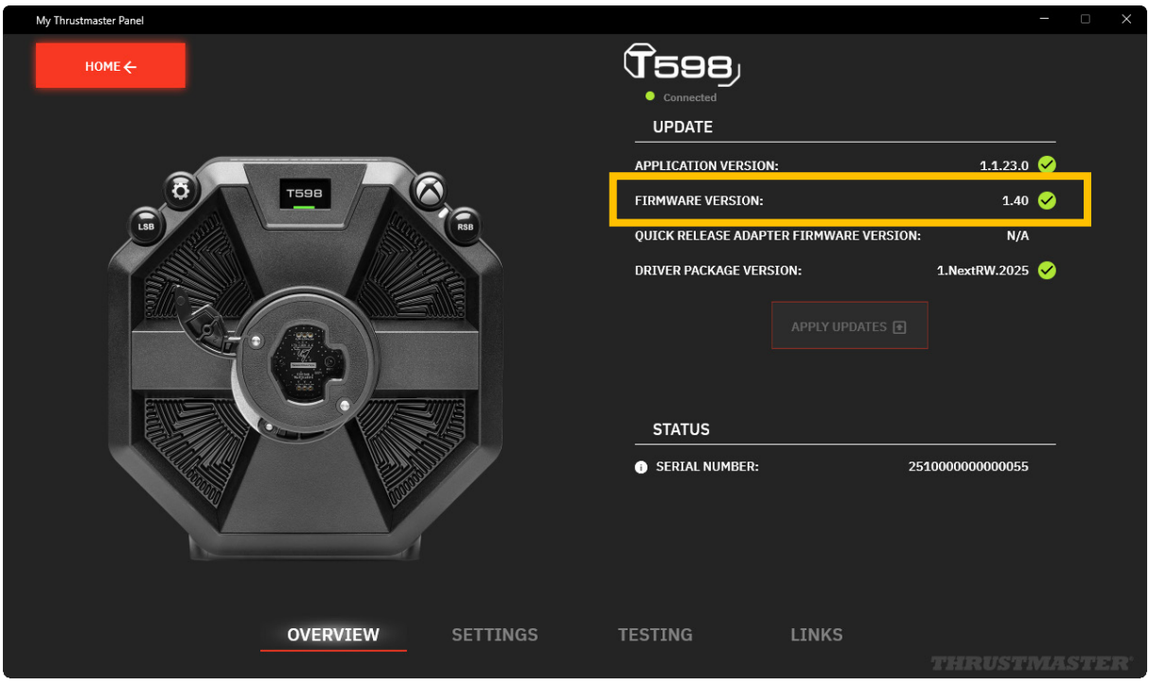

Quando è necessario effettuare un aggiornamento:

– Nella pagina Home (Home), sull'icona della base compare un banner con la scritta NEW UPDATE AVAILABLE! (NUOVO AGGIORNAMENTO DISPONIBILE!).

  Questo messaggio potrebbe anche significare che è disponibile un nuovo driver (Driver package).

– Nella pagina Overview (Panoramica), accanto alla versione del firmware compare un punto esclamativo rosso.

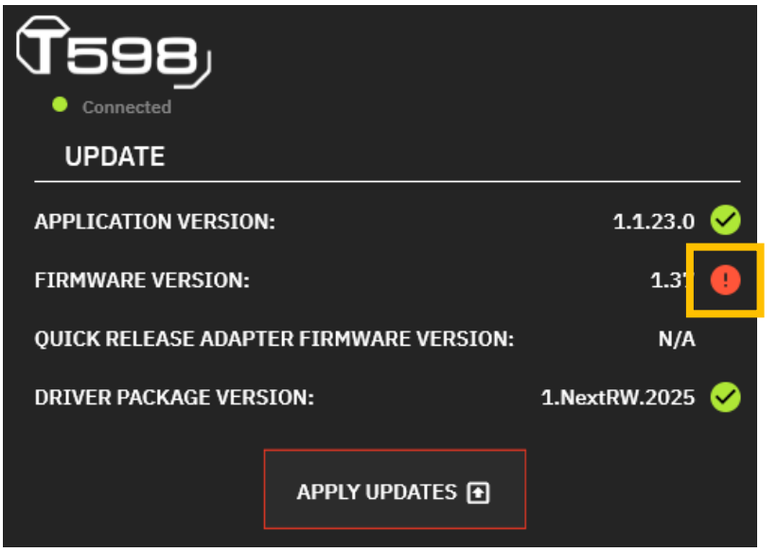

Per aggiornare il firmware della base:

1. In My Thrustmaster Panel, nella pagina Overview (Panoramica), clicca su APPLY UPDATES (APPLICA GLI AGGIORNAMENTI).

1. Spegni la base premendo il pulsante On/Off presente sul retro della base (posizione rilasciato).

   In My Thrustmaster Panel, clicca su NEXT (AVANTI).

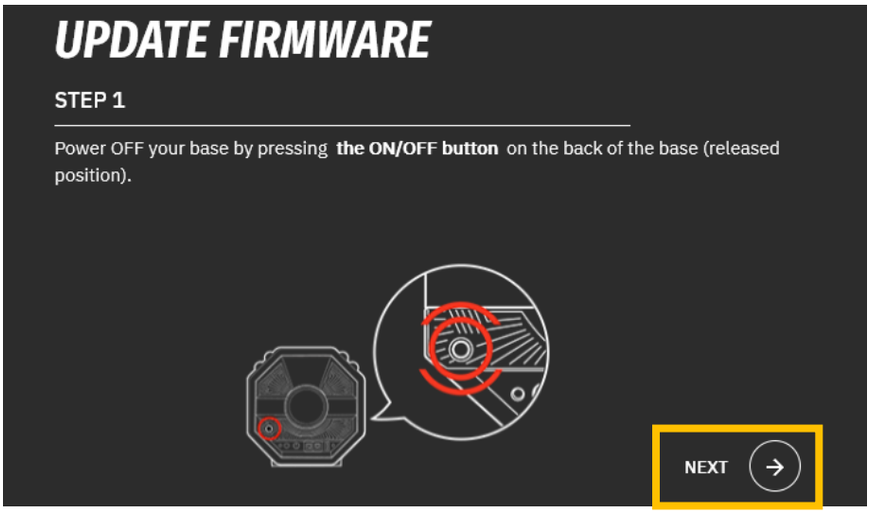

2. Tenendo premuti i pulsanti LSB e ⚙ (Impostazioni - Settings), accendi la base premendo il pulsante On/Off presente sul retro della base (posizione premuto).

   In My Thrustmaster Panel, clicca su NEXT (AVANTI).

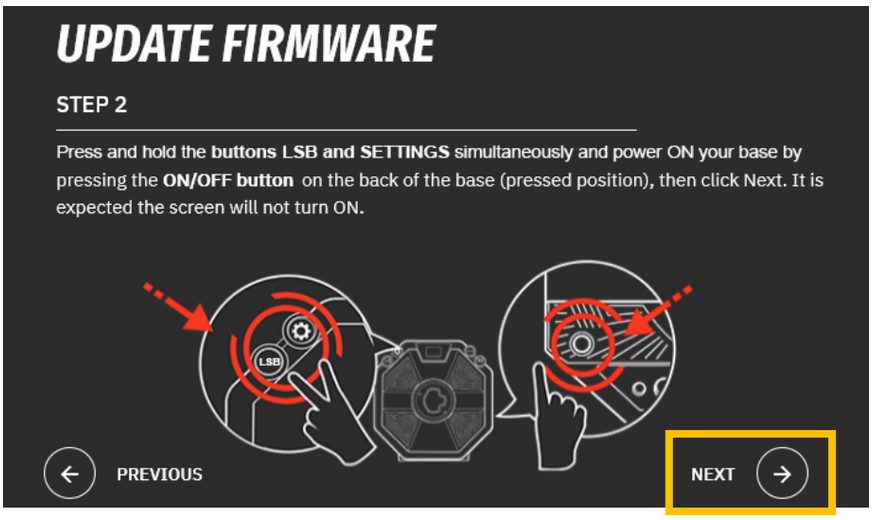

3. Rilascia i pulsanti LSB e ⚙ (Impostazioni - Settings). Se la modalità Boot viene attivata correttamente, lo schermo della base risulterà spento.

   In My Thrustmaster Panel, clicca su DONE (FATTO) per avviare l'aggiornamento del firmware.

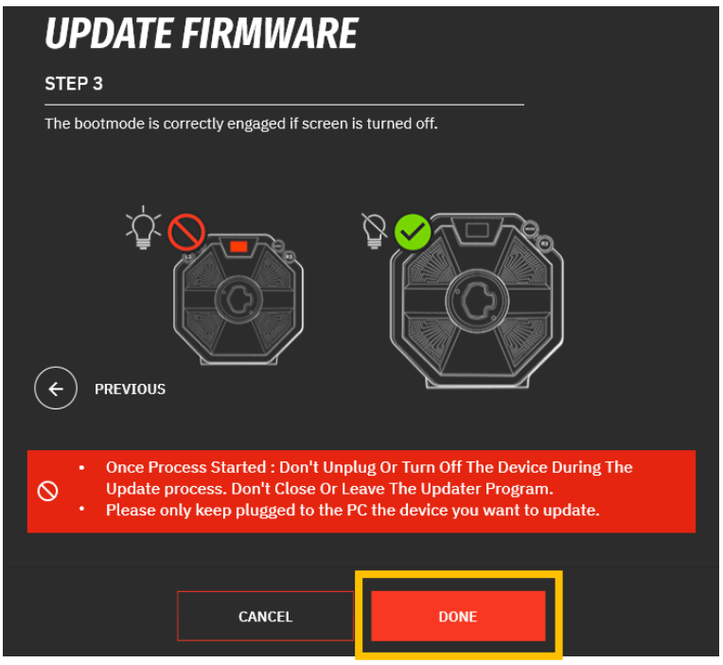

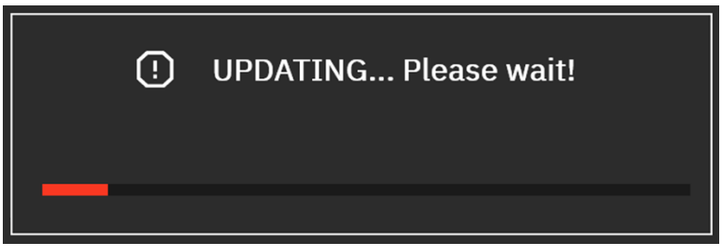

Una volta avviato l'aggiornamento, non scollegare e non spegnere la base. Non chiudere e non uscire dal software My Thrustmaster Panel.

1. Una volta completato l'aggiornamento, spegni la base premendo il pulsante On/Off, dopodiché riaccendi la base.

   Il firmware della tua base è ora aggiornato.

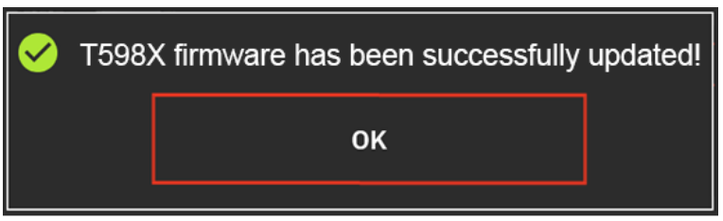

4. Il software My Thrustmaster Panel si riavvia.

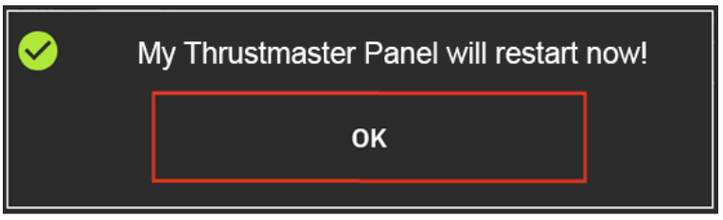

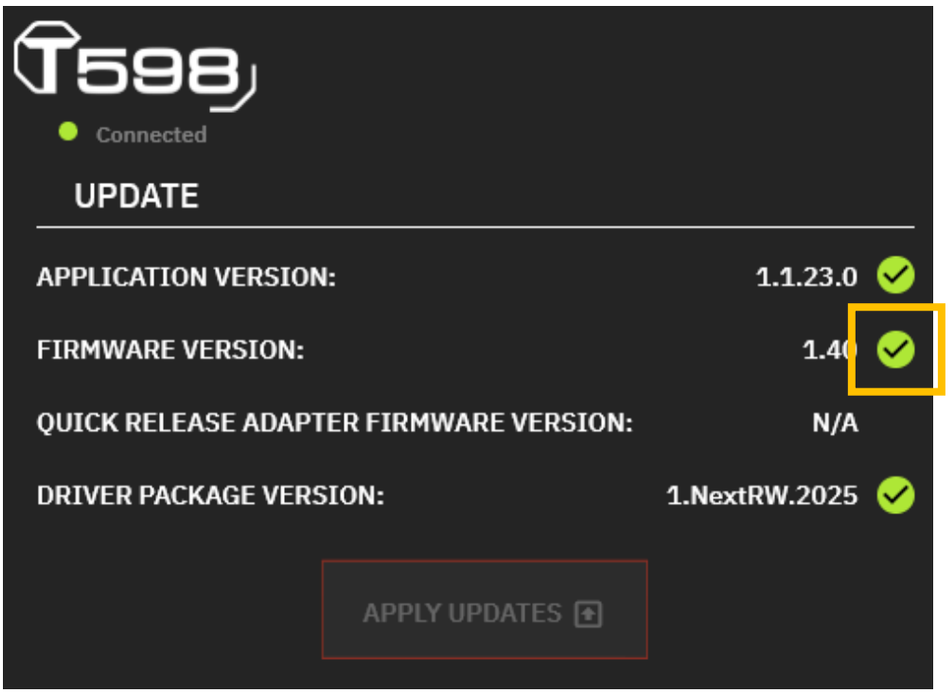
T598
Connected
UPDATE
APPLICATION VERSION:
1.1.23.0
FIRMWARE VERSION:
1.40
QUICK RELEASE ADAPTER FIRMWARE VERSION:
N/A
DRIVER PACKAGE VERSION:
1.NextRW.2025
APPLY UPDATES

Calibrazione automatica del volante e dei pedali

Il volante si calibra automaticamente quando lo colleghi a una presa di corrente, accendendolo poi tramite il pulsante On/Off e collegando il connettore USB del volante alla console XBOX o al PC.

Questa procedura ricentra automaticamente il volante.

Durante le fasi di auto calibrazione, non toccare ma il volante. Ciò potrebbe causare una calibrazione non corretta e/o infortuni personali.

Non scollegare mai la pedaliera dal volante e non collegarla mai al volante quando la console o il PC sono accesi. Ciò potrebbe causare una calibrazione non corretta.

Collega sempre la pedaliera prima di collegare il volante alla console o al PC.

Una volta completata la calibrazione automatica del volante e avviato il gioco, i pedali si calibrano automaticamente dopo poche pressioni.

Non premere mai i pedali mentre accendi la tua console o il tuo PC, quando avvii un gioco o quando cambi la modalità di compatibilità, nonché durante le fasi di auto calibrazione del volante. Ciò potrebbe causare una calibrazione non corretta.

Se il tuo volante e/o la tua pedaliera non funzionassero correttamente o non sembrassero ben calibrati: spegni la tua console o il tuo PC e scollega completamente il volante. Ricollega quindi tutti i cavi (compresi il cavo di alimentazione e la pedaliera) e riavvia la tua console o il tuo PC e il tuo gioco.

9. Mappatura per console XBOX

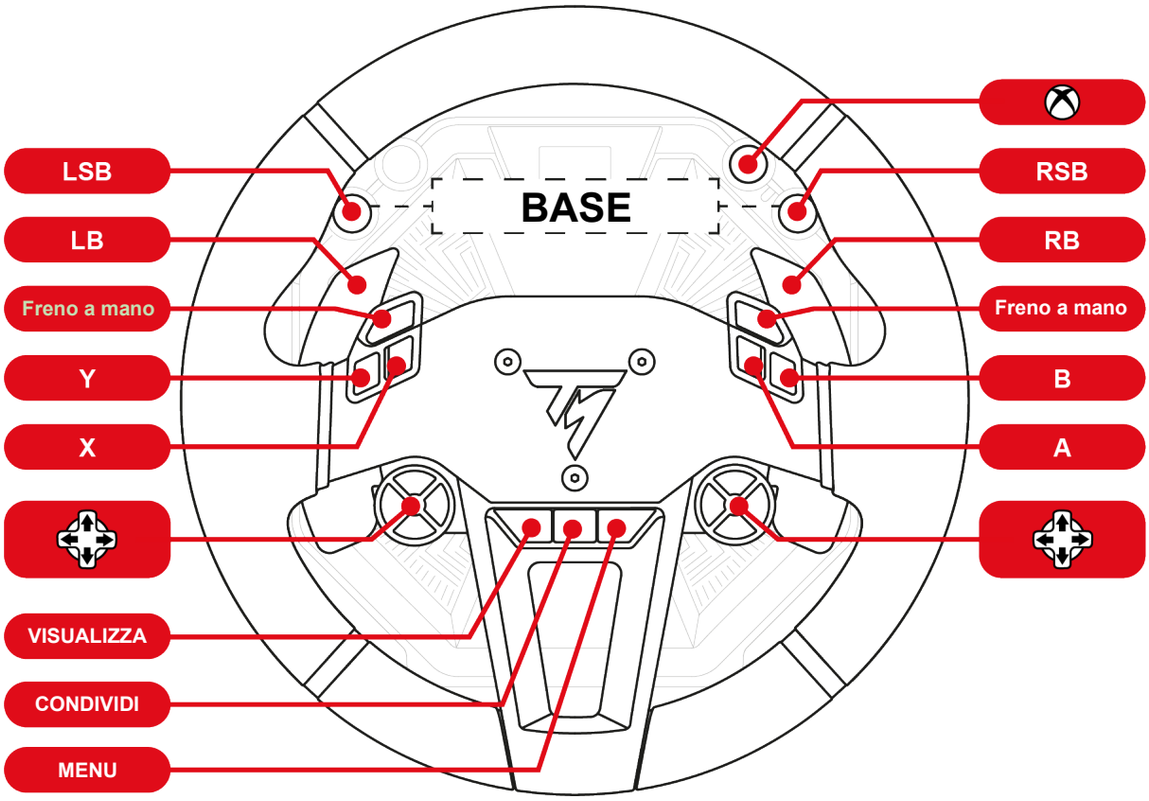

– Su console XBOX, in modalità XBOX Native, nei giochi il volante viene riconosciuto con il seguente nome: **Thrustmaster T598**.
– Su console XBOX, in modalità XBOX Legacy, nei giochi il volante viene riconosciuto con il seguente nome: **TS-XW Racer**.
– Il LED sul volante da corsa *SportCar Steering Wheel* non funziona a causa di restrizioni al protocollo della console.
– Alcune funzionalità (codificatori, numero dei pulsanti) sono limitate dal protocollo della console.

10. Mappatura per PC

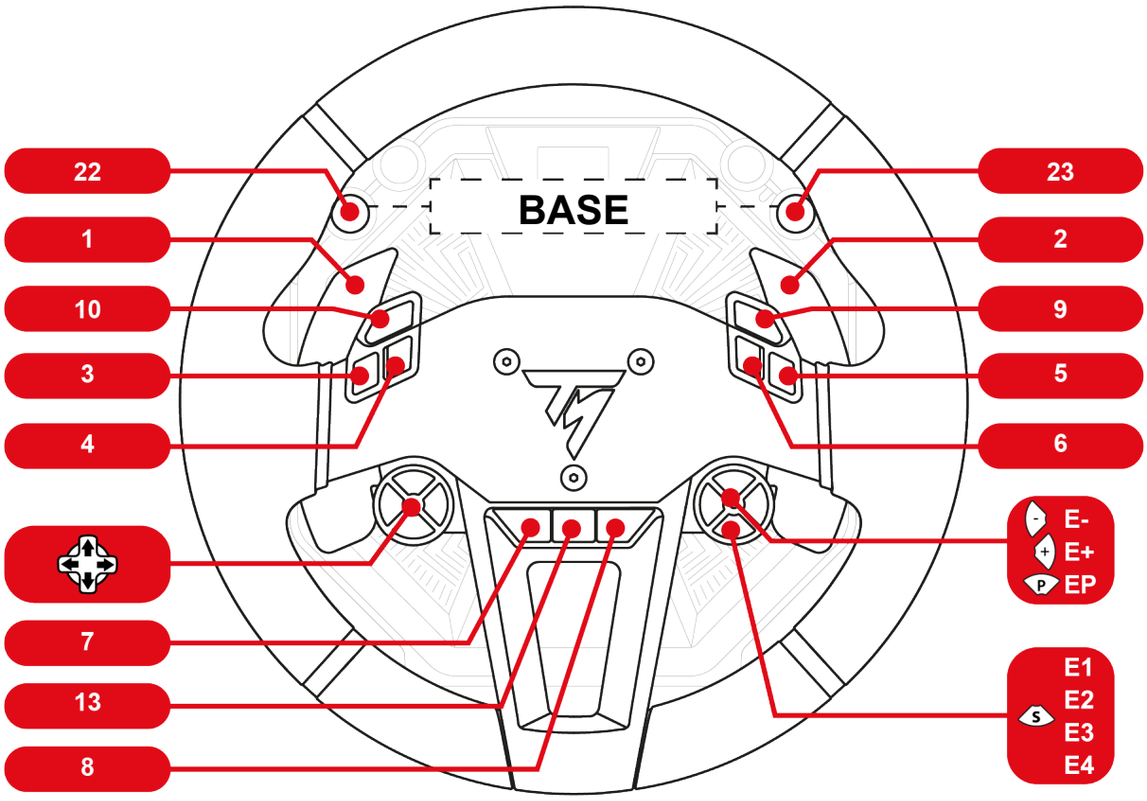

Su PC, nel pannello di controllo e nei giochi, il volante viene riconosciuto con il nome **Thrustmaster Advanced Mode Racer**.

Uso dei codificatori

Seleziona il codificatore attivo premendo il selettore del codificatore **S**.

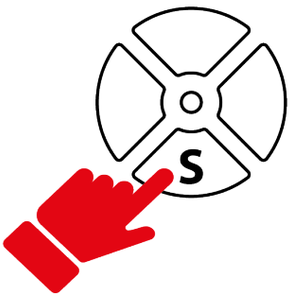

Il LED sopra il selettore indica il codificatore attivo.

Ai codificatori sono associate le seguenti funzioni e i seguenti colori del LED:

E1	E2	E3	E4
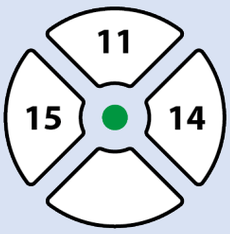	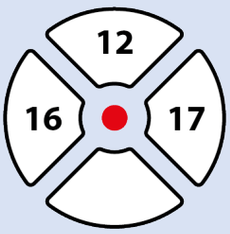	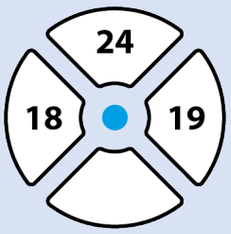	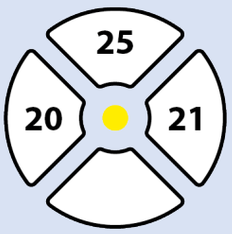

I codificatori E1, E2, E3 e E4 funzionano nei giochi compatibili con i codificatori Thrustmaster. L'elenco dei giochi compatibili è disponibile qui:
https://support.thrustmaster.com/product/T598x/
(nella sezione **Games settings** (Impostazioni giochi)).
Questo elenco viene aggiornato regolarmente.

11. Funzionamento dello schermo

Lo schermo della base ti permette di:

- **Accedere ai sottomenu Impostazioni o Telemetria**;
- **Cambiare le impostazioni del volante, della base e della pedaliera, oltre alla luminosità dello schermo**;
- **Selezionare i dati della telemetria da visualizzare**.

Se sulla base non è installato alcun volante o se il volante non è installato correttamente, apparirà la seguente schermata:

Installa quindi un volante sulla base, oppure disinstalla e reinstalla il volante sulla base.

Accedere al sottomenu Impostazioni o Telemetria

Per ragioni di sicurezza e per evitare qualsiasi rischio di infortunio, ti consigliamo caldamente di mettere in pausa il gioco **prima** di premere il pulsante ⚙ (Impostazioni – Settings).

Per visualizzare la schermata di scelta del sottomenu Impostazioni o Telemetria:

1. Premi il pulsante ⚙ (Impostazioni – Settings).

   Viene visualizzata la seguente schermata:

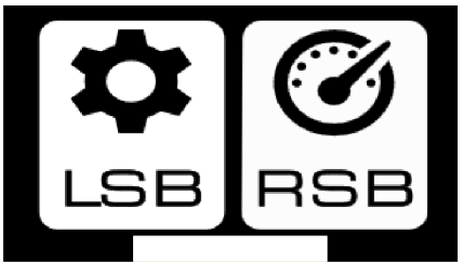

2. Premi il pulsante LSB per selezionare il sottomenu **Impostazioni**.

   Viene visualizzata la seguente schermata:

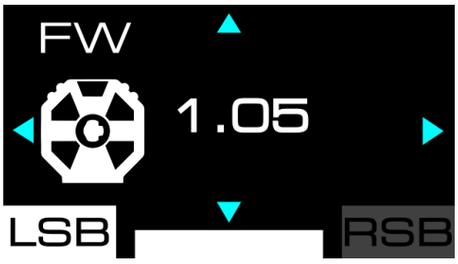

   Premi il pulsante RSB per selezionare il sottomenu **Telemetria**.

   Viene visualizzata la seguente schermata:

Sottomenu Impostazioni

Il sottomenu Impostazioni ti permette di visualizzare informazioni sulla base, sul volante e sulla pedaliera, oltre a cambiarne le relative impostazioni.

Per accedere al sottomenu Impostazioni, premi il pulsante ⚙ (Impostazioni – Settings), dopodiché premi il pulsante LSB.

Viene visualizzata la seguente schermata:

❶ Accessorio interessato: base, volante o pedaliera

❷ Sottomenu Impostazioni selezionato

❸ Nome del parametro selezionato e relativo valore

❹ Navigazione possibile nel sottomenu

Per navigare nel sottomenu Impostazioni:

– Utilizza i tasti direzionali .

Per modificare il valore di un parametro:

– Utilizza i tasti direzionali .

Per confermare il valore di un parametro e uscire dal sottomenu Impostazioni:

– Premi il pulsante (Impostazioni – Settings).

  Lo schermo mostrerà i dati della telemetria (schermata GEAR, predefinita).

Regolare la luminosità

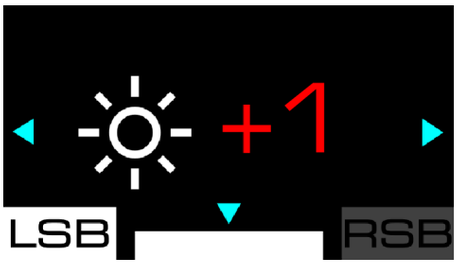

Questa schermata ti permette di modificare la luminosità generale dello schermo. Sono disponibili tre impostazioni: - 1; 0 (impostazione predefinita); + 1.

Impostazioni della base

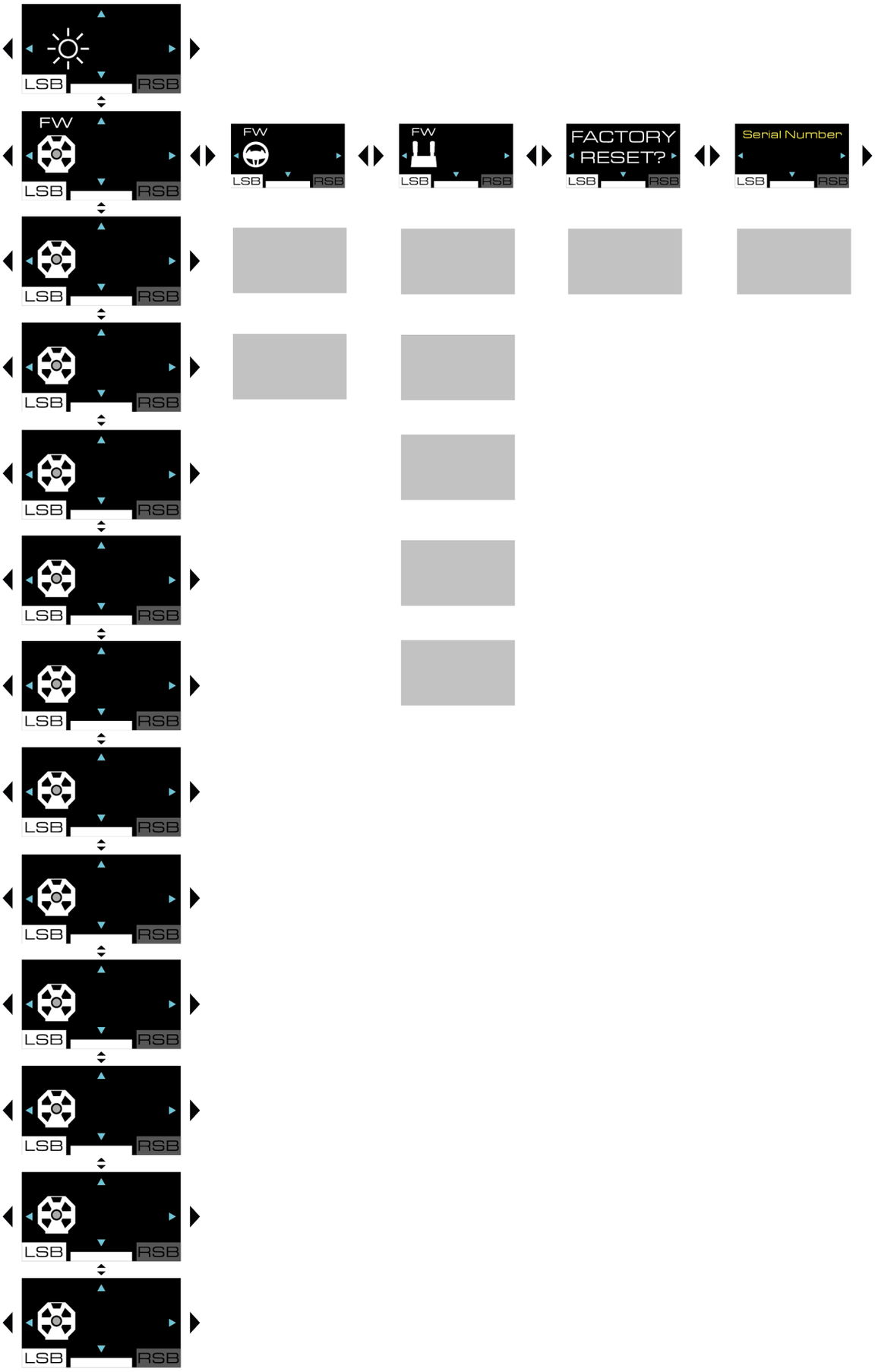

Firmware della base

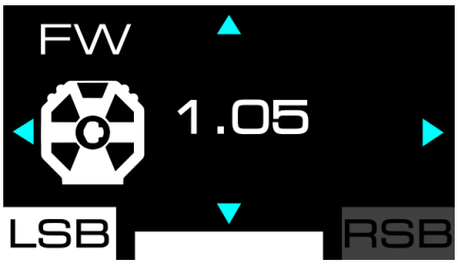

Questa schermata mostra la versione del firmware della base.

Compatibility (compatibilità)

Questa schermata ti consente di cambiare la modalità di compatibilità della base su console XBOX. Puoi scegliere la modalità XBOX Native (modalità nativa, caratterizzata da una barra bianca) o la modalità XBOX Legacy (retrocompatibilità, caratterizzata da una barra viola).

- Su console XBOX, per scoprire se il tuo gioco è compatibile con la modalità XBOX Native o XBOX Legacy, vai su: **https://support.thrustmaster.com/product/T598x/** Nella sezione **Games settings** (Impostazioni giochi), seleziona XBOX Games list.
- Su console XBOX, in modalità XBOX Native, nei giochi il volante viene riconosciuto con il seguente nome: **Thrustmaster T598**.
- Su console XBOX, in modalità XBOX Legacy, nei giochi il volante viene riconosciuto con il seguente nome: **TS-XW Racer**.

Per cambiare la modalità di compatibilità:

1. Utilizza i tasti direzionali per selezionare la modalità XBOX Native o XBOX Legacy.
2. Premi il pulsante (Impostazioni – Settings) per attivare la nuova modalità. La tua scelta verrà salvata nella memoria interna della base.
3. Viene visualizzata la seguente schermata:

4. Per favore, riavvia la tua console XBOX.
5. Viene visualizzata la seguente schermata:

6. Il volante si riavvia e si calibra automaticamente. Fa attenzione a non poggiare le tue mani sul volante.

Profili Force Feedback

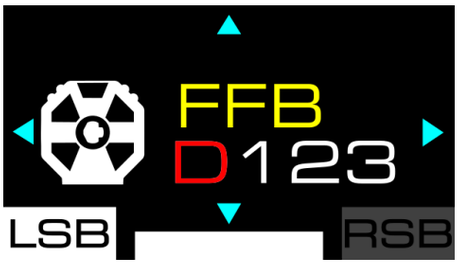

Tramite questa schermata è possibile selezionare il profilo del Force Feedback. Hai la possibilità di scegliere fra quattro profili salvati, dal Force Feedback meno aggressivo al più aggressivo: FFB D (predefinito)*;* FFB 1; FFB 2; FFB 3.

I profili salvati sono i seguenti:

	FFB D	FFB 1	FFB 2	FFB 3
Master gain	50%	75%	100%	100%
Mode	S	P	P	E
Inertia	OFF	OFF	OFF	OFF
Friction	MID	MID	LOW	OFF
Boost low	0	0	0	0
Boost high	0	0	0	0
Speed	MID	HIGH	HIGH	EXT
Wheel damper	20%	10%	0%	0%
Game damper	LOW	LOW	LOW	LOW
Spring	0%	0%	0%	0%
Gear jolt	OFF	OFF	OFF	OFF
Engine roar	OFF	OFF	OFF	OFF
End stop	HIGH	HIGH	HIGH	HIGH

Puoi modificare i profili FFB 1, FFB 2 e FFB 3 cambiando le impostazioni della base. I profili vengono salvati nella memoria interna della base.

Usa la schermata **Ripristino di Fabbrica** per ripristinare i parametri salvati nei profili FFB 1, FFB 2 e FFB 3.

Il profilo FFB D è immodificabile.

Il profilo selezionato viene visualizzato nell'angolo in alto a sinistra mentre navighi nelle impostazioni della base.

A seconda del profilo di Force Feedback selezionato e delle impostazioni definite, la base potrebbe emettere un sibilo. Ciò è normale ed è dovuto a una combinazione di diversi parametri, finalizzata ad aumentare la reattività del motore. A una maggiore reattività corrisponde un sibilo più forte. Questo sibilo è tipico dei veicoli da competizione che utilizzano un motore elettrico e della configurazione di tali veicoli.

Master gain (Force Feedback generale)

Questa schermata ti permette di regolare la potenza generale degli effetti Force Feedback (master gain). Questo valore va da 0% a 100%, con incrementi del 5.

Mode (modalità)

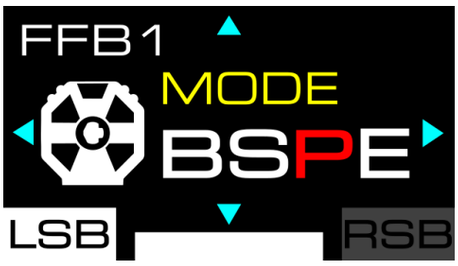

Questa schermata ti permette di selezionare la modalità di guida e di modificare la reattività del Force Feedback. Esistono quattro modalità tra cui scegliere, partendo dalla meno reattiva alla più reattiva:

- B – Beginner;
- S – Sport;
- P – Performance;
- E – Extreme.

Inertia (inerzia)

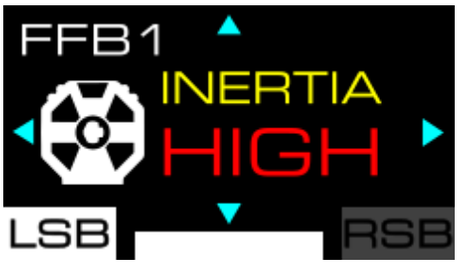

Questa schermata ti permette di regolare l'inerzia del volante. Esistono quattro impostazioni tra cui scegliere, partendo dall'assenza di inerzia fino a un'inerzia alta (OFF, MID, HIGH, EXT), per un maggior o minor controllo dello sterzo, a seconda del gioco a cui stai giocando e del veicolo che stai utilizzando.

Questo parametro del motore aumenta l'inerzia del volante proporzionalmente alla velocità del veicolo. Più il veicolo va veloce, tanto più aumenterà l'inerzia.

Un'inerzia alta aumenta la forza necessaria per girare il volante (ovvero la corona del volante rallenta), limitando quindi le oscillazioni nei rettilinei quando si utilizzano veicoli molto potenti.

Questa impostazione è accessibile **solo su PC**.

L'effetto Inertia (inerzia) funziona esclusivamente nei giochi che supportano la visualizzazione della velocità del veicolo sullo schermo della base.

L'elenco dei giochi compatibili è disponibile qui: **https://support.thrustmaster.com/product/T598x/**.

Nella sezione **Games settings** (Impostazioni giochi), seleziona List of games compatible with the T598 INERTIA option.

Friction (attrito)

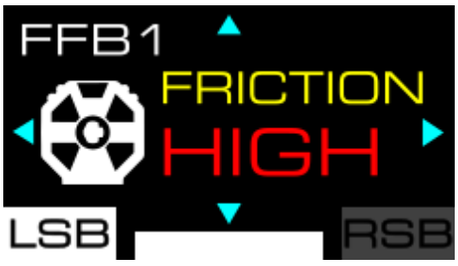

Questa schermata ti permette di regolare l'attrito del motore quando la corona del volante si muove lentamente o non si muove del tutto. Esistono quattro valori tra cui scegliere, da nessuna resistenza fino a una resistenza molto forte: OFF; LOW; MID; HIGH.

- Questa impostazione è accessibile **solo su PC**.
- Questa impostazione può essere utilizzata per evitare movimenti oscillatori.

Boost low (effetti da leggeri a medi)

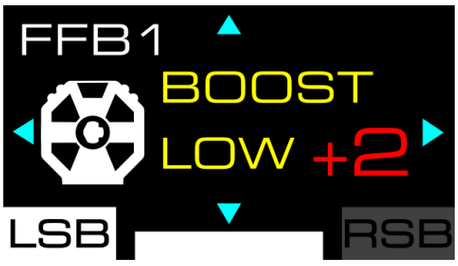

Questa schermata ti permette di regolare gli effetti Force Feedback da leggeri a medi (come le bande sonore ai margini del tracciato o la superficie stradale). Esistono cinque valori tra cui scegliere: - 2; - 1; 0; + 1; + 2.

Boost high (effetti da medi ad alti)

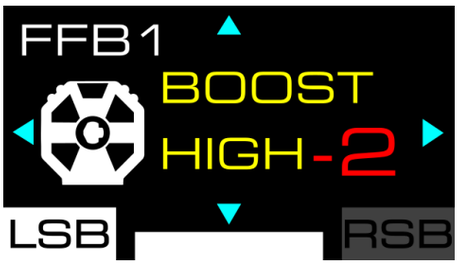

Questa schermata ti permette di regolare gli effetti Force Feedback da medi ad alti (collisione con un altro veicolo o contro un muro, ecc.). Esistono cinque valori tra cui scegliere: - 2; - 1; 0; + 1; + 2.

Speed (velocità)

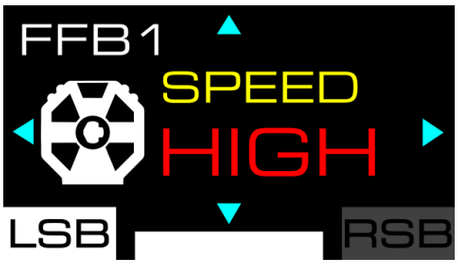

Questa schermata ti permette di modificare la velocità di rotazione del motore (ad esempio, quando lasci andare il volante e quest'ultimo continua a girare). Esistono quattro valori tra cui scegliere, partendo da una bassa velocità di rotazione fino a una molto alta: LOW; MID; HIGH; EXT.

Questa impostazione impatta sulla sicurezza, in quanto il motore è estremamente veloce.

Wheel damper (forza di ammortizzazione del volante)

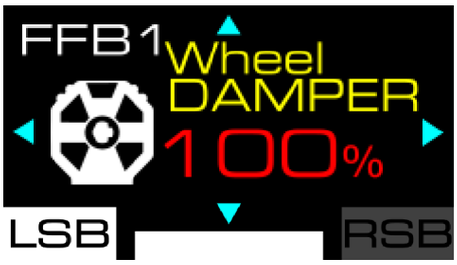

Questa schermata ti permette di regolare la forza di ammortizzazione (*ammortizzatore*) del Force Feedback. Questo parametro va da 0% a 100%, con incrementi del 10%.

Riducendo la forza di ammortizzazione, si va ad aumentare, migliorare e ottimizzare la sensazione generale del Force Feedback. Ti consigliamo di utilizzare una bassa forza di ammortizzazione.

Game damper (forza di ammortizzazione del gioco)

Questa schermata ti permette di regolare la forza di ammortizzazione (*damper*) del Force Feedback applicata dal gioco. Esistono quattro valori tra cui scegliere, partendo da una bassa forza di ammortizzazione fino a una estremamente alta: LOW; MID; HIGH; EXT.

Il guadagno funge da moltiplicatore del segnale della forza di ammortizzazione generato dal gioco, aumentando o riducendo il livello di ammortizzazione applicato al volante dal gioco.

Riducendo la forza di ammortizzazione, si va ad aumentare, migliorare e ottimizzare la sensazione generale del Force Feedback. Ti consigliamo di utilizzare una bassa forza di ammortizzazione.

Spring (molla)

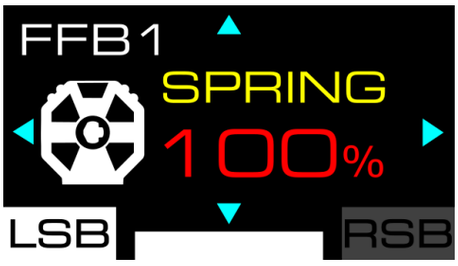

Questa schermata ti permette di regolare la forza della molla (ritorno del volante in posizione centrale in assenza di Force Feedback). Il valore predefinito della molla è 0%. Questo parametro va da 0% a 100%, con incrementi del 10%.

Dovresti cambiare il valore della molla solo nei giochi che non supportano il Force Feedback.

In alcuni giochi, compresi quelli che supportano il Force Feedback, il valore della molla viene regolato automaticamente dal gioco. Ciò non influisce sulla qualità degli effetti Force Feedback.

Gear jolt (colpo al cambio di marcia)

Questa schermata ti permette di cambiare l'intensità del colpo da te percepito quando cambi marcia. Esistono quattro valori tra cui scegliere, dall'assenza di percezione fino a una percezione forte: OFF (predefinita); LOW; MID; HIGH.

- Questa impostazione è accessibile **solo su PC**.
- L'effetto Gear jolt (il colpo dovuto al cambio marcia) funziona solo nei giochi per PC compatibili con l'SDK per la telemetria di Thrustmaster (e pertanto solo nei giochi in cui i dati della telemetria vengono visualizzati sullo schermo della base).
  L'elenco dei giochi compatibili è disponibile qui: **https://support.thrustmaster.com/product/T598x/** (nella sezione **Games settings** (Impostazioni giochi)). Questo elenco viene regolarmente aggiornato.

Engine roar (vibrazioni legate alla velocità del motore)

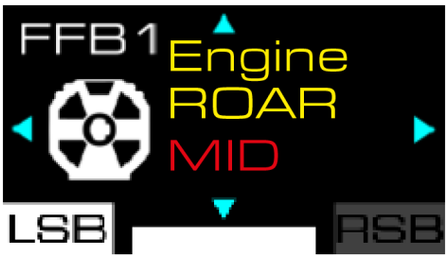

Questa schermata ti permette di regolare il livello di vibrazione percepito tramite la corona del volante, in base alla velocità del veicolo e alla velocità del motore (giri/min). Esistono quattro impostazioni tra cui scegliere, da nessuna vibrazione fino a una vibrazione forte: OFF (predefinita); LOW; MID; HIGH.

Impostazione	Velocità del veicolo	Effetto
OFF	-	Disattivato
	-	Disattivato
LOW	< 200 km/h	Leggero
	> 200 km/h	Disattivato
MID	< 300 km/h	Medio
	> 300 km/h	Disattivato
HIGH	< 400 km/h	Forte
	> 400 km/h	Disattivato

In alcuni videogiochi (*F1*, *Le Mans® Ultimate*, *Forza Horizon 5*, ecc.), mettendo in pausa la gara, la telemetria non si interrompe e l'effetto Engine roar continua a funzionare. Questo effetto si interrompe solo uscendo completamente dalla gara.

Puoi verificare facilmente che la telemetria non sia stata disattivata: il dato della telemetria relativo a SPEED o RPM continua a essere visualizzato sullo schermo della base del volante.

- Questa impostazione è accessibile **solo su PC**.
- L'effetto Engine roar (vibrazioni legate alla velocità del motore) funziona solo nei giochi per PC compatibili con l'SDK per la telemetria di Thrustmaster (e pertanto solo nei giochi in cui i dati della telemetria vengono visualizzati sullo schermo della base).
- L'elenco dei giochi compatibili è disponibile qui: **https://support.thrustmaster.com/product/T598x/** (nella sezione **Games settings** (Impostazioni giochi)). Questo elenco viene regolarmente aggiornato.

End stop (fine corsa virtuale)

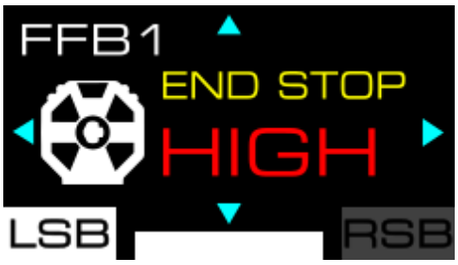

Questa schermata ti permette di modificare la forza del fine corsa virtuale (ammortizzazione del fine corsa). Esistono tre valori tra cui scegliere, da una forza debole a una molto forte: LOW; MID; HIGH (predefinita).

Impostazioni del volante

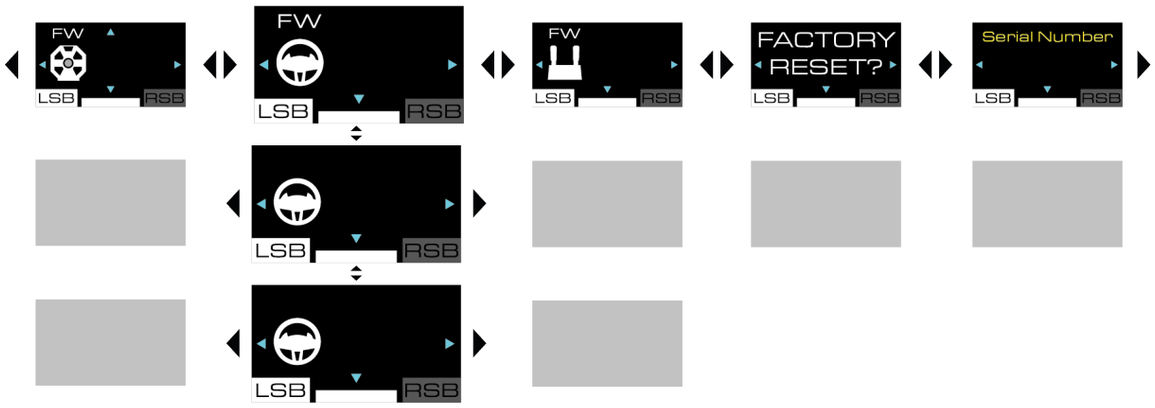

Firmware del volante

Questa schermata mostra la versione del firmware del volante, oppure, qualora il firmware del volante non sia aggiornato, mostra la scritta UPDATE REQUEST (AGGIORNAMENTO RICHIESTO).

Per eseguire l'aggiornamento:

1. Vai su **https://support.thrustmaster.com/product/T598x/**
2. Scarica e installa il software My Thrustmaster Panel, disponibile nella sezione **Software** (Software) e segui le istruzioni.

La versione del firmware viene visualizzata solo quando sulla base è installato un volante rimuovibile e l'informazione è disponibile.

Angolo di rotazione

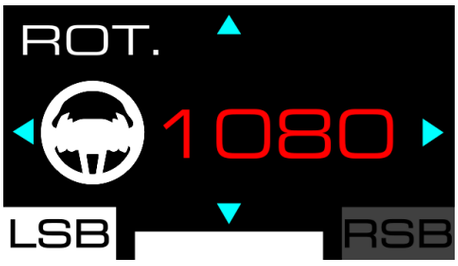

Questa schermata ti permette di impostare l'angolo di rotazione del volante. Vi sono sei valori tra cui scegliere: 180°; 360°; 540°; 900°; 1080°; AUTO (predefinito).

- Quando l'angolo di rotazione del volante è impostato su AUTO, l'angolo viene regolato automaticamente dal gioco, a seconda del veicolo utilizzato.
- Nei videogiochi in cui l'angolo di rotazione non viene impostato automaticamente, quest'ultimo può essere modificato solo manualmente.

Test e posizione centrale

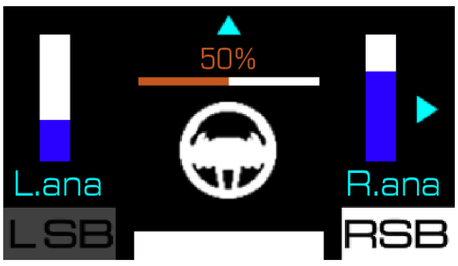

Questa schermata ti permette di testare le palette del cambio analogiche* e l'asse del volante, oltre a ripristinare la posizione centrale della corona della volante (solo se necessario).

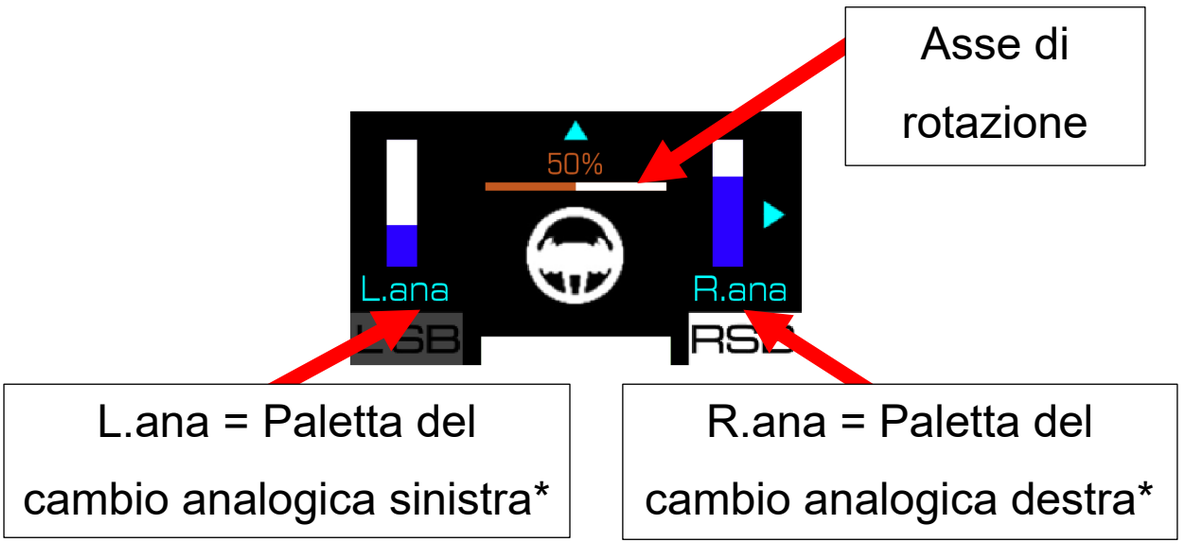

** Disponibile solo per volanti rimuovibili dotati di palette del cambio analogiche*

Durante il test di una paletta del cambio analogica*, l'indicatore associato alla paletta in questione si riempie.

Durante il test dell'angolo di rotazione, l'indicatore associato alla corona del volante del volante si riempie:

- 0%: hai raggiunto il fine corsa sinistro;
- 50%: posizione centrale del volante;
- 100%: hai raggiunto il fine corsa destro.

Per ripristinare la posizione centrale del volante:

1. Posiziona la corona del volante al centro. Sullo schermo dovrebbe comparire “50%”.
2. Tieni premuto il tasto per cinque secondi.

**Disponibile solo per volanti rimuovibili dotati di palette del cambio analogiche*

Impostazioni della pedaliera

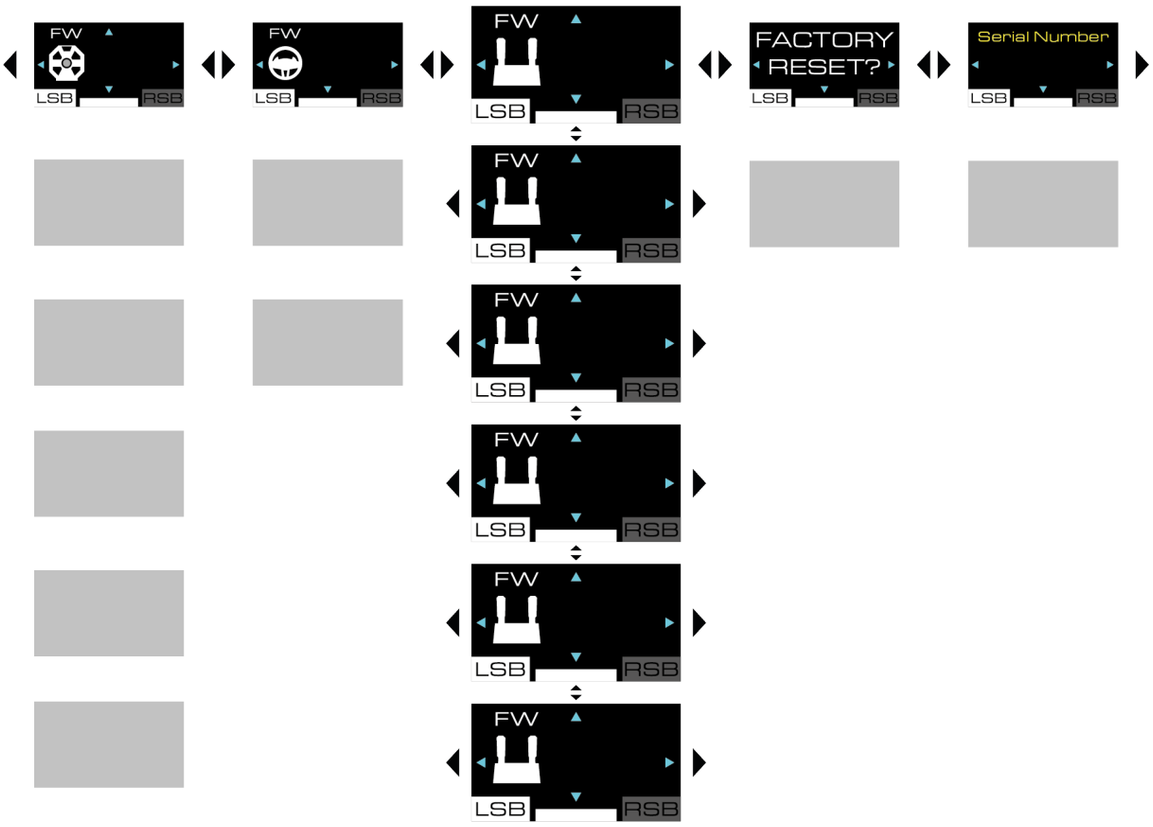

Firmware della pedaliera

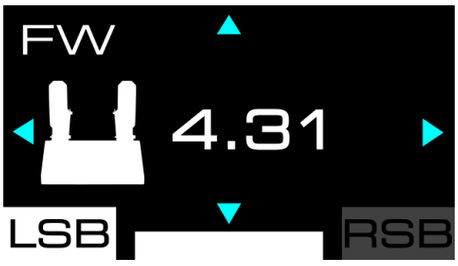

In futuro, questa schermata mostrerà la versione del firmware di certe pedaliere.

Tipo di pedaliera

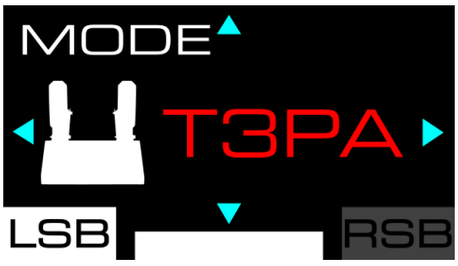

Questa schermata ti permette di selezionare il tipo di pedaliera utilizzata. Esistono tre tipi di pedaliera tra cui scegliere:

- TRLP: per la pedaliera Raceline Pedals LTE, acclusa al T598;
- T3PA: per le pedaliere T2PM*, T3PA* e T3PM* (prive di sensore di forza Load Cell);
- T-LCM: per la pedaliera T-LCM Pedals* (dotata di sensore di forza Load Cell).

Quando utilizzi la pedaliera Raceline Pedals LTE acclusa alla base, seleziona il tipo TRLP.

**Vendute separatamente*

Configurazione della pedaliera

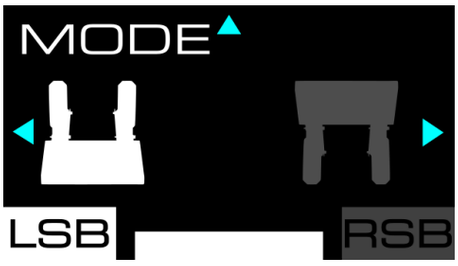

Questa schermata ti permette di selezionare la configurazione della pedaliera. Esistono due posizioni tra cui scegliere:

– (predefinita): posizione normale;

– : posizione invertita.

– La posizione invertita è disponibile solo con pedaliere a tre pedali.
– Nella posizione invertita, i pedali acceleratore e frizione sono invertiti.

Deadzone (zone morte)

Freno	Acceleratore

Tramite questa schermata puoi impostare una zona morta minima (MIN) e una zona morta massima (MAX) per ciascun pedale.

- Impostare una zona morta minima (MIN) e una zona morta massima (MAX) ti permette di regolare con precisione la sensibilità dei pedali.
- Una zona morta può essere utile per **ottimizzare la reattività o per evitare attivazioni inutili o involontarie** (ad esempio, quando tieni appoggiato il tuo piede sul pedale del freno).
- La zona morta minima (MIN) si trova all'inizio della corsa del pedale, mentre la zona morta massima (MAX) si trova alla fine della corsa.
- La corsa del pedale è rappresentata dalla banda.

Per impostare la zona morta minima (MIN):

1. Premi il pedale fino al punto in cui desideri che la zona morta finisca e mantieni il pedale in quella posizione.
2. Premi il tasto per impostare la fine della zona morta minima.

Per impostare la zona morta massima (MAX):

1. Premi il pedale fino al punto in cui desideri che inizi la zona morta e mantieni il pedale in quella posizione.
2. Premi il tasto per impostare l'inizio della zona morta massima.

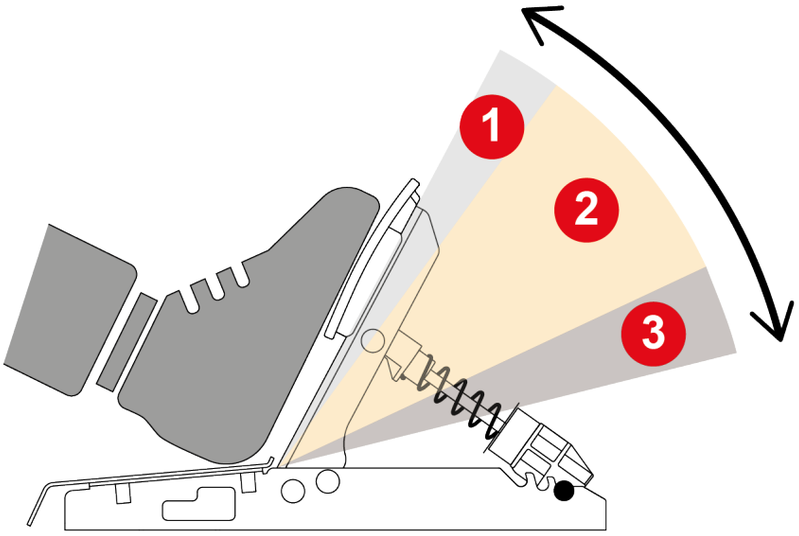

❶ **Zona morta minima:** premendo il pedale **non si manifesta alcuna azione nel gioco** (accelerazione, frenata, ecc.).

❷ **Zona attiva:** premendo il pedale **si manifesta un'azione nel gioco** (accelerazione, frenata, ecc.), con un'intensità proporzionale alla pressione applicata sul pedale.

❸ **Zona morta massima:** premendo il pedale **si conserva la massima intensità dell'azione** lungo tutta questa zona (accelerazione, frenata, ecc.).

Ripristinare le impostazioni della pedaliera

Questa schermata ti permette di ripristinare le impostazioni della sola pedaliera.

Per ripristinare le impostazioni:

1. Premi il tasto per confermare il ripristino. Una volta ripristinate le impostazioni, per cinque secondi apparirà la seguente schermata:

Premi il tasto per rifiutare il ripristino.

Ripristino delle impostazioni

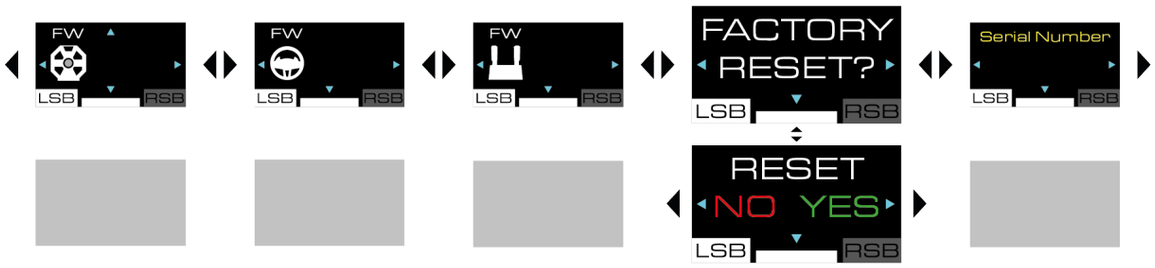

Questa schermata ti permette di ripristinare le impostazioni di fabbrica di base, volante, pedaliera, schermo e telemetria.

Per ripristinare le impostazioni:

2. Premi il tasto . Verrà visualizzata la seguente schermata:

3. Premi il tasto per confermare il ripristino. Una volta ripristinate le impostazioni, per cinque secondi verrà visualizzata la seguente schermata:

Premi il tasto per rifiutare il ripristino. Verrà visualizzata la seguente schermata:

Informazioni aggiuntive

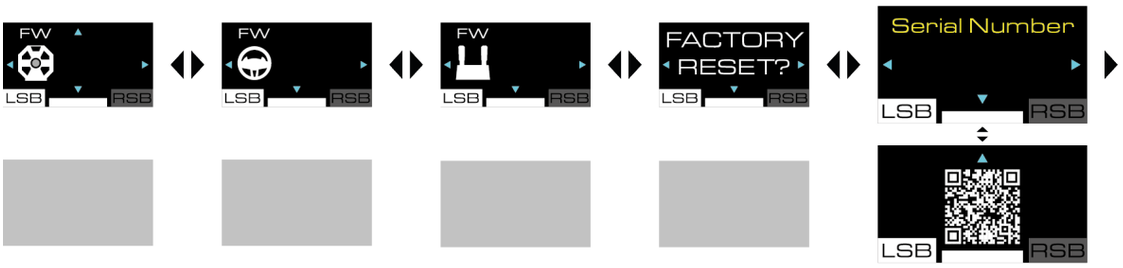

Numero di serie

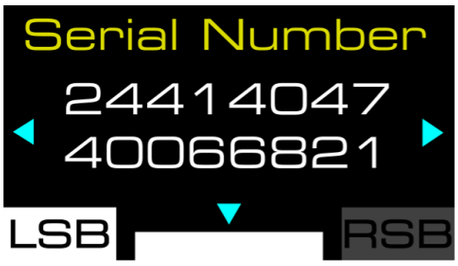

Questa schermata mostra il numero di serie della base.

Manuale d'uso

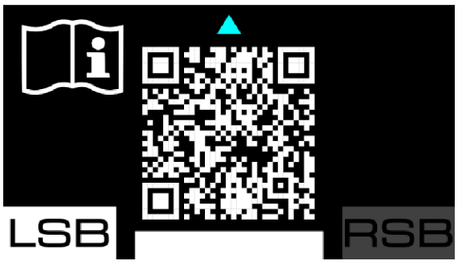

Questa schermata ti permette di accedere alla pagina dedicata al T598 (XBOX/PC) sul sito web di assistenza tecnica Thrustmaster.

Sottomenu Telemetria

Il sottomenu Telemetria ti permette di selezionare il dato della telemetria da visualizzare sullo schermo: velocità, posizione, numero di giri, tempo della sessione, velocità del motore, ecc.

Telemetria e compatibilità

I dati della telemetria vengono visualizzati solo nei giochi compatibili con l'SDK di Thrustmaster.

L'elenco dei giochi compatibili è disponibile qui: **https://support.thrustmaster.com/product/T598x/** (nella sezione **Games settings** (Impostazioni giochi)). Questo elenco viene regolarmente aggiornato.

Telemetria su console XBOX

- Prima di accendere la base per volanti, attacca il volante rimuovibile alla base per volanti. Dopodiché, avvia il gioco utilizzando il volante e non sostituire più quest'ultimo.
- Non avviare un gioco in modalità Quick Resume. Qualora riscontrassi dei problemi (come un volante non rilevato, lo schermo o i LED non funzionanti…) a modalità Quick Resume attivata, ti invitiamo a legge questo **avviso**.
- Per accedere al menu principale XBOX o alla tastiera virtuale XBOX, chiudi il gioco. Se non chiudi il gioco, perderai i dati della telemetria.
- Su console XBOX, quando lo schermo entra in modalità sospensione, perderai i dati della telemetria.
- In alcuni casi, quando abbandoni un gioco e ne avvii uno nuovo, potrebbe essere necessario riavviare la base per volanti.
- **Se perdi i dati della telemetria: per visualizzare nuovamente i dati della telemetria, chiudi il gioco, riavvia la base per volanti e poi riavvia il gioco.**

Aggiornamento del firmware

Per poter utilizzare le funzioni legate alla telemetria, dovrai aggiornare il firmware della base e del volante da corsa da te utilizzati.

Per eseguire l'aggiornamento:

1. Vai su **https://support.thrustmaster.com/product/T598x/**
2. Scarica e installa il software My Thrustmaster Panel disponibile nella sezione **Software** (Software) e segui le istruzioni.

Per accedere al sottomenu Telemetria, premi il pulsante ⚙ (Impostazioni – Settings), dopodiché premi il pulsante RSB.

Nel sottomenu Telemetria, verrà visualizzata la seguente schermata:

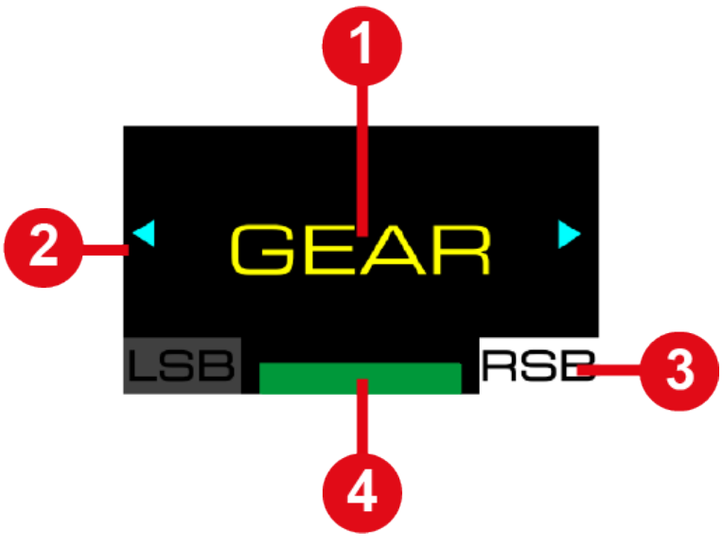

❶ Tipo di dati da visualizzare sullo schermo

❷ Possibile navigazione nel sottomenu

❸ Sottomenu Telemetria selezionato

❹ Modalità di compatibilità selezionata

Durante il gioco, verrà visualizzata la seguente schermata:

❶ Barra giri/min

❷ Dato della telemetria

❸ Modalità di compatibilità selezionata

Per navigare all'interno del sottomenu Telemetria e selezionare il dato della telemetria da vi:

– Usa i tasti direzionali ✥.

Per confermare la tua scelta:

– Premi il pulsante ⚙ (Impostazioni – Settings).

  Uscirai dal sottomenu Telemetria e lo schermo visualizzerà il dato della telemetria selezionato.

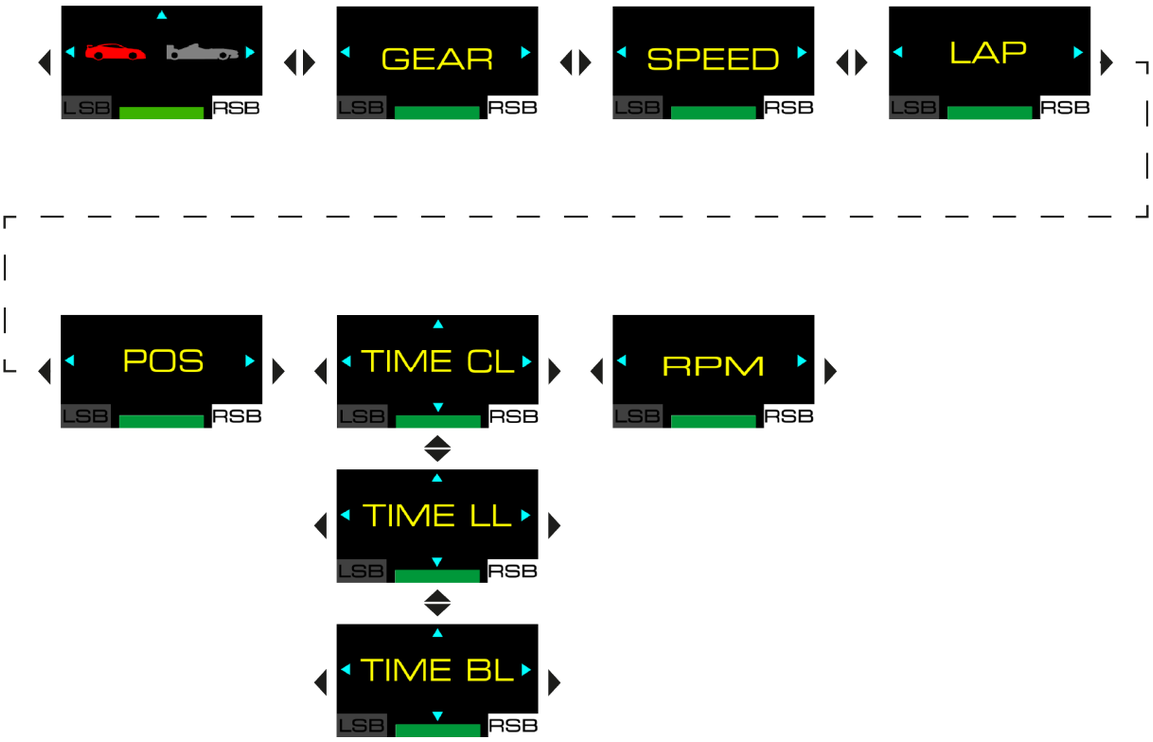
LSB
RSB
GEAR
SPEED
LAP
POS
TIME CL
RPM
TIME LL
TIME BL

Modalità GT o Formula

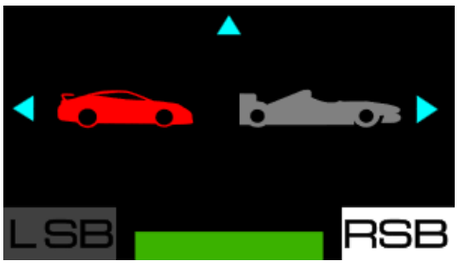

Questa schermata ti permette di selezionare la modalità di visualizzazione della velocità del motore (RPM). Vi sono due modalità tra cui scegliere:

- Modalità GT (rossa): dalle estremità verso il centro;
- Modalità Formula (blu, predefinita): da sinistra a destra.

<u>Esempi di visualizzazione:</u>

Modalità GT	Modalità Formula
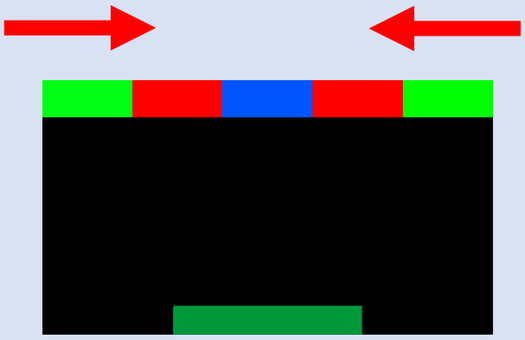	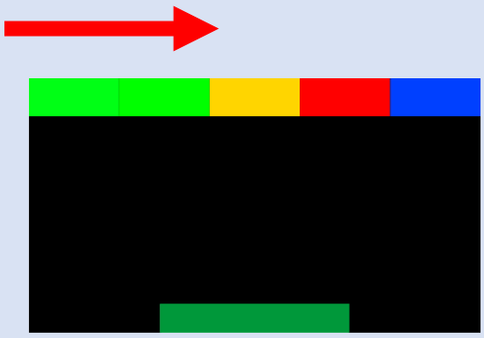

Usa i tasti direzionali per selezionare una modalità, dopodiché premi il pulsante (Impostazioni - Settings) per confermare la tua scelta.

Gear (marcia selezionata)

Questa schermata ti permette di visualizzare informazioni sulla marcia in uso e, a seconda dei giochi, sulle bandiere (FLAG) e sui box (PIT).

Esempio di visualizzazione:

Speed (velocità)

Questo schermata ti permette di visualizzare la velocità del veicolo.

Esempio di visualizzazione:

Lap (giro)

Questa schermata ti permette di visualizzare il numero di giri completati.

Esempio di visualizzazione:

Position (posizione)

Questa schermata ti permette di visualizzare la posizione in classifica.

Esempio di visualizzazione:

Time (tempo)

Questa schermata ti permette di selezionare la modalità di visualizzazione del tempo (TIME). Vi sono tre modalità tra cui scegliere:

- TIME CL: mostra il tempo sul giro attuale (CURR LAP);
- TIME LL: mostra l'ultimo tempo sul giro (LAST LAP);
- TIME BL: mostra il miglior tempo sul giro personale (BEST LAP).

<u>Esempi di visualizzazione:</u>

TIME CL	TIME LL	TIME BL

Usa i tasti direzionali per selezionare una modalità, dopodiché premi il pulsante (Impostazioni – Settings) per confermare la tua scelta.

Engine speed (velocità del motore)

Questa schermata ti permette di visualizzare la velocità del motore (RPM).

<u>Esempio di visualizzazione:</u>

12. FAQ e assistenza tecnica

Hai qualche domanda relativa alla base T598 Servo Base, al volante SportCar Steering Wheel o alla pedaliera Raceline Pedals LTE, oppure stai riscontrando dei problemi tecnici? Se così fosse, visita il sito web di assistenza tecnica Thrustmaster:

https://support.thrustmaster.com/product/T598x/

In questa pagina, potrai anche scaricare il software My Thrustmaster Panel per aggiornare il firmware della base e del volante.

THRUSTMASTER®

T598

XBOX Series X|S / XBOX One
PC (Windows® 10/11)

Manual del usuario

Lee atentamente las instrucciones proporcionadas en este manual **antes** de instalar el producto, **antes** de usar el producto y **antes** de realizar cualquier mantenimiento. Asegúrate de seguir las instrucciones de seguridad. El incumplimiento de estas instrucciones puede provocar accidentes y/o daños. Conserva este manual para poder consultar las instrucciones en el futuro.

TABLA DE CONTENIDO

1. **CONTENIDO DE LA CAJA.....6**
2. **CARACTERÍSTICAS.....8**
3. **INFORMACIÓN RELATIVA AL USO DEL ARO DE VOLANTE.....14**
4. **INFORMACIÓN RELATIVA AL USO DEL JUEGO DE PEDALES 24**
5. **INSTALACIÓN DE LA BASE SOBRE UNA MESA O ESCRITORIO 28**
6. **INSTALACIÓN DE LA BASE EN UNA CABINA 31**
7. **INSTALACIÓN DEL ARO DE VOLANTE EN LA BASE 32**
8. **MONTAJE DEL JUEGO DE PEDALES 34**

   Ajustes mecánicos de los pedales 40

   Soportes antideslizantes Carpet Grip 47

9. INSTALACIÓN 50

En consolas XBOX 50

En PC.....54

Calibración automática del volante de carreras y los pedales.....65

10.MAPEADO PARA CONSOLAS XBOX.....67

11.MAPEADO PARA PC 68

Cómo usar los codificadores.....69

12.FUNCIONAMIENTO DE LA PANTALLA.....70

Acceso al submenú Configuración o Telemetría 71

Submenú Configuración 73

Submenú Telemetría 114

13.PREGUNTAS FRECUENTES Y SOPORTE TÉCNICO 125

T598

Con la base T598 y su tecnología de transmisión directa, tendrás acceso a un volante de carreras con todas las funciones que te permitirá conducir todo tipo de vehículos y experimentar todos los efectos en las carreras.

Este manual te ayudará a instalar y usar la base T598 en las mejores condiciones. Antes de empezar a conducir, lee atentamente las instrucciones y las advertencias, ya que te ayudarán a disfrutar al máximo del producto.

Actualización del firmware

Para poder usar las funciones de telemetría, es posible que tengas que actualizar el firmware de la base y del aro de volante que estés usando.

Para realizar la actualización:

1. Visita **https://support.thrustmaster.com/product/T598x/**
2. Descarga e instala el software My Thrustmaster Panel disponible en la sección **Software** (Software) y sigue las instrucciones.

1. Contenido de la caja

T598 Servo Base

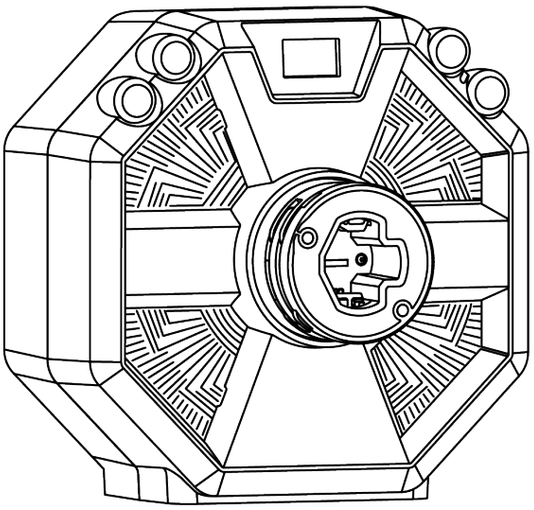

SportCar Steering Wheel

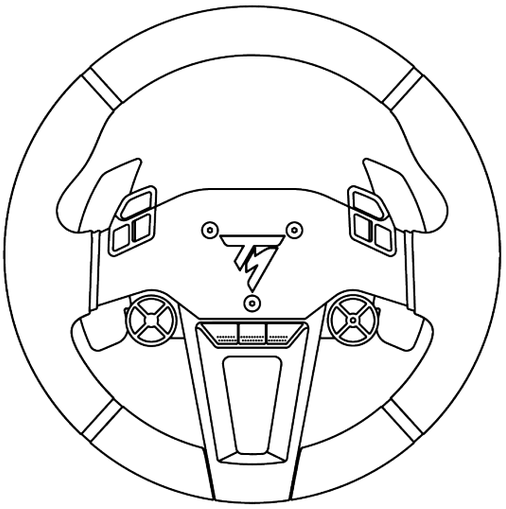

Raceline Pedals LTE

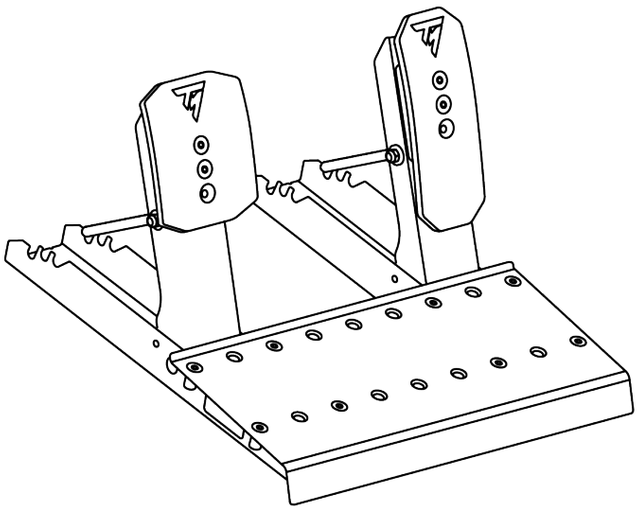

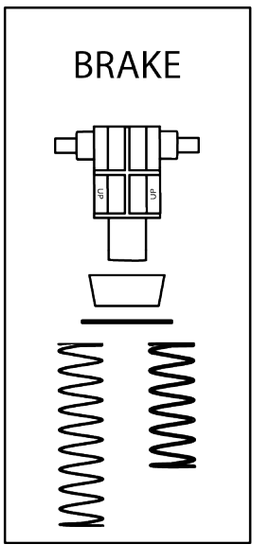

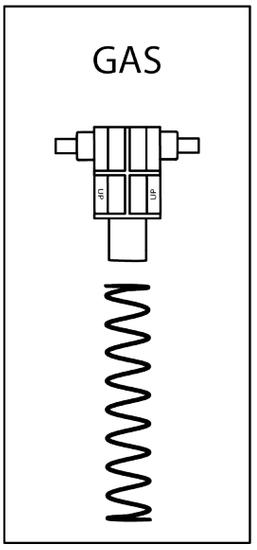

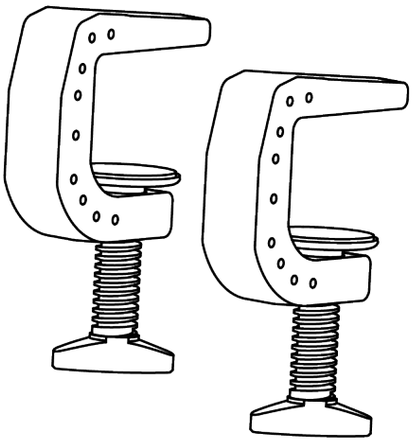

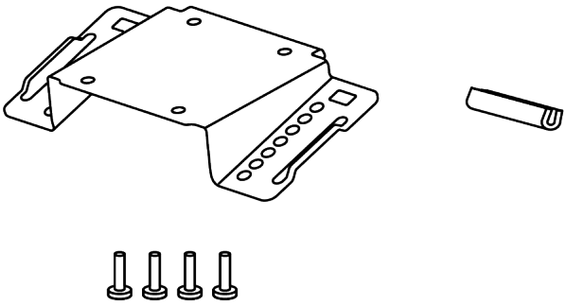

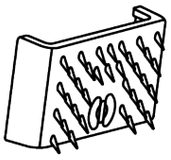

x 2

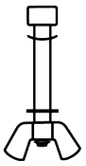

x 2

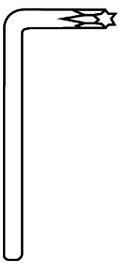

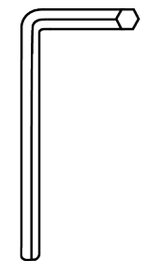

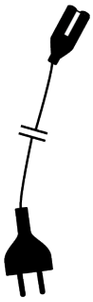

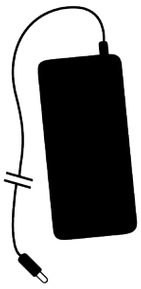

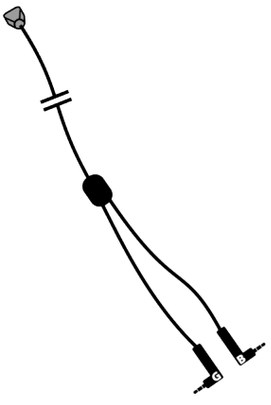

2. Características

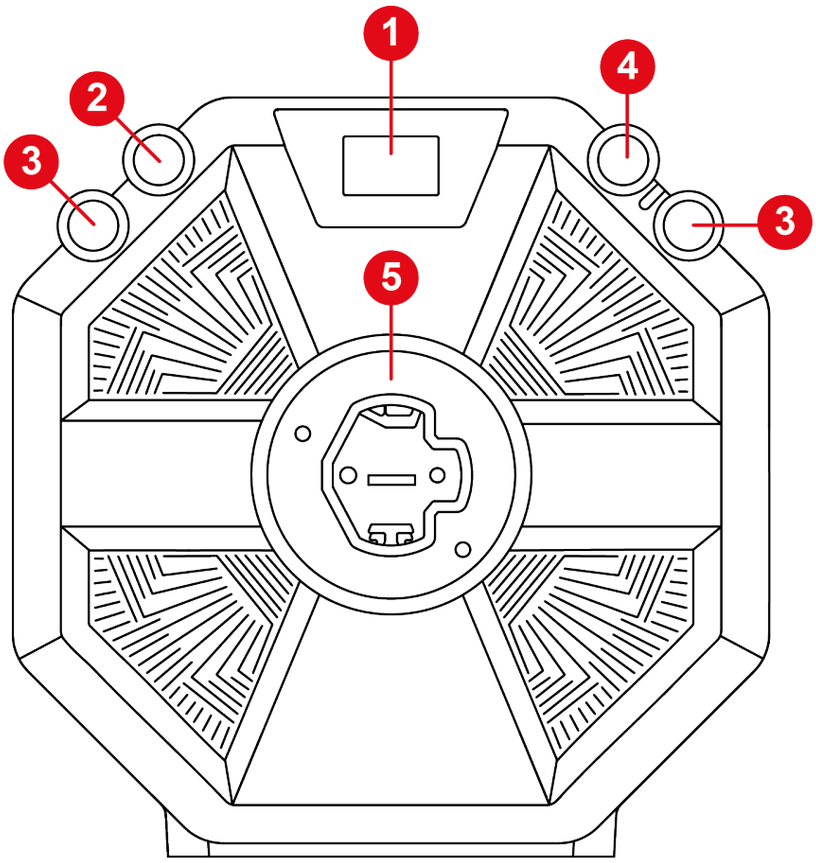

❶ Pantalla

❷ Botón ⚙ (Configuración – Settings)

❸ Botones LSB y RSB

❹ Botón XBOX

❺ Sistema de fijación del aro de volante de liberación rápida

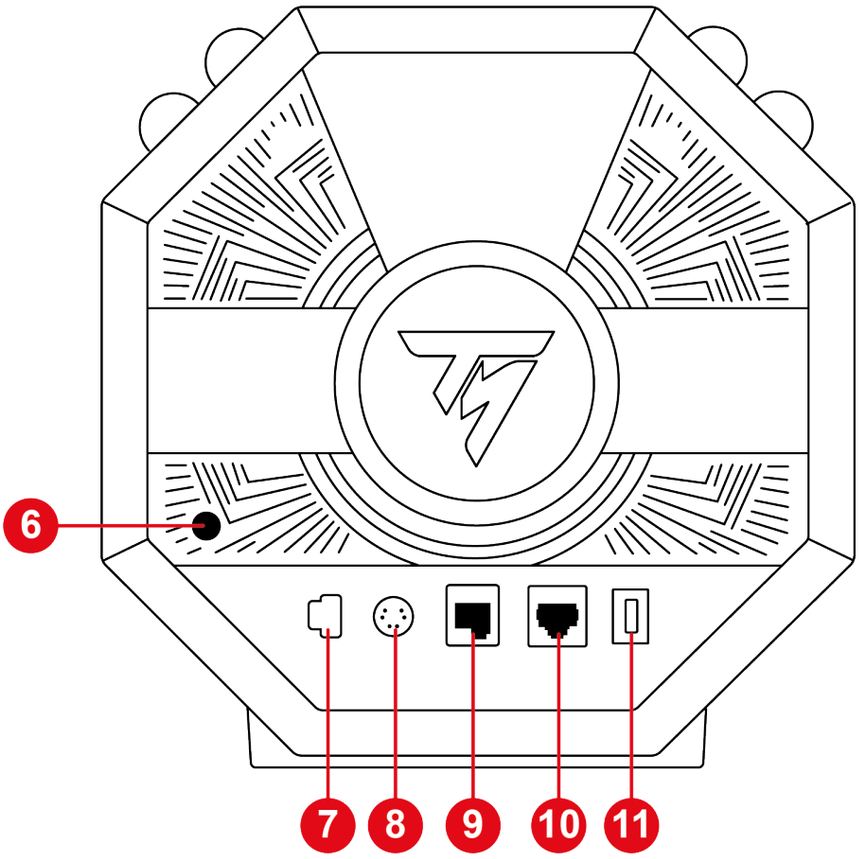

❻ Botón de encendido/apagado

❼ Puerto de alimentación

❽ Puerto de conexión para la palanca de cambios* o el freno de mano*

❾ Puerto de conexión del juego de pedales

❿ Puerto de conexión para un juego de pedales con un pedal del freno que incorpora un sensor de presión (Raceline LC)

⓫ Puerto USB-C

**Se vende por separado*

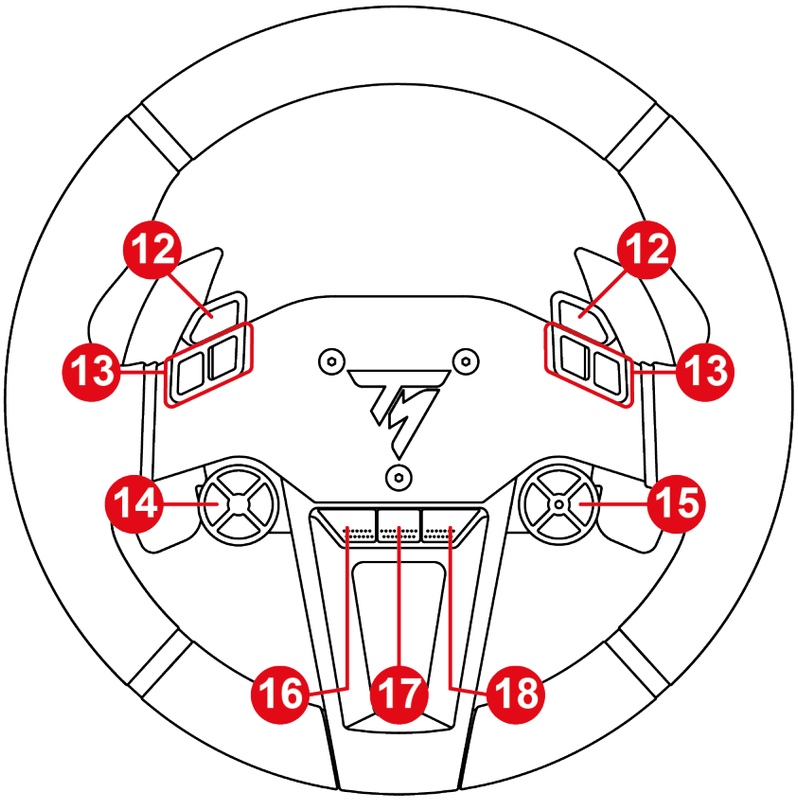

⓬ Botones del freno de mano

⓭ Botones de acción

⓮ Botones de dirección

⓯ Selector de codificador, funciones E+, E- y EP, y LED que indica el codificador activo

⓰ Botón VISTA en consolas XBOX

⓱ Botón COMPARTIR en consolas XBOX

⓲ Botón MENÚ en consolas XBOX

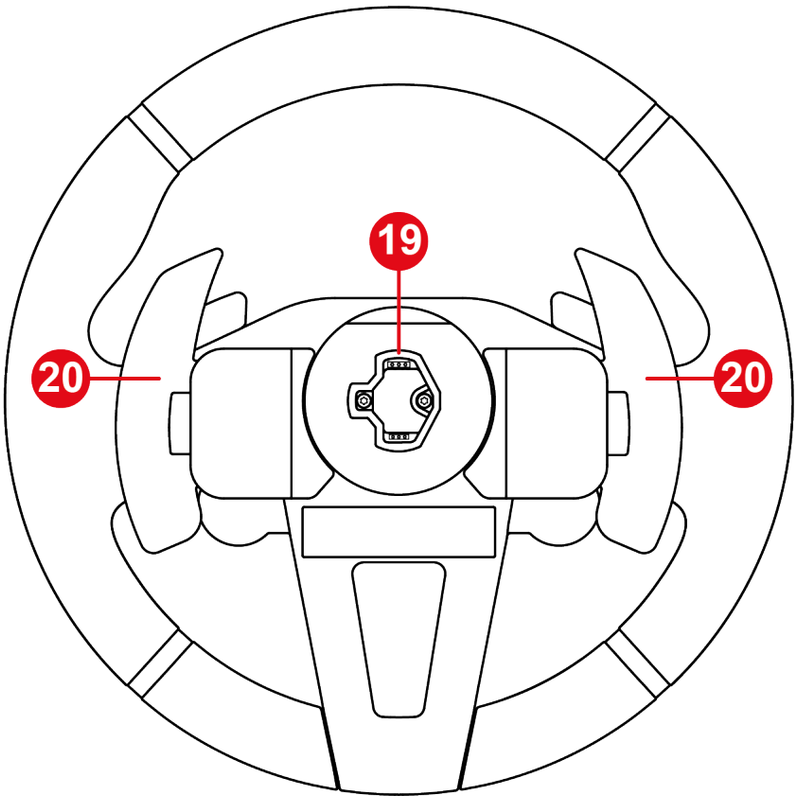

⓳ Sistema de fijación de aro de volante de liberación rápida

⓴ Levas magnéticas de cambio de marchas

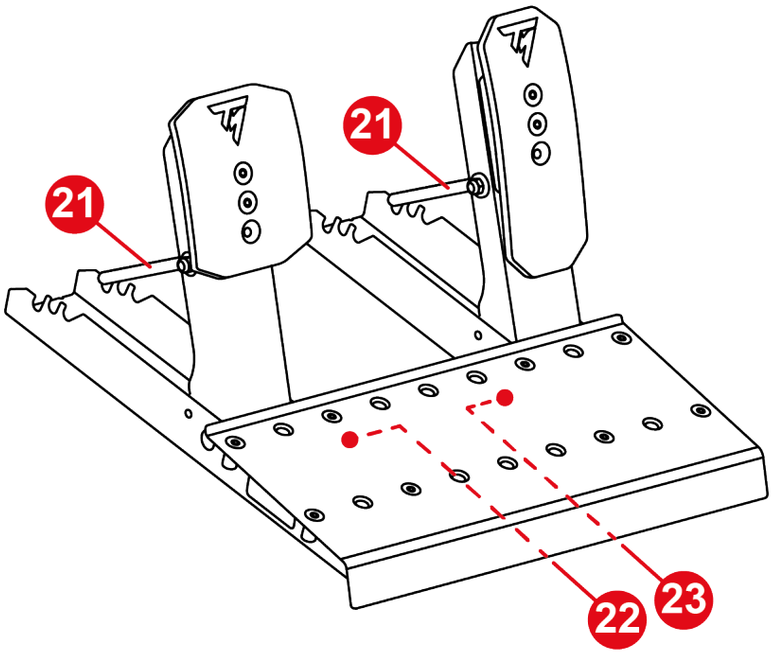

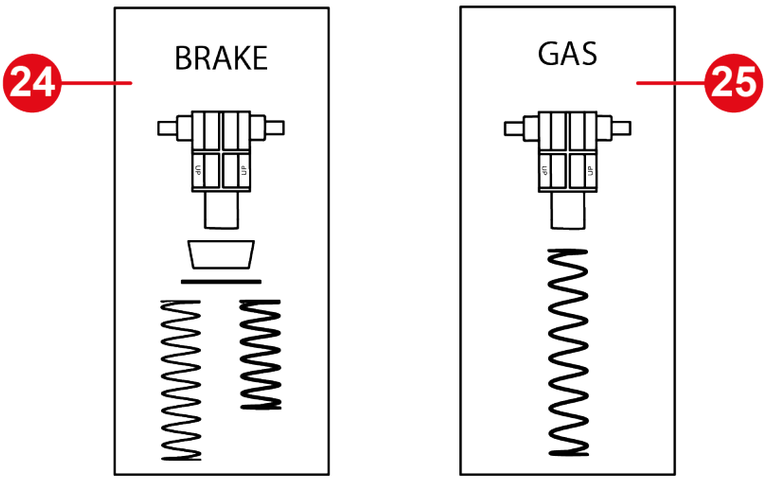

21 Varilla de retención del muelle

22 Conector jack del pedal del freno

23 Conector jack del pedal del acelerador

24 Muelle del pedal del freno (un soporte, un amortiguador, una arandela y dos muelles (de resistencia débil o fuerte))

25 Muelle del pedal del acelerador (un soporte y un muelle)

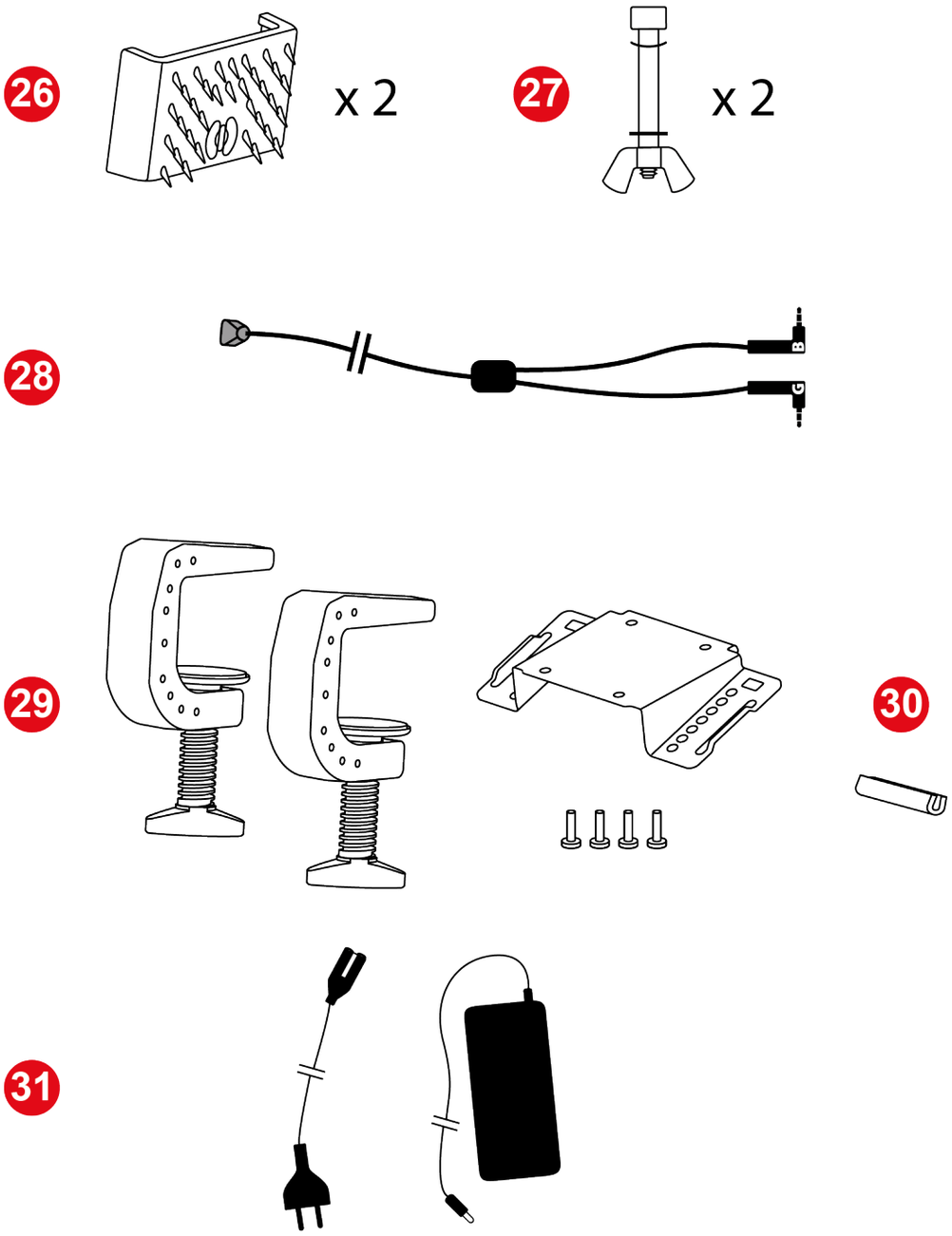

26 Soportes antideslizantes Carpet Grip

27 Varillas de tope de pedal (una varilla, una tuerca de mariposa, una arandela curva y una arandela)

28 Cable doble jack/RJ12

29 Soporte de montaje de la base

30 Cubierta protectora de goma

31 Cables de alimentación

3. Información relativa al uso del aro de volante

Documentación

Antes de usar este producto, vuelve a leer atentamente esta documentación y guárdala para consultarla en el futuro.

Actualización de firmware

Debes actualizar el firmware de la base con la versión más reciente disponible.

Para ello, sigue estos dos pasos:

1. Visita **https://support.thrustmaster.com/product/T598x/**
2. Descarga e instala el software My Thrustmaster Panel disponible en la sección **Software** (Software) y sigue las instrucciones.

Si no actualizas el firmware de la base del volante de carreras, el aro del volante no funcionará correctamente.

Descarga eléctrica

- Mantén el producto en un lugar seco y no lo expongas al polvo ni a la luz directa del sol.
- Usa el producto en un ambiente con una temperatura de entre 15 y 30 °C.
- No retuerzas ni tires de los conectores ni de los cables.
- Sigue las indicaciones de conexión.
- No derrames líquidos en el producto ni en sus conectores.
- No cortocircuites el producto.
- No desmontes nunca el producto ni lo lances al fuego ni lo expongas a temperaturas elevadas.
- No uses un cable de alimentación que no sea el proporcionado con la base.
- No uses el cable de alimentación si el cable o sus conectores están dañados, partidos o rotos.
- Asegúrate de que el cable de alimentación esté correctamente enchufado a una toma de corriente y al conector de la parte posterior de la base.
- No abras el volante de carreras: en el interior no hay piezas que pueda reparar el usuario. Las reparaciones las debe realizar el fabricante, su representante autorizado o un técnico cualificado.

- Si el aro de volante, la base o la fuente de alimentación funcionan de manera anómala (si alguno de ellos emite sonidos, calor u olores anormales), deja de usar el dispositivo inmediatamente, apaga la base, desenchufa el cable de alimentación de la toma de corriente y desconecta los demás cables.
- Cuando no estés usando la base, apágala con el botón de encendido/apagado.
- Si no vas a usar la base durante un período de tiempo prolongado o si estarás lejos de la base, apágala y desconecta su cable de alimentación de la toma de corriente.
- La toma de corriente debe haber sido instalada por un especialista de acuerdo con las prácticas comerciales eléctricas adecuadas.
- La toma de corriente debe estar ubicada cerca del equipo y debe ser de fácil acceso.
- No se recomienda el uso de un cable o cables de extensión, debido al riesgo de sobrecalentamiento del cable y, por lo tanto, riesgo de incendio.
- No conectes el dispositivo a una toma de corriente ni lo desconectes con las manos húmedas o mojadas.
- No transportes nunca la fuente de alimentación sujetándola por el cable.
- No desenchufes o desconectes nunca la fuente de alimentación tirando del cable.

Fuente de alimentación

- Usa únicamente la fuente de alimentación indicada en las instrucciones para el usuario.
- Usa únicamente la fuente de alimentación con la tensión y frecuencia de red eléctrica indicadas en su placa de características.

Asegurar la zona de juego

- No coloques en la zona de juego ningún objeto que pueda entorpecer la práctica del usuario, o que pueda provocar un movimiento inapropiado o una interrupción por parte de otra persona (por ejemplo, taza de café, teléfono o llaves).
- No cubras los cables de alimentación con una alfombra o moqueta, manta o cobertor o cualquier otro elemento, y no coloques ningún cable por donde vayan a pasar personas.

Información del adaptador de fuente de alimentación

Información publicada	Valor	Unidad
Nombre del fabricante o marca registrada Numero de empresa Dirección	GUILLEMOT CORPORATION S.A. 414 196 758 R.C.S. Vannes 2 Rue du Chêne Héleuc 56910 Carentoir Francia	
Identificador de modelo	A1001-1636000D	
Tensión de entrada	100 - 240	V
Frecuencia de CA de entrada	50 - 60	Hz
Tensión de salida	16,3	V CC
Corriente de salida	6	A
Potencia de salida	98	W
Eficiencia activa promedio	88	%
Eficiencia a baja carga (10%)	88	%
Consumo de energía sin carga	0,2	W

Superficie de disipación de calor

Para garantizar una disipación de calor óptima, debes cumplir todos los puntos siguientes:

- Coloca la base a una distancia mínima de 10 cm de cualquier superficie de pared.
- No coloques la base en espacios estrechos.
- No tapes la base.
- No permitas que se acumule polvo en las aletas de disipación ubicadas en la parte frontal de la base. Límpialas regularmente con un paño seco o un cepillo.
- Durante un uso intensivo, la base puede calentarse. Esto es normal.

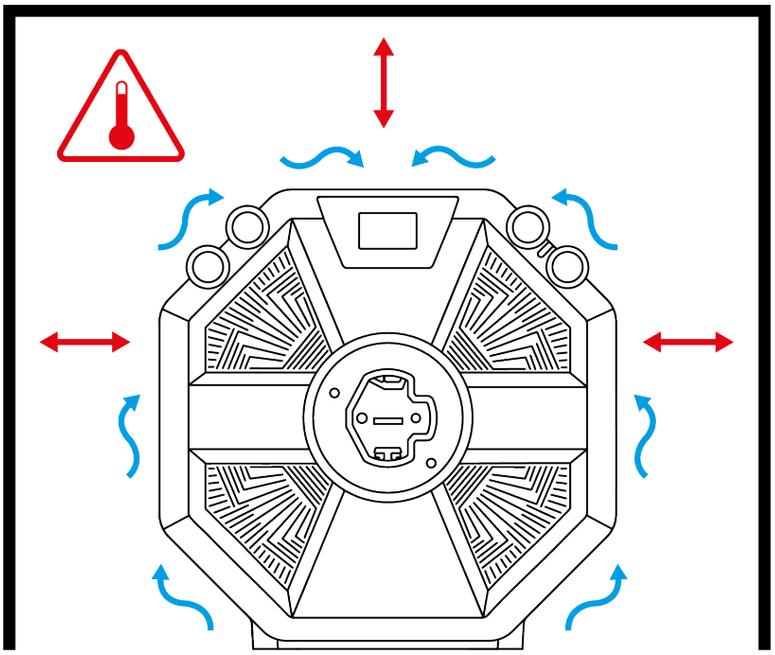

- No insertes nunca ningún objeto o parte del cuerpo en las rejillas de ventilación del producto.

Durante un uso intensivo, es posible que notes un ligero olor que emana de la base. Este caso específico ocurre principalmente con productos nuevos: es normal y va remitiendo con el tiempo.

Lesiones por Force Feedback y movimientos repetidos

Jugar con un volante con Force Feedback puede producir dolor en las articulaciones o en los músculos. Para evitar problemas:

- Evita los periodos de juego excesivamente largos (más de 2 horas).
- Tómate un descanso de 10 a 15 minutos después de cada hora de juego.
- Si sientes fatiga o dolor en las manos, muñecas, brazos, pies o piernas, deja de jugar y descansa durante unas horas antes de volver a jugar.
- Si los síntomas o el dolor indicados anteriormente persisten cuando vuelves a jugar, deja de hacerlo y consulta al médico.
- Mantén el volante fuera del alcance de los niños.
- Asegúrate de que la base y el aro de volante estén correctamente fijados, según las instrucciones de este manual.

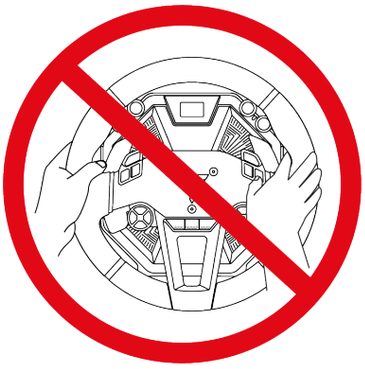

Riesgo de giros imprevistos, potentes y rápidos: no introduzcas nunca una mano o un brazo a través de las aberturas del volante, o en la trayectoria de giro del volante.

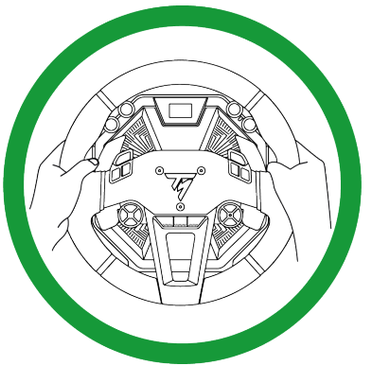

Cuando uses el producto, mantén siempre ambas manos correctamente colocadas sobre el volante sin soltarlo nunca por completo.

El producto sólo puede ser manejado por usuarios de **16 años de edad como mínimo**.

4. Información relativa al uso del juego de pedales

Documentación

Antes de usar este producto, vuelve a leer atentamente esta documentación y guárdala para consultarla en el futuro.

Por motivos de seguridad, no usar nunca los pedales con los pies desnudos o únicamente con calcetines en los pies. Thrustmaster® no asume ninguna responsabilidad en caso de lesiones producto del uso de los pedales sin calzado.

Descarga eléctrica

- Mantén el producto en un lugar seco y no lo expongas al polvo ni a la luz directa del sol.
- No retuerzas ni tires de los conectores ni de los cables.
- Sigue las indicaciones de conexión.
- No derrames líquidos en el producto ni en sus conectores.
- No cortocircuites el producto.
- No desmontes nunca el producto (excepto en los casos de personalización especificados en este manual), ni lo lances al fuego ni lo expongas a temperaturas elevadas.

Lesiones debidas a movimientos repetidos

Jugar con pedales puede provocar dolor muscular o articular.

Para evitar problemas:

- Evita los periodos de juego excesivamente largos (más de 2 horas).
- Tómate un descanso de 10 a 15 minutos después de cada hora de juego.
- Si sientes fatiga o dolor en los pies o las piernas, deja de jugar y descansa durante unas horas antes de volver a jugar nuevamente.
- Si los síntomas o el dolor indicados anteriormente persisten cuando vuelves a jugar, deja de hacerlo y consulta al médico.

Peligro de pillarse los dedos con los pedales mientras se juega

- Mantén los pedales fuera del alcance de los niños.
- Durante las sesiones de juego, no pongas nunca los dedos (u otras partes del cuerpo) sobre o cerca de los brazos de los pedales.

5. Instalación de la base sobre una mesa o escritorio

Antes de cada uso, verifica que la base aún esté correctamente sujeta al soporte, de acuerdo con las instrucciones de este manual.

Solidez del soporte

Ten en cuenta el material de tu soporte para asegurarte de que es posible montar una base de alto par de torsión en él. Este tipo de montaje es adecuado para mesas y escritorios cuyo grosor esté entre 2 y 5 cm, así como para cabinas, para que la base se use en las mejores condiciones. El escritorio debe estar fabricado con un material sólido, MDF o madera, y sin componentes huecos.

1. Coloca la placa de montaje debajo de la base, alineando las perforaciones.

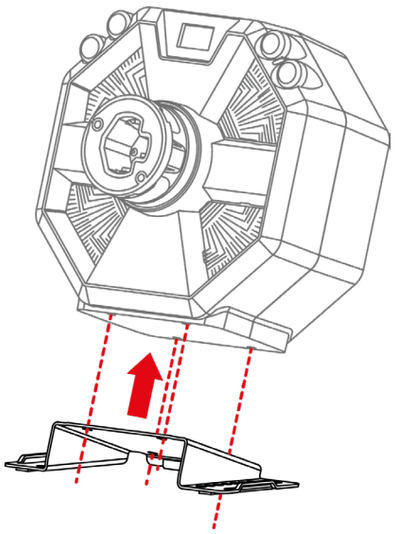

2. Aprieta los cuatro tornillos de montaje en el sentido de las agujas del reloj usando la llave Allen de 5 mm.

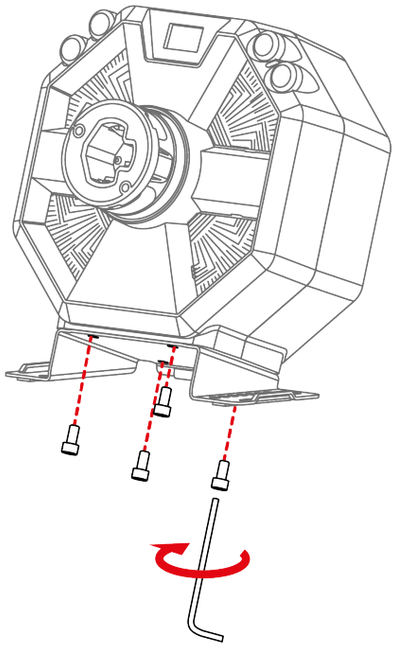

3. Instala la cubierta protectora de goma en la parte posterior de la placa de montaje para proteger el soporte.

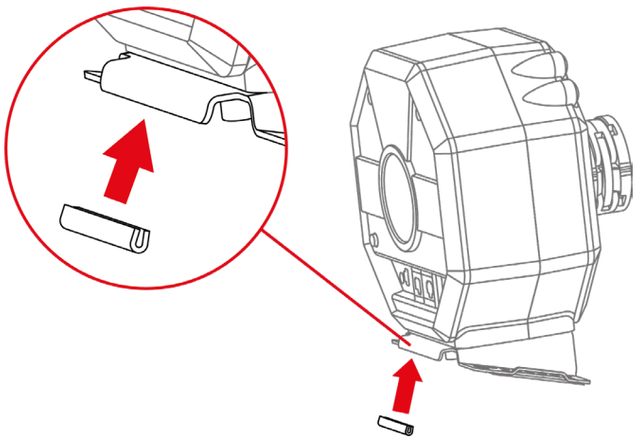

4. Inserta los soportes a cada lado de la placa de montaje. Asegúrate de que las ranuras del soporte estén correctamente colocadas en la placa.

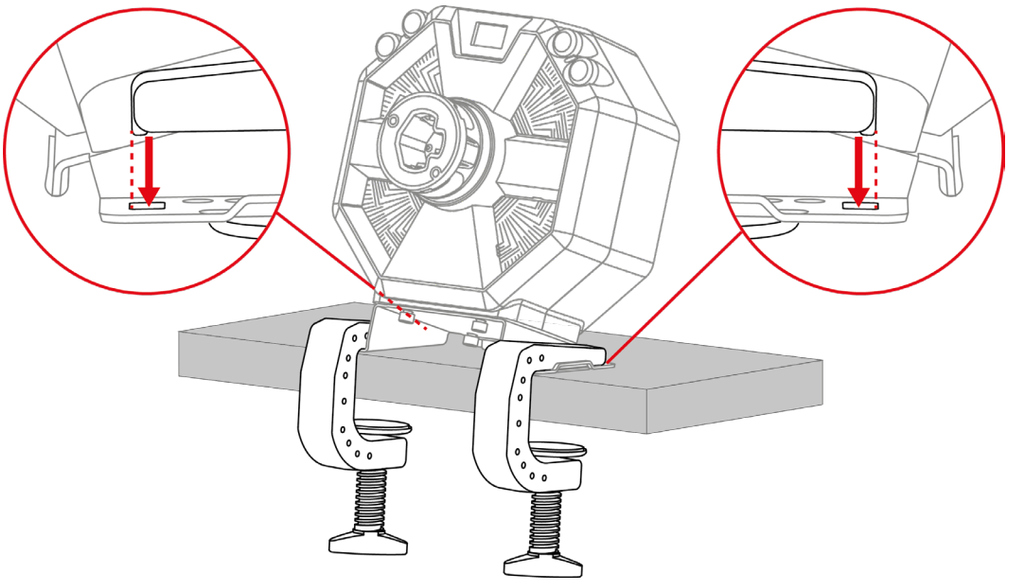

5. Aprieta los dos tornillos de sujeción.

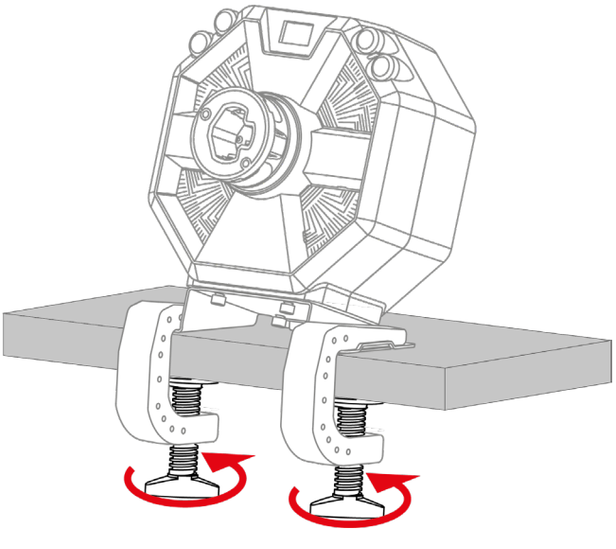

6. Instalación de la base en una cabina

Para instalar la base en una cabina, existen dos opciones posibles:

- La cabina es compatible de forma nativa (si las perforaciones coinciden con las de la base): fija la base directamente a la cabina usando las cuatro roscas de tornillo ubicadas debajo de la base, sin usar la placa de montaje ni los dos soportes.
- La cabina no es compatible de forma nativa (si las perforaciones no coinciden con las de la base): fija la placa de montaje a la base y asegura todo a la cabina, sin usar los dos soportes.

Los planos de instalación para cabinas están disponibles en: **https://support.thrustmaster.com/product/T598x/** en la sección **Manual** (Manual del usuario).

7. Instalación del aro de volante en la base

1. Asegúrate de que la base esté apagada y que la palanca de bloqueo de la base esté en la posición abierta.

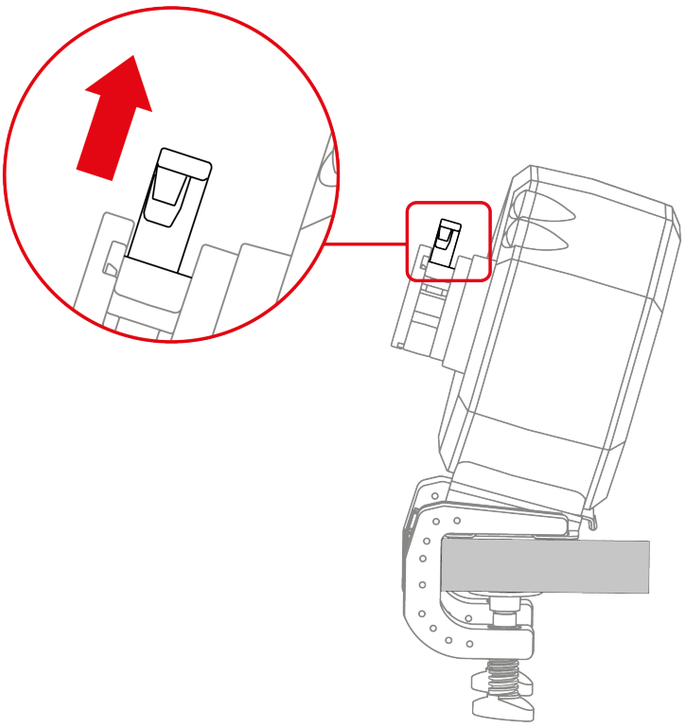

2. Inserta el aro de volante en la base.

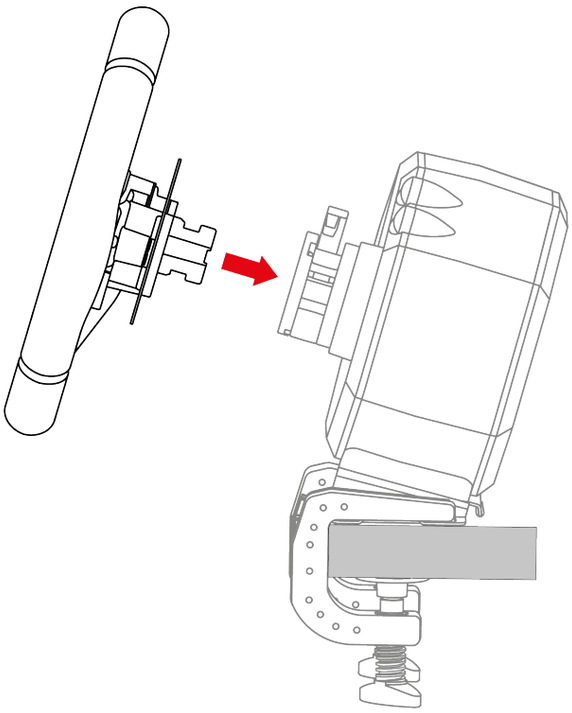

3. Baja la palanca de bloqueo.

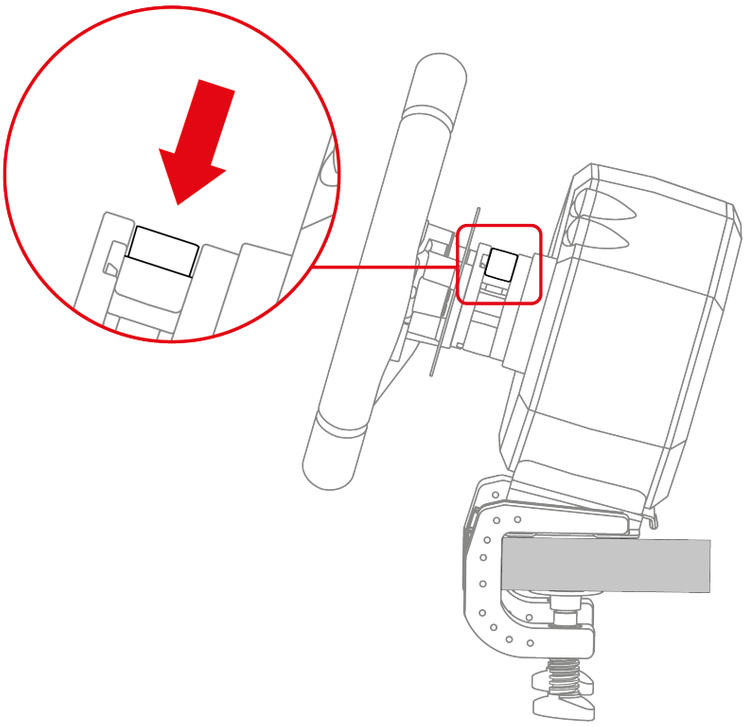

Peligro de pillarse

No pongas el dedo en el sistema de bloqueo al bajar la palanca.

Antes de cada uso, verifica que la base aún esté correctamente sujeta al soporte, de acuerdo con las instrucciones de este manual.

8. Montaje del juego de pedales

Peligro de pillarse

Antes de montar los pedales, asegúrate de no poner los dedos entre los brazos de los pedales y la base al bajar los pedales.

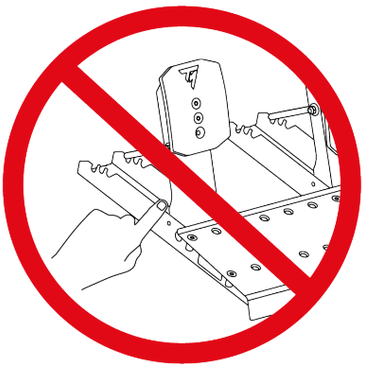

Elementos requeridos:

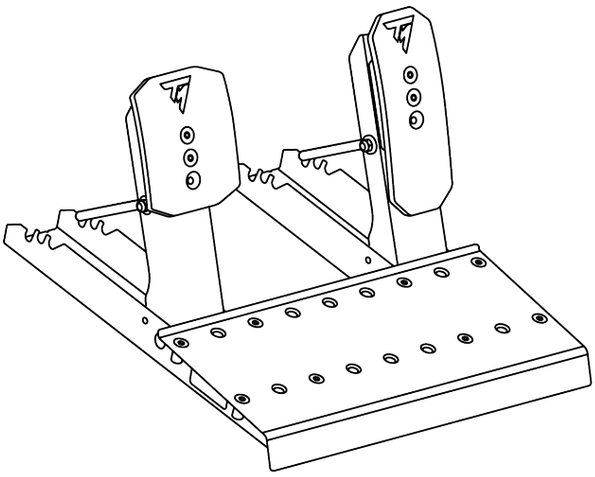

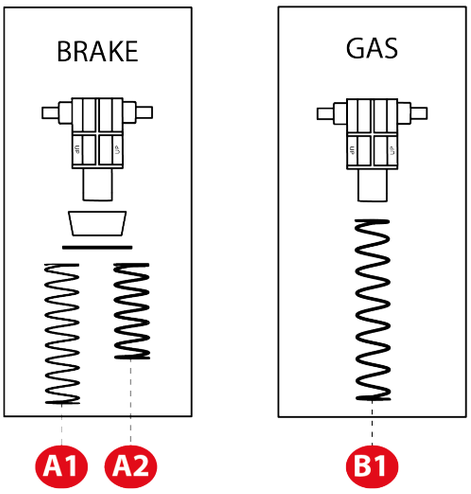

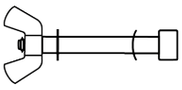

x 2

1. Inserta la varilla de tope en las perforaciones correspondientes en la base de los pedales: la varilla y la arandela curva en un lado del pedal, la arandela y la tuerca de mariposa en el otro.

   Repite el procedimiento en el otro pedal.

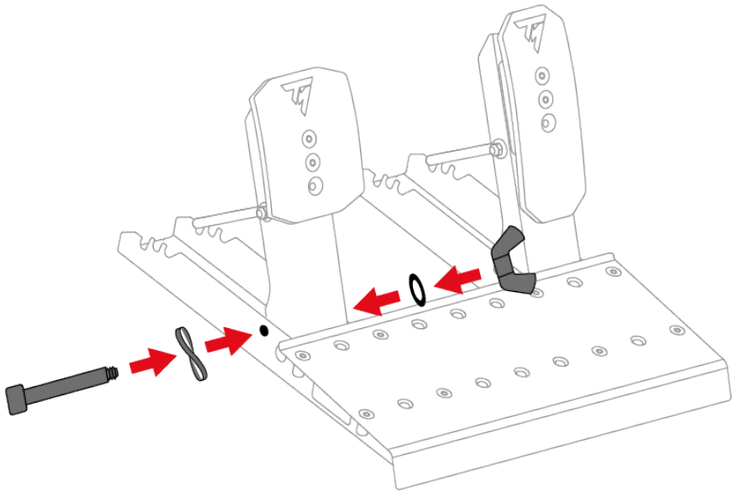

2. Aprieta la varilla de tope, sin forzarla.

   Repite el procedimiento en el otro pedal.

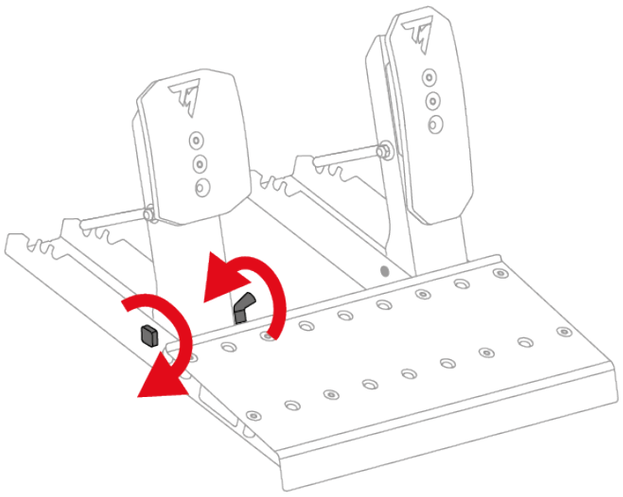

No aprietes demasiado la varilla de tope.

Pedal del freno:

Las piezas que componen el muelle del pedal del freno están en una bolsa. Hay dos muelles con diferentes resistencias:

- Muelle A1 (largo, negro): resistencia débil;
- Muelle A2 (corto, gris): resistencia fuerte.

Deja a un lado el muelle que no quieras usar.

3. Inserta todas las piezas del muelle del pedal del freno en la varilla metálica en el siguiente orden: muelle, arandela, tope y soporte.

   En el soporte, la marca UP debe apuntar hacia arriba.

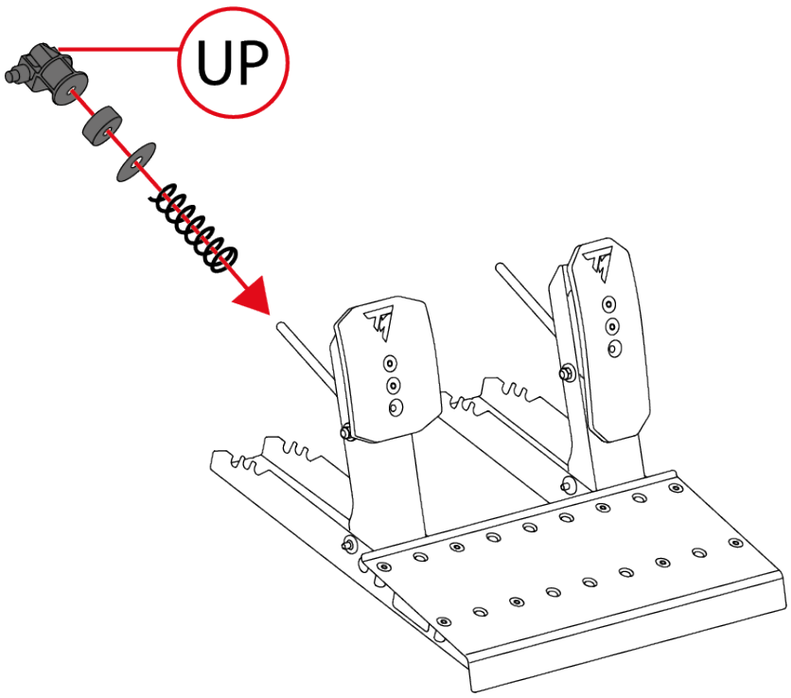

4. Comprime el muelle del pedal del freno usando el soporte, para insertar la varilla de retención en las ranuras de la base de los pedales.

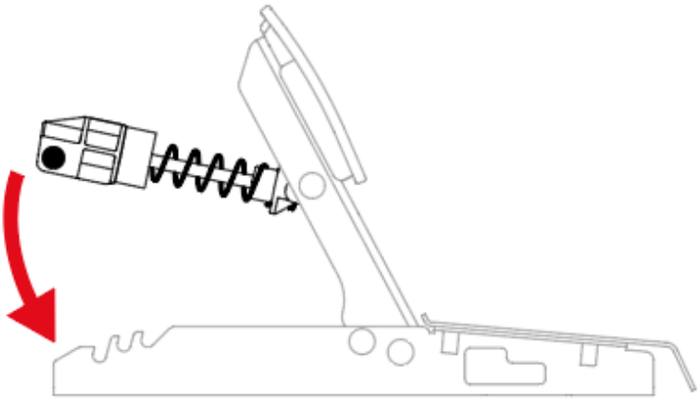

Para ajustar la resistencia del pedal del freno, puedes colocar la varilla de retención del muelle en diferentes posiciones.

Para obtener más información sobre cómo ajustar la resistencia del pedal del freno, lee la sección **Ajustes mecánicos de los pedales**.

Pedal del acelerador:

Las piezas que componen el muelle del pedal del acelerador están en una bolsa, que contiene un solo muelle B1 (muy largo, gris).

5. Inserta todas las piezas del muelle del pedal del acelerador en la varilla metálica en el siguiente orden: muelle y soporte.

   En el soporte, la marca UP debe apuntar hacia arriba.

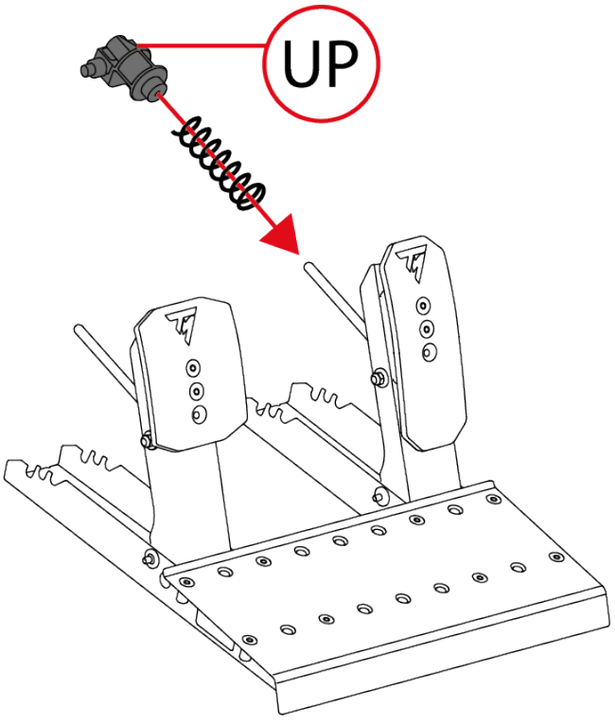

6. Comprime el muelle del pedal del acelerador usando el soporte, para insertar la varilla de retención en las ranuras de la base de los pedales.

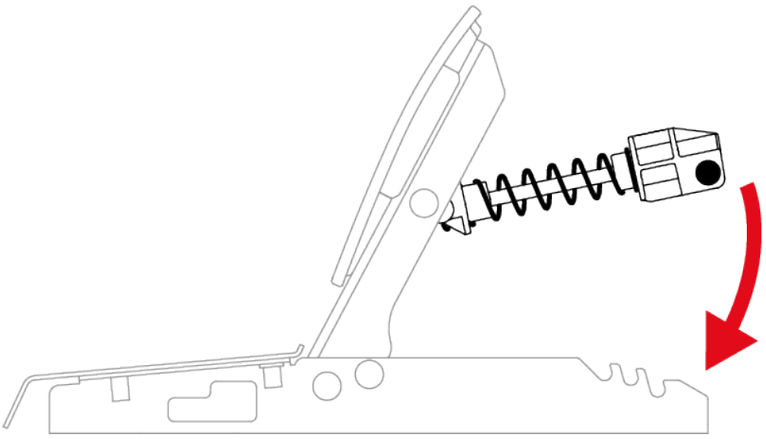

Para ajustar la resistencia del pedal del acelerador, puedes colocar la varilla de retención del muelle en diferentes posiciones.

Para obtener más información sobre cómo ajustar la resistencia del pedal del acelerador, lee la sección **Ajustes mecánicos de los pedales**.

Hay un vídeo que muestra el montaje de los pedales aquí:
https://support.thrustmaster.com/product/T598x/

Ajustes mecánicos de los pedales

Ajuste de la altura de los pedales

Se puede ajustar la altura del pedal del freno y del pedal del acelerador. Hay cuatro posiciones posibles para cada pedal.

Pedal del freno:

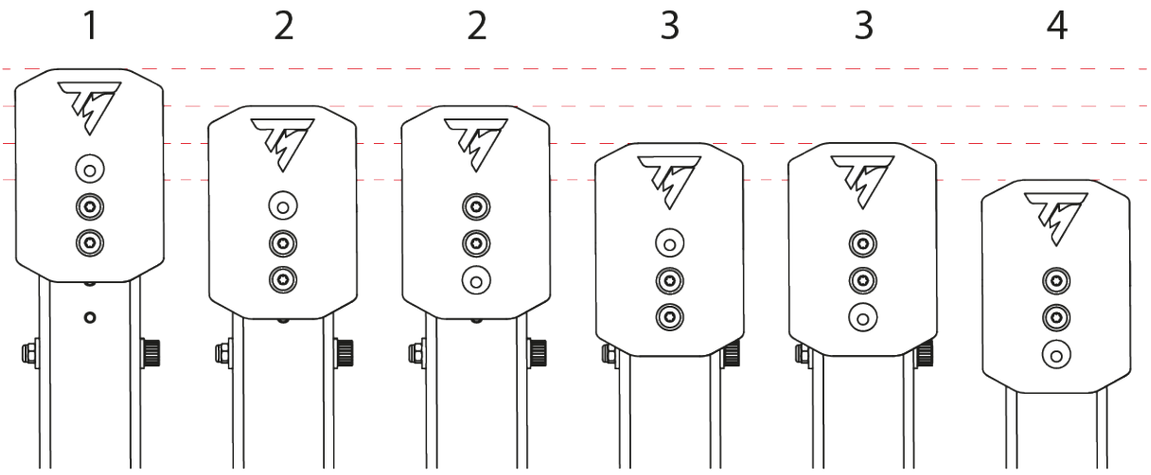

Pedal del acelerador:

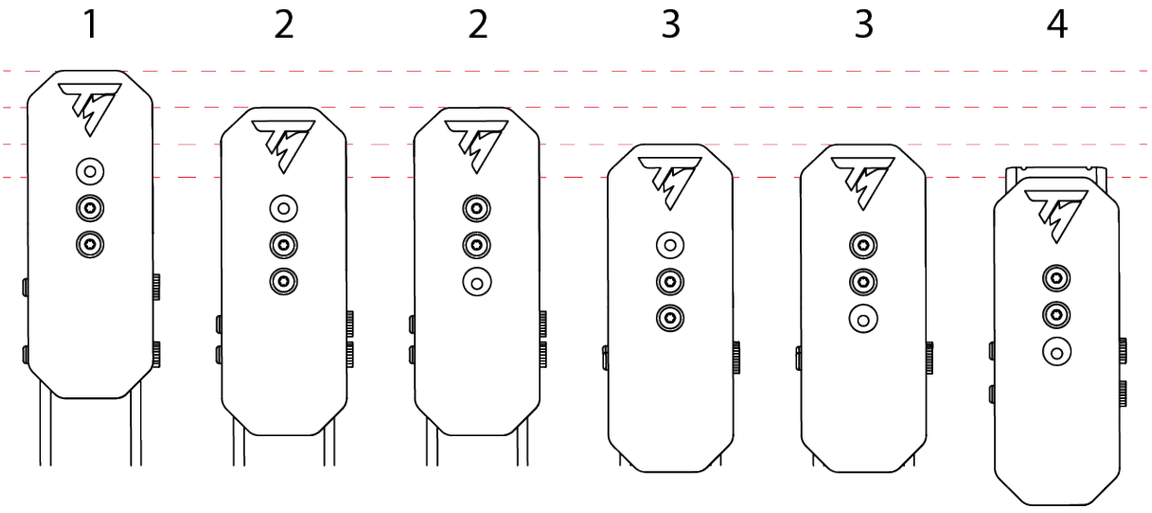

1. Usa la llave Torx T20 incluida para aflojar los dos tornillos que sujetan el cabezal del pedal en su sitio.

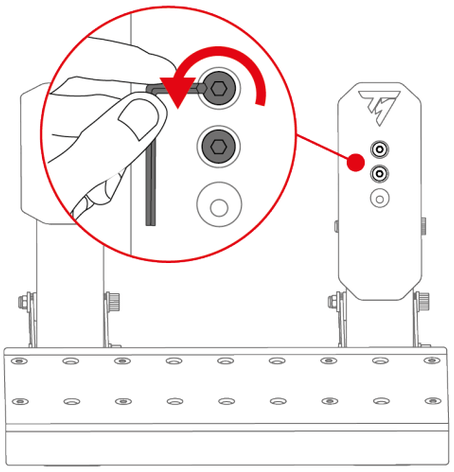

2. Selecciona la nueva posición del cabezal del pedal.

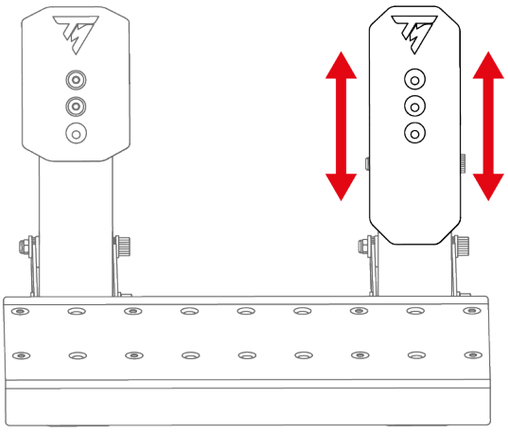

3. Vuelve a insertar y apretar los dos tornillos que sujetan el cabezal del pedal en su sitio.

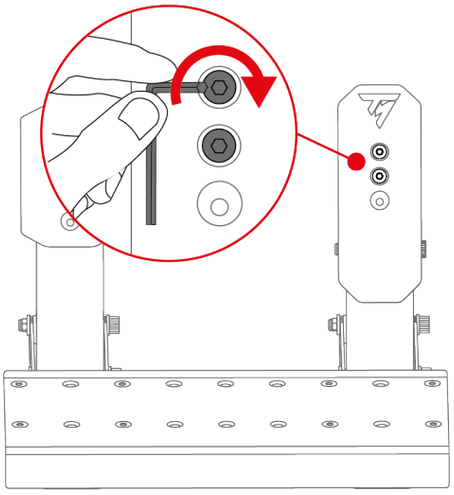

Modificación de resistencia del pedal del freno

Se incluyen dos muelles para ajustar la resistencia del pedal del freno:

- Muelle A1 (largo, negro): resistencia débil;
- Muelle A2 (corto, gris): resistencia fuerte.

Las tres ranuras de la parte posterior de la base de los pedales se usan para ajustar la configuración de la resistencia.

Muelle A1			
Posición	P1 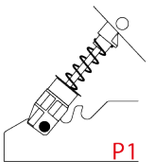	P2 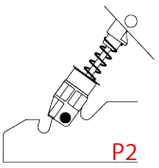	P3 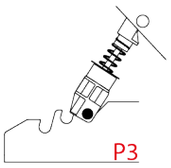
Resistencia	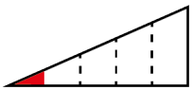	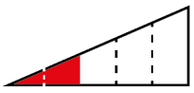	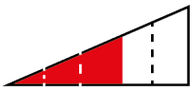
Muelle A2			
Posición	P1 –	P2 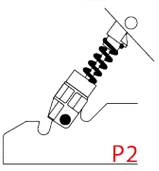	P3 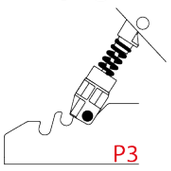
Resistencia	–		

El muelle A2 no se puede usar en la posición P1.

1. Para liberar la varilla de retención del muelle de las ranuras, comprime el muelle usando el soporte.

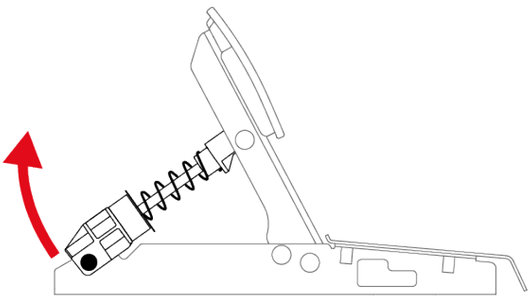

2. Retira todas las piezas del muelle del pedal.

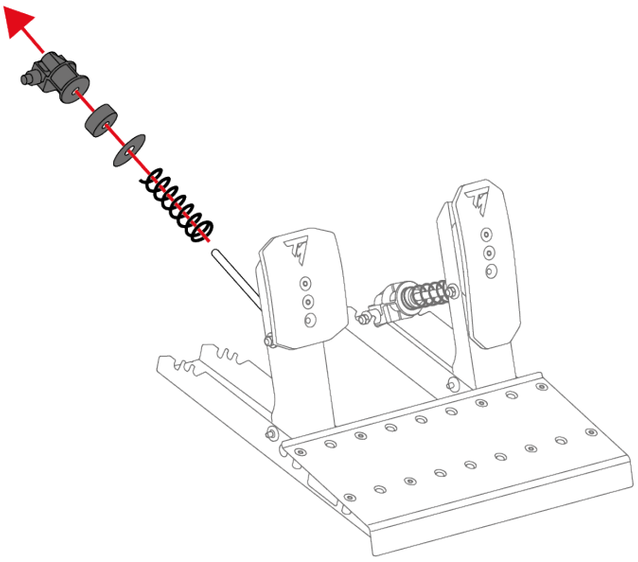

3. Inserta el nuevo muelle en la varilla metálica del pedal.

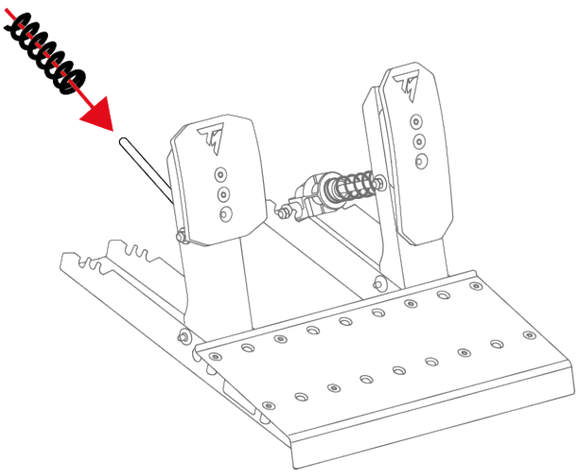

4. Inserta las demás piezas del muelle del pedal del freno en la varilla metálica en el siguiente orden: arandela, tope y soporte.

   En el soporte, la marca UP debe apuntar hacia arriba.

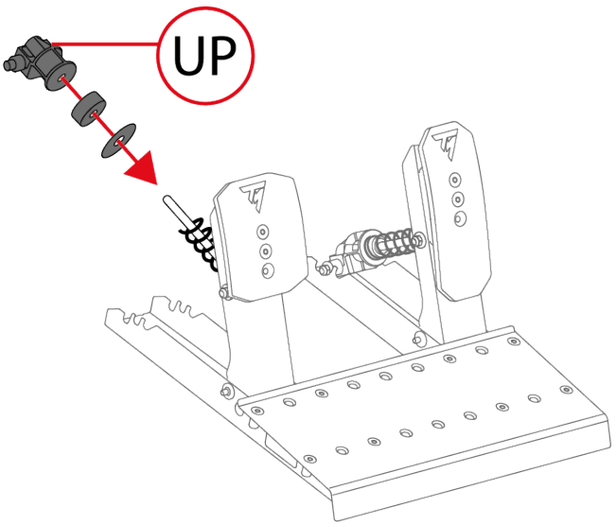

5. Para insertar la varilla de retención del muelle en las ranuras (P1, P2 o P3), comprime el muelle usando el soporte.

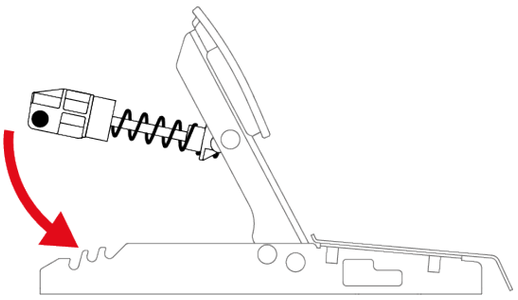

Para evitar problemas de calibración, te recomendamos reiniciar la base después de cambiar el muelle.

Modificación de resistencia del pedal del acelerador

Para el pedal del acelerador sólo se incluye un muelle (muelle B1: muy largo, gris, resistencia débil).

Las tres ranuras de la parte posterior de la base de los pedales se usan para ajustar la configuración de la resistencia.

Muelle B1			
Posición	P1 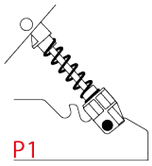	P2 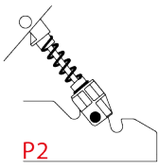	P3 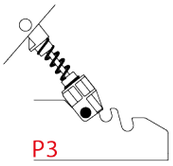
Resistencia	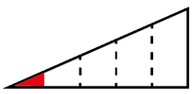		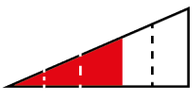

1. Para liberar la varilla de retención del muelle de las ranuras, comprime el muelle usando el soporte.

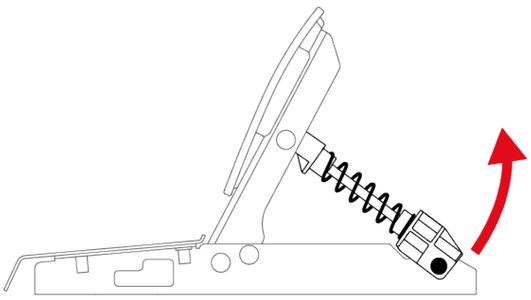

2. Para insertar la varilla de retención del muelle en las ranuras (P1, P2 o P3), comprime el muelle usando el soporte.

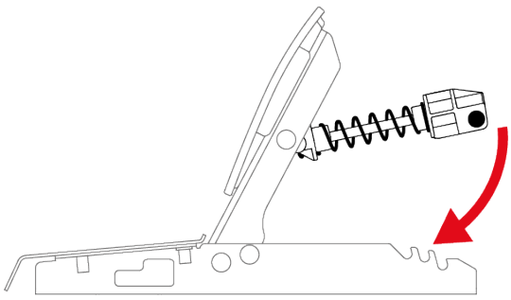

Para evitar problemas de calibración, te recomendamos reiniciar la base después de cambiar el muelle.

Soportes antideslizantes Carpet Grip

Los soportes antideslizantes Carpet Grip evitan que los pedales Raceline Pedals LTE se muevan cuando se usan sobre una alfombra o tapete.

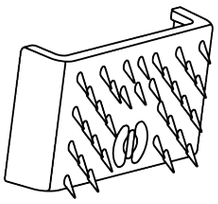

No uses los soportes antideslizantes Carpet Grip sobre suelos blandos o de parqué, ya que esto podría dañar la superficie del suelo (por ejemplo, rayaduras, arañazos).

Montaje

Para instalar los soportes antideslizantes Carpet Grip, sujétalos a la parte posterior de los pedales.

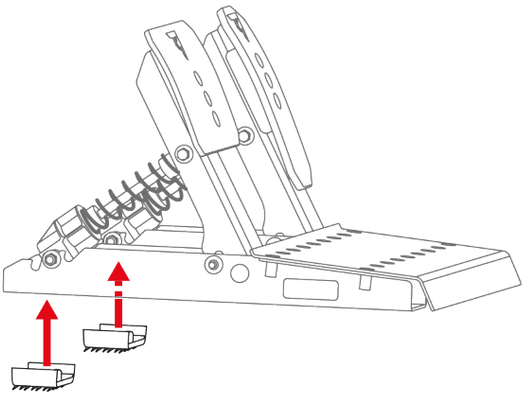

Para garantizar que los soportes sean efectivos, coloca los dientes hacia la parte posterior de los pedales.

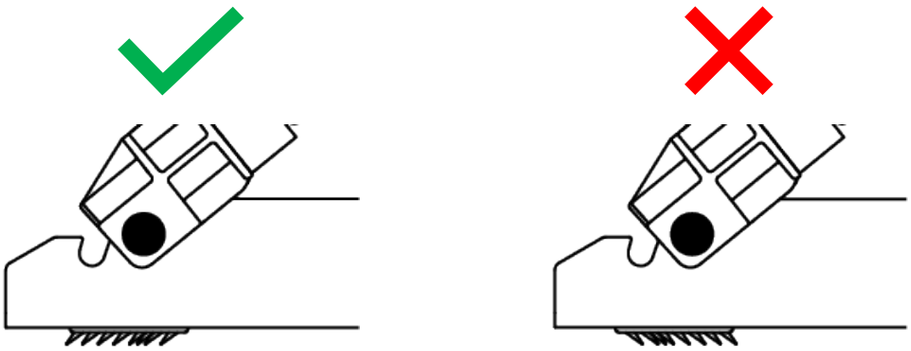

Desmontaje

Para retirar los soportes antideslizantes Carpet Grip:

1. Suelta los muelles de las muescas.

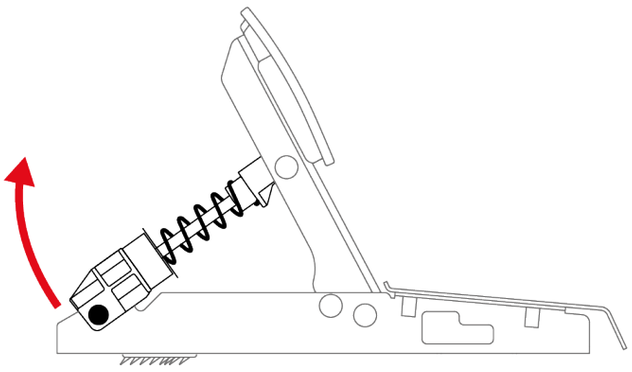

2. Presiona el clip de cada soporte antideslizante.

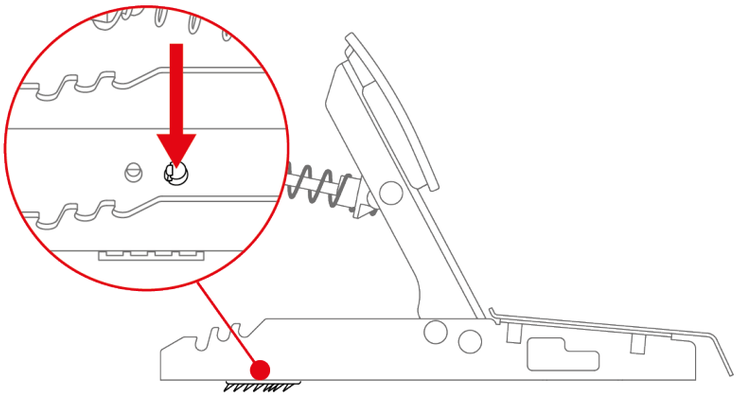

No tires de los lados de los soportes antideslizantes Carpet Grip para quitarlos. Corres el riesgo de romper los soportes.

9. Instalación

En consolas XBOX

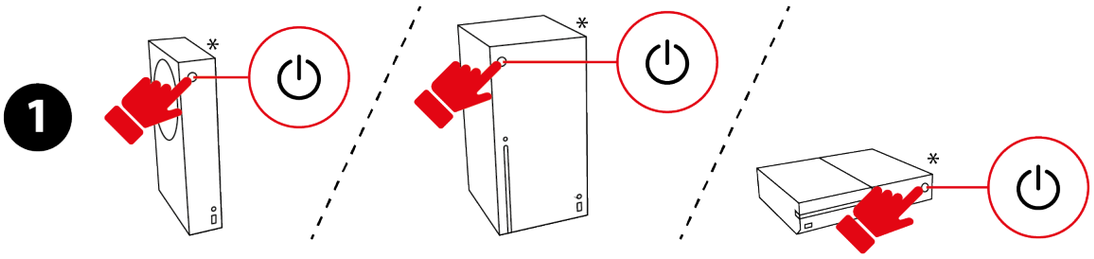

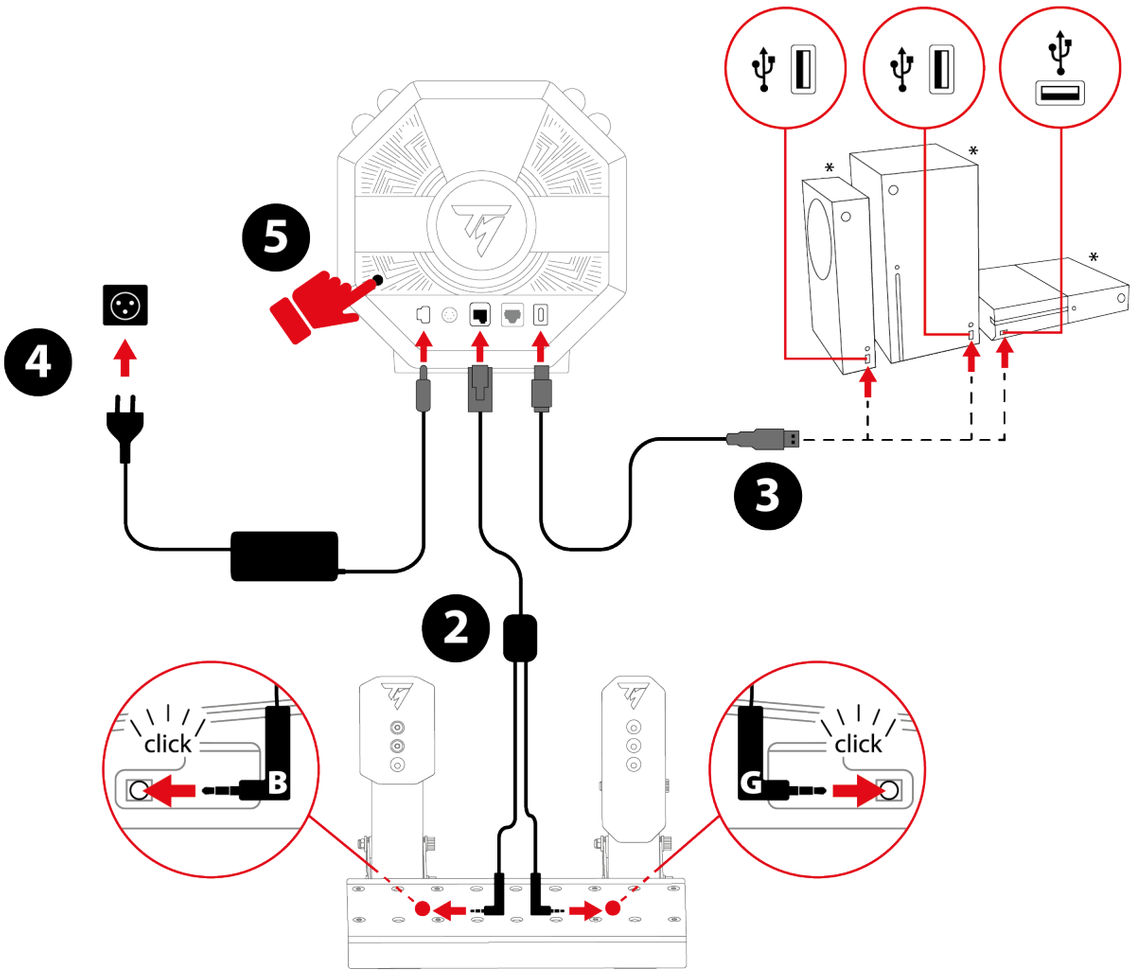

*No se incluye

1. Enciende la consola XBOX.
2. Conecta el cable doble jack/RJ12 al conector RJ12 de la base y a los pedales Raceline Pedals LTE.

El conector jack con la marca B (Brake – freno) se conecta al pedal del freno. El conector jack con la marca G (Gas – acelerador) se conecta al pedal del acelerador.

3. Conecta el cable USB-C – USB-A al puerto USB-C de la base, y a un puerto USB-A en la consola XBOX.
4. Conecta el adaptador de corriente a la base y enchúfalo también en una toma de corriente.
5. Pulsa el botón de encendido/apagado situado en la parte posterior de la base.
6. Pulsa el botón ⊗.

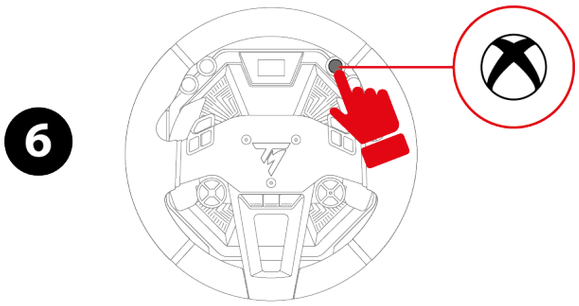

7. Se enciende la pantalla de la base.

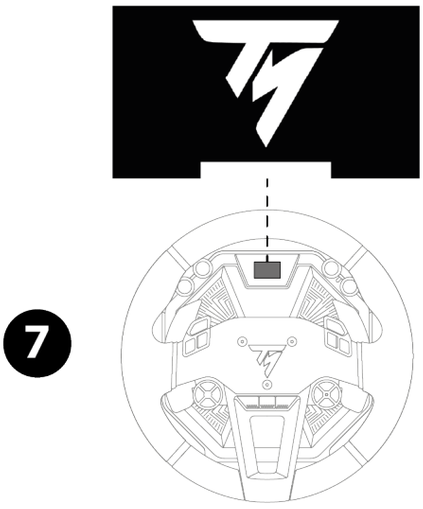

Durante la fase de autocalibración del volante de carreras, asegúrate de no poner las manos sobre el aro de volante.

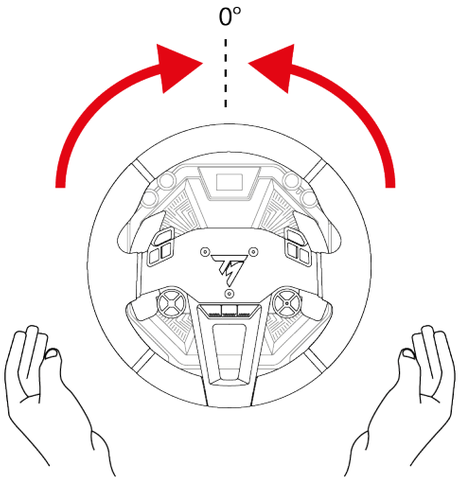

¡Ya estás preparado para jugar!

- En consolas XBOX, puedes elegir entre dos modos de compatibilidad:
  - XBOX Native: modo predeterminado, con una barra de color blanco. En este modo, el volante de carreras se reconoce con el siguiente nombre en los juegos: Thrustmaster T598.
  - XBOX Legacy: modo de compatibilidad con versiones anteriores, con una barra de color morado. En este modo, el volante de carreras se reconoce con el siguiente nombre en los juegos: TS-XW Racer.
- La mayoría de los juegos funcionan en modo XBOX Native. Sin embargo, algunos juegos (como EA SPORTS™ F1® 23 / F1® 24 / F1® 25) sólo funcionan en modo XBOX Legacy.
- Si encuentras problemas de compatibilidad o funcionalidad con un juego de XBOX, selecciona el modo XBOX Legacy.

En PC

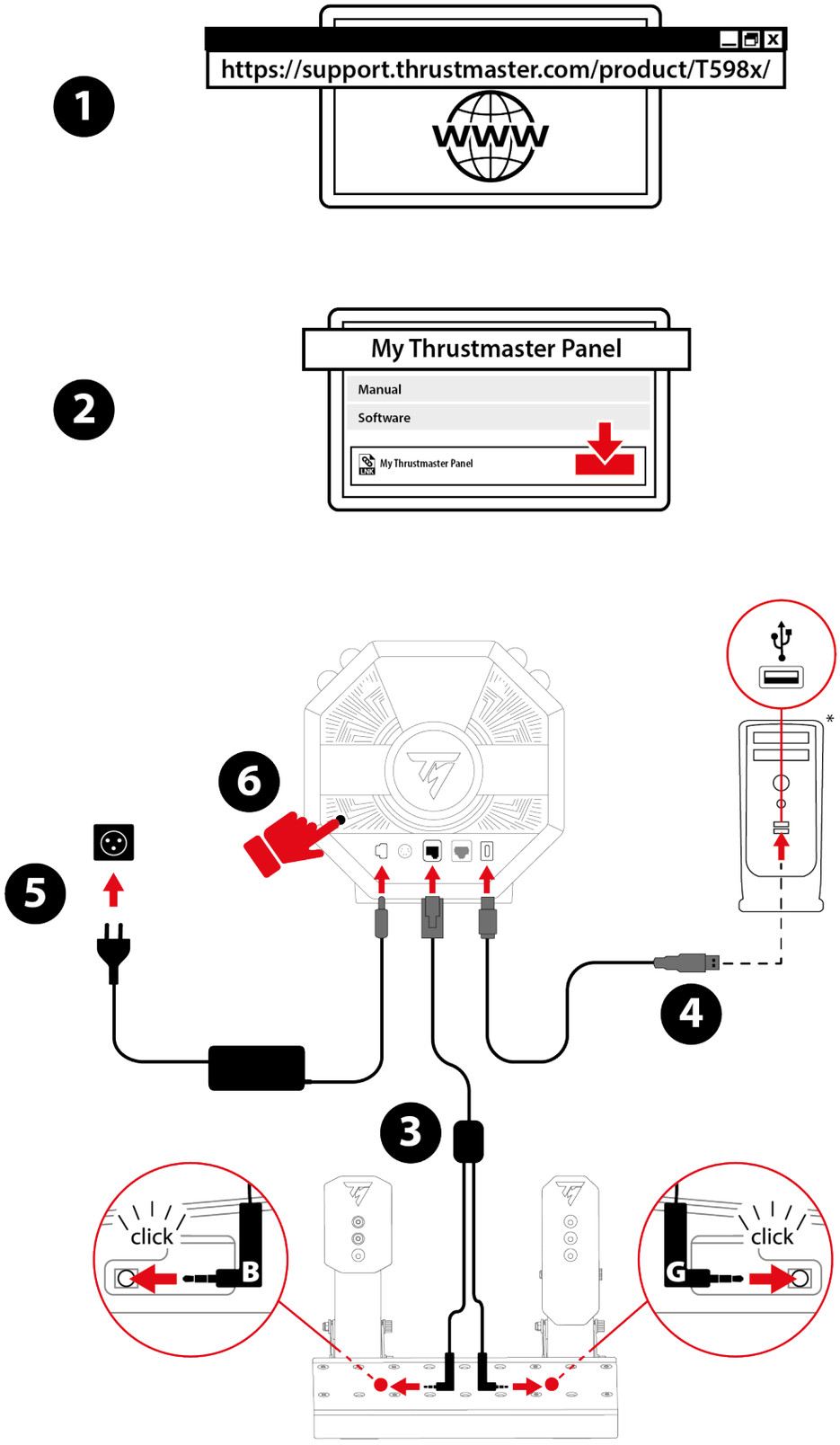

*No se incluye

1. Visita:
   https://support.thrustmaster.com/product/T598x/
2. Descarga e instala el software My Thrustmaster Panel, disponible en la sección **Software** (Software).
3. Una vez instalado el software My Thrustmaster Panel, conecta el cable doble jack/RJ12 al conector RJ12 en la base y al juego de pedales Raceline Pedals LTE.

El conector jack con la marca B (Brake – freno) se conecta al pedal del freno. El conector jack con la marca G (Gas – acelerador) se conecta al pedal del acelerador.

4. Conecta el cable USB-C – USB-A al puerto USB-C de la base, y a un puerto USB-A en el PC.
5. Conecta el adaptador de corriente a la base y enchúfalo también en una toma de corriente.
6. Pulsa el botón de encendido/apagado situado en la parte posterior de la base.

7. Se enciende la pantalla de la base.

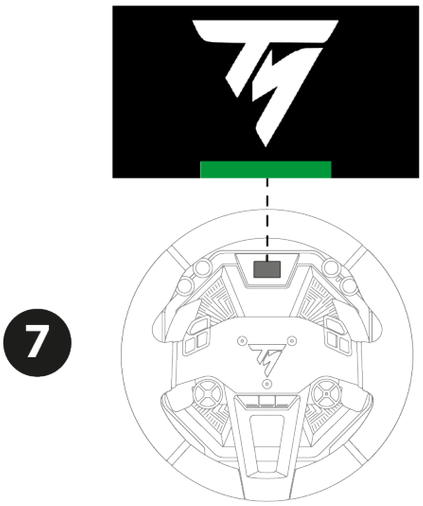

Durante la fase de autocalibración del volante de carreras, asegúrate de no poner las manos sobre el aro de volante.

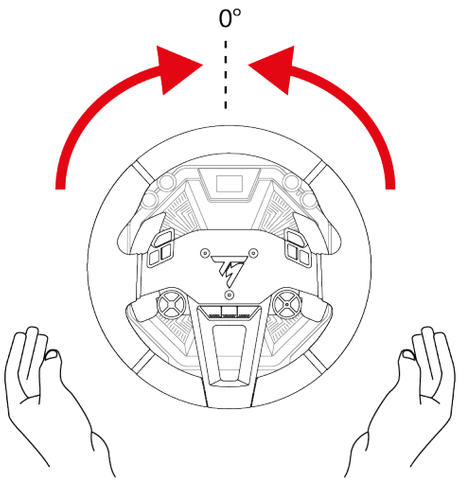

¡Ya estás preparado para jugar!

Software My Thrustmaster Panel

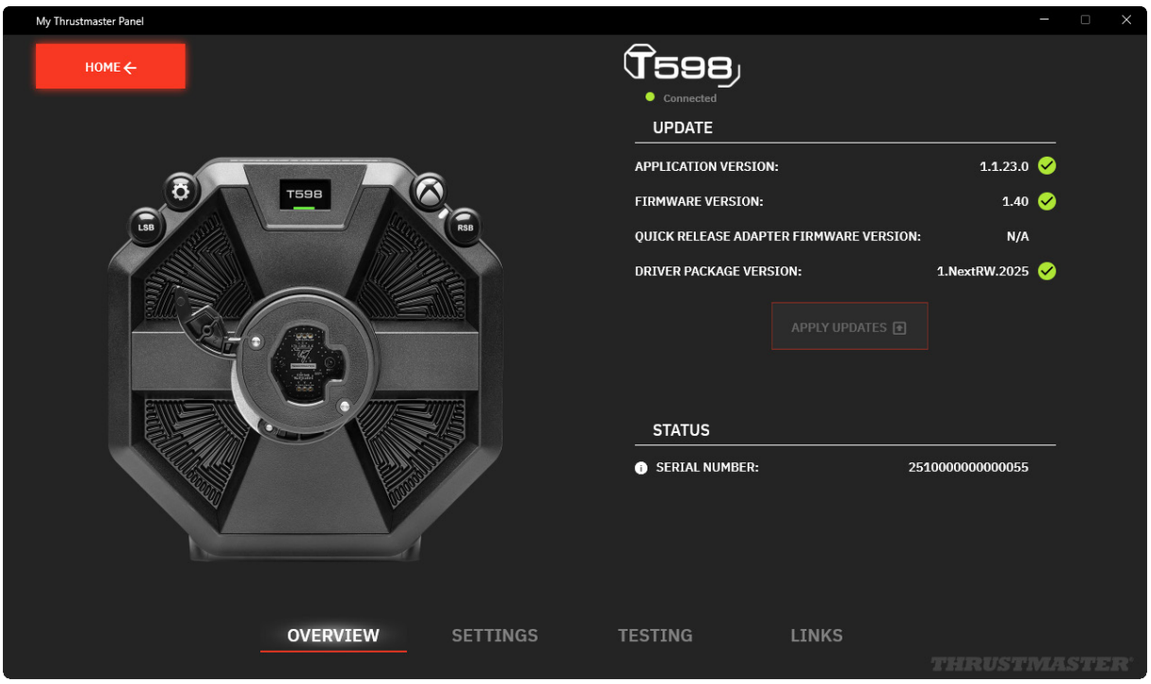

El software My Thrustmaster Panel te permite:

- ver el número de serie (SERIAL NUMBER) de la base;
- ver la versión del controlador (DRIVER) instalado en el PC;
- ver la versión del firmware (FIRMWARE) instalado en la base;
- ver la versión del firmware (FIRMWARE) instalado en el aro de volante conectado a la base;
- actualizar la versión del firmware (FIRMWARE) de la base;
- probar todos los botones del aro de volante conectado a la base;
- probar todos los ejes del juego de pedales conectado a la base;
- restablecer la posición central del aro de volante mediante el botón SET CENTER (sólo cuando sea necesario).

Actualización del firmware

La versión del firmware de la base se encuentra en la página Overview (Descripción general) del software My Thrustmaster Panel.

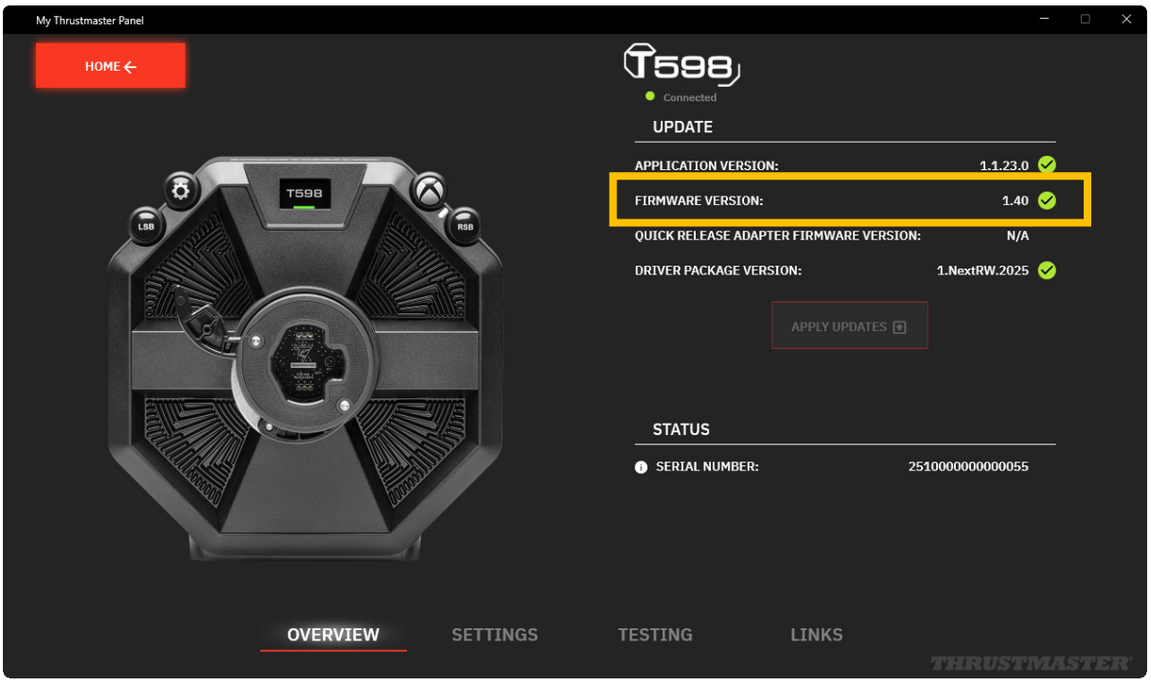

Cuando sea necesaria una actualización:

– En la página Home (Inicio), aparece un banner que anuncia NEW UPDATE AVAILABLE! (¡NUEVA ACTUALIZACIÓN DISPONIBLE!) en el icono de la base.

  Este mensaje también puede significar que está disponible un nuevo paquete de controladores (Driver package).

– En la página Overview (Descripción general), aparece un signo de exclamación rojo junto a la versión del firmware.

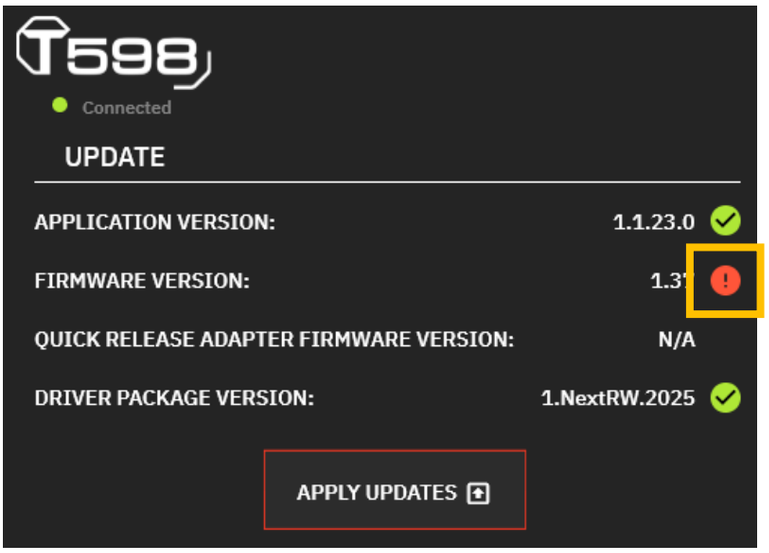

Para actualizar el firmware de la base:

1. En My Thrustmaster Panel, en la página Overview (Descripción general), haz clic en APPLY UPDATES (APLICAR LAS ACTUALIZACIONES).

2. Apaga la base pulsando el botón de encendido/apagado situado en la parte posterior de la base (posición liberada).

   En My Thrustmaster Panel, haz clic en NEXT (SIGUIENTE).

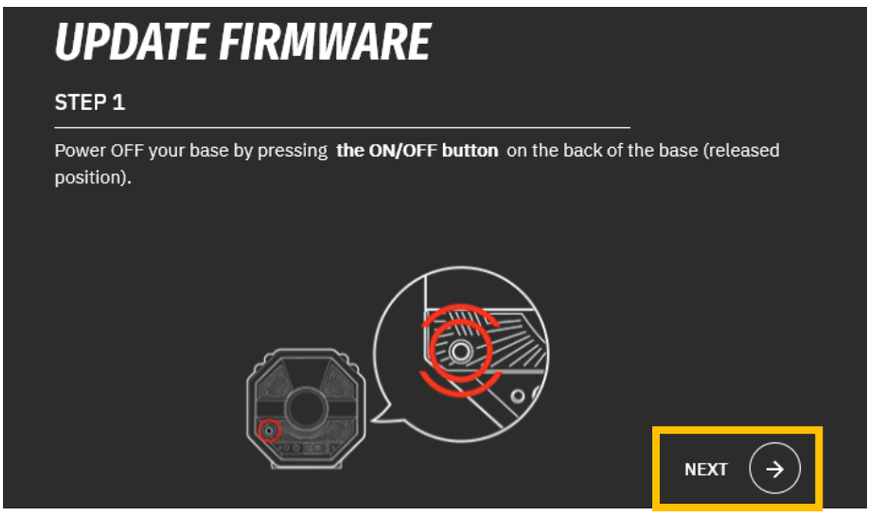

3. Mientras mantienes pulsados los botones LSB y ⚙ (Configuración - Settings), enciende la base pulsando el botón de encendido/apagado situado en la parte posterior de la base (posición pulsada).

   En My Thrustmaster Panel, haz clic en NEXT (SIGUIENTE).

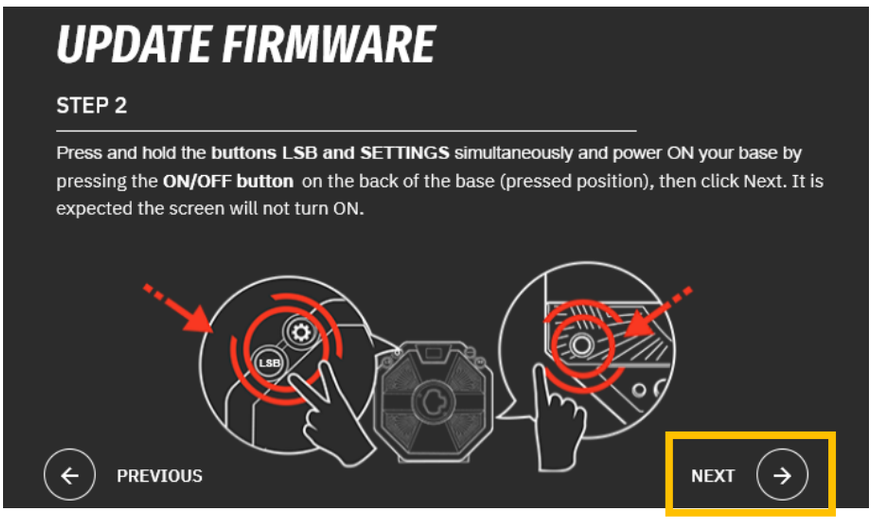

4. Libera los botones LSB y ⚙ (Configuración - Settings). El modo Boot se activa correctamente si la pantalla de la base está apagada.

   En My Thrustmaster Panel, haz clic en DONE (HECHO) para iniciar la actualización del firmware.

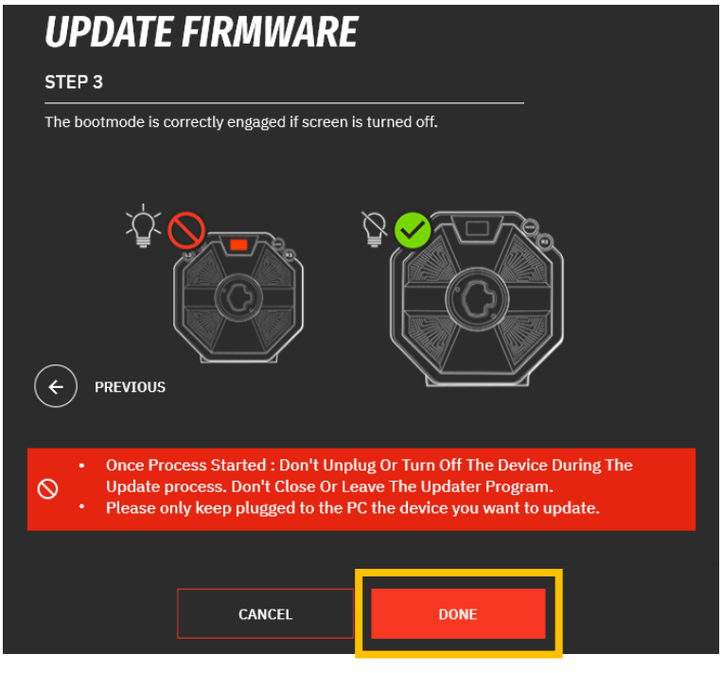

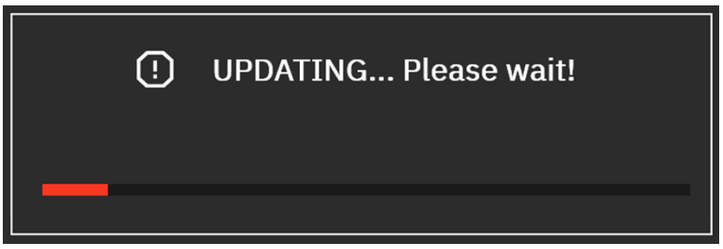

Una vez iniciada la actualización, no desconectes ni apagues la base. No cierres ni salgas del software My Thrustmaster Panel.

5. Una vez finalizada la actualización, apaga la base pulsando el botón de encendido/apagado y, a continuación, vuelve a encenderla.

   El firmware de la base ya está actualizado.

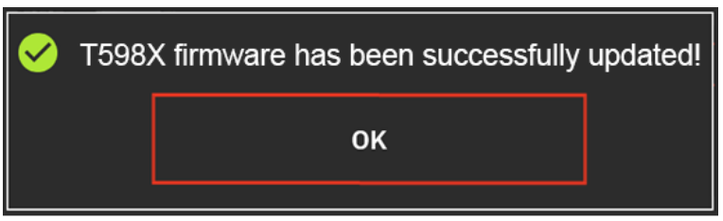

6. Se reinicia el software My Thrustmaster Panel.

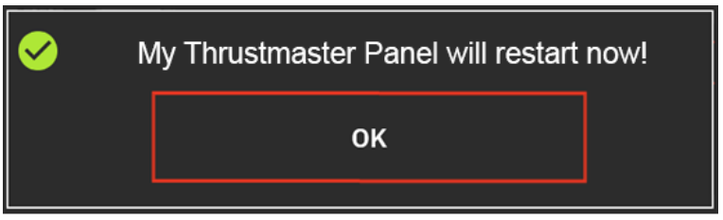

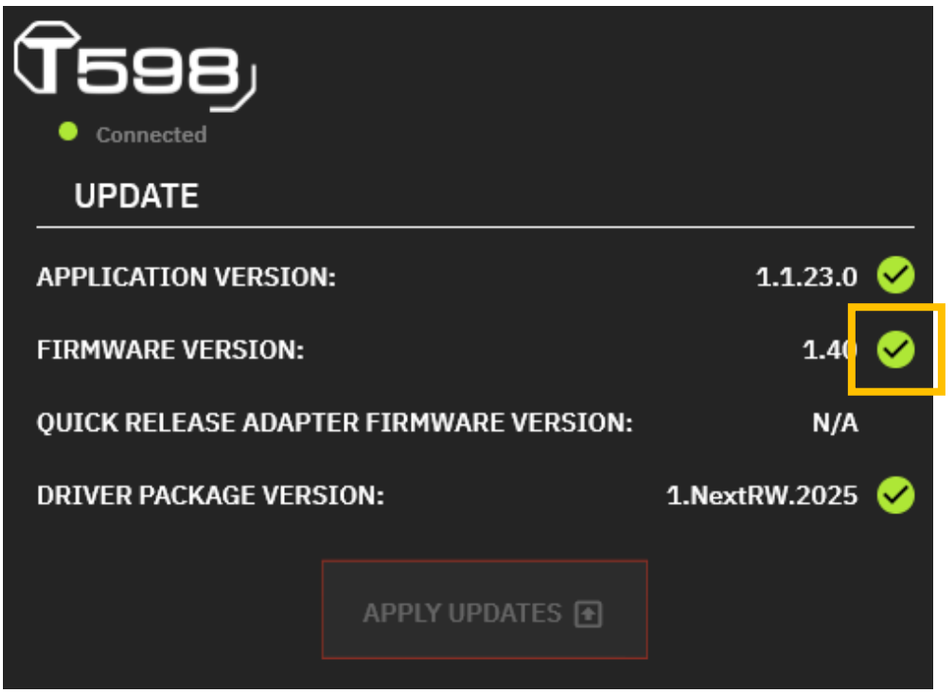
T598
Connected
UPDATE
APPLICATION VERSION:
1.1.23.0
FIRMWARE VERSION:
1.40
QUICK RELEASE ADAPTER FIRMWARE VERSION:
N/A
DRIVER PACKAGE VERSION:
1.NextRW.2025
APPLY UPDATES

Calibración automática del volante de carreras y los pedales

El aro del volante se autocalibra automáticamente cuando conectas el volante de carreras a una toma de corriente, lo enciendes usando el botón de encendido/apagado y conectas el conector USB del volante de carreras a la consola XBOX o al PC.

Esta operación recentra automáticamente el volante de carreras.

No toques nunca el volante de carreras durante las fases de autocalibración. Esto podría provocar una calibración incorrecta y/o lesiones personales.

No desconectes nunca el juego de pedales de la base ni lo conectes a la base cuando esté encendida la consola o el PC. Esto podría provocar una calibración incorrecta.

Conecta siempre los pedales antes de conectar el volante de carreras a la consola o al PC.
Una vez que se ha realizado la calibración del volante de carreras y el juego se ha ejecutado, los pedales se calibran automáticamente tras presionarlos unas cuantas veces.

No presiones nunca los pedales al encender la consola o el PC, al iniciar un juego o al instalar un aro de volante en la base cuando esta esté encendida, ni durante las fases de autocalibración del volante. Esto podría provocar una calibración incorrecta.

Si el volante de carreras y/o los pedales no funcionan correctamente, o si la calibración parece incorrecta: apaga la consola o el PC y desconecta por completo el volante de carreras. A continuación, vuelve a conectar todos los cables (incluso el cable de fuente de alimentación y los pedales) y reinicia la consola o el PC y el juego.

10. Mapeado para consolas XBOX

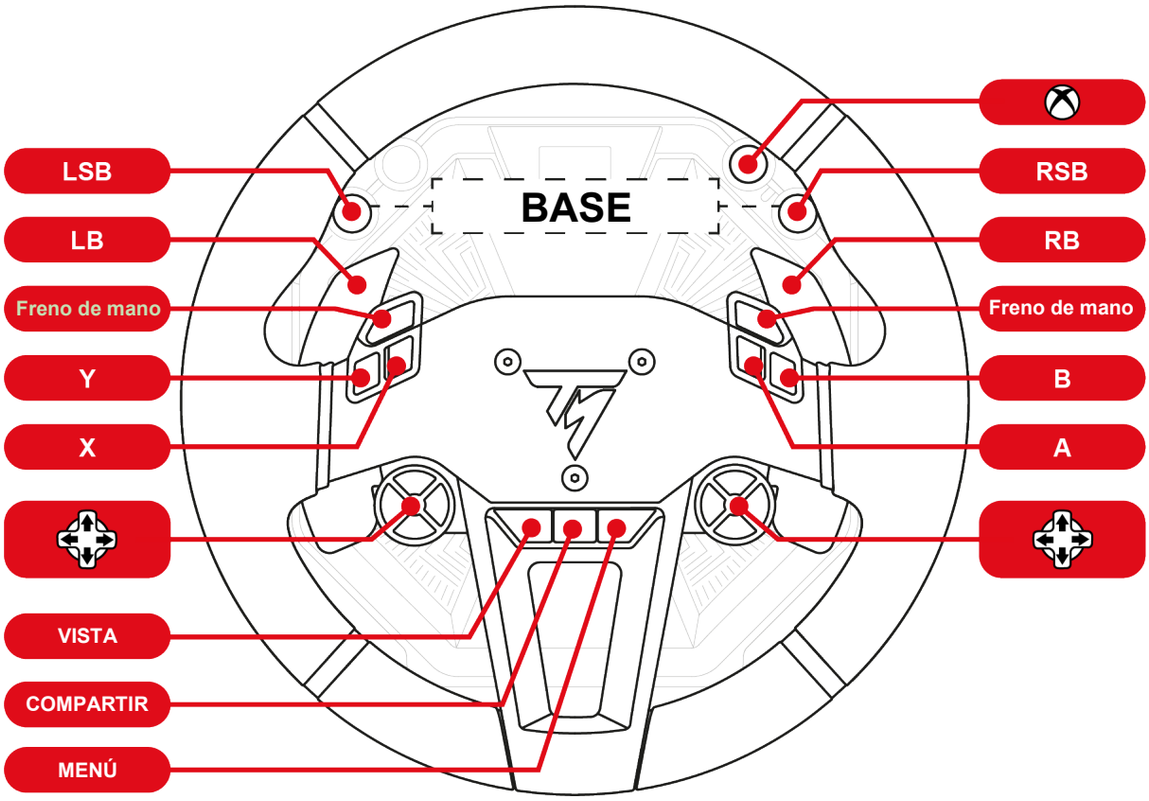

- En consolas XBOX, en el modo XBOX Native, el volante de carreras se reconoce con el siguiente nombre en los juegos: **Thrustmaster T598**.
- En consolas XBOX, en el modo XBOX Legacy, el volante de carreras se reconoce con el siguiente nombre en los juegos: **TS-XW Racer**.
- El LED en el aro de volante *SportCar Steering Wheel* no es funcional debido a las restricciones del protocolo de la consola.
- Ciertas funciones (codificadores, número de botones) están limitadas por el protocolo de la consola.

11. Mapeado para PC

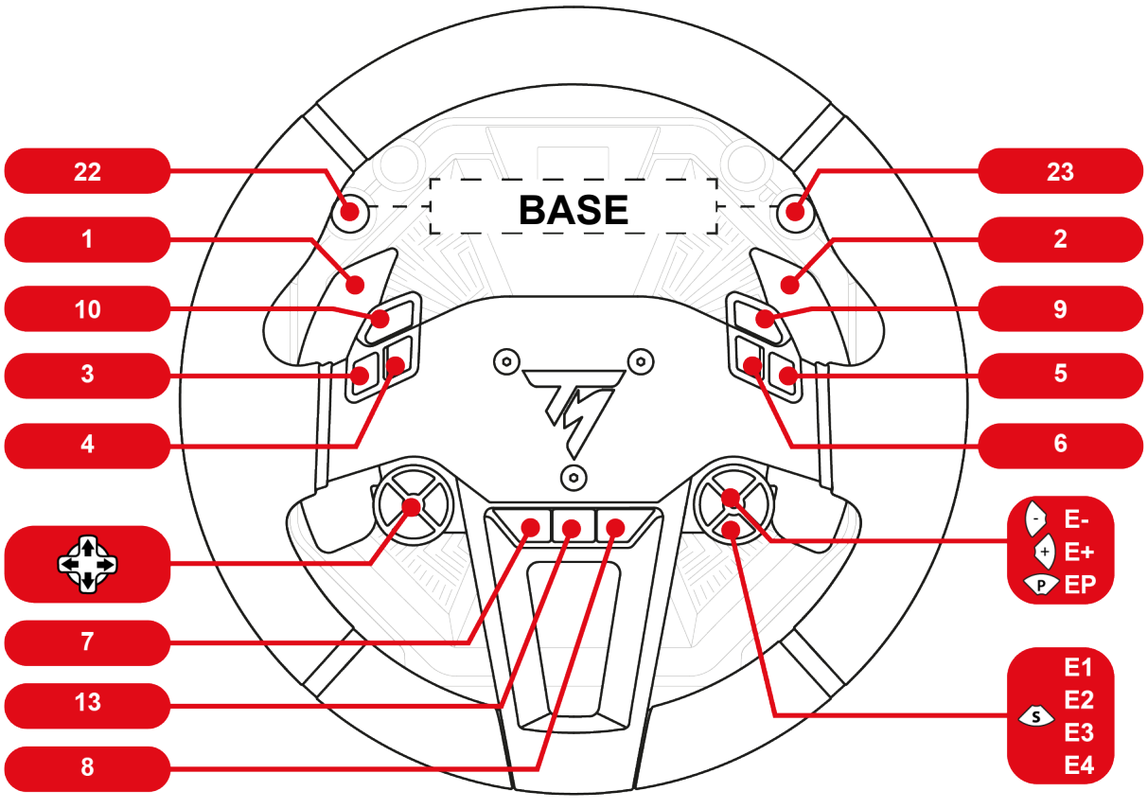

En PC, en el panel de control y en los juegos, el volante de carreras se reconoce con el nombre **Thrustmaster Advanced Mode Racer**.

Cómo usar los codificadores

Selecciona el codificador activo pulsando el selector de codificador **S**.

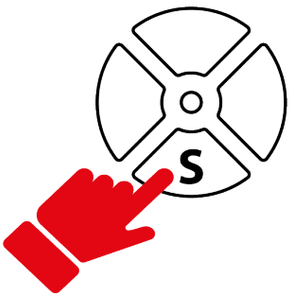

El LED situado encima del selector indica el codificador activo.

Las siguientes funciones y colores de LED están asociados a los codificadores:

E1	E2	E3	E4
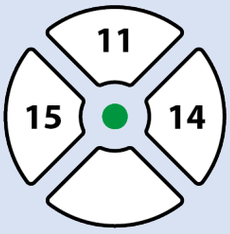	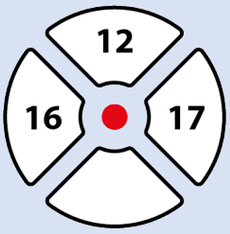	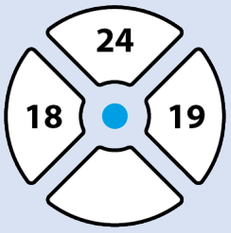	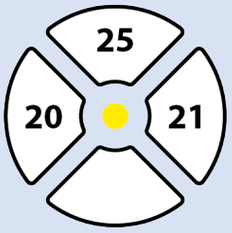

Los codificadores E1, E2, E3 y E4 funcionan en juegos compatibles con codificadores Thrustmaster. La lista de juegos compatibles está disponible aquí: **https://support.thrustmaster.com/product/T598x/** (en la sección **Games settings** (Ajustes de los juegos)). Esta lista se actualiza periódicamente.

12. Funcionamiento de la pantalla

La pantalla de la base te permite:

- **Acceder a los submenús Configuración o Telemetría**;
- **Modificar los ajustes del aro del volante, la base y el juego de pedales, así como el brillo de la pantalla**;
- **Seleccionar la información de telemetría que se mostrará.**

Si no hay ningún aro de volante instalado en la base o si el aro de volante está instalado incorrectamente, se mostrará la siguiente pantalla:

Instala un aro de volante en la base, o bien desinstálalo y vuelve a instalarlo.

Acceso al submenú Configuración o Telemetría

Por razones de seguridad y para evitar cualquier riesgo de lesión, te recomendamos encarecidamente que pauses el juego **antes** de pulsar el botón ⚙ (Configuración – Settings).

Para mostrar la pantalla de selección del submenú Configuración o Telemetría:

1. Pulsa el botón ⚙ (Configuración – Settings).

   Se muestra la siguiente pantalla:

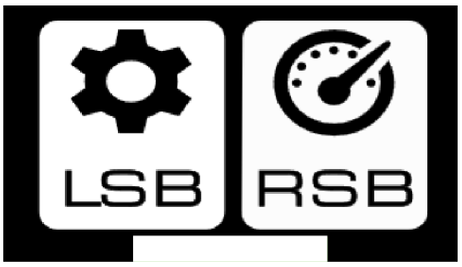

2. Pulsa el botón LSB para seleccionar el submenú **Configuración**.

   Se muestra la siguiente pantalla:

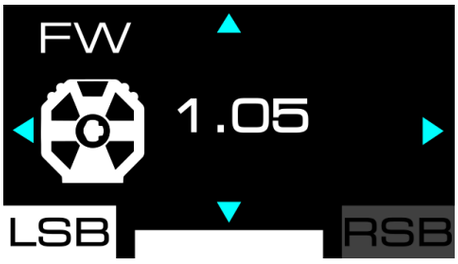

   Pulsa el botón RSB para seleccionar el submenú **Telemetría**.

   Se muestra la siguiente pantalla:

Submenú Configuración

El submenú Configuración te permite visualizar información sobre la base, el aro de volante y los pedales, y te permite cambiar los ajustes asociados.

Para acceder al submenú Configuración, pulsa el botón ⚙ (Configuración – Settings) y después pulsa el botón LSB.

Se muestra la siguiente pantalla:

❶ Accesorios incluidos: base, aro de volante o pedales

❷ Submenú Configuración seleccionado

❸ Nombre del ajuste seleccionado y su valor

❹ Navegación posible en el submenú

Para navegar por el submenú Configuración:

– Usa los botones de dirección .

Para cambiar el valor de un ajuste:

– Usa los botones de dirección .

Para confirmar el valor de un ajuste y salir del submenú Configuración:

– Pulsa el botón (Configuración – Settings).

  La pantalla mostrará la información de telemetría (pantalla GEAR, por defecto).

Cómo ajustar el brillo

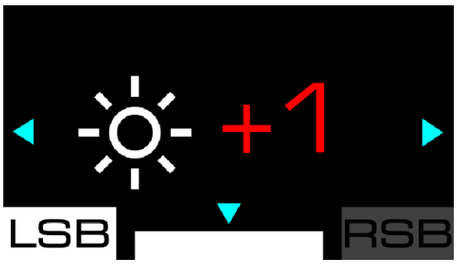

Esta pantalla te permite cambiar el brillo general de la pantalla. Hay tres ajustes posibles: -1, 0 (ajuste predeterminado), +1.

Configuración de la base

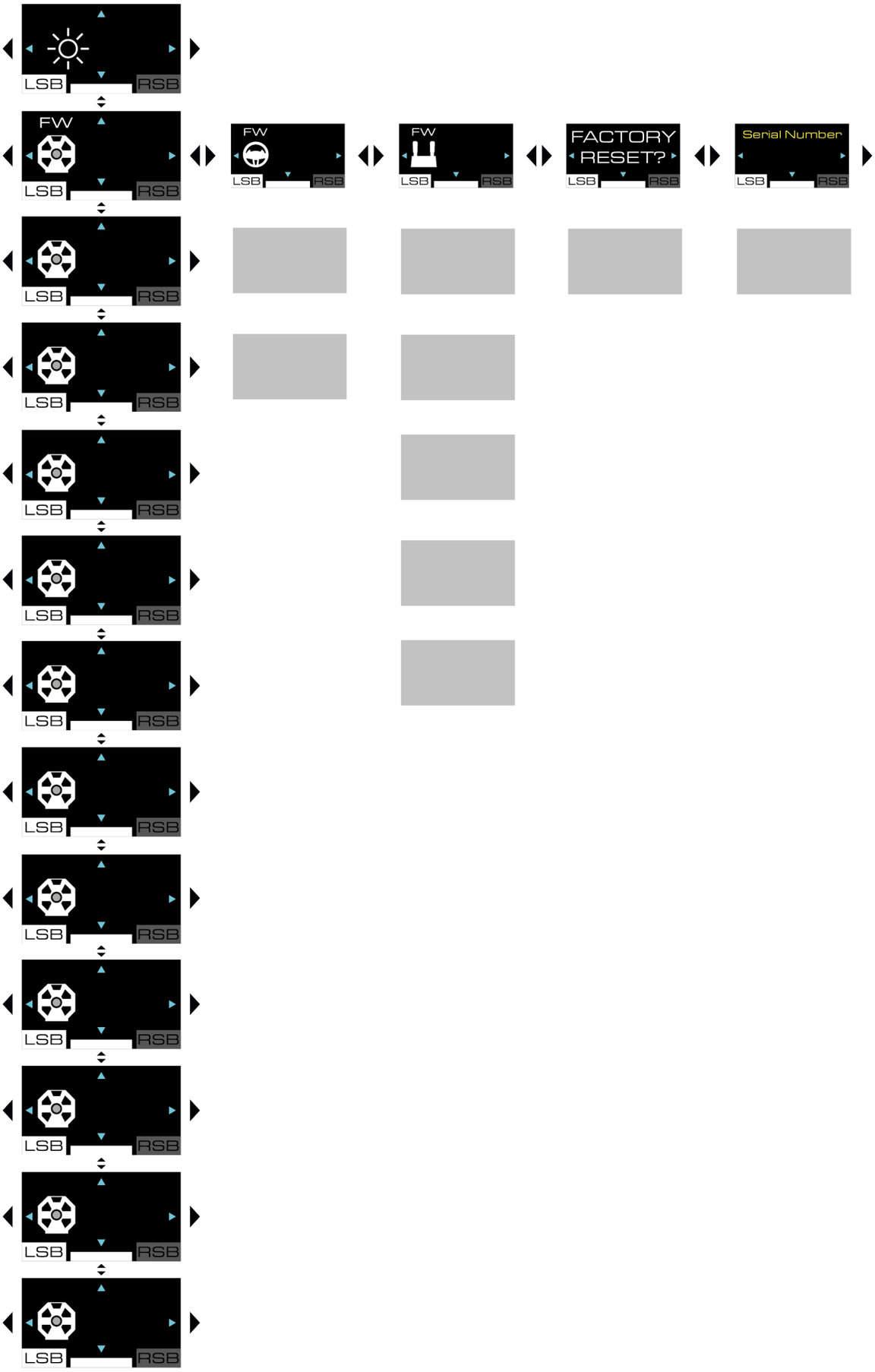

Firmware de la base

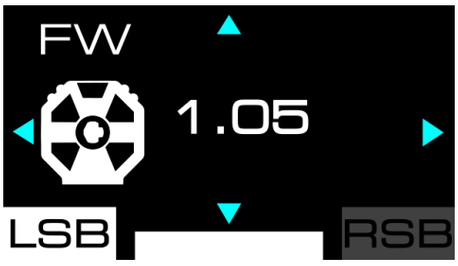

Esta pantalla muestra la versión del firmware de la base.

Compatibility (compatibilidad)

Esta pantalla te permite cambiar el modo de compatibilidad de la base en consolas XBOX. Puedes elegir entre el modo XBOX Native (modo nativo, con una barra de color blanco) o el modo XBOX Legacy (compatibilidad con versiones anteriores, con una barra de color morado).

- En consolas XBOX, para averiguar si tu juego es compatible con el modo XBOX Native o XBOX Legacy, visita: **https://support.thrustmaster.com/product/T598x/** En la sección **Games settings** (Ajustes de los juegos), selecciona XBOX Games list.
- En consolas XBOX, en el modo XBOX Native, el volante de carreras se reconoce con el siguiente nombre en los juegos: **Thrustmaster T598**.
- En consolas XBOX, en el modo XBOX Legacy, el volante de carreras se reconoce con el siguiente nombre en los juegos: **TS-XW Racer**.

Para cambiar el modo de compatibilidad:

1. Usa los botones de dirección para seleccionar el modo XBOX Native o XBOX Legacy.
2. Pulsa el botón (Configuración – Settings) para aplicar el nuevo modo. Tu selección se guarda en la memoria interna de la base.
3. Se muestra la siguiente pantalla:

4. Reinicia la consola XBOX.
5. Se muestra la siguiente pantalla:

6. El volante de carreras se reinicia y se autocalibra. Ten cuidado de no poner las manos en el aro de volante.

Perfiles de Force Feedback

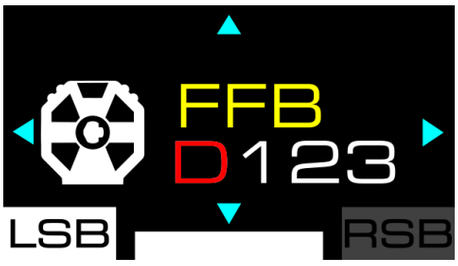

Esta pantalla se usa para seleccionar el perfil de Force Feedback. Puedes elegir entre cuatro perfiles guardados, que van desde el Force Feedback menos agresivo hasta el más agresivo: FFB D (predeterminado), FFB 1, FFB 2, FFB 3.

La configuración guardada es:

	FFB D	FFB 1	FFB 2	FFB 3
Master gain	50%	75%	100%	100%
Mode	S	P	P	E
Inertia	OFF	OFF	OFF	OFF
Friction	MID	MID	LOW	OFF
Boost low	0	0	0	0
Boost high	0	0	0	0
Speed	MID	HIGH	HIGH	EXT
Wheel damper	20%	10%	0%	0%
Game damper	LOW	LOW	LOW	LOW
Spring	0%	0%	0%	0%
Gear jolt	OFF	OFF	OFF	OFF
Engine roar	OFF	OFF	OFF	OFF
End stop	HIGH	HIGH	HIGH	HIGH

Puedes cambiar los perfiles FFB 1, FFB 2 y FFB 3 cambiando la configuración de la base. Los perfiles se guardan en la memoria interna de la base.

Usa la pantalla **Restablecimiento de fábrica** para restablecer la configuración guardada de los perfiles FFB 1, FFB 2 y FFB 3.

El perfil FFB D no se puede modificar.

El perfil seleccionado se muestra en la parte superior izquierda de la pantalla al navegar por la configuración de la base.

Dependiendo del perfil de Force Feedback seleccionado y de la configuración definida, la base puede generar un silbido. Esto es normal y está relacionado con la combinación de varios parámetros destinados a aumentar la capacidad de respuesta del motor. Cuanto mayor sea la capacidad de respuesta, más fuerte será el silbido. Este silbido es característico de los vehículos de competición que usan un motor eléctrico, y de la configuración de estos vehículos.

Master gain (Force Feedback general)

Esta pantalla te permite ajustar la potencia general de los efectos de Force Feedback (master gain). Este valor oscila entre el 0% y el 100%, en incrementos de 5.

Mode (modo)

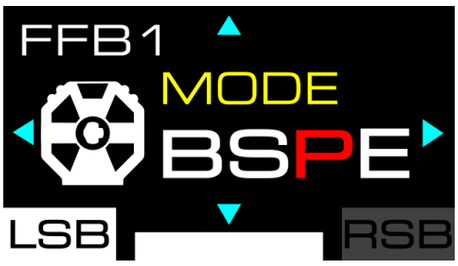

Esta pantalla se usa para seleccionar el modo de conducción y modificar la sensibilidad de la respuesta del Force Feedback. Hay cuatro modos para elegir, que van desde el menos sensible hasta el más sensible:

- B – Beginner;
- S – Sport;
- P – Performance;
- E – Extreme.

Inertia (inercia)

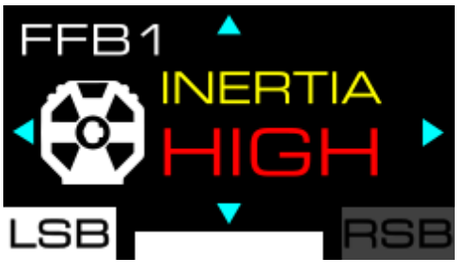

Esta pantalla te permite ajustar la inercia del aro de volante. Hay cuatro ajustes para elegir, que van desde ninguna inercia hasta una inercia extremadamente alta (OFF, MID, HIGH, EXT), lo que permite un mayor o menor control de la dirección dependiendo del juego al que estés jugando y del vehículo que estés usando.

Este ajuste del motor aumenta la inercia del aro de volante proporcionalmente a la velocidad del vehículo. Cuanto más rápido va el vehículo, más aumenta la inercia.

La inercia elevada aumenta la fuerza necesaria para girar el aro de volante (que reduce su velocidad), limitando así las oscilaciones en línea recta cuando se usan vehículos muy potentes.

Este ajuste **sólo está disponible en PC**.

El efecto Inertia (inercia) sólo funciona en juegos que permiten mostrar la velocidad del vehículo en la pantalla de la base.

La lista de juegos compatibles está disponible aquí: **https://support.thrustmaster.com/product/T598x/**

En la sección **Games settings** (Ajustes de los juegos), selecciona List of games compatible with the T598 INERTIA option.

Friction (fricción)

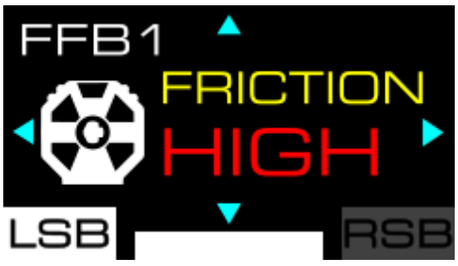

Esta pantalla te permite ajustar la fricción del motor cuando el aro de volante gira lentamente o está parado. Hay cuatro niveles de resistencia para elegir, que van desde ninguna resistencia hasta una resistencia muy fuerte: OFF, LOW, MID, HIGH.

- Este ajuste **sólo está disponible en PC**.
- Este ajuste se puede usar para evitar movimientos oscilantes.

Boost low (efectos leves a moderados)

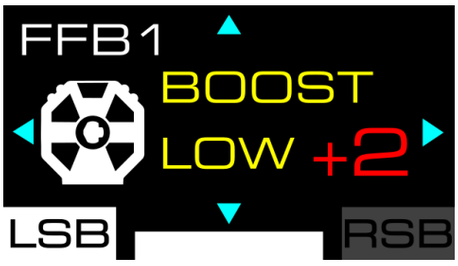

Esta pantalla te permite ajustar los efectos Force Feedback de ligeros a moderados (por ejemplo, los bordillos del circuito, la textura de la carretera). Hay cinco ajustes para elegir: -2, -1, 0, +1, +2.

Boost high (efectos moderados a altos)

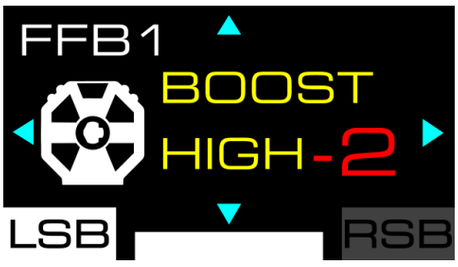

Esta pantalla te permite ajustar los efectos Force Feedback de moderados a altos (colisión con otro vehículo o una pared, etc.). Hay cinco ajustes para elegir: -2, -1, 0, +1, +2.

Speed (velocidad)

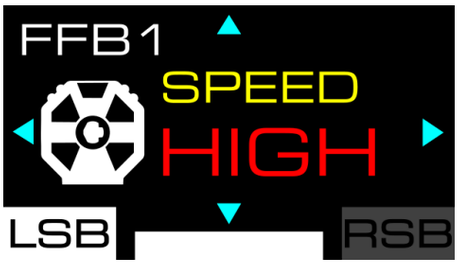

Esta pantalla te permite cambiar la velocidad de rotación del motor (por ejemplo: cuando sueltas el aro de volante y sigue girando). Hay cuatro configuraciones para elegir, que van desde una velocidad de rotación lenta hasta una muy rápida: LOW, MID, HIGH, EXT.

Se trata de un ajuste relacionado con la seguridad, ya que el motor es muy rápido.

Wheel damper (fuerza de amortiguación del aro de volante)

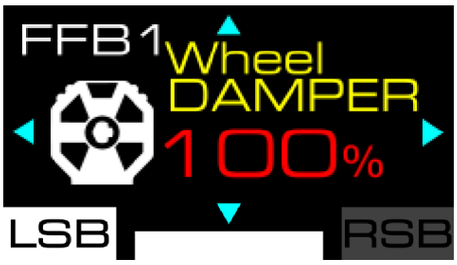

Esta pantalla te permite ajustar la fuerza de amortiguación (*damper*) del Force Feedback. Este valor oscila entre el 0% y el 100%, en incrementos de 10.

Reducir la fuerza de amortiguación aumenta, mejora y optimiza la sensación general del Force Feedback. Te recomendamos que uses una fuerza de amortiguación baja.

Game damper (fuerza de amortiguación del juego)

Esta pantalla te permite ajustar la fuerza de amortiguación (*damper*) aplicada por el juego. Puedes elegir entre cuatro ajustes, que van desde una fuerza de amortiguación baja hasta una extremadamente alta: LOW, MID, HIGH, EXT.

La ganancia actúa como un multiplicador en la entrada de la fuerza de amortiguación del juego, aumentando o disminuyendo el nivel de amortiguación que el juego aplica al volante de carreras.

Reducir la fuerza de amortiguación aumenta, mejora y optimiza la sensación general del Force Feedback. Te recomendamos que uses una fuerza de amortiguación baja.

Spring (muelle)

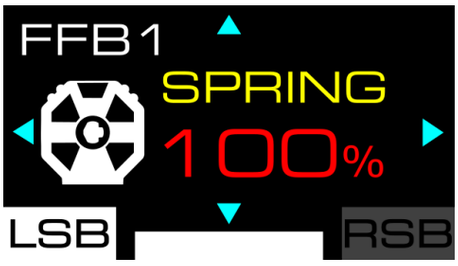

Esta pantalla te permite ajustar la fuerza del muelle (vuelta a la posición central del aro de volante cuando no hay Force Feedback). El valor predeterminado del muelle es 0%. Este valor oscila entre el 0% y el 100%, en incrementos de 10.

Sólo debes cambiar el valor del muelle en juegos que no sean compatibles con Force Feedback.

En algunos juegos, incluidos aquellos que admiten Force Feedback, el propio juego ajusta automáticamente el valor del muelle. Esto no afecta a la calidad de los efectos Force Feedback.

Gear jolt (sacudida al cambiar de marcha)

Esta pantalla te permite cambiar el nivel de sacudida que sientes al cambiar de marcha. Hay cuatro ajustes para elegir, que van desde ninguna sensación hasta una sensación intensa: OFF (predeterminado), LOW, MID, HIGH.

- Este ajuste **sólo está disponible en PC**.
- El efecto Gear jolt (sacudida al cambiar de marcha) sólo funciona en juegos de PC compatibles con el SDK de telemetría de Thrustmaster (y por lo tanto sólo en juegos donde la información de telemetría se muestra en la pantalla de la base).
  La lista de juegos compatibles está disponible aquí: **https://support.thrustmaster.com/product/T598x/** (en la sección **Games settings** (Ajustes de los juegos)). Esta lista se actualiza periódicamente.

Engine roar (vibraciones vinculadas a la velocidad del motor)

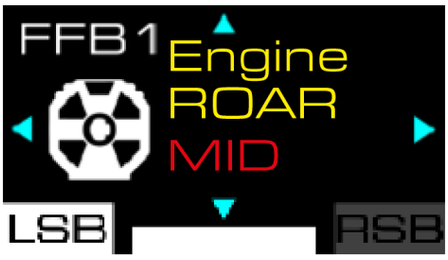

Esta pantalla te permite ajustar el nivel de vibración que se siente en el aro de volante en función de la velocidad del vehículo y las revoluciones del motor (RPM). Puedes elegir entre cuatro ajustes, que van desde ninguna vibración hasta una vibración fuerte: OFF (predeterminado), LOW, MID, HIGH.

Ajuste	Velocidad del vehículo	Efecto
OFF	-	Desactivado
	-	Desactivado
LOW	< 200 km/h	Ligero
	> 200 km/h	Desactivado
MID	< 300 km/h	Moderado
	> 300 km/h	Desactivado
HIGH	< 400 km/h	Fuerte
	> 400 km/h	Desactivado

En algunos videojuegos (*F1*, *Le Mans ® Ultimate*, *Forza Horizon 5*, etc.), cuando pausas la carrera, la telemetría no se detiene y el efecto Engine roar continúa funcionando. Este efecto sólo se interrumpe cuando abandonas la carrera por completo.

Puedes verificar fácilmente que la telemetría no se ha cortado: la información de telemetría relacionada con SPEED o RPM todavía se muestra en la pantalla de la base del volante de carreras.

- Este ajuste **sólo está disponible en PC**.
- El efecto Engine roar (vibraciones vinculadas a la velocidad del motor) sólo funciona en juegos de PC compatibles con el SDK de telemetría de Thrustmaster (y por lo tanto sólo en juegos donde la información de telemetría se muestra en la pantalla de la base).

  La lista de juegos compatibles está disponible aquí: **https://support.thrustmaster.com/product/T598x/** (en la sección **Games settings** (Ajustes de los juegos)). Esta lista se actualiza periódicamente.

End stop (tope virtual)

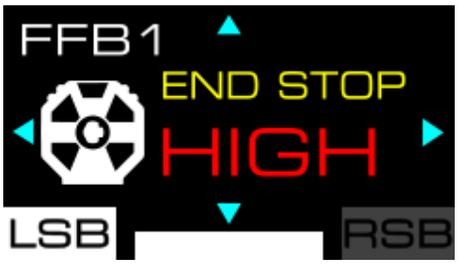

Esta pantalla te permite modificar la fuerza del tope virtual (amortiguación del tope). Hay tres ajustes para elegir, que van desde una fuerza baja hasta una fuerza muy intensa: LOW, MID, HIGH (predeterminado).

Configuración del aro de volante

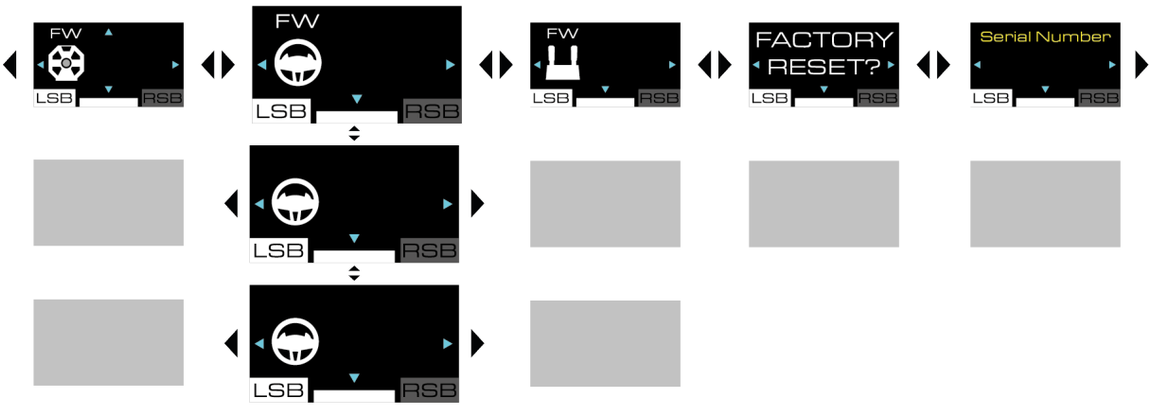

Firmware del aro de volante

Esta pantalla muestra la versión del firmware del aro de volante o muestra UPDATE REQUEST (SOLICITUD DE ACTUALIZACIÓN) si el firmware del aro de volante no está actualizado.

Para realizar la actualización:

1. Visita **https://support.thrustmaster.com/product/T598x/**
2. Descarga e instala el software My Thrustmaster Panel disponible en la sección **Software** (Software) y sigue las instrucciones.

La versión del firmware sólo se muestra cuando hay un aro de volante instalado en la base y la información está disponible.

Ángulo de giro

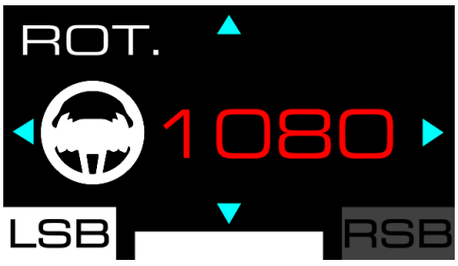

Esta pantalla te permite ajustar el ángulo de giro del aro de volante. Hay seis ajustes para elegir: 180°, 360°, 540°, 900°, 1080°, AUTO (predeterminado).

- Cuando el ángulo de giro del aro de volante se define en AUTO, el juego ajusta automáticamente el ángulo en función del vehículo que se esté usando.
- El ángulo de giro sólo se puede cambiar manualmente en los videojuegos donde el ángulo no se ajusta automáticamente.

Prueba y posición central

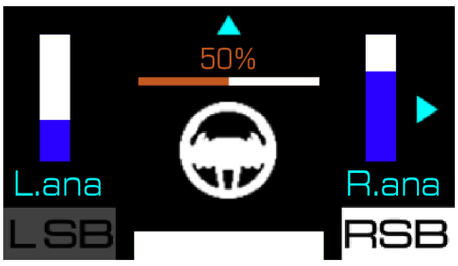

Esta pantalla te permite probar las levas de cambio analógicas* y el eje del aro de volante, así como restablecer la posición central del aro (sólo cuando sea necesario).

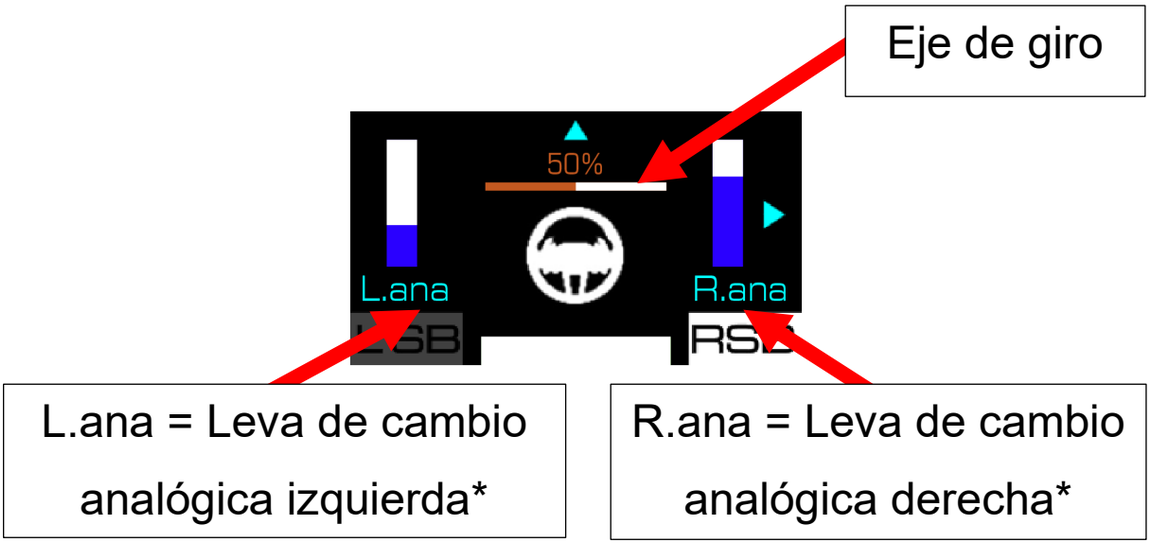

**Sólo disponible para aros de volante con levas de cambio analógicas*

Al probar una leva de cambio analógica*, se llena el indicador asociado a dicha leva.

Al probar el eje de giro, se llena el indicador asociado al aro de volante:

- 0%: has llegado al tope izquierdo;
- 50%: posición central del aro de volante;
- 100%: has llegado al tope derecho.

Para restablecer la posición central del aro de volante:

1. Coloca el aro de volante en el centro. “50%” debería mostrarse en la pantalla.
2. Pulsa el botón durante cinco segundos.

**Sólo disponible para aros de volante con levas de cambio analógicas*

Configuración de los pedales

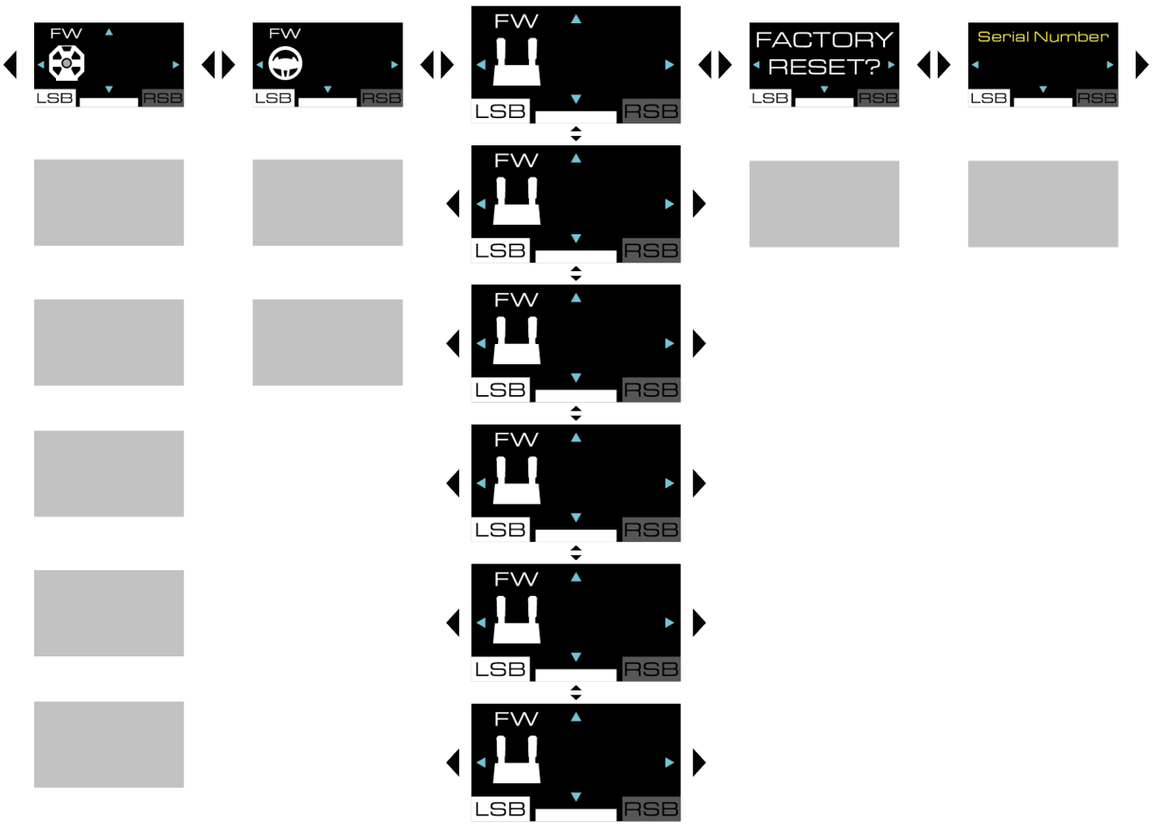

Firmware de los pedales

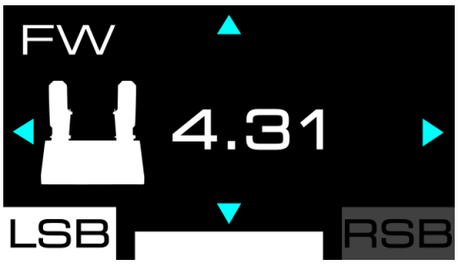

Esta pantalla mostrará la versión del firmware de ciertos juegos de pedales en el futuro.

Tipo de pedales

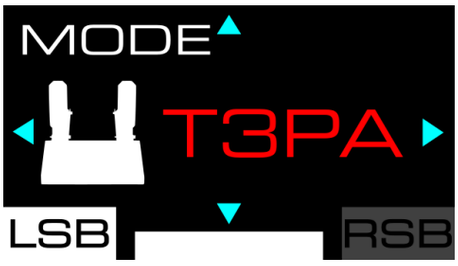

Esta pantalla te permite seleccionar el tipo de pedales que se están usando. Hay tres tipos de pedales para elegir:

- TRLP: para los pedales Raceline Pedals LTE, incluidos con la base T598;
- T3PA: para los pedales T2PM*, T3PA* y T3PM* (sin sensor de fuerza Load Cell);
- T-LCM: para los pedales T-LCM Pedals* (con sensor de fuerza Load Cell).

Al usar los pedales Raceline Pedals LTE incluidos con la base, selecciona el tipo TRLP.

**Se vende por separado*

Configuración de los pedales

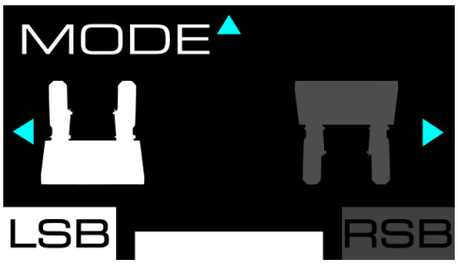

Esta pantalla te permite seleccionar la configuración de los pedales. Hay dos posiciones para elegir:

– (predeterminada): posición normal;

– : posición invertida.

– La posición invertida sólo está disponible con un juego de 3 pedales.
– En la posición invertida, están invertidos los pedales del acelerador y del embrague.

Deadzone (zonas muertas)

Freno	Acelerador

Estas pantallas te permiten establecer una zona muerta mínima (MIN) y una zona muerta máxima (MAX) para cada pedal.

- Definir una zona muerta mínima (MIN) y una zona muerta máxima (MAX) te permite ajustar con precisión la sensibilidad de los pedales.
- Una zona muerta puede ser útil para **optimizar la capacidad de respuesta o evitar activaciones innecesarias o no deseadas** (cuando mantienes el pie en el pedal del freno, por ejemplo).
- La zona muerta mínima (MIN) se encuentra al inicio del recorrido del pedal, mientras que la zona muerta máxima (MAX) está al final de su recorrido.
- El recorrido del pedal está representado por el indicador.

Para definir la zona muerta mínima (MIN):

1. Presiona el pedal hasta el punto donde deseas que termine la zona muerta y mantén el pedal en esa posición.
2. Pulsa el botón para definir el final de la zona muerta mínima.

Para definir la zona muerta máxima (MAX):

1. Presiona el pedal hasta el punto donde deseas que comience la zona muerta y mantén el pedal en esa posición.
2. Pulsa el botón para definir el inicio de la zona muerta máxima.

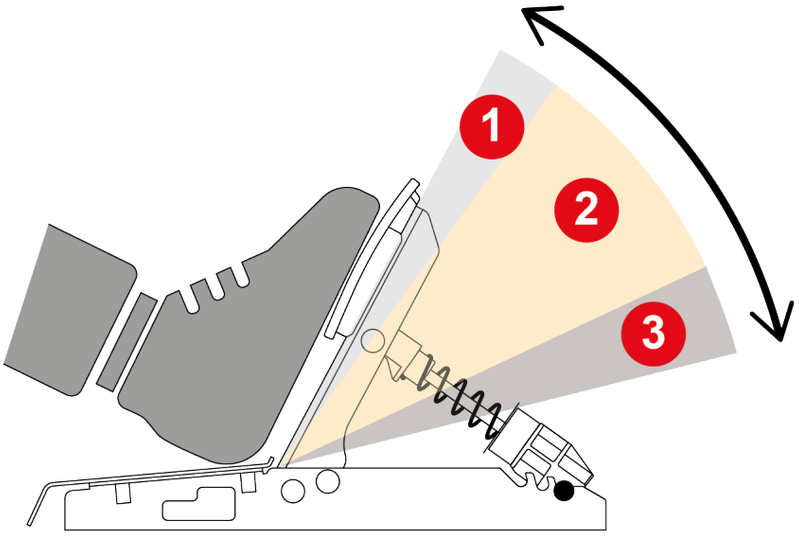

❶ **Zona muerta mínima:** al presionar el pedal **no se activa ninguna acción en el juego** (aceleración, frenado, etc.).

❷ **Zona activa:** al presionar el pedal **se activa una acción en el juego** (aceleración, frenado, etc.), cuya intensidad es proporcional a la presión aplicada al pedal.

❸ **Zona muerta máxima:** al presionar el pedal **se mantiene la máxima intensidad de la acción** en toda esta zona (aceleración, frenado, etc.).

Restablecimiento de la configuración de los pedales

Esta pantalla te permite restablecer la configuración de los pedales únicamente.

Para restablecer la configuración:

1. Pulsa el botón para confirmar el restablecimiento. Una vez restablecida la configuración, se mostrará la siguiente pantalla durante cinco segundos:

Pulsa el botón para rechazar el restablecimiento.

Restablecimiento de la configuración

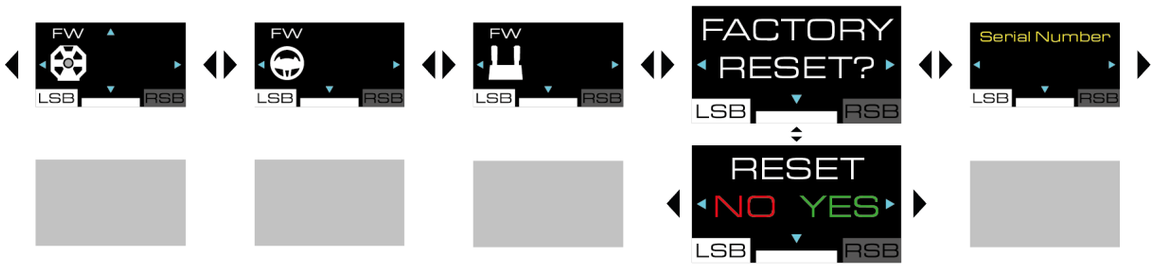

Esta pantalla te permite restablecer la configuración de la base, el aro, los pedales, la pantalla y la telemetría.

Para restablecer la configuración:

2. Pulsa el botón . Se muestra la siguiente pantalla:

3. Pulsa el botón para confirmar el restablecimiento. Una vez restablecida la configuración, se mostrará la siguiente pantalla durante cinco segundos:

Pulsa el botón para rechazar el restablecimiento. Se muestra la siguiente pantalla:

Información adicional

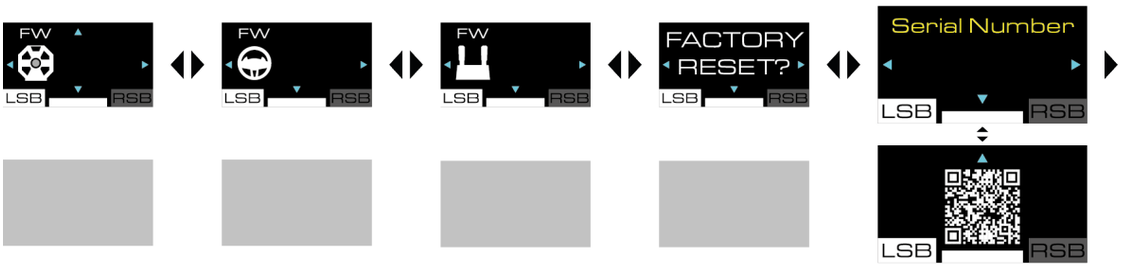

Número de serie

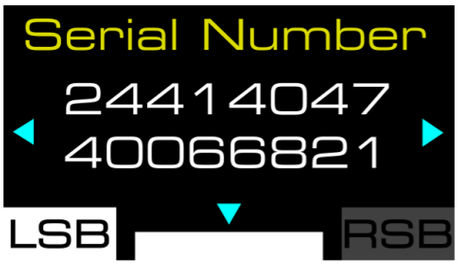

Esta pantalla muestra el número de serie de la base.

Manual del usuario

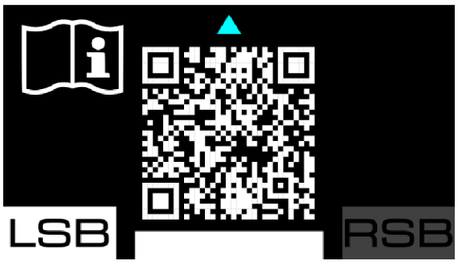

Esta pantalla te permite acceder a la página dedicada a la base T598 (XBOX/PC) en el sitio web de soporte técnico de Thrustmaster.

Submenú Telemetría

El submenú Telemetría te permite seleccionar la información de telemetría que se muestra en la pantalla: velocidad, posición, número de vueltas, tiempo de sesión, velocidad del motor, etc.

Telemetría y compatibilidad

La información de telemetría sólo se muestra en juegos compatibles con el SDK de Thrustmaster.

La lista de juegos compatibles está disponible aquí: **https://support.thrustmaster.com/product/T598x/** (en la sección **Games settings** (Ajustes de los juegos)). Esta lista se actualiza periódicamente.

Telemetría en consolas XBOX

- Antes de poner en marcha la base del volante de carreras, fija el aro de volante a la base del volante de carreras. Luego inicia el juego usando el volante de carreras y no cambies de aro de volante.
- No inicies un juego en modo Quick Resume. Si experimentas algún problema (como que no se detecte un volante de carreras o que la pantalla o los LED no funcionen...) mientras está habilitado el modo Quick Resume, consulta esta **nota**.
- Para acceder al menú principal de XBOX o al teclado virtual de XBOX, cierra el juego. Si no cierras el juego, perderás la información de telemetría.
- En consolas XBOX, cuando la pantalla entra en modo de suspensión, se pierde la información de telemetría.
- En algunos casos, al salir de un juego y comenzar uno nuevo, puede ser necesario reiniciar la base del volante de carreras.
- **Si pierdes la información de telemetría: cierra el juego, reinicia la base del volante de carreras y luego reinicia el juego para que se muestre de nuevo la información de telemetría.**

Actualización del firmware

Para poder usar las funciones de telemetría, es posible que debas actualizar el firmware de la base y del aro de volante que estés usando.

Para realizar la actualización:

1. Visita **https://support.thrustmaster.com/product/T598x/**
2. Descarga e instala el software My Thrustmaster Panel disponible en la sección **Software** (Software) y sigue las instrucciones.

Para acceder al submenú Telemetría, pulsa el botón ⚙ (Configuración – Settings) y después pulsa el botón RSB.

En el submenú Telemetría, se muestra la siguiente pantalla:

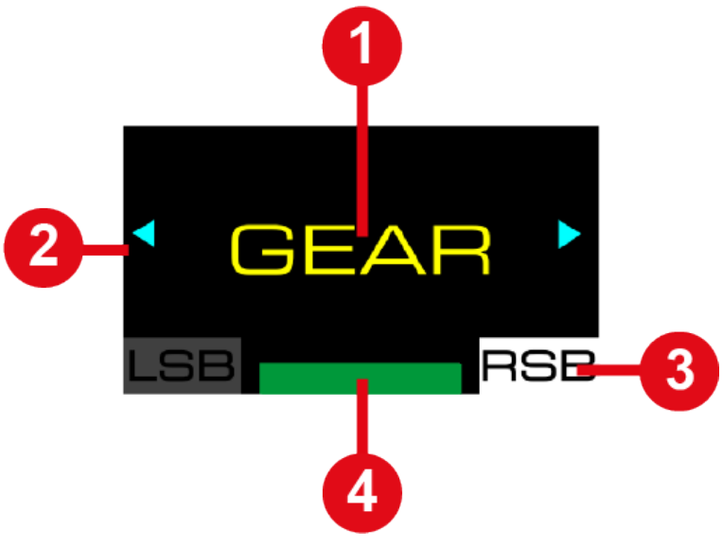

❶ Tipo de información que se mostrará en la pantalla

❷ Navegación posible en el submenú

❸ Submenú Telemetría seleccionado

❹ Modo de compatibilidad seleccionado

Durante el juego, se muestra la siguiente pantalla:

❶ Tira de RPM

❷ Información de telemetría

❸ Modo de compatibilidad seleccionado

Para navegar por el submenú Telemetría y seleccionar la información de telemetría que se mostrará:

– Usa los botones de dirección .

Para confirmar tu selección:

– Pulsa el botón (Configuración – Settings).

  Saldrás del submenú Telemetría y la pantalla mostrará la información de telemetría seleccionada.

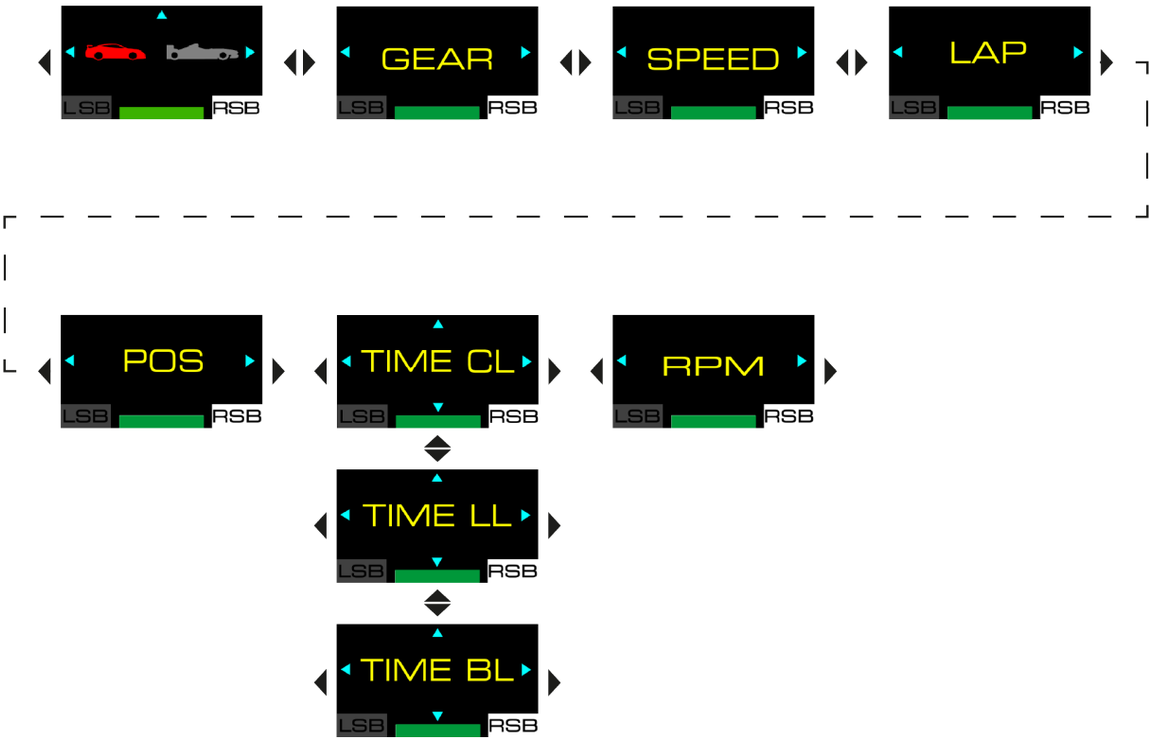
LSB
RSB
GEAR
SPEED
LAP
POS
TIME CL
RPM
TIME LL
TIME BL

Modo GT o Fórmula

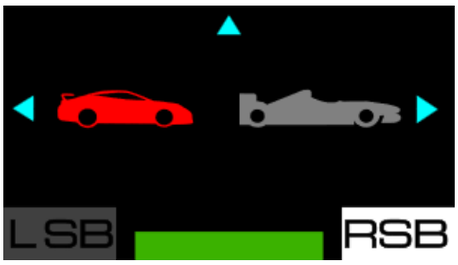

Esta pantalla te permite seleccionar el modo de visualización de la velocidad del motor (RPM). Hay dos modos para elegir:

- Modo GT (rojo): desde los extremos hacia el centro;
- Modo Fórmula (azul, defecto): izquierda a derecha.

<u>Ejemplos de visualización:</u>

Modo GT	Modo Fórmula
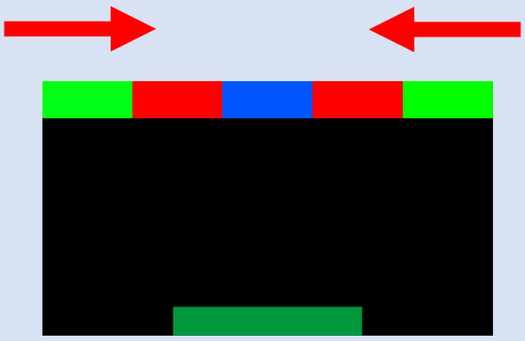	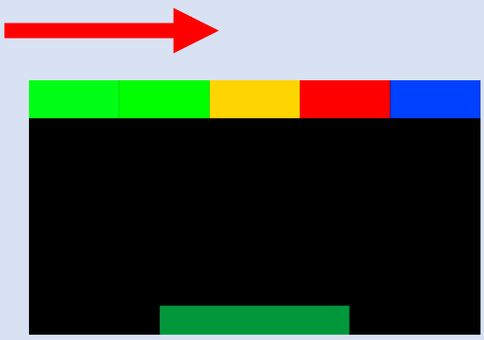

Usa los botones de dirección para seleccionar un modo, después pulsa el botón (Configuración–Settings) para confirmar tu selección.

Gear (marcha seleccionada)

Esta pantalla te permite mostrar información sobre la marcha actual y, dependiendo de los juegos, la bandera (FLAG) y boxes (PIT).

Ejemplo de visualización:

Speed (velocidad)

En esta pantalla visualizas la velocidad del vehículo.

Ejemplo de visualización:

Lap (vuelta)

Esta pantalla te permite visualizar el número de vueltas completadas.

Ejemplo de visualización:

Position (posición)

En esta pantalla visualizas la posición en la clasificación.

Ejemplo de visualización:

Time (tiempo)

Esta pantalla te permite seleccionar el modo de visualización del tiempo (TIME). Hay tres modos para elegir:

- TIME CL: el tiempo de vuelta actual (CURR LAP);
- TIME LL: el tiempo de la última vuelta (LAST LAP);
- TIME BL: muestra el mejor tiempo de vuelta personal (BEST LAP).

<u>Ejemplos de visualización:</u>

TIME CL	TIME LL	TIME BL

Usa los botones de dirección para seleccionar un modo, después pulsa el botón (Configuración–Settings) para confirmar tu selección.

Engine speed (velocidad del motor)

Esta pantalla te permite visualizar la velocidad del motor (RPM).

<u>Ejemplo de visualización:</u>

13. Preguntas frecuentes y soporte técnico

¿Tienes preguntas sobre la base T598 Servo Base, el aro de volante SportCar Steering Wheel o los pedales Raceline Pedals LTE, o estás experimentando problemas técnicos? Si es así, visita el sitio web de soporte técnico de Thrustmaster:

https://support.thrustmaster.com/product/T598x/

En esta página también puedes descargar el software My Thrustmaster Panel para actualizar el firmware de la base y del aro de volante.

THRUSTMASTER®

T598

XBOX Series X|S / XBOX One
PC (Windows® 10/11)

Manual do Utilizador

Leia atentamente as instruções fornecidas neste manual **antes** de instalar o produto, **antes** de qualquer utilização do produto e **antes** de realizar qualquer manutenção. Siga as instruções de segurança. O incumprimento destas instruções pode resultar em acidentes e/ou danos materiais. Guarde este manual para poder consultar as instruções no futuro.

ÍNDICE

1. CONTEÚDO DA EMBALAGEM.....6
2. CARACTERÍSTICAS.....8
3. INFORMAÇÕES RELATIVAS À UTILIZAÇÃO DO ARO DE VOLANTE 14
4. INFORMAÇÕES RELATIVAS À UTILIZAÇÃO DO CONJUNTO DE PEDAIS.....24
5. INSTALAR A BASE NUMA MESA OU SECRETÁRIA.....28
6. INSTALAR A BASE NUM COCKPIT.....31
7. INSTALAR O ARO DE VOLANTE NA BASE.....32
8. MONTAR O CONJUNTO DE PEDAIS.....34

Definições mecânicas do conjunto de pedais.....40

Suportes antiderrapantes Carpet Grip 47

9. INSTALAÇÃO 50

Em consolas XBOX 50

No PC.....54

Calibração automática do volante e dos pedais 65

10.MAPEAMENTO PARA CONSOLAS XBOX ..67

11.MAPEAMENTO PARA O PC 68

Utilizar os codificadores 69

12.FUNCIONAMENTO DO ECRÃ 70

Aceder aos submenus Definições ou Telemetria 71

Submenu Definições 73

Submenu Telemetria 114

13.PERGUNTAS FREQUENTES E SUPORTE TÉCNICO 125

T598

Com a base T598 e a sua tecnologia de transmissão direta, tem acesso a um volante ultracompleto que lhe permite conduzir todos os tipos de veículos e sentir todos os efeitos nas suas corridas.

Este manual irá ajudá-lo(a) a instalar e utilizar a sua base T598 nas melhores condições. Antes de começar a competir, leia atentamente as instruções e os avisos: eles irão ajudá-lo(a) a desfrutar ao máximo do seu produto.

Atualizar o firmware

De modo a poder utilizar as funcionalidades de telemetria, poderá ser necessário atualizar o firmware da base e do aro de volante que estiver a utilizar.

Para proceder à atualização:

1. Vá até **https://support.thrustmaster.com/product/T598x/**.
2. Transfira e instale o software My Thrustmaster Panel, disponível na secção **Software** (Software), e siga as instruções.

1. Conteúdo da embalagem

T598 Servo Base

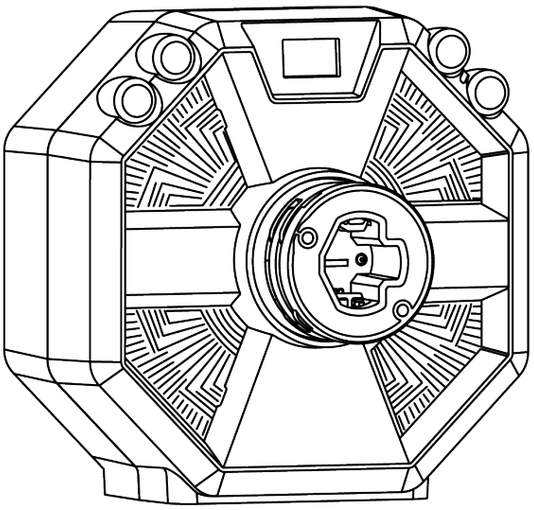

SportCar Steering Wheel

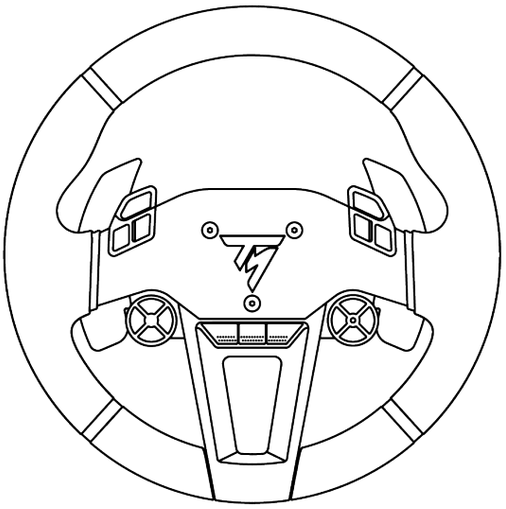

Raceline Pedals LTE

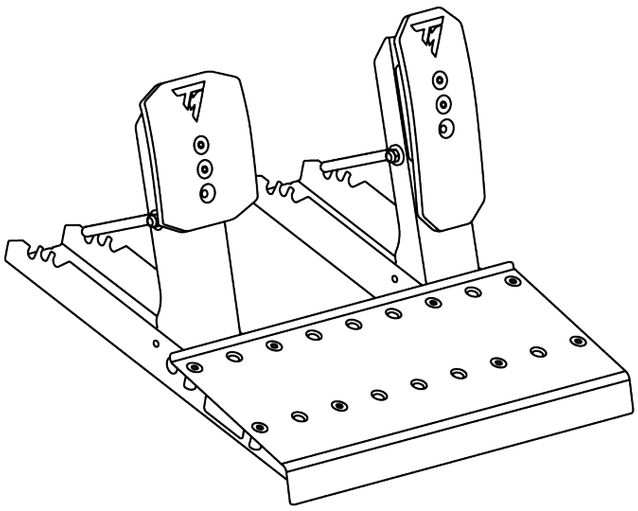

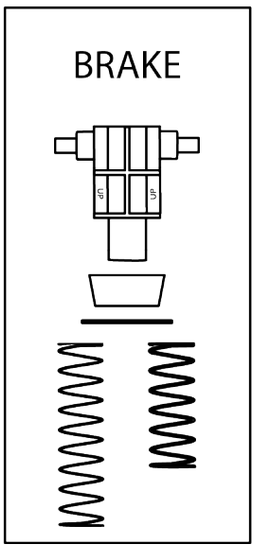

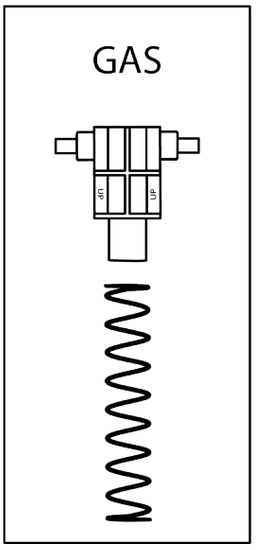

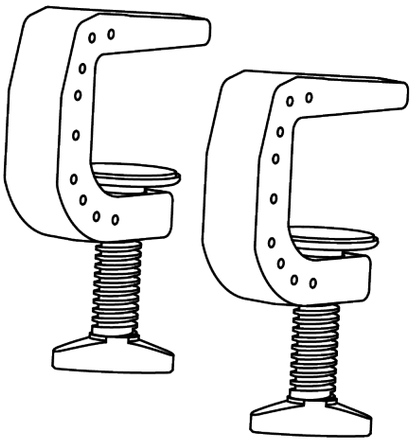

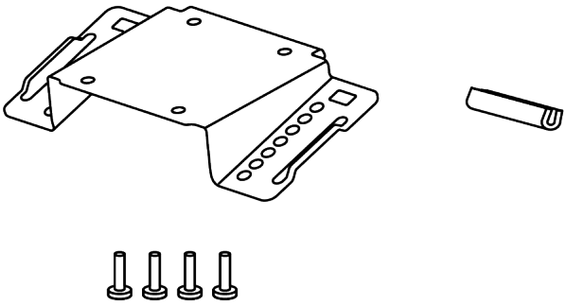

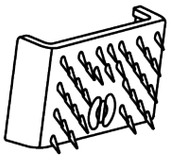

x 2

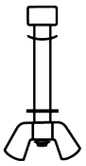

x 2

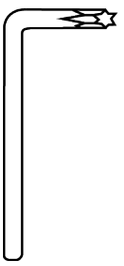

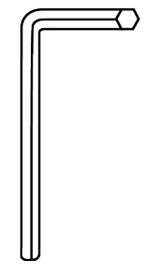

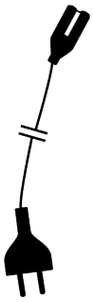

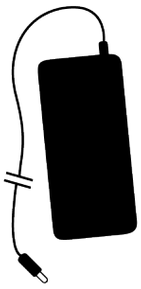

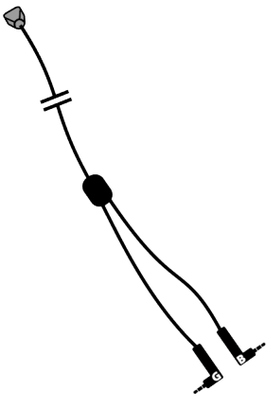

2. Características

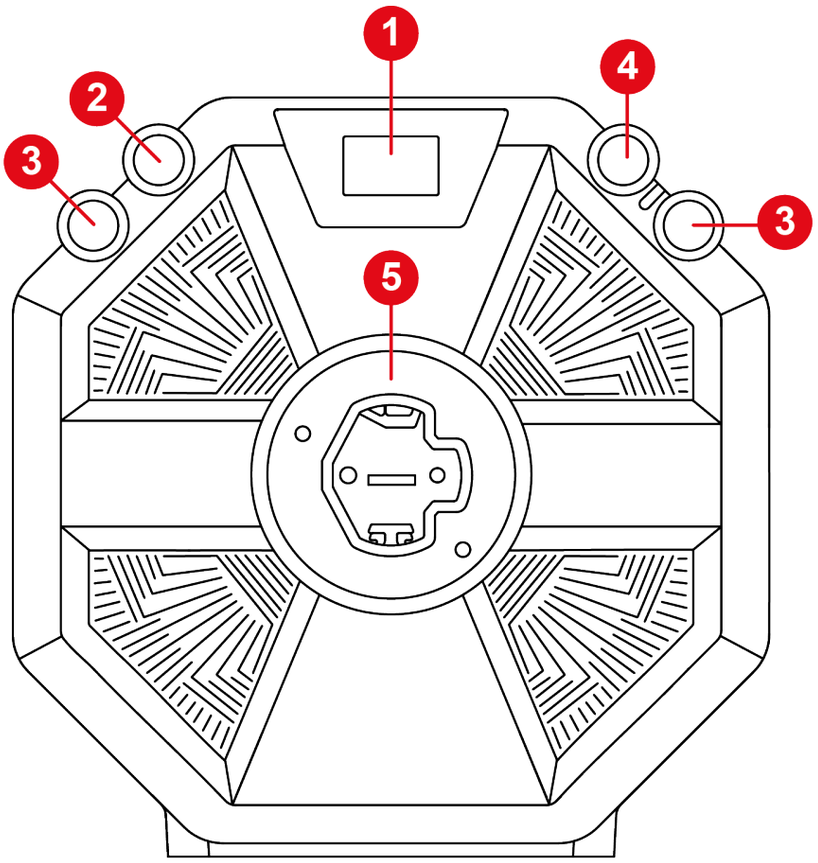

❶ Ecrã

❷ Botão ⚙ (Definições – Settings)

❸ Botões LSB e RSB

❹ Botão XBOX

❺ Sistema de fixação de desengate rápido do aro de volante

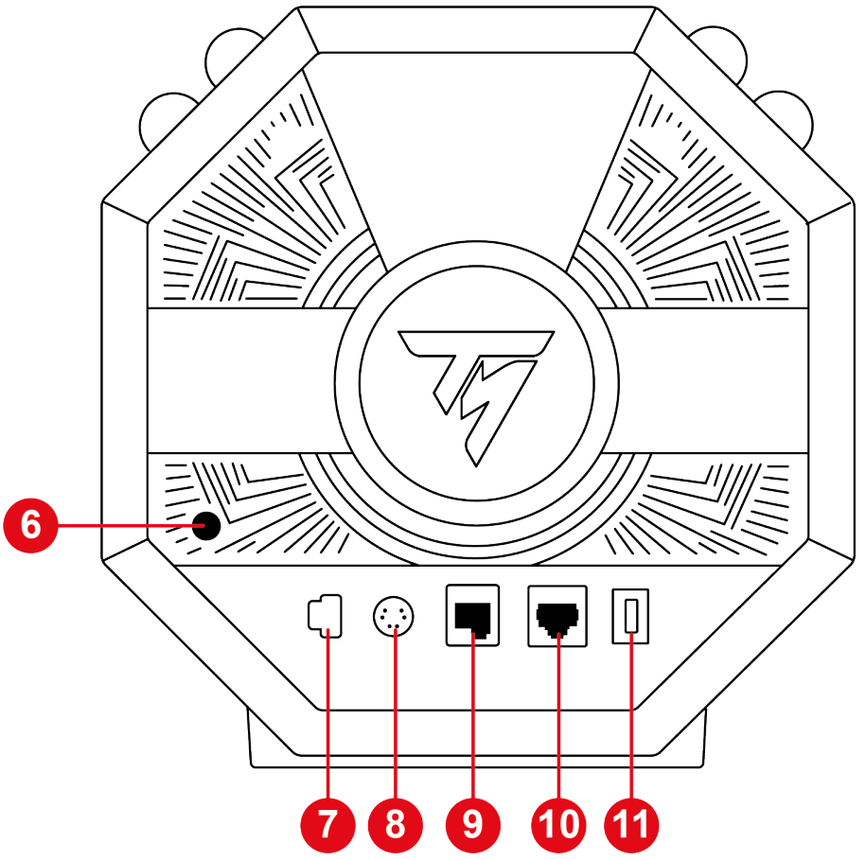

❻ Botão para ligar/desligar

❼ Porta de alimentação

❽ Porta de ligação para alavanca de velocidades* ou travão de mão*

❾ Porta de ligação do conjunto de pedais

❿ Porta de ligação para um conjunto de pedais com um pedal do travão dotado de um sensor de pressão (Raceline LC)

⓫ Porta USB-C

** Vendido à parte*

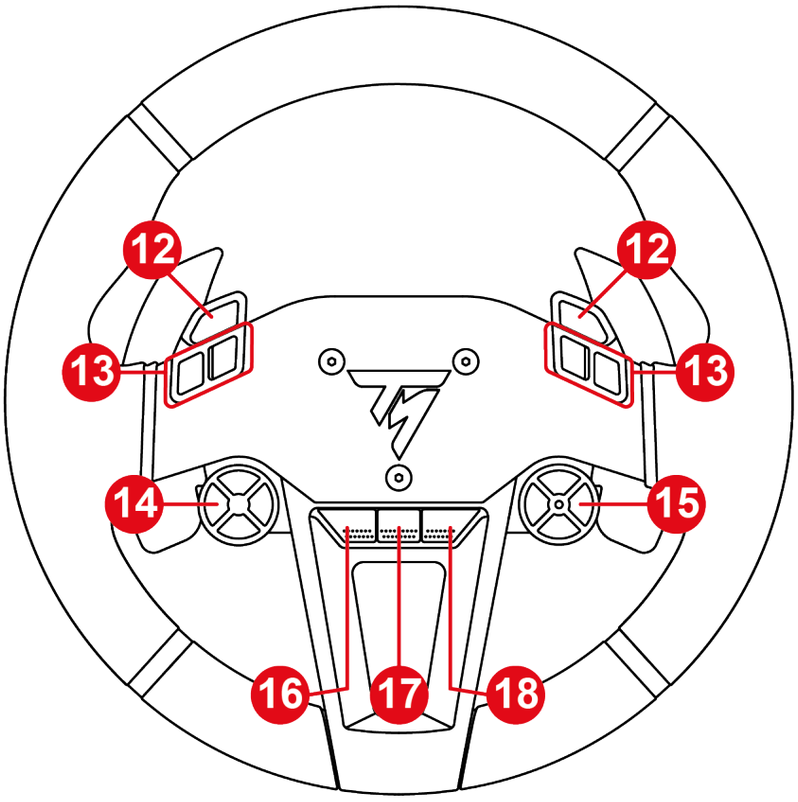

⓬ Botões do travão de mão

⓭ Botões de ações

⓮ Botões de direções

⓯ Seletor do codificador, funções E+, E- e EP e luz LED indicadora do codificador ativo

⓰ Botão VER nas consolas XBOX

⓱ Botão PARTILHAR nas consolas XBOX

⓲ Botão MENU nas consolas XBOX

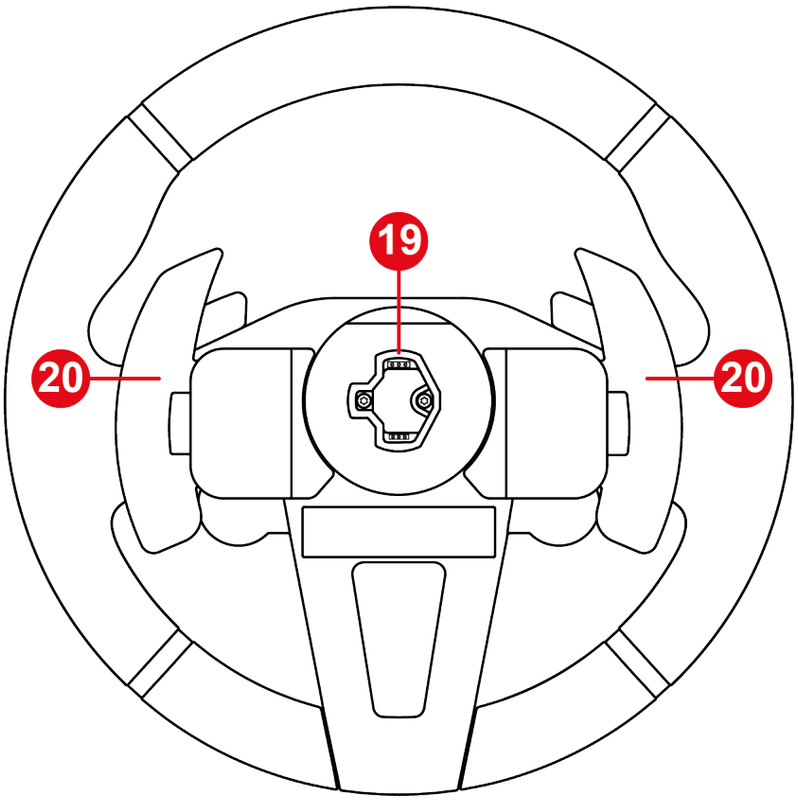

⓳ Sistema de fixação de desengate rápido do aro de volante

⓴ Patilhas de velocidades magnéticas

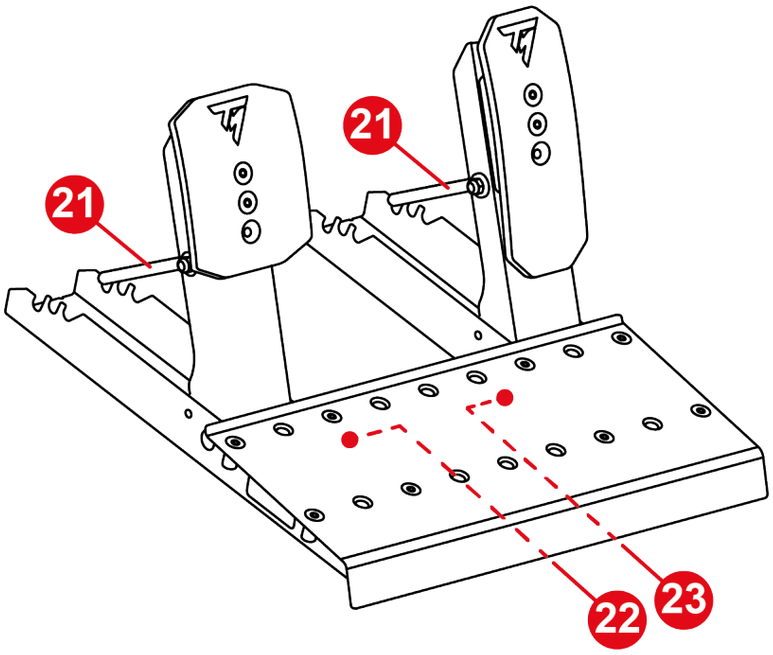

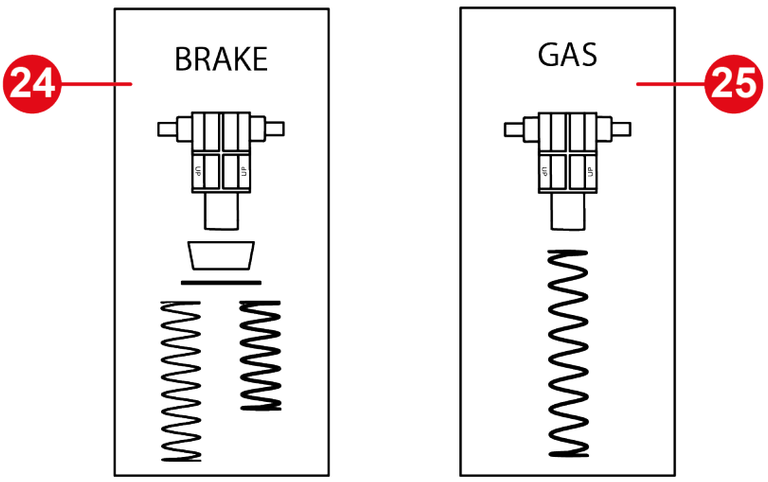

21 Haste de retenção da mola

22 Conector jaque do pedal do travão

23 Conector jaque do pedal do acelerador

24 Mola do pedal do travão (um suporte, um amortecedor, uma anilha e duas molas (resistência fraca ou forte))

25 Mola do pedal do acelerador (um suporte e uma mola)

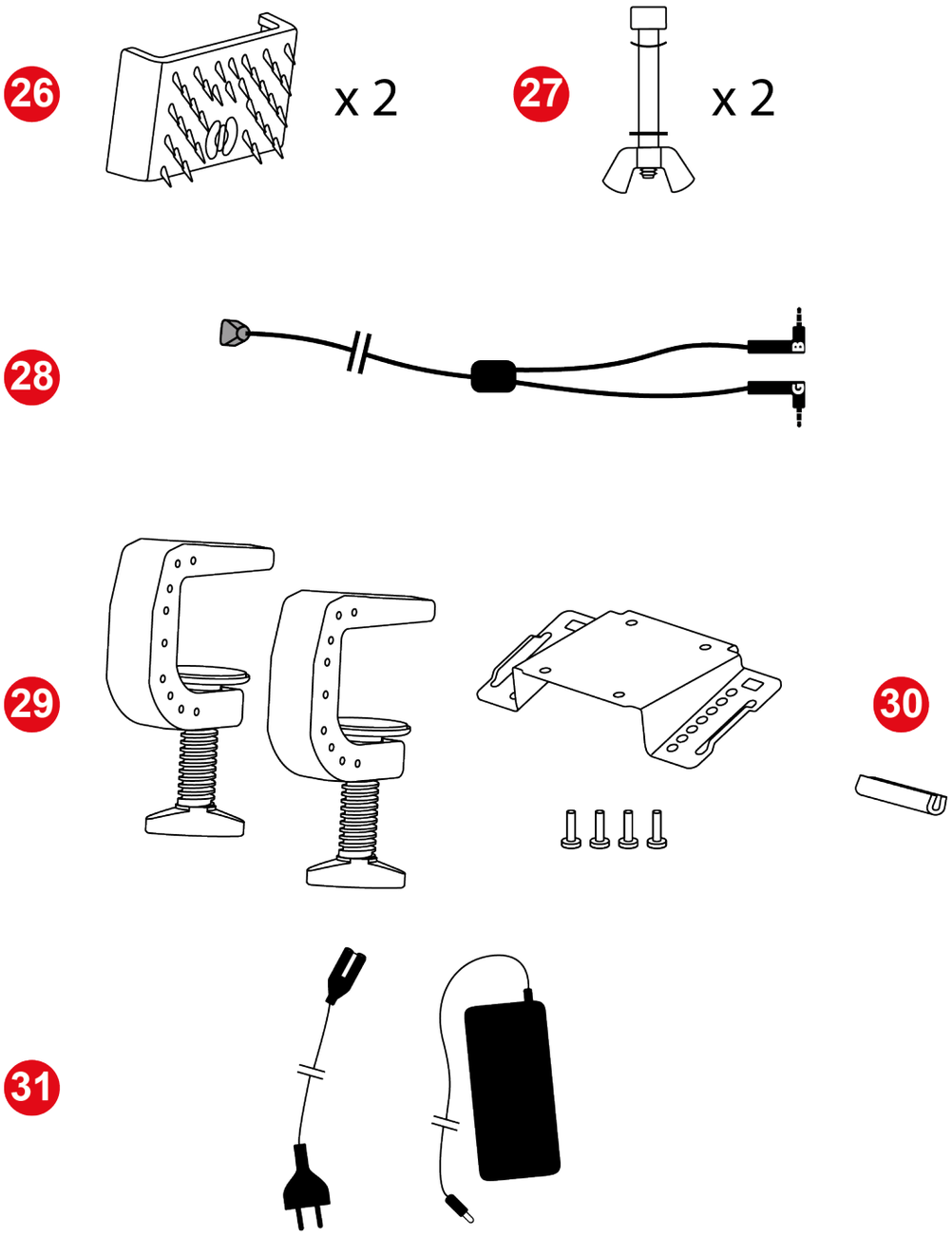

26 Suportes antiderrapantes Carpet Grip

27 Hastes do batente do pedal (uma haste, uma porca de orelhas, uma anilha curva e uma anilha)

28 Cabo duplo jaque/RJ12

29 Suporte de montagem da base

30 Tampa de proteção de borracha

31 Cabos de alimentação

3. Informações relativas à utilização do aro de volante

Documentação

Antes de utilizar este produto, leia atentamente esta documentação e conserve-a para consulta futura.

Atualização do firmware

Deve atualizar o firmware da base para a versão mais recente disponível.

Para tal, siga estes dois passos:

1. Vá até **https://support.thrustmaster.com/product/T598x/**.
2. Transfira e instale o software My Thrustmaster Panel, disponível na secção **Software** (Software), e siga as instruções.

Se não atualizar o firmware da base do volante, o seu aro de volante não funcionará corretamente.

Choque elétrico

- Conserve o produto num local seco e não o exponha ao pó nem à luz solar.
- Utilize o produto num ambiente com uma temperatura entre 15 °C e 30 °C.
- Não torça nem puxe os conectores e cabos.
- Siga as instruções de ligação.
- Não derrame líquidos sobre o produto nem sobre os respetivos conectores.
- Não provoque um curto-circuito do produto.
- Nunca desmonte o produto, não o atire para o fogo e não o exponha a altas temperaturas.
- Não utilize um cabo de alimentação diferente do cabo fornecido com a base.
- Não utilize o cabo de alimentação se o cabo ou os respetivos conectores estiverem danificados, fendidos ou partidos.
- Certifique-se de que o cabo de alimentação está devidamente ligado a uma tomada elétrica e ao conector situado na parte posterior da base.
- Não abra o volante: não contém peças reparáveis pelo utilizador. Quaisquer reparações devem ser realizadas pelo fabricante, pelo respetivo representante autorizado ou por um técnico qualificado.

- Se o aro de volante, a base ou a fonte de alimentação não estiver a funcionar normalmente (se qualquer um deles emitir sons, calor ou cheiros anormais), pare imediatamente de utilizar o dispositivo, desligue a base, desligue o cabo de alimentação da tomada elétrica e desligue os outros cabos.
- Quando não estiver a utilizar a base, desligue-a através do botão para ligar/desligar.
- Se não for utilizar a base durante um longo período de tempo ou na eventualidade de ter de se afastar da base, desligue a base e desligue a respetiva fonte de alimentação da tomada elétrica.
- A tomada elétrica deverá ter sido instalada por um especialista de acordo com as boas práticas elétricas.
- A tomada elétrica deverá estar situada perto do equipamento e facilmente acessível.
- Não se recomenda utilizar um ou mais cabos de extensão, devido ao risco de sobreaquecimento do cabo de extensão e, por conseguinte, ao risco de incêndio.
- Não ligue o dispositivo a uma tomada elétrica nem o desligue com as mãos húmidas ou molhadas.
- Nunca transporte a fonte de alimentação segurando-a pelo cabo.
- Nunca desligue a fonte de alimentação puxando-a pelo cabo.

Fonte de alimentação

- Utilize apenas a fonte de alimentação indicada nas instruções do utilizador.
- Utilize apenas a fonte de alimentação com a tensão e a frequência da rede elétrica indicadas na placa sinalética da fonte de alimentação.

Proteção da área de jogo

- Não coloque na área de jogo qualquer objeto que possa perturbar a prática por parte do utilizador, ou que possa provocar um movimento ou uma interrupção inadequados por outra pessoa (por exemplo: chávena de café, telefone, chaves).
- Não cubra os cabos de alimentação com uma alcatifa, tapete, cobertor, cobertura ou qualquer outro item e não coloque quaisquer cabos onde as pessoas irão andar.

Informações sobre o transformador

Informações publicadas	Valor	Unidade
Nome ou marca comercial do fabricante Número do Registo Comercial Morada	GUILLEMOT CORPORATION S.A. 414 196 758 R.C.S. Vannes 2 Rue du Chêne Héleuc 56910 Carentoir França	
Identificador do modelo	A1001-1636000D	
Tensão de entrada	100-240	V
Frequência da CA de entrada	50-60	Hz
Tensão de saída	16,3	V CC
Corrente de saída	6	A
Potência de saída	98	W
Eficiência ativa média	88	%
Eficiência com carga baixa (10%)	88	%
Consumo de energia sem carga	0,2	W

Superfície de dissipação de calor

Para garantir uma dissipação de calor ótima, deve cumprir todos os pontos seguintes:

- Posicione a base pelo menos a 10 cm de distância das superfícies de quaisquer paredes.
- Não coloque a base em espaços apertados.
- Não cubra a base.
- Não permita que se acumule pó nas aletas de dissipação situadas na parte frontal da base. Limpe-as regularmente com um pano seco ou uma escova.
- Durante uma utilização intensiva, a base poderá aquecer. Isto é normal.

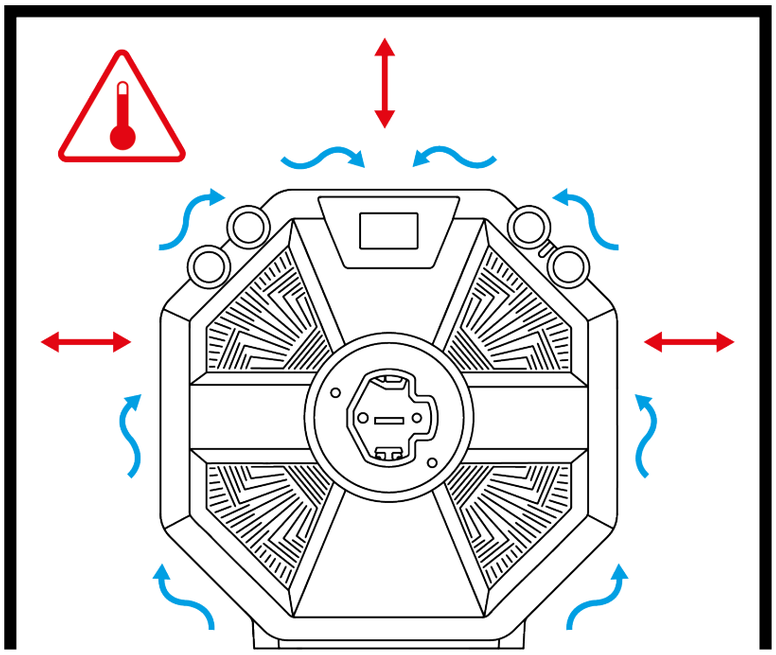

- Nunca insira qualquer objeto ou parte do corpo nas aberturas de ventilação do produto.

Durante uma utilização intensiva, poderá notar um ligeiro odor proveniente da base. Este caso específico ocorre principalmente com produtos novos: é normal e desaparece com o tempo.

Lesões causadas pelos efeitos Force Feedback e movimentos repetidos

Jogar com um volante de efeitos Force Feedback pode causar dores nos músculos ou nas articulações. Para evitar quaisquer problemas:

- Evite sessões de jogo demasiado longas (mais de 2 horas).
- Faça uma pausa de 10 a 15 minutos após cada hora de jogo.
- Se sentir fadiga ou dores nas mãos, pulsos, braços, pés ou pernas, pare de jogar e descanse durante algumas horas antes de voltar a jogar.
- Se os sintomas ou as dores acima indicados persistirem quando voltar a jogar, pare de jogar e consulte o seu médico.
- Guarde o dispositivo fora do alcance das crianças.
- Certifique-se de que a base e o aro de volante estão fixados devidamente, de acordo com as instruções deste manual.

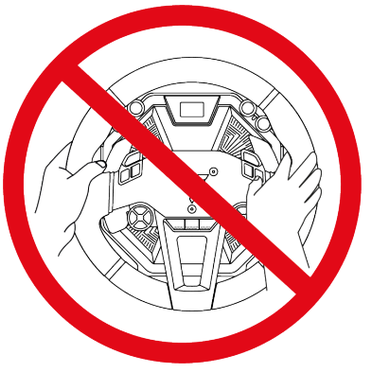

Risco de rotações imprevistas, potentes e rápidas: nunca coloque uma mão ou um braço através das aberturas no aro do volante ou na trajetória de rotação do volante.

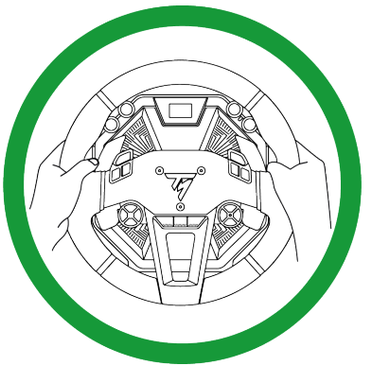

Ao utilizar o produto, coloque sempre ambas as mãos posicionadas corretamente no volante sem nunca largá-lo completamente.

Produto para ser manuseado unicamente por pessoas com **16 anos de idade ou mais velhas**.

4. Informações relativas à utilização do conjunto de pedais

Documentação

Antes de utilizar este produto, leia atentamente esta documentação e conserve-a para consulta futura.

Por motivos de segurança, nunca utilize o conjunto de pedais com os pés descalços ou apenas com as meias calçadas. A Thrustmaster® rejeita qualquer responsabilidade na eventualidade de lesões resultantes da utilização do conjunto de pedais sem sapatos.

Choque elétrico

- Conserve o produto num local seco e não o exponha ao pó nem à luz solar.
- Não torça nem puxe os conectores e cabos.
- Siga as instruções de ligação.
- Não derrame líquidos sobre o produto nem sobre os respetivos conectores.
- Não provoque um curto-circuito do produto.
- Nunca desmonte o produto (exceto nos casos de personalização especificados neste manual), não o atire para o fogo e não o exponha a altas temperaturas.

Lesões resultantes de movimentos repetidos

Jogar com um conjunto de pedais pode causar dores nos músculos ou nas articulações.

Para evitar quaisquer problemas:

- Evite sessões de jogo demasiado longas (mais de 2 horas).
- Faça uma pausa de 10 a 15 minutos após cada hora de jogo.
- Se sentir fadiga ou dores nos pés ou nas pernas, pare de jogar e descanse durante algumas horas antes de voltar a jogar.
- Se os sintomas ou as dores acima indicados persistirem quando voltar a jogar, pare de jogar e consulte o seu médico.

Perigo de entalamento no conjunto de pedais ao jogar

- Mantenha o conjunto de pedais fora do alcance das crianças.
- Durante as sessões de jogo, nunca coloque os dedos (ou outras partes do corpo) nos braços dos pedais ou perto dos mesmos.

5. Instalar a base numa mesa ou secretária

Antes de cada utilização, verifique se a base continua fixada corretamente ao suporte, de acordo com as instruções deste manual.

Solidez do suporte

Tenha em consideração o material do seu suporte, a fim de garantir que é possível montar uma base de binário de aperto elevado. Este tipo de montagem é adequado para mesas e secretárias com uma espessura entre 2 e 5 cm, bem como cockpits, para que a base possa ser utilizada nas melhores condições. A secretária deverá ser de um material sólido, MDF ou madeira, e sem quaisquer componentes ocos.

1. Posicione a placa de montagem por baixo da base, alinhando os furos.

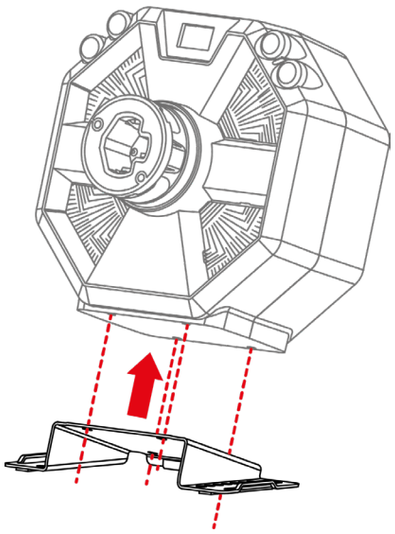

2. Aperte os quatro parafusos de montagem no sentido dos ponteiros do relógio utilizando a chave sextavada de 5 mm.

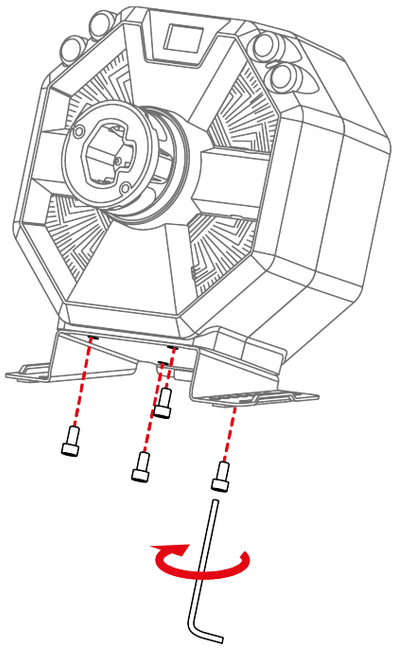

3. Instale a tampa de proteção de borracha na parte posterior da chapa de montagem, a fim de proteger o seu suporte.

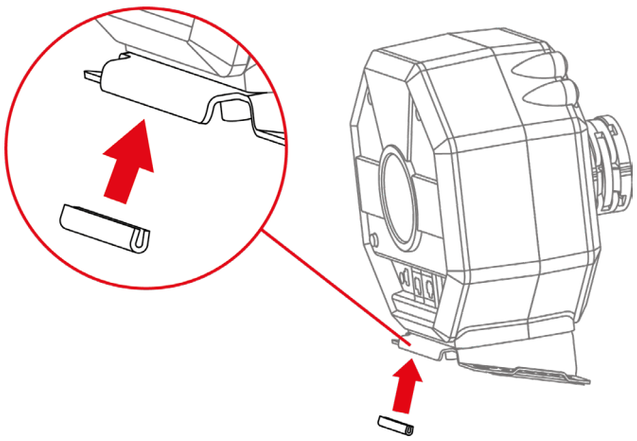

4. Insira os suportes de cada lado da chapa de montagem. Certifique-se de que as ranhuras dos suportes estão posicionadas corretamente na chapa.

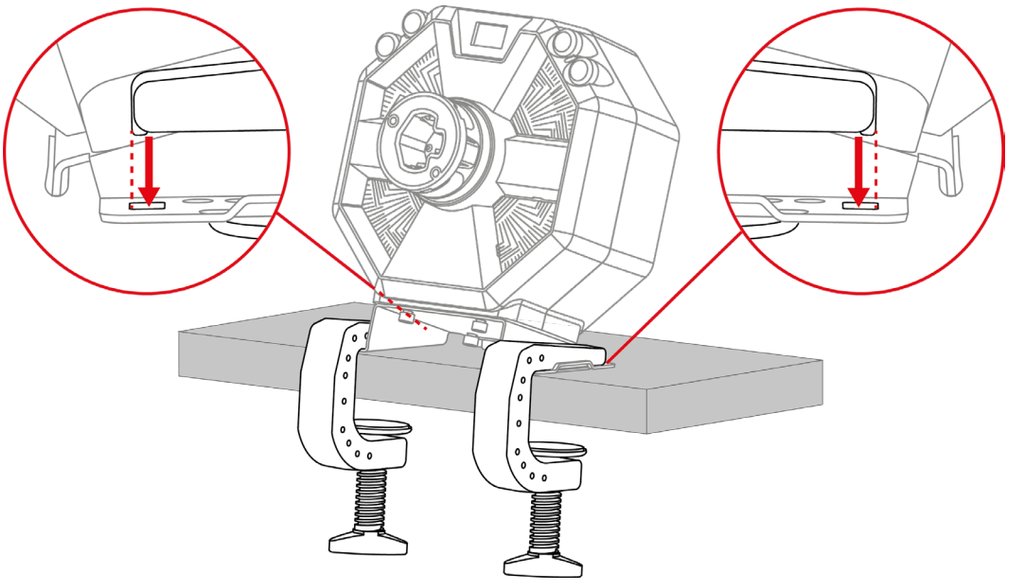

5. Aperte os dois parafusos de fixação.

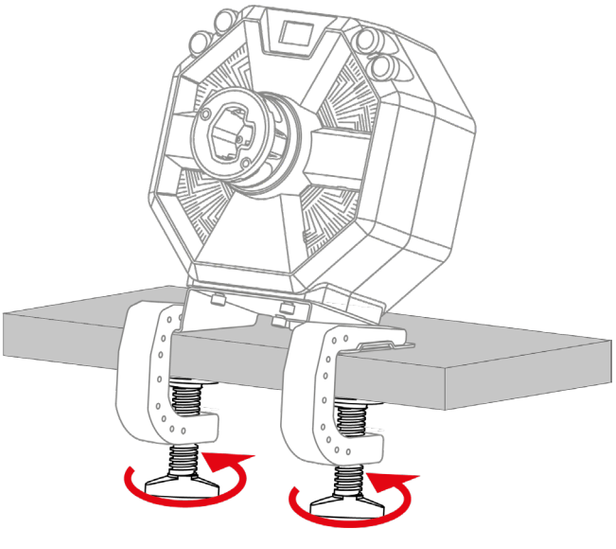

6. Instalar a base num cockpit

Para instalar a base num cockpit, há duas opções possíveis:

- O seu cockpit é compatível nativamente (se as perfurações estiverem alinhadas com as da base): fixe a base diretamente no cockpit utilizando os quatro orifícios roscados situados por baixo da base, sem utilizar a chapa de montagem ou os dois suportes.
- O seu cockpit não é compatível nativamente (se as perfurações não estiverem alinhadas com as da base): fixe a chapa de montagem na base e fixe tudo ao cockpit, sem utilizar os dois suportes.

Estão disponíveis esquemas de instalação para cockpits em: **https://support.thrustmaster.com/product/T598x/**, na secção **Manual** (Manual do utilizador).

7. Instalar o aro de volante na base

1. Certifique-se de que a base está desligada e que a alavanca de bloqueio da base está na posição aberta.

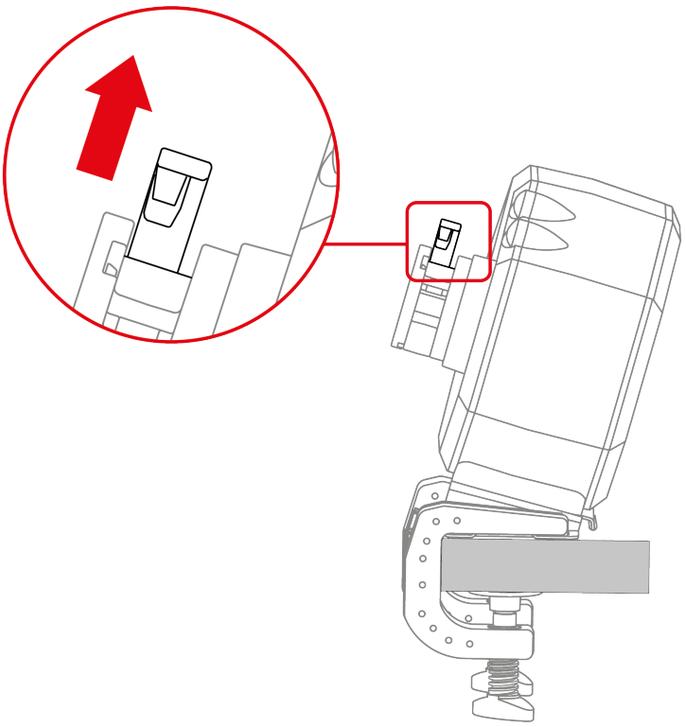

2. Insira o aro de volante na base.

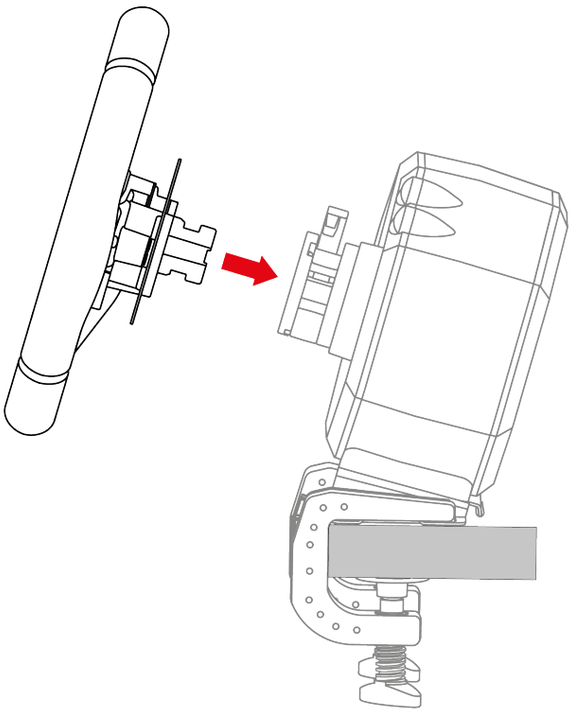

3. Baixe a alavanca de bloqueio.

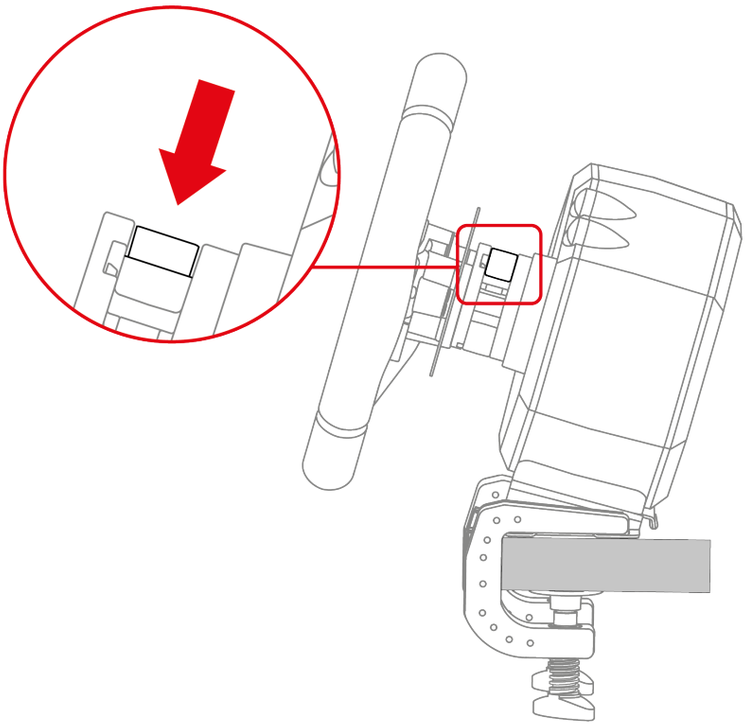

Perigo de entalamento

Não deixe o dedo no sistema de bloqueio ao baixar a alavanca.

Antes de cada utilização, verifique se a base continua fixada corretamente ao suporte, de acordo com as instruções deste manual.

8. Montar o conjunto de pedais

Perigo de entalamento

Antes de montar o conjunto de pedais, certifique-se de que os seus dedos não estão entre os braços dos pedais e a base do conjunto de pedais ao baixar os pedais.

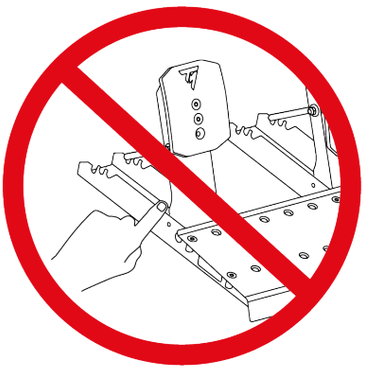

Elementos necessários:

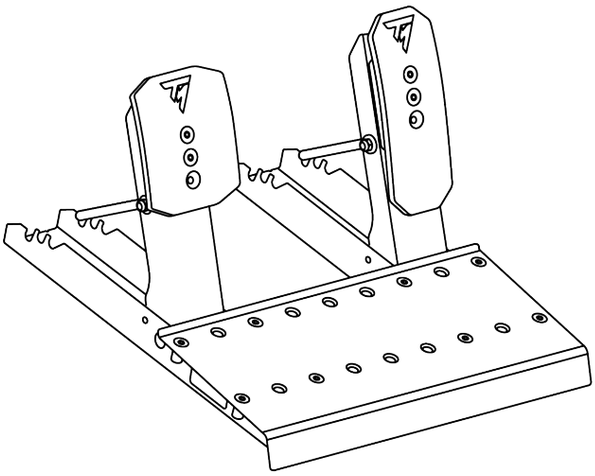

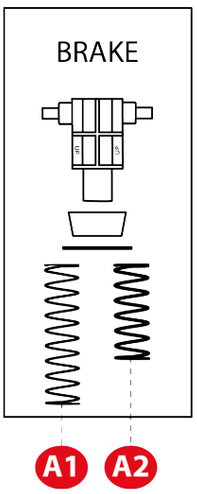

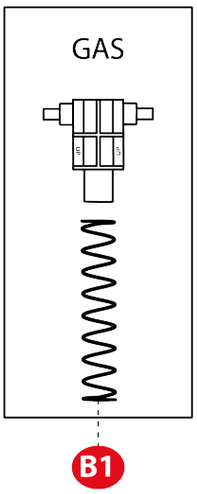

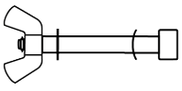

x 2

1. Insira a haste do batente nas perfurações correspondentes na base do conjunto de pedais: a haste e a anilha num dos lados do pedal e a anilha e a porca de orelhas no outro lado.

   Repita o procedimento para o outro pedal.

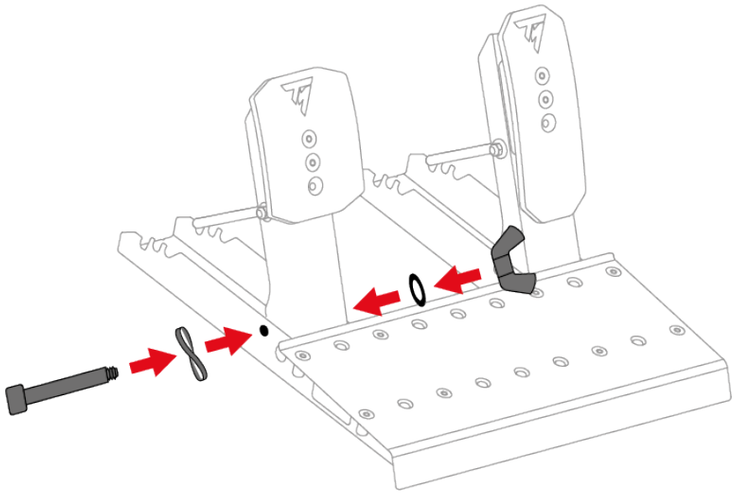

2. Aperte a haste do batente, sem forçá-la.

   Repita o procedimento para o outro pedal.

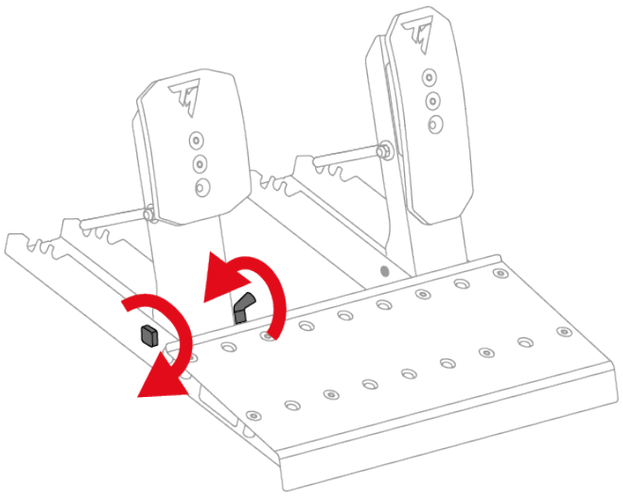

Não aperte excessivamente a haste do batente.

Pedal do travão:

As peças que compõem a mola do pedal do travão estão num saco. Há duas molas com resistências diferentes:

- Mola A1 (comprida, preta): baixa resistência;
- Mola A2 (curta, cinzenta): alta resistência.

Ponha de lado a mola que não pretende utilizar.

3. Insira todas as peças da mola do pedal do travão na haste de metal pela seguinte ordem: mola, anilha, amortecedor e suporte.

   No suporte, a marca UP deverá apontar para cima.

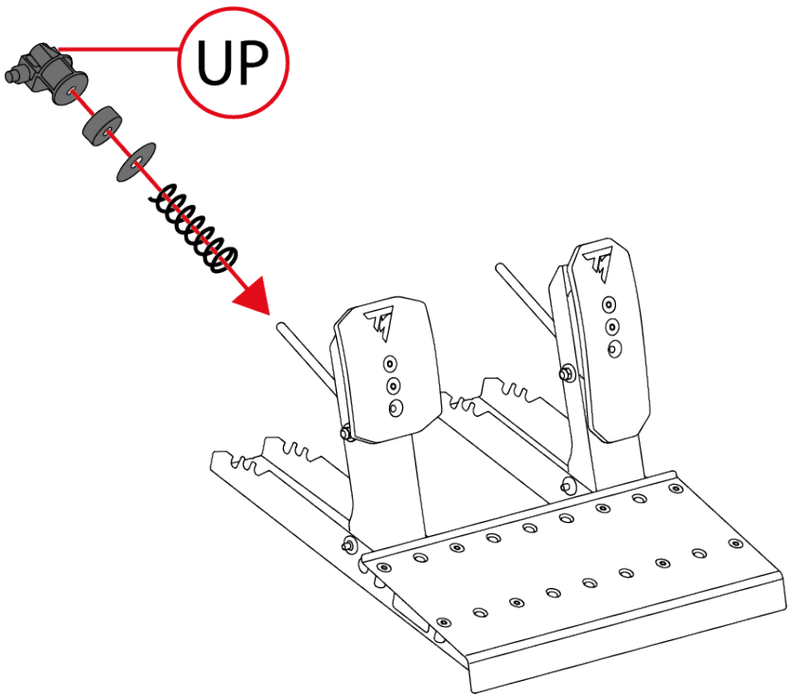

4. Comprima a mola do pedal do travão utilizando o suporte, para inserir a haste de retenção nas ranhuras situadas na base do conjunto de pedais.

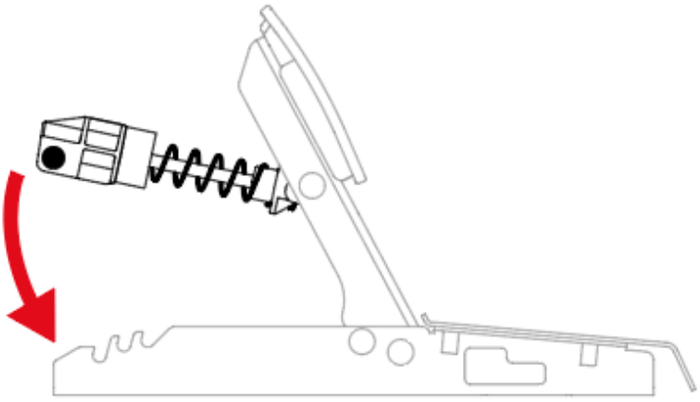

Para ajustar a resistência do pedal do travão, pode colocar a haste de retenção da mola em diferentes posições.

Para mais informações sobre como ajustar a resistência do pedal do travão, leia a secção **Definições mecânicas do conjunto de pedais**.

Pedal do acelerador:

As peças que compõem a mola do pedal do acelerador estão num saco. O saco contém uma única mola B1 (muito comprida, cinzenta).

5. Insira todas as peças da mola do pedal do acelerador na haste de metal pela seguinte ordem: mola e suporte.

   No suporte, a marca UP deverá apontar para cima.

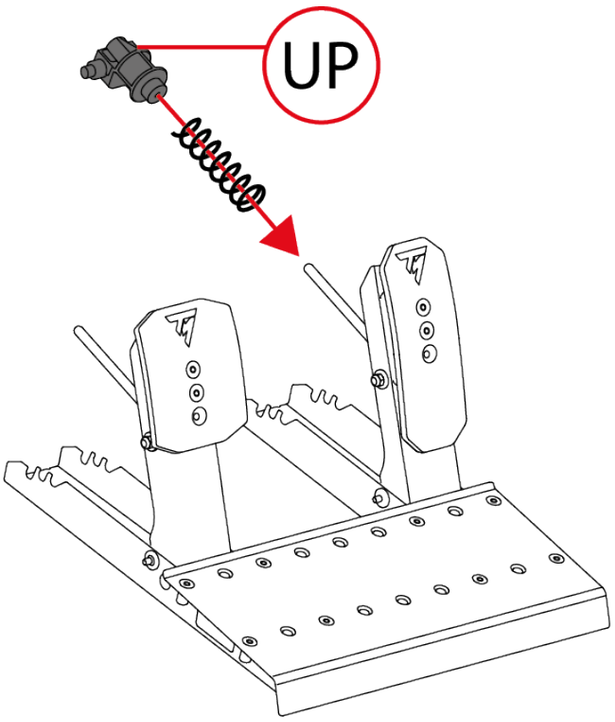

6. Comprima a mola do pedal do acelerador utilizando o suporte, para inserir a haste de retenção nas ranhuras situadas na base do conjunto de pedais.

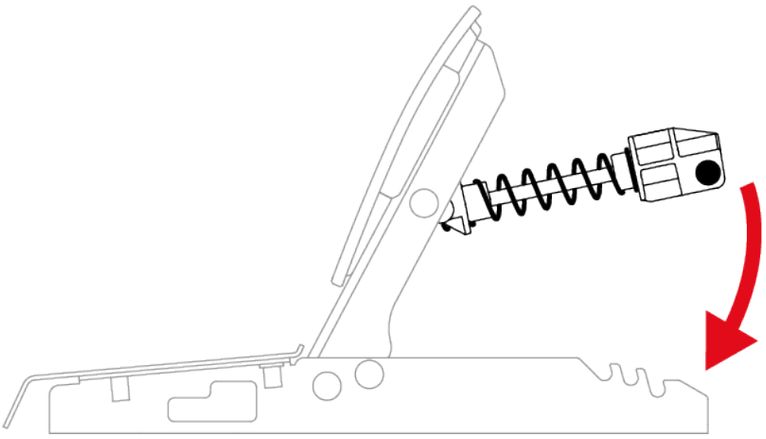

Para ajustar a resistência do pedal do acelerador, pode colocar a haste de retenção da mola em diferentes posições.

Para mais informações sobre como ajustar a resistência do pedal do acelerador, leia a secção **Definições mecânicas do conjunto de pedais**.

Um vídeo que mostra a montagem do conjunto de pedais está disponível aqui: **https://support.thrustmaster.com/product/T598x/**.

Definições mecânicas do conjunto de pedais

Ajustar a altura dos pedais

A altura do pedal do travão e do pedal do acelerador pode ser ajustada. Há quatro posições possíveis para cada pedal.

Pedal do travão:

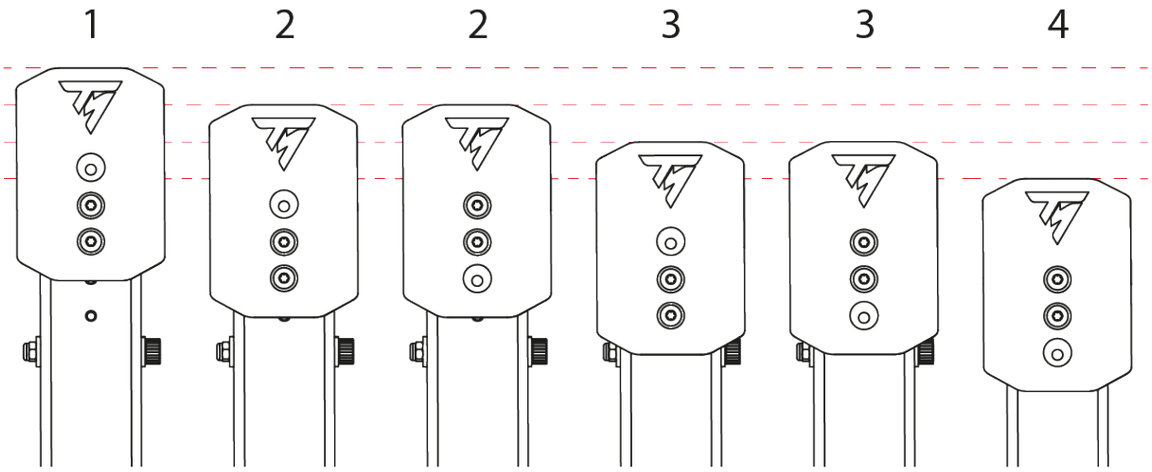

Pedal do acelerador:

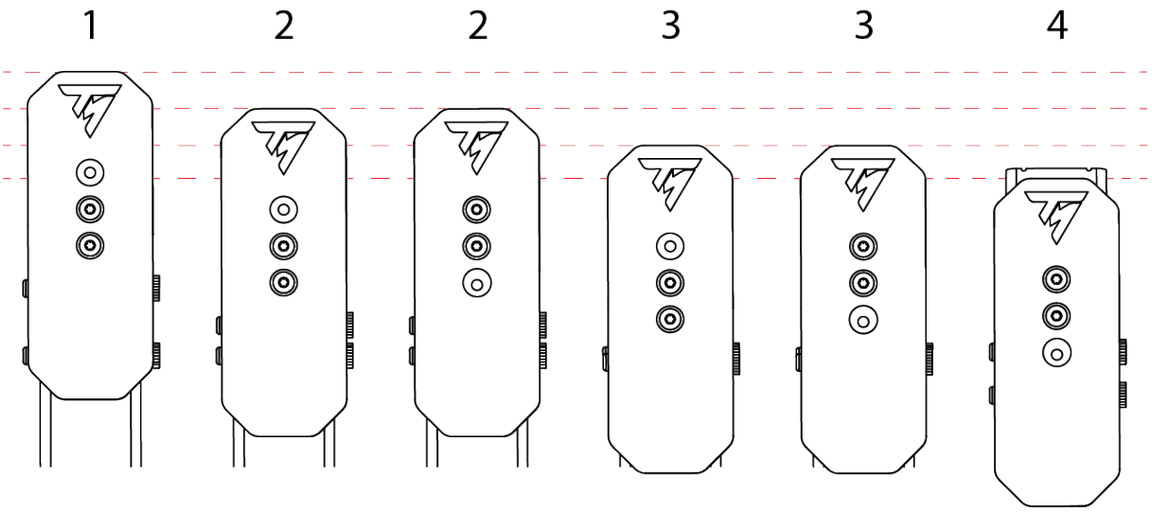

1. Utilize a chave Torx T20 incluída para desapertar os dois parafusos que mantêm a cabeça do pedal na posição.

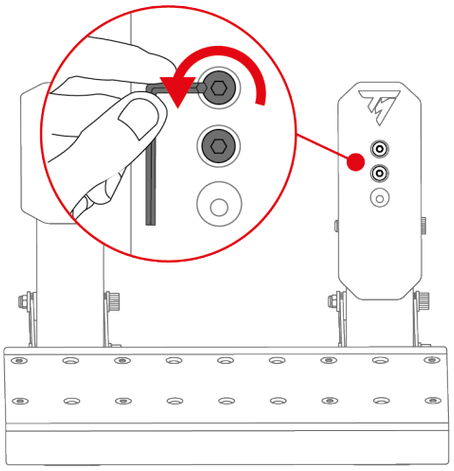

2. Selecione a nova posição da cabeça do pedal.

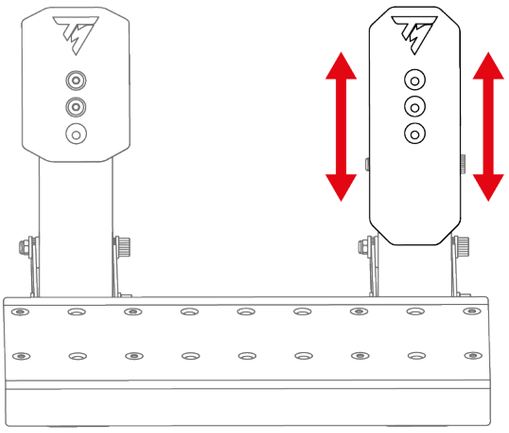

3. Reinsira e reaperte os dois parafusos que mantêm a cabeça do pedal na posição.

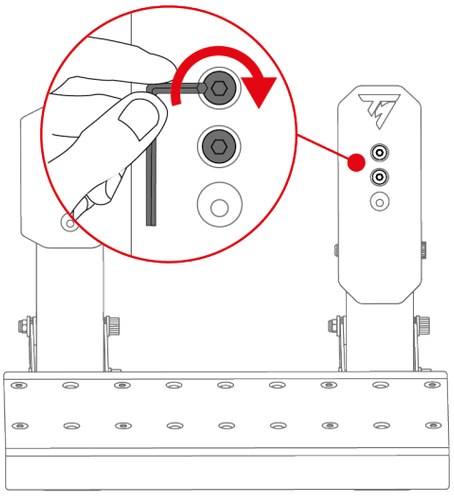

Alterar a resistência do pedal do travão

São incluídas duas molas para ajustar a resistência do pedal do travão:

- Mola A1 (comprida, preta): baixa resistência;
- Mola A2 (curta, cinzenta): alta resistência.

As três ranhuras na parte posterior da base do conjunto de pedais são utilizadas para ajustar a definição da resistência.

Mola A1			
Posição	P1 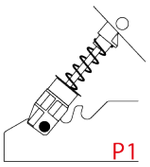	P2 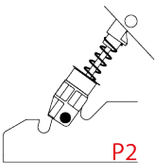	P3 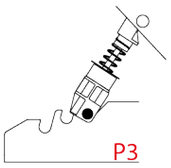
Resistência	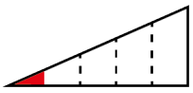	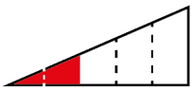	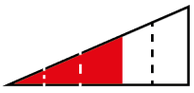
Mola A2			
Posição	P1 –	P2 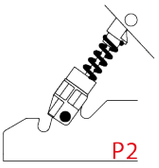	P3 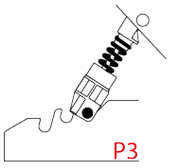
Resistência	–		

A mola A2 não pode ser utilizada na posição P1.

1. Para soltar a haste de retenção da mola das ranhuras, comprima a mola utilizando o suporte.

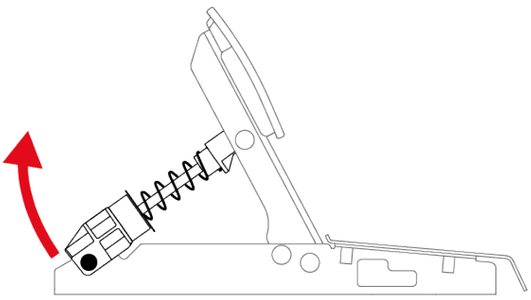

2. Remova todas as peças da mola do pedal.

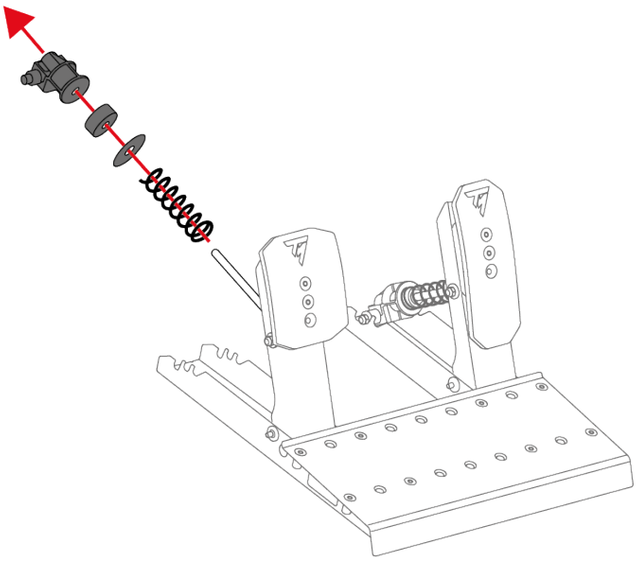

3. Insira a nova mola na haste de metal do pedal.

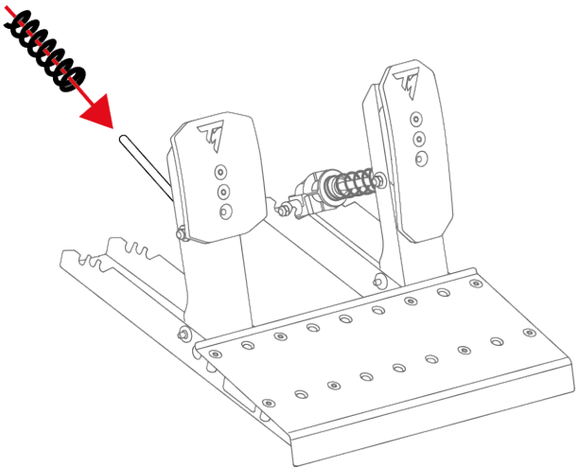

4. Insira as outras peças da mola do pedal do travão na haste de metal pela seguinte ordem: anilha, amortecedor e suporte.

   No suporte, a marca UP deverá apontar para cima.

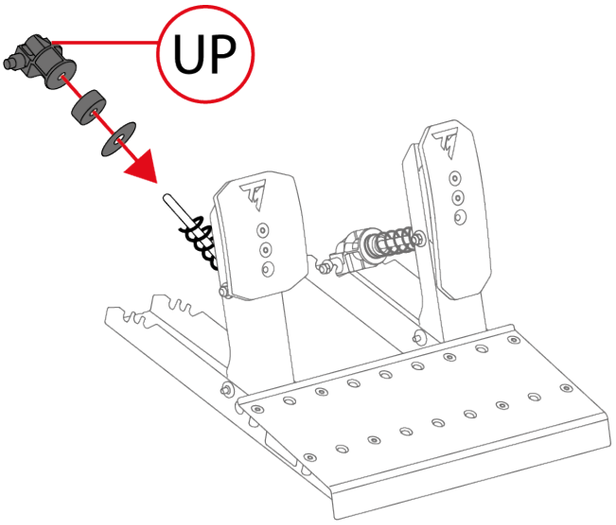

5. Para inserir a haste de retenção da mola nas ranhuras (P1, P2 ou P3), comprima a mola utilizando o suporte.

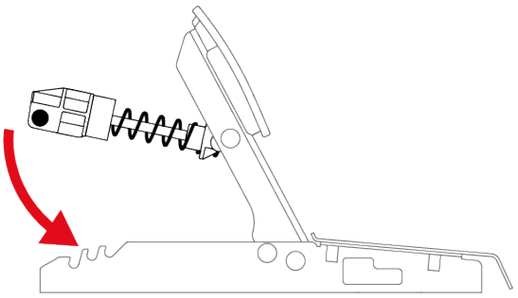

Para evitar quaisquer problemas de calibração, recomendamos que reinicie a base depois de trocar a mola.

Alterar a resistência do pedal do acelerador

É incluída apenas uma mola para o pedal do acelerador (mola (B1: muito comprida, cinzenta, baixa resistência).

As três ranhuras na parte posterior da base do conjunto de pedais são utilizadas para ajustar a definição da resistência.

Mola B1			
Posição	P1 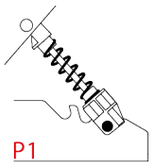	P2 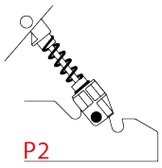	P3 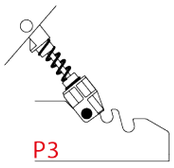
Resistência	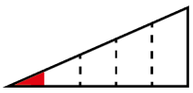		

1. Para soltar a haste de retenção da mola das ranhuras, comprima a mola utilizando o suporte.

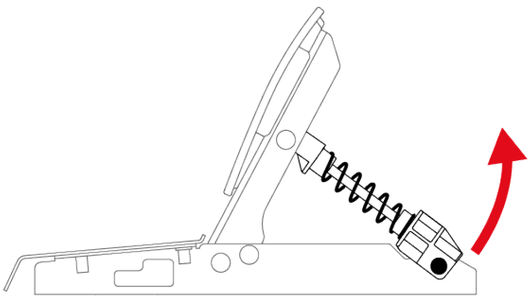

2. Para inserir a haste de retenção da mola nas ranhuras (P1, P2 ou P3), comprima a mola utilizando o suporte.

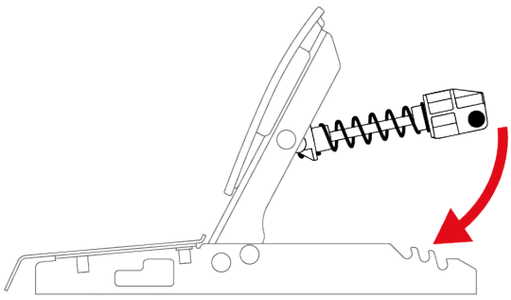

Para evitar quaisquer problemas de calibração, recomendamos que reinicie a base depois de trocar a mola.

Suportes antiderrapantes Carpet Grip

Os suportes antiderrapantes Carpet Grip impedem que o conjunto de pedais Raceline Pedals LTE se mova quando utilizado numa alcatifa ou tapete.

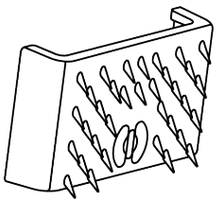

Não utilize os suportes antiderrapantes Carpet Grip num chão macio ou pavimento de parquê, pois poderão danificar a superfície do chão (por exemplo: roçaduras, riscos).

Montagem

Para instalar os suportes antiderrapantes Carpet Grip, fixe-os na parte posterior do conjunto de pedais.

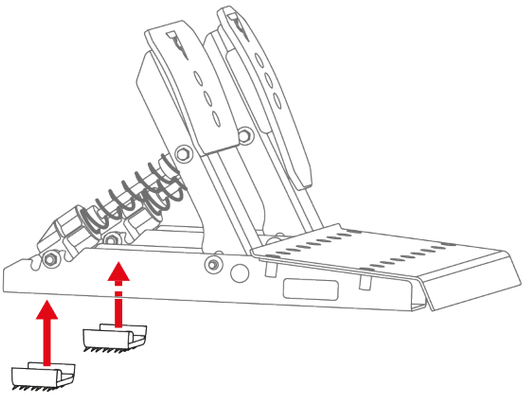

Para garantir que os suportes funcionam eficazmente, posicione os dentes na direção da parte posterior do conjunto de pedais.

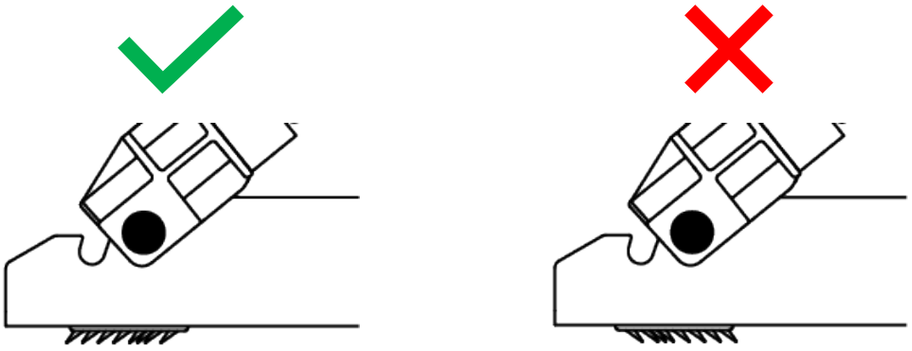

Desmontagem

Para remover os suportes antiderrapantes Carpet Grip:

1. Solte as molas dos entalhes.

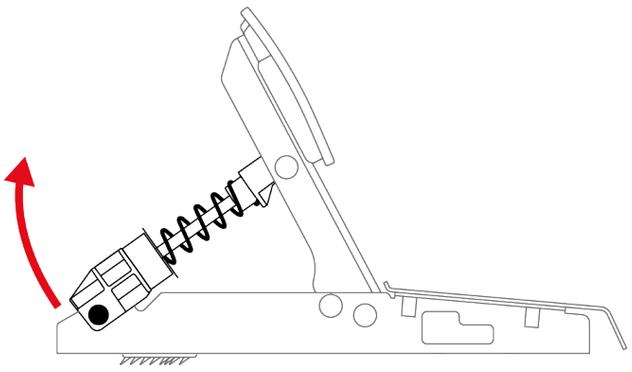

2. Pressione o gancho de cada suporte antiderrapante.

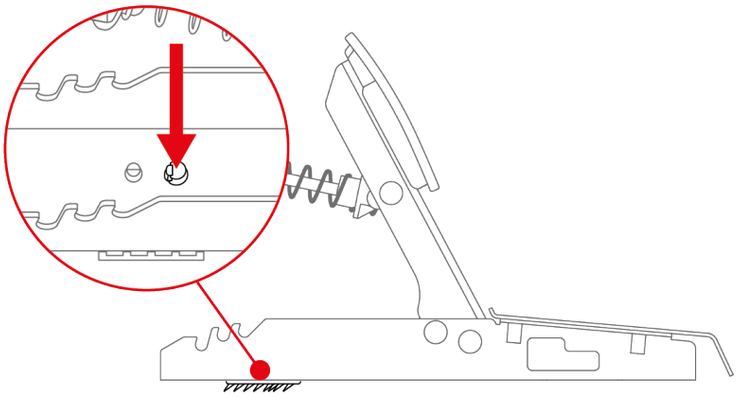

Não puxe pelos lados dos suportes antiderrapantes Carpet Grip para removê-los. Corre o risco de partir os suportes.

9. Instalação

Em consolas XBOX

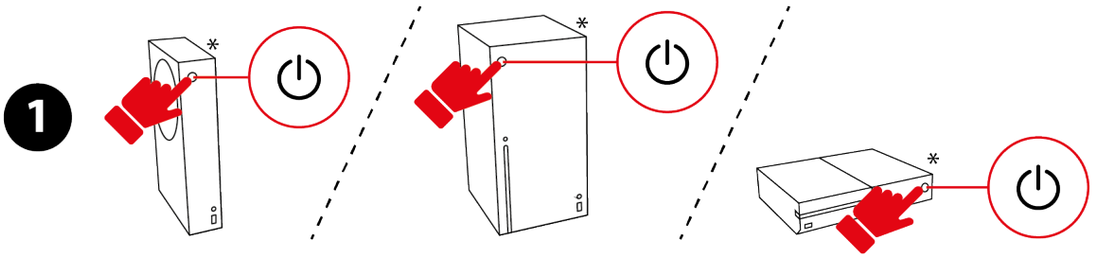

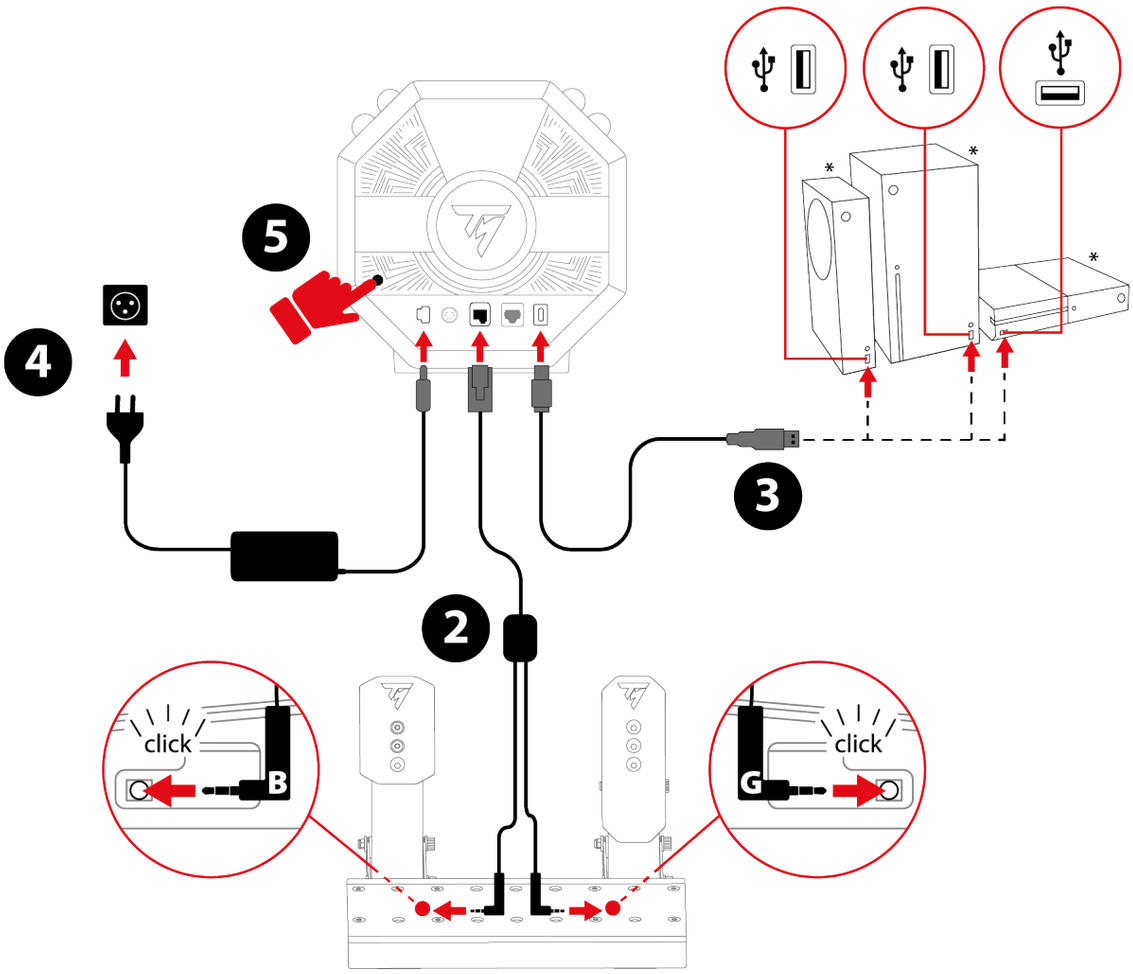

** Não incluído*

1. Ligue a sua consola XBOX.
2. Ligue o cabo duplo jaque/RJ12 ao conector RJ12 situado na base e ao conjunto de pedais Raceline Pedals LTE.

O conector jaque com a marca B (Brake – travão) é ligado ao pedal do travão. O conector jaque com a marca G (Gas – acelerador) é ligado ao pedal do acelerador.

3. Ligue o cabo USB-C/USB-A à porta USB-C da base e a uma porta USB-A na consola XBOX.
4. Ligue o transformador à base e também a uma tomada elétrica.
5. Prima o botão para ligar/desligar situado na parte posterior da base.
6. Prima o botão ⊗.

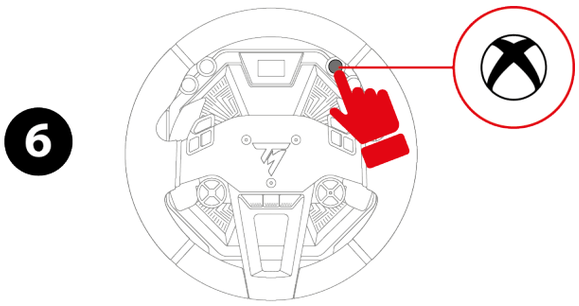

7. O ecrã da base liga-se.

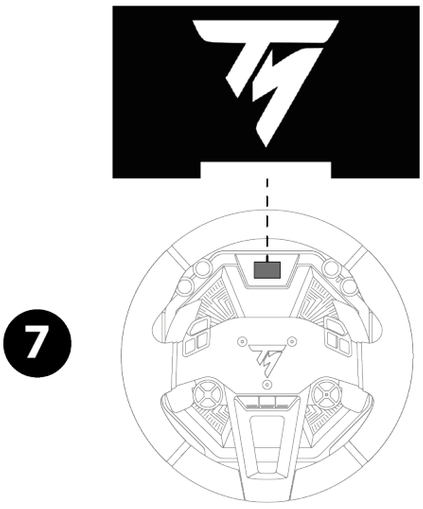

Durante a etapa de autocalibração do volante, não coloque as mãos no aro de volante.

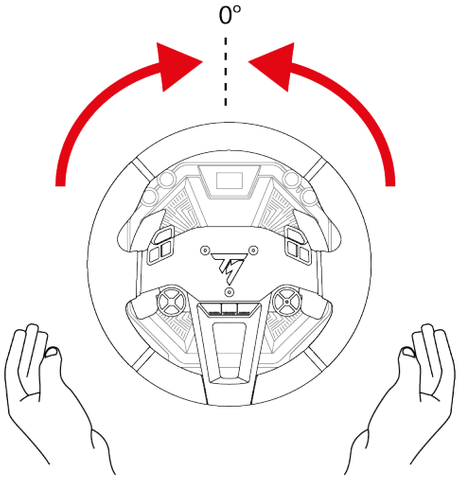

Está agora pronto(a) para começar a jogar!

- Nas consolas XBOX, pode escolher entre dois modos de compatibilidade:
  - XBOX Native: modo predefinido, com uma barra branca. Neste modo, o volante é reconhecido com o seguinte nome nos jogos: Thrustmaster T598.
  - XBOX Legacy: modo de retrocompatibilidade, com uma barra roxa. Neste modo, o volante é reconhecido com o seguinte nome nos jogos: TS-XW Racer.
- A maioria dos jogos funcionam no modo XBOX Native. No entanto, alguns jogos (como EA SPORTS™ F1® 23 / F1® 24 / F1® 25) apenas funcionam no modo XBOX Legacy.
- Na eventualidade de se deparar com quaisquer problemas de compatibilidade ou funcionalidade com um jogo para a XBOX, selecione o modo XBOX Legacy.

No PC

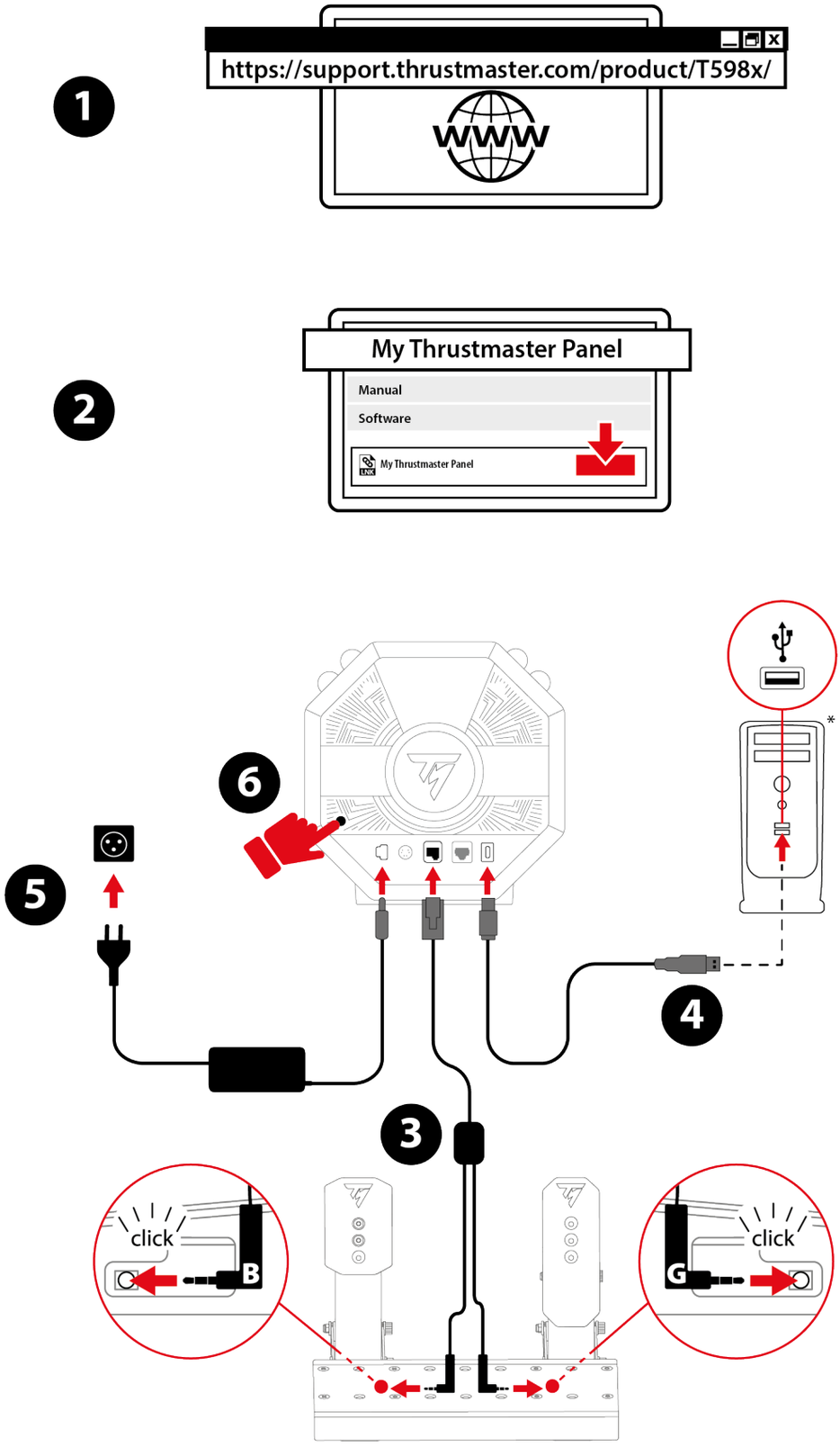

* Não incluído

1. Vá até: **https://support.thrustmaster.com/product/T598x/** .
2. Transfira e instale o software My Thrustmaster Panel, disponível na secção **Software** (Software).
3. Uma vez instalado o software My Thrustmaster Panel, ligue o cabo duplo jaque/RJ12 ao conector RJ12 na base e ao conjunto de pedais Raceline Pedals LTE.

O conector jaque com a marca B (Brake – travão) é ligado ao pedal do travão. O conector jaque com a marca G (Gas – acelerador) é ligado ao pedal do acelerador.

4. Ligue o cabo USB-C/USB-A à porta USB-C da base e a uma porta USB-A no PC.
5. Ligue o transformador à base e também a uma tomada elétrica.
6. Prima o botão para ligar/desligar situado na parte posterior da base.

7. O ecrã da base liga-se.

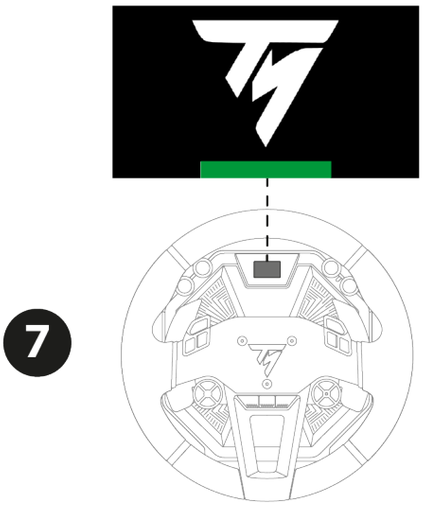

Durante a etapa de autocalibração do volante, não coloque as mãos no aro de volante.

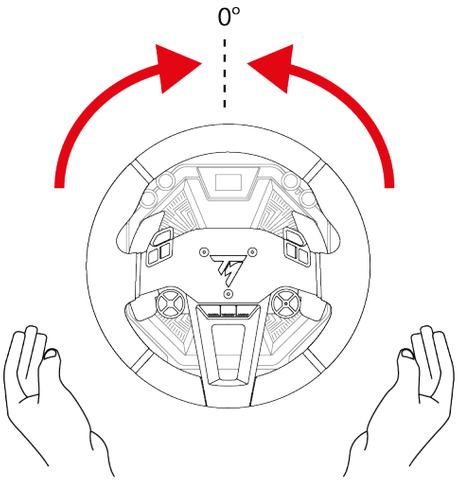

Está agora pronto(a) para começar a jogar!

Software My Thrustmaster Panel

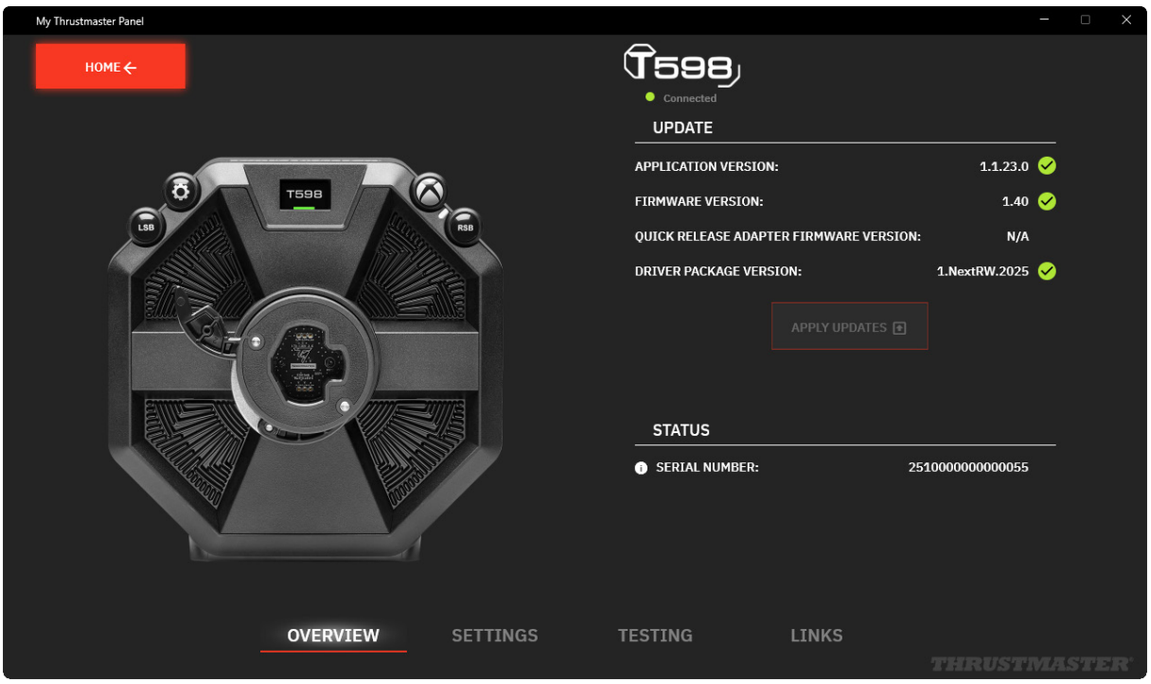

O software My Thrustmaster Panel permite-lhe:

- Ver o número de série (SERIAL NUMBER) da sua base;
- Ver a versão do controlador (DRIVER) instalado no seu PC;
- Ver a versão do firmware (FIRMWARE) instalado na sua base;
- Ver a versão do firmware (FIRMWARE) instalado no aro de volante ligado à sua base;
- Atualizar a versão do firmware (FIRMWARE) da sua base;
- Testar todos os botões do aro de volante ligado à sua base;
- Testar todos os eixos do conjunto de pedais ligado à sua base;
- Repor a posição central do aro de volante através do botão SET CENTER (apenas quando necessário).

Atualizar o firmware

A versão do firmware da sua base é indicada na página Overview (Vista geral) do software My Thrustmaster Panel.

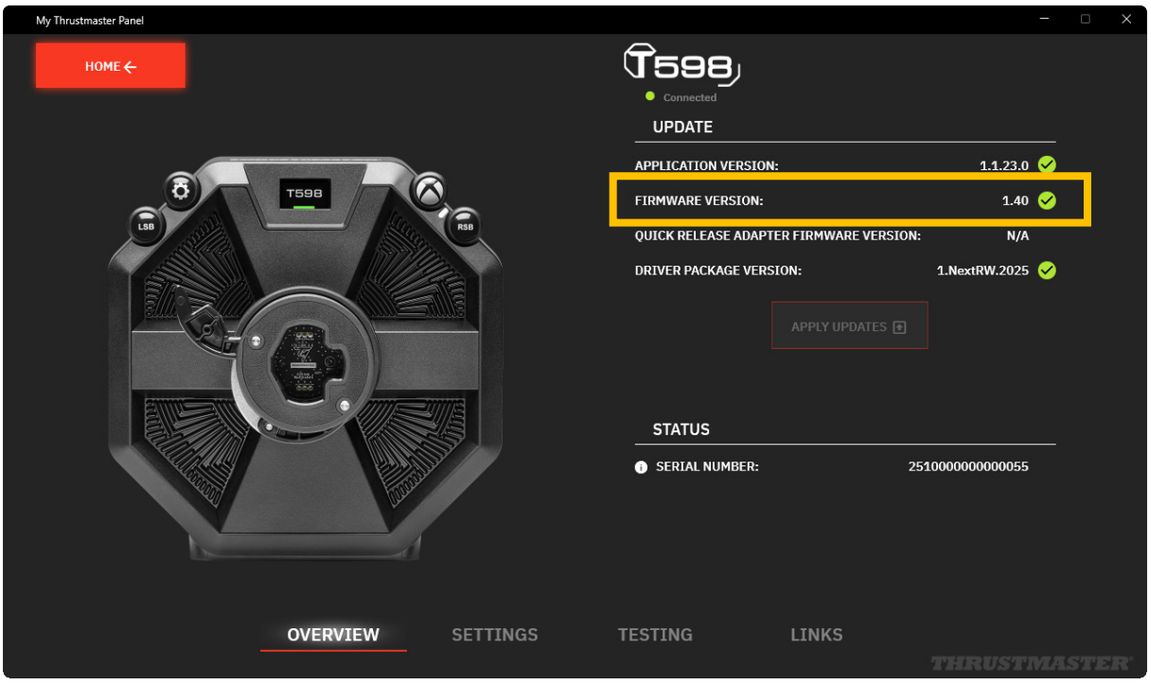

Quando é necessária uma atualização:

– Na página Home (Início), uma faixa a anunciar NEW UPDATE AVAILABLE! (NOVA ATUALIZAÇÃO DISPONÍVEL!) fica visível no ícone da base.

  Esta mensagem também poderá significar que está disponível um novo pacote de controladores (Driver package).

– Na página Overview (Vista geral), um ponto de exclamação vermelho fica visível ao lado da versão do firmware.

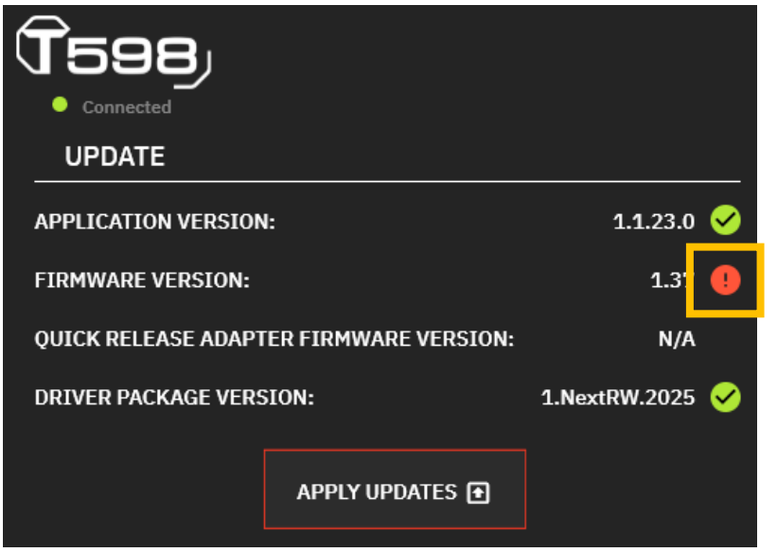

Para atualizar o firmware da base:

1. Em My Thrustmaster Panel, na página Overview (Vista geral), clique em APPLY UPDATES (APLICAR AS ATUALIZAÇÕES).

2. Desligue a base premindo o botão para ligar/desligar situado na parte posterior da base (posição desengatada).

   Em My Thrustmaster Panel, clique em NEXT (SEGUINTE).

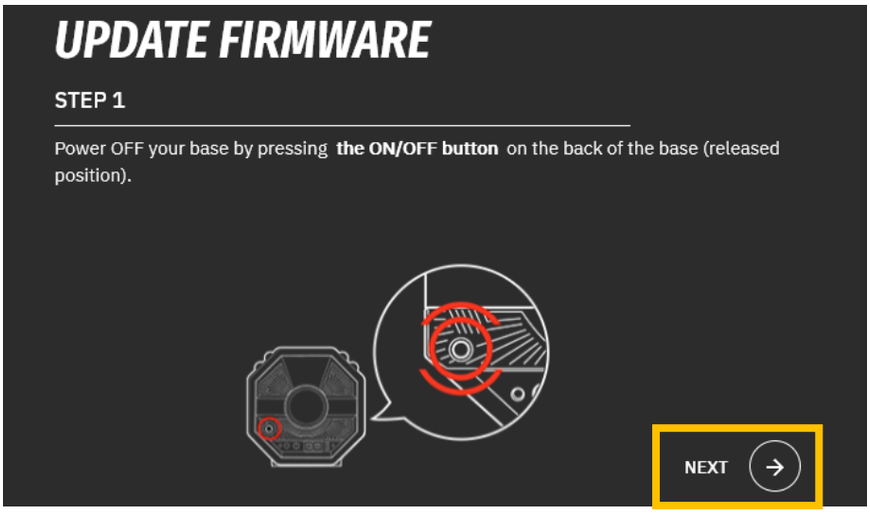

3. Enquanto prime continuamente os botões LSB e ⚙ (Definições – Settings), ligue a base premindo o botão para ligar/desligar situado na parte posterior da base (posição premida).

   Em My Thrustmaster Panel, clique em NEXT (SEGUINTE).

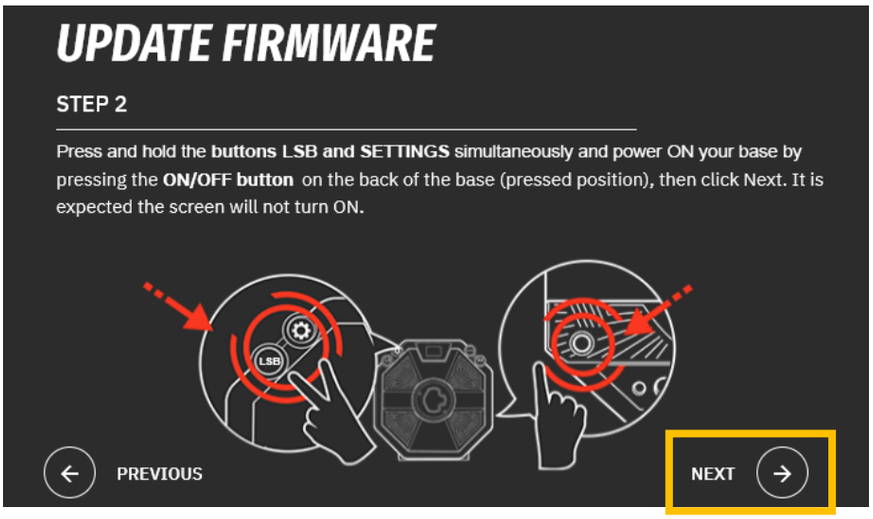

4. Solte os botões LSB e ⚙ (Definições – Settings). O modo Boot será ativado corretamente se o ecrã da base estiver desligado.

   Em My Thrustmaster Panel, clique em DONE (CONCLUÍDO) para iniciar a atualização do firmware.

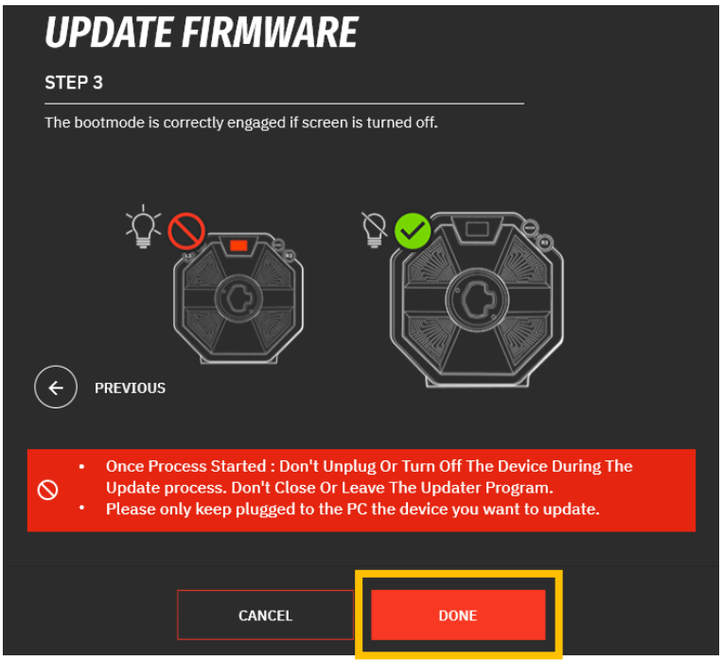

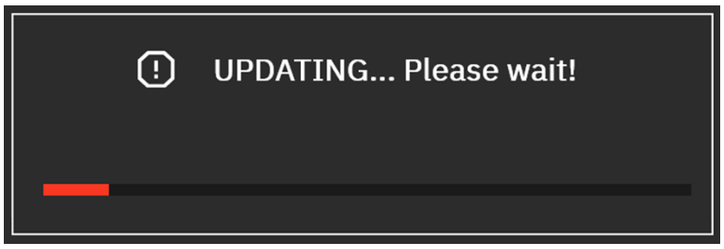

Depois de a atualização começar, não desligue a base da tomada elétrica nem a desligue. Não feche nem saia do software My Thrustmaster Panel.

5. Quando a atualização estiver concluída, desligue a base premindo o botão para ligar/desligar e, em seguida, volte a ligar a base.

   O firmware da base encontra-se agora atualizado.

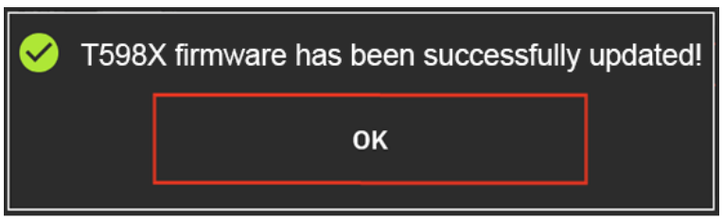

6. O software My Thrustmaster Panel é reiniciado.

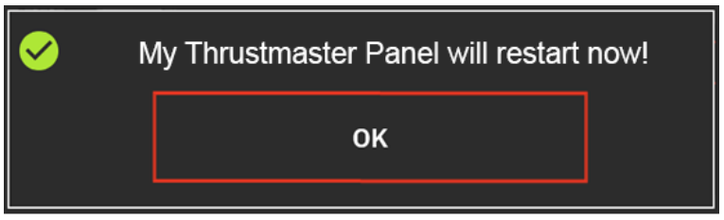

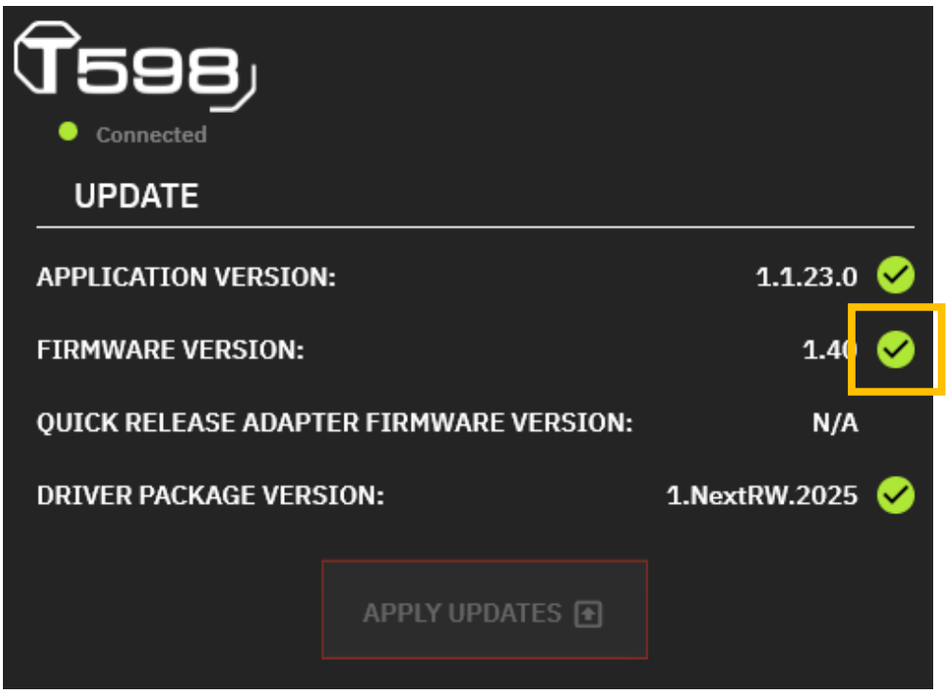
T598
Connected
UPDATE
APPLICATION VERSION:
1.1.23.0
FIRMWARE VERSION:
1.40
QUICK RELEASE ADAPTER FIRMWARE VERSION:
N/A
DRIVER PACKAGE VERSION:
1.NextRW.2025
APPLY UPDATES

Calibração automática do volante e dos pedais

O aro de volante autocalibra-se automaticamente quando liga o volante a uma tomada elétrica, quando o liga utilizando o botão para ligar/desligar e quando liga o conector USB do volante à consola XBOX ou ao PC.

Esta operação recentra o volante automaticamente.

Nunca toque no volante durante as etapas de autocalibração. Isto pode causar uma calibração incorreta e/ou ferimentos.

Nunca desligue o conjunto de pedais da base nem o ligue à base quando a consola ou o PC estiverem ligados. Isto pode resultar numa calibração incorreta.

Ligue sempre o conjunto de pedais antes de ligar o volante à consola ou ao PC.

Quando a calibração do volante estiver concluída e o jogo tiver começado, os pedais serão calibrados automaticamente após algumas pressões.

Nunca pressione os pedais ao ligar a consola ou o PC, ao iniciar um jogo ou ao instalar um aro de volante na base quando esta estiver ligada, ou durante as etapas de autocalibração do volante. Isto pode resultar numa calibração incorreta.

Se o volante e/ou o conjunto de pedais não funcionarem corretamente, ou caso pareçam estar calibrados incorretamente: desligue a consola ou o PC e desligue completamente todos os cabos do volante. Em seguida, volte a ligar todos os cabos (incluindo o cabo de alimentação e o conjunto de pedais) e reinicie a consola ou o PC e o jogo.

10. Mapeamento para consolas XBOX

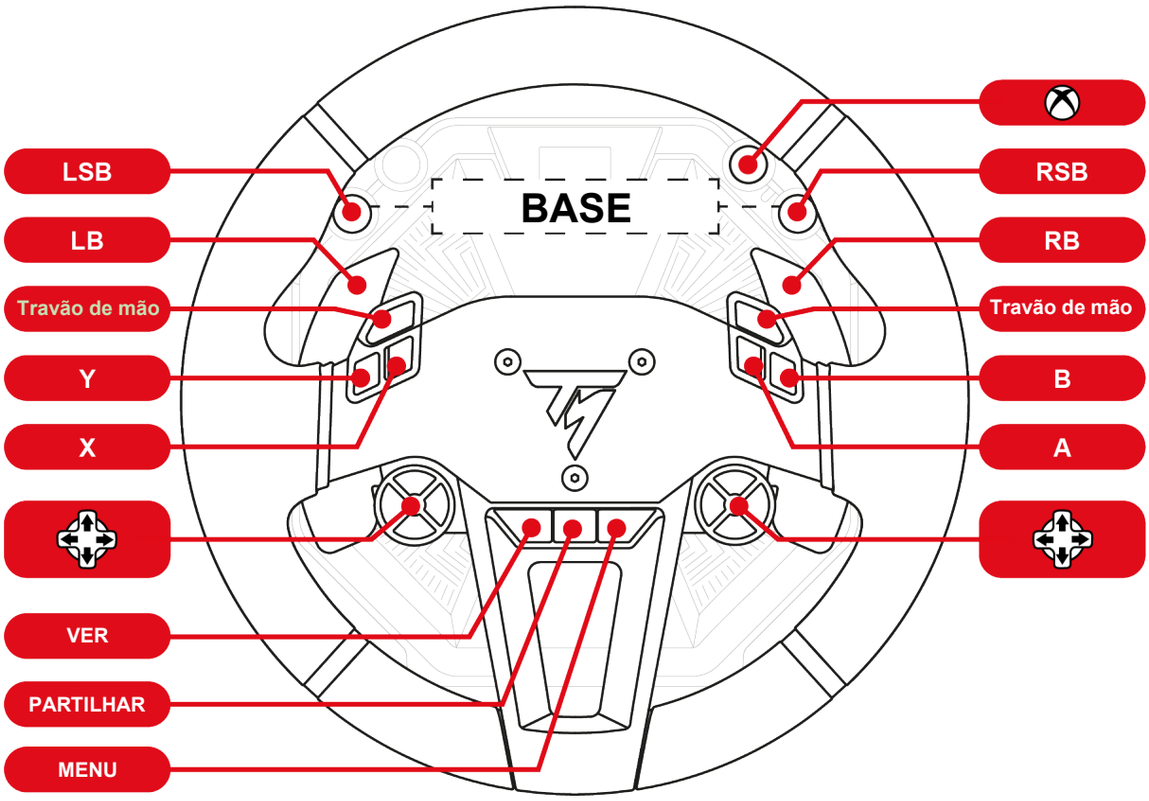

– Nas consolas XBOX, no modo XBOX Native, o volante é reconhecido com o seguinte nome nos jogos: **Thrustmaster T598**.
– Nas consolas XBOX, no modo XBOX Legacy, o volante é reconhecido com o seguinte nome nos jogos: **TS-XW Racer**.
– A luz LED no aro de volante *SportCar Steering Wheel* não está funcional, devido a restrições do protocolo da consola.
– Determinadas funcionalidades (codificadores, número de botões) são limitadas pelo protocolo da consola.

11. Mapeamento para o PC

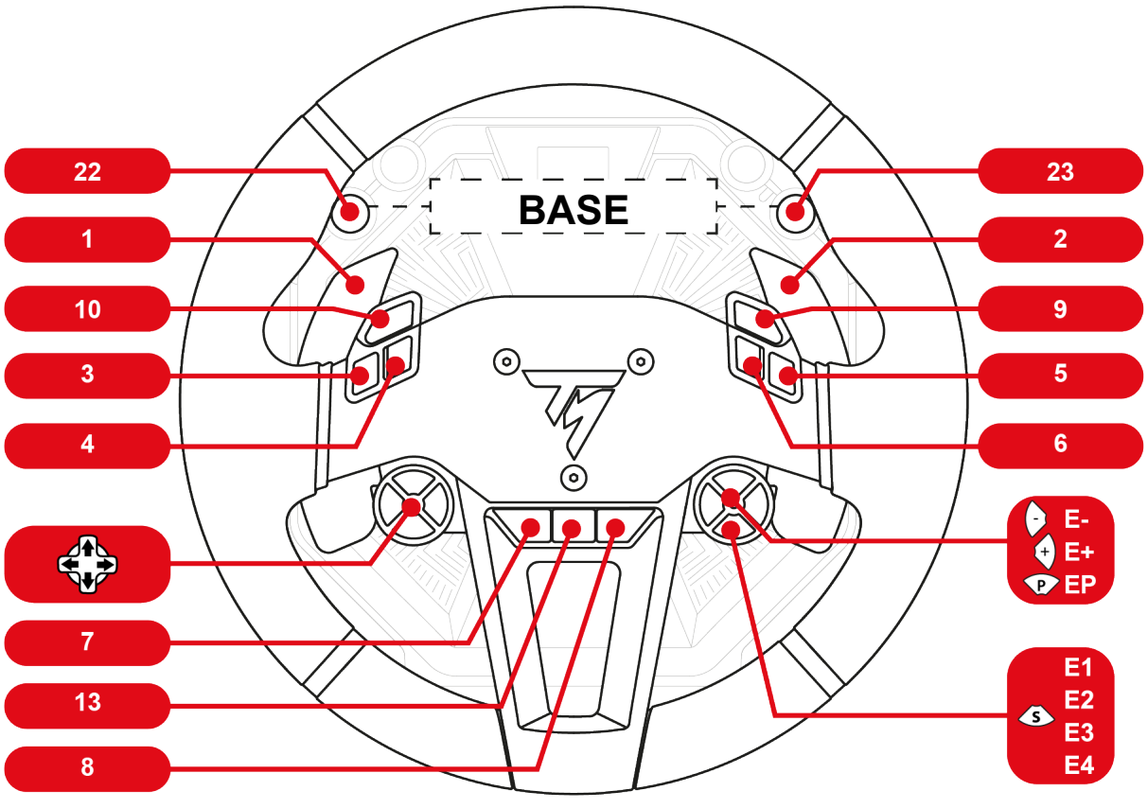

No PC, no painel de controlo e nos jogos, o volante é reconhecido sob o nome **Thrustmaster Advanced Mode Racer**.

Utilizar os codificadores

Selecione o codificador ativo premindo o seletor do codificador **S**.

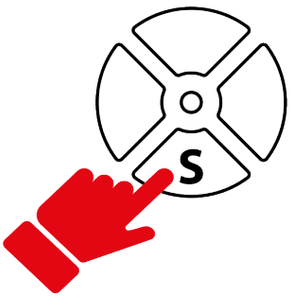

A luz LED por cima do seletor indica o codificador ativo.

As seguintes funções e cores da luz LED estão associadas aos codificadores:

E1	E2	E3	E4
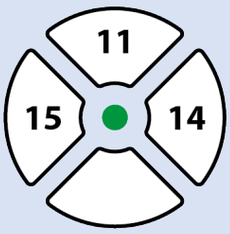	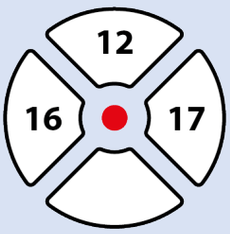	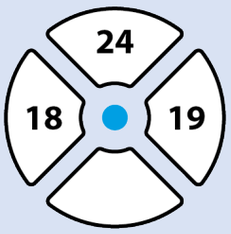	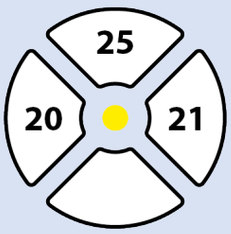

Os codificadores E1, E2, E3 e E4 funcionam nos jogos compatíveis com codificadores Thrustmaster. A lista de jogos compatíveis está disponível aqui: **https://support.thrustmaster.com/product/T598x/** (na secção **Games settings** (Configurações de jogos)). Esta lista é atualizada regularmente.

12. Funcionamento do ecrã

O ecrã da base permite-lhe:

- **Aceder aos submenus Definições ou Telemetria.**
- **Alterar as definições do aro de volante, da base e do conjunto de pedais, bem como o brilho do ecrã**;
- **Selecionar as informações de telemetria a apresentar.**

Se nenhum aro de volante estiver instalado na base ou se o aro de volante estiver instalado incorretamente, será apresentado o seguinte ecrã:

Instale um aro de volante na base, ou desinstale e em seguida reinstale o aro de volante na base.

Aceder aos submenus Definições ou Telemetria

Por razões de segurança e para evitar qualquer risco de ferimento, recomendamos-lhe vivamente que coloque o jogo em pausa **antes** de premir o botão ⚙ (Definições – Settings).

Para visualizar o ecrã de seleção do submenu Definições ou Telemetria:

1. Prima o botão ⚙ (Definições – Settings).

   É apresentado o seguinte ecrã:

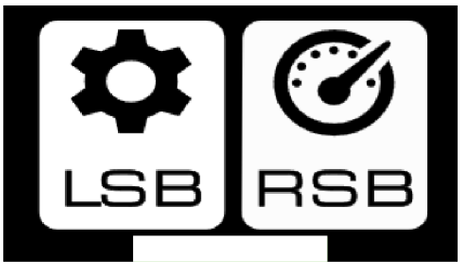

2. Prima o botão LSB para selecionar o submenu **Definições**.

   É apresentado o seguinte ecrã:

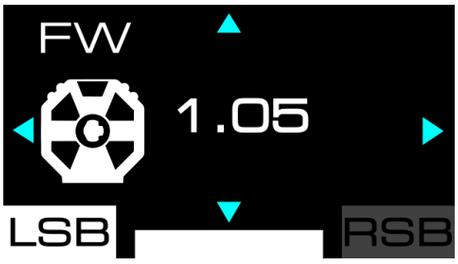

   Prima o botão RSB para selecionar o submenu **Telemetria**.

   É apresentado o seguinte ecrã:

Submenu Definições

O submenu Definições permite-lhe visualizar informações acerca da base, do aro de volante e do conjunto de pedais e alterar as definições associadas.

Para aceder ao submenu Definições, prima o botão ⚙ (Definições – Settings) e em seguida o botão LSB.

É apresentado o seguinte ecrã:

❶ Acessório envolvido: base, aro de volante ou conjunto de pedais

❷ Submenu Definições selecionado

❸ Nome da definição selecionada e respetivo valor

❹ Navegação possível no submenu

Para navegar no submenu Definições:

– Utilize os botões de direções .

Para alterar o valor de uma definição:

– Utilize os botões de direções .

Para confirmar o valor de uma definição e sair do submenu Definições:

– Prima o botão (Definições – Settings).

  O ecrã apresentará as informações de telemetria (ecrã GEAR, por predefinição).

Ajustar o brilho

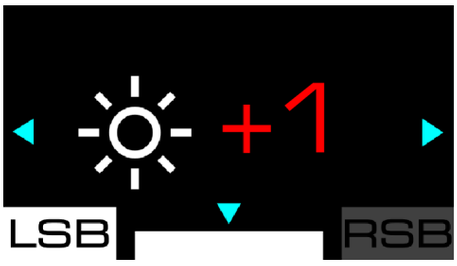

Este ecrã permite-lhe alterar o brilho global do visor do ecrã. Há três definições possíveis: -1; 0 (predefinição); +1.

Definições da base

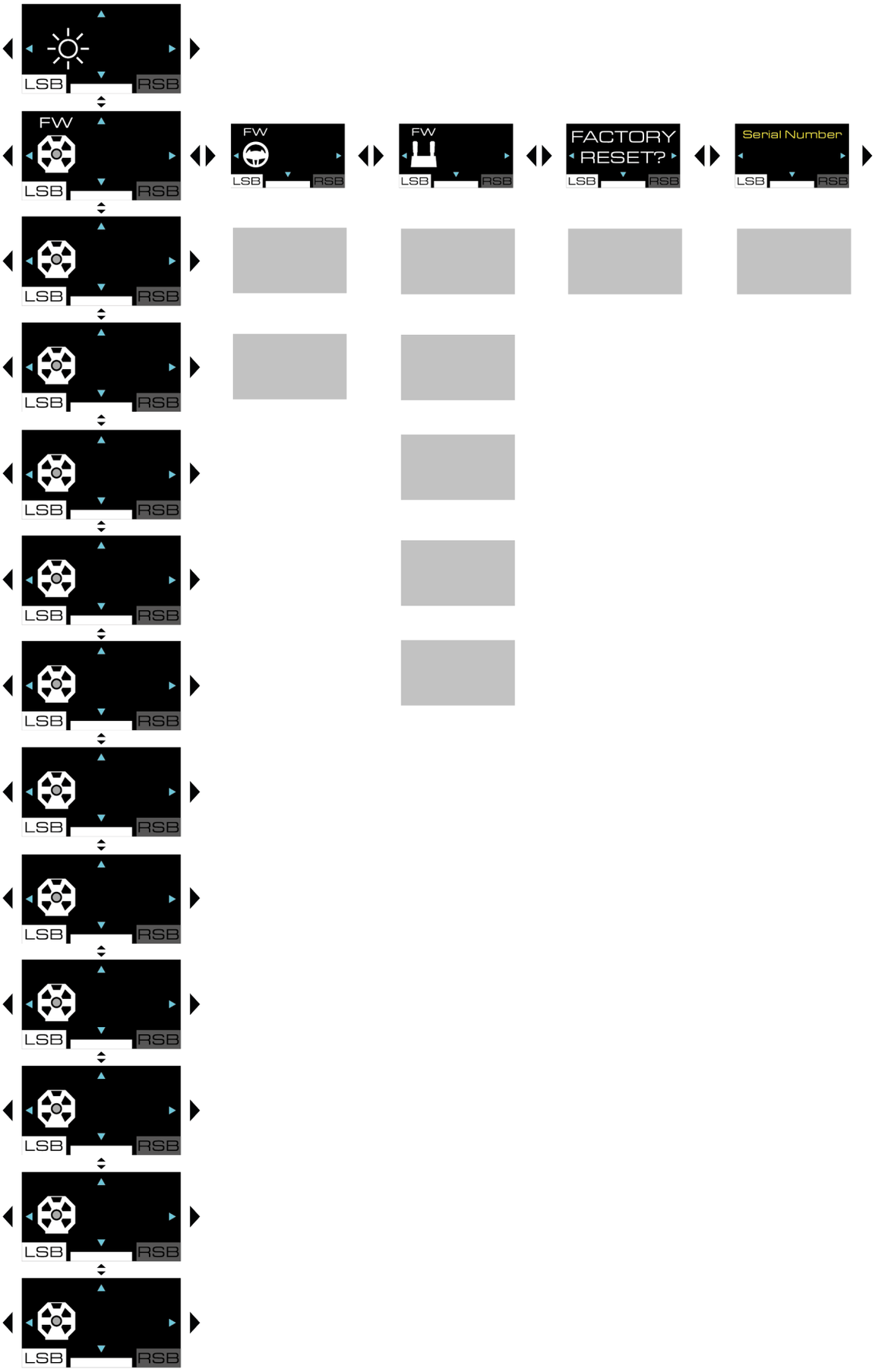

Firmware da base

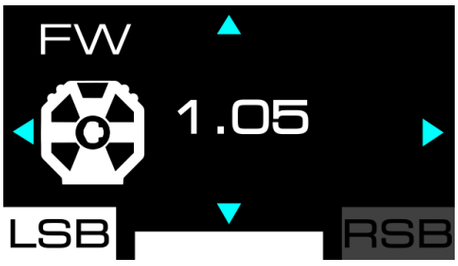

Este ecrã mostra a versão do firmware da base.

Compatibility (compatibilidade)

Este ecrã permite-lhe alterar o modo de compatibilidade da base nas consolas XBOX. Pode escolher entre o modo XBOX Native (modo nativo, com uma barra de cor branca) e o modo XBOX Legacy (retrocompatibilidade, com uma barra de cor roxa).

- Nas consolas XBOX, para saber se o seu jogo é compatível com o modo XBOX Native ou XBOX Legacy, vá até: **https://support.thrustmaster.com/product/T598x/**.
  Na secção **Games settings** (Configurações de jogos), selecione XBOX Games list.
- Nas consolas XBOX, no modo XBOX Native, o volante é reconhecido com o seguinte nome nos jogos: **Thrustmaster T598**.
- Nas consolas XBOX, no modo XBOX Legacy, o volante é reconhecido com o seguinte nome nos jogos: **TS-XW Racer**.

Para alterar o modo de compatibilidade:

1. Utilize os botões de direções para selecionar o modo XBOX Native ou XBOX Legacy.
2. Prima o botão (Definições – Settings) para aplicar o novo modo. A sua escolha é guardada na memória interna da base.
3. É apresentado o seguinte ecrã:

4. Reinicie a sua consola XBOX.
5. É apresentado o seguinte ecrã:

6. O volante reinicia e autocalibra-se. Tenha cuidado para não pôr as mãos no aro de volante.

Perfis de efeitos Force Feedback

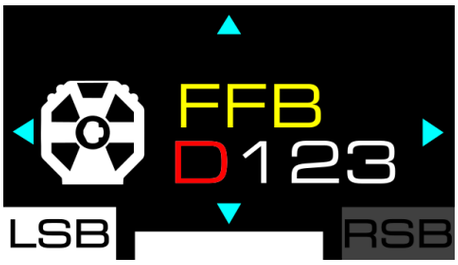

Este ecrã é utilizado para selecionar o perfil de efeitos Force Feedback. Pode escolher entre quatro perfis guardados, desde os efeitos Force Feedback menos agressivos até aos mais agressivos: FFB D (predefinição)*;* FFB 1; FFB 2; FFB 3.

As definições guardadas são:

	FFB D	FFB 1	FFB 2	FFB 3
Master gain	50%	75%	100%	100%
Mode	S	P	P	E
Inertia	OFF	OFF	OFF	OFF
Friction	MID	MID	LOW	OFF
Boost low	0	0	0	0
Boost high	0	0	0	0
Speed	MID	HIGH	HIGH	EXT
Wheel damper	20%	10%	0%	0%
Game damper	LOW	LOW	LOW	LOW
Spring	0%	0%	0%	0%
Gear jolt	OFF	OFF	OFF	OFF
Engine roar	OFF	OFF	OFF	OFF
End stop	HIGH	HIGH	HIGH	HIGH

Pode alterar os perfis FFB 1, FFB 2 e FFB 3 alterando as definições da base. Os perfis são guardados na memória interna da base.

Utilize o ecrã **Reposição de fábrica** para repor as definições guardadas dos perfis FFB 1, FFB 2 e FFB 3.

O perfil FFB D não pode ser alterado.

O perfil selecionado é mostrado no canto superior esquerdo do ecrã quando navega nas definições da base.

Consoante o perfil de efeitos force Feedback selecionado e as definições definidas, a base poderá gerar um som sibilante. Isto é normal e está associado à combinação de vários parâmetros que visam aumentar a rapidez de resposta do motor. Quanto maior for a rapidez de resposta, mais alto será o som sibilante. Este som sibilante é característico de veículos de competição que utilizam um motor elétrico e da configuração destes veículos.

Master gain (efeitos Force Feedback globais)

Este ecrã permite-lhe ajuste a potência global dos efeitos Force Feedback (master gain). Este valor vai de 0% a 100%, em incrementos de 5.

Mode (modo)

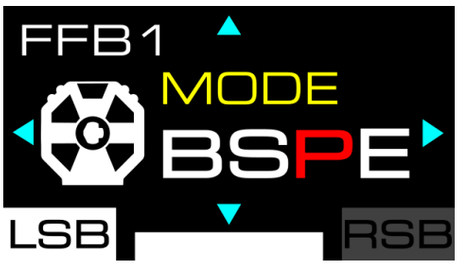

Este ecrã é utilizado para selecionar o modo de condução e alterar a rapidez de resposta dos efeitos Force Feedback. Há quatro modos à escolha, desde o menos responsivo até ao mais responsivo:

- B – Beginner;
- S – Sport;
- P – Performance;
- E – Extreme.

Inertia (inércia)

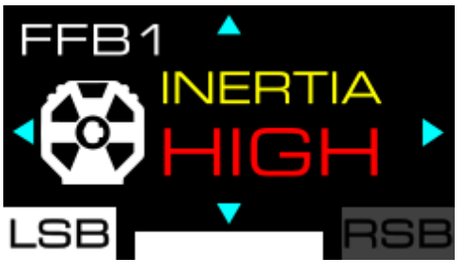

Este ecrã permite-lhe ajustar a inércia do aro de volante. Há quatro definições à escolha, desde nenhuma inércia até inércia extremamente alta (OFF, MID, HIGH, EXT), permitindo mais ou menos controlo da direção consoante o jogo que estiver a jogar e o veículo que estiver a utilizar.

Esta definição do motor aumenta a inércia do aro de volante proporcionalmente à velocidade do veículo. Quando mais rapidamente o veículo se deslocar, mais aumentará a inércia.

A alta inércia aumenta a força necessária para rodar o aro de volante (o aro de volante abranda então), como tal limitando as oscilações em linha reta ao utilizar veículos muito potentes.

Esta definição está acessível **apenas no PC**.

O efeito Inertia (inércia) apenas está funcional nos jogos que suportam a apresentação da velocidade do veículo no ecrã da base.

A lista de jogos compatíveis está disponível aqui: **https://support.thrustmaster.com/product/T598x/**.

Na secção **Games settings** (Configurações de jogos), selecione List of games compatible with the T598 INERTIA option.

Friction (fricção)

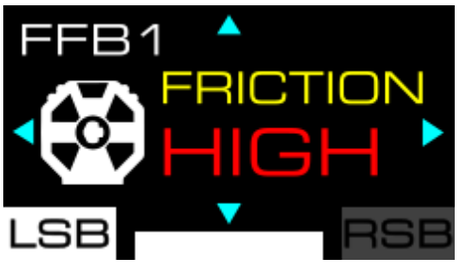

Este ecrã permite-lhe ajustar a fricção do motor quando o aro de volante está a rodar lentamente ou não se move. Há quatro definições à escolha, desde nenhuma resistência até resistência muito alta: OFF; LOW; MID; HIGH.

- Esta definição está acessível **apenas no PC**.
- Esta definição pode ser utilizada para evitar movimentos oscilantes.

Boost low (efeitos ligeiros a médios)

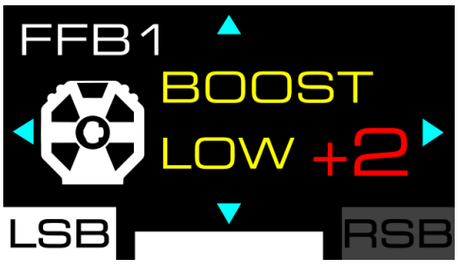

Este ecrã permite-lhe ajustar os efeitos Force Feedback ligeiros a médios (por exemplo: bordas na extremidade da pista, textura da estrada). Há cinco definições à escolha: - 2; - 1; 0; + 1; + 2.

Boost high (efeitos médios a altos)

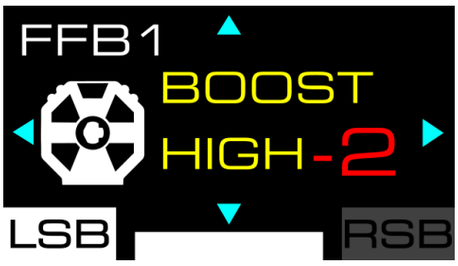

Este ecrã permite-lhe ajustar os efeitos Force Feedback médios a altos (colisão com outro veículo ou uma parede, etc.). Há cinco definições à escolha: - 2; - 1; 0; + 1; + 2.

Speed (velocidade)

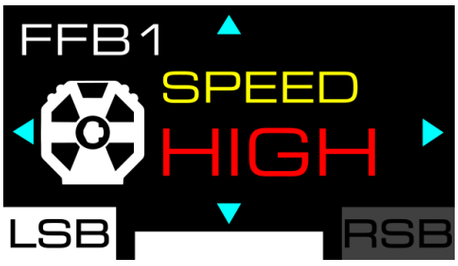

Este ecrã permite-lhe alterar a velocidade de rotação do motor (por exemplo: quando solta o aro de volante e este continua a rodar). Há quatro definições à escolha, desde a velocidade de rotação lenta até muito rápida: LOW; MID; HIGH; EXT.

Esta é uma definição relacionada com a segurança, porque o motor é muito rápido.

Wheel damper (força de amortecimento do aro de volante)

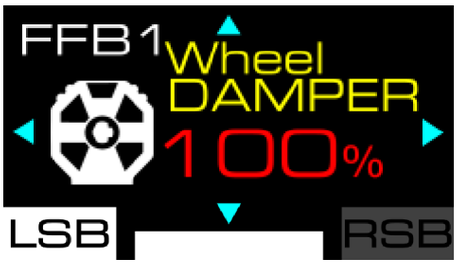

Este ecrã permite-lhe definir a força de amortecimento (*damper*) dos efeitos Force Feedback. Este valor vai de 0% a 100%, em incrementos de 10.

Reduzir a força de amortecimento aumenta, melhora e otimiza a sensação global dos efeitos Force Feedback. Recomendamos que utilize uma força de amortecimento baixa.

Game damper (força de amortecimento do jogo)

Este ecrã permite-lhe definir a força de amortecimento (*damper*) dos efeitos Force Feedback aplicados pelo jogo. Pode escolher entre quatro definições, desde força de amortecimento baixa até extremamente alta: LOW; MID; HIGH; EXT.

O ganho funciona como um multiplicador na introdução de força de amortecimento do jogo, aumentando ou diminuindo o nível de amortecimento aplicado ao volante pelo jogo.

Reduzir a força de amortecimento aumenta, melhora e otimiza a sensação global dos efeitos Force Feedback. Recomendamos que utilize uma força de amortecimento baixa.

Spring (mola)

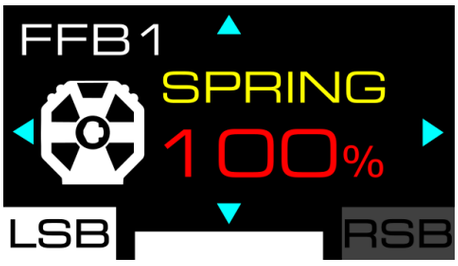

Este ecrã permite-lhe ajustar a força da mola (regresso à posição central do aro de volante quando não há efeitos Force Feedback). O valor predefinido da mola é 0%. Este valor vai de 0% a 100%, em incrementos de 10.

Apenas deve alterar o valor da mola nos jogos que não suportam efeitos Force Feedback.

Em alguns jogos, incluindo os que suportam efeitos Force Feedback, o valor da mola é ajustado automaticamente pelo jogo. Isto não afeta a qualidade dos efeitos Force Feedback.

Gear jolt (solavanco ao engrenar velocidades)

Este ecrã permite-lhe alterar o nível de solavanco que sente ao engrenar velocidades. Há quatro definições à escolha, desde nenhuma sensação até sensação forte: OFF (predefinição); LOW; MID; HIGH.

- Esta definição está acessível **apenas no PC**.
- O efeito Gear jolt (solavanco ao engrenar velocidades) apenas está funcional em jogos para PC compatíveis com o SDK de telemetria da Thrustmaster (e, por conseguinte, apenas em jogos nos quais as informações de telemetria são apresentadas no ecrã da base).

  A lista de jogos compatíveis está disponível aqui: **https://support.thrustmaster.com/product/T598x/**

  (na secção **Games settings** (Configurações de jogos)). Esta lista é atualizada regularmente.

Engine roar (vibrações associadas à velocidade do motor)

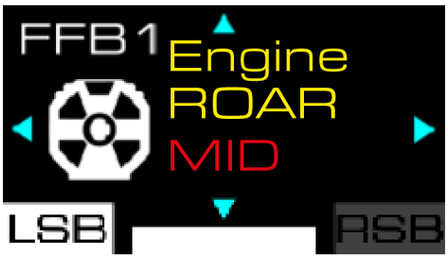

Este ecrã permite-lhe ajustar o nível de vibração sentida no aro de volante com base na velocidade do veículo e na velocidade do motor (RPM). Pode escolher entre quatro definições, desde nenhuma vibração até vibração forte: OFF (predefinição); LOW; MID; HIGH.

Definição	Velocidade do veículo	Efeito
OFF	-	Desativado
	-	Desativado
LOW	<200 km/h	Ligeiro
	>200 km/h	Desativado
MID	<300 km/h	Médio
	>300 km/h	Desativado
HIGH	<400 km/h	Forte
	>400 km/h	Desativado

Em alguns videojogos (*F1*, *Le Mans® Ultimate*, *Forza Horizon 5*, etc.), quando coloca a corrida em pausa, a telemetria não para e o efeito Engine roar continua a funcionar. Este efeito apenas é interrompido quando sai da corrida completamente.

Pode verificar facilmente se a telemetria não é cortada: as informações de telemetria relativas a SPEED ou RPM continuam a ser apresentadas no ecrã na base do volante.

- Esta definição está acessível **apenas no PC**.
- O efeito Engine roar (vibrações associadas à velocidade do motor) apenas está funcional em jogos para PC compatíveis com o SDK de telemetria da Thrustmaster (e, por conseguinte, apenas em jogos nos quais as informações de telemetria são apresentadas no ecrã da base).

  A lista de jogos compatíveis está disponível aqui: **https://support.thrustmaster.com/product/T598x/**

  (na secção **Games settings** (Configurações de jogos)). Esta lista é atualizada regularmente.

End stop (batente virtual)

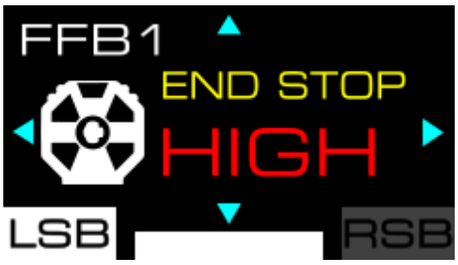

Este ecrã permite-lhe alterar a força do batente virtual (amortecimento do batente). Há três definições à escolha, desde força baixa até muito alta: LOW; MID; HIGH (predefinição).

Definições do aro de volante

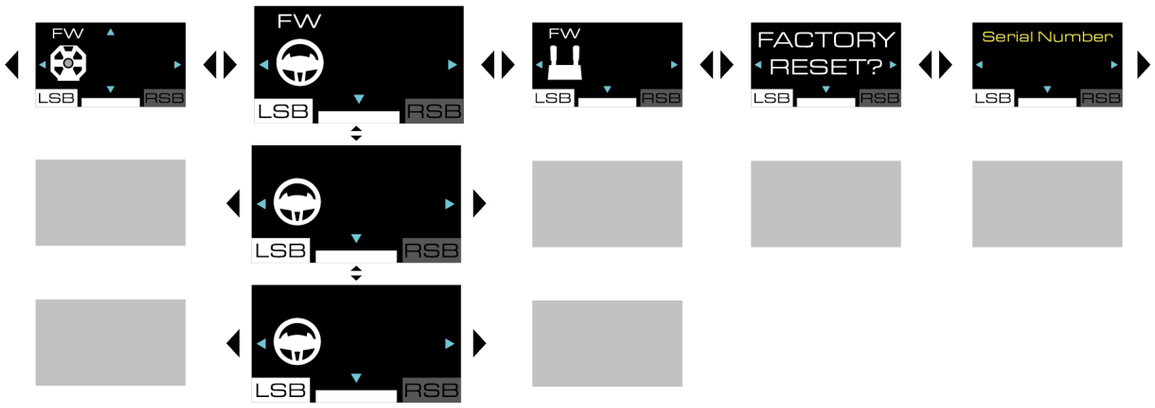

Firmware do aro de volante

Este ecrã mostra a versão do firmware do aro de volante, ou mostrará UPDATE REQUEST (PEDIDO DE ATUALIZAÇÃO) se o firmware do aro de volante não estiver atualizado.

Para proceder à atualização:

1. Vá até **https://support.thrustmaster.com/product/T598x/** .
2. Transfira e instale o software My Thrustmaster Panel, disponível na secção **Software** (Software), e siga as instruções.

A versão do firmware apenas é apresentada quando um aro de volante está instalado na base e as informações estão disponíveis.

Ângulo de rotação

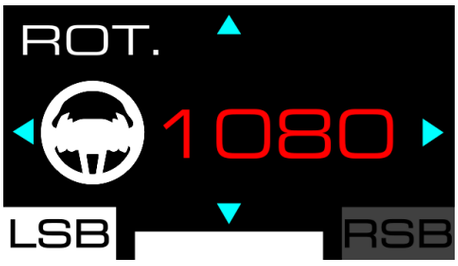

Este ecrã permite-lhe definir o ângulo de rotação do aro de volante. Há seis definições à escolha: 180°; 360°; 540°; 900°; 1.080°; AUTO (predefinição).

- Quando o ângulo de rotação do aro de volante está configurado para AUTO, o ângulo é ajustado automaticamente pelo jogo de acordo com o veículo utilizado.
- O ângulo de rotação apenas pode ser alterado manualmente nos videojogos em que o ângulo não é definido automaticamente.

Teste e posição central

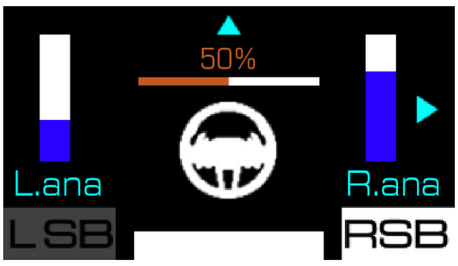

Este ecrã permite-lhe testar as patilhas de velocidades analógicas* e o eixo do aro de volante e repor a posição central do aro de volante (apenas quando necessário).

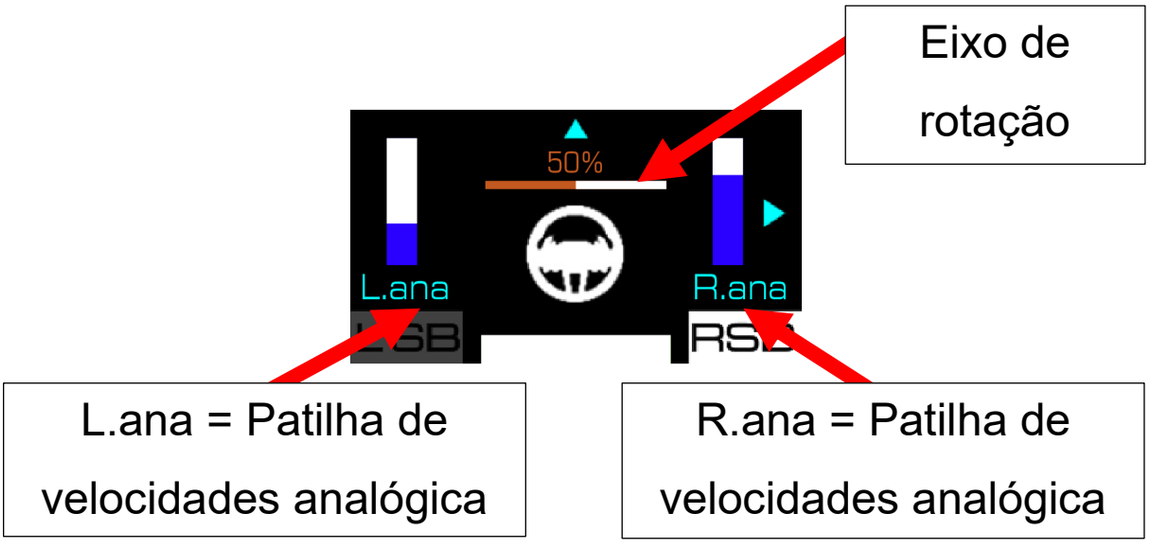

** Apenas disponível para aros de volantes com patilhas de velocidades analógicas*

Ao testar uma patilha de velocidades analógica*, o indicador associado a esta patilha fica preenchido.

Ao testar o eixo de rotação, o indicador associado ao aro de volante fica preenchido:

- 0%: quando tiver atingido o batente esquerdo;
- 50%: posição central do aro de volante;
- 100%: quando tiver atingido o batente direito.

Para repor a posição central do aro de volante:

1. Posicione o aro de volante no centro. A indicação “50%” deverá ser apresentada no ecrã.
2. Prima o botão durante 5 segundos.

** Apenas disponível para aros de volantes com patilhas de velocidades analógicas*

Definições do conjunto de pedais

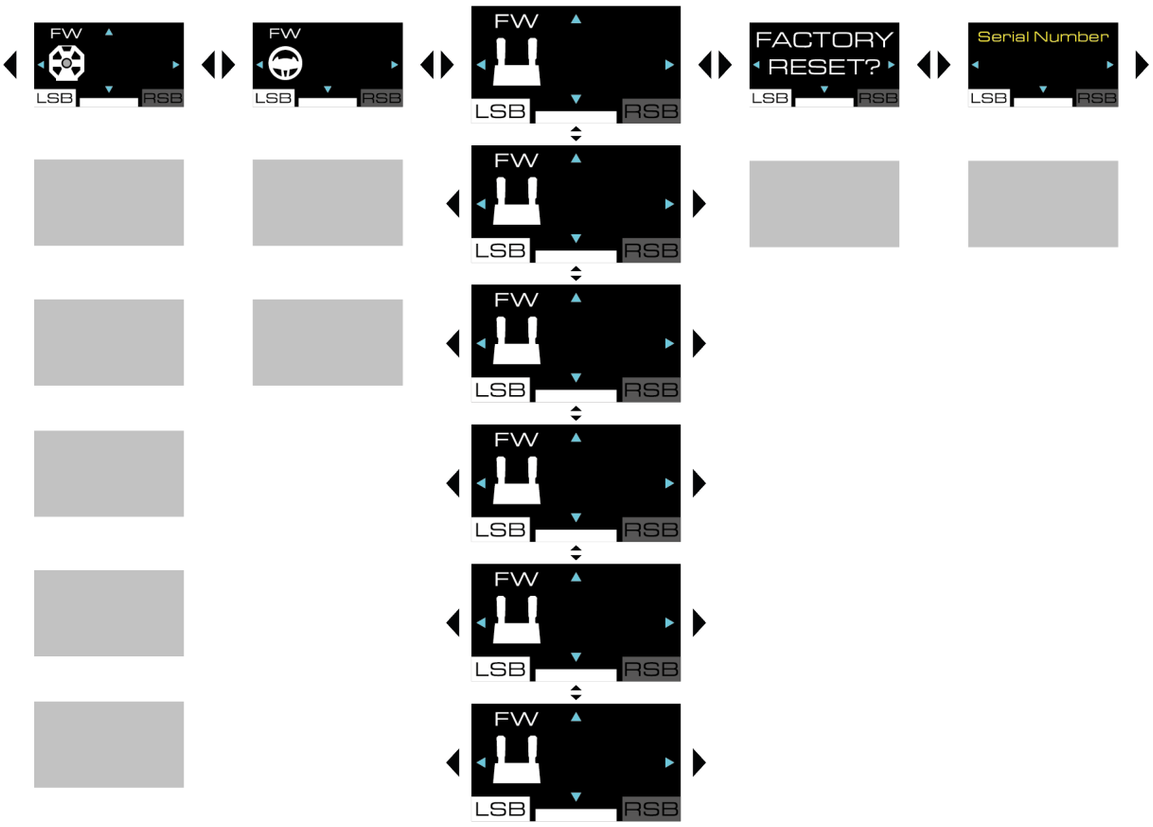

Firmware do conjunto de pedais

Este ecrã mostrará a versão do firmware de determinados conjuntos de pedais no futuro.

Tipo de conjunto de pedais

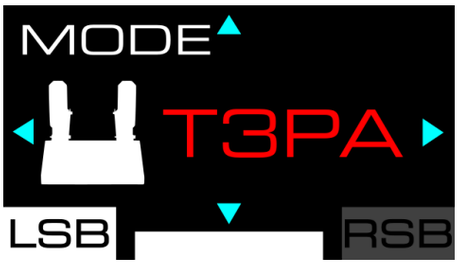

Este ecrã permite-lhe selecionar o tipo de conjunto de pedais utilizado. Há três tipos de conjuntos de pedais à escolha:

- TRLP: para o conjunto de pedais Raceline Pedals LTE, incluído com a base T598;
- T3PA: para os conjuntos de pedais T2PM*, T3PA* e T3PM* (sem um sensor de força Load Cell);
- T-LCM: para o conjunto de pedais T-LCM Pedals* (com um sensor de força Load Cell).

Ao utilizar o conjunto de pedais Raceline Pedals LTE incluído com a base, selecione o tipo TRLP.

** Vendido à parte*

Configuração do conjunto de pedais

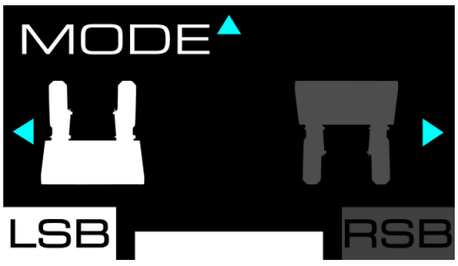

Este ecrã permite-lhe selecionar a configuração do conjunto de pedais. Há duas posições à escolha:

– (Predefinição): posição normal.

– : posição invertida.

– A posição invertida apenas está disponível com um conjunto de 3 pedais.
– Na posição invertida, os pedais do acelerador e da embraiagem são invertidos.

Deadzone (zonas mortas)

Travão	Acelerador

Estes ecrãs permitem-lhe definir uma zona morta mínima (MIN) e uma zona morta máxima (MAX) para cada pedal.

- Definir uma zona morta mínima (MIN) e uma zona morta máxima (MAX) permite-lhe ajustar com precisão a sensibilidade dos pedais.
- Uma zona morta pode ser útil para **otimizar a rapidez de resposta ou evitar ativações desnecessárias ou involuntárias** (quando mantém o pé no pedal, por exemplo).
- A zona morta mínima (MIN) fica no início do curso do pedal, enquanto a zona morta máxima (MAX) fica no fim do respetivo curso.
- O curso do pedal é representado pelo indicador.

Para definir a zona morta mínima (MIN):

1. Pressione o pedal até ao ponto onde pretende que a zona morta termine e mantenha o pedal nessa posição.
2. Prima o botão para definir o fim da zona morta mínima.

Para definir a zona morta máxima (MAX):

1. Pressione o pedal até ao ponto onde pretende que a zona morta comece e mantenha o pedal nessa posição.
2. Prima o botão para definir o início da zona morta máxima.

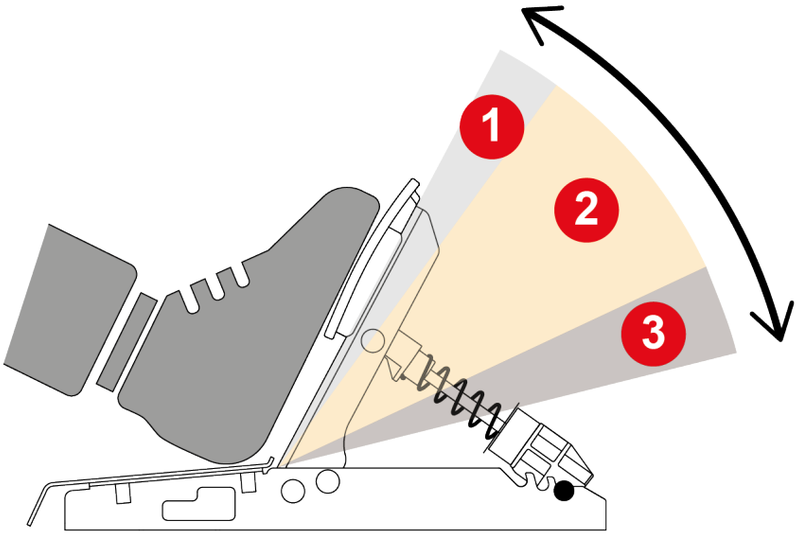

❶ **Zona morta mínima:** pressionar o pedal **não desencadeia qualquer ação no jogo** (aceleração, travagem, etc.).

❷ **Zona ativa:** pressionar o pedal **desencadeia uma ação no jogo** (aceleração, travagem, etc.), sendo a intensidade proporcional à pressão aplicada ao pedal.

❸ **Zona morta máxima:** pressionar o pedal **mantém a intensidade máxima da ação** ao longo desta zona (aceleração, travagem, etc.).

Repor as definições do conjunto de pedais

Este ecrã permite-lhe repor as definições unicamente do conjunto de pedais.

Para repor as definições:

1. Prima o botão para confirmar a reposição. Quando as definições tiverem sido repostas, o ecrã seguinte será apresentado durante 5 segundos:

Prima o botão para recusar a reposição.

Repor as definições

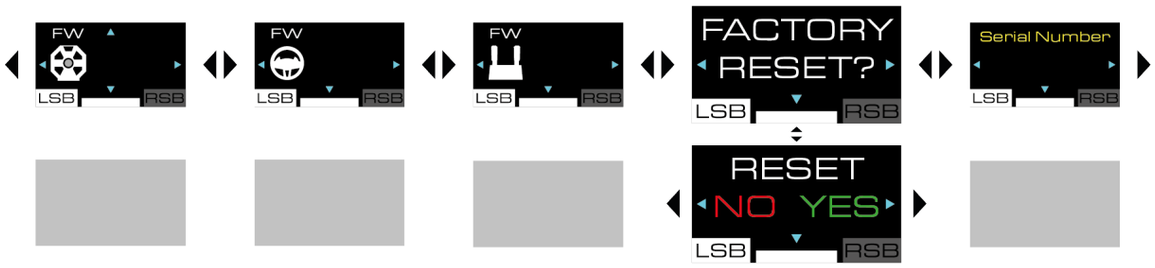

Este ecrã permite-lhe repor as definições da base, do aro de volante, do conjunto de pedais, do ecrã e de telemetria.

Para repor as definições:

2. Prima o botão . É apresentado o seguinte ecrã:

3. Prima o botão para confirmar a reposição. Quando as definições tiverem sido repostas, o ecrã seguinte será apresentado durante 5 segundos:

Prima o botão para recusar a reposição. É apresentado o seguinte ecrã:

Informações adicionais

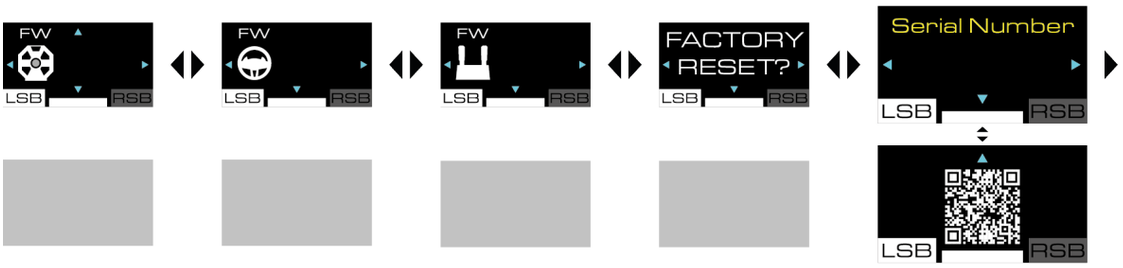

Número de série

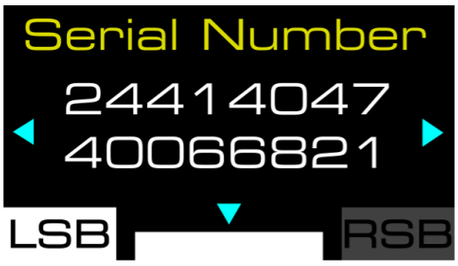

Este ecrã mostra o número de série da base.

Manual do Utilizador

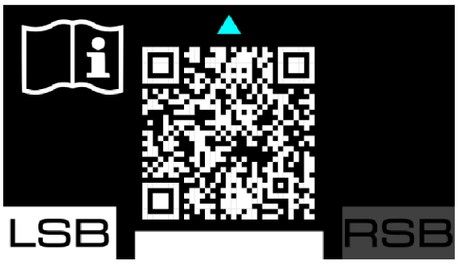

Este ecrã permite-lhe aceder à página dedicada à base T598 (XBOX/PC) no sítio Web de suporte técnico da Thrustmaster.

Submenu Telemetria

O submenu Telemetria permite-lhe selecionar as informações de telemetria apresentadas no ecrã: velocidade, posição, número de voltas, tempo da sessão, velocidade do motor, etc.

Telemetria e compatibilidade

As informações de telemetria apenas são apresentadas em jogos compatíveis com o SDK da Thrustmaster.

A lista de jogos compatíveis está disponível aqui: **https://support.thrustmaster.com/product/T598x/** (na secção **Games settings** (Configurações de jogos)). Esta lista é atualizada regularmente.

Telemetria em consolas XBOX

- Antes de ligar a base de volante, instale o aro de volante na base de volante. Em seguida, inicie o jogo utilizando o volante e não troque de aro de volante.
- Não inicie um jogo no modo Quick Resume. Se encontrar quaisquer problemas (como um volante não ser detetado, ou o ecrã ou as luzes LED não funcionarem, etc.) quando o modo Quick Resume estiver ativado, consulte esta **nota**.
- Para aceder ao menu principal da XBOX ou ao teclado virtual da XBOX, feche o jogo. Se não fechar o jogo, perderá as informações de telemetria.
- Nas consolas XBOX, quando o ecrã entra no modo de suspensão, perde as informações de telemetria.
- Em alguns casos, quando sai de um jogo e em seguida inicia um novo jogo, poderá ser necessário reiniciar a base de volante.
- **Se perder informações de telemetria: feche o jogo, reinicie a base de volante e, em seguida, reinicie o jogo para que as informações de telemetria sejam novamente apresentadas.**

Atualizar o firmware

De modo a poder utilizar as funcionalidades de telemetria, poderá ser necessário atualizar o firmware da base e do aro de volante que estiver a utilizar.

Para proceder à atualização:

1. Vá até **https://support.thrustmaster.com/product/T598x/**.
2. Transfira e instale o software My Thrustmaster Panel, disponível na secção **Software** (Software), e siga as instruções.

Para aceder ao submenu Telemetria, prima o botão ⚙ (Definições – Settings) e em seguida o botão RSB.

No submenu Telemetria, é apresentado o seguinte ecrã:

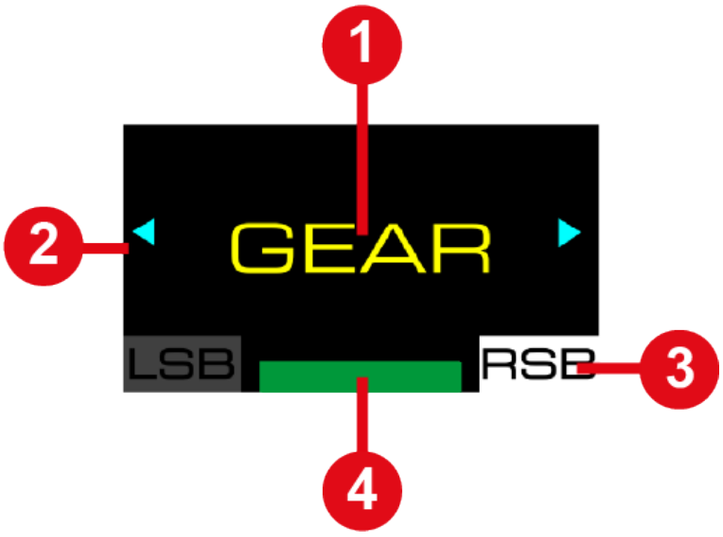

❶ Tipo de informação a apresentar no ecrã

❷ Navegação possível no submenu

❸ Submenu Telemetria selecionado

❹ Modo de compatibilidade selecionado

Durante o jogo, é apresentado o seguinte ecrã:

❶ Tira das RPM

❷ Informações de telemetria

❸ Modo de compatibilidade selecionado

Para navegar no submenu Telemetria e selecionar as informações de telemetria a apresentar:

– Utilize os botões de direções ✥.

Para confirmar a sua seleção:

– Prima o botão ⚙ (Definições – Settings).

  Irá sair do submenu Telemetria e o ecrã apresentará as informações de telemetria selecionadas.

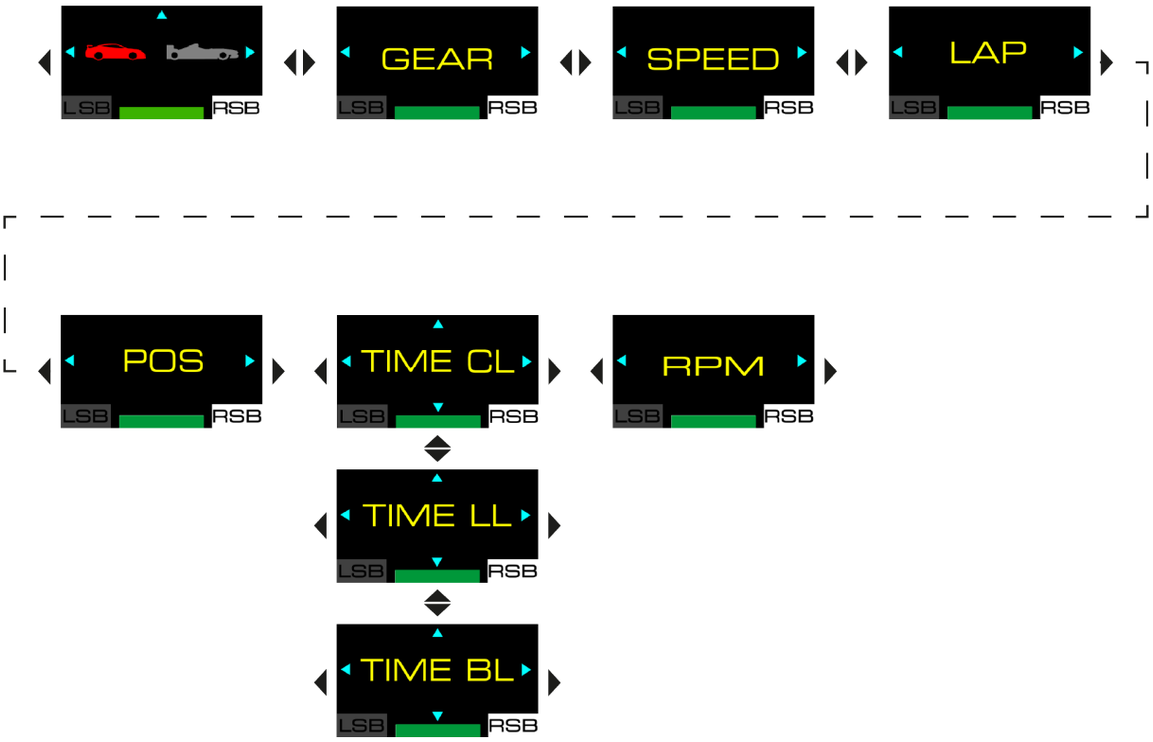
LSB
RSB
GEAR
SPEED
LAP
POS
TIME CL
RPM
TIME LL
TIME BL

Modo GT ou Formula

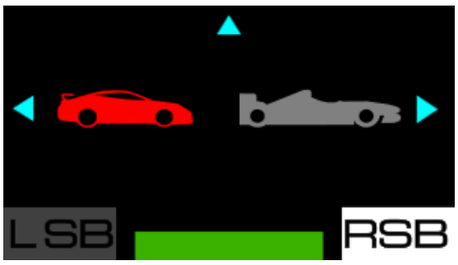

Este ecrã permite-lhe selecionar o modo de apresentação da velocidade do motor (RPM). Há dois modos à escolha:

- Modo GT (vermelho): das extremidades para o centro;
- Modo Formula (azul, predefinido): da esquerda para a direita.

<u>Exemplos de apresentação:</u>

Modo GT	Modo Formula
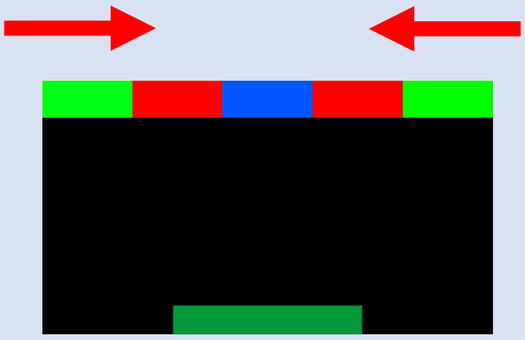	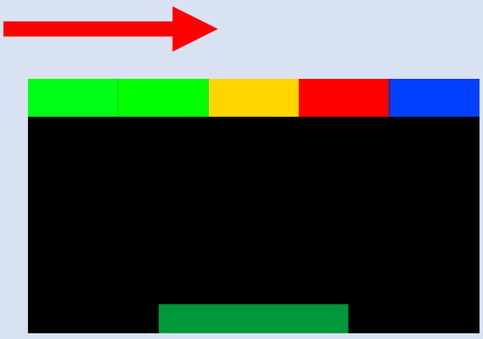

Utilize os botões de direções para selecionar um modo e em seguida prima o botão (Definições – Settings) para confirmar a sua seleção.

Gear (velocidade engrenada)

Este ecrã permite-lhe visualizar informações acerca da velocidade engrenada atual e, consoante os jogos, a bandeira (FLAG) e a box (PIT).

Exemplo de apresentação:

Speed (velocidade)

Este ecrã permite-lhe visualizar a velocidade do veículo.

Exemplo de apresentação:

Lap (volta)

Este ecrã permite-lhe visualizar o número de voltas completadas.

Exemplo de apresentação:

Position (posição)

Este ecrã permite-lhe visualizar a posição na classificação.

Exemplo de apresentação:

Time (tempo)

Este ecrã permite-lhe selecionar o modo de apresentação do tempo (TIME). Há três modos à escolha:

- TIME CL: apresenta o tempo da volta atual (CURR LAP).
- TIME LL: apresenta o tempo da última volta (LAST LAP).
- TIME BL: apresenta o tempo da volta mais rápida pessoal (BEST LAP).

<u>Exemplos de apresentação:</u>

TIME CL	TIME LL	TIME BL
01:29 825 CURR LAP	01:29 825 LAST LAP	01:29 825 BEST LAP

Utilize os botões de direções para selecionar um modo e em seguida prima o botão (Definições – Settings) para confirmar a sua seleção.

Engine speed (velocidade do motor)

Este ecrã permite-lhe visualizar a velocidade do motor (RPM).

<u>Exemplo de apresentação:</u>

13. Perguntas frequentes e suporte técnico

Tem alguma questão relativa à base T598 Servo Base, ao aro de volante SportCar Steering Wheel ou ao conjunto de pedais Raceline Pedals LTE, ou deparou-se com problemas técnicos? Se for o caso, visite o sítio Web de suporte técnico da Thrustmaster: **https://support.thrustmaster.com/product/T598x/**. Nesta página, também pode transferir o software My Thrustmaster Panel para atualizar o firmware da base e do aro de volante.

THRUSTMASTER®

T598

XBOX Series X|S / XBOX One
ПК (Windows® 10/11)

Руководство пользователя

Внимательно прочитайте инструкции, содержащиеся в данном руководстве, **перед** установкой, **перед** любым использованием продукта и **перед** любым техническим обслуживанием. Обязательно соблюдайте правила техники безопасности. Несоблюдение техники безопасности может привести к несчастным случаям и/или повреждениям. Сохраните настоящее руководство, чтобы иметь возможность обратиться к инструкциям в будущем.

СОДЕРЖАНИЕ

1. СОДЕРЖИМОЕ КОРОБКИ.....6

2. ОПИСАНИЕ УСТРОЙСТВА 8

3. ИНФОРМАЦИЯ ОБ ИСПОЛЬЗОВАНИИ

РУЛЕВОГО КОЛЕСА 14

4. ИНФОРМАЦИЯ ОБ ИСПОЛЬЗОВАНИИ

ПЕДАЛЬНОГО БЛОКА.....24

5. УСТАНОВКА БАЗЫ НА СТОЛ 28

6. УСТАНОВКА БАЗЫ НА КОКПИТ.....31

7. УСТАНОВКА РУЛЕВОГО КОЛЕСА

НА БАЗУ 32

8. СБОРКА ПЕДАЛЬНОГО БЛОКА 34

Механические настройки педального

блока.....40

Противоскользящие опоры

Carpet Grip 47

9. УСТАНОВКА.....50

На консолях XBOX.....50

На ПК.....54

Автоматическая калибровка руля и педалей 65

10.НАЗНАЧЕНИЕ КНОПОК ДЛЯ КОНСОЛЕЙ XBOX.....67

11.НАЗНАЧЕНИЕ КНОПОК ДЛЯ ПК.....68

Использование энкодеров.....69

12.РАБОТА С ЭКРАНОМ.....70

Доступ к подменю «Настройки» или «Телеметрия».....71

Подменю «Настройки».....73

Подменю «Телеметрия».....114

13.ЧАСТО ЗАДАВАЕМЫЕ ВОПРОСЫ И ТЕХНИЧЕСКАЯ ПОДДЕРЖКА 125

T598

Благодаря T598 с технологией прямого привода вы получаете доступ к полнофункциональному гоночному рулю, позволяющему управлять транспортными средствами любого типа и ощущать все эффекты гонок.

Данное руководство поможет вам установить и использовать T598 наилучшим образом. Прежде чем приступить к гонкам, внимательно прочитайтеинструкции и предупреждения: это поможет вам получить максимальное удовольствие от использования устройства.

Обновление прошивки

Для использования функций телеметрии может потребоваться обновление прошивки базы и используемого рулевого колеса.

Чтобы выполнить обновление:

1. Перейдите на веб-сайт **https://support.thrustmaster.com/product/T598x/**
2. Загрузите и установите программное обеспечение My Thrustmaster Panel, доступное в разделе **Software** (Программное обеспечение) и следуйте инструкциям.

1. Содержимое коробки

T598 Servo Base

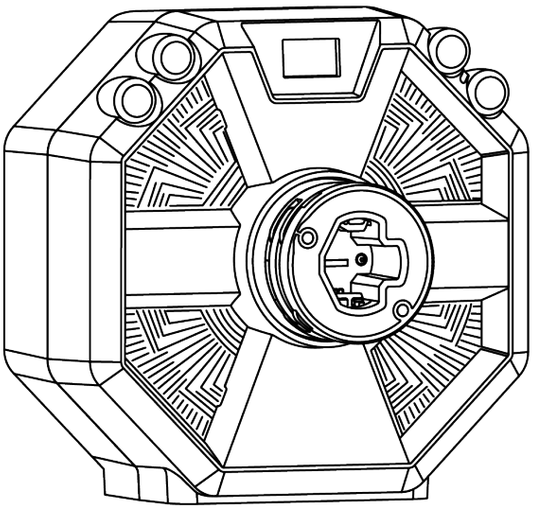

SportCar Steering Wheel

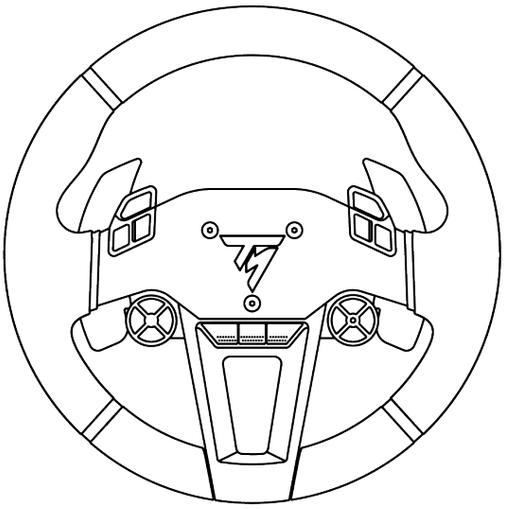

Raceline Pedals LTE

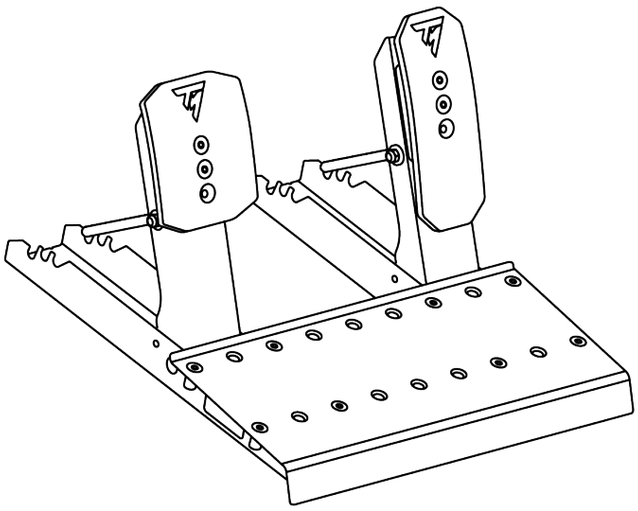

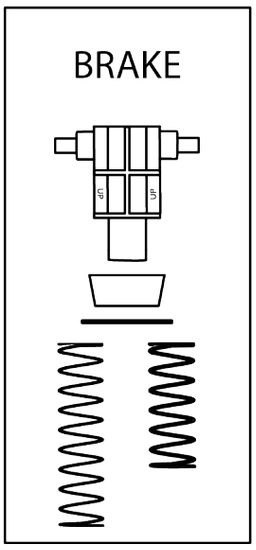

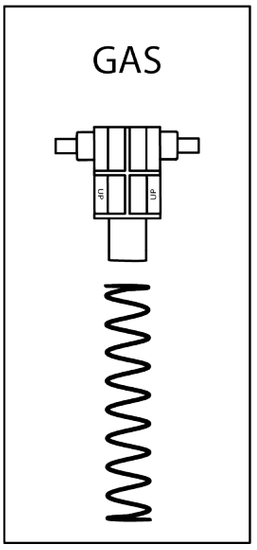

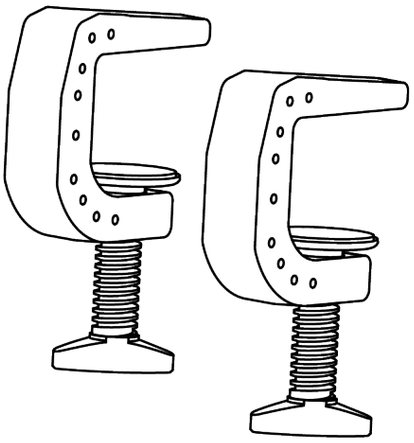

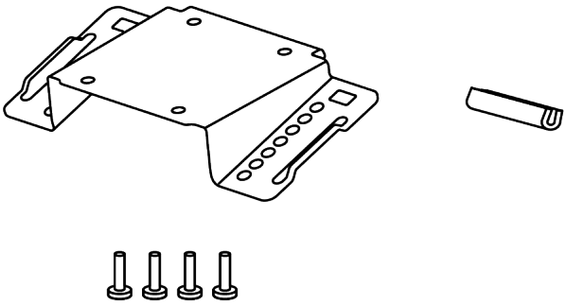

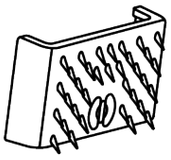

x 2

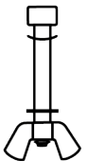

x 2

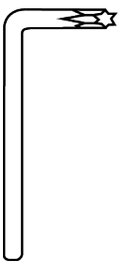

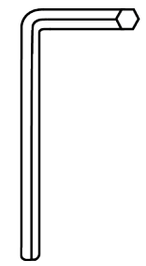

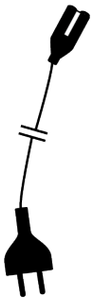

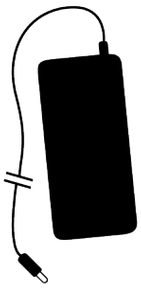

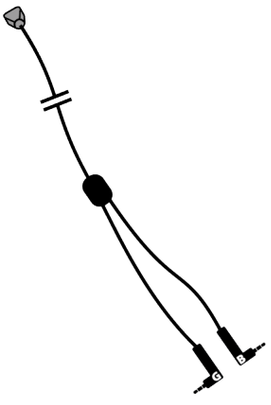

2. Описание устройства

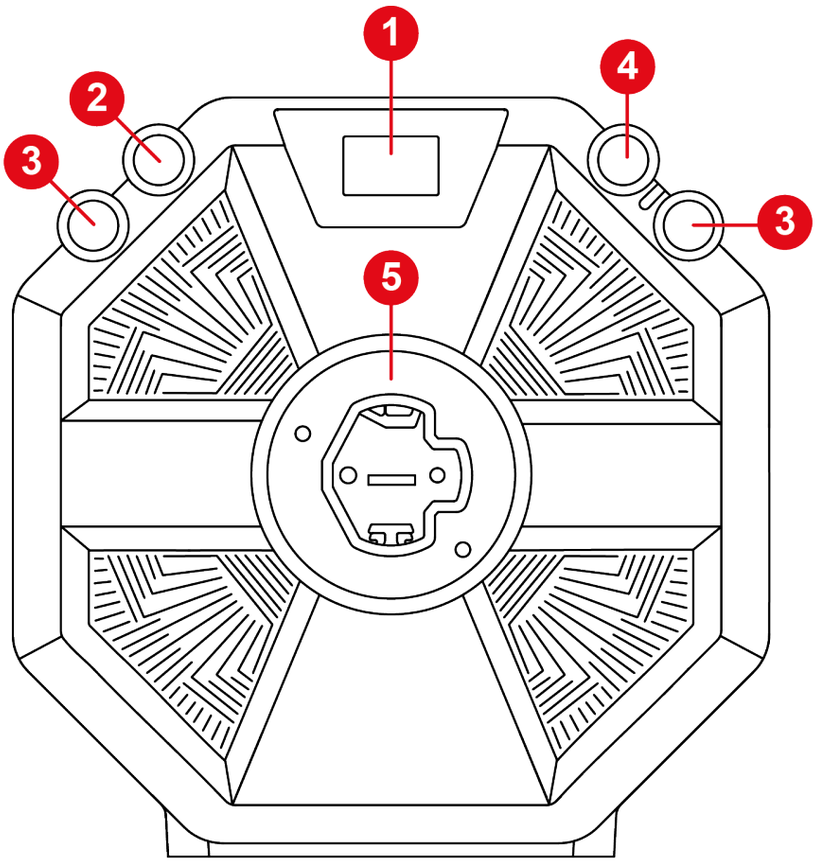

1. Экран
2. ⚙ кнопка (Настройки — Settings)
3. Кнопки LSB и RSB
4. Кнопка XBOX
5. Система быстрого крепления рулевого колеса

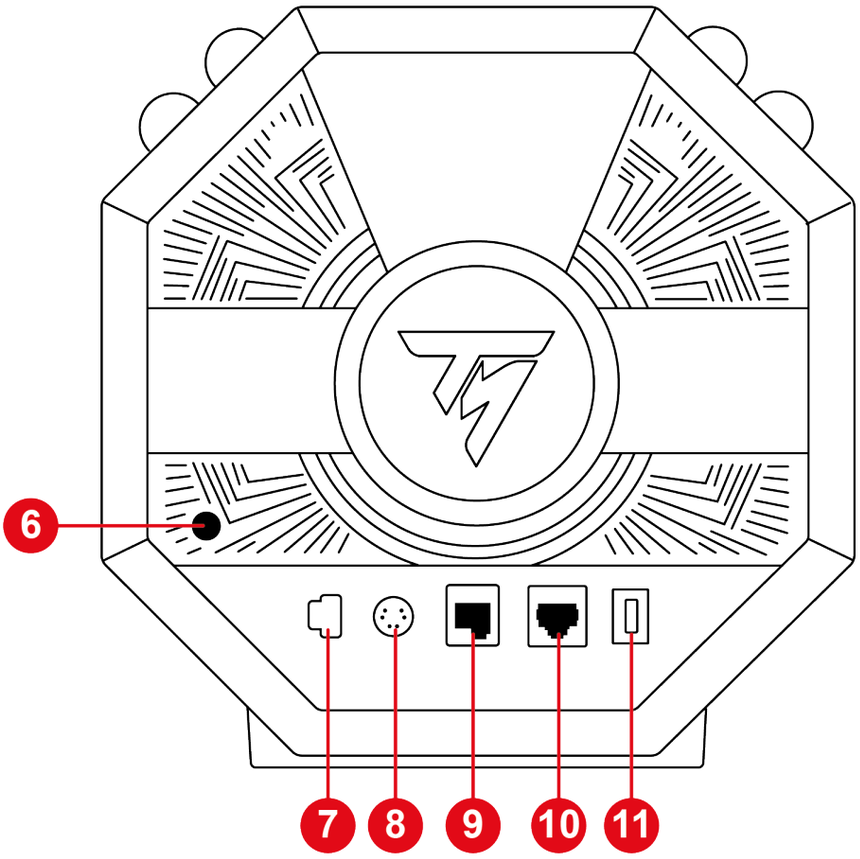

❻ Кнопка включения/выключения

❼ Разъем питания

❽ Разъем для подключения переключателя передач* или ручного тормоза*

❾ Разъем для подключения педального блока

❿ Порт подключения для педального блока с педалью тормоза, оснащенной датчиком давления (Raceline LC)

⓫ Порт USB-C

** Продается отдельно*

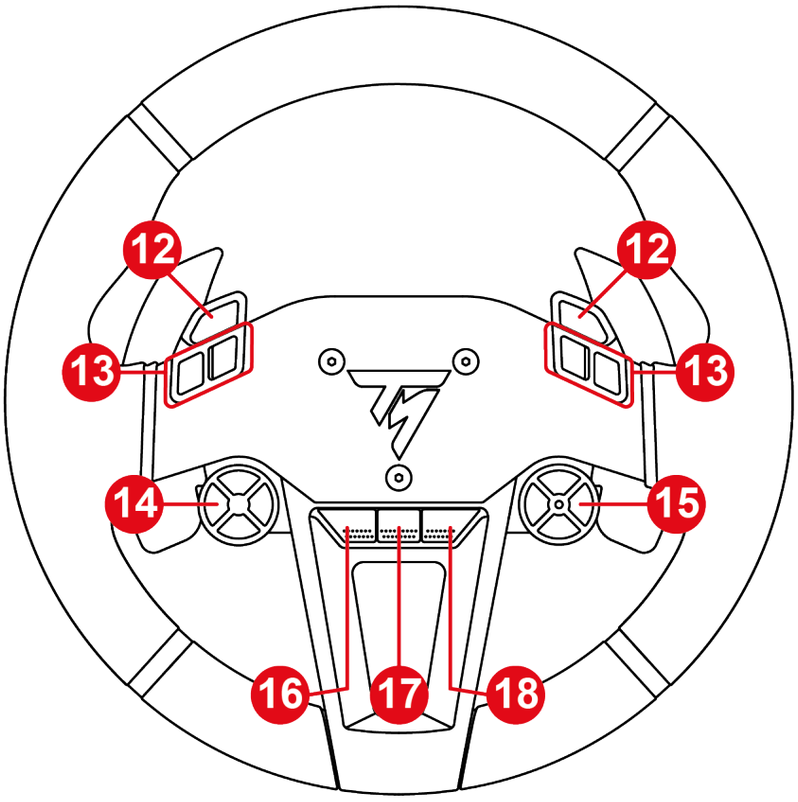

⓬ Кнопки ручного тормоза

⓭ Кнопки управления

⓮ Кнопки направления

⓯ Селектор энкодера, функции E+, E- и EP, а также светодиодный индикатор активного энкодера

⓰ Кнопка ВИД на консолях XBOX

⓱ Кнопка ПОДЕЛИТЬСЯ на консолях XBOX

⓲ Кнопка МЕНЮ на консолях XBOX

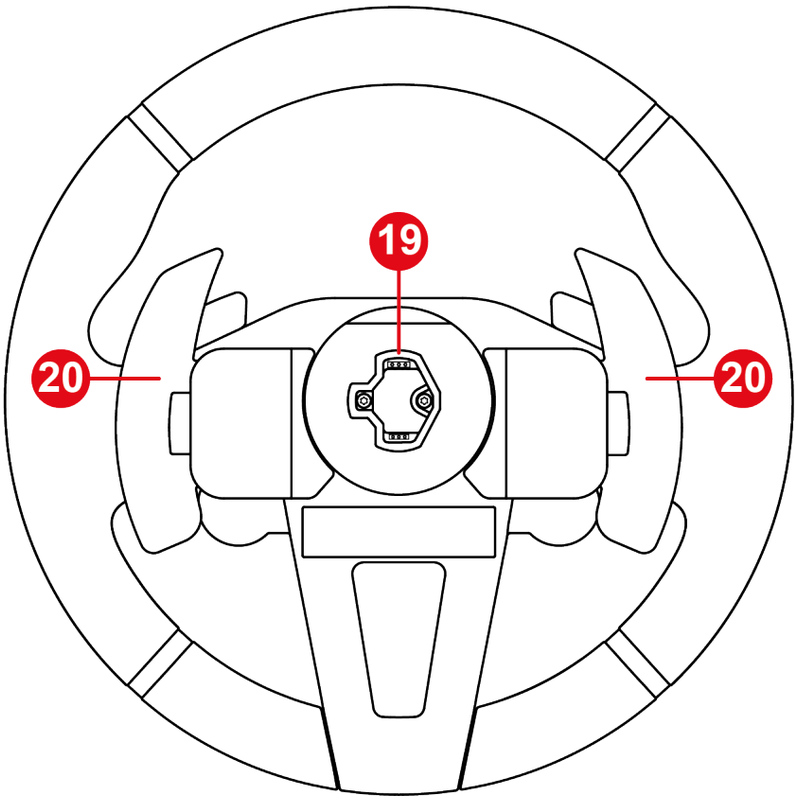

⓳ Система быстрого крепления рулевого колеса

⓴ Магнитные подрулевые переключатели

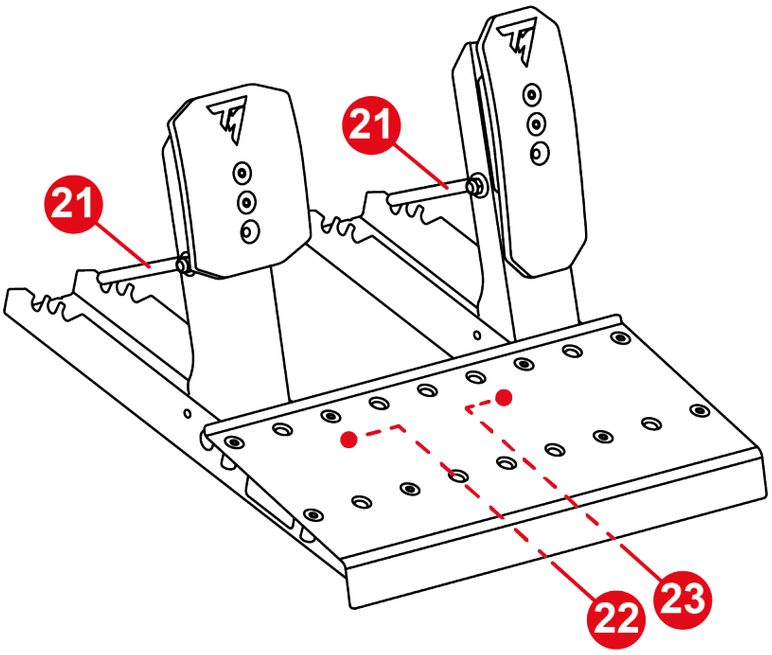

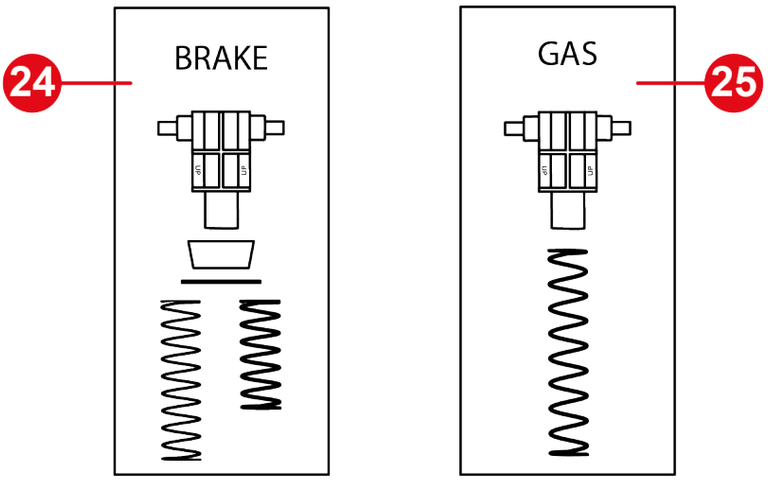

21 Крепежный стержень для пружины

22 Разъем для подключения педали тормоза

23 Разъем для подключения педали акселератора

24 Пружина педали тормоза (одна опора, один буфер, одна шайба и две пружины (слабое или сильное сопротивление))

25 Пружина педали акселератора (одна опора и одна пружина)

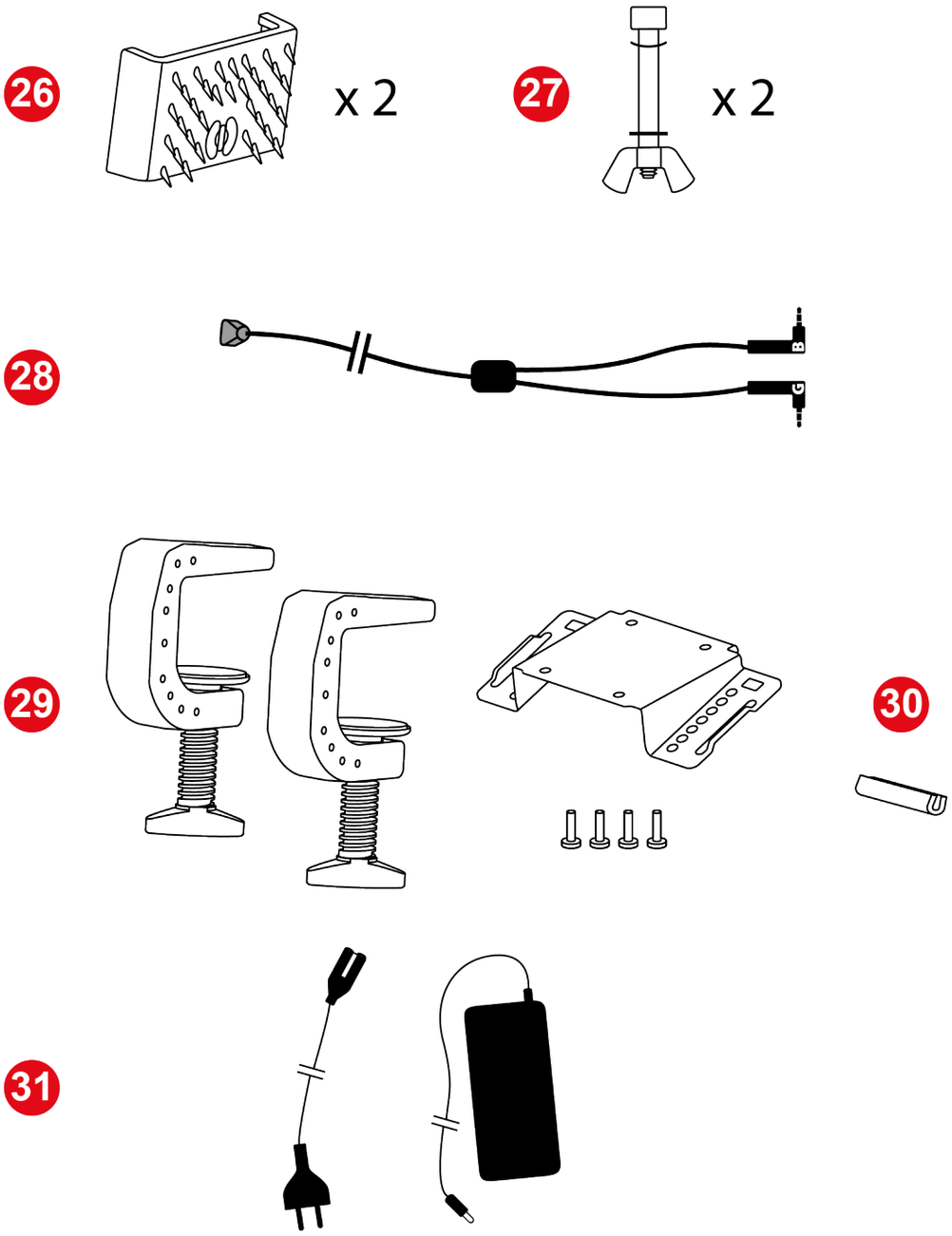

26 Противоскользящие опоры Carpet Grip

27 Стопорные стержни педалей (один стержень, одна барашковая гайка, одна изогнутая шайба и одна шайба)

28 Кабель с двойным штекером / RJ12

29 Кронштейн для крепления к базе

30 Резиновая защитная крышка

31 Кабели питания

3. Информация об использовании рулевого колеса

Документация

Перед использованием данного продукта внимательно ознакомьтесь с настоящим руководством и сохраните его для последующего использования.

Обновление прошивки

Необходимо обновить прошивку базы до последней доступной версии.

Для этого выполните следующие два шага:

1. Перейдите на веб-сайт **https://support.thrustmaster.com/product/T598x/**
2. Загрузите и установите программное обеспечение My Thrustmaster Panel, доступное в разделе **Software** (Программное обеспечение) и следуйте инструкциям.

Если вы не обновите прошивку базы гоночного руля, то ваше рулевое колесо не будет работать должным образом.

Поражение электрическим током

- Храните устройство в сухом месте и берегите его от воздействия пыли и солнечного света.
- Температура в помещении, где используется продукт, должна составлять от 15 °C до 30 °C.
- Не перекручивайте разъемы и кабели и не тяните за них.
- Следуйте указаниям по подключению.
- Не допускайте попадания жидкости на устройство или его разъемы.
- Берегите устройство от короткого замыкания.
- Ни в коем случае не разбирайте устройство; берегите его от огня и от воздействия высоких температур.
- Используйте только кабель питания, поставляемый вместе с базой.
- Не используйте кабель питания, если он или его разъемы повреждены, рассечены или сломаны.
- Проверьте правильность подключения кабеля питания к электрической розетке и к разъему на задней панели базы.
- Не открывайте корпус гоночного руля: внутри нет деталей, предназначенных для обслуживания пользователем. Все ремонтные работы должны выполняться производителем, его официальным

представителем или квалифицированным специалистом.

- Если рулевое колесо, база или блок питания работают ненормально (если любой из них издает необычные звуки, выделяет тепло или запах), немедленно прекратите использование устройства, выключите питание базы, отключите кабель питания от розетки и отсоедините другие кабели.
- Если база не используется, выключите ее с помощью кнопки включения/выключения.
- Если вы не планируете использовать базу в течение длительного периода времени или будете находиться вдали от базы, выключите базу и отсоедините кабель питания от розетки.
- Электрическая розетка должна быть установлена специалистом в соответствии с надлежащей практикой электромонтажных работ.
- Электрическая розетка должна быть расположена рядом с оборудованием в легкодоступном месте.
- Использование удлинителя или удлинителей не рекомендуется из-за риска перегрева удлинителя и, как следствие, риска возгорания.
- Не включайте устройство в розетку и не отключайте его от сети влажными или мокрыми руками.
- Никогда не переносите блок питания, держа его за кабель.
- Никогда не отключайте и не отсоединяйте блок питания, потянув за кабель.

Питание

– Используйте только тот источник питания, который указан в инструкции по эксплуатации.
– Используйте блок питания только с напряжением и частотой электрической сети, указанными на заводской табличке блока питания.

Безопасность игровой зоны

– Не ставьте в игровой зоне никаких предметов, которые могут помешать игроку или которые могут спровоцировать неловкое движение или вмешательство другого человека (например, чашка с кофе, телефон, ключи).
– Не закрывайте провода питания ковром, одеялом или любым другим настилом, не размещайте кабели в местах передвижения людей.

Информация о блоке питания

Опубликованная информация	Значение	Единица
Наименование или торговая марка производителя Номер предприятия Адрес	GUILLEMOT CORPORATION S.A. 414 196 758 R.C.S. Vannes 2 Rue du Chêne Héleuc 56910 Carentoir France/Франция	
Идентификатор модели	A1001-1636000D	
Входное напряжение	100–240	В
Входная частота переменного тока	50–60	Гц
Выходное напряжение	16,3	В постоянного тока
Выходной ток	6	А
Выходная мощность	98	Вт
Средний КПД в рабочем режиме	88	%
КПД при малой нагрузке (10%)	88	%
Потребляемая мощность без нагрузки	0,2	Вт

Поверхность для рассеивания тепла

Чтобы обеспечить оптимальный отвод тепла, необходимо соблюдать все следующие требования:

– Устанавливайте базу на расстоянии не менее 10 см от стен.
– Не устанавливайте базу в узком пространстве.
– Не накрывайте базу.
– Не допускайте скопления пыли на рассеивающих ребрах, расположенных на передней части базы. Регулярно протирайте их сухой тканью или щеткой.
– При интенсивном использовании база может нагреваться. Это нормально.

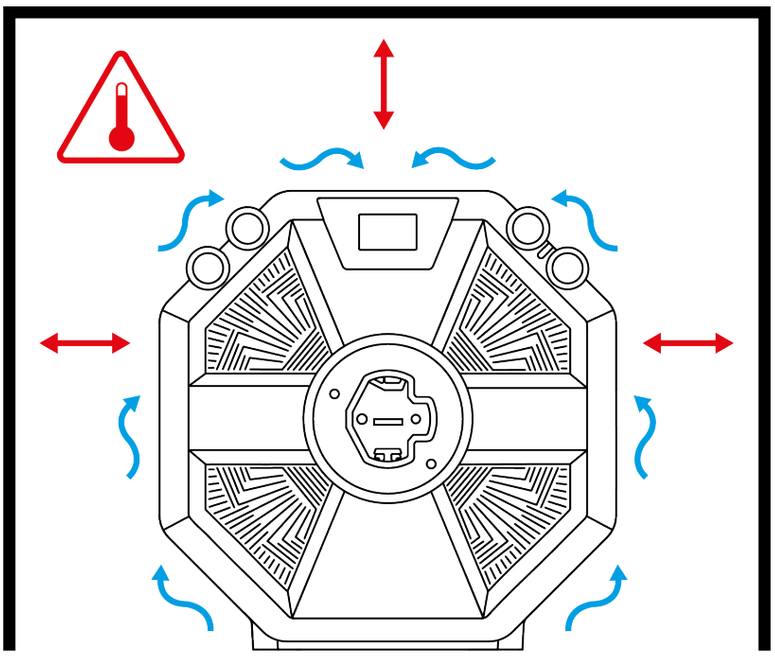

– Ни в коем случае не вставляйте какие-либо предметы или части тела в вентиляционные отверстия устройства.

Во время интенсивного использования вы можете почувствовать, что от базы исходит легкий запах. Это происходит в основном с новыми устройствами: это нормально и со временем проходит.

Травмирование в результате эффекта сопротивления и повторяющихся движений

Игра с гоночным рулем с эффектом сопротивления может вызвать боль в мышцах или суставах. Во избежание проблем:

- Избегайте слишком длительных игровых периодов (более 2-х часов).
- После каждого часа игры делайте перерыв на 10–15 минут.
- Почувствовав усталость или боль в кистях, запястьях, руках, ступнях или ногах, прекратите играть и отдохните несколько часов, прежде чем начать играть снова.
- Если симптомы или боль, указанные выше, сохранятся при возобновлении игры, прекратите играть и обратитесь к врачу.
- Не допускайте детей к устройству.
- Убедитесь, что база и рулевое колесо закреплены правильно, в соответствии с инструкциями данного руководства.

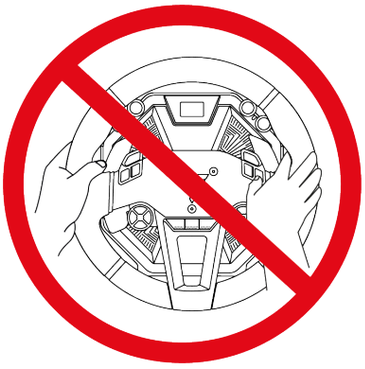

Опасность внезапного, сильного и быстрого вращения: никогда не просовывайте руки в отверстия на рулевом колесе и не держите их на траектории его вращения.

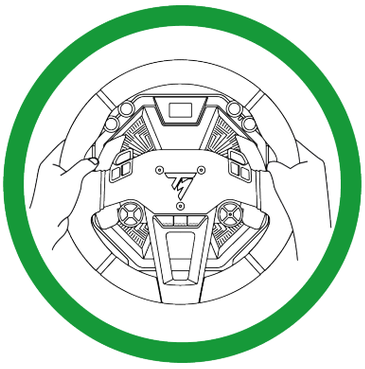

Во время использования всегда правильно располагайте обе руки на руле, никогда не отпускайте его полностью.

Устройство предназначено исключительно для пользователей **старше 16 лет.**

4. Информация об использовании педального блока

Документация

Перед использованием данного продукта внимательно ознакомьтесь с настоящим руководством и сохраните его для последующего использования.

Из соображений безопасности никогда не пользуйтесь педальным блоком с босыми ногами или в одних носках. Thrustmaster® снимает с себя всякую ответственность в случае травмы, полученной в результате использования педального блока без обуви.

Поражение электрическим током

- Храните устройство в сухом месте и берегите его от воздействия пыли и солнечного света.
- Не перекручивайте разъемы и кабели и не тяните за них.
- Следуйте указаниям по подключению.
- Не допускайте попадания жидкости на устройство или его разъемы.
- Берегите устройство от короткого замыкания.
- Ни при каких обстоятельствах не разбирайте устройство (за исключением случаев индивидуальной настройки, описанных в этом руководстве); берегите его от огня и от воздействия высоких температур.

Травмы в результате повторяющихся движений

Игра с использованием педального блока может вызвать боль в мышцах или суставах.

Во избежание проблем:

– Избегайте слишком длительных игровых периодов (более 2-х часов).
– После каждого часа игры делайте перерыв на 10–15 минут.
– Почувствовав усталость или боль в ногах, прекратите играть и отдохните несколько часов, прежде чем начать играть снова.
– Если симптомы или боль, указанные выше, сохранятся при возобновлении игры, прекратите играть и обратитесь к врачу.

Опасность защемления во время использования педального блока

– Не допускайте детей к педальному блоку.
– Во время игры никогда не кладите пальцы (или другие части тела) на педали или рядом с ними.

5. Установка базы на стол

Перед каждым использованием проверяйте, чтобы база была должным образом прикреплена к опоре в соответствии с инструкциями данного руководства.

Надежность опоры

Примите во внимание материал вашей опоры, чтобы обеспечить возможность крепления на нее базы с высоким крутящим моментом. Этот тип монтажа подходит для столов и поверхностей толщиной от 2 до 5 см, а также кокпитов и позволяет использовать базу в наилучших условиях. Стол должен быть изготовлен из цельного материала, МДФ или дерева, и не иметь полых деталей.

1. Расположите монтажную пластину под базой, совместив отверстия.

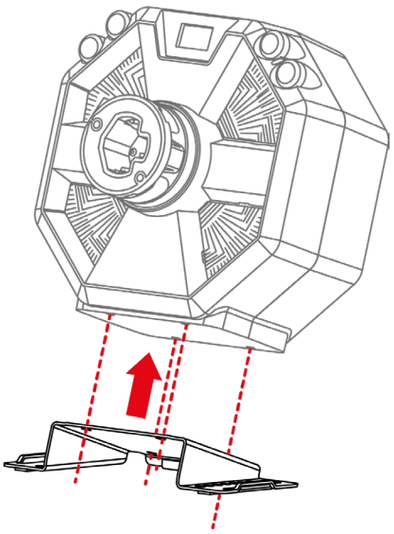

2. Затяните четыре крепежных винта по часовой стрелке с помощью 5-миллиметрового торцового ключа.

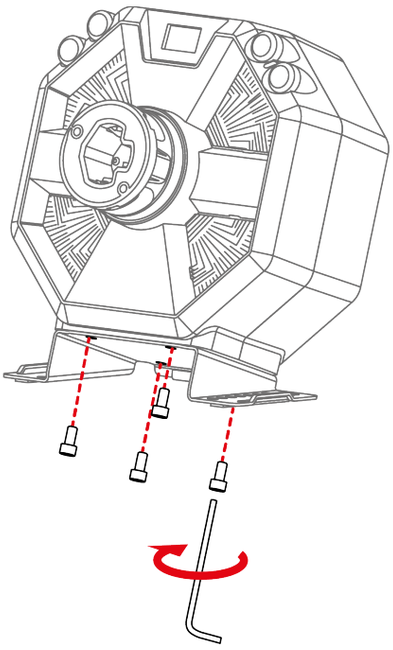

3. Установите резиновую защитную крышку на задней стороне монтажной пластины, чтобы защитить опору.

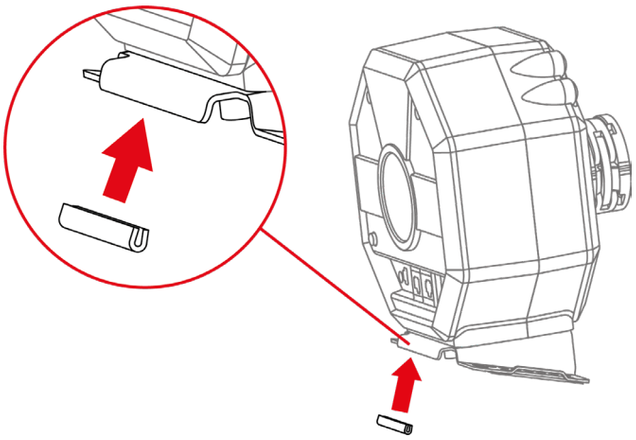

4. Вставьте кронштейны со всех сторон монтажной пластины. Убедитесь, что пазы кронштейна правильно расположены на пластине.

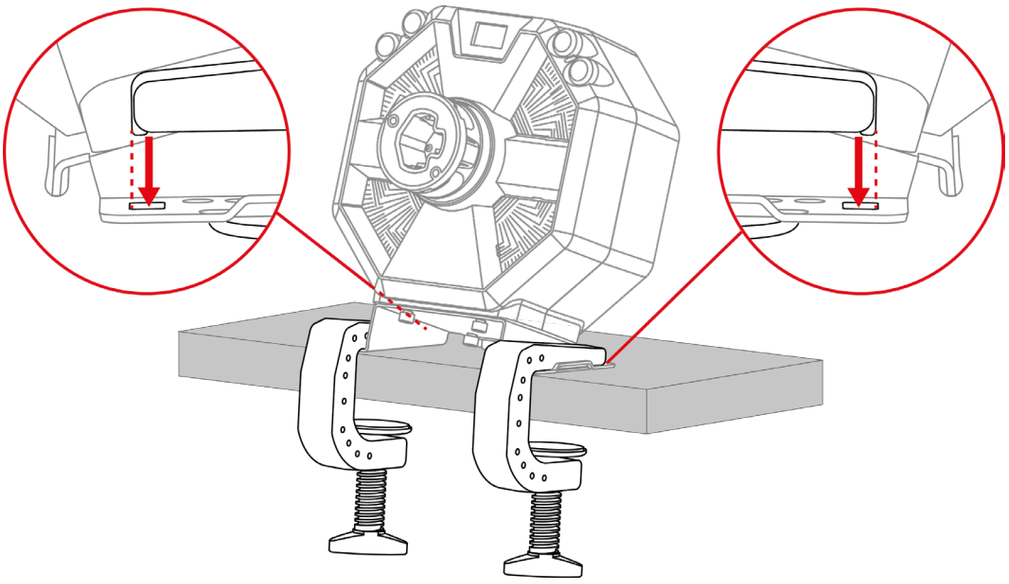

5. Затяните два зажимных винта.

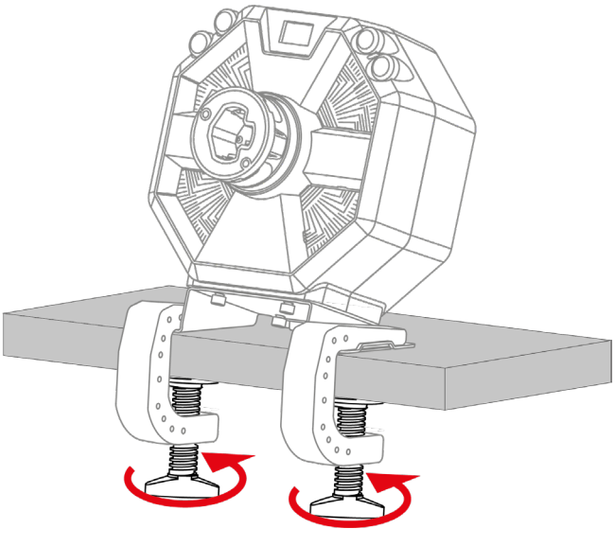

6. Установка базы на кокпит

Существует два варианта установки базы на кокпит:

- Ваш кокпит совместим с базой (если отверстия совпадают с перфорацией базы): прикрепите базу непосредственно к кокпиту с помощью четырех винтов, расположенных под базой, без использования монтажной пластины или двух кронштейнов.
- Ваш кокпит не совместим с базой (если отверстия не совпадают с отверстиями базы): прикрепите монтажную пластину к базе и закрепите все на кокпите, не используя два кронштейна.

Планы установки кокпитов доступны по адресу: **https://support.thrustmaster.com/product/T598x/** в разделе **Manual** (Руководство пользователя).

7. Установка рулевого колеса на базу

1. Убедитесь, что питание базы отключено, а рычаг блокировки базы находится в открытом положении.

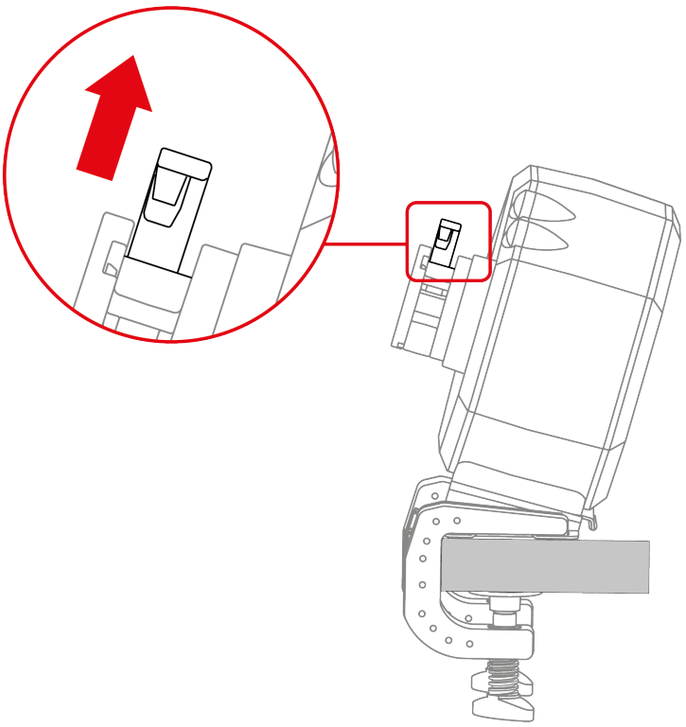

2. Вставьте рулевое колесо в базу.

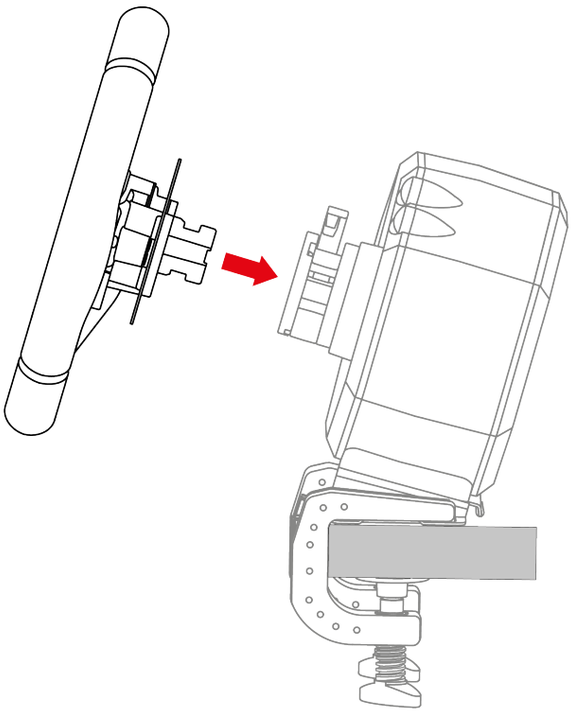

3. Опустите рычаг блокировки.

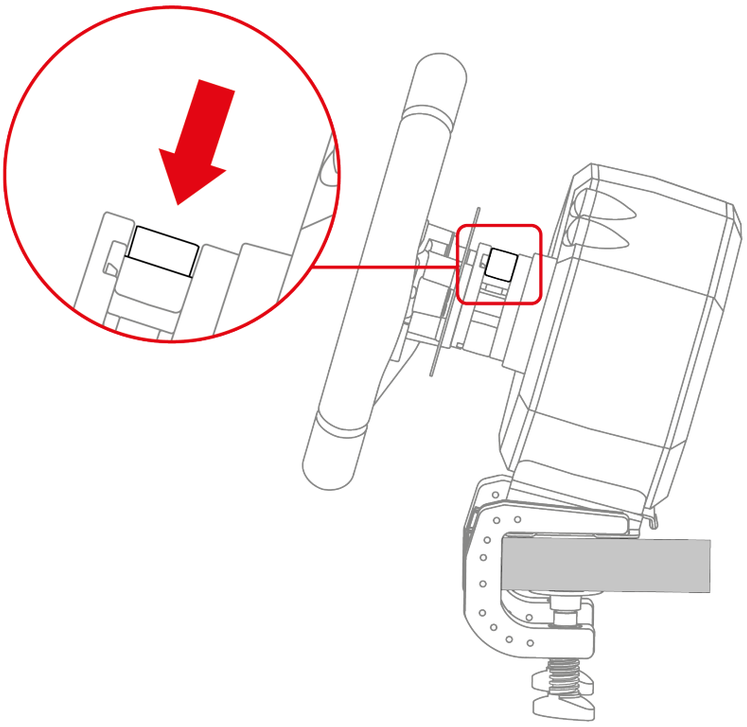

Опасность защемления

При опускании рычага не оставляйте палец в системе блокировки.

Перед каждым использованием проверяйте, чтобы база была должным образом прикреплена к опоре в соответствии с инструкциями данного руководства.

8. Сборка педального блока

Опасность защемления

Перед сборкой педального блока убедитесь, что при опускании педалей ваши пальцы не находятся между рычагами педалей и основанием педального блока.

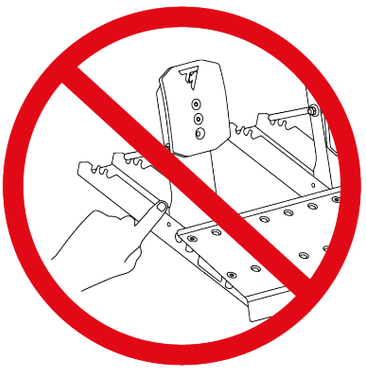

Необходимые элементы:

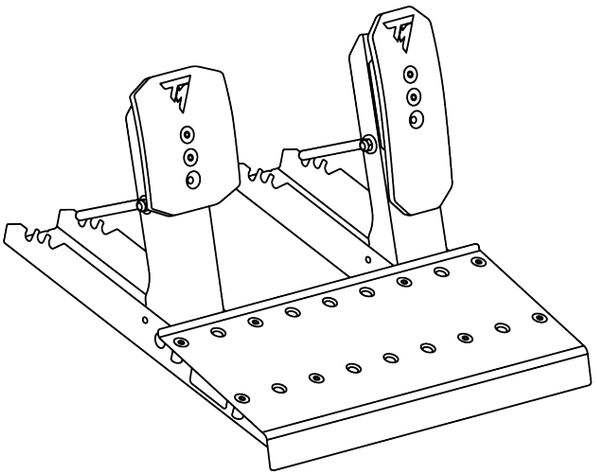

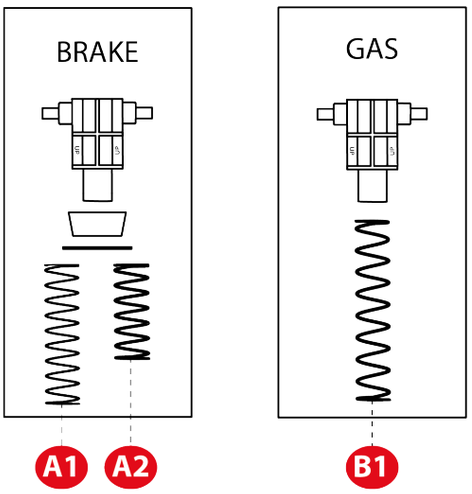

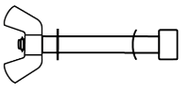

x 2

1. Вставьте стопорный стержень в соответствующие перфорации в основании педального блока: стержень и изогнутую шайбу с одной стороны педали, шайбу и барашковую гайку — с другой.

   Повторите процедуру с другой педалью.

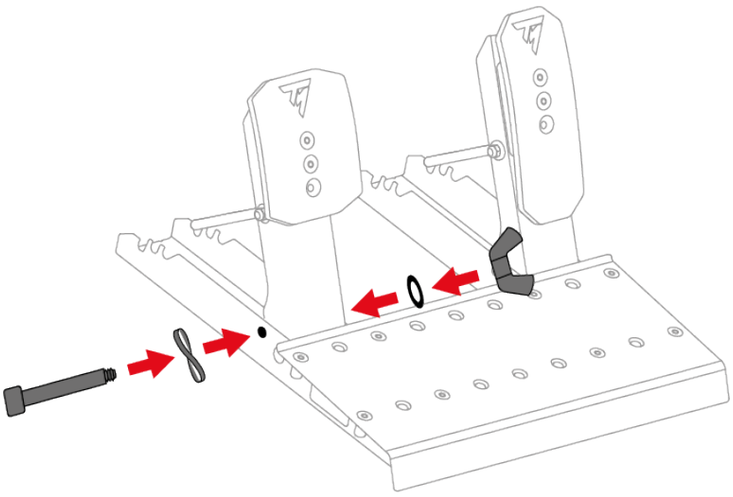

2. Затяните стопорный стержень, не прикладывая чрезмерных усилий.

   Повторите процедуру с другой педалью.

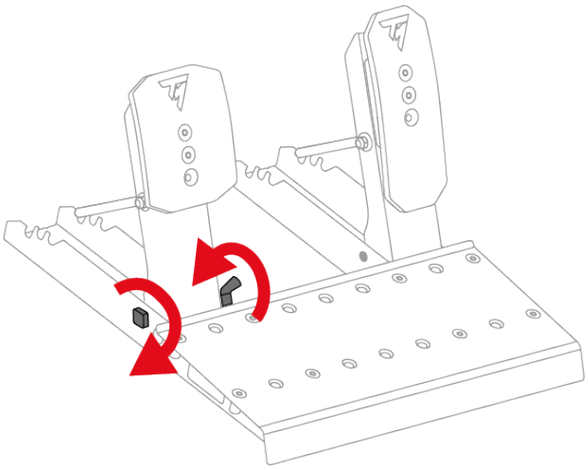

Не затягивайте стопорный стержень слишком сильно.

Педаль тормоза:

Детали, составляющие пружину педали тормоза, находятся в пакете. Предусмотрено две пружины с разным сопротивлением:

- Пружина A1 (длинная, черная): слабое сопротивление.
- Пружина A2 (короткая, серая): сильное сопротивление.

Отложите в сторону пружину, которую не хотите использовать.

3. Установите все детали пружины педали тормоза на металлический стержень в следующем порядке: пружина, шайба, демпфер и опора.

   Маркировка UP на опоре должна быть направлена вверх.

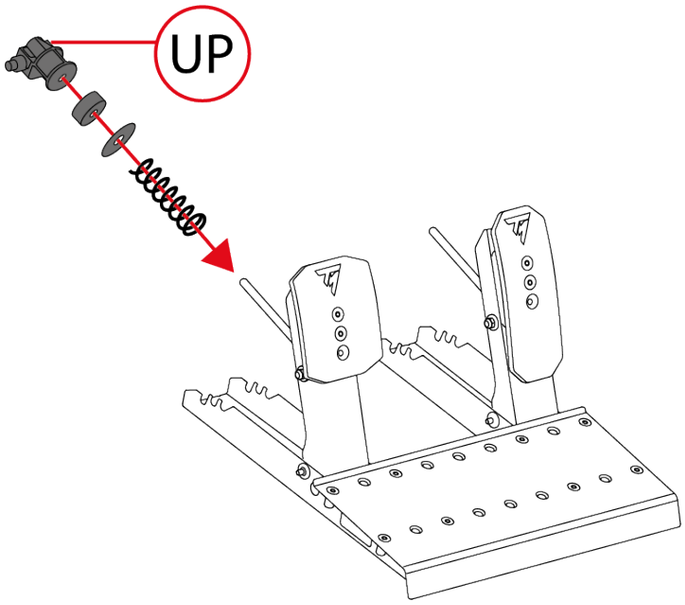

4. Сожмите пружину педали тормоза с помощью опоры, чтобы вставить фиксирующий стержень в пазы основания педального блока.

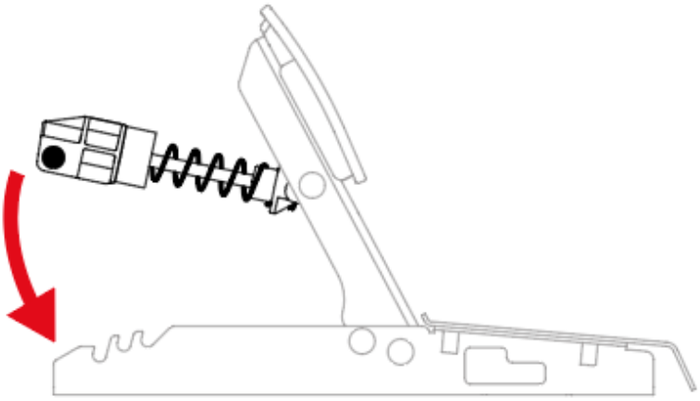

Отрегулируйте сопротивление педали тормоза, установив фиксирующий стержень пружины в то или иное положение.

Дополнительную информацию о регулировке сопротивления педали тормоза см. в разделе **Механические настройки педального блока**.

Педаль акселератора:

Детали, составляющие пружину педали акселератора, находятся в пакете. В пакете находится одна пружина B1 (очень длинная, серого цвета).

5. Установите все детали пружины педали акселератора на металлический стержень в следующем порядке: пружина и опора.

   Маркировка UP на опоре должна быть направлена вверх.

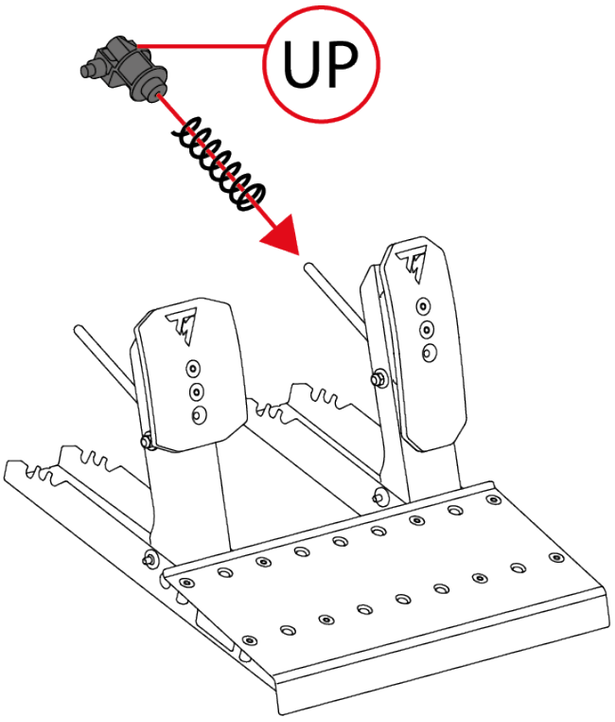

6. Сожмите пружину педали акселератора с помощью опоры, чтобы вставить фиксирующий стержень в пазы основания педального блока.

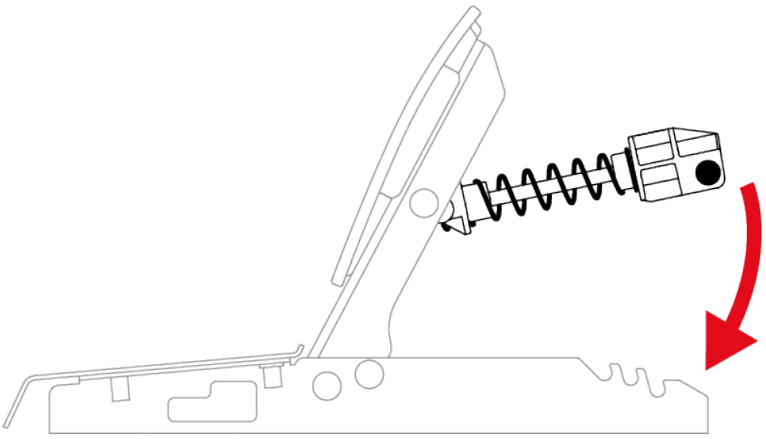

Отрегулируйте сопротивление педали акселератора, установив фиксирующий стержень пружины в то или иное положение.

Дополнительную информацию о регулировке сопротивления педали акселератора см. в разделе **Механические настройки педального блока**.

Видео, демонстрирующее сборку педального блока, доступно по адресу:
https://support.thrustmaster.com/product/T598x/

Механические настройки педального блока

Регулировка высоты педалей

Высоту педали тормоза и педали акселератора можно регулировать. Для каждой педали предусмотрено четыре возможных положения.

Педаль тормоза:

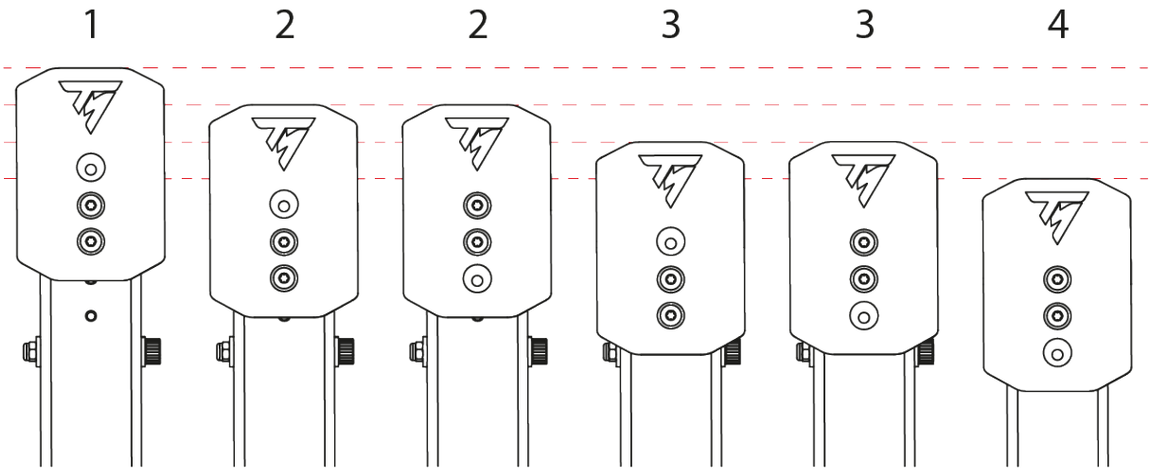

Педаль акселератора:

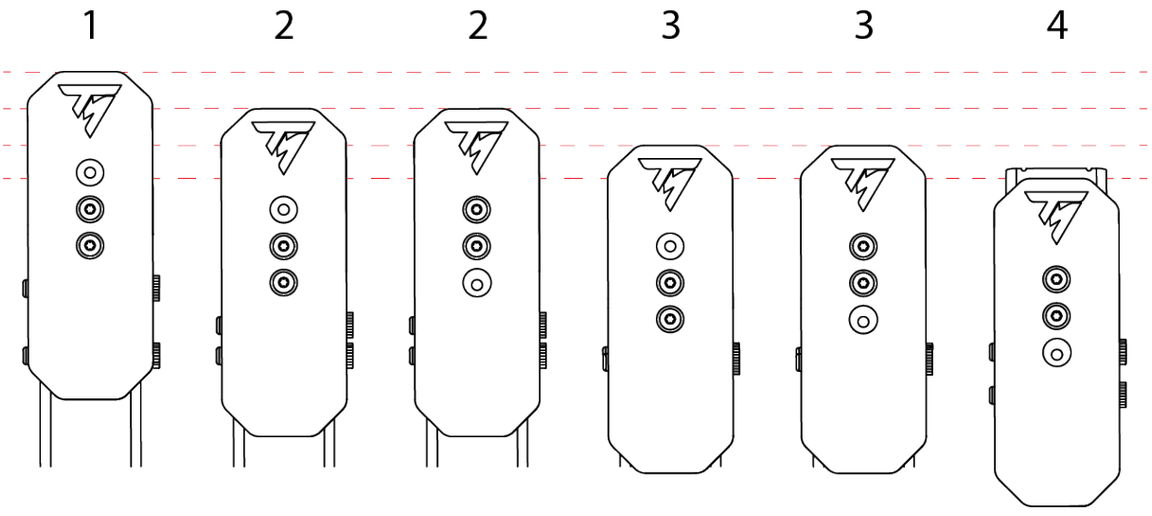

1. С помощью входящего в комплект ключа-звездочки T20 открутите два винта, удерживающих головку педали на месте.

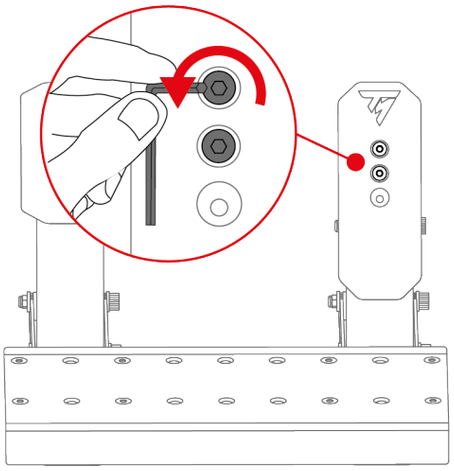

2. Выберите новое положение головки педали.

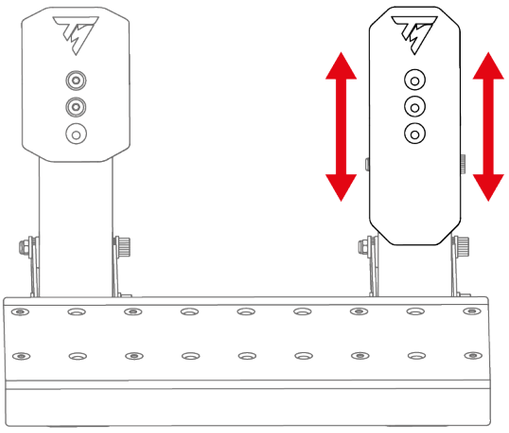

3. Установите на место и затяните два винта, крепящих головку педали.

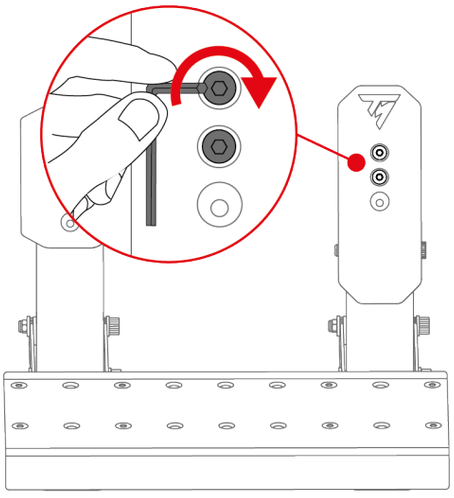

Изменение сопротивления педали тормоза

В комплект входят две пружины для регулировки сопротивления педали тормоза:

- Пружина A1 (длинная, черная): слабое сопротивление.
- Пружина A2 (короткая, серая): сильное сопротивление.

Три прорези на задней стороне базы педального блока предназначены для регулировки сопротивления.

Пружина A1			
Положение	P1 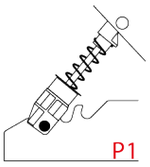	P2 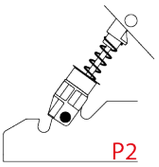	P3 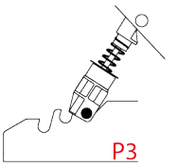
Сопротивление	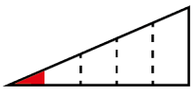	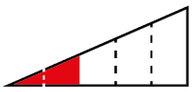	
Пружина A2			
Положение	P1 –	P2 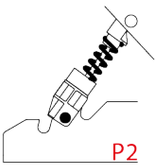	P3 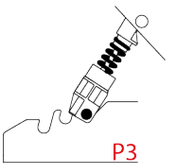
Сопротивление	–		

Пружина A2 не может быть использована в положении P1.

1. Чтобы извлечь фиксирующий стержень пружины из пазов, сожмите пружину с помощью опоры.

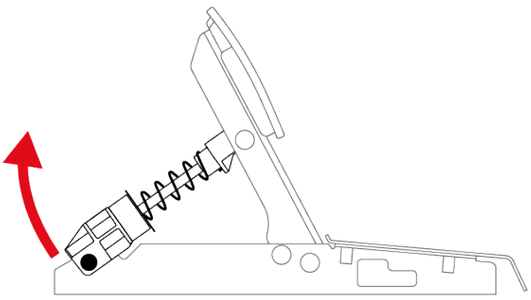

2. Снимите все детали пружины педали.

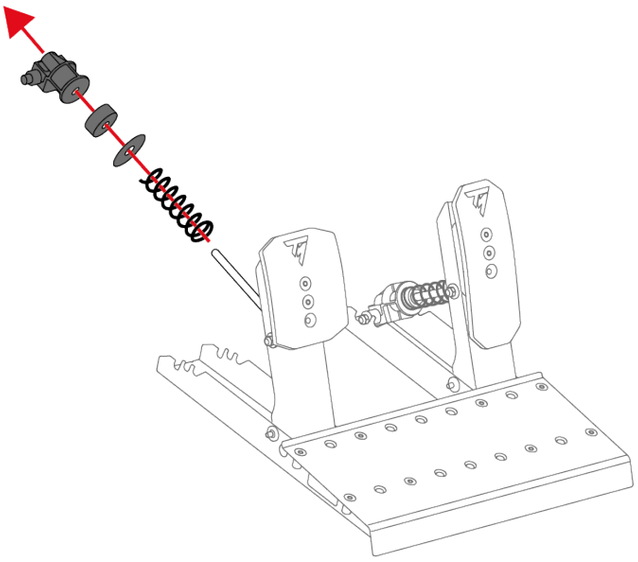

3. Установите новую пружину на металлический стержень педали.

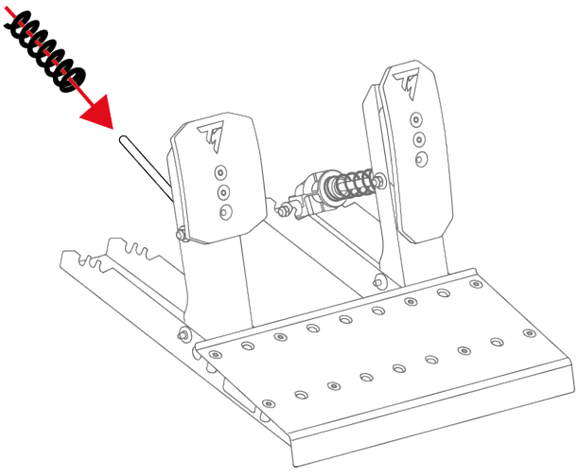

4. Установите остальные части пружины педали тормоза на металлический стержень в следующем порядке: шайба, буфер и опора.

   Маркировка UP на опоре должна быть направлена вверх.

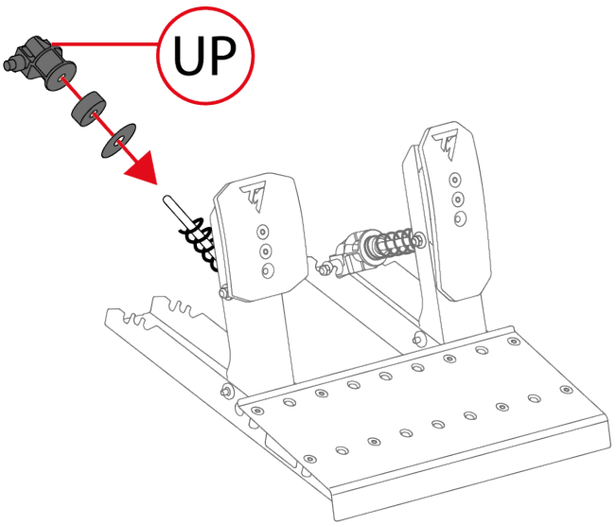

5. Чтобы вставить фиксирующий стержень пружины в пазы (P1, P2 или P3), сожмите пружину с помощью опоры.

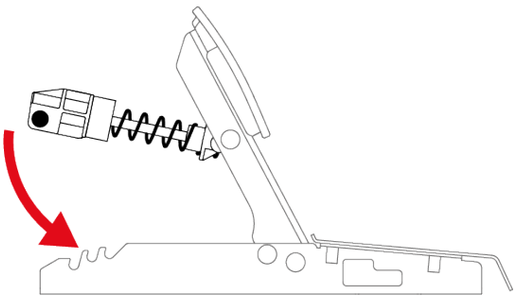

Во избежание проблем с калибровкой мы рекомендуем перезапустить базу после замены пружины.

Изменение сопротивления педали акселератора

В комплект входит только одна пружина для педали акселератора (пружина B1: очень длинная, серая, слабое сопротивление).

Три прорези на задней стороне базы педального блока предназначены для регулировки сопротивления.

Пружина B1			
Положение	P1 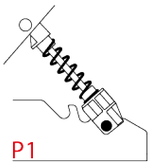	P2 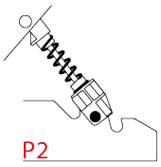	P3 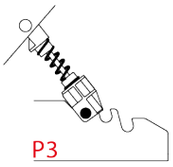
Сопротивление	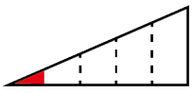	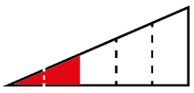	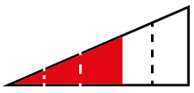

1. Чтобы извлечь фиксирующий стержень пружины из пазов, сожмите пружину с помощью опоры.

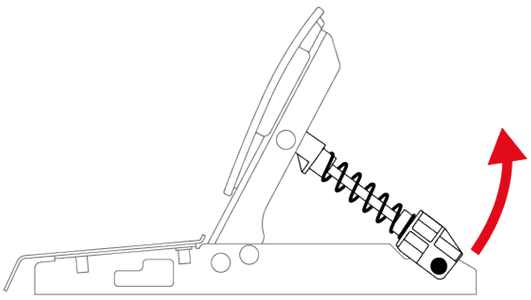

2. Чтобы вставить фиксирующий стержень пружины в пазы (P1, P2 или P3), сожмите пружину с помощью опоры.

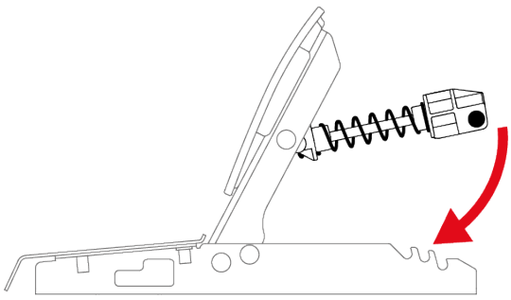

Во избежание проблем с калибровкой мы рекомендуем перезапустить базу после замены пружины.

Противоскользящие опоры Carpet Grip

Противоскользящие опоры Carpet Grip предотвращают смещение педального блока Raceline Pedals LTE при использовании на ковре или ковровом покрытии.

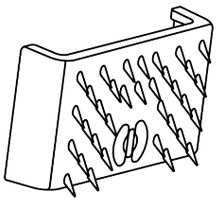

Не используйте противоскользящие опоры Carpet Grip на мягком полу или паркетном покрытии, так как это может привести к повреждению поверхности пола (например, появлению потертостей и царапин).

Сборка

Чтобы установить противоскользящие опоры Carpet Grip, закрепите их на задней части педального блока.

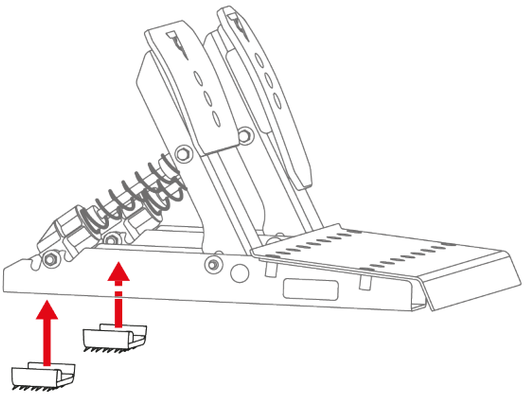

Чтобы обеспечить эффективность работы опор, расположите зубцы в направлении задней части педального блока.

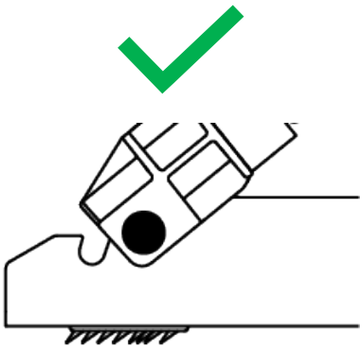

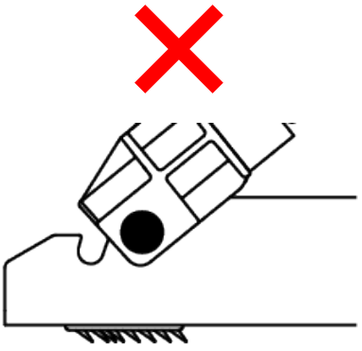

Разборка

Чтобы снять противоскользящие опоры Carpet Grip:

1. Извлеките пружины из пазов.

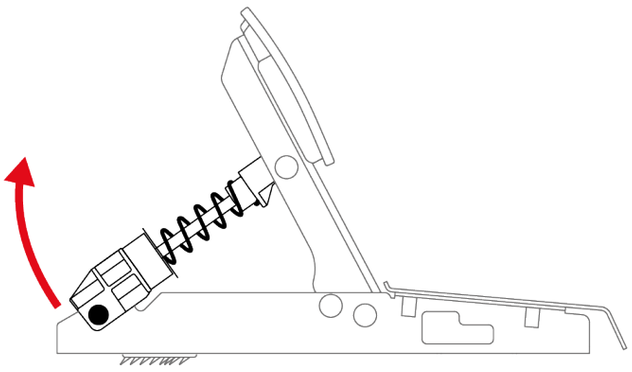

2. Нажмите на зажим каждой противоскользящей опоры.

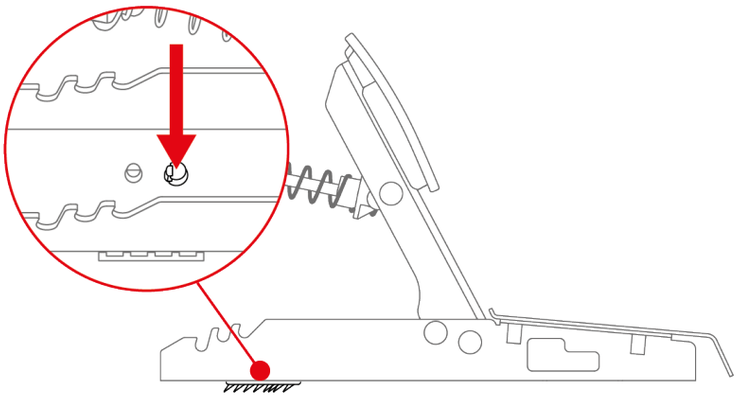

Не тяните за боковые стороны противоскользящих опор Carpet Grip, чтобы снять их. Это создает риск поломки опор.

9. Установка

На консолях XBOX

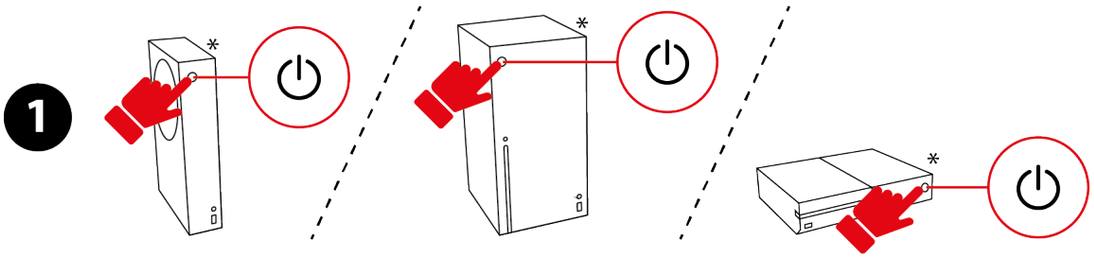

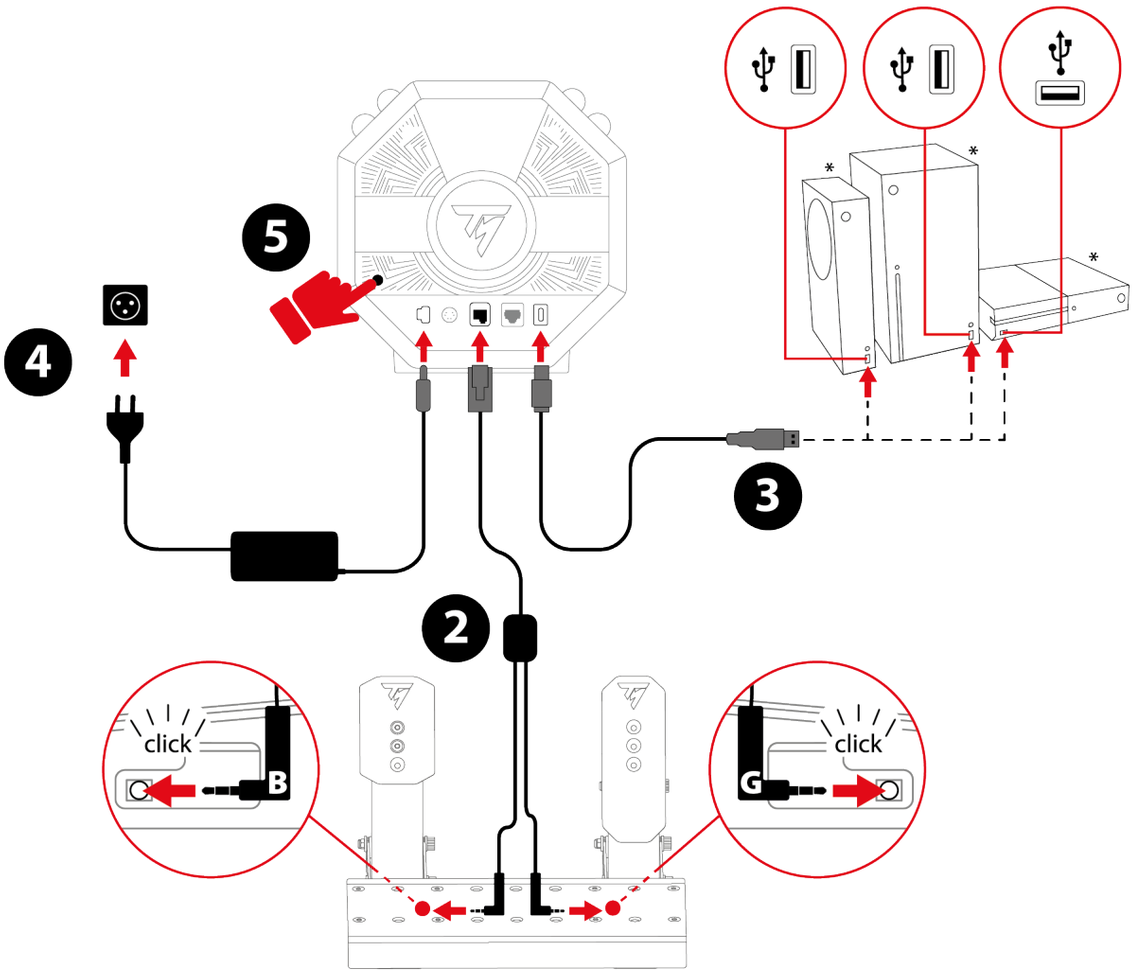

** Не входят в комплект поставки*

1. Включите консоль XBOX.
2. Подключите кабель с двойным штекером / RJ12 к разъему RJ12 на базе и педальному блоку Raceline Pedals LTE.

Гнездовой разъем с маркировкой B (Brake — тормоз) подключается к педали тормоза. Гнездовой разъем с маркировкой G (Gas — акселератор) подключается к педали акселератора.

3. Подключите кабель USB-C – USB-A к порту USB-C базы, и порту USB-A на консоли XBOX.
4. Подключите адаптер питания к базе, а также вставьте его в розетку.
5. Нажмите кнопку включения/выключения, расположенную на задней панели базы.
6. Нажмите кнопку ⊗.

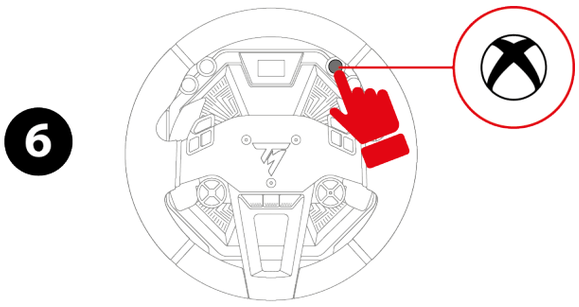

7. Включится экран базы.

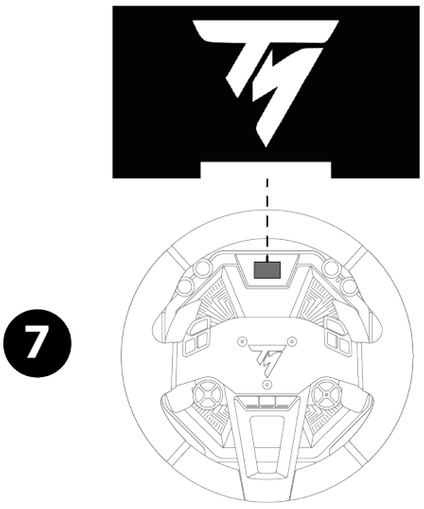

Во время фазы автокалибровки гоночного руля следите за тем, чтобы ваши руки не лежали на рулевом колесе.

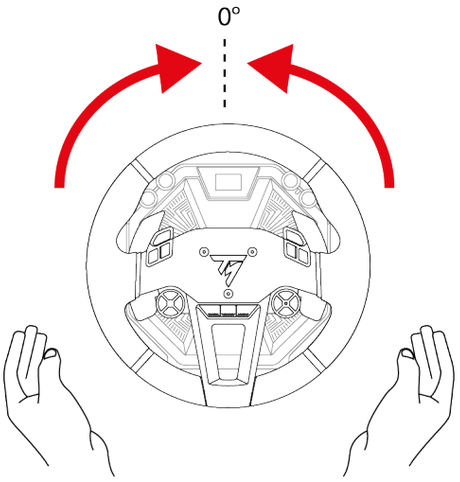

Теперь вы готовы к игре!

- На консолях XBOX можно выбрать один из двух режимов совместимости:
  - XBOX Native: режим по умолчанию, с полосой белого цвета. В этом режиме гоночный руль в играх обозначается следующим названием: Thrustmaster T598.
  - XBOX Legacy: режим обратной совместимости, с полосой фиолетового цвета. В этом режиме гоночный руль в играх обозначается следующим названием: TS-XW Racer.
- Большинство игр работают в режиме XBOX Native . Однако некоторые игры (например, EA SPORTS™ F1® 23 / F1® 24 / F1® 25) работают только в режиме XBOX Legacy.
- Если вы столкнулись с проблемами совместимости или функциональности игры для XBOX, выберите режим XBOX Legacy.

На ПК

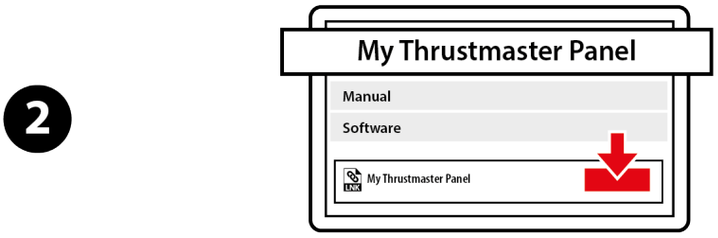

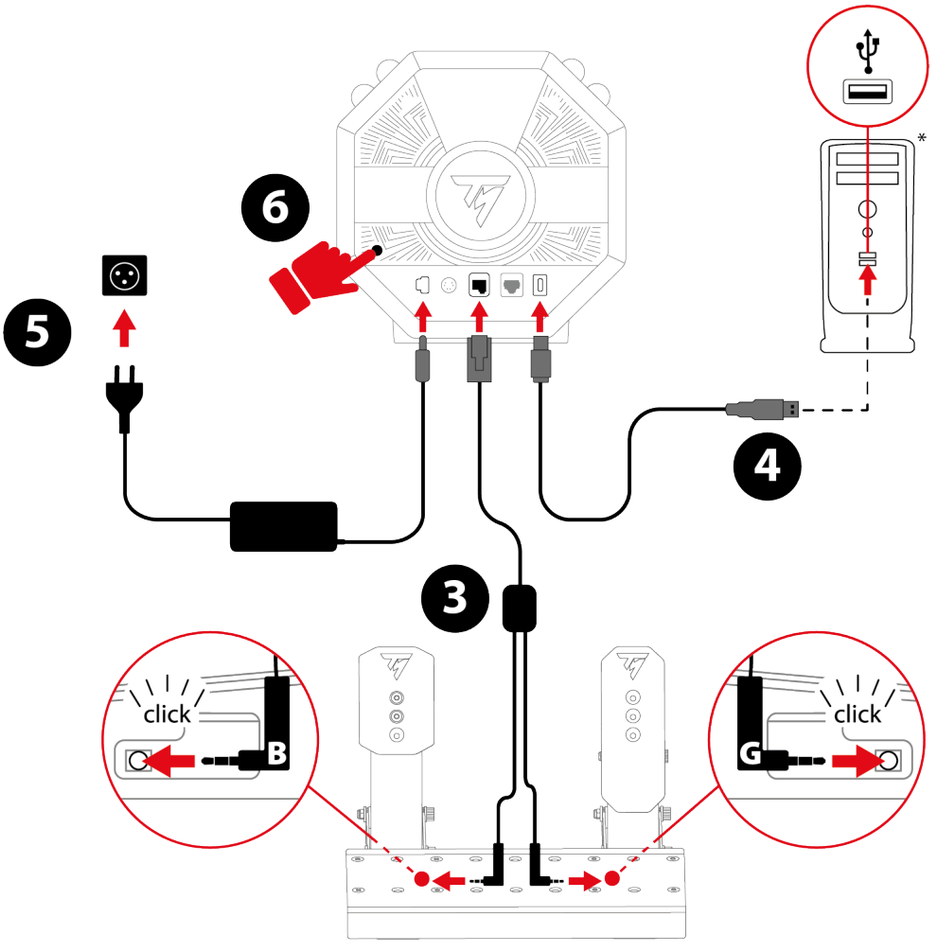

** Не входят в комплект поставки*

1. Перейдите на веб-сайт: **https://support.thrustmaster.com/product/T598x/**
2. Загрузите и установите программное обеспечение My Thrustmaster Panel в разделе **Software** (Программное обеспечение) .
3. После установки программного обеспечения My Thrustmaster Panel, подключите кабель с двойным штекером / RJ12 к разъему RJ12 на базе и к педальному блоку Raceline Pedals LTE.

Гнездовой разъем с маркировкой B (Brake — тормоз) подключается к педали тормоза. Гнездовой разъем с маркировкой G (Gas — акселератор) подключается к педали акселератора.

4. Подключите кабель USB-C – USB-A к разъему USB-C базы, и разъему USB-A ПК.
5. Подключите адаптер питания к базе, а также вставьте его в розетку.
6. Нажмите кнопку включения/выключения, расположенную на задней панели базы.

7. Включится экран базы.

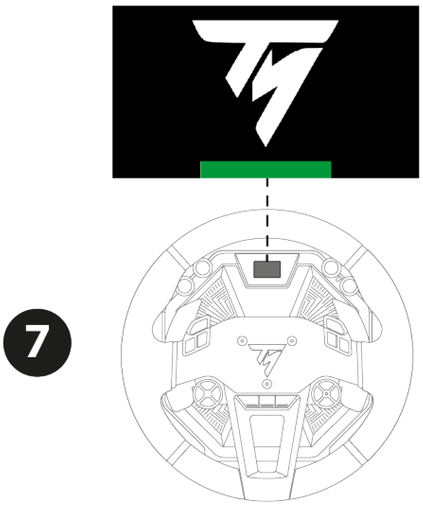

Во время фазы автокалибровки гоночного руля следите за тем, чтобы ваши руки не лежали на рулевом колесе.

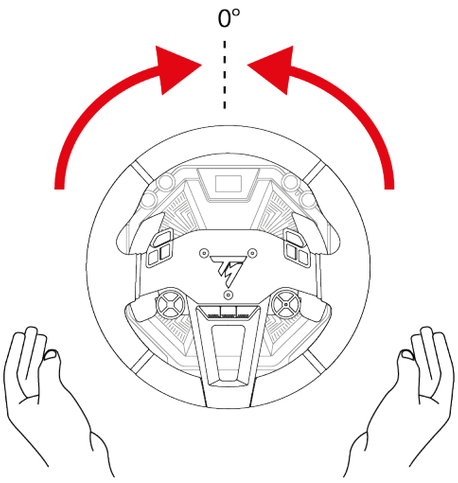

Теперь вы готовы к игре!

Программное обеспечение My Thrustmaster Panel

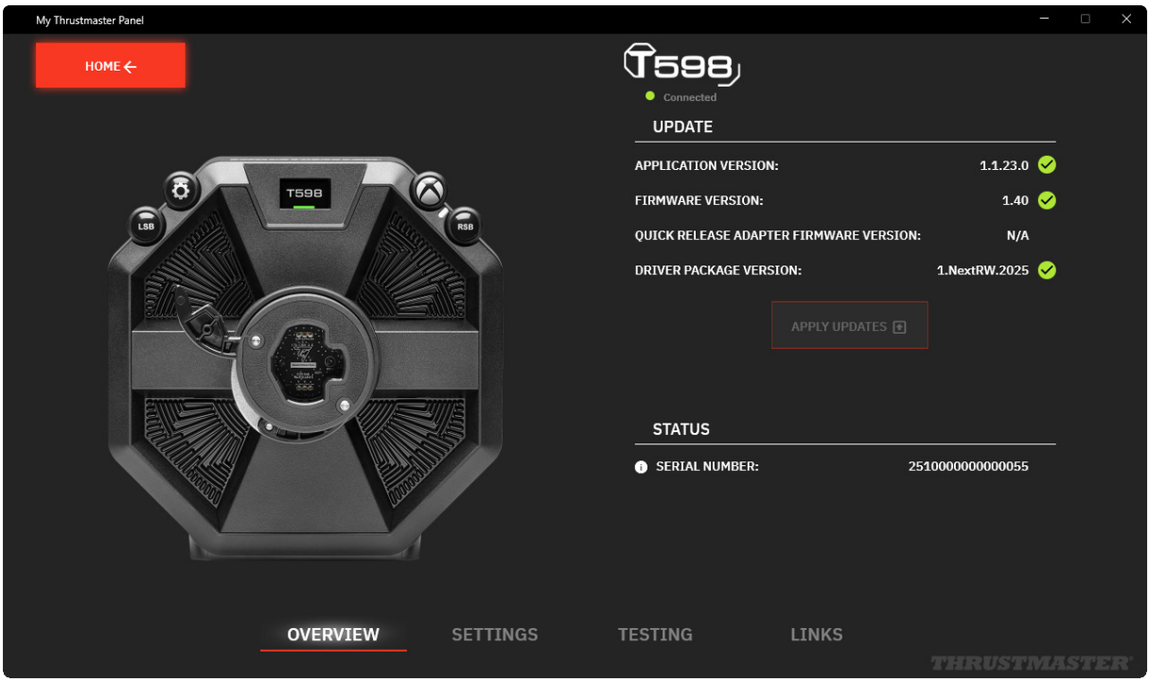

Программное обеспечение My Thrustmaster Panel позволяет:

- просматривать серийный номер (SERIAL NUMBER) вашей базы;
- просматривать версию драйвера (DRIVER), установленного на вашем ПК;
- просматривать версию прошивки (FIRMWARE), установленной на вашей базе;
- просматривать версию прошивки (FIRMWARE), установленной на рулевом колесе, подключенном к вашей базе;
- обновлять версию прошивки (FIRMWARE) вашей базы;
- тестировать все кнопки рулевого колеса, подключенного к вашей базе;
- тестировать все оси педального блока, подключенного к вашей базе;
- сбрасывать центральное положение рулевого колеса с помощью кнопки SET CENTER (только при необходимости).

Обновление прошивки

Версия прошивки вашей базы указана на странице Overview (Обзор) программного обеспечения My Thrustmaster Panel.

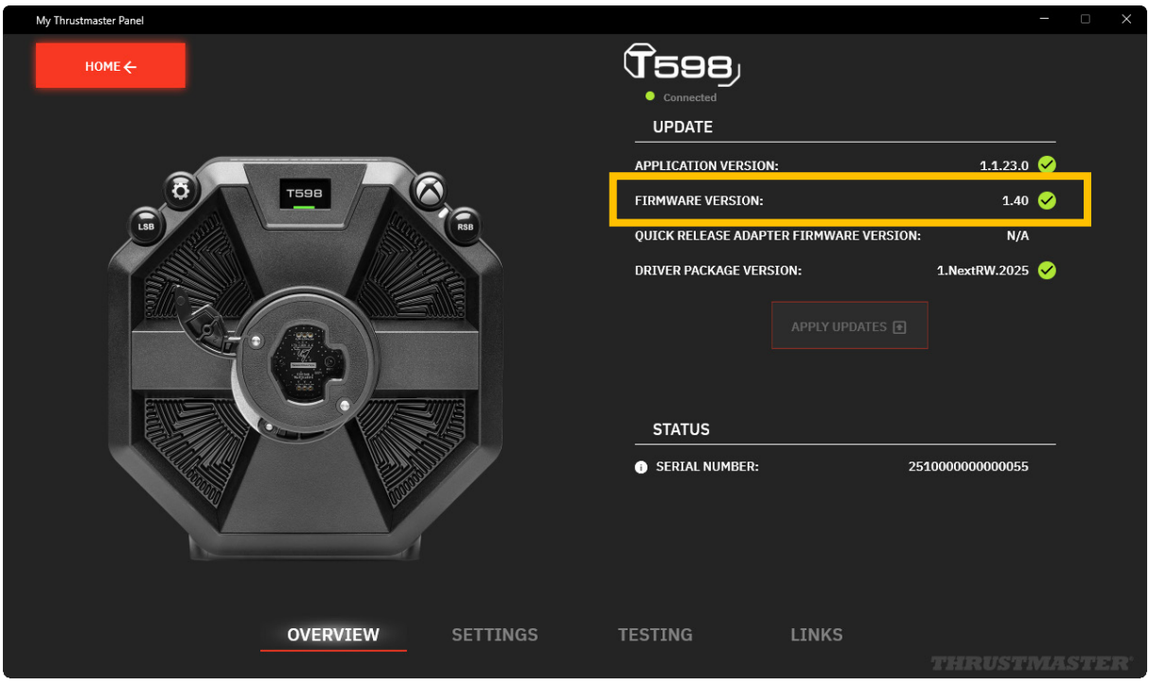

Когда необходимо обновление:

– На странице Home (Главная) появляется баннер с сообщением NEW UPDATE AVAILABLE! (ДОСТУПНО НОВОЕ ОБНОВЛЕНИЕ!) на значке базы.

  Это сообщение также может означать, что доступен новый пакет драйверов (Driver package).

– На странице Overview (Обзор) рядом с версией прошивки появляется красный восклицательный знак.

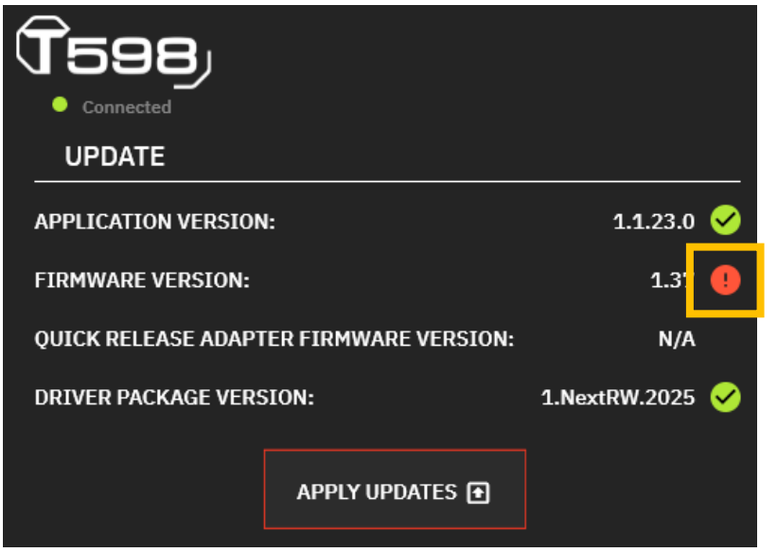

Чтобы обновить прошивку базы:

1. Откройте My Thrustmaster Panel, на странице Overview (Обзор) нажмите APPLY UPDATES (ПРИМЕНИТЬ ОБНОВЛЕНИЯ).

2. Выключите питание базы, нажав кнопку включения/выключения, расположенную на задней панели базы (отжатое положение).

   На My Thrustmaster Panel нажмите NEXT (ДАЛЕЕ).

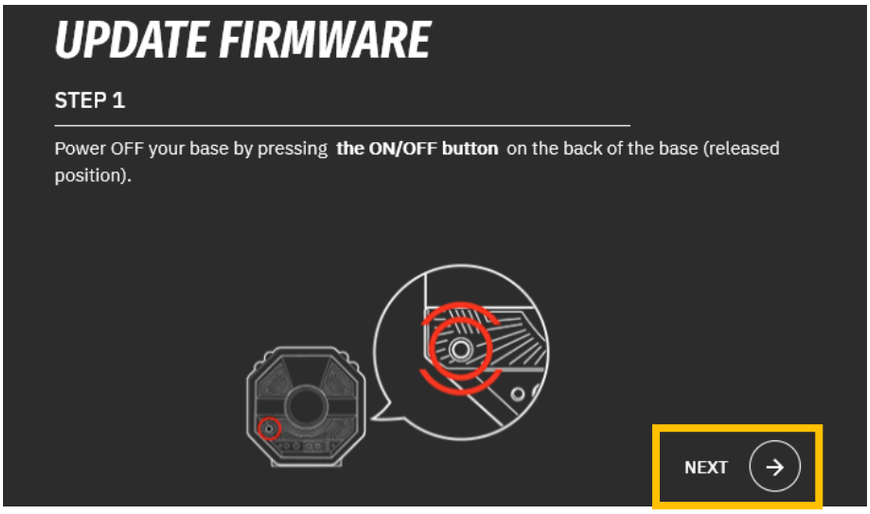

3. Нажимая и удерживая кнопки LSB и ⚙ (Настройки — Settings), включите питание базы, нажав кнопку включения/выключения, расположенную на задней панели базы (в нажатом положении).

   На My Thrustmaster Panel нажмите NEXT (ДАЛЕЕ).

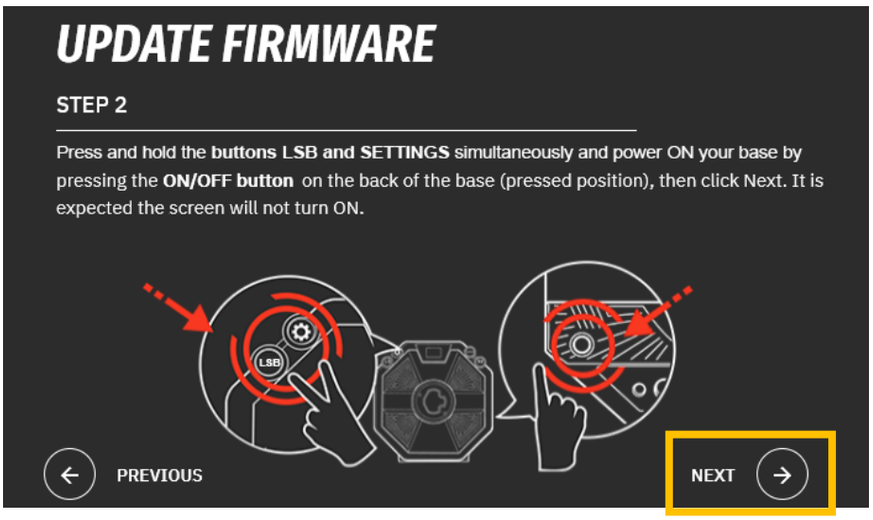

4. Отпустите кнопки LSB и ⚙ (Настройки — Settings). Режим Boot активируется должным образом, если экран базы выключен.

   На My Thrustmaster Panel нажмите DONE (ГОТОВО), чтобы начать обновление прошивки.

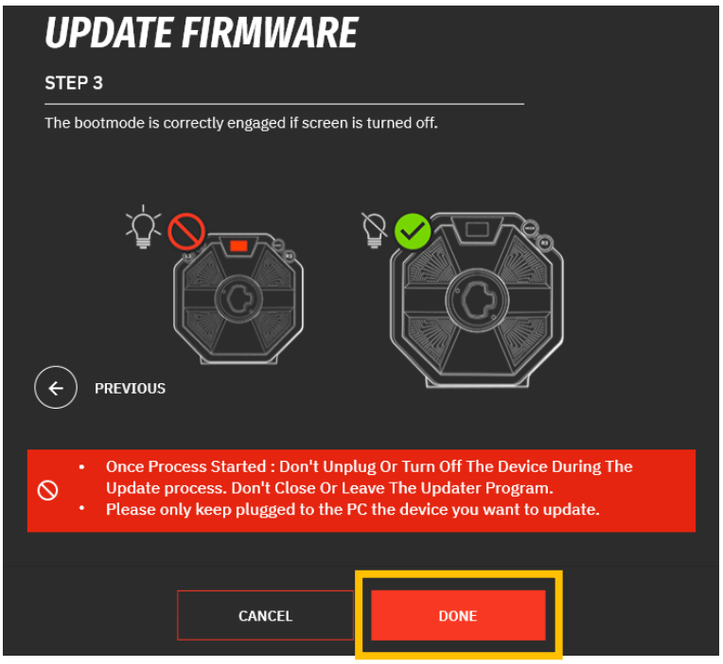

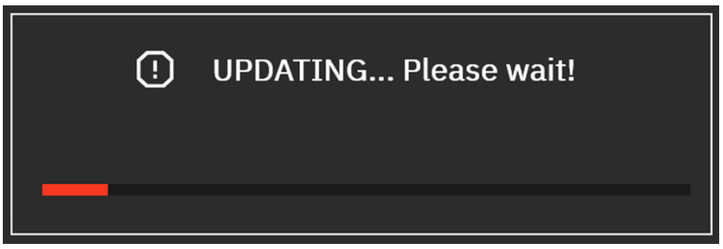

После запуска обновления не отсоединяйте и не отключайте питание базы. Не закрывайте и не выходите из программного обеспечения My Thrustmaster Panel.

5. После завершения обновления выключите базу, нажав кнопку включения/выключения, а затем снова включите ее.

   После этого прошивка вашей базы обновлена.

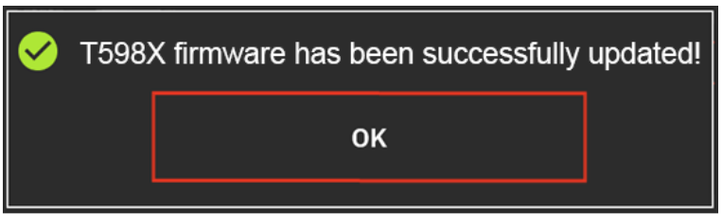

6. Программное обеспечение My Thrustmaster Panel перезапускается.

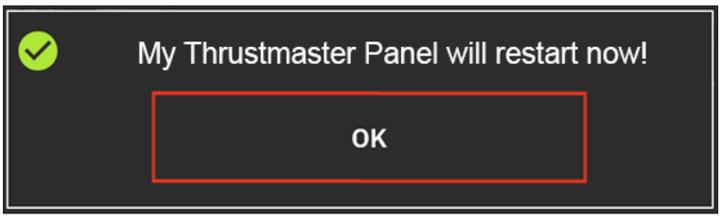

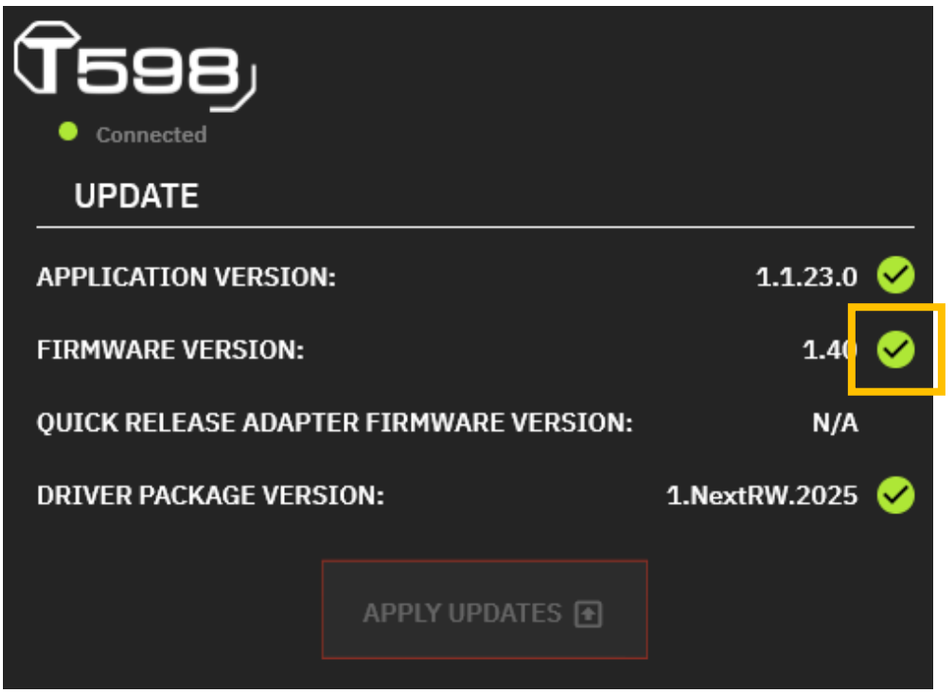
T598
Connected
UPDATE
APPLICATION VERSION:
1.1.23.0
FIRMWARE VERSION:
1.40
QUICK RELEASE ADAPTER FIRMWARE VERSION:
N/A
DRIVER PACKAGE VERSION:
1.NextRW.2025
APPLY UPDATES

Автоматическая калибровка руля и педалей

Рулевое колесо выполняет автокалибровку, когда подключенный к розетке гоночный руль включают с помощью кнопки Вкл./Выкл. и подключают USB-разъем гоночного руля к консоли XBOX или ПК.

Эта операция автоматически запускает повторную центровку гоночного руля.

Ни в коем случае не прикасайтесь к гоночному рулю во время автокалибровки! Это может привести к ошибкам калибровки и/или травмам.

Ни в коем случае не отсоединяйте педальный блок от базы и не подключайте его к базе, если питание консоли или ПК включено. Это может привести к ошибкам калибровки.

Обязательно подсоединяйте педальный блок перед подключением гоночного руля к консоли или ПК.

Как только калибровка гоночного руля завершится и игра начнется, после нескольких нажатий педалей они будут автоматически откалиброваны.

Никогда не нажимайте на педали при включении консоли или ПК, запуске игры или установке рулевого колеса на базу, когда к базе подключено питание, а также во время автокалибровки гоночного руля. Это может привести к ошибкам калибровки.

Если гоночный руль или педальный блок работают неправильно и/или, возможно, некорректно откалиброваны: выключите консоль или ПК и полностью отсоедините гоночный руль. Затем снова подключите все кабели (включая кабель питания и педальный блок) и перезапустите консоль (или ПК) и игру.

10. Назначение кнопок для консолей XBOX

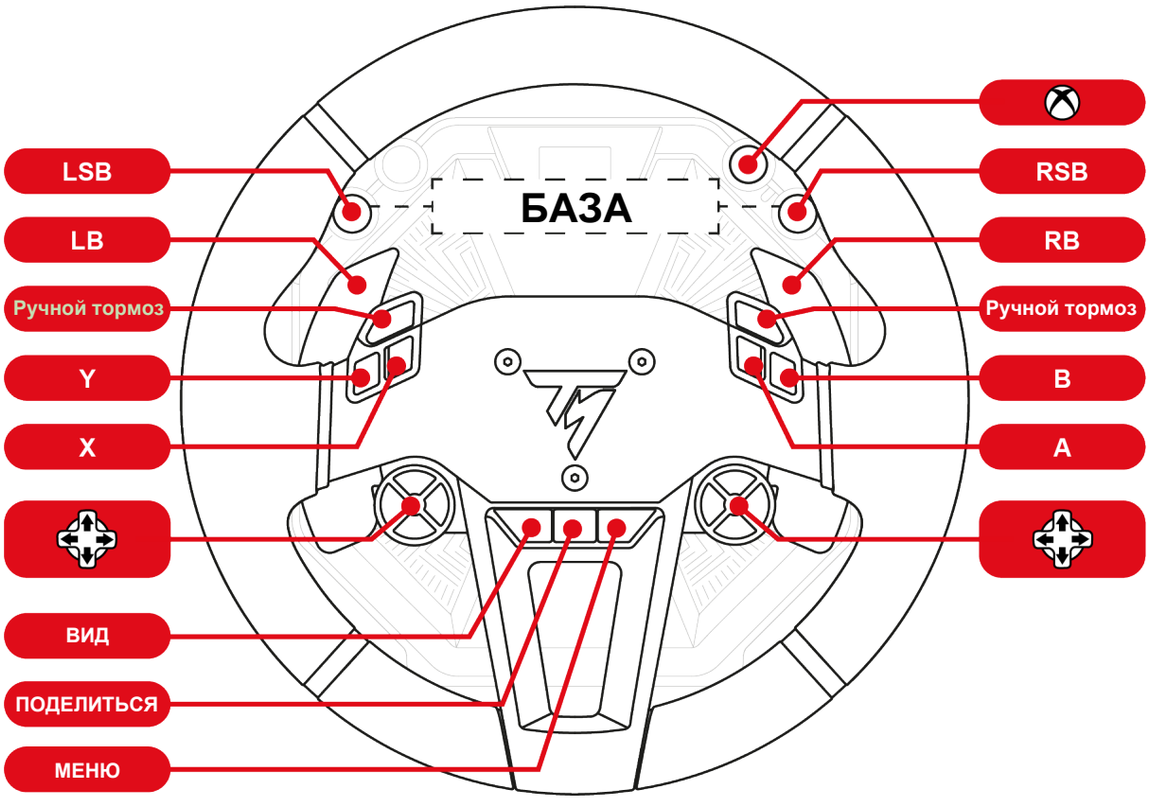

– На консолях XBOX в режиме XBOX Native гоночный руль в играх обозначается следующим названием: **Thrustmaster T598**.

– На консолях XBOX в режиме XBOX Legacy гоночный руль в играх обозначается следующим названием: **TS-XW Racer**.

– Светодиод на ободе рулевого колеса *SportCar Steering Wheel* не работает из-за ограничений протокола консоли.

– Некоторые функции (энкодеры, количество кнопок) ограничены протоколом консоли.

11. Назначение кнопок для ПК

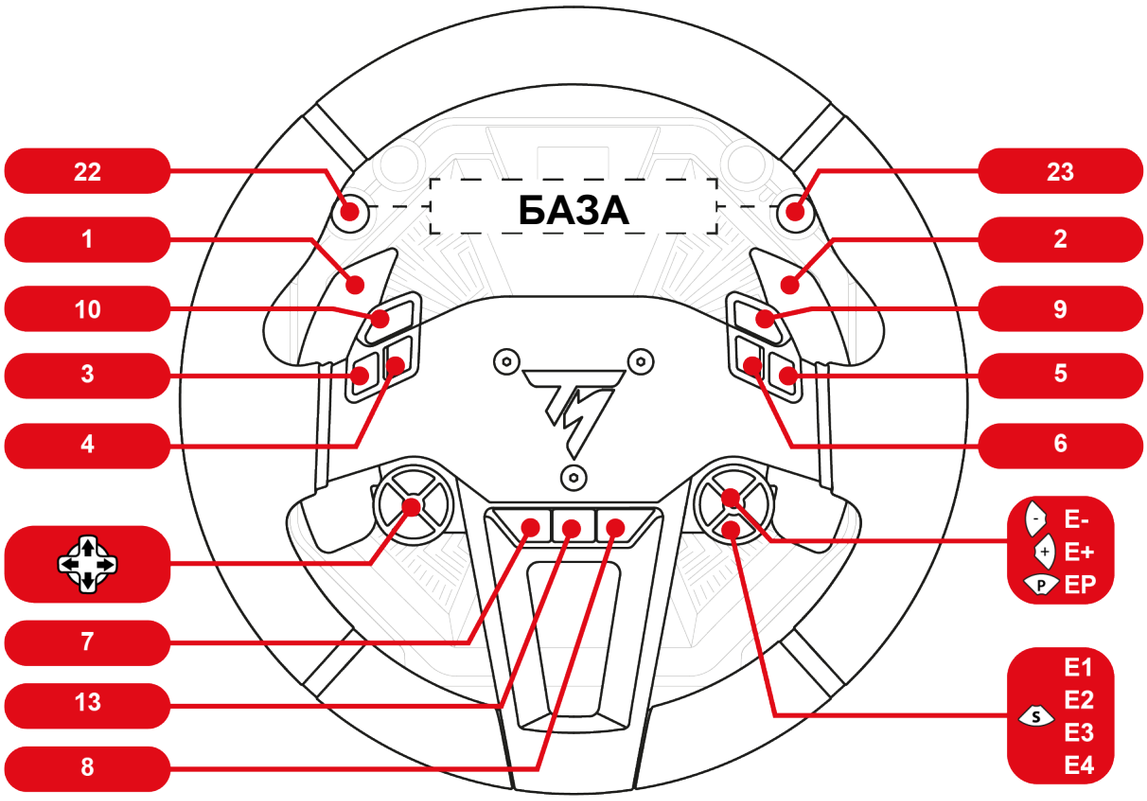

На ПК, на панели управления и в играх гоночный руль распознается как **Thrustmaster Advanced Mode Racer**.

Использование энкодеров

Выберите активный энкодер, нажав кнопку **S** селектора энкодера.

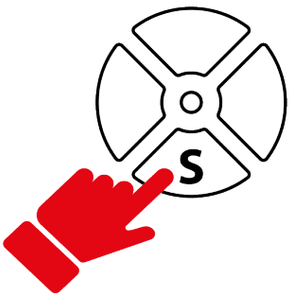

Светодиод над селектором указывает на активный энкодер.

С энкодерами связаны следующие функции и цвета светодиодов:

E1	E2	E3	E4
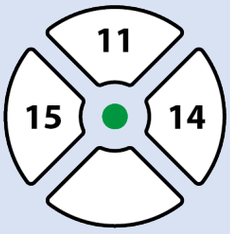	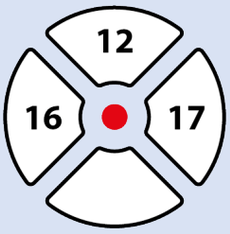	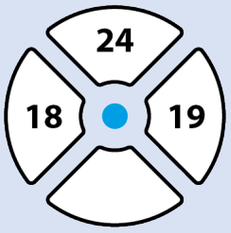	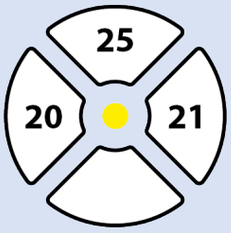

Энкодеры E1, E2, E3 и E4 работают в играх, совместимых с энкодерами Thrustmaster. Список совместимых игр можно найти здесь: **https://support.thrustmaster.com/product/T598x/** (в разделе **Games settings** (Настройки игр)). Список регулярно обновляется.

12. Работа с экраном

Экран базы позволяет:

- **Получить доступ к подменю «Настройки» или «Телеметрия»**.
- **Изменять настройки рулевого колеса, базы и педального блока, а также яркость экрана**.
- **Выбирать отображаемые телеметрические данные.**

Если на базе не установлено рулевое колесо или если оно установлено неправильно, отобразится следующее:

Установите рулевое колесо на базу, или снимите, а затем снова установите рулевое колесо на базу.

Доступ к подменю «Настройки» или «Телеметрия»

В целях безопасности и во избежание риска получения травмы мы настоятельно рекомендуем вам приостанавливать игру **перед** нажатием кнопки ⚙ (Настройки — Settings).

Чтобы отобразить экран выбора подменю «Настройки» или «Телеметрия»:

1. Нажмите ⚙ кнопку (Настройки — Settings).

   Отобразится следующий экран:

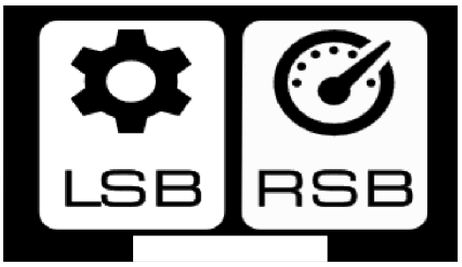

2. Нажмите кнопку LSB, чтобы выбрать подменю «**Настройки**».

   Отобразится следующий экран:

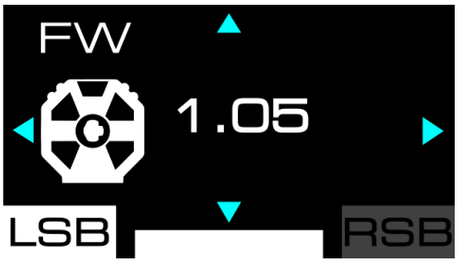

   Нажмите кнопку RSB, чтобы выбрать подменю «**Телеметрия**».

   Отобразится следующий экран:

Подменю «Настройки»

Подменю «Настройки» позволяет просматривать информацию о базе, рулевом колесе и педальном блоке, а также изменить соответствующие настройки.

Чтобы перейти в подменю «Настройки» нажмите кнопку ⚙ (Настройки — Settings), затем нажмите кнопку LSB.

Отобразится следующий экран:

❶ Задействованные аксессуары: база, рулевое колесо или педальный блок.

❷ Выбранное подменю «Настройки».

❸ Название выбранной настройки и ее значение.

❹ Возможность навигации по подменю.

Для навигации в подменю «Настройки»:

– Используйте кнопки направления .

Чтобы изменить значение настройки:

– Используйте кнопки направления .

Чтобы подтвердить значение настройки и выйти из подменю «Настройки»:

– Нажмите кнопку (Настройки — Settings).

  На экране будут отображаться телеметрические данные (по умолчанию экран GEAR).

Регулировка яркости

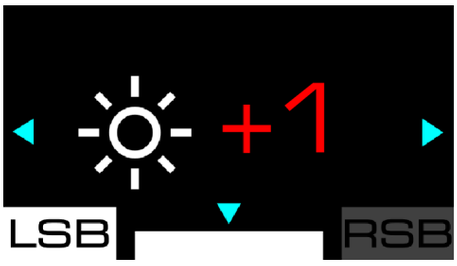

На этом экране можно изменить общую яркость дисплея. Возможны три настройки: - 1; 0 (настройка по умолчанию); + 1.

Настройки базы

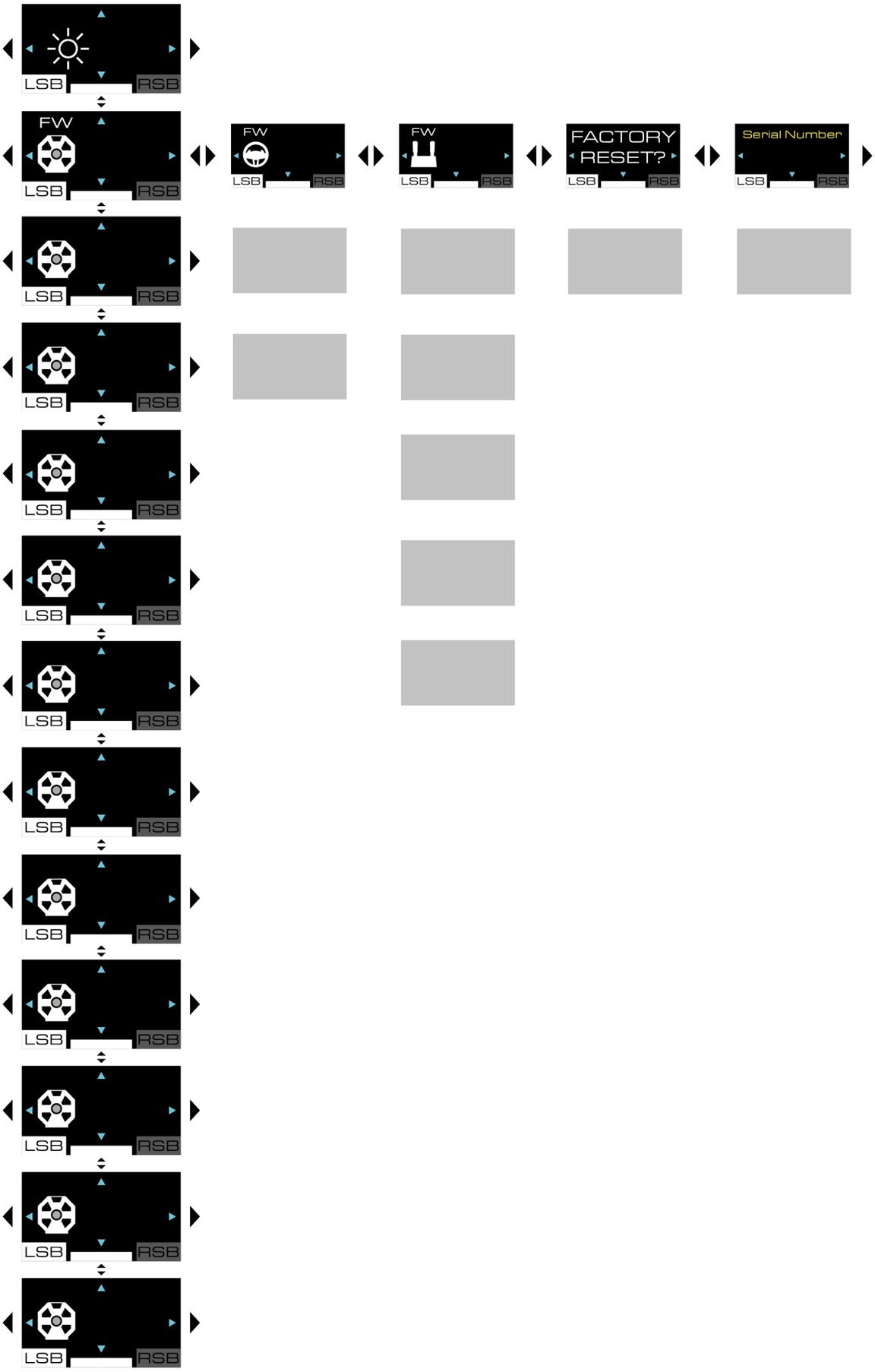

Прошивка базы

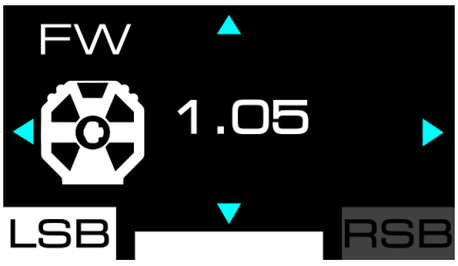

На этом экране отображается версия прошивки базы.

Compatibility (совместимость)

Этот экран позволяет изменить режим совместимости базы на консолях XBOX. Вы можете выбрать режим XBOX Native (собственный режим, с полосой белого цвета) или XBOX Legacy (обратная совместимость, с полосой фиолетового цвета).

- На консолях XBOX, чтобы узнать, совместима ли ваша игра с режимом XBOX Native или XBOX Legacy, перейдите по адресу: **https://support.thrustmaster.com/product/T598x/**
  В разделе **Games settings** (Настройки игр) выберите XBOX Games list.
- На консолях XBOX в режиме XBOX Native гоночный руль в играх обозначается следующим названием: **Thrustmaster T598**.
- На консолях XBOX в режиме XBOX Legacy гоночный руль в играх обозначается следующим названием: **TS-XW Racer**.

Чтобы изменить режим совместимости:

1. С помощью кнопок направления выберите режим XBOX Native или XBOX Legacy.
2. Нажмите кнопку (Настройки — Settings), чтобы применить новый режим. Ваш выбор сохраняется во внутренней памяти базы.
3. Отобразится следующий экран:

4. Перезагрузите консоль XBOX.
5. Отобразится следующий экран:

6. Гоночный руль перезапускается и самокалибруется. Будьте осторожны, чтобы не задеть руками обод рулевого колеса.

Профили эффекта сопротивления

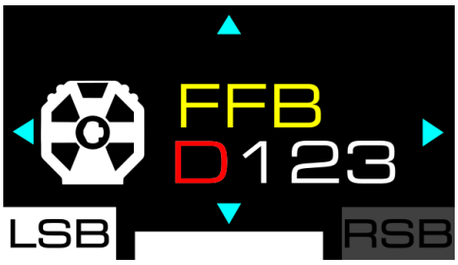

Этот экран используется для выбора профиля эффекта сопротивления. Имеется выбор между четырьмя сохраненными профилями, начиная с наименее агрессивного эффекта сопротивления и заканчивая наиболее агрессивным: FFB D (по умолчанию)*;* FFB 1; FFB 2; FFB 3.

Сохраненные настройки:

	FFB D	FFB 1	FFB 2	FFB 3
Master gain	50%	75%	100%	100%
Mode	S	P	P	E
Inertia	OFF	OFF	OFF	OFF
Friction	MID	MID	LOW	OFF
Boost low	0	0	0	0
Boost high	0	0	0	0
Speed	MID	HIGH	HIGH	EXT
Wheel damper	20%	10%	0%	0%
Game damper	LOW	LOW	LOW	LOW
Spring	0%	0%	0%	0%
Gear jolt	OFF	OFF	OFF	OFF
Engine roar	OFF	OFF	OFF	OFF
End stop	HIGH	HIGH	HIGH	HIGH

Профили FFB 1, FFB 2 и FFB 3 можно изменить путем изменения настроек базы. Профили сохраняются во внутренней памяти базы.

Используйте экран **Сброс к заводским настройкам** для сброса сохраненных настроек профилей FFB 1, FFB 2 и FFB 3.

Профиль FFB D не может быть изменен.

Выбранный профиль отображается в верхней левой части экрана при навигации по настройкам базы.

В зависимости от выбранного профиля эффекта сопротивления и заданных настроек база может издавать свистящий звук. Это нормально и связано с сочетанием нескольких параметров, направленных на повышение отклика двигателя. Чем выше отклик, тем громче свистящий звук. Этот свистящий звук характерен для гоночных автомобилей с электродвигателем и их конфигурации.

Master gain (суммарный эффект сопротивления)

Этот экран позволяет регулировать общую мощность эффектов сопротивления (master gain). Это значение варьируется от 0% до 100% с шагом 5.

Mode (режим)

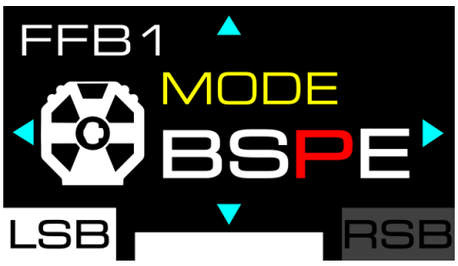

Этот экран используется для выбора режима вождения и изменения отклика эффекта сопротивления. На выбор предлагается четыре режима — с откликом от наименьшего до наибольшего:

- B — Beginner;
- S — Sport;
- P — Performance;
- E — Extreme.

Inertia (инерция)

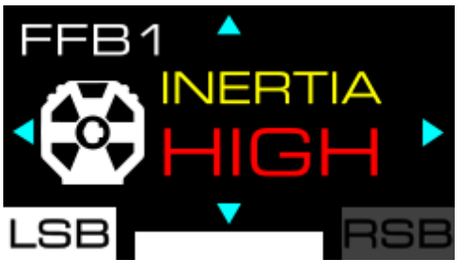

Этот экран позволяет настроить инерцию рулевого колеса. Можно выбрать один из четырех уровней, от нулевой инерции до чрезвычайно высокой инерции (OFF, MID, HIGH, EXT), что позволяет в большей или меньшей степени контролировать рулевое управление в зависимости от игры и используемого транспортного средства.

Эта настройка двигателя увеличивает инерцию рулевого колеса пропорционально скорости автомобиля. Чем быстрее движется автомобиль, тем больше увеличивается его инерция.

Высокая инерция увеличивает силу, необходимую для поворота руля (при этом его вращение замедляется), что ограничивает колебания на прямой линии при использовании очень мощных транспортных средств.

Эта настройка доступна **только на ПК**.

Эффект Inertia (инерция) действует только в тех играх, которые поддерживают отображение скорости транспортного средства на экране базы.

Список совместимых игр можно найти здесь: **https://support.thrustmaster.com/product/T598x/**.

В разделе **Games settings** (Настройки игр) выберите List of games compatible with the T598 INERTIA option.

Friction (трение)

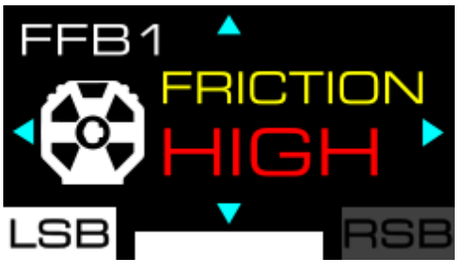

Этот экран позволяет регулировать трение двигателя, когда рулевое колесо вращается медленно или не движется. На выбор предлагаются четыре настройки: от отсутствия сопротивления до очень сильного сопротивления: OFF; LOW; MID; HIGH.

- Эта настройка доступна **<u>только на ПК</u>**.
- Эта настройка может использоваться для предотвращения колебательных движений.

Boost low (эффекты от легких до средних)

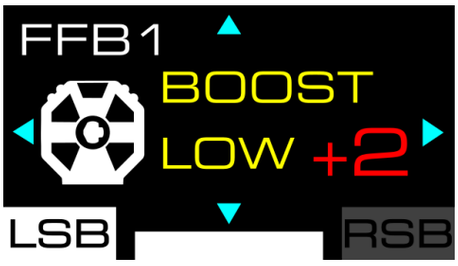

На этом экране можно настроить эффекты сопротивления от легких до средних (например, бордюры на краю трассы, текстура дороги). На выбор предлагается пять настроек: - 2; - 1; 0; + 1; + 2.

Boost high (эффекты от среднего до высокого)

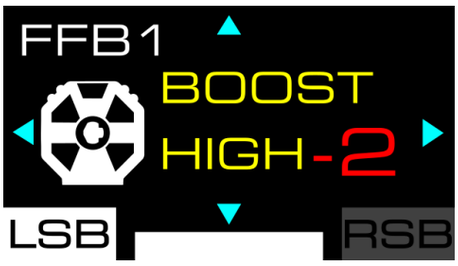

Этот экран позволяет настроить эффекты сопротивления (столкновение с другим автомобилем, стеной и т. д.). На выбор предлагается пять настроек: - 2; - 1; 0; + 1; + 2.

Speed (скорость)

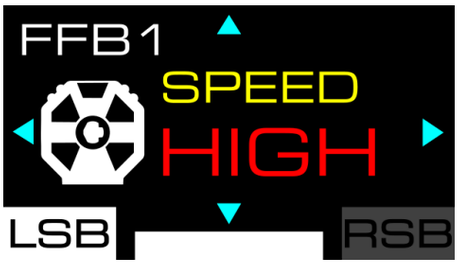

На этом экране можно изменить скорость вращения двигателя (например, когда вы отпускаете рулевое колесо, а обороты идут по инерции). На выбор предлагается четыре настройки: от медленной до очень быстрой скорости вращения: LOW; MID; HIGH; EXT.

Из-за высокой скорости работы двигателя от этой настройки зависит безопасность.

Wheel damper (демпфирующая сила рулевого колеса)

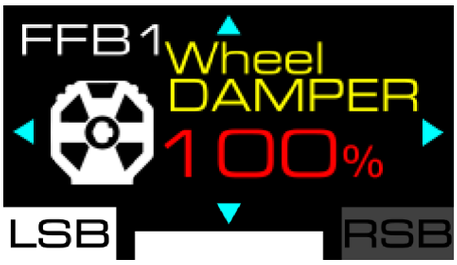

На этом экране можно настроить демпфирующую силу (*damper*) эффекта сопротивления. Это значение регулируется от 0% до 100% с шагом 10.

Уменьшение демпфирующей силы увеличивает, улучшает и оптимизирует общее ощущение от эффекта сопротивления. Мы рекомендуем использовать низкую демпфирующую силу.

Game damper (демпфирующая сила игры)

На этом экране можно настроить демпфирующую силу (*damper*) эффекта сопротивления, применяемой в игре. Вы можете выбрать одну из четырех настроек, от низкой до чрезвычайно высокой демпфирующей силы: LOW; MID; HIGH; EXT.

Коэффициент усиления действует как множитель на входную демпфирующую силу игры, увеличивая или уменьшая уровень демпфирования, применяемый в игре к гоночному рулю.

Уменьшение демпфирующей силы увеличивает, улучшает и оптимизирует общее ощущение от эффекта сопротивления. Мы рекомендуем использовать низкую демпфирующую силу.

Spring (пружина)

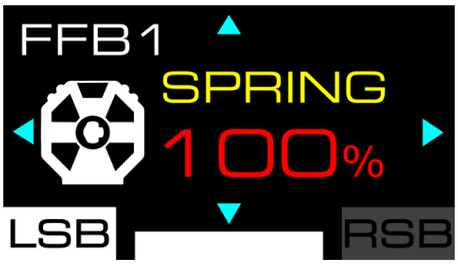

На этом экране можно настроить силу пружины (возврат к центральному положению рулевого колеса при отсутствии эффекта сопротивления). По умолчанию значение пружины равно 0%. Это значение регулируется от 0% до 100% с шагом 10.

Изменять настройку пружины следует только в тех играх, которые не поддерживают эффект сопротивления.

В некоторых играх, в том числе поддерживающих эффект сопротивления, значение пружины автоматически регулируется в процессе игры. Это не влияет на качество эффектов сопротивления.

Gear jolt (толчок при переключении передач)

Этот экран позволяет изменить уровень толчков, которые вы ощущаете при переключении передач. На выбор предлагается четыре варианта настроек: от отсутствия ощущений до сильных ощущений: OFF (по умолчанию); LOW; MID; HIGH.

– Эта настройка доступна **<u>только на ПК</u>**.
– Эффект Gear jolt (толчок при переключении передач) работает только в играх для ПК, совместимых с телеметрией Thrustmaster SDK (и, следовательно, только в тех играх, где телеметрические данные отображаются на экране базы).

  Список совместимых игр можно найти здесь: **https://support.thrustmaster.com/product/T598x/**

  (в разделе **Games settings** (Настройки игр)). Список регулярно обновляется.

Engine roar (вибрации, зависящие от оборотов двигателя)

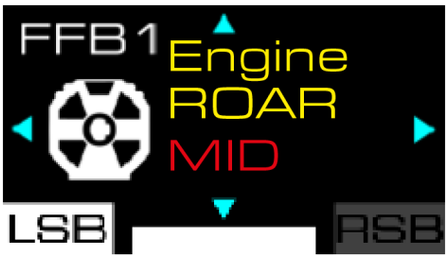

Этот экран позволяет регулировать уровень вибрации, ощущаемой на ободе руля, в зависимости от скорости автомобиля и оборотов двигателя (об/мин). Можно выбрать один из четырех уровней вибрации — от полного отсутствия до сильной вибрации. OFF (по умолчанию); LOW; MID; HIGH.

Режим	Скорость автомобиля	Эффект
OFF	-	Выключен
	-	Выключен
LOW	< 200 км/ч	Легкий
	> 200 км/ч	Выключен
MID	< 300 км/ч	Средний
	> 300 км/ч	Выключен
HIGH	< 400 км/ч	Сильное
	> 400 км/ч	Выключен

В некоторых видеоиграх (*F1*, *Le Mans® Ultimate*, *Forza Horizon 5* и др.) при постановке гонки на паузу телеметрия не останавливается, и эффект Engine roar продолжает работать. Этот эффект прекращается только при полном выходе из гонки.

Вы легко можете убедиться, что телеметрия не прерывается: информация о SPEED или RPM по-прежнему отображается на экране основания гоночного руля.

– Эта настройка доступна **<u>только на ПК</u>**.
– Эффект Engine roar (вибрации, зависящие от оборотов двигателя) работает только в играх для ПК, совместимых с телеметрией Thrustmaster SDK (и, следовательно, только в тех играх, где телеметрические данные отображаются на экране основания).

  Список совместимых игр можно найти здесь: **https://support.thrustmaster.com/product/T598x/**

  (в разделе **Games settings** (Настройки игр). Список регулярно обновляется.

End stop (виртуальный концевой упор)

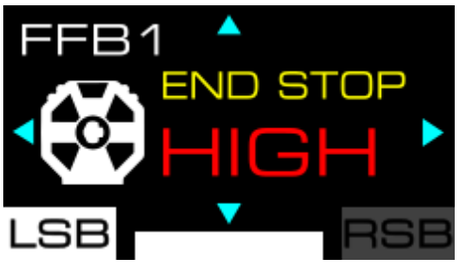

На этом экране можно изменить силу виртуального концевого упора (демпфирование концевого упора). На выбор предлагается три варианта настроек, где усилие варьируется от очень слабого до очень сильного: LOW; MID; HIGH (по умолчанию).

Настройки обода рулевого колеса

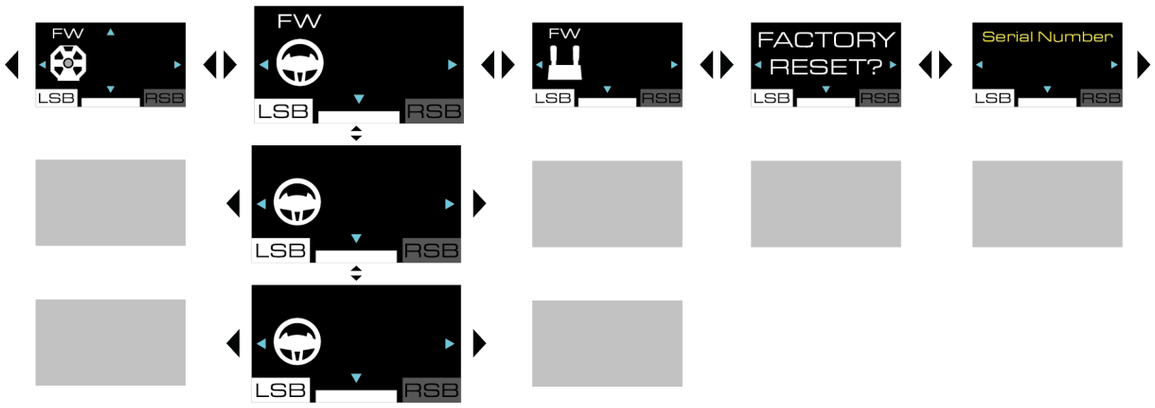

Прошивка обода рулевого колеса

На этом экране отображается версия микропрограммы обода рулевого колеса, или отображается UPDATE REQUEST (ЗАПРОС НА ОБНОВЛЕНИЕ), если микропрограмма обода рулевого колеса не обновлена.

Чтобы выполнить обновление:

1. Перейдите на веб-сайт **https://support.thrustmaster.com/product/T598x/**
2. Загрузите и установите программное обеспечение My Thrustmaster Panel, доступное в разделе **Software** (Программное обеспечение) и следуйте инструкциям.

Версия прошивки отображается только в том случае, если на базе установлено рулевое колесо и информация о нем доступна.

Угол поворота

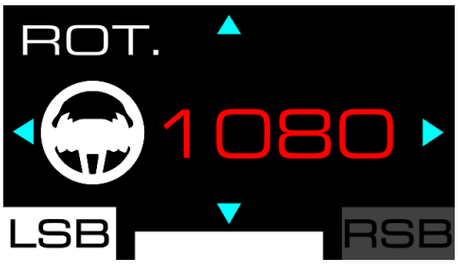

На этом экране можно задать угол поворота рулевого колеса. На выбор предлагается шесть настроек: 180°; 360°; 540°; 900°; 1080°; AUTO (по умолчанию).

- Если для угла поворота рулевого колеса установлено значение AUTO, угол автоматически регулируется в процессе игры в зависимости от используемого транспортного средства.
- Угол поворота можно изменить вручную только в видеоиграх, где угол не задается автоматически.

Тестирование и центральное положение

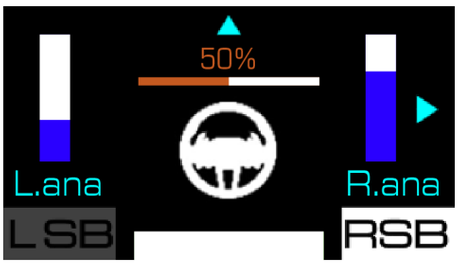

Этот экран позволяет проверить аналоговые подрулевые переключатели* и ось рулевого колеса, а также сбросить центральное положение рулевого колеса (только при необходимости).

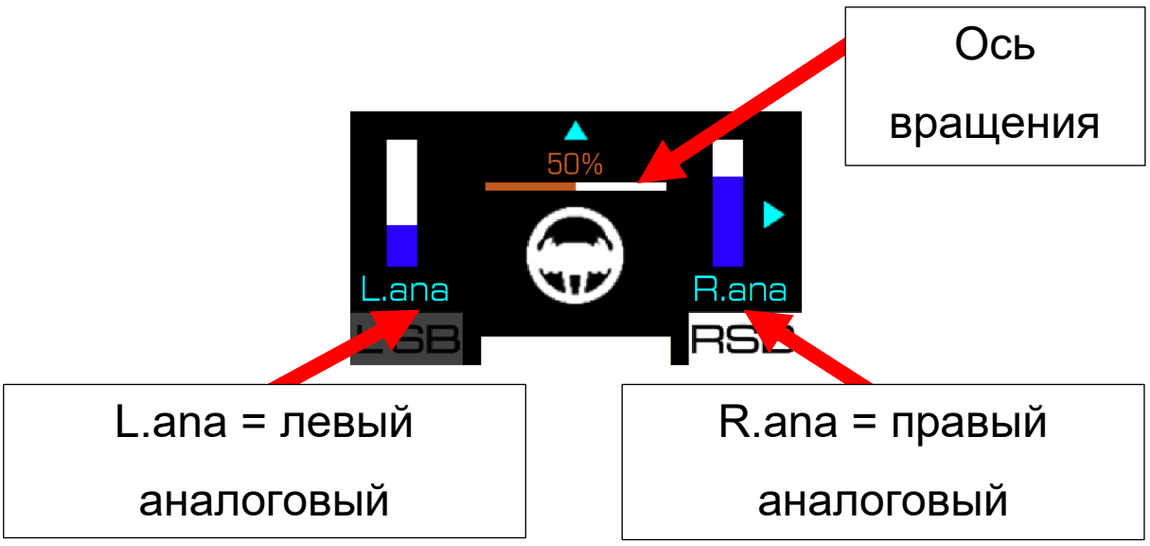

** Только для рулей с аналоговыми подрулевыми переключателями*

При тестировании аналогового подрулевого переключателя* заполняется индикатор, связанный с этим подрулевым переключателем.

При проверке оси вращения заполняется индикатор, связанный с рулевым колесом:

- 0%: вы достигли левого концевого упора;
- 50%: центральное положение рулевого колеса;
- 100%: вы достигли правого концевого упора.

Чтобы выполнить сброс центрального положения рулевого колеса:

1. Расположите рулевое колесо в центре. На экране должно отображаться «50%».
2. Нажмите кнопку и удерживайте ее в течение пяти секунд.

** Только для рулей с аналоговыми подрулевыми переключателями*

Настройки педального блока

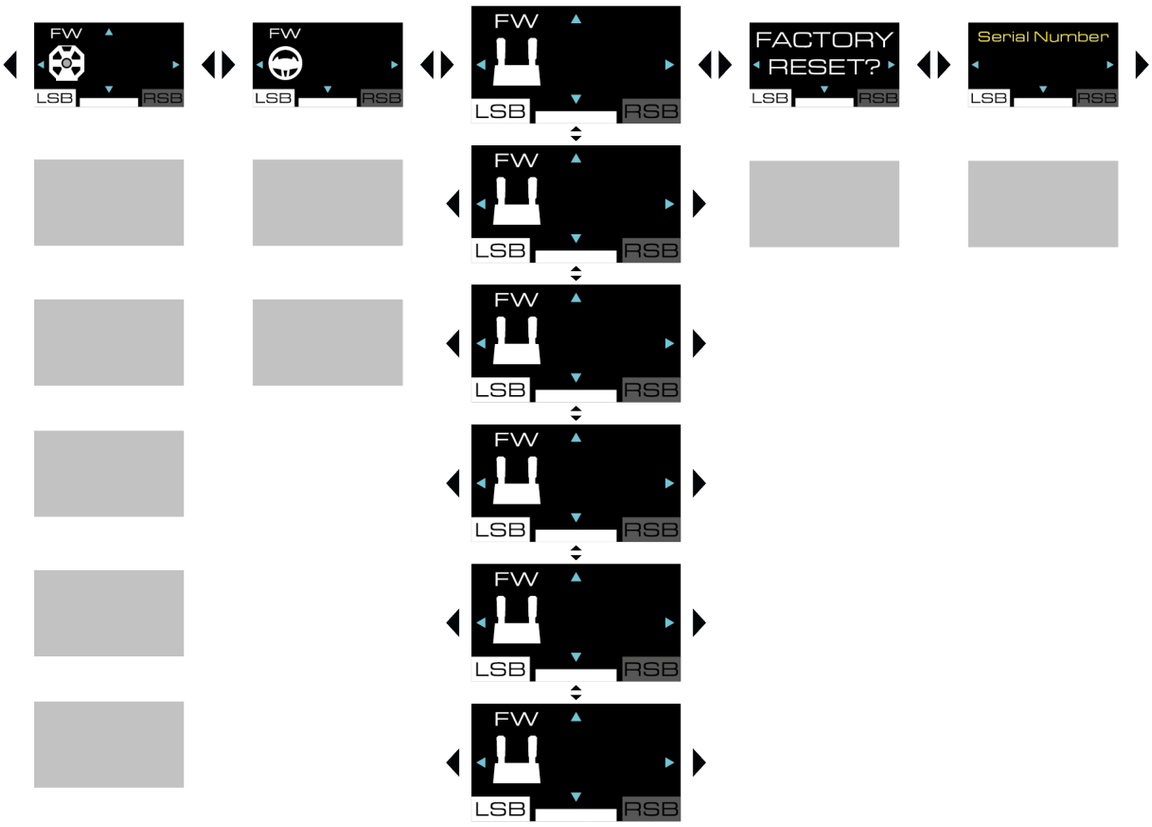

Прошивка педального блока

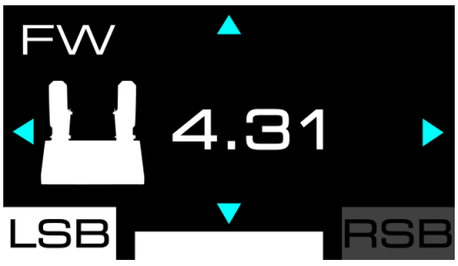

В будущем на этом экране будет отображаться версия прошивки некоторых педальных блоков.

Тип педального блока

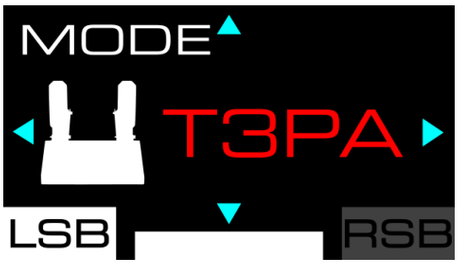

На этом экране можно выбрать тип используемого педального блока. На выбор предлагается три типа педальных блоков:

- TRLP: для педального блока Raceline Pedals LTE, входящего в комплект T598;
- T3PA: для педальных блоков T2PM*, T3PA* и T3PM* (без датчика силы Load Cell);
- T-LCM: для педального блока T-LCM Pedals* (с датчиком силы Load Cell).

При использовании педального блока Raceline Pedals LTE , входящего в комплект базы, выберите тип TRLP .

** Продается отдельно*

Конфигурация педального блока

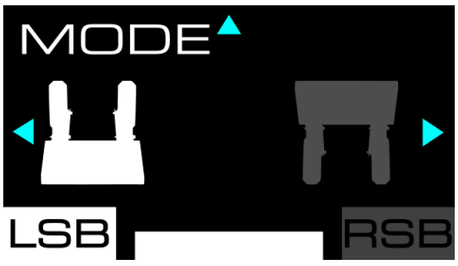

На этом экране можно выбрать конфигурацию педального блока. На выбор предлагаются два положения:

– (по умолчанию): нормальное положение;

– : инвертированное положение.

– Инвертированное положение доступно только с педальным блоком с 3-мя педалями.
– В инвертированном положении педали газа и сцепления поменяны местами.

Deadzone (мертвые зоны)

Тормоз	Акселератор

Эти экраны позволяют установить минимальную мертвую зону (MIN) и максимальную мертвую зону (MAX) для каждой педали.

- Установка минимальной мертвой зоны (MIN) и максимальной мертвой зоны (MAX) позволяет точно настроить чувствительность педалей.
- Мертвая зона может быть полезна для **оптимизации реакции или предотвращения ненужных или непреднамеренных срабатываний** (например, когда вы держите ногу на педали тормоза).
- Минимальная мертвая зона (MIN) находится в начале хода педали, а максимальная мертвая зона (MAX) — в конце ее хода.
- Ход педали отображается на индикаторе.

Чтобы установить минимальную мертвую зону (MIN):

1. Нажимайте на педаль до тех пор, пока не закончится желаемая мертвая зона, и удерживайте педаль в этом положении.
2. Нажмите кнопку , чтобы установить конец минимальной мертвой зоны.

Чтобы установить максимальную мертвую зону (MAX):

1. Нажимайте на педаль до тех пор, пока не начнется желаемая мертвая зона, и удерживайте педаль в этом положении.
2. Нажмите кнопку , чтобы установить начало максимальной мертвой зоны.

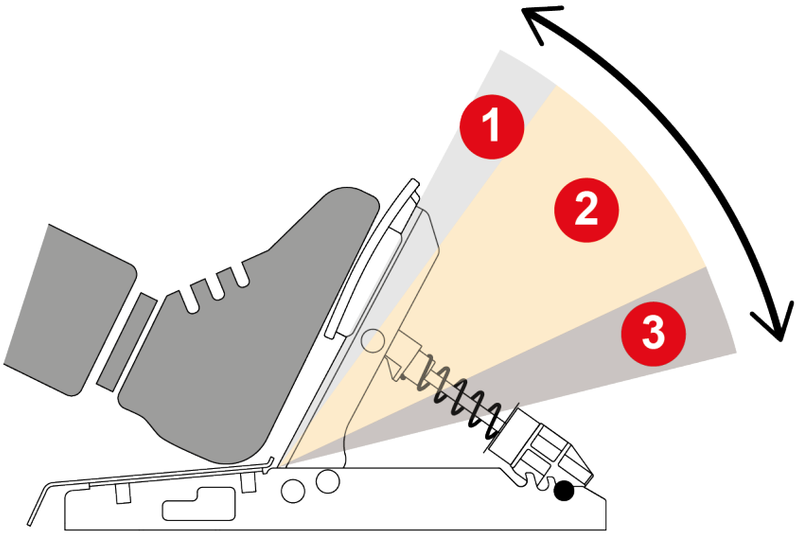

❶ **Минимальная мертвая зона:** нажатие на педаль **не вызывает никаких действий в игре** (ускорение, торможение и т. д.).

❷ **Активная зона:** нажатие на педаль **вызывает действие в игре** (ускорение, торможение и т. д.), интенсивность которого пропорциональна силе нажатия на педаль.

❸ **Максимальная мертвая зона:** при нажатии на педаль **сохраняется максимальная интенсивность действия** во всей этой зоне (разгон, торможение и т. д.).

Сброс настроек педального блока

Этот экран позволяет сбросить настройки только для педального блока.

Чтобы сбросить настройки:

1. Нажмите кнопку , чтобы подтвердить сброс. После сброса настроек в течение пяти секунд отображается следующий экран:

Нажмите кнопку , чтобы отказаться от сброса.

Сброс настроек

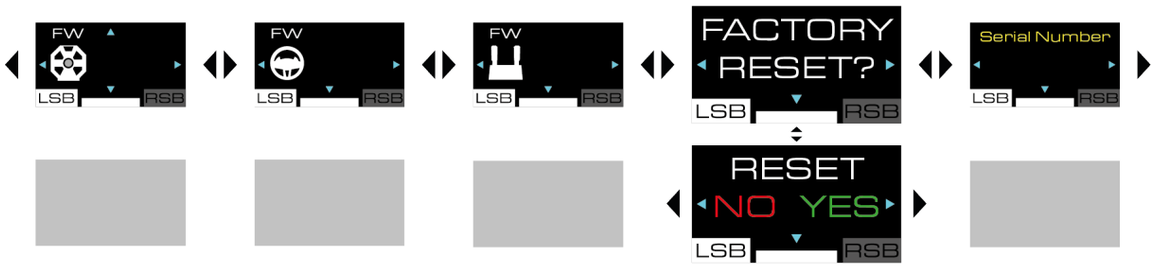

На этом экране можно сбросить настройки базы, рулевого колеса, педального блока экрана и телеметрии.

Чтобы сбросить настройки:

2. Нажмите кнопку . Отобразится следующий экран:

3. Нажмите кнопку , чтобы подтвердить сброс. После сброса настроек в течение пяти секунд отображается следующий экран:

Нажмите кнопку , чтобы отказаться от сброса. Отобразится следующий экран:

Дополнительная информация

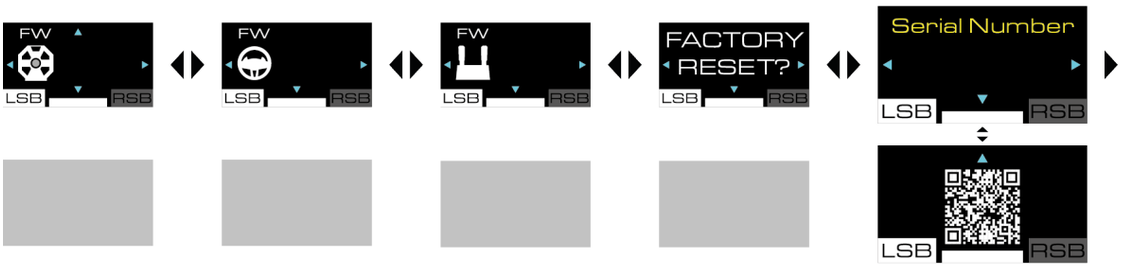

Серийный номер

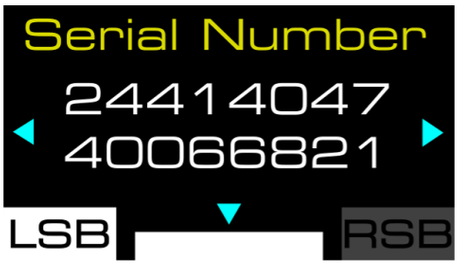

На этом экране отображается серийный номер базы.

Руководство пользователя

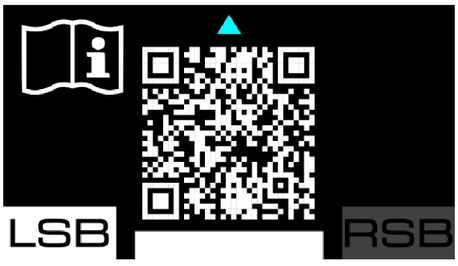

Этот экран позволяет перейти на страницу, посвященную T598 (XBOX/ПК) на сайте технической поддержки Thrustmaster.

Подменю «Телеметрия»

Подменю «Телеметрия» позволяет выбрать телеметрические данные, отображаемые в игре: скорость, положение, количество кругов, время сеанса, обороты двигателя и т. д.

Телеметрия и совместимость

Телеметрические данные отображаются только в играх, совместимых с SDK Thrustmaster.

Список совместимых игр можно найти здесь: **https://support.thrustmaster.com/product/T598x/** (в разделе **Games settings** (Настройки игр)). Список регулярно обновляется.

Телеметрия на консолях XBOX

- Перед включением базы гоночного руля установите на нее обод руля. Затем запустите игру, используя гоночный руль, и не меняйте обод руля.
- Не начинайте игру в режиме Quick Resume. Если у вас возникнут какие-либо проблемы (например, не будет распознан гоночный руль, не будет работать экран или светодиоды) при включенном режиме Quick Resume ознакомьтесь с этим **примечанием**.
- Чтобы получить доступ к главному меню XBOX или виртуальной клавиатуре XBOX, закройте игру. Если вы не закроете игру, телеметрические данные будут потеряны.
- На консолях XBOX при переходе экрана в спящий режим теряются телеметрические данные.
- В некоторых случаях после выхода из игры и запуска новой может потребоваться перезапуск базы гоночного руля.
- **Если вы потеряли телеметрические данные, закройте игру, перезапустите базу гоночного руля, а затем снова запустите игру, чтобы данные телеметрии отобразились вновь.**

Обновление прошивки

Для использования функций телеметрии может потребоваться обновление прошивки базы и используемого рулевого колеса.

Чтобы выполнить обновление:

1. Перейдите на веб-сайт **https://support.thrustmaster.com/product/T598x/**
2. Загрузите и установите программное обеспечение My Thrustmaster Panel, доступное в разделе **Software** (Программное обеспечение) и следуйте инструкциям.

Чтобы перейти в подменю «Телеметрия» нажмите кнопку ⚙ (Настройки — Settings), затем нажмите кнопку RSB.

В подменю «Телеметрия» отображается следующее:

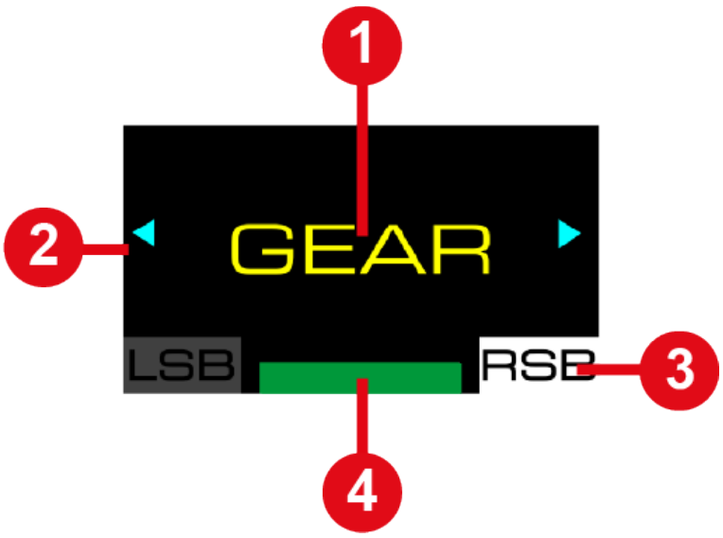

❶ Тип информации, которая будет отображаться на экране.

❷ Возможность навигации по подменю.

❸ Выбранное подменю телеметрии.

❹ Выбранный режим совместимости.

Во время игры отображается следующий экран:

❶ Полоса RPM.

❷ Телеметрические данные.

❸ Выбранный режим совместимости.

Для перемещения по подменю «Телеметрия» и выбора отображаемых телеметрических данных:

– Используйте кнопки направления .

Чтобы подтвердить выбор:

– Нажмите кнопку (Настройки — Settings).

  Вы выйдете из подменю «Телеметрия», и на экране отобразятся выбранные телеметрические данные.

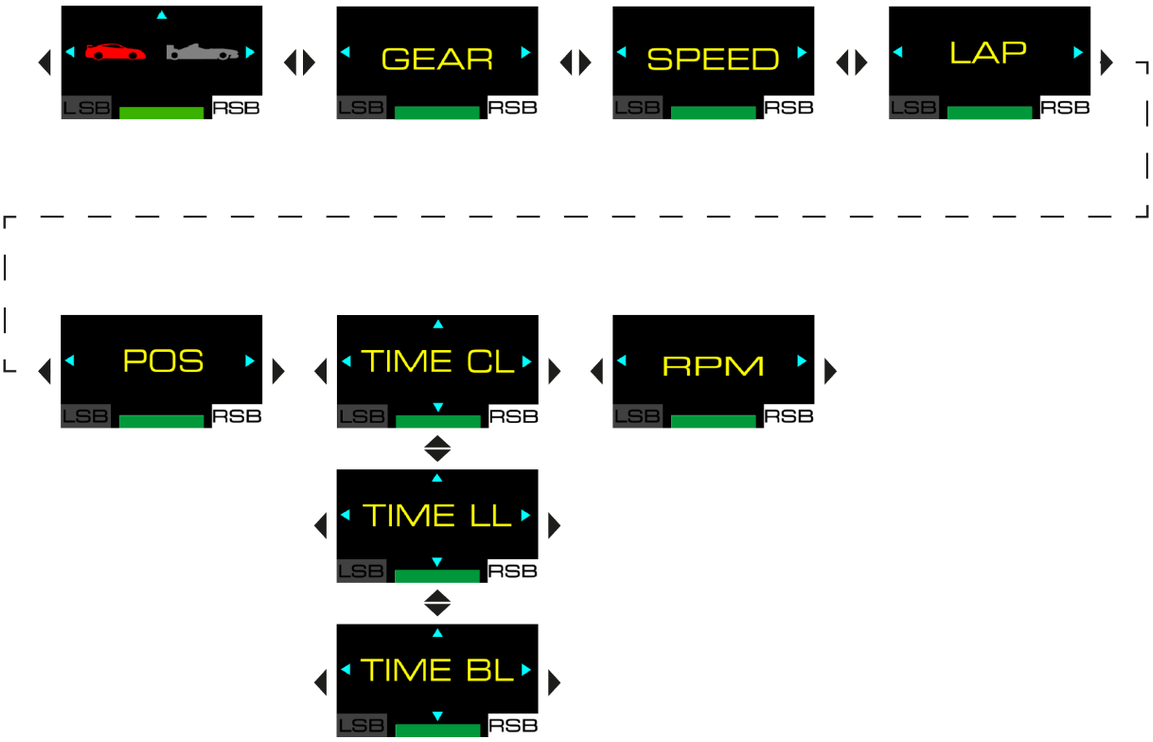
LSB
RSB
GEAR
SPEED
LAP
POS
TIME CL
RPM
TIME LL
TIME BL

Режим GT или Formula

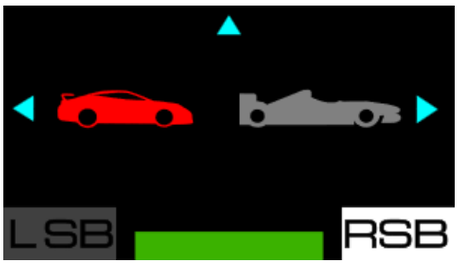

На этом экране можно выбрать режим отображения скорости двигателя (RPM). На выбор предлагается два режима:

- Режим GT (красный цвет): от крайних точек к центру.
- Режим Formula (синий цвет, по умолчанию): слева направо.

<u>Примеры отображения:</u>

Режим GT	Режим Formula
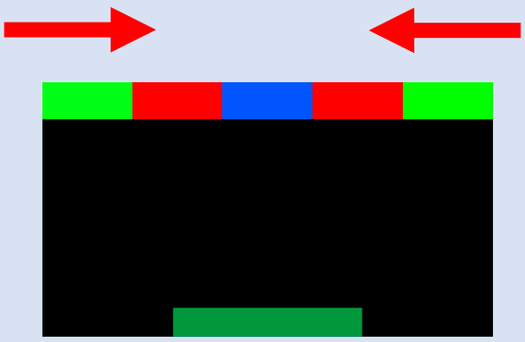	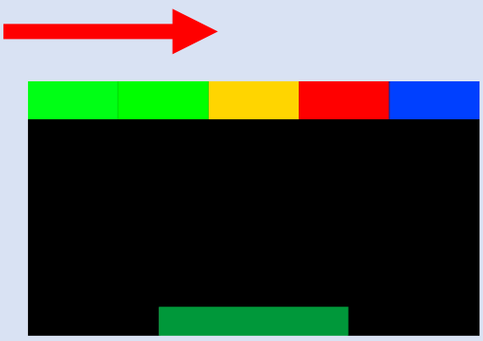

С помощью кнопок направления выберите режим, затем нажмите кнопку (Настройки — Settings), чтобы подтвердить выбор.

Gear (передача выбрана)

На этом экране отображается информация о текущей передаче и, в зависимости от игры, флаг (FLAG) и пит-стоп (PIT).

Пример отображения:

Speed (скорость)

На этом экране отображается скорость транспортного средства.

Пример отображения:

Lap (круг)

На этом экране отображается количество пройденных кругов.

Пример отображения:

Position (положение)

Этот экран позволяет отобразить позицию в рейтинге.

Пример отображения:

Time (время)

На этом экране можно выбрать режим отображения времени (TIME). На выбор предлагается три режима:

- TIME CL: отображает текущее время прохождения круга (CURR LAP);
- TIME LL: отображает время последнего круга (LAST LAP);
- TIME BL: отображает личное лучшее время прохождения круга (BEST LAP).

<u>Примеры отображения:</u>

TIME CL	TIME LL	TIME BL

С помощью кнопок направления выберите режим, затем нажмите кнопку (Настройки — Settings), чтобы подтвердить выбор.

Engine speed (обороты двигателя)

На этом экране отображаются обороты двигателя (RPM).

<u>Пример отображения:</u>

13. Часто задаваемые вопросы и техническая поддержка

У вас есть вопросы по базе T598 Servo Base, рулевому колесу SportCar Steering Wheel или педальному блоку Raceline Pedals LTE, или у вас возникли технические проблемы? Посетите веб-сайт техподдержки Thrustmaster:

https://support.thrustmaster.com/product/T598x/

На этой странице вы также можете скачать программное обеспечение My Thrustmaster Panel для обновления прошивки базы и рулевого колеса.

THRUSTMASTER®

T598

XBOX Series X|S / XBOX One
PC (Windows® 10/11)

Uživatelský Manuál

Před instalací výrobku, **před** jakýmkoli použitím výrobku a **před** jakoukoli údržbou si **pečlivě přečtěte** pokyny uvedené v této příručce. Nezapomeňte dodržovat bezpečnostní pokyny. Nedodržení těchto pokynů může mít za následek nehody a/nebo poškození. Tento návod si uschovejte, abyste se k němu mohli v budoucnu vrátit.

OBSAH

1. OBSAH BOXU 6

2. VLASTNOSTI 8

3. INFORMACE TÝKAJÍCÍ SE POUŽITÍ VĚNCE VOLANTU 14

4. INFORMACE TÝKAJÍCÍ SE POUŽÍVÁNÍ PEDÁLOVÉ SADY 24

5. INSTALACE ZÁKLADNY NA STOLEK NEBO PSACÍ STŮL 28

6. INSTALACE ZÁKLADNY DO KOKPITU 31

7. MONTÁŽ VĚNCE VOLANTU NA ZÁKLADNU 32

8. MONTÁŽ PEDÁLOVÉ SADY 34

Mechanické nastavení pedálové sady 40

Carpet Grip protiskluzové podložky 47

9. INSTALACE.....50

Na konzolích XBOX.....50

Na PC.....54

Automatické kalibrování závodního volantu a pedálů.....65

10.MAPOVÁNÍ PRO KONZOLE XBOX.....67

11.MAPOVÁNÍ PRO PC.....68

Použití enkodérů.....69

12.OVLÁDÁNÍ OBRAZOVKY 70

Přístup k podnabídce Nastavení nebo Telemetrie.....71

Podnabídka Nastavení.....73

Podnabídka Telemetrie.....114

13.ČASTO KLADENÉ OTÁZKY A TECHNICKÁ PODPORA.....125

T598

S T598 a jeho technologií přímého pohonu získáte plně vybavený závodní volant, který vám umožní řídit všechny typy vozidel a zažít všechny efekty ve vašich závodech

Tato příručka vám pomůže nainstalovat a používat T598 za nejlepších podmínek. Než začnete závodit, pečlivě si přečtěte pokyny a varování: pomohou vám vytěžit z vašeho výrobku maximum.

Aktualizace firmwaru

Aby bylo možné používat telemetrické funkce, může být nutné aktualizovat firmware základny a věnce volantu, který používáte.

Pro provedení aktualizace:

1. Navštivte **https://support.thrustmaster.com/product/T598x/**
2. Stáhněte a nainstalujte software My Thrustmaster Panel dostupný v sekci **Software** (Software) a postupujte podle instrukcí.

1. Obsah boxu

T598 Servo Base

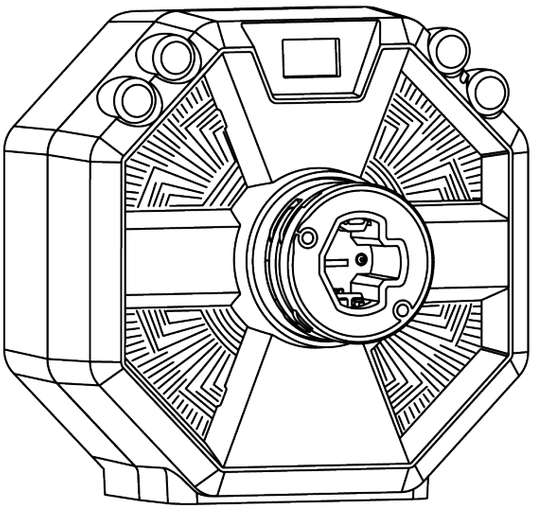

SportCar Steering Wheel

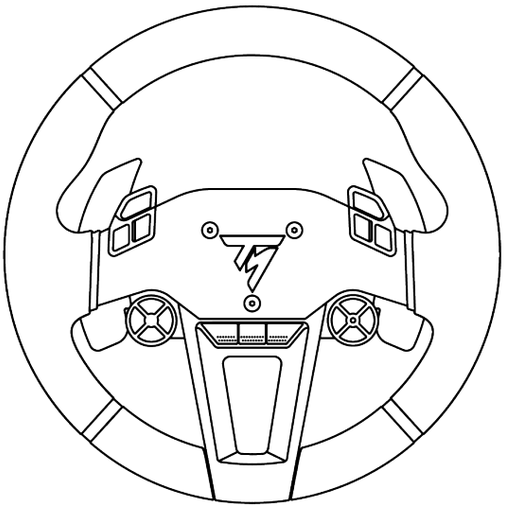

Raceline Pedals LTE

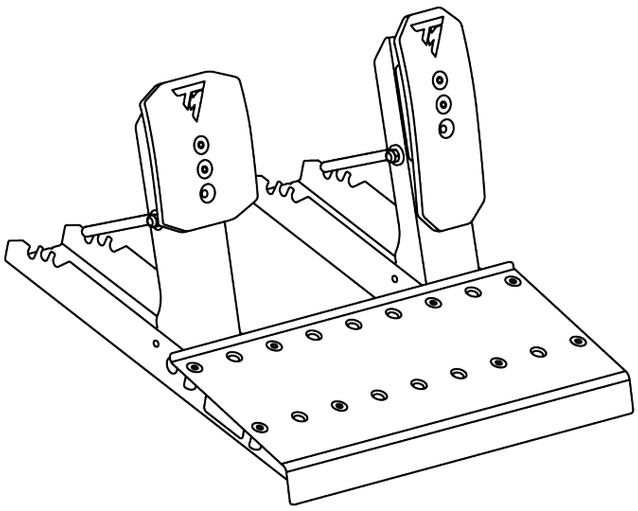

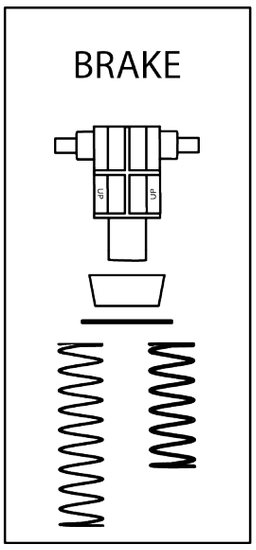

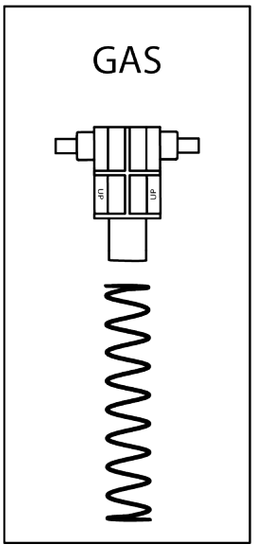

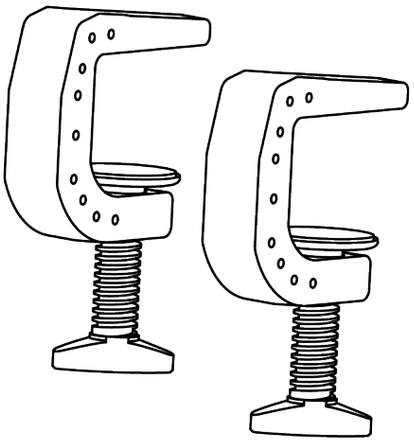

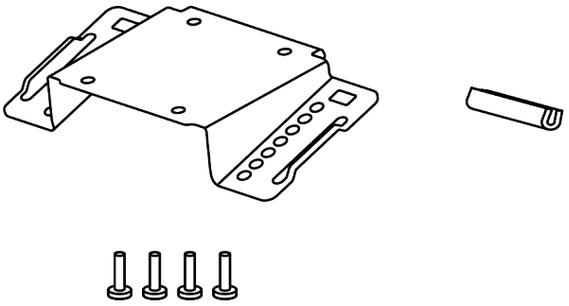

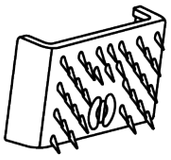

x 2

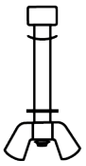

x 2

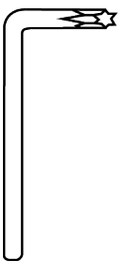

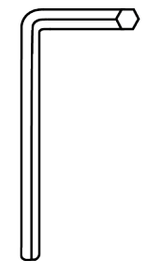

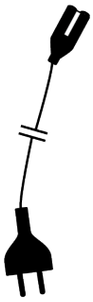

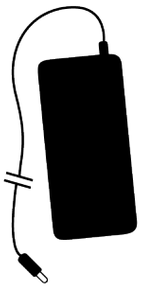

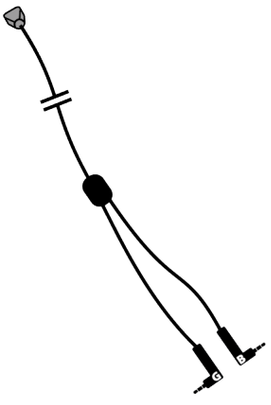

2. Vlastnosti

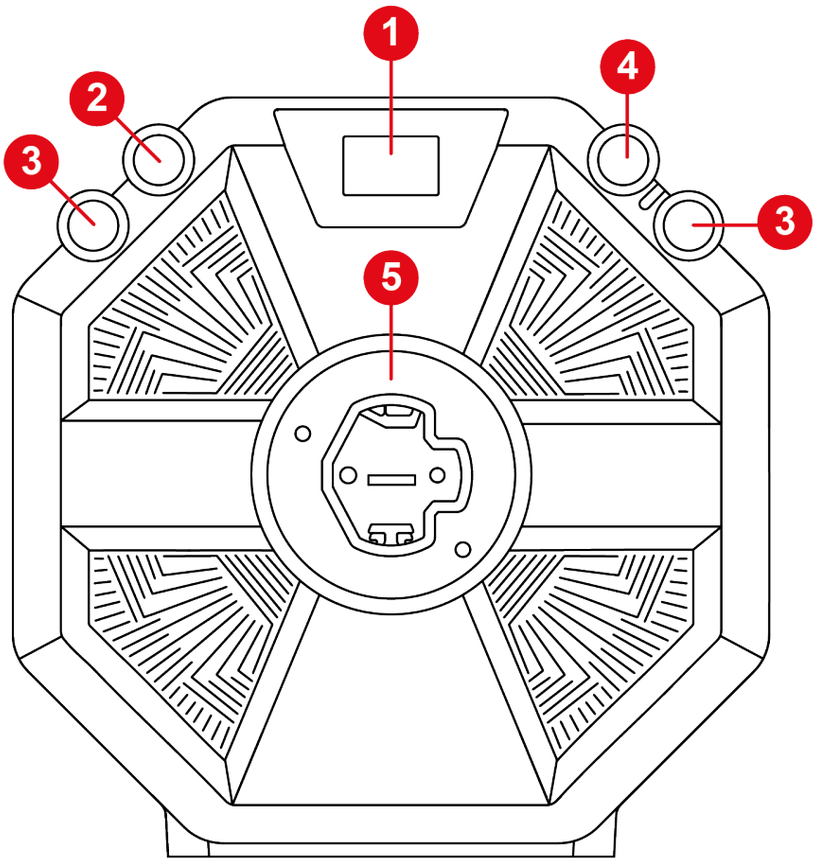

1. Obrazovka
2. Tlačítko ⚙ (Nastavení – Settings)
3. Tlačítka LSB a RSB
4. Tlačítko XBOX
5. Systém rychlého uchycení věnce volantu

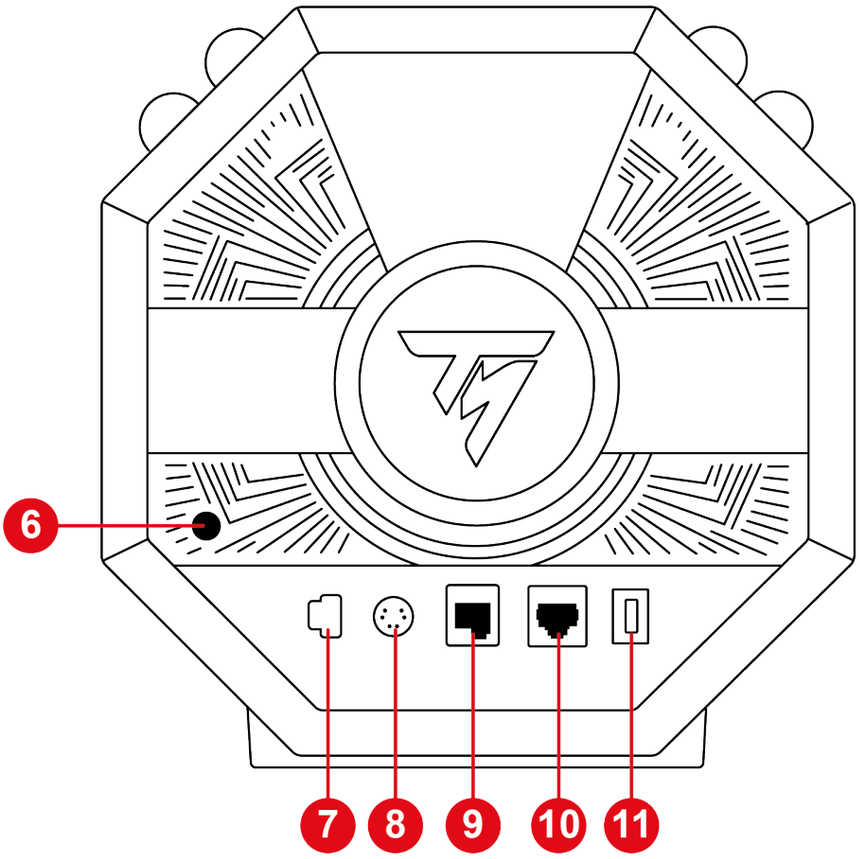

❻ Tlačítko On/Off (zapnutí/vypnutí)

❼ Napájecí port

❽ Připojovací port řadicí páky* nebo ruční brzdy*

❾ Připojovací port sady pedálů

❿ Připojovací port pro sadu pedálů s brzdovým pedálem vybaveným tlakovým snímačem (Raceline LC)

⓫ USB-C port

**Prodává se samostatně*

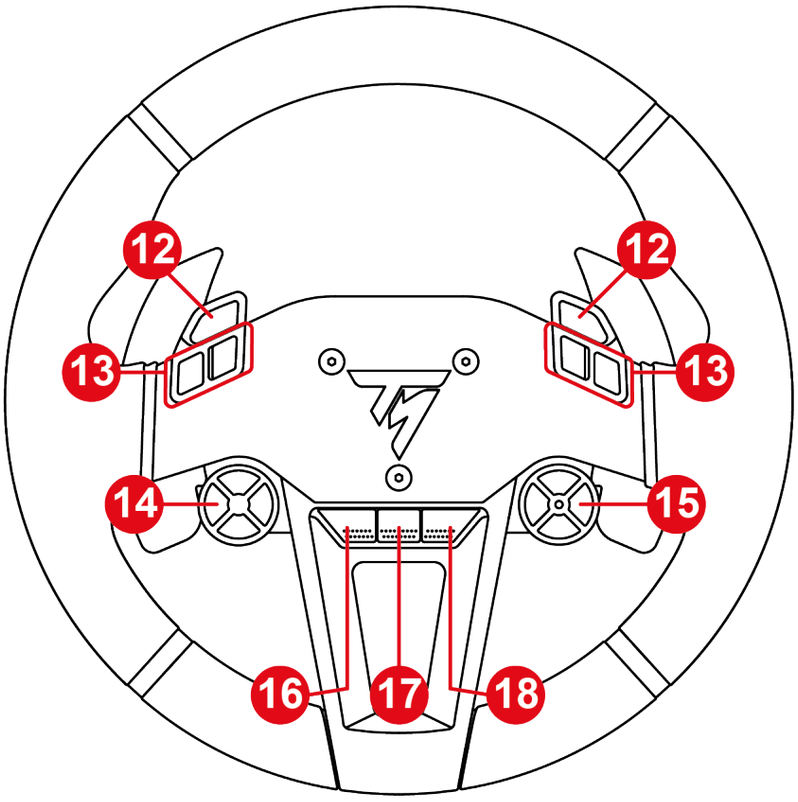

⓬ Tlačítka ruční brzdy

⓭ Akční tlačítka

⓮ Směrová tlačítka

⓯ Volič enkodéru, funkce E+, E- a EP a LED dioda signalizující aktivní enkodér

⓰ Tlačítko ZOBRAZIT na konzolích XBOX

⓱ Tlačítko SDÍLET na konzolích XBOX

⓲ Tlačítko MENU na konzolích XBOX

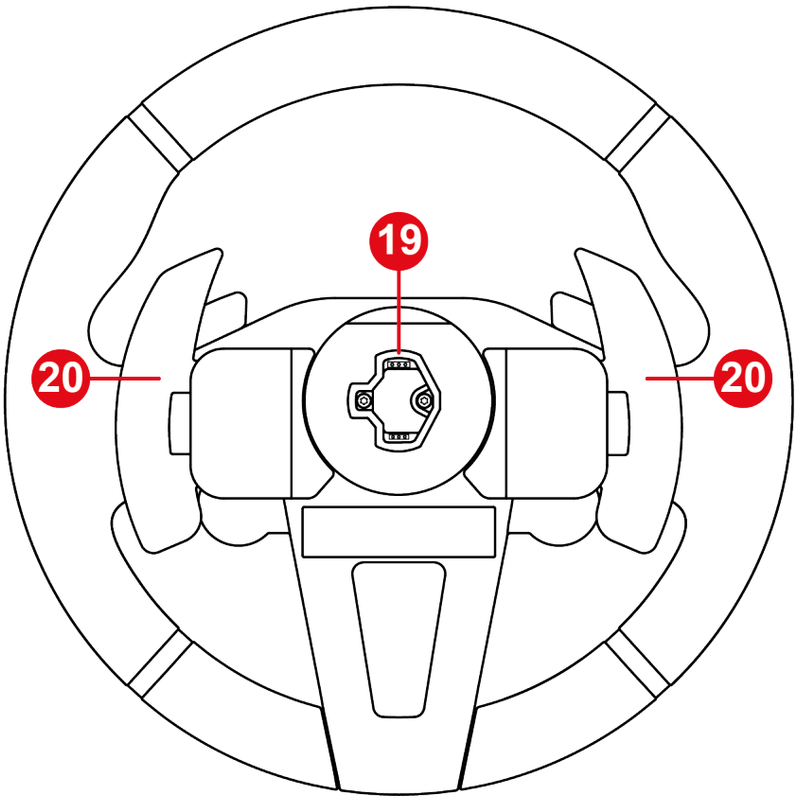

⓳ Systém rychlého uchycení věnce volantu

⓴ Magnetické řadicí páčky

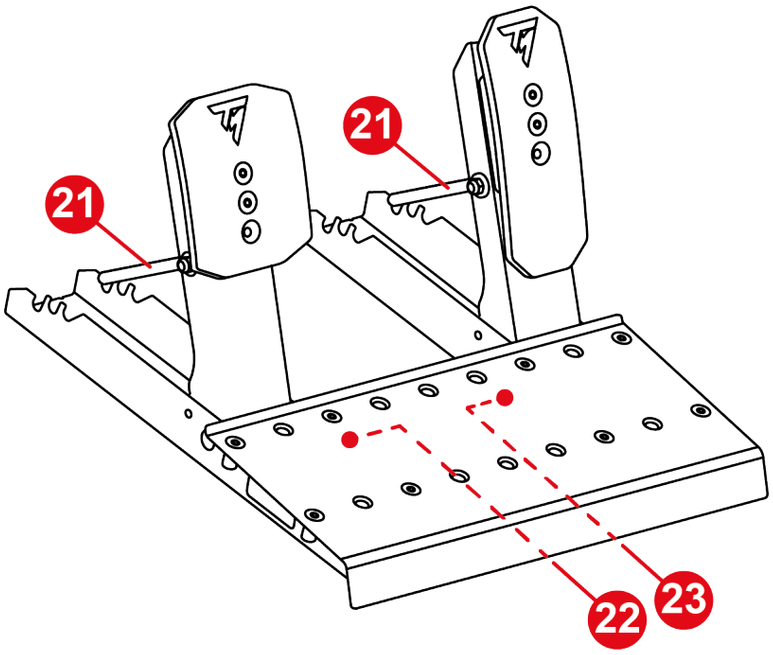

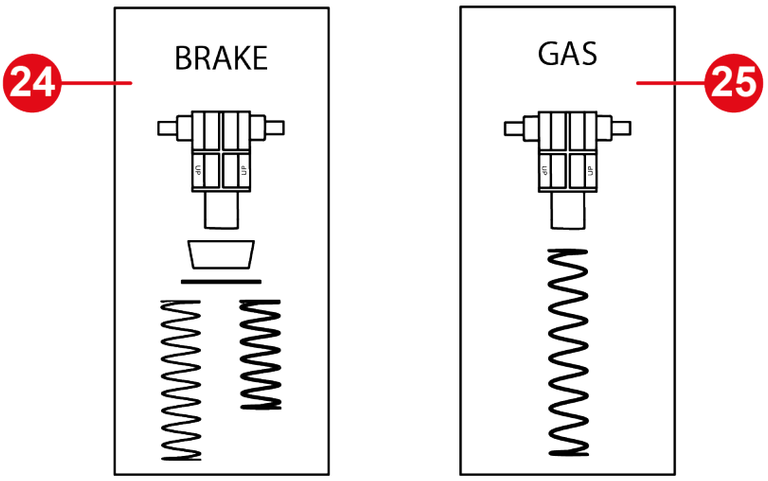

21 Podpěrná pružinová tyčka

22 Jack konektor brzdového pedálu

23 Jack konektor pedálu plynu

24 Pružina brzdového pedálu (jedna podpěrka, jeden tlumič, jedna podložka a dvě pružiny (slabý nebo silný odpor))

25 Pružina pedálu plynu (jedna podpěra a jedna pružina)

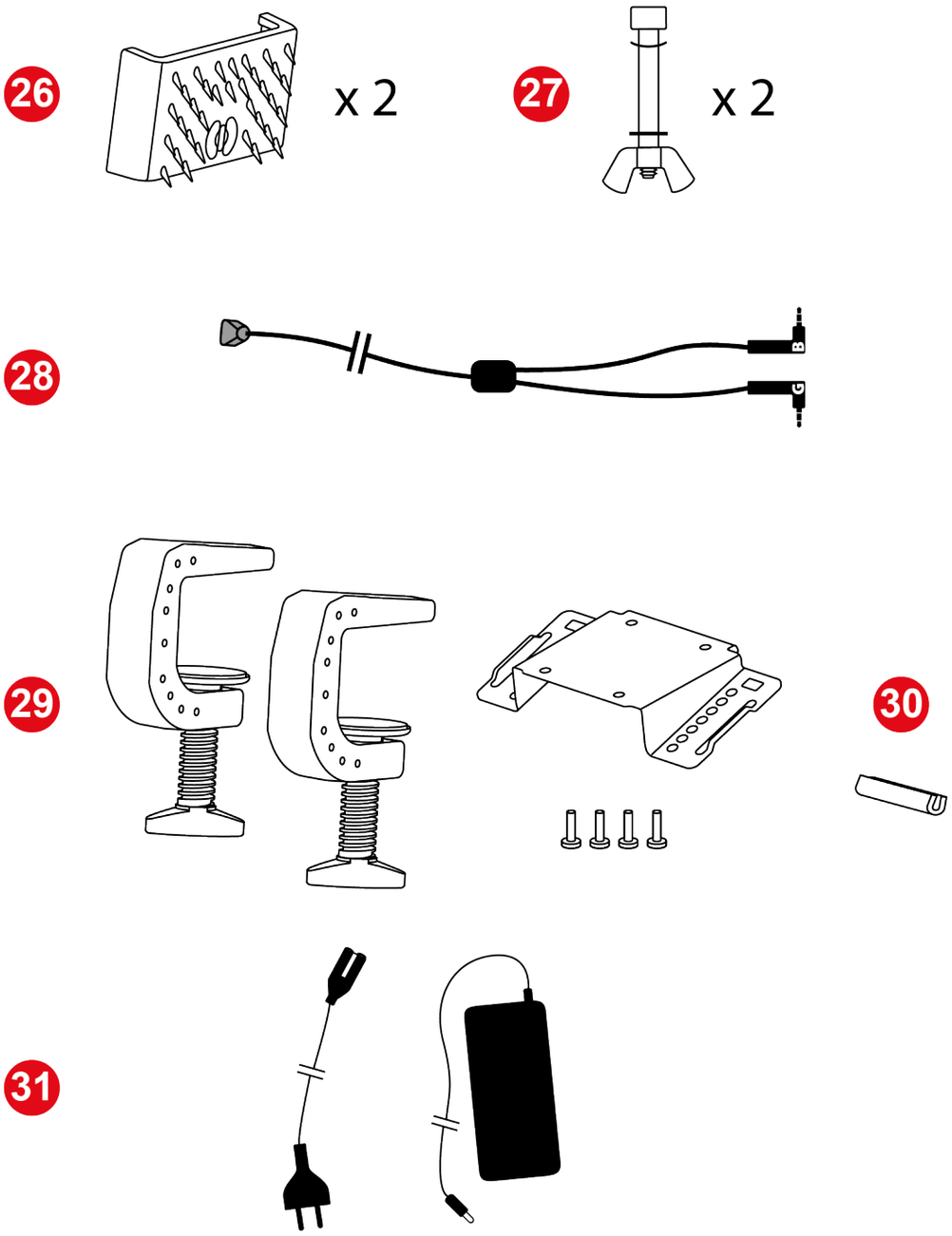

26 Carpet Grip protiskluzové podložky

27 Pedálové dorazové tyčky (jedna tyčka, jedna křídlová matice, jedna zakřivená podložka a jedna podložka)

28 Dvojitý jack/RJ12 kabel

29 Držák pro montáž základny

30 Ochranný kryt z gumy

31 Napájecí kabely

3. Informace týkající se použití věnce volantu

Dokumentace

Před použitím tohoto výrobku si znovu pečlivě přečtěte tuto dokumentaci a uschovejte ji pro budoucí použití.

Aktualizace firmwaru

Musíte aktualizovat firmware základny na nejnovější dostupnou verzi.

K tomu prosím postupujte podle těchto dvou kroků:

1. Navštivte **https://support.thrustmaster.com/product/T598x/**
2. Stáhněte a nainstalujte software My Thrustmaster Panel dostupný v sekci **Software** (Software) a postupujte podle instrukcí.

Pokud neaktualizujete firmware základny závodního volantu, věnec volantu nebude fungovat správně.

Elektrický šok

- Výrobek uchovávejte na suchém místě a nevystavujte jej prachu ani slunečnímu záření.
- Používejte výrobek v prostředí s teplotou mezi 15 °C a 30 °C.
- Nekruťte a netahejte za konektory a kabely.
- Postupujte podle pokynů pro připojení.
- Na výrobek ani jeho konektory nevylévejte žádné tekutiny.
- Nezkratujte výrobek.
- Nikdy výrobek nerozebírejte, nevhazujte do ohně a nevystavujte vysokým teplotám.
- Nepoužívejte jiný napájecí kabel než ten, který byl dodán s vaší základnou.
- Nepoužívejte napájecí kabel, pokud je kabel nebo jeho konektory poškozené, prasklé nebo zlomené.
- Ujistěte se, že je napájecí kabel správně zapojen do zásuvky ve zdi a správně připojen ke konektoru na zadní straně základny.
- Neotevírejte závodní volant: uvnitř nejsou žádné části, které by mohl opravit uživatel. Veškeré opravy musí provádět výrobce, jeho autorizovaný zástupce nebo kvalifikovaný technik.
- Pokud věnec volantu, základna nebo napájecí zdroj fungují nestandardně (pokud některý z nich

vydává neobvyklé zvuky, teplo nebo zápach), okamžitě přestaňte zařízení používat, vypněte základnu, odpojte napájecí kabel ze zásuvky a odpojte ostatní kabely.

- Pokud základnu nepoužíváte, vypněte ji pomocí tlačítka zapnutí/vypnutí.
- Pokud nebudete základnu delší dobu používat nebo pokud budete mimo dosah základny, vypněte ji a odpojte napájecí kabel ze zásuvky.
- Zásuvka musí být nainstalována odborníkem v souladu s příslušnými elektrotechnickými normami.
- Zásuvka musí být umístěna v blízkosti zařízení a musí být snadno přístupná.
- Použití prodlužovacího kabelu nebo kabelů se nedoporučuje z důvodu rizika přehřátí prodlužovacího kabelu a tím i rizika požáru.
- Nepřipojujte zařízení do zásuvky ani jej neodpojujte vlhkýma nebo mokrýma rukama.
- Nikdy nenoste napájecí zdroj za kabel.
- Nikdy neodpojujte napájecí kabel tažením za kabel.

Napájení

- Používejte pouze napájecí zdroj uvedený v návodu k použití.
- Napájecí zdroj používejte pouze s napětím a frekvencí elektrické sítě uvedenými na typovém štítku napájecího zdroje.

Zabezpečení herní oblasti

- Do herní oblasti neumisťujte žádné předměty, které by mohly narušit cvičení uživatele nebo vyvolat nevhodný pohyb či přerušení jinou osobou (například šálek kávy, telefon, klíče).
- Nepřikrývejte napájecí kabely kobercem, přikrývkou, dekou ani žádným jiným předmětem a neumisťujte kabely na místa, kde chodí lidé.

Informace o napájecím adaptéru

Zveřejněné informace	Hodnota	Jednotka
Název výrobce nebo ochranná známka Číslo podniku Adresa	GUILLEMOT CORPORATION S.A. 414 196 758 R.C.S. Vannes 2 Rue du Chêne Héleuc 56910 Carentoir Francie	
Identifikátor modelu	A1001-1636000D	
Vstupní napětí	100 - 240	V
Vstupní frekvence střídavého proudu	50 - 60	Hz
Výstupní napětí	16.3	V DC
Výstupní proud	6	A
Výstupní výkon	98	W
Průměrná aktivní účinnost	88	%
Účinnost při nízkém zatížení (10%)	88	%
Spotřeba energie bez zátěže	0.2	W

Povrch pro odvod tepla

Aby byl zajištěn optimální odvod tepla, musíte dodržovat všechny následující body:

- Umístěte základnu alespoň 10 cm od jakýchkoli stěn.
- Neumísťujte základnu do stísněných prostor.
- Nezakrývejte základnu.
- Nenechte usazovat prach na chladičích umístěných na přední straně základny. Pravidelně je čistěte suchým hadříkem nebo kartáčem.
- Při intenzivním používání může být základna horká. To je normální.

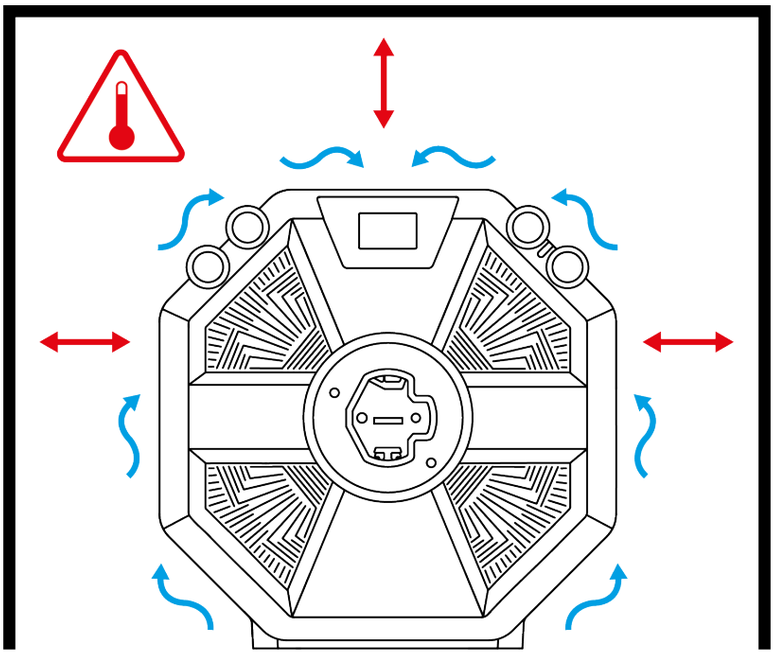

- Nikdy nevkládejte žádné předměty ani části těla do větracích otvorů výrobku.

Při intenzivním používání můžete zaznamenat mírný zápach vycházející ze základny. Tento konkrétní jev se vyskytuje hlavně u nových výrobků: je to normální a časem odezní.

Zranění způsobená zpětnou vazbou Force Feedback a opakovanými pohyby

Hraní s volantem Force Feedback může způsobit bolesti svalů nebo kloubů. Abyste se vyhnuli problémům:

- Vyhněte se příliš dlouhým herním seancím (delším než 2 hodiny).
- Po každé hodině hraní si udělejte 10 až 15 minutovou přestávku.
- Pokud pocítíte únavu nebo bolest v rukou, zápěstích, pažích, chodidlech nebo nohou, přestaňte hrát a odpočiňte si několik hodin, než začnete hrát znovu.
- Pokud výše uvedené příznaky nebo bolest přetrvávají i po obnovení hry, přestaňte hrát a poraďte se se svým lékařem.
- Uchovávejte mimo dosah dětí.
- Ujistěte se, že základna a věnec volantu jsou správně připevněny podle pokynů v této příručce.

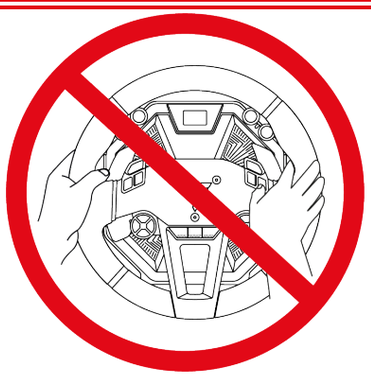

Riziko nepředvídatelných, silných a rychlých rotací: nikdy nevkládejte ruku ani paži do otvorů ve věnci volantu ani do dráhy otáčení volantu.

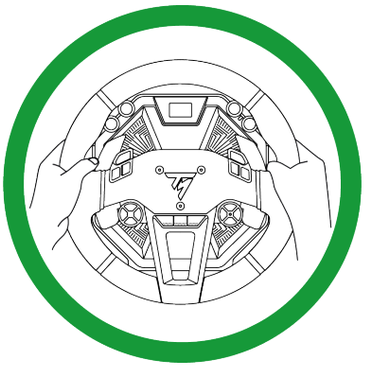

Při používání výrobku vždy nechte obě ruce správně umístěné na volantu, aniž byste jej úplně pustili.

Výrobek mohou používat pouze osoby **starší 16 let**.

4. Informace týkající se používání pedálové sady

Dokumentace

Před použitím tohoto výrobku si pečlivě přečtěte tuto dokumentaci a uschovejte ji pro budoucí použití.

Z bezpečnostních důvodů nikdy nepoužívejte pedály naboso nebo pouze v ponožkách. Společnost Thrustmaster® nenese žádnou odpovědnost za zranění způsobená používáním pedálů bez obuvi.

Elektrický šok

- Výrobek uchovávejte na suchém místě a nevystavujte jej prachu ani slunečnímu záření.
- Nekruťte ani netahejte za konektory a kabely.
- Postupujte podle pokynů pro připojení.
- Na výrobek ani jeho konektory nevylévejte žádné tekutiny.
- Nezkratujte výrobek.
- Nikdy výrobek nerozebírejte (s výjimkou případů přizpůsobení uvedených v této příručce); nevhazujte jej do ohně a nevystavujte vysokým teplotám.

Poranění způsobená opakovanými pohyby

Při hraní s pedálovou sadou může dojít k bolesti svalů nebo kloubů.

Aby se předešlo jakýmkoli problémům:

- Vyhněte se příliš dlouhým herním seancím (více než 2 hodiny).
- Po každé hodině hraní si udělejte 10 až 15 minutovou přestávku.
- Pokud pocítíte únavu nebo bolest v nohou nebo chodidlech, přestaňte hrát a odpočiňte si několik hodin, než začnete hrát znovu.
- Pokud výše uvedené příznaky nebo bolest přetrvávají i po obnovení hry, přestaňte hrát a poraďte se se svým lékařem.

Nebezpečí skřípnutí pedálovou sadou při hraní

– Uchovávejte pedál mimo dosah dětí.

– Během hraní nikdy nepokládejte prsty (ani jiné části těla) na pedály nebo do jejich blízkosti.

5. Instalace základny na stolek nebo psací stůl

Před každým použitím zkontrolujte, zda je základna správně připevněna k podložce, podle pokynů v této příručce.

Pevnost podpěry

Vezměte v úvahu materiál podpěry, abyste se ujistili, že je možné na podpěru namontovat základnu s vysokým točivým momentem. Tento typ montáže je vhodný pro stoly a psací stoly o tloušťce mezi 2 a 5 cm, stejně jako pro kokpity, aby základna mohla být používána za nejlepších podmínek. Stůl by měl být vyroben z pevného materiálu, MDF nebo dřeva, a bez dutých součástí.

1. Umístěte montážní desku pod základnu a zarovnejte otvory.

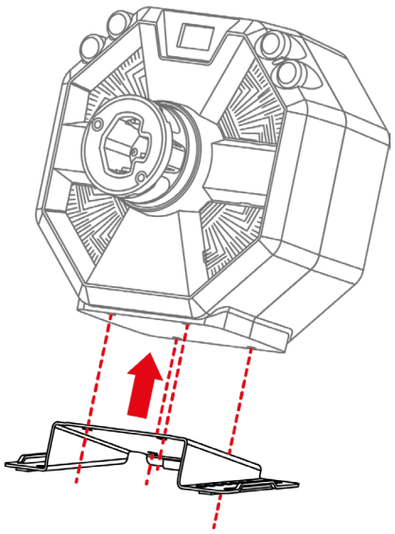

2. Pevně utáhněte čtyři upevňovací šrouby ve směru hodinových ručiček pomocí 5mm imbusového klíče.

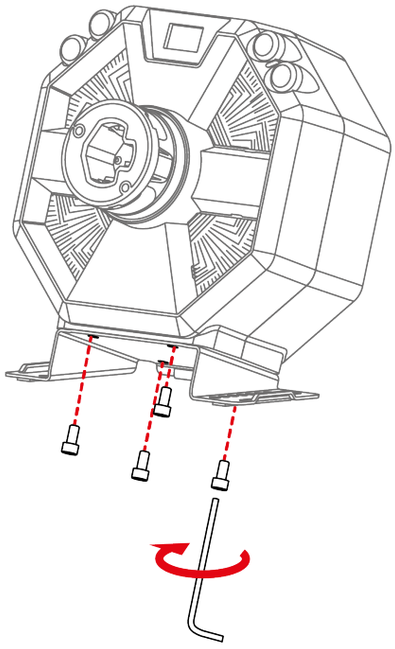

3. Nainstalujte gumový ochranný kryt na zadní stranu montážní desky, aby byla podpěra chráněna.

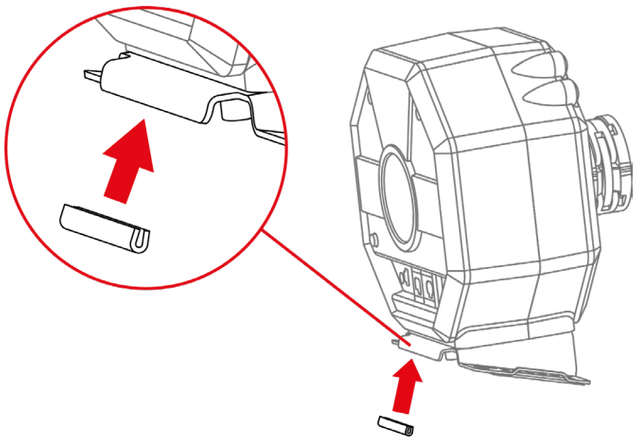

4. Vložte držáky na každou stranu montážní desky. Ujistěte se, že drážky držáků jsou správně umístěny na desce.

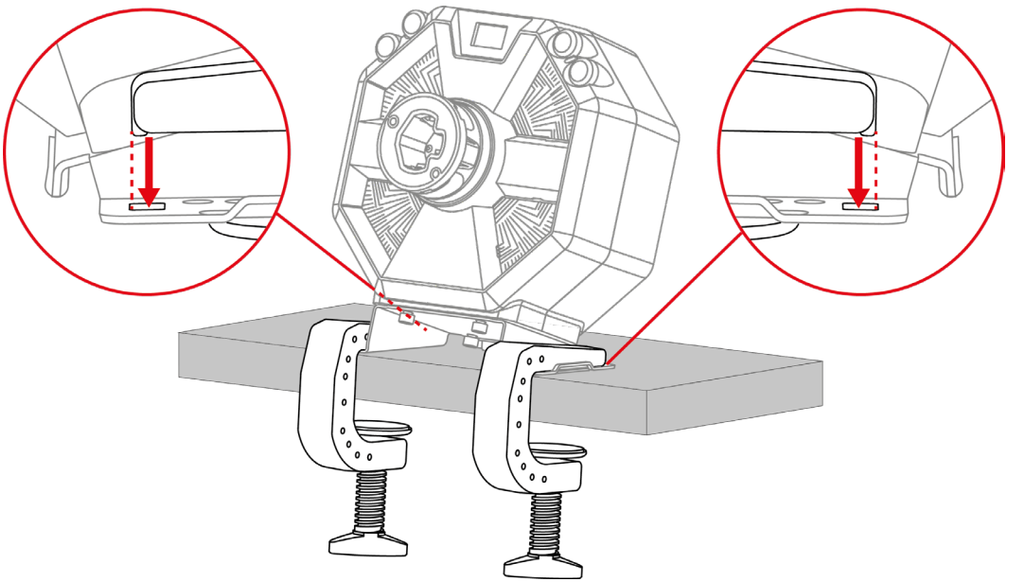

5. Utáhněte dva upínací šrouby.

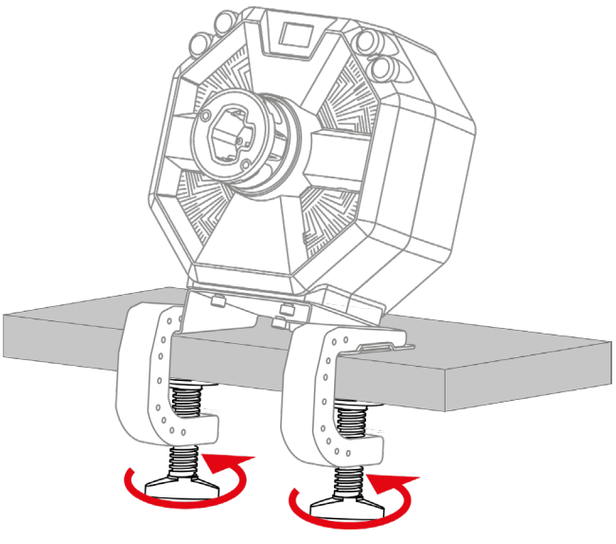

6. Instalace základny do kokpitu

Pro instalaci základny do kokpitu existují dvě možnosti:

- Váš kokpit je nativně kompatibilní (pokud se otvory shodují s otvory v základně): připevněte základnu přímo ke kokpitu pomocí čtyř šroubů umístěných pod základnou, bez použití montážní desky nebo dvou držáků.
- Váš kokpit není nativně kompatibilní (pokud otvory neodpovídají otvorům v základně): připevněte montážní desku k základně a vše upevněte ke kokpitu bez použití dvou držáků.

Plány instalace kokpitů jsou k dispozici na adrese: **https://support.thrustmaster.com/product/T598x/** v sekci **Manual** (Uživatelský manuál).

7. Montáž věnce volantu na základnu

1. Ujistěte se, že je základna vypnutá a že je její zajišťovací páčka v otevřené poloze.

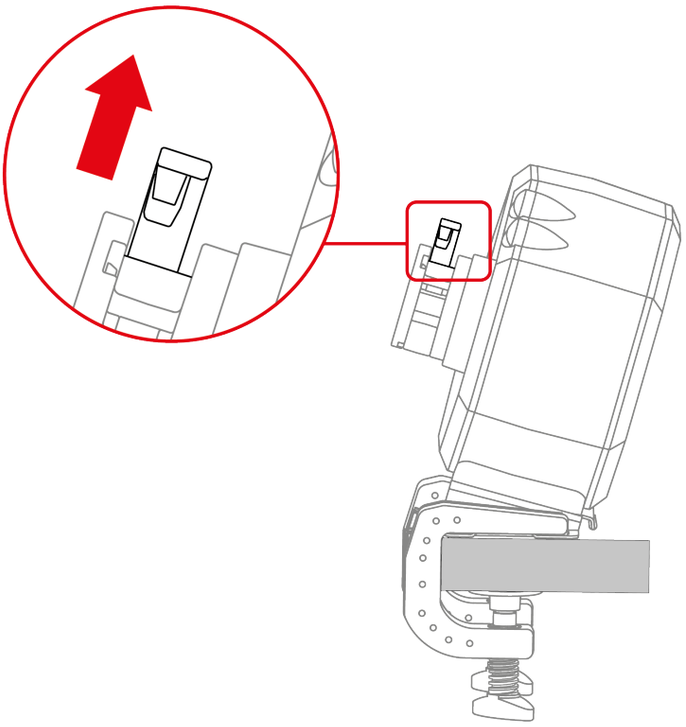

2. Vložte věnec volantu do základny.

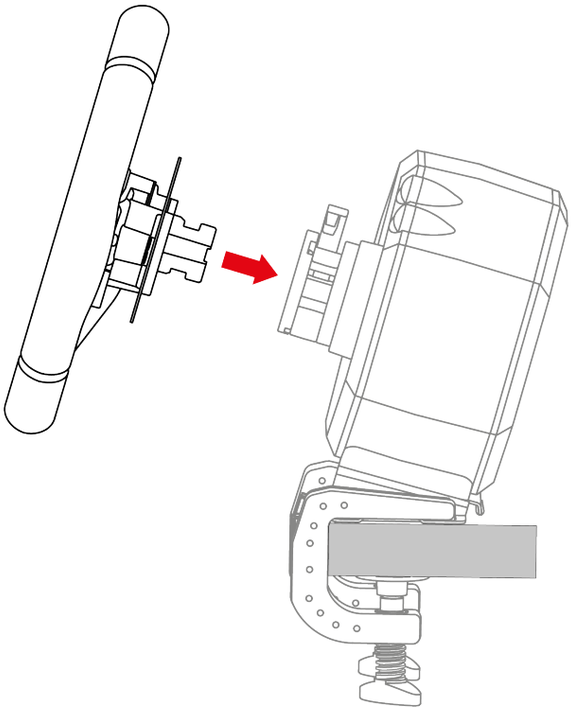

3. Sklopte zajišťovací páčku.

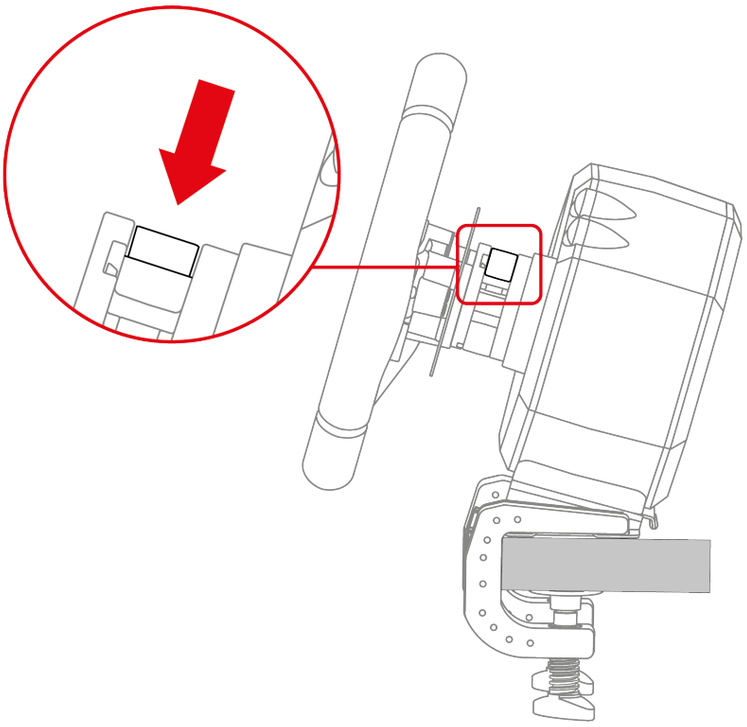

Nebezpečí skřípnutí

Při spouštění páčky nenechávejte prst v uzamykacím systému.

Před každým použitím zkontrolujte, zda je základna správně připevněna k podložce, podle pokynů v této příručce.

8. Montáž pedálové sady

Nebezpečí skřípnutí

Před montáží pedálové sady se ujistěte, že při spouštění pedálů nemáte prsty mezi rameny pedálů a základnou pedálové sady.

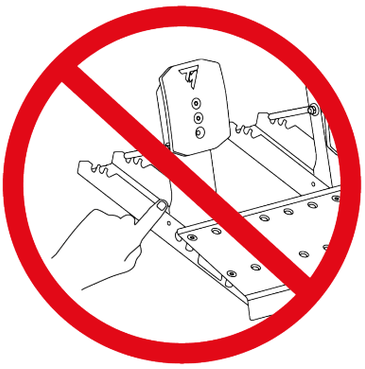

Požadované prvky:

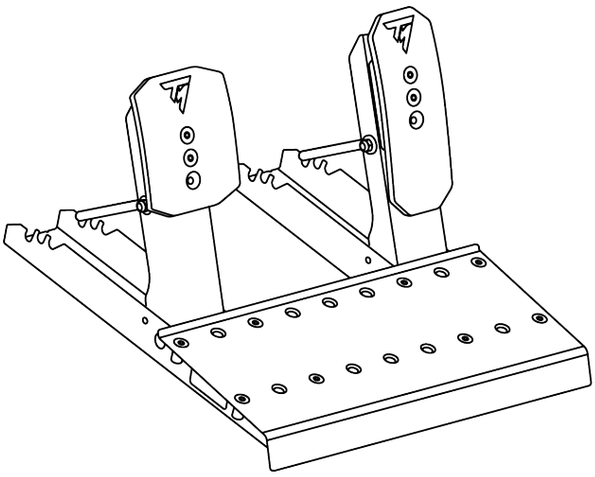

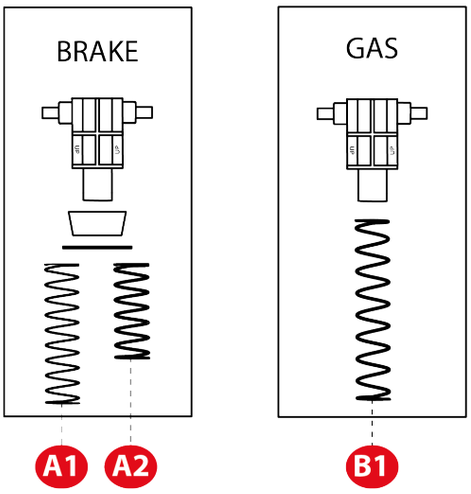

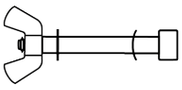

x 2

1. Vložte zarážkovou tyčku do odpovídajících otvorů v základně pedálové sady: tyčku a zakřivenou podložku na jednu stranu pedálu, podložku a křídlovou matici na druhou stranu.

   Postup opakujte u druhého pedálu.

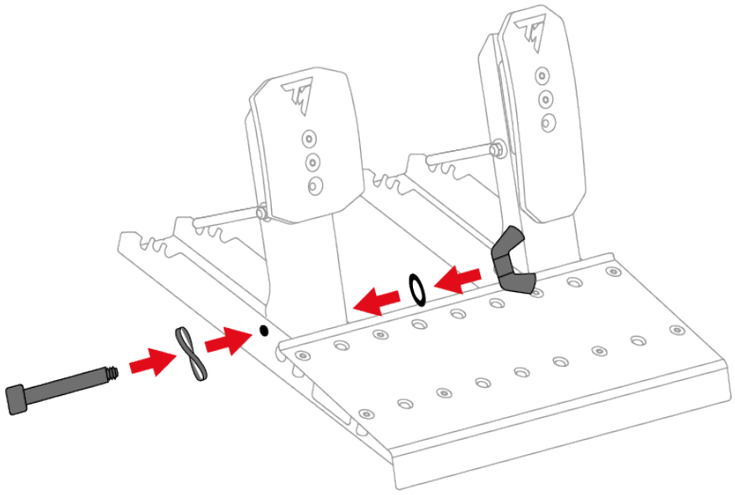

2. Utáhněte dorazovou tyčku, aniž byste na ni vyvíjeli nadměrnou sílu.

   Postup opakujte u druhého pedálu.

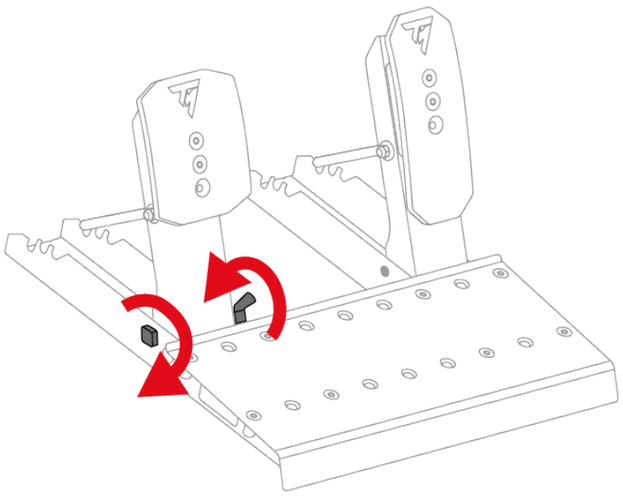

Neutahujte příliš dorazovou tyčku.

Brzdový pedál:

Součásti, které tvoří pružinu brzdového pedálu, jsou v sáčku. Jsou zde dvě pružiny s různým odporem:

- pružina A1 (dlouhá, černá): slabý odpor;
- pružina A2 (krátká, šedá): silný odpor.

Odložte stranou pružinu, kterou nechcete používat.

3. Vložte všechny části pružiny brzdového pedálu na kovovou tyčku v následujícím pořadí: pružina, podložka, tlumič a podpěra.

   Na podpěře musí značka UP směřovat nahoru.

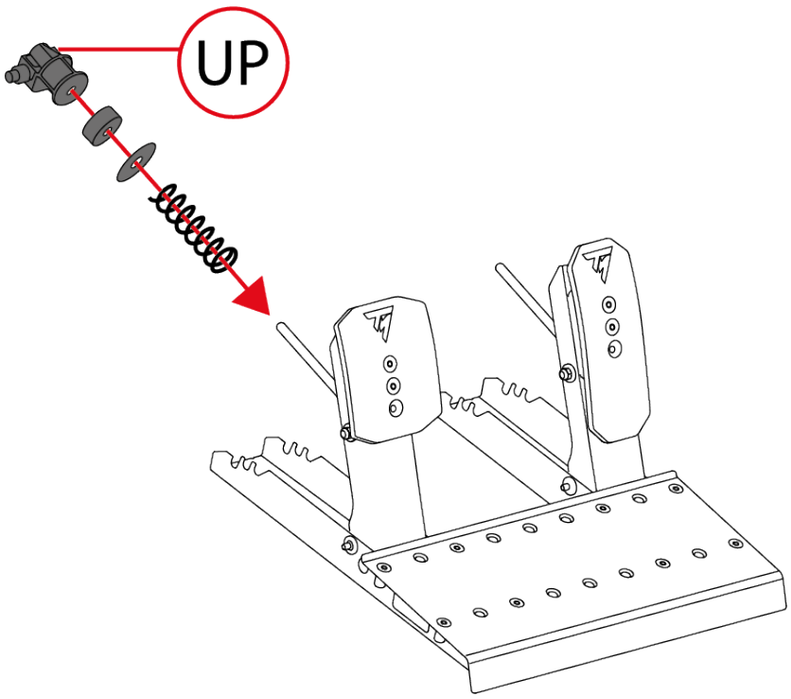

4. Pomocí podpěry stlačte pružinu brzdového pedálu, abyste mohli zasunout zajišťovací tyč do drážek v základně pedálové sady.

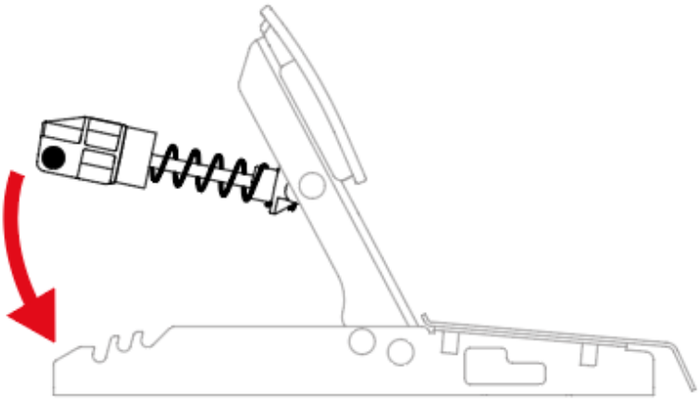

Pro nastavení odporu brzdového pedálu můžete umístit pružinovou přídržnou tyčku do různých poloh.

Další informace o nastavení odporu brzdového pedálu naleznete v části **Mechanické nastavení pedálové sady**.

Plynový pedál:

Součásti, které tvoří pružinu pedálu akcelerátoru, jsou v sáčku. Sáček obsahuje jednu pružinu B1 (velmi dlouhou, šedou).

5. Vložte všechny části pružiny pedálu plynu na kovovou tyčku v následujícím pořadí: pružina a podpěra.

   Na podpěře musí značka UP směřovat nahoru.

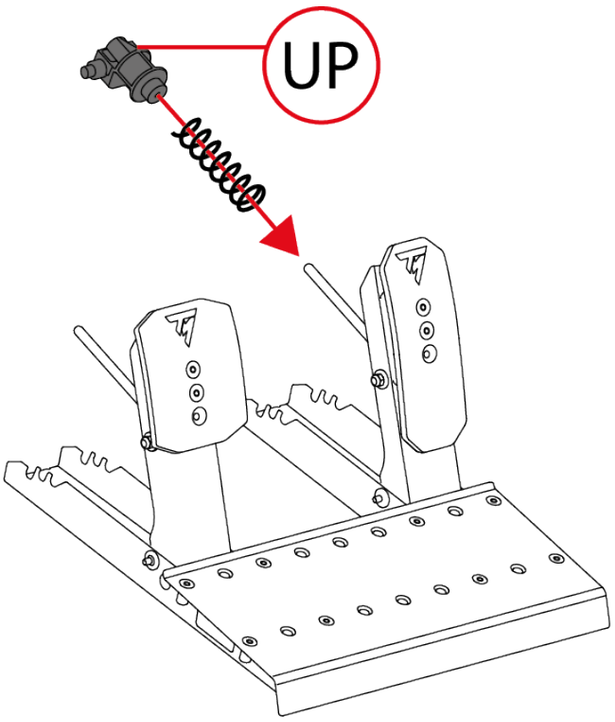

6. Pomocí podpěry stlačte pružinu pedálu plynu, abyste mohli zasunout zajišťovací tyčku do drážek v základně pedálové sestavy.

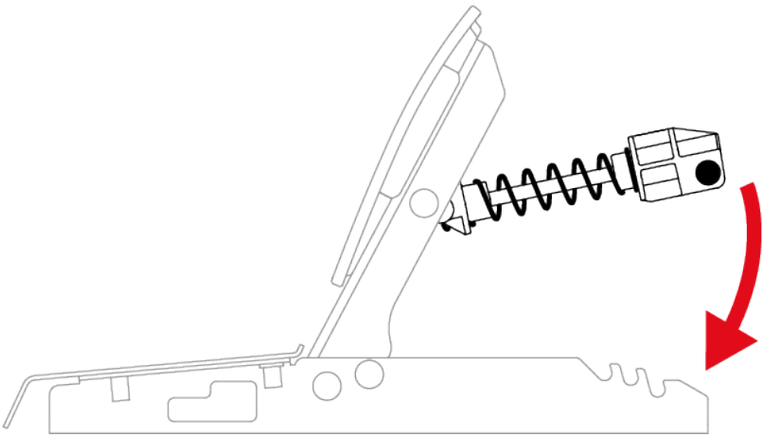

Pro nastavení odporu plynového pedálu můžete umístit pružinovou přídržnou tyč do různých poloh.

Další informace o nastavení odporu pedálu plynu naleznete v části **Mechanické nastavení pedálové sady**.

Video ukazující montáž sady pedálů je k dispozici zde: **https://support.thrustmaster.com/product/T598x/**

Mechanické nastavení pedálové sady

Nastavení výšky pedálů

Výšku brzdového pedálu a plynového pedálu lze nastavit. Pro každý pedál jsou k dispozici čtyři možné polohy.

Brzdový pedál:

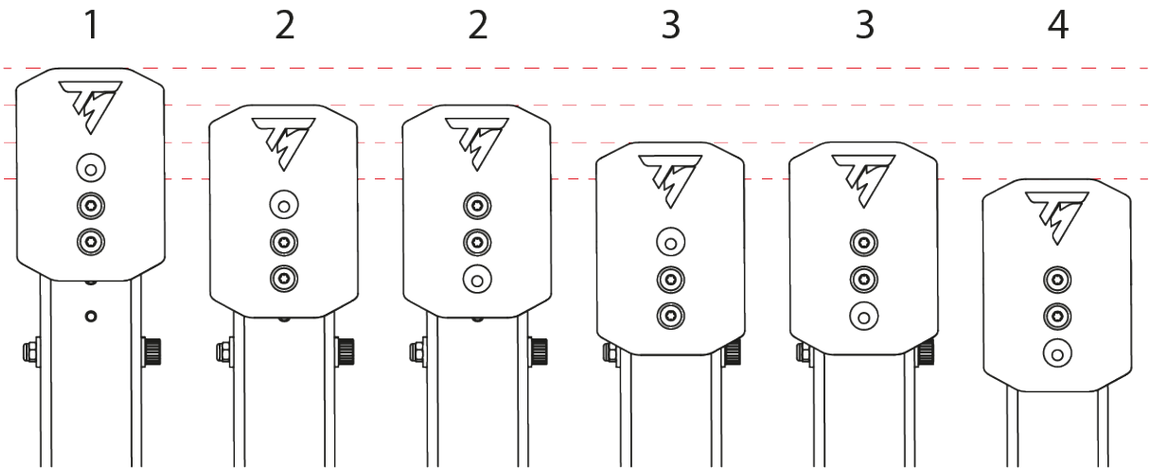

Plynový pedál:

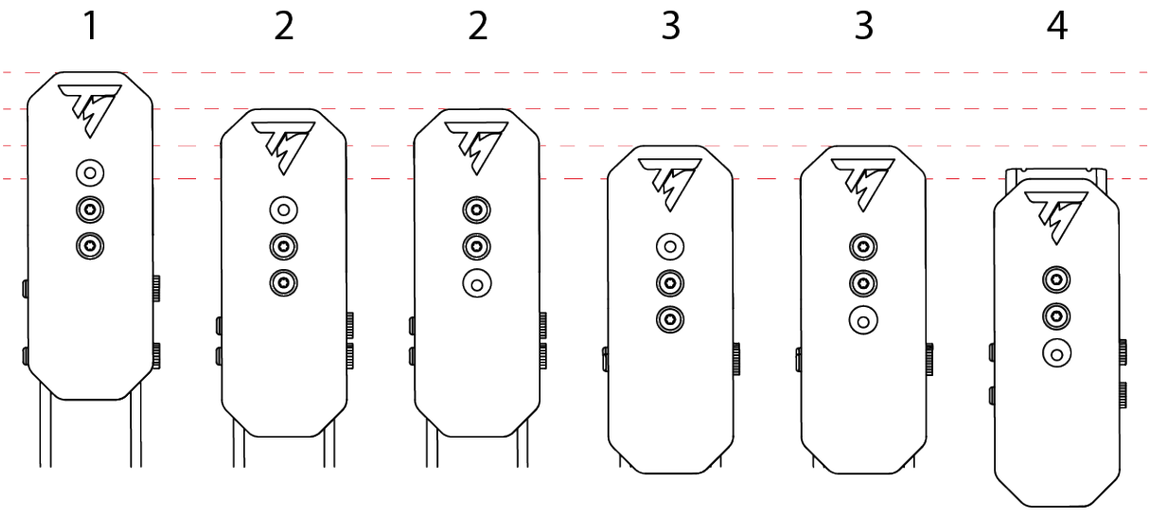

1. Pomocí přiloženého Torx klíče T20 odšroubujte dva šrouby, které drží hlavu pedálu na místě.

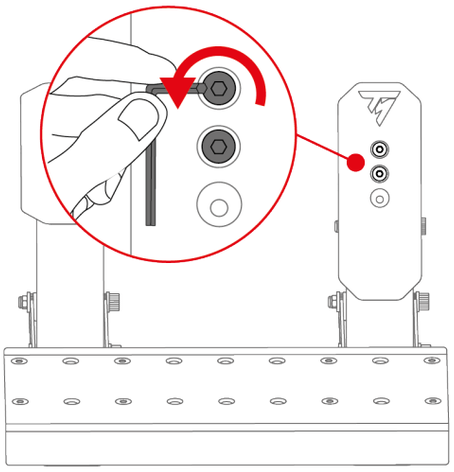

2. Vyberte novou polohu pedálu.

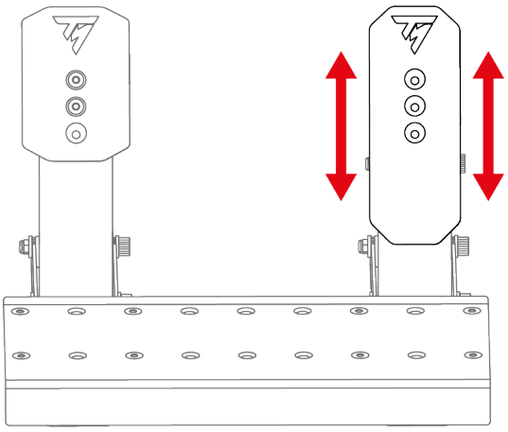

3. Znovu vložte a utáhněte dva šrouby, které drží hlavu pedálu na místě.

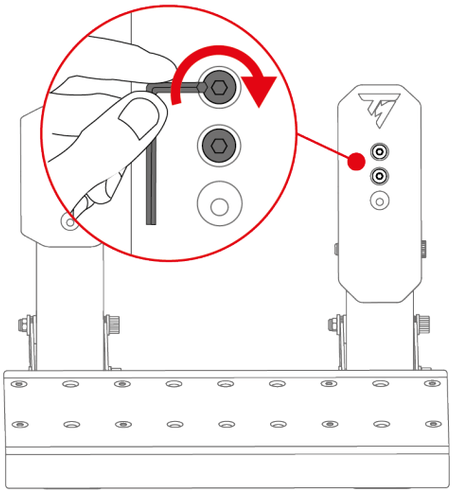

Úprava odporu brzdového pedálu

Součástí balení jsou dvě pružiny pro nastavení odporu brzdového pedálu:

- pružina A1 (dlouhá, černá): slabý odpor;
- pružina A2 (krátká, šedá): silný odpor.

Tři otvory v zadní části základny pedálové sady slouží k nastavení odporu.

Pružina A1			
Poloha	P1 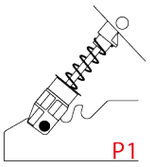	P2 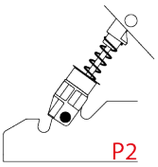	P3 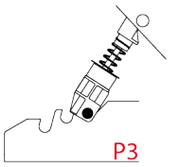
Odpor	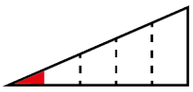	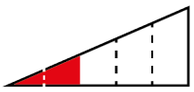	
Pružina A2			
Poloha	P1 –	P2 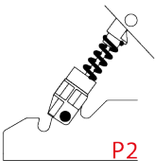	P3 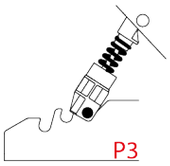
Odpor	–		

Pružinu A2 nelze použít v poloze P1.

1. Chcete-li uvolnit pružinovou přidržovací tyčku z drážek, stlačte pružinu pomocí podpěry.

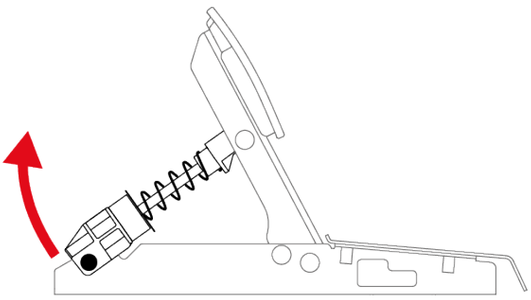

2. Odstraňte všechny součásti pružiny pedálu.

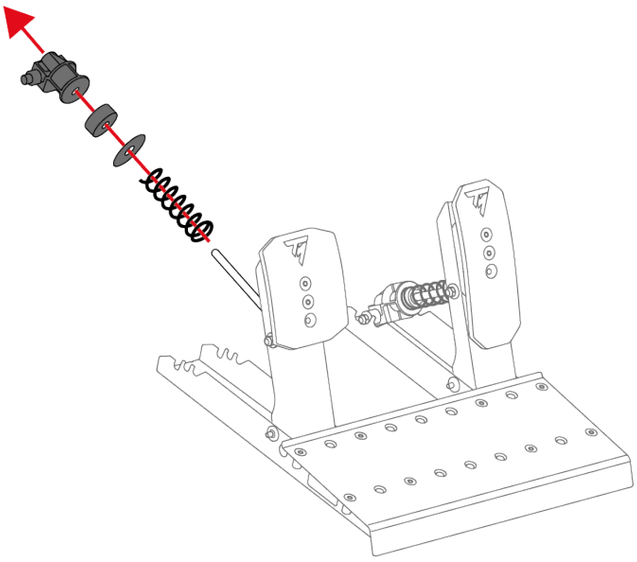

3. Vložte novou pružinu na kovovou tyčku pedálu.

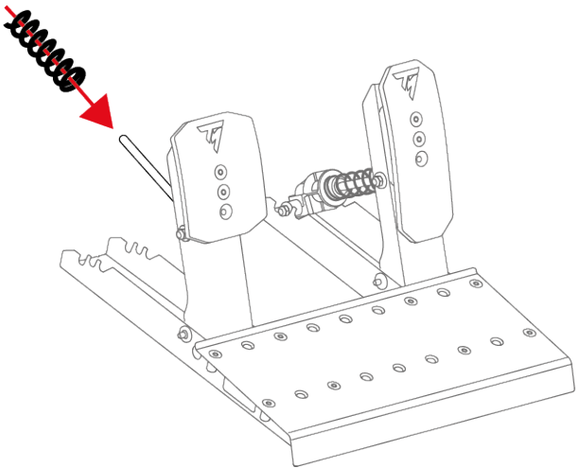

4. Vložte ostatní části pružiny brzdového pedálu na kovovou tyčku v následujícím pořadí: podložka, tlumič a podpěra.

   Na podpěře musí značka UP směřovat nahoru.

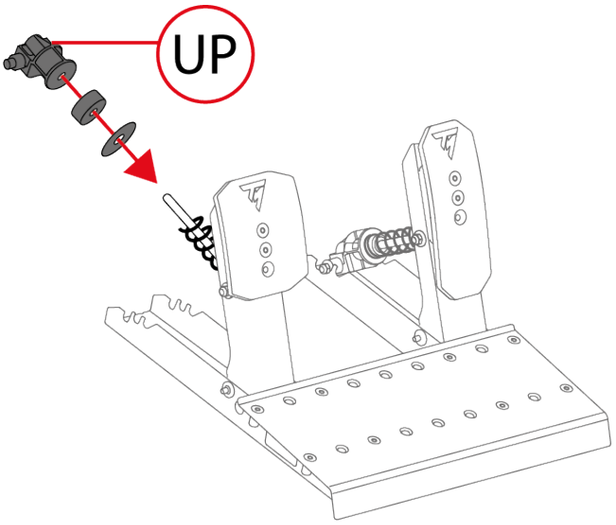

5. Chcete-li vložit pružinovou přidržovací tyčku do drážek (P1, P2 nebo P3), stlačte pružinu pomocí podpěry.

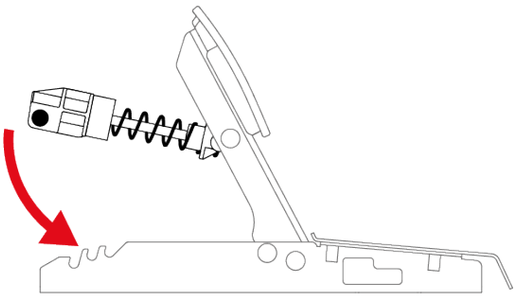

Aby se předešlo problémům s kalibrací, doporučujeme po výměně pružiny restartovat základnu.

Úprava odporu plynového pedálu

Pro pedál plynu je součástí balení pouze jedna pružina (pružina B1: velmi dlouhá, šedá, slabý odpor).

Tři otvory v zadní části základny pedálové sady slouží k nastavení odporu.

Pružina B1			
Poloha	P1 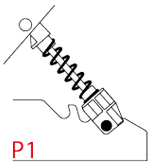	P2 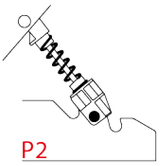	P3 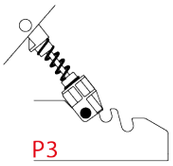
Odpor	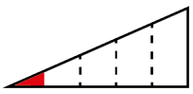	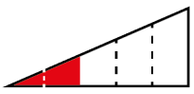	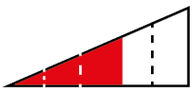

1. Chcete-li uvolnit pružinovou přidržovací tyčku z drážek, stlačte pružinu pomocí podpěry.

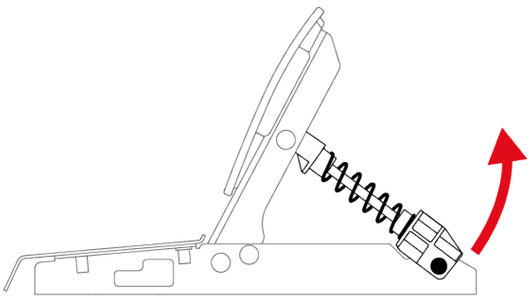

2. Chcete-li vložit pružinovou přidržovací tyčku do drážek (P1, P2 nebo P3), stlačte pružinu pomocí podpěry.

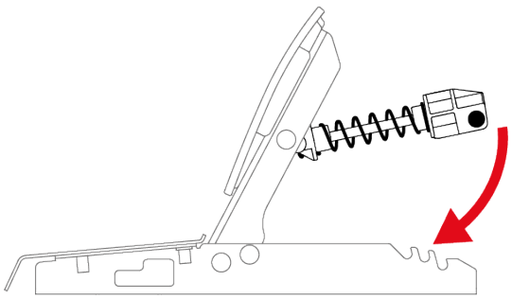

Aby se předešlo problémům s kalibrací, doporučujeme po výměně pružiny restartovat základnu.

Carpet Grip protiskluzové podložky

Protiskluzové podložky Carpet Grip zabraňují posunu pedálů Raceline Pedals LTE při použití na koberci nebo podložce.

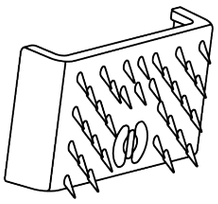

Nepoužívejte protiskluzové podložky Carpet Grip na měkkých podlahách nebo parketách, protože by mohlo dojít k poškození povrchu podlahy (např. oděrky, škrábance).

Montáž

Chcete-li nainstalovat protiskluzové podložky Carpet Grip, připevněte je k zadní straně pedálů.

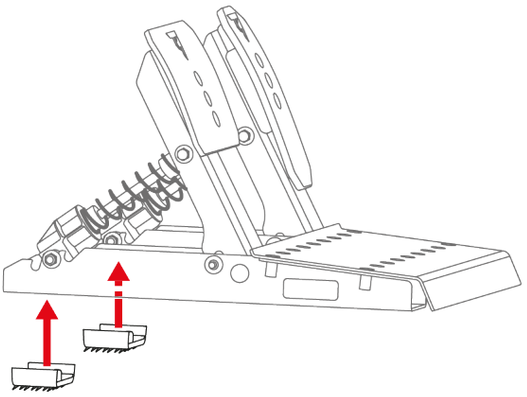

Aby byly podložky účinné, umístěte zuby směrem k zadní části pedálové sady.

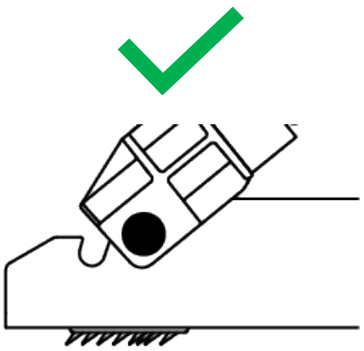

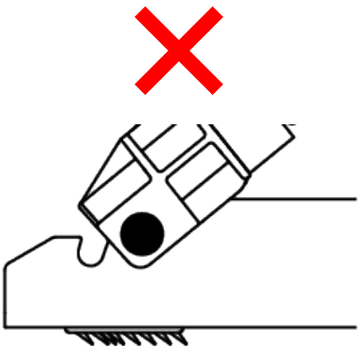

Demontáž

Pro odstranění protiskluzových podložek Carpet Grip:

1. Uvolněte pružiny z drážek.

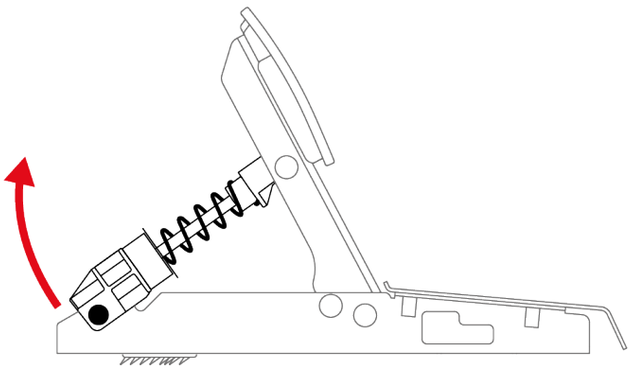

2. Stiskněte sponu každé protiskluzové podložky.

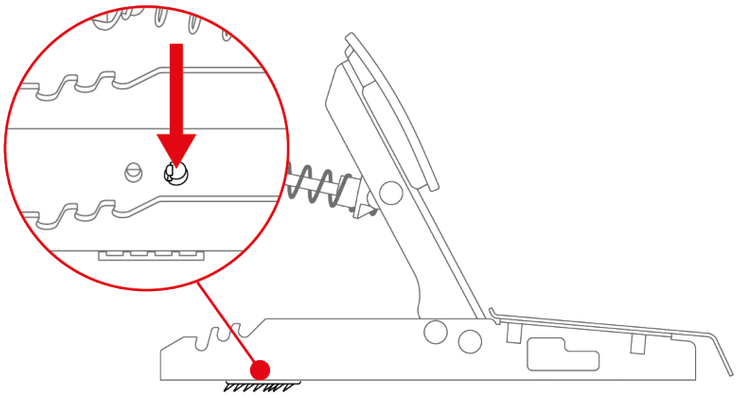

Při demontáži protiskluzových podložek Carpet Grip je netahejte za boky. Hrozí nebezpečí poškození podložek.

9. Instalace

Na konzolích XBOX

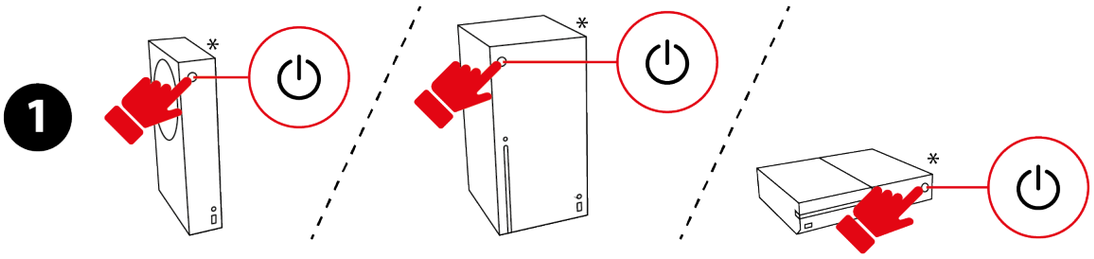

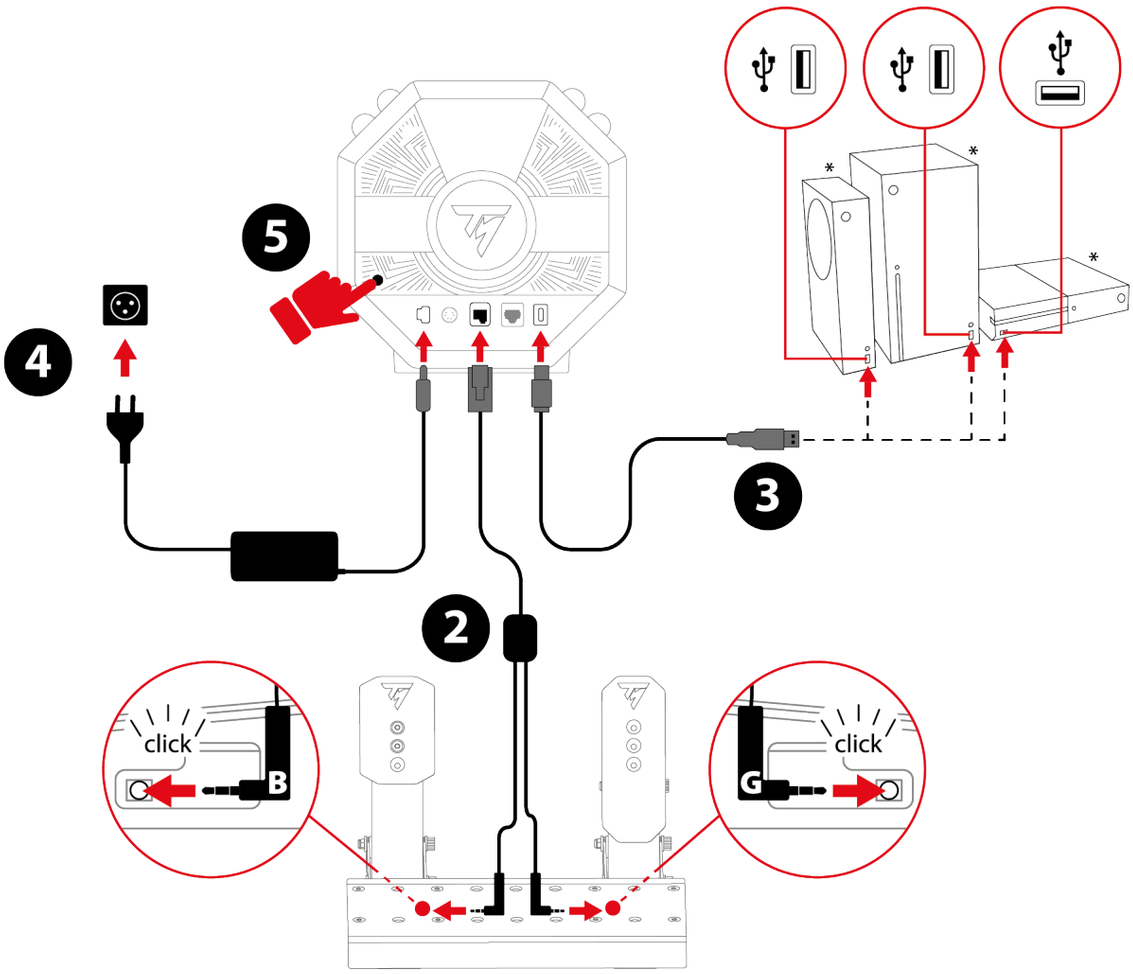

** Není součástí*

1. Zapněte konzoli XBOX.
2. Připojte kabel s dvojitým konektorem/RJ12 ke konektoru RJ12 na základně a sadě pedálů Raceline Pedals LTE.

Konektor s označením B (Brake – brzda) se připojuje k brzdovému pedálu. Konektor s označením G (Gas – plyn) se připojuje k plynovému pedálu.

3. Připojte kabel USB C – USB A k portu USB-C na základně a k portu USB A na konzoli XBOX.
4. Připojte napájecí adaptér k základně a zapojte jej také do zásuvky ve zdi.
5. Stiskněte tlačítko zapnutí/vypnutí umístěné na zadní straně základny.
6. Stiskněte tlačítko ⊗.

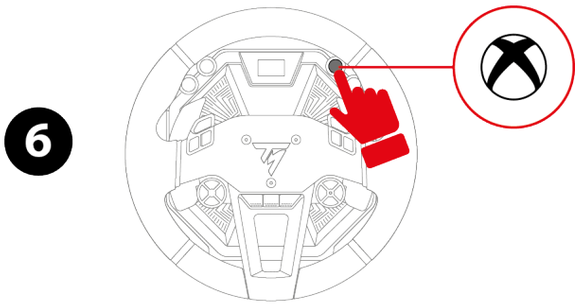

7. Zapne se obrazovka základny.

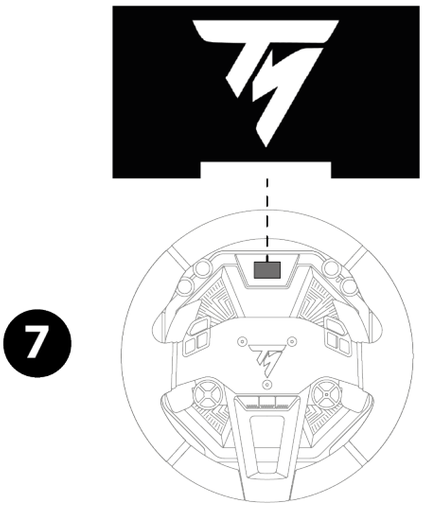

Během fáze automatické kalibrace závodního volantu se nedotýkejte věnce volantu.

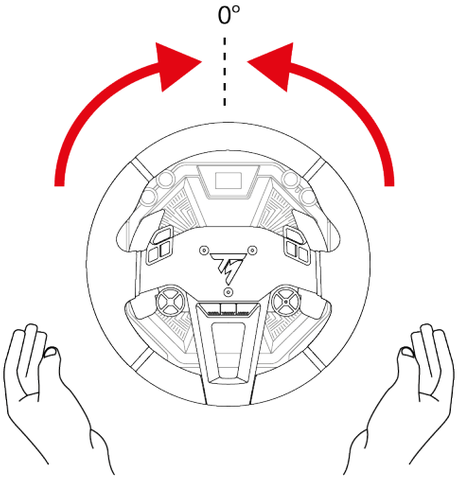

Nyní jste připraveni hrát!

- Na konzolích XBOX si můžete vybrat mezi dvěma režimy kompatibility:
  - XBOX Native: výchozí režim s bílým pruhem. V tomto režimu je závodní volant ve hrách rozpoznáván pod následujícím názvem: Thrustmaster T598.
  - XBOX Legacy: režim zpětné kompatibility, označený fialovým pruhem. V tomto režimu je závodní volant ve hrách rozpoznán pod následujícím názvem: TS-XW Racer.
- Většina her funguje v nativním režimu XBOX. Některé hry (například EA SPORTS™ F1® 23 / F1® 24 / F1® 25) však fungují pouze v režimu XBOX Legacy.
- Pokud narazíte na problémy s kompatibilitou nebo funkčností hry pro XBOX, vyberte režim XBOX Legacy.

Na PC

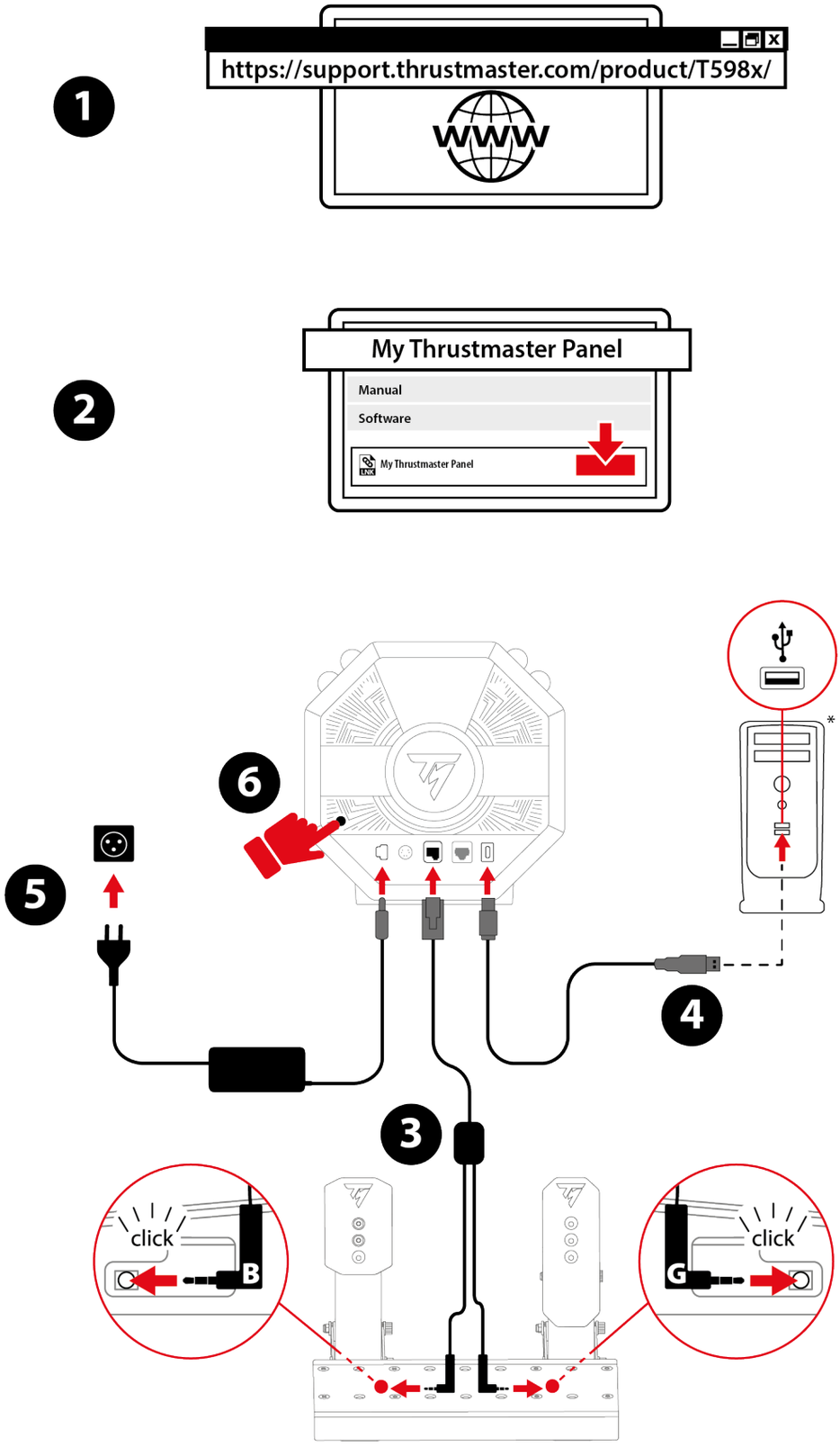

*Není součástí

1. Navštivte:
   https://support.thrustmaster.com/product/T598x/
2. Stáhněte a nainstalujte software My Thrustmaster Panel, dostupný v sekci **Software** (Software).
3. Po instalaci softwaru My Thrustmaster Panel připojte kabel s dvojitým konektorem/RJ12 ke konektoru RJ12 na základně a sadě pedálů Raceline Pedals LTE.

Konektor s označením B (Brake – brzda) se připojuje k brzdovému pedálu. Konektor s označením G (Gas – plyn) se připojuje k plynovému pedálu.

4. Připojte kabel USB C – USB A k portu USB-C na základně a k portu USB A na PC.
5. Připojte napájecí adaptér k základně a zapojte jej také do zásuvky ve zdi.
6. Stiskněte tlačítko zapnutí/vypnutí umístěné na zadní straně základny.

7. Zapne se obrazovka základny.

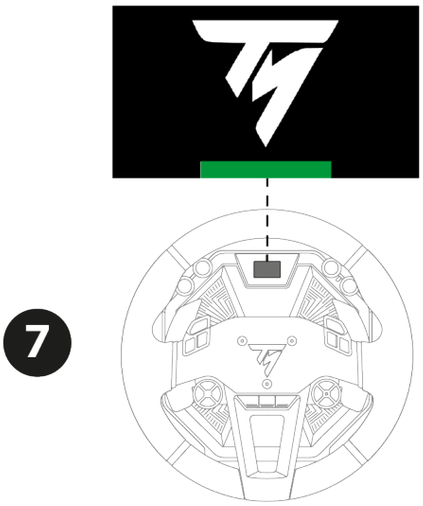

Během fáze automatické kalibrace závodního volantu se nedotýkejte věnce volantu.

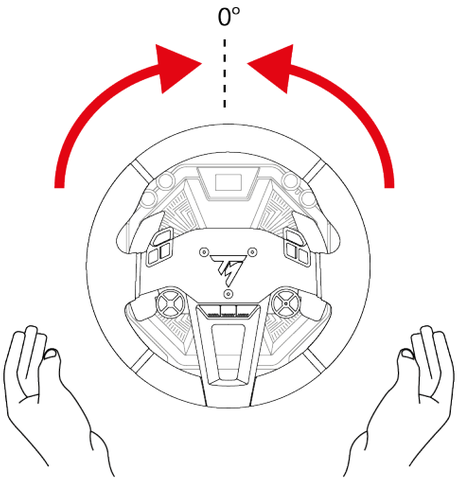

Nyní jste připraveni hrát!

Software My Thrustmaster Panel

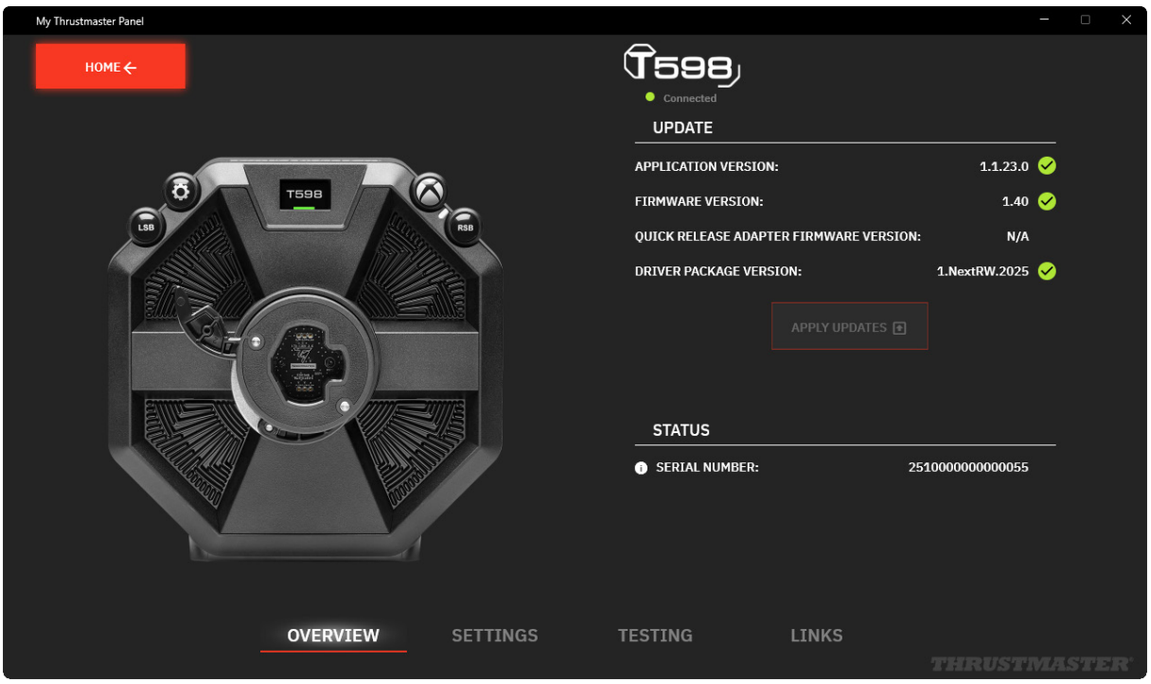

Software My Thrustmaster Panel vám umožní:

- zobrazit sériové číslo (SERIAL NUMBER) vaší základny;
- zobrazit verzi ovladače (DRIVER) nainstalovaného ve vašem počítači;
- zobrazit verzi firmwaru (FIRMWARE) nainstalovanou na vaší základně;
- zobrazit verzi firmwaru (FIRMWARE) nainstalovanou na věnci volantu připojeném k vaší základně;
- aktualizovat verzi firmwaru (FIRMWARE) na vaší základně;
- vyzkoušet všechna tlačítka na věnci volantu připojeném k vaší základně;
- otestovat všechny osy pedálové sady připojené k vaší základně;
- resetovat středovou polohu věnce volantu pomocí tlačítka SET CENTER (pouze v případě potřeby).

Aktualizace firmwaru

Verze firmwaru vaší základny je uvedena na stránce Overview (Přehled) softwaru My Thrustmaster Panel.

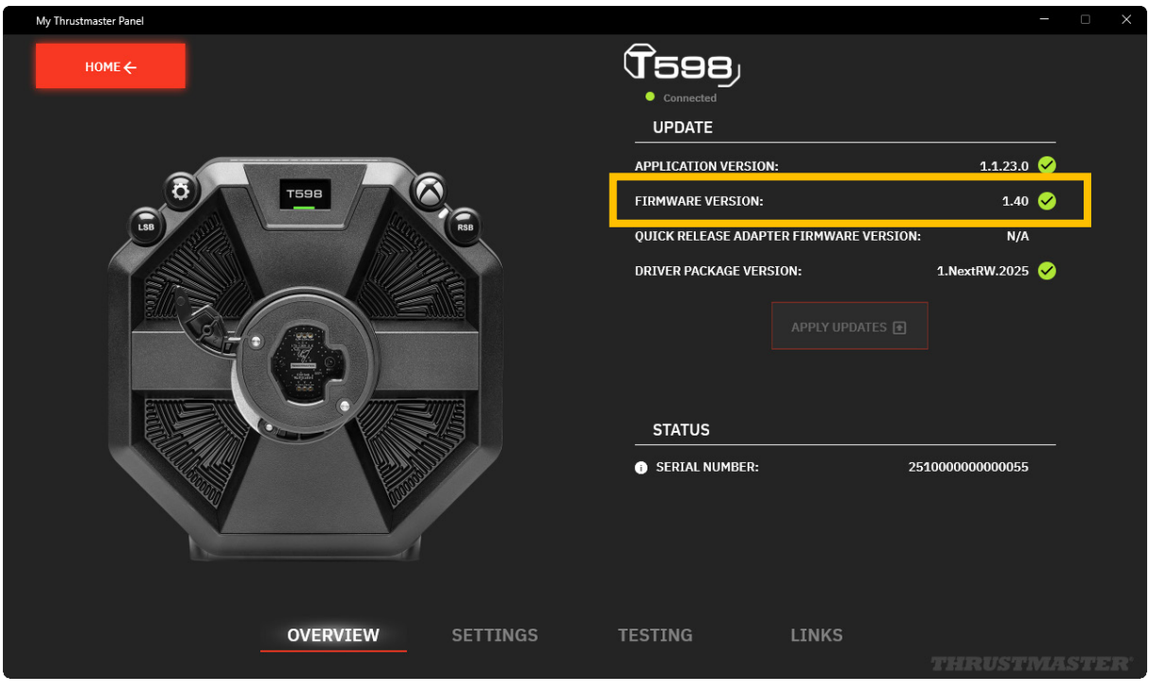

Když je nutná aktualizace:

– Na stránce Home (Domů) se na ikoně základny zobrazí banner s oznámením NEW UPDATE AVAILABLE! (NOVÁ AKTUALIZACE K DISPOZICI!).

  Tato zpráva může také znamenat, že je k dispozici nový balíček ovladačů (Driver package).

– Na stránce Overview (Přehled) se vedle verze firmwaru zobrazí červený vykřičník.

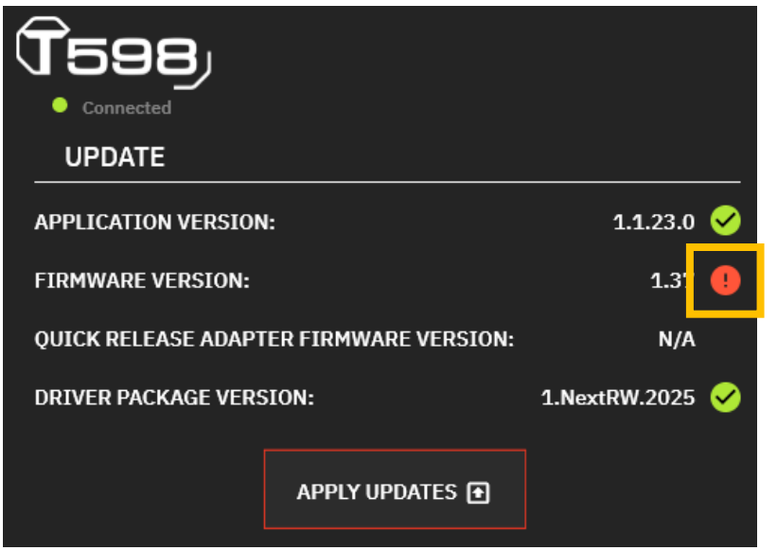

Aktualizace firmwaru základny:

1. V My Thrustmaster Panel na stránce Overview (Přehled) klikněte na APPLY UPDATES (POUŽÍT AKTUALIZACE).

2. Vypněte základnu stisknutím tlačítka zapnutí/vypnutí umístěného na zadní straně základny (uvolněná poloha).

   V My Thrustmaster Panel klikněte na NEXT (DALŠÍ).

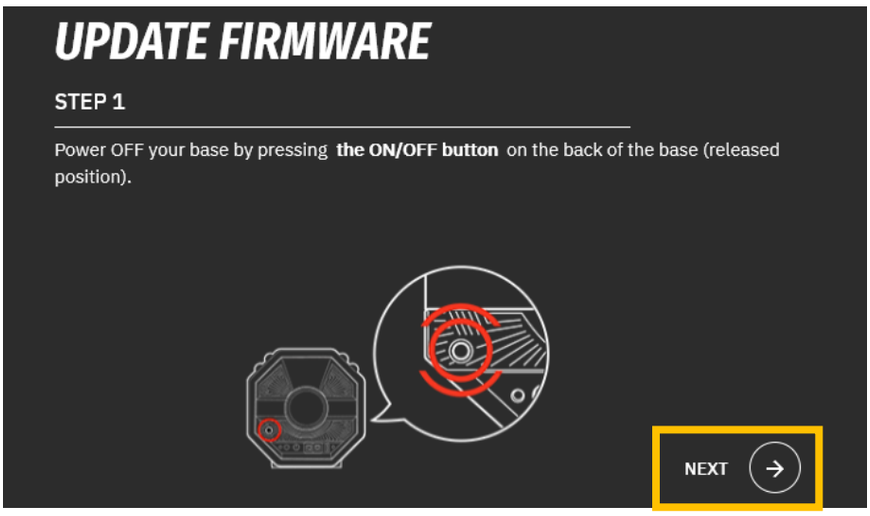

3. Při stisknutém tlačítku LSB a tlačítku ⚙ (Nastavení – Settings) zapněte základnu stisknutím tlačítka zapnutí/vypnutí umístěného na zadní straně základny (zatlačená poloha).

   V My Thrustmaster Panel klikněte na NEXT (DALŠÍ).

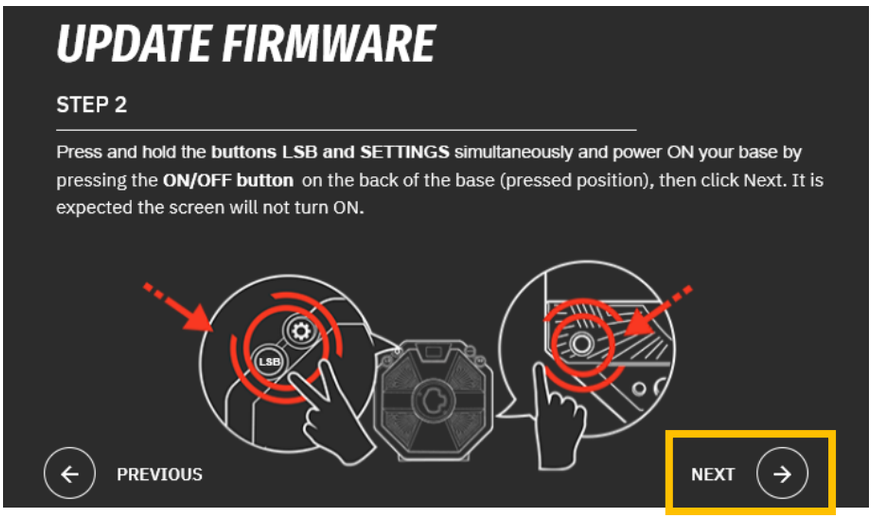

4. Uvolněte tlačítka LSB a ⚙ (Nastavení – Settings). Režim spuštění je správně aktivován, pokud je displej základny vypnutý.

   V My Thrustmaster Panel klikněte na DONE (HOTOVO) pro spuštění aktualizace firmwaru.

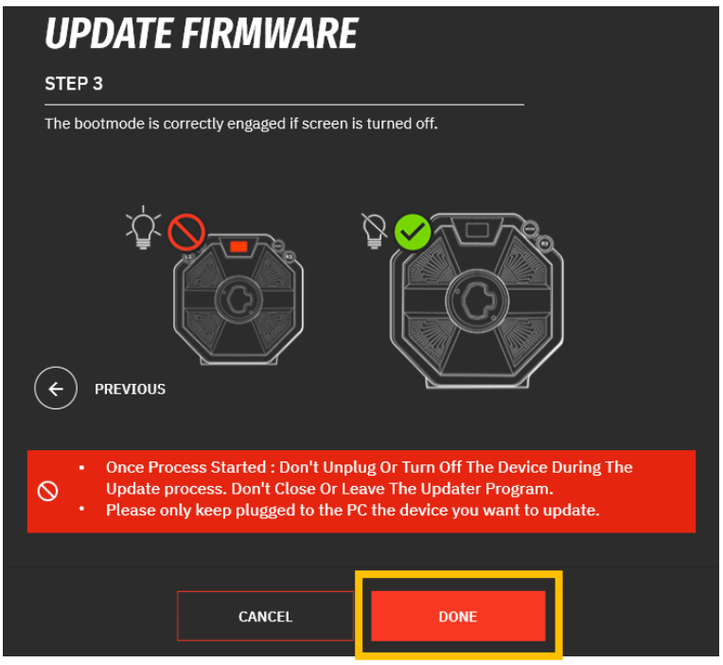

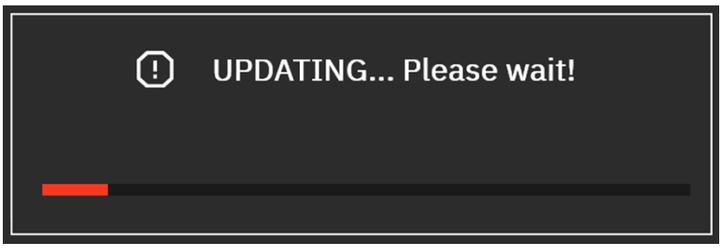

Jakmile se aktualizace spustí, neodpojujte ani nevypínejte základnu. Nezavírejte ani neukončujte software My Thrustmaster Panel.

5. Po dokončení aktualizace vypněte základnu stisknutím tlačítka zapnutí/vypnutí a poté ji znovu zapněte.

   Firmware vaší základny je nyní aktualizován.

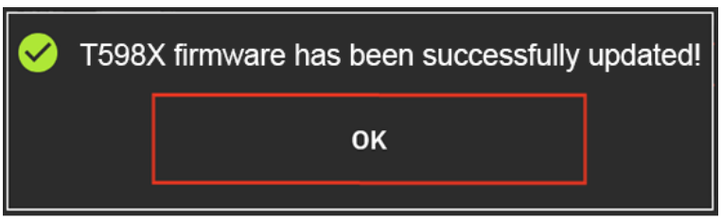

6. Software My Thrustmaster Panel se restartuje.

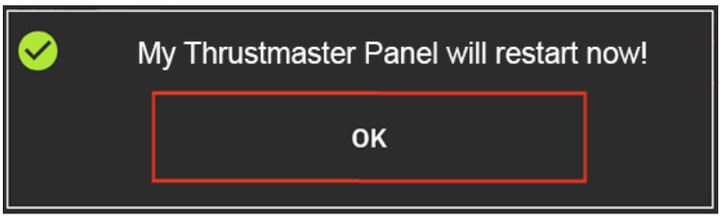

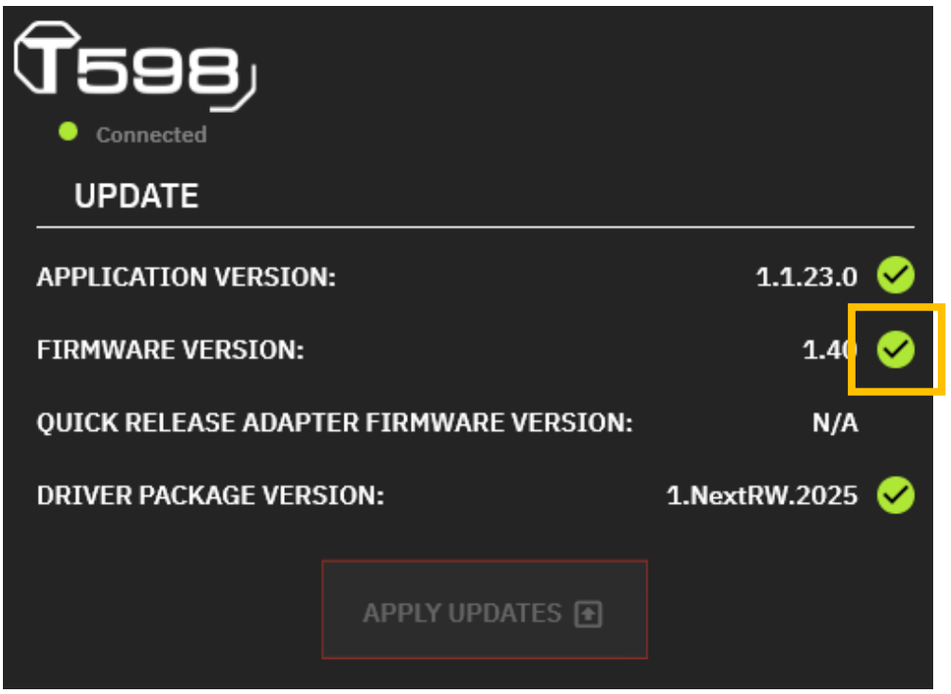
T598
Connected
UPDATE
APPLICATION VERSION:
1.1.23.0
FIRMWARE VERSION:
1.40
QUICK RELEASE ADAPTER FIRMWARE VERSION:
N/A
DRIVER PACKAGE VERSION:
1.NextRW.2025
APPLY UPDATES

Automatické kalibrování závodního volantu a pedálů

Věnec volantu se automaticky kalibruje, když připojíte závodní volant do zásuvky, zapnete jej pomocí tlačítka zapnutí/vypnutí a připojíte USB konektor závodního volantu ke konzoli XBOX nebo PC.

Tato operace automaticky vycentruje závodní volant.

Během fáze automatické kalibrace se nikdy nedotýkejte závodního volantu. Mohlo by dojít k nesprávné kalibraci a/nebo zranění.

Nikdy neodpojujte sadu pedálů od základny ani ji nepřipojujte k základně, když je konzole nebo počítač zapnutý. Mohlo by dojít k nesprávné kalibraci.

Vždy připojte sadu pedálů před připojením závodního volantu ke konzoli nebo PC.

Po dokončení kalibrace závodního volantu a spuštění hry se pedály automaticky kalibrují po několika stisknutích.

Nikdy nešlapejte na pedály při zapínání konzole nebo počítače, spouštění hry nebo instalaci věnce volantu na základnu, když je základna zapnutá, nebo během fází automatické kalibrace závodního volantu. Mohlo by dojít k nesprávné kalibraci.

Pokud váš závodní volant a/nebo sada pedálů nefungují správně nebo se zdá, že nejsou správně kalibrovány: vypněte konzoli nebo počítač a zcela odpojte závodní volant. Poté znovu připojte všechny kabely (včetně napájecího kabelu a sady pedálů) a restartujte konzoli nebo počítač a hru.

10. Mapování pro konzole XBOX

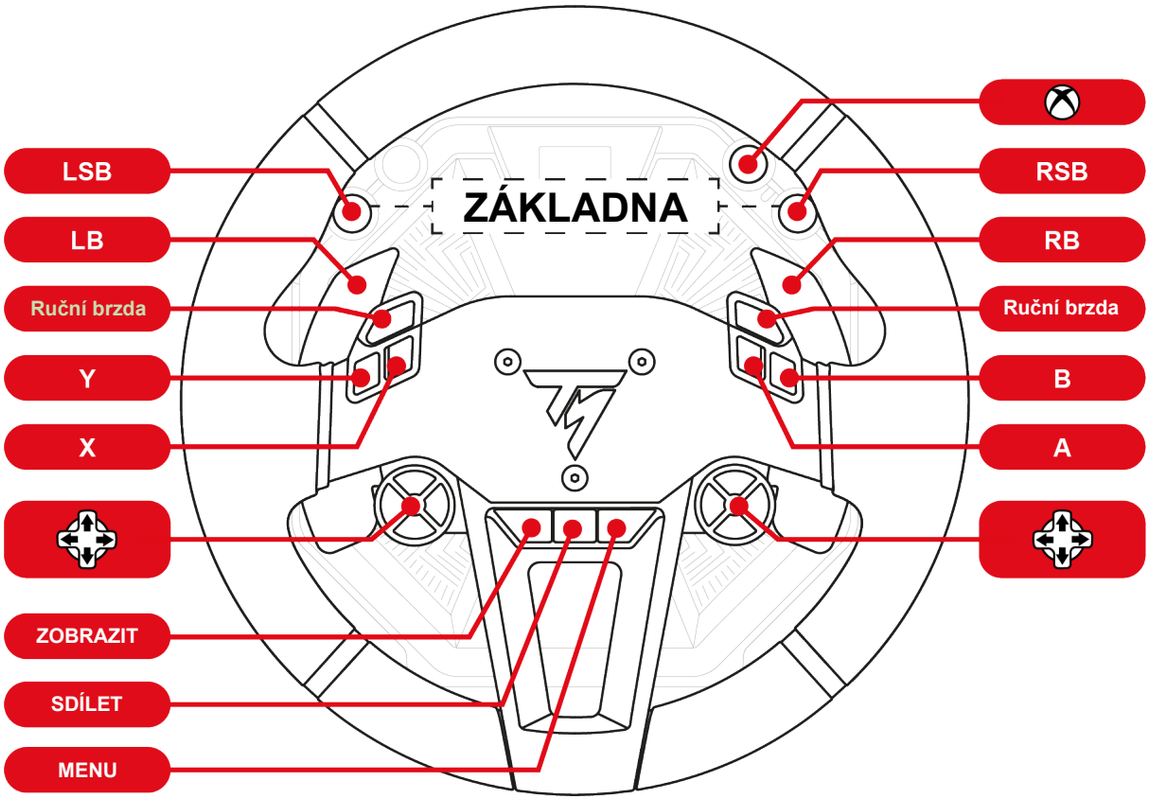

- Na konzolích XBOX v režimu XBOX Native je závodní volant ve hrách rozpoznán pod následujícím názvem: **Thrustmaster T598**.
- Na konzolích XBOX v režimu XBOX Legacy je závodní volant ve hrách rozpoznán pod následujícím názvem: **TS-XW Racer**.
- LED dioda na věnci volantu *SportCar Steering Wheel* nefunguje z důvodu omezení protokolu konzole.
- Některé funkce (enkodéry, počet tlačítek) jsou omezeny protokolem konzole.

11. Mapování pro PC

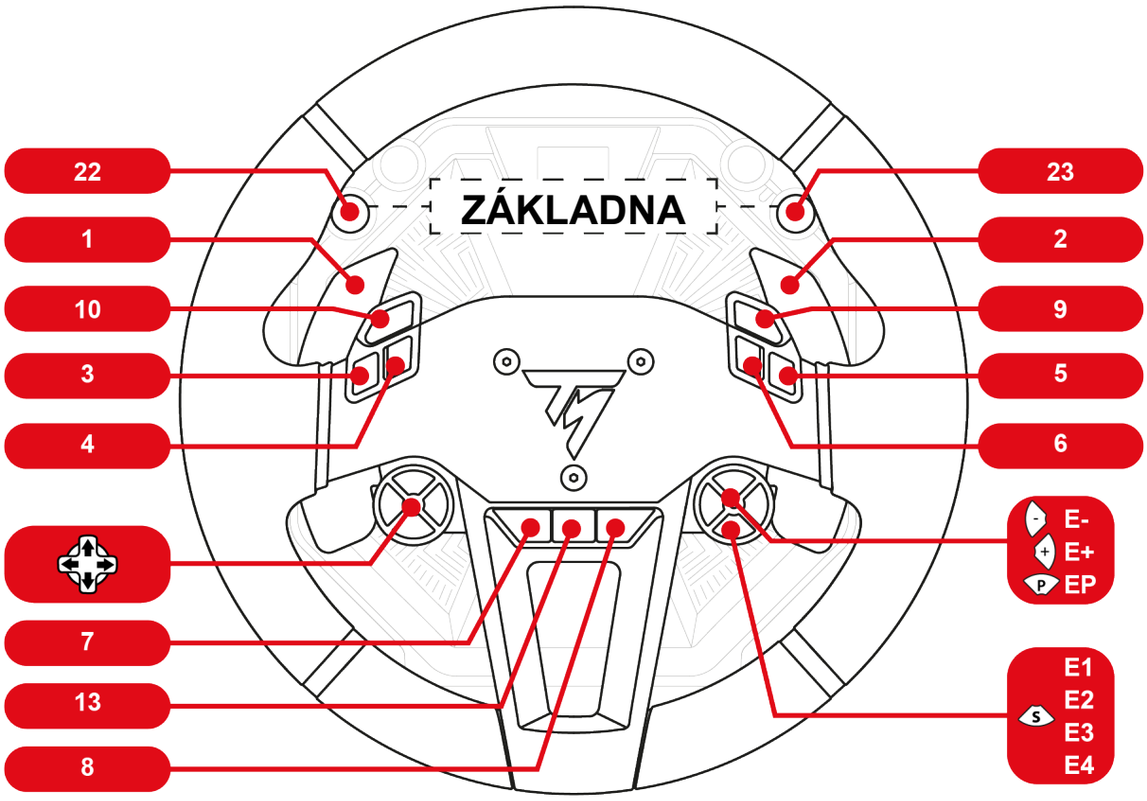

Na PC, v ovládacím panelu a ve hrách je závodní volant rozpoznán pod názvem **Thrustmaster Advanced Mode Racer**.

Použití enkodérů

Aktivní enkodér vyberte stisknutím voliče enkodéru **S**.

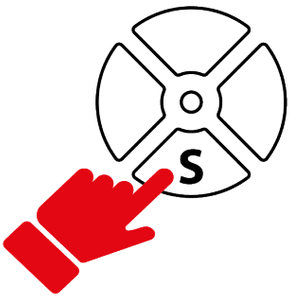

LED dioda nad voličem označuje aktivní enkodér.

S enkodéry jsou spojeny následující funkce a barvy LED diod:

E1	E2	E3	E4
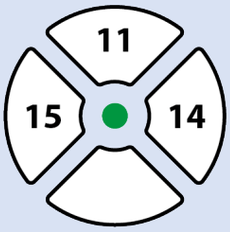	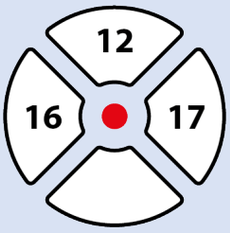	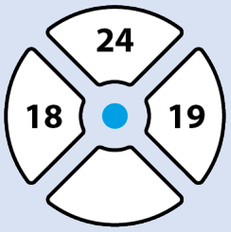	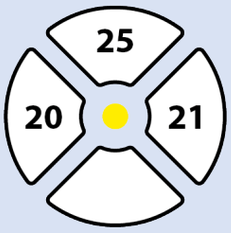

Enkodéry E1, E2, E3 a E4 fungují ve hrách kompatibilních s enkodéry Thrustmaster. Seznam kompatibilních her je k dispozici zde: **https://support.thrustmaster.com/product/T598x/** (v sekci **Games settings** (Nastavení her)). Tento seznam je pravidelně aktualizován.

12. Ovládání obrazovky

Na obrazovce základny můžete:

- **Přejít do podnabídek Nastavení nebo Telemetrie**;
- **Změnit nastavení věnce volantu, základny a sady pedálů, stejně jako jas obrazovky**;
- **Vybrat telemetrické informace, které se mají zobrazit.**

Pokud na základně není nainstalován žádný věnec volantu nebo pokud je věnec volantu nainstalován nesprávně, zobrazí se následující obrazovka:

Nainstalujte věnec volantu na základnu nebo věnec volantu ze základny odinstalujte a poté znovu nainstalujte.

Přístup k podnabídce Nastavení nebo Telemetrie

Z bezpečnostních důvodů, a aby se předešlo riziku zranění, důrazně doporučujeme pozastavit hru **před** stisknutím tlačítka ⚙ (Nastavení – Settings).

Pro zobrazení obrazovky pro výběr podnabídky Nastavení nebo Telemetrie:

1. Stiskněte tlačítko ⚙ (Nastavení – Settings).

   Zobrazí se následující obrazovka:

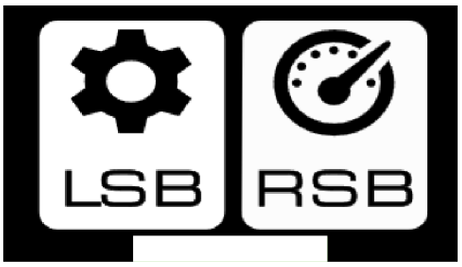

2. Stiskněte tlačítko LSB pro výběr podnabídky **Nastavení**.

   Zobrazí se následující obrazovka:

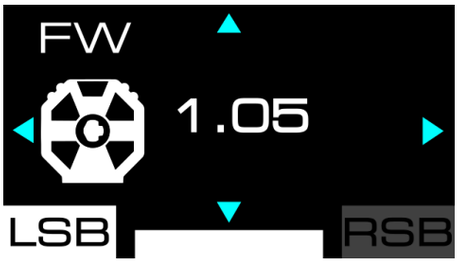

   Stistkněte tlačátko RSB pro výběr podmenu **Telemetrie**.

   Zobrazí se následující obrazovka:

Podnabídka Nastavení

Podnabídka Nastavení umožňuje zobrazit informace o základně, věnci volantu a sadě pedálů a změnit související nastavení.

Pro přístup do podmenu Nastavení stiskněte tlačítko ⚙ (Nastavení - Settings) a poté stiskněte tlačítko LSB.

Zobrazí se následující obrazovka:

❶ Zapojené příslušenství: základna, věnec volantu nebo sada pedálů

❷ Vybraná podnabídka Nastavení

❸ Název vybraného nastavení a jeho hodnota

❹ Možná navigace v podnabídce

Chcete-li procházet podnabídkou Nastavení:

– Použijte směrová tlačítka .

Chcete-li změnit hodnotu nastavení:

– Použijte směrová tlačítka .

Chcete-li potvrdit hodnotu nastavení a opustit podnabídku Nastavení:

– Stiskněte tlačítko (Nastavení – Settings).

  Na obrazovce se zobrazí telemetrické informace (obrazovka GEAR, ve výchozím nastavení).

Nastavení jasu

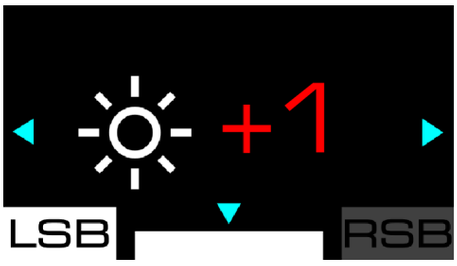

Na této obrazovce můžete změnit celkový jas displeje. K dispozici jsou tři nastavení: - 1; 0 (výchozí nastavení); + 1.

Nastavení základny

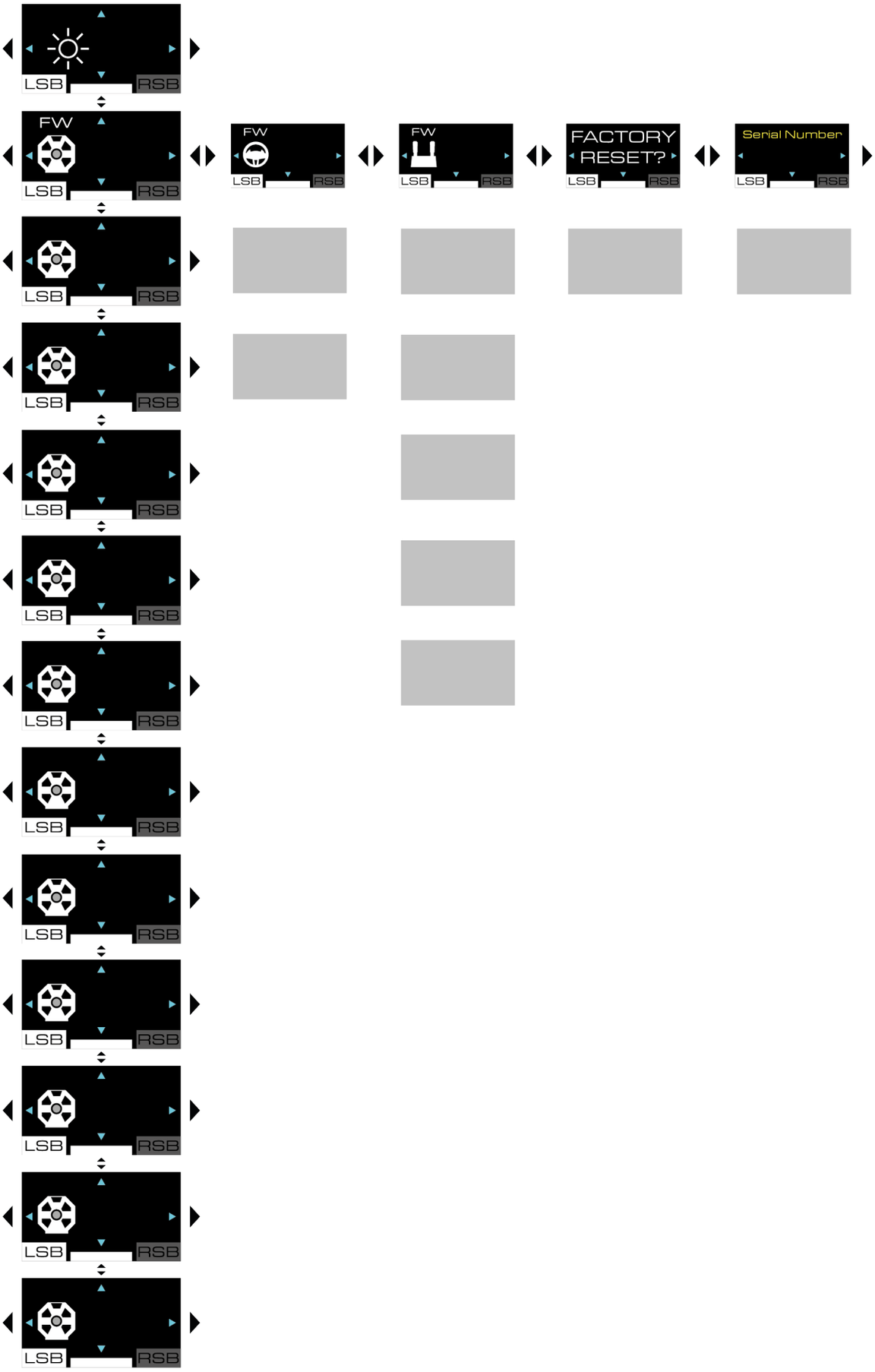

Firmware základny

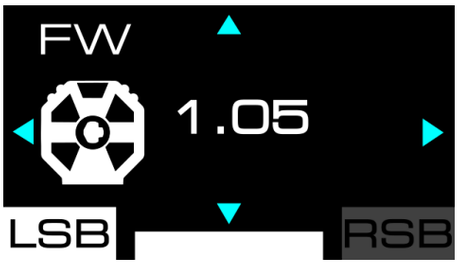

Tato obrazovka zobrazuje verzi firmwaru základny.

Compatibility (kompatibilita)

Na této obrazovce můžete změnit režim kompatibility základny na konzolích XBOX. Můžete si vybrat mezi režimem XBOX Native (nativní režim s bílým pruhem) nebo režimem XBOX Legacy (zpětná kompatibilita s fialovým pruhem).

– Chcete-li na konzolích XBOX zjistit, zda je vaše hra kompatibilní s režimem XBOX Native nebo XBOX Legacy, přejděte na stránku:

https://support.thrustmaster.com/product/T598x/

V sekci **Games settings** (Nastavení her) vyberte XBOX Games list.

– Na konzolích XBOX v režimu XBOX Native je závodní volant ve hrách rozpoznán pod následujícím názvem: **Thrustmaster T598**.

– Na konzolích XBOX v režimu XBOX Legacy je závodní volant ve hrách rozpoznán pod následujícím názvem: **TS-XW Racer**.

Chcete-li změnit režim kompatibility:

1. Pomocí směrových tlačítek vyberte režim XBOX Native nebo XBOX Legacy.
2. Stiskněte tlačítko (Nastavení – Settings) pro použití nového režimu. Váš výběr se uloží do vnitřní paměti základny.
3. Zobrazí se následující obrazovka:

4. Restartujte prosím konzoli XBOX.
5. Zobrazí se následující obrazovka:

6. Závodní volant se restartuje a automaticky se kalibruje. Dávejte pozor, abyste se nedotýkali věnce volantu.

Profily zpětné vazby Force Feedback

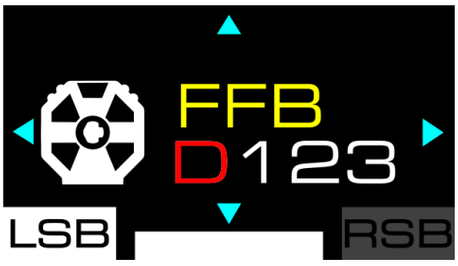

Tato obrazovka slouží k výběru profilu Force Feedback. Máte na výběr ze čtyř uložených profilů, od nejméně agresivního Force Feedback po nejagresivnější: FFB D (výchozí nastavení)*;* FFB 1; FFB 2; FFB 3.

Uložená nastavení jsou:

	FFB D	FFB 1	FFB 2	FFB 3
Master gain	50%	75%	100%	100%
Mode	S	P	P	E
Inertia	OFF	OFF	OFF	OFF
Friction	MID	MID	LOW	OFF
Boost low	0	0	0	0
Boost high	0	0	0	0
Speed	MID	HIGH	HIGH	EXT
Wheel damper	20%	10%	0%	0%
Game damper	LOW	LOW	LOW	LOW
Spring	0%	0%	0%	0%
Gear jolt	OFF	OFF	OFF	OFF
Engine roar	OFF	OFF	OFF	OFF
End stop	HIGH	HIGH	HIGH	HIGH

Profily FFB 1, FFB 2 a FFB 3 můžete změnit úpravou nastavení základny. Profily se ukládají do vnitřní paměti základny.

Pomocí obrazovky **Obnovení továrního nastavení** můžete obnovit uložená nastavení profilů FFB 1, FFB 2 a FFB 3.

Profil FFB D nelze upravovat.

Vybraný profil se zobrazí v levém horním rohu obrazovky, když procházíte nastavení základny.

V závislosti na vybraném profilu Force Feedback a definovaných nastaveních může základna vydávat pískavý zvuk. To je normální a souvisí to s kombinací několika parametrů, které mají za cíl zvýšit odezvu motoru. Čím větší je odezva, tím hlasitější je pískavý zvuk. Tento pískavý zvuk je charakteristický pro soutěžní vozidla s elektromotorem a konfiguraci těchto vozidel.

Master gain (celkový Force Feedback)

Na této obrazovce můžete nastavit celkovou sílu efektů Force Feedback (master gain). Hodnota se pohybuje v rozmezí od 0 % do 100 % v krocích po 5.

Mode (režim)

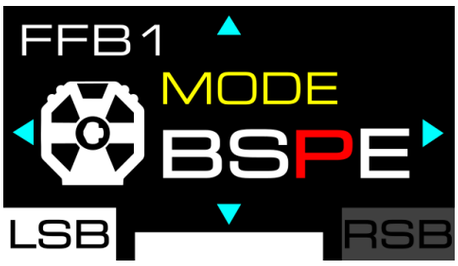

Tato obrazovka slouží k výběru jízdního režimu a změně citlivosti zpětné vazby Force Feedback. Na výběr jsou čtyři režimy, od nejméně citlivého po nejcitlivější:

- B – Beginner;
- S – Sport;
- P – Performance;
- E – Extreme.

Inertia (setrvačnost)

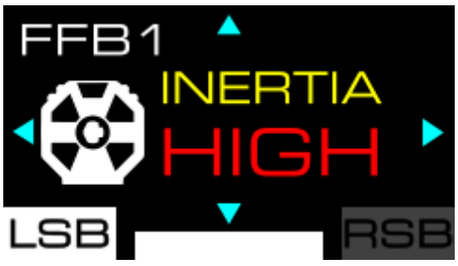

Na této obrazovce můžete nastavit setrvačnost věnce volantu. K dispozici jsou čtyři nastavení, od žádné setrvačnosti po vysokou setrvačnost (OFF, MID, HIGH, EXT), což umožňuje větší nebo menší kontrolu nad řízením v závislosti na hře, kterou hrajete, a vozidle, které používáte.

Toto nastavení motoru zvyšuje setrvačnost věnce volantu úměrně rychlosti vozidla. Čím rychleji vozidlo jede, tím více se setrvačnost zvyšuje.

Vysoká setrvačnost zvyšuje sílu potřebnou k otočení věnce volantu (věnec volantu se pak zpomaluje), čímž omezuje oscilace v přímém směru při použití velmi výkonných vozidel.

Toto nastavení je dostupné **pouze na PC**.

Inertia (setrvačnost) funguje pouze ve hrách, které podporují zobrazení rychlosti vozidla na obrazovce základny.

Seznam kompatibilních her je k dispozici zde: **https://support.thrustmaster.com/product/T598x/**.

V sekci **Games settings** (Nastavení her) vyberte List of games compatible with the T598 INERTIA option.

Friction (tření)

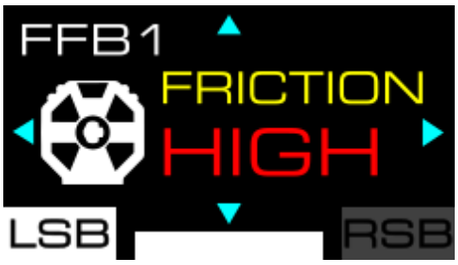

Na této obrazovce můžete nastavit tření motoru, když se věnec volantu otáčí pomalu nebo se nehýbe. Na výběr jsou čtyři nastavení, od žádného odporu po velmi silný odpor: OFF; LOW; MID; HIGH.

- Toto nastavení je dostupné **pouze na PC**.
- Toto nastavení lze použít k zabránění oscilačních pohybů.

Boost low (lehké až střední účinky)

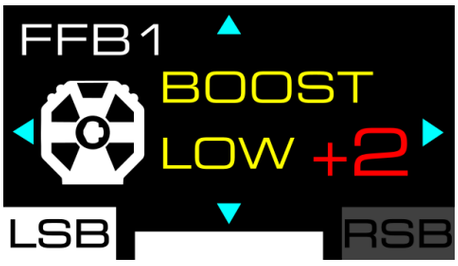

Tato obrazovka umožňuje nastavit lehké až střední efekty Force Feedback (např. dunivé pruhy na okraji trati, textura vozovky). Na výběr je pět nastavení: - 2; - 1; 0; + 1; + 2.

Boost high (střední až vysoké účinky)

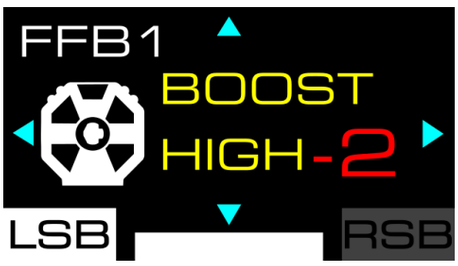

Tato obrazovka umožňuje nastavit střední až vysoké efekty Force Feedback (srážka s jiným vozidlem nebo zdí atd.). Na výběr je pět nastavení: - 2; - 1; 0; + 1; + 2.

Speed (rychlost)

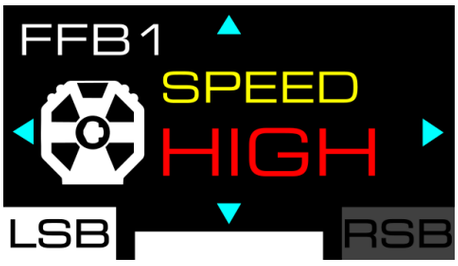

Na této obrazovce můžete změnit rychlost otáčení motoru (například když pustíte věnec volantu a ten se stále otáčí). Na výběr jsou čtyři nastavení, od pomalé až po velmi rychlou rychlost otáčení: LOW; MID; HIGH; EXT.

Jedná se o nastavení související s bezpečností, protože motor je velmi rychlý.

Wheel damper (tlumicí síla věnce volantu)

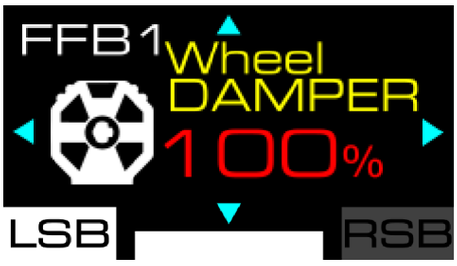

Tato obrazovka umožňuje nastavit tlumicí sílu (*tlumič*) zpětné vazby Force Feedback. Tato hodnota se pohybuje od 0 % do 100 % v krocích po 10.

Snížení tlumicí síly zvyšuje, zlepšuje a optimalizuje celkový pocit z funkce Force Feedback. Doporučujeme nastavit nízkou tlumicí sílu.

Game damper (tlumicí síla hry)

Na této obrazovce můžete nastavit tlumicí sílu (tlumič) zpětné vazby (Force Feedback) používané ve hře. Můžete si vybrat ze čtyř nastavení, která sahají od nízké až po extrémně vysokou tlumicí sílu: LOW; MID; HIGH; EXT.

Činitel zesílení působí jako multiplikátor na vstupní hodnotu tlumicí síly ve hře, čímž zvyšuje nebo snižuje úroveň tlumení, kterou hra působí na závodní volant.

Snížení tlumicí síly zvyšuje, zlepšuje a optimalizuje celkový pocit z funkce Force Feedback. Doporučujeme nastavit nízkou tlumicí sílu.

Spring (pružina)

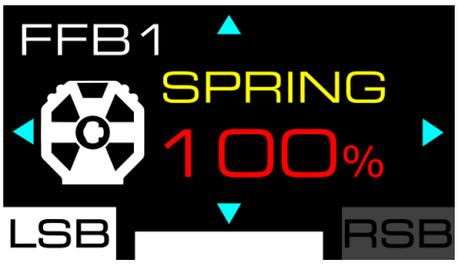

Na této obrazovce můžete nastavit sílu pružiny (návrat do střední polohy volantu, když není aktivní zpětná vazba). Výchozí hodnota pružiny je 0 %. Tato hodnota se pohybuje v rozmezí od 0 % do 100 % v krocích po 10.

Hodnotu pružiny byste měli měnit pouze ve hrách, které nepodporují Force Feedback.

V některých hrách, včetně těch, které podporují Force Feedback, je hodnota pružiny automaticky upravena hrou. To neovlivňuje kvalitu efektů Force Feedback.

Gear jolt (trhnutí převodovky)

Tato obrazovka umožňuje změnit úroveň chvění, které pociťujete při řazení. K dispozici jsou čtyři nastavení, od žádného po silné chvění: OFF (výchozí); LOW; MID; HIGH.

- Toto nastavení je dostupné **pouze na PC**.
- Efekt Gear jolt (trhnutí při řazení) funguje pouze v počítačových hrách kompatibilních s telemetrií SDK společnosti Thrustmaster (a tedy pouze v hrách, ve kterých se telemetrické údaje zobrazují na displeji základny).

Seznam kompatibilních her je k dispozici zde: **https://support.thrustmaster.com/product/T598x/** (v sekci **Games settings** (Nastavení her)). Tento seznam je pravidelně aktualizován.

Engine roar (vibrace související s otáčkami motoru)

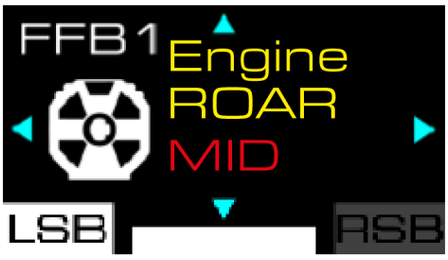

Na této obrazovce můžete nastavit intenzitu vibrací věnce volantu v závislosti na rychlosti vozidla a otáčkách motoru (RPM). Můžete si vybrat ze čtyř nastavení, od žádných vibrací až po silné vibrace: OFF (výchozí); LOW; MID; HIGH.

Nastavení	Rychlost vozidla	Efekt
OFF	-	Zakázáno
	-	Zakázáno
LOW	< 200 km/h	Lehké
	> 200 km/h	Zakázáno
MID	< 300 km/h	Střední
	> 300 km/h	Zakázáno
HIGH	< 400 km/h	Silné
	> 400 km/h	Zakázáno

V některých videohrách (*F1*, *Le Mans® Ultimate*, *Forza Horizon 5*, atd.) se při pozastavení závodu telemetrie nezastaví a efekt Engine roar nadále funguje. Tento efekt se přeruší až po úplném ukončení závodu.
Snadno si můžete ověřit, že telemetrie není přerušena: informace z telemetrie týkající se hodnoty SPEED nebo RPM se stále zobrazují na displeji na základně závodního volantu.

- Toto nastavení je dostupné **pouze na PC**.
- Efekt Engine roar (vibrace závislé na otáčkách motoru) funguje pouze v počítačových hrách kompatibilních s telemetrickým SDK společnosti Thrustmaster (a tedy pouze v hrách, ve kterých se telemetrické údaje zobrazují na displeji základny).

Seznam kompatibilních her najdete zde: **https://support.thrustmaster.com/product/T598x/** (v sekci **Games settings** (Nastavení her)). Tento seznam je pravidelně aktualizován.

End stop (virtuální koncová zastávka)

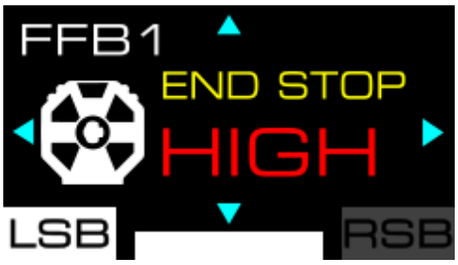

Tato obrazovka umožňuje změnit sílu virtuálního koncového dorazu (tlumení koncového dorazu). Na výběr jsou tři nastavení, od nízké až po velmi silnou sílu: LOW; MID; HIGH (výchozí).

Nastavení věnce volantu

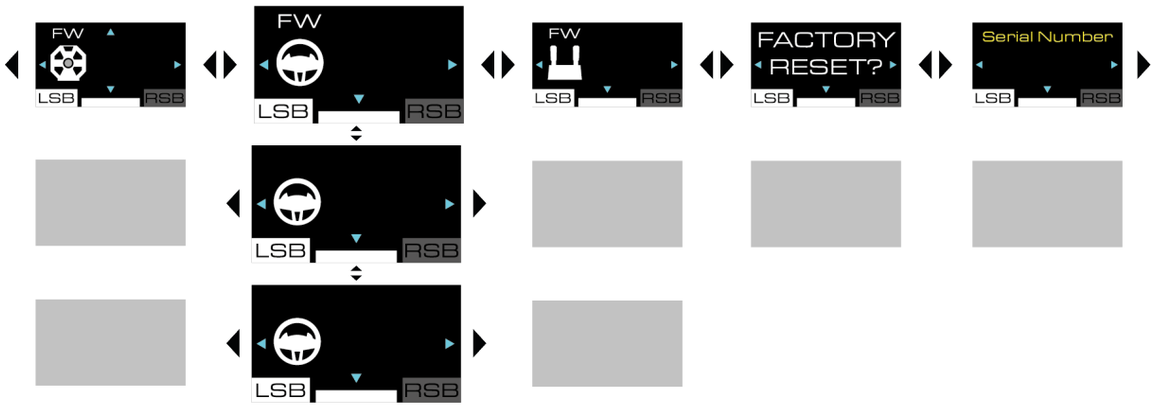

Firmware věnce volantu

Tato obrazovka zobrazuje verzi firmwaru věnce volantu nebo zobrazuje UPDATE REQUEST (ŽÁDOST O AKTUALIZACI), pokud firmware věnce volantu není aktuální.

Pro provedení aktualizace:

1. Navštivte **https://support.thrustmaster.com/product/T598x/**
2. Stáhněte a nainstalujte software My Thrustmaster Panel dostupný v sekci **Software** (Software) a postupujte podle instrukcí.

Verze firmwaru se zobrazí pouze tehdy, když je na základně nainstalován věnec volantu a informace jsou k dispozici.

Úhel otáčení

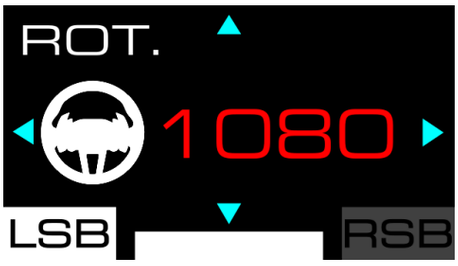

Na této obrazovce můžete nastavit úhel otáčení věnce volantu. Na výběr je šest nastavení: 180°; 360°; 540°; 900°; 1080°; AUTO (výchozí).

- Pokud je úhel otáčení věnce volantu nastaven na AUTO, hra jej automaticky upraví podle používaného vozidla.
- Úhel otáčení lze ručně změnit pouze ve videohrách, kde se úhel nenastavuje automaticky.

Test a středová poloha

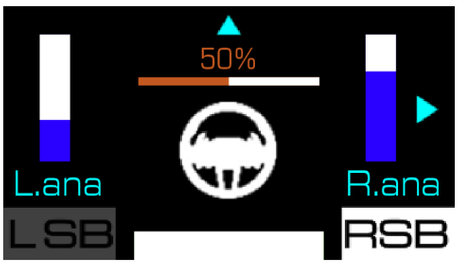

Tato obrazovka umožňuje otestovat analogové řadicí páčky* a osu věnce volantu a resetovat střední polohu věnce volantu (pouze v případě potřeby).

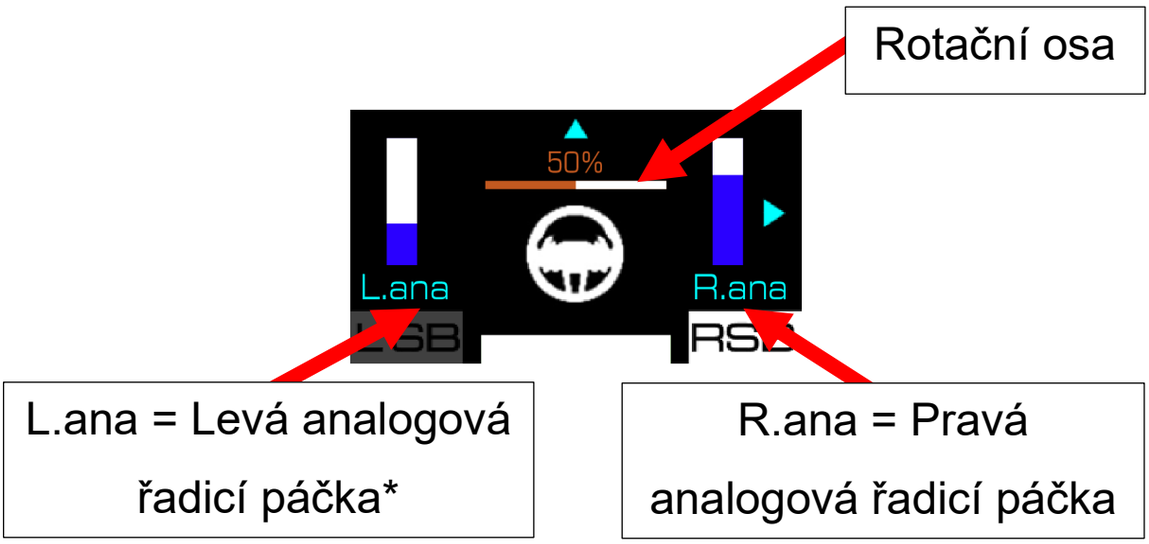

** K dispozici pouze pro věnce volantů s analogovými řadicími páčkami*

Při testování analogové řadicí páčky* se ukazatel spojený s touto řadicí páčkou zaplní.

Při testování osy otáčení se ukazatel spojený s věncem volantu zaplní:

- 0%: dosáhli jste levého koncového dorazu;
- 50%: centrální poloha věnce volantu;
- 100%: dosáhli jste pravého koncového dorazu.

Pro resetování střední polohy věnce volantu:

1. Umístěte věnec volantu do středu. “50%” by se mělo zobrazit na obrazovce.
2. Stiskněte po dobu 5 vteřin.

**K dispozici pouze pro věnce volantů s analogovými řadicími páčkami*

Nastavení pedálové sady

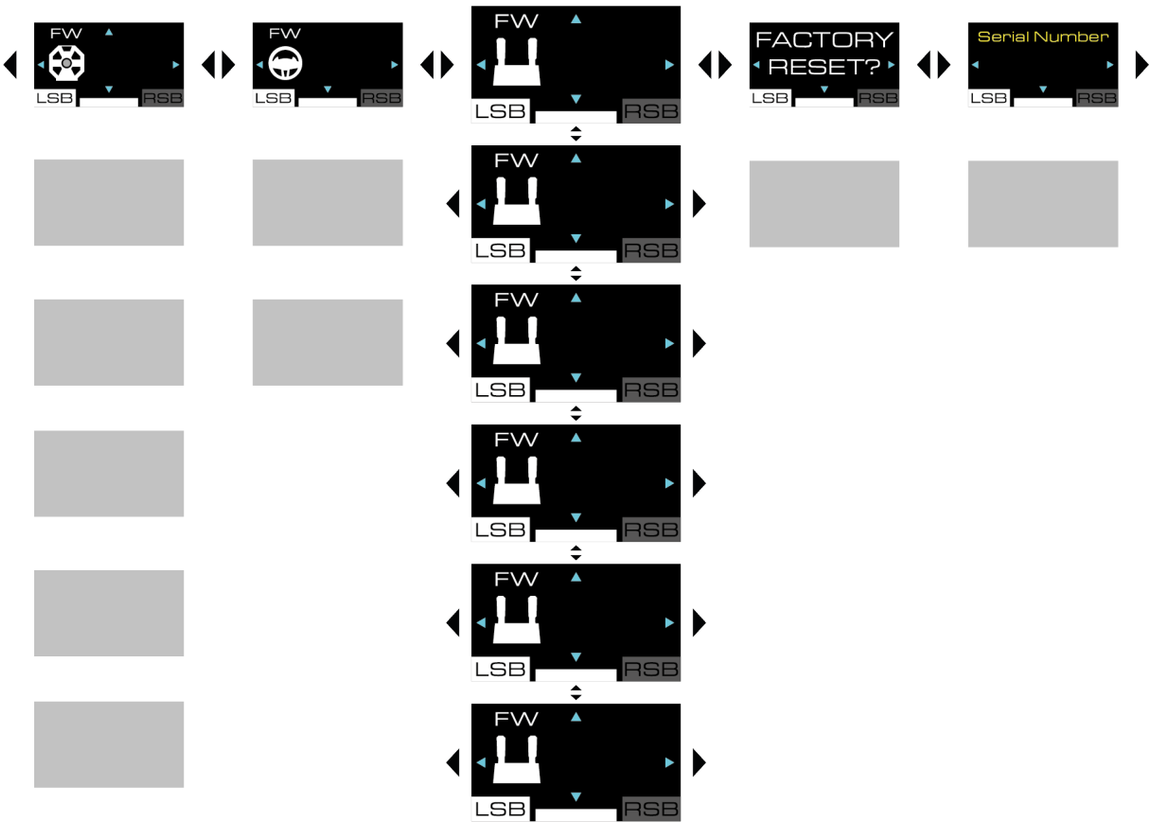

Firmware pedálové sady

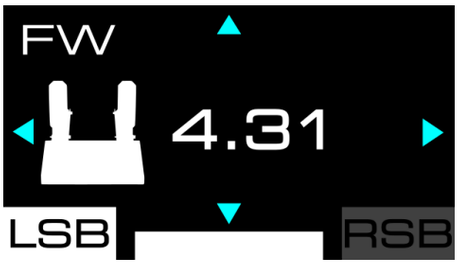

Tato obrazovka v budoucnu zobrazí verzi firmwaru určitých pedálových sad.

Typ pedálové sady

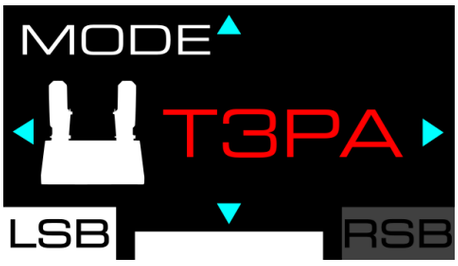

Tato obrazovka umožňuje vybrat typ používané sady pedálů. Na výběr jsou tři typy sad pedálů:

- TRLP: pro pedálovou sadu Raceline Pedals LTE včetně T598;
- T3PA: pro pedálové sady T2PM*, T3PA* a T3PM* (bez snímače síly Load Cell);
- T-LCM: pro pedálovou sadu T-LCM Pedals* (se snímačem síly Load Cell).

Při použití sady pedálů Raceline Pedals LTE, která je součástí základny, vyberte typ TRLP.

**Prodává se samostatně*

Konfigurace pedálové sady

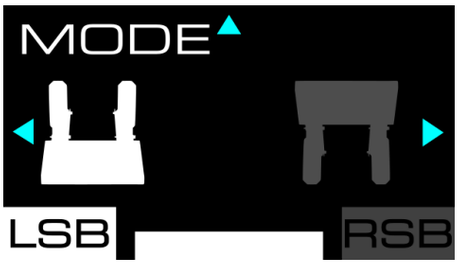

Tato obrazovka umožňuje vybrat konfiguraci sady pedálů.

Na výběr jsou dvě polohy:

– (výchozí): normální poloha;

– : obrácená poloha.

– Obrácená poloha je k dispozici pouze se sadou 3 pedálů.
– V obrácené poloze jsou plynový a spojkový pedál obráceně.

Deadzone (mrtvá zóna)

Brzda	Plyn

Na těchto obrazovkách můžete pro každý pedál nastavit minimální mrtvou zónu (MIN) a maximální mrtvou zónu (MAX).

- Nastavením minimální mrtvé zóny (MIN) a maximální mrtvé zóny (MAX) můžete přesně upravit citlivost pedálů.
- Mrtvá zóna může být užitečná pro **optimalizaci citlivosti nebo pro zabránění zbytečným či nechtěným aktivacím** (například když držíte nohu na brzdovém pedálu).
- Minimální mrtvá zóna (MIN) se nachází na začátku dráhy pedálu, zatímco maximální mrtvá zóna (MAX) se nachází na konci jeho dráhy.
- Dráha pedálu je znázorněna na měřidle.

Nastavení minimální mrtvé zóny (MIN):

1. Sešlápněte pedál až do bodu, kde chcete, aby mrtvá zóna končila, a udržujte pedál v této poloze.
2. Stisknutím tlačítka nastavíte konec minimální mrtvé zóny.

Nastavení maximální mrtvé zóny (MAX):

1. Sešlápněte pedál až do bodu, kde chcete, aby mrtvá zóna začínala, a udržujte pedál v této poloze.
2. Stisknutím tlačítka nastavíte počátek maximální mrtvé zóny.

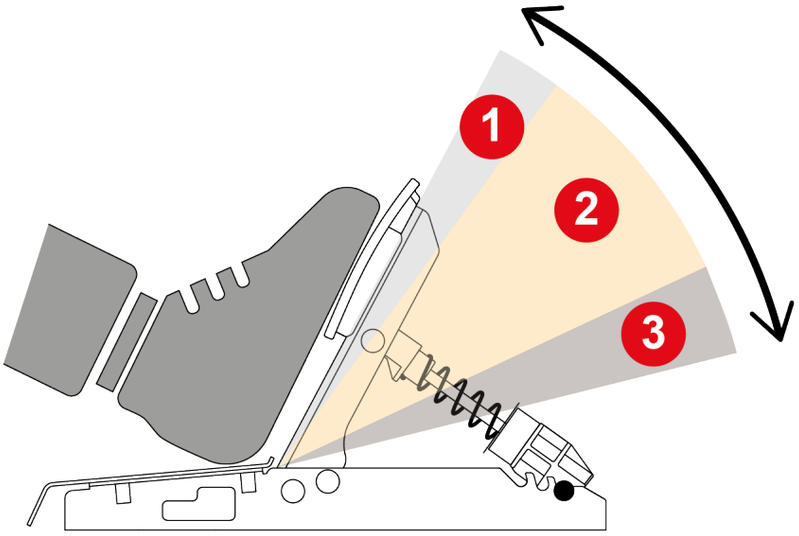

❶ **Minimální mrtvá zóna:** stisknutí pedálu **ve hře nevyvolá žádnou akci** (zrychlení, brzdění atd.).

❷ **Aktivní zóna:** stisknutí pedálu **spustí akci ve hře** (zrychlení, brzdění atd.), přičemž intenzita této akce je úměrná síle, s jakou je pedál sešlápnut.

❸ **Maximální mrtvá zóna:** stisknutí pedálu **udržuje maximální intenzitu akce** v celé této zóně (zrychlování, brzdění atd.).

Resetování nastavení pedálové sady

Na této obrazovce můžete resetovat nastavení pouze pro sadu pedálů.

Chcete-li obnovit nastavení:

1. Stisknutím tlačítka potvrďte resetování. Po resetování nastavení se na pět vteřin zobrazí následující obrazovka:

Stisknutím odmítnete reset.

Resetování nastavení

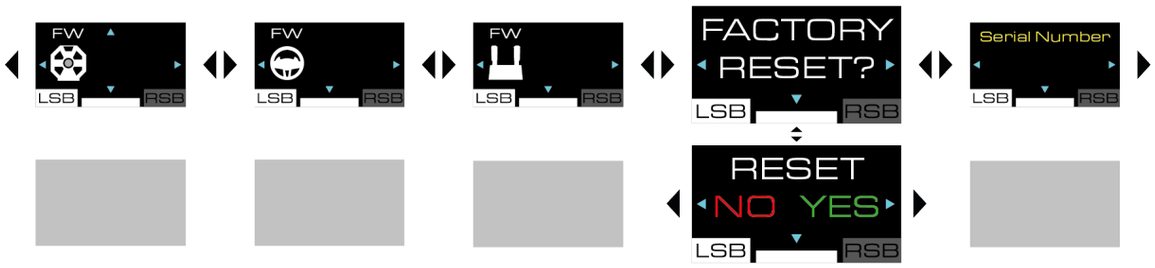

Na této obrazovce můžete obnovit nastavení základny, věnce volantu, sady pedálů, obrazovky a telemetrie.

Pro resetování nastavení:

2. Stiskněte tlačítko . Zobrazí se následující obrazovka:

3. Stisknutím tlačítka potvrďte reset. Po resetování nastavení se na pět vteřin zobrazí následující obrazovka:

Stisknutím tlačítka resetování odmítnete. Zobrazí se následující obrazovka:

Další informace

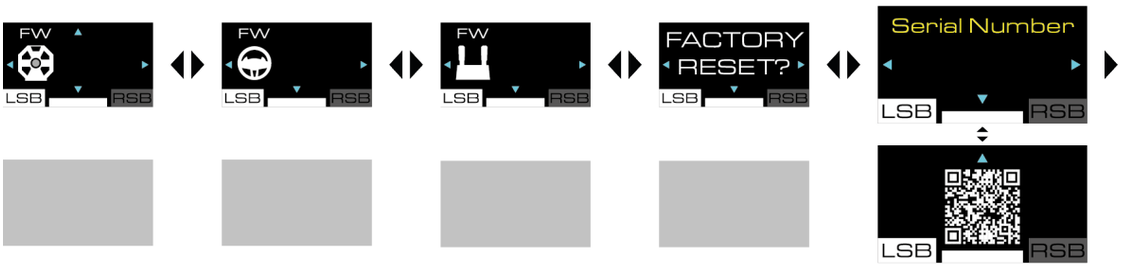

Sériové číslo

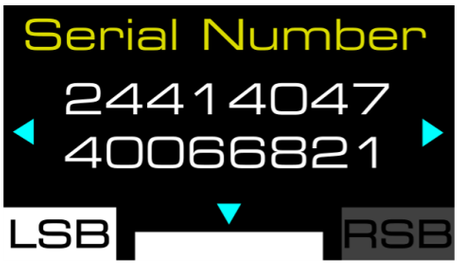

Tato obrazovka zobrazuje sériové číslo základny.

Uživatelský manuál

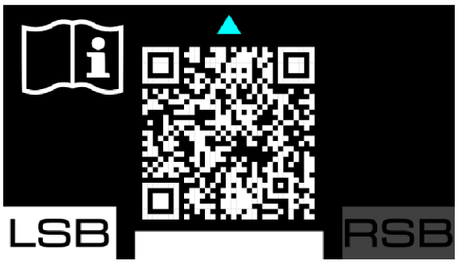

Tato obrazovka vám umožní přístup na stránku věnovanou T598 (XBOX/PC) na webových stránkách technické podpory Thrustmaster.

Podnabídka Telemetrie

Podnabídka Telemetrie umožňuje vybrat telemetrické informace zobrazené na obrazovce: rychlost, poloha, počet kol, čas tréninku, otáčky motoru atd.

Telemetrie a kompatibilita

Telemetrické informace zobrazují pouze u her kompatibilních s Thrustmaster SDK.

Seznam kompatibilních her je k dispozici zde: **https://support.thrustmaster.com/product/T598x/** (v sekci **Games settings** (Nastavení her)). Tento seznam je pravidelně aktualizován.

Telemetrie na konzolích XBOX

- Před spuštěním základny závodního volantu připevněte věnec volantu k základně. Poté spusťte hru pomocí závodního volantu a věnce volantu neměňte.
- Nespouštějte hru v režimu Quick Resume. Pokud se při zapnutém režimu Quick Resume vyskytnou nějaké problémy (například není rozpoznán volant, nefunguje obrazovka nebo LED diody…), podívejte se na tuto **poznámku**.
- Chcete-li přejít do hlavního menu XBOX nebo otevřít virtuální klávesnici XBOX, zavřete hru. Pokud hru nezavřete, dojde ke ztrátě telemetrických údajů.
- Na konzolích XBOX dojde ke ztrátě telemetrických údajů, jakmile obrazovka přejde do režimu spánku.
- V některých případech, když ukončíte hru a poté spustíte novou, může být nutné restartovat základnu závodního volantu.
- **Pokud dojde ke ztrátě telemetrických údajů: ukončete hru, restartujte základnu závodního volantu a poté hru znovu spusťte, aby se telemetrické údaje opět zobrazily.**

Aktualizace firmwaru

Abyste mohli používat telemetrické funkce, může být nutné aktualizovat firmware základny a věnce volantu, který používáte.

Provedení aktualizace:

1. Navštivte **https://support.thrustmaster.com/product/T598x/**
2. Stáhněte a nainstalujte software My Thrustmaster Panel dostupný v sekci **Software** (Software) a postupujte podle instrukcí.

Pro přístup do podnabídky Telemetrie stiskněte tlačítko ⚙ (Nastavení - Settings) a poté stiskněte tlačítko RSB.

V podnabídce Telemetrie se zobrazí následující obrazovka:

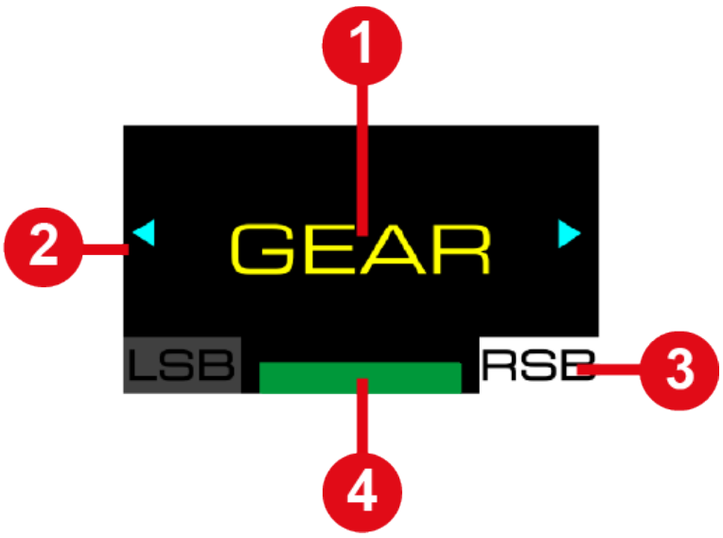

❶ Typ informací, které se mají zobrazit na obrazovce

❷ Možná navigace v podnabídce

❸ Vybraná podnabídka Telemetrie

❹ Vybraný režim kompatibility

Během hry se zobrazí následující obrazovka:

❶ RPM proužek

❷ Telemetrické informace

❸ Vybraný režim kompatibility

Pro procházení podnabídky Telemetrie a výběr telemetrických informací, které se mají zobrazit:

– Použijte směrová tlačítka ✥.

Pro potvrzení výběru:

– Stiskněte tlačítko ⚙ (Nastavení – Settings).

  Opustíte podnabídku Telemetrie a na obrazovce se zobrazí vybrané telemetrické informace.

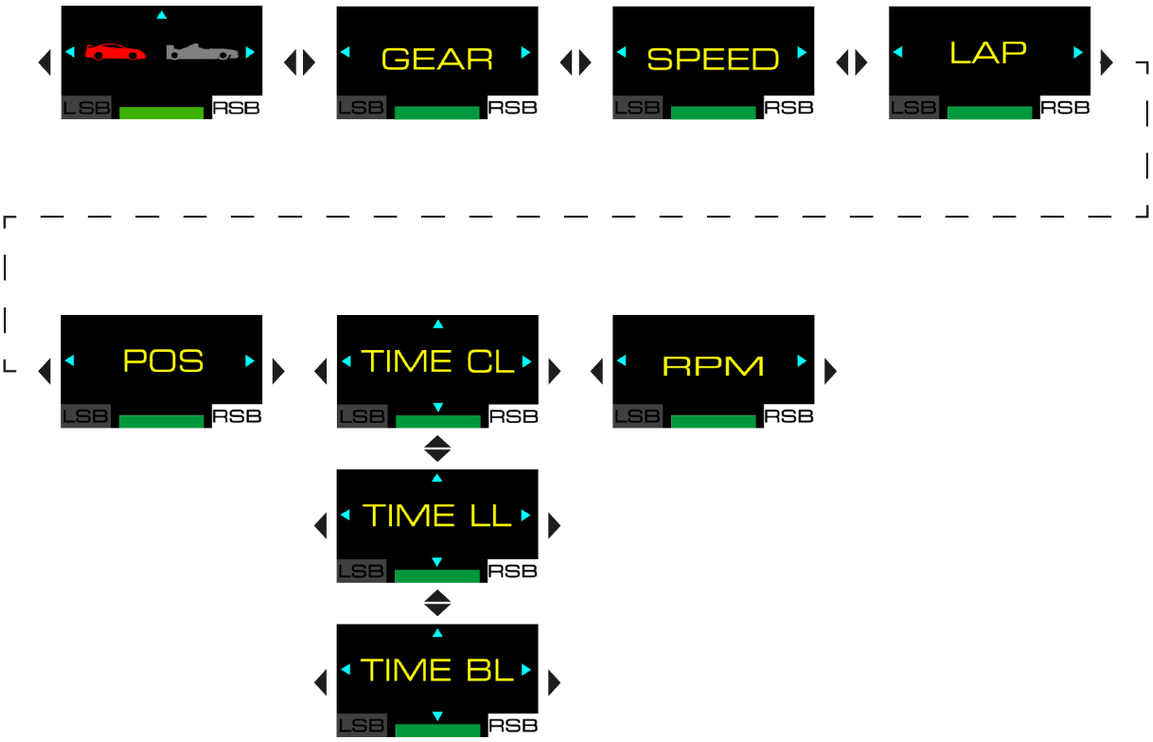
LSB
RSB
GEAR
SPEED
LAP
POS
TIME CL
RPM
TIME LL
TIME BL

Režim GT nebo Formula

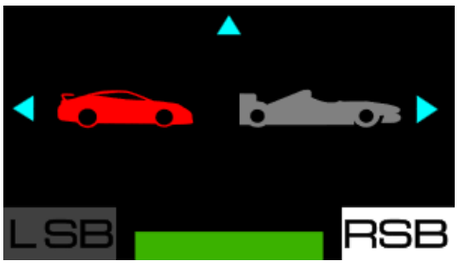

Tato obrazovka umožňuje vybrat režim zobrazení otáček motoru (RPM). K dispozici jsou dva režimy:

- režim GT (červený): od konců ke středu;
- režim Formula (modrý, výchozí): z leva doprava.

<u>Příklady zobrazení:</u>

Režim GT	Režim Formula
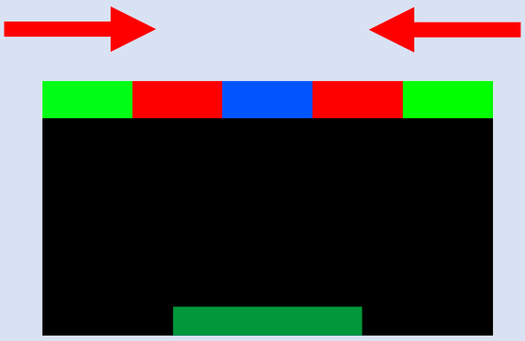	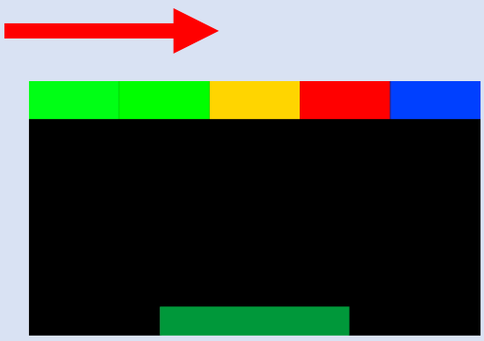

Pomocí směrových tlačítek vyberte režim a poté stiskněte tlačítko (Nastavení - Settings) pro potvrzení výběru.

Gear (zvolený rychlostní stupeň)

Tato obrazovka umožňuje zobrazit informace o aktuálním vybavení a v závislosti na hře také o vlajce (FLAG) a boxech (PIT).

Příklad zobrazení:

Speed (rychlost)

Tato obrazovka umožňuje zobrazit rychlost vozidla.

Příklad zobrazení:

Lap (kolo)

Tato obrazovka umožňuje zobrazit počet ujetých kol.

Příklad zobrazení:

Position (pozice)

Tato obrazovka umožňuje zobrazit pozici v žebříčku.

Příklad zobrazení:

Time (čas)

Tato obrazovka umožňuje vybrat režim zobrazení času (TIME). K dispozici jsou tři režimy:

- TIME CL: zobrazuje aktuální čas kola (CURR LAP);
- TIME LL: zobrazuje čas posledního kola (LAST LAP);
- TIME BL: zobrazuje osobní nejlepší čas na kolo (BEST LAP).

<u>Příklady zobrazení:</u>

TIME CL	TIME LL	TIME BL
01:29 825 CURR LAP	01:29 825 LAST LAP	01:29 825 BEST LAP

Pomocí směrových tlačítek vyberte režim a poté stiskněte tlačítko (Nastavení - Settings) pro potvrzení výběru.

Engine speed (rychlost motoru)

Tato obrazovka umožňuje zobrazit otáčky motoru (RPM).

<u>Příklad zobrazení:</u>

13. Často kladené otázky a technická podpora

Máte dotazy ohledně základny T598 Servo Base, věnce volantu SportCar Steering Wheel nebo sady pedálů Raceline Pedals LTE, případně máte technické problémy? Pokud ano, navštivte webové stránky technické podpory Thrustmaster:

https://support.thrustmaster.com/product/T598x/

Na této stránce si také můžete stáhnout software My Thrustmaster Panel pro aktualizaci firmwaru základny a věnce volantu.

THRUSTMASTER®

T598

XBOX Series X|S / XBOX One
PC (Windows® 10/11)

Kullanıcı Kılavuzu

Ürünü monte etmeden **<u>önce</u>**, ürünün her türlü kullanımından **<u>önce</u>** ve tüm bakımlardan **<u>önce</u>** bu kılavuzda verilen talimatları **dikkatlice okuyun**. Güvenlik talimatlarına mutlaka uyun. Bu talimatlara uyulmaması kazalara ve/veya hasara neden olabilir. Gelecekte talimatlara başvurabilmek için bu kılavuzu muhafaza edin.

İÇİNDEKİLER

1. KUTU İÇERİĞİ.....6
2. ÖZELLİKLER.....8
3. DİREKSİYON SİMİDİNİN KULLANIMI İLE İLGİLİ BİLGİLER 14
4. PEDAL SETİNİN KULLANIMI İLE İLGİLİ BİLGİLER 24
5. TABANIN BİR SIRA VEYA MASAYA MONTE EDİLMESİ 28
6. TABANIN BİR KOKPİTE MONTE EDİLMESİ 31
7. DİREKSİYON SİMİDİNİN TABANA TAKILMASI.....32
8. PEDAL SETİNİN TAKILMASI 34

Pedal seti mekanik ayarları 40

Carpet Grip kaydırmaz destekler.....47

9. KURULUM 50

XBOX konsollarında 50

PC'de 54

Yarış direksiyonu ve pedalların otomatik kalibrasyonu 65

10.XBOX KONSOLLARI İÇİN EŞLEŞTİRME.....67

11.PC İÇİN EŞLEŞTİRME 68

Enkoderlerin kullanılması 69

12.EKRAN KULLANIMI 70

Ayarlar veya Telemetri alt menülerine erişme 71

Ayarlar alt menüsü 73

Telemetri alt menüsü 114

13.SSS VE TEKNİK DESTEK 125

T598 ve doğrudan tahrik teknolojisi ile her türlü aracı sürmenize ve yarışlarınızın tüm efektlerini hissetmenize imkan veren tam özellikli bir yarış direksiyonuna ulaşıyorsunuz.

Bu kılavuz, T598'i en iyi koşullarda monte edip kullanmanıza yardımcı olacaktır. Yarışmaya başlamadan önce talimatları ve uyarıları dikkatlice okuyun: Ürününüzden en üst düzeyde yararlanmanıza yardımcı olacaktır.

Donanım yazılımını güncelleme

Telemetri özelliklerini kullanabilmek için kullandığınız tabanın ve direksiyon simidinin donanım yazılımının güncellenmesi gerekebilir.

Güncellemeyi gerçekleştirmek için:

1. Şu adrese gidin:
   https://support.thrustmaster.com/product/T598x/
2. **Software** (Yazılım) kısmında mevcut My Thrustmaster Panel yazılımını talimatları izleyerek indirip yükleyin.

1. Kutu içeriği

T598 Servo Base

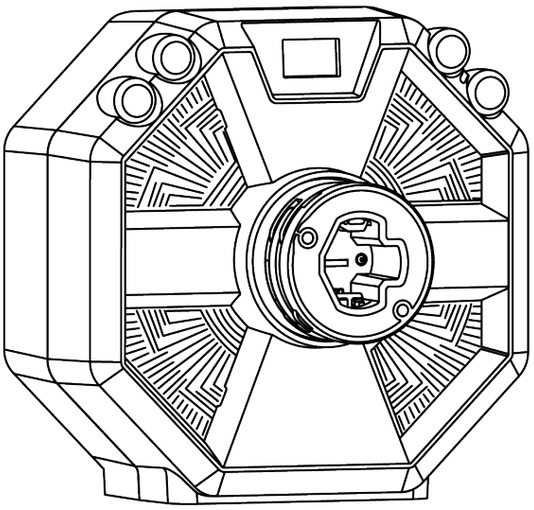

SportCar Steering Wheel

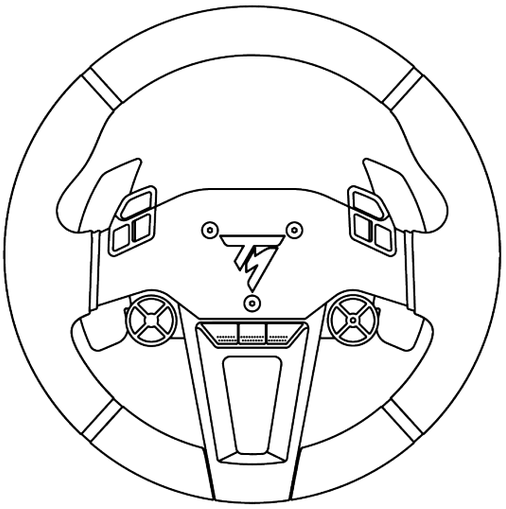

Raceline Pedals LTE

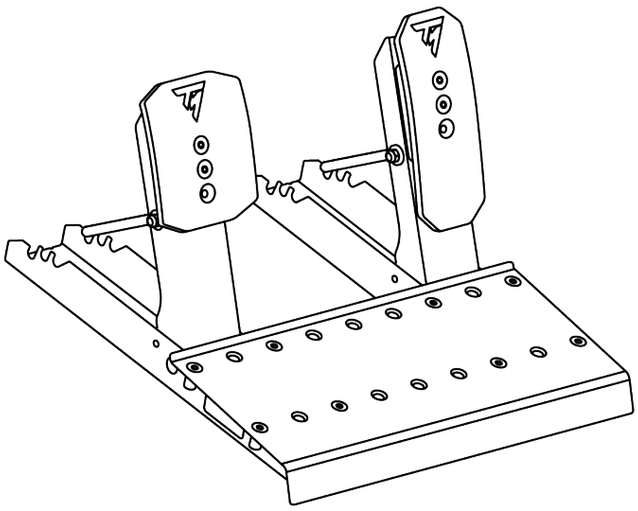

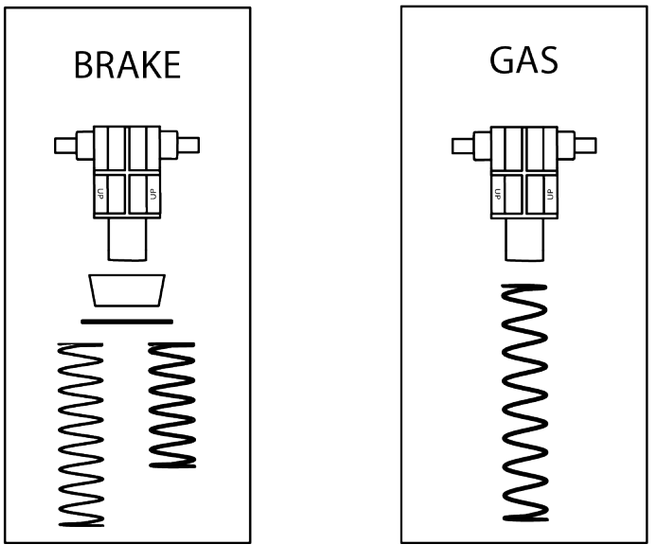
BRAKE
up
up
GAS
up
up

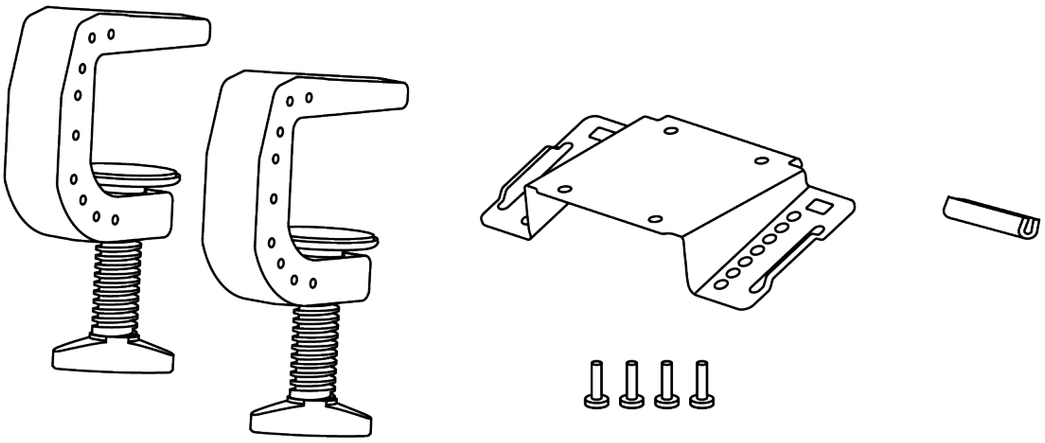

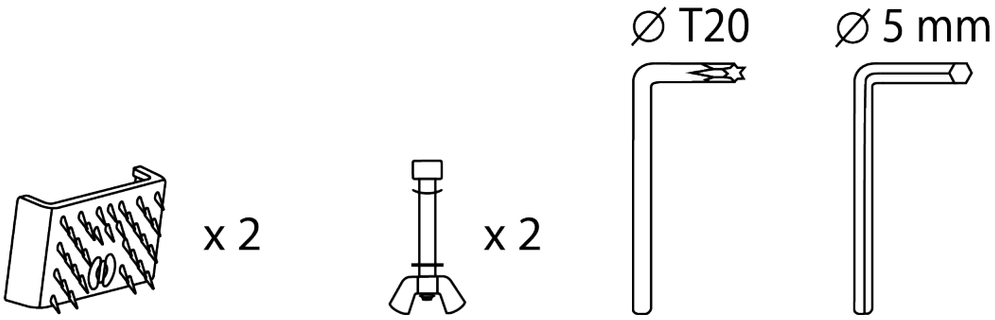
x 2
x 2
∅ T20
∅ 5 mm

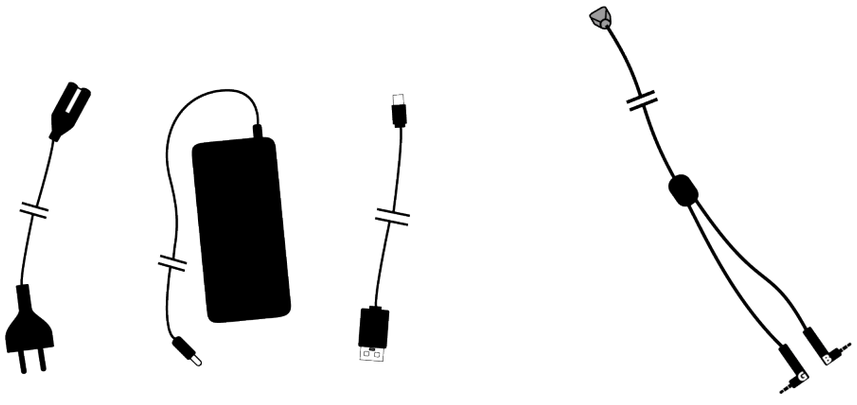

2. Özellikler

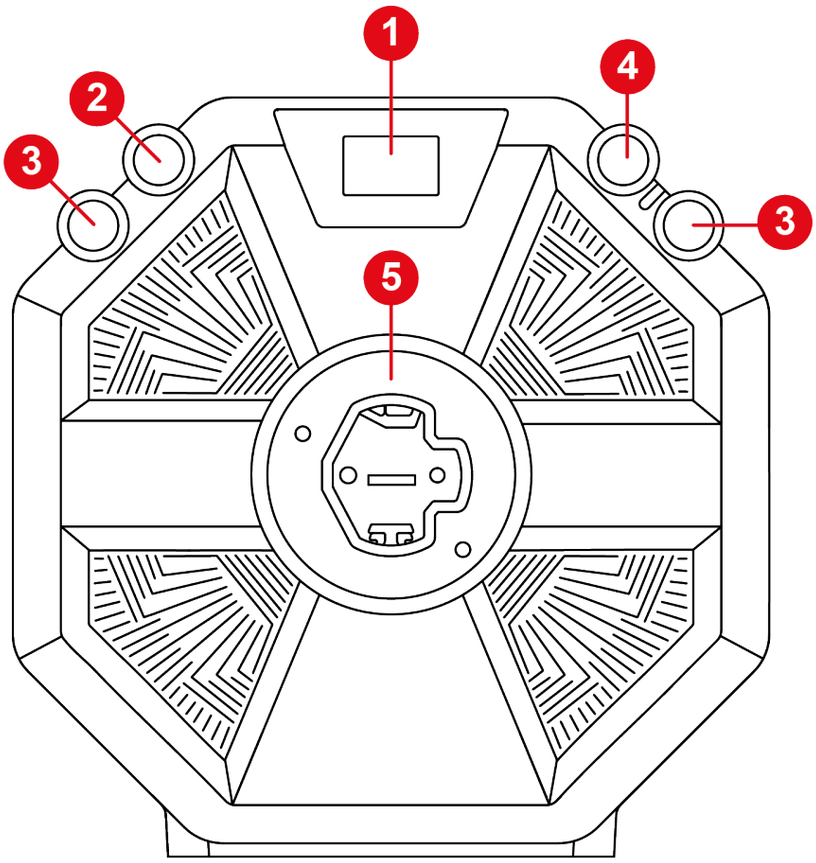

❶ Ekran

❷ ⚙ düğmesi (Ayarlar – Settings)

❸ LSB ve RSB düğmeleri

❹ XBOX düğmesi

❺ Hızlı ayırmalı direksiyon simidi montaj sistemi

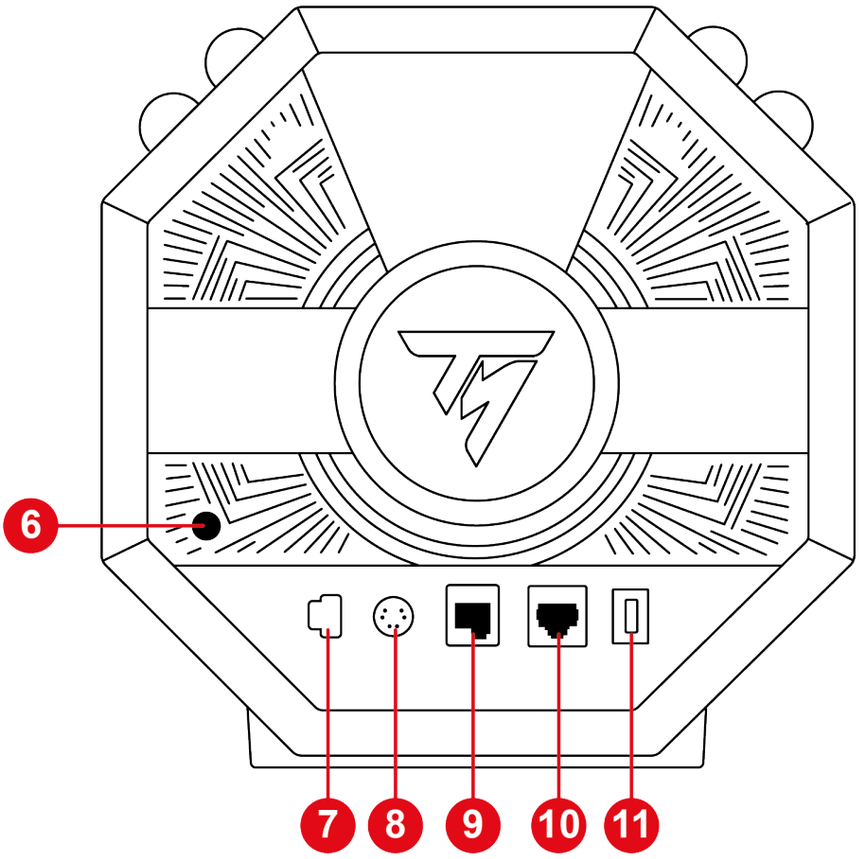

❻ Açma/Kapama düğmesi

❼ Güç portu

❽ Vites* veya el freni* bağlantı portu

❾ Pedal seti bağlantısı portu

❿ Basınç sensörü içeren fren pedallı pedal seti için bağlantı portu (Raceline LC)

⓫ USB-C portu

**Ayrı olarak satılır*

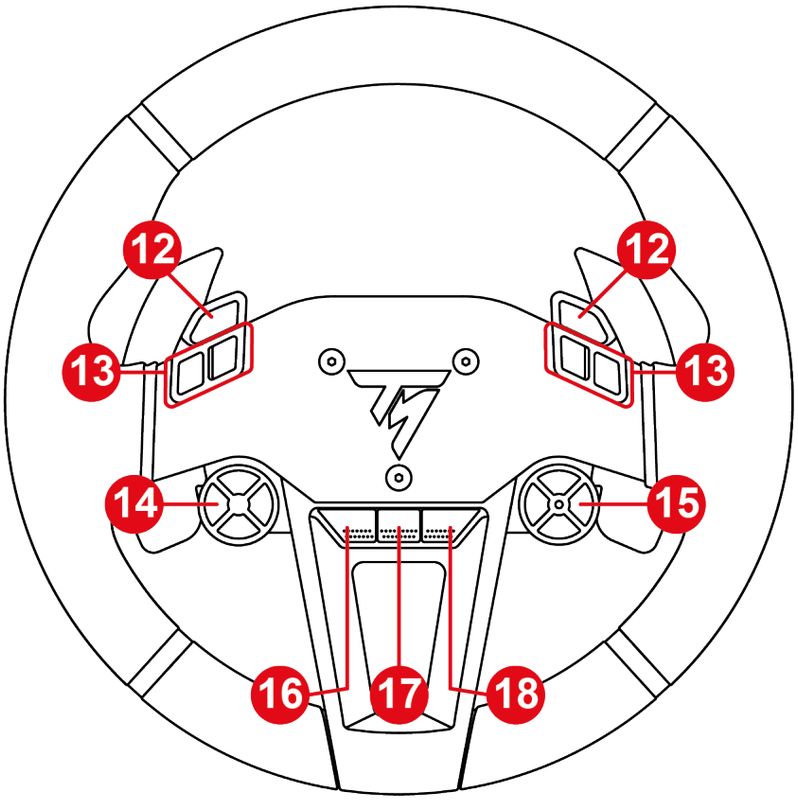

⓬ El freni düğmeleri

⓭ Eylem düğmeleri

⓮ Yön düğmeleri

⓯ Enkoder seçici, E+, E- ve EP işlevleri ve aktif enkoderi gösteren LED

⓰ XBOX konsollarında GÖRÜNÜM düğmesi

⓱ XBOX konsollarında PAYLAŞ düğmesi

⓲ XBOX konsollarında MENÜ düğmesi

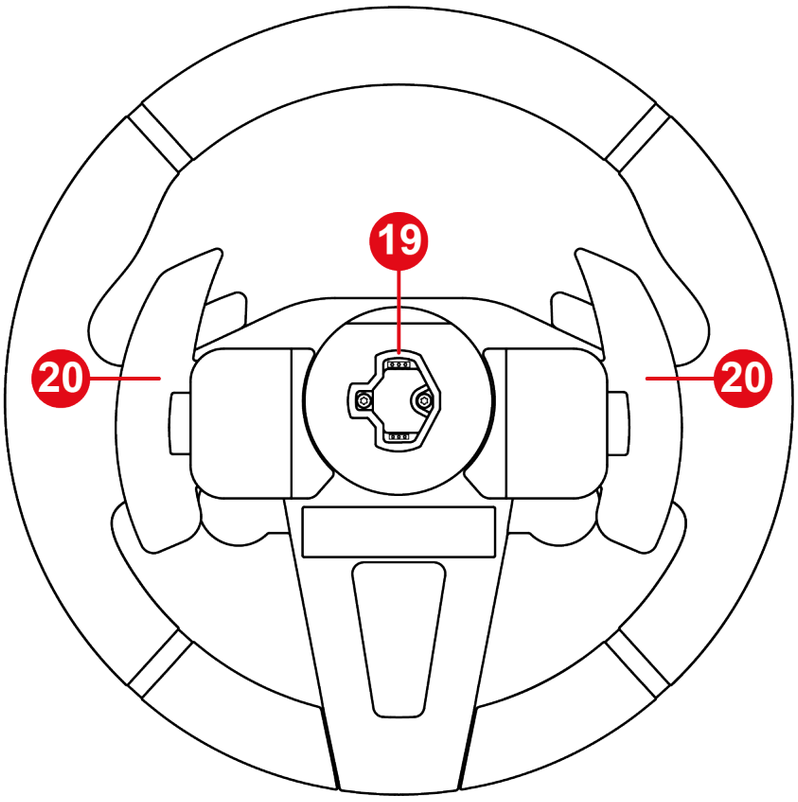

⓳ Hızlı ayırmalı direksiyon simidi montaj sistemi

⓴ Manyetik vites kulakçıkları

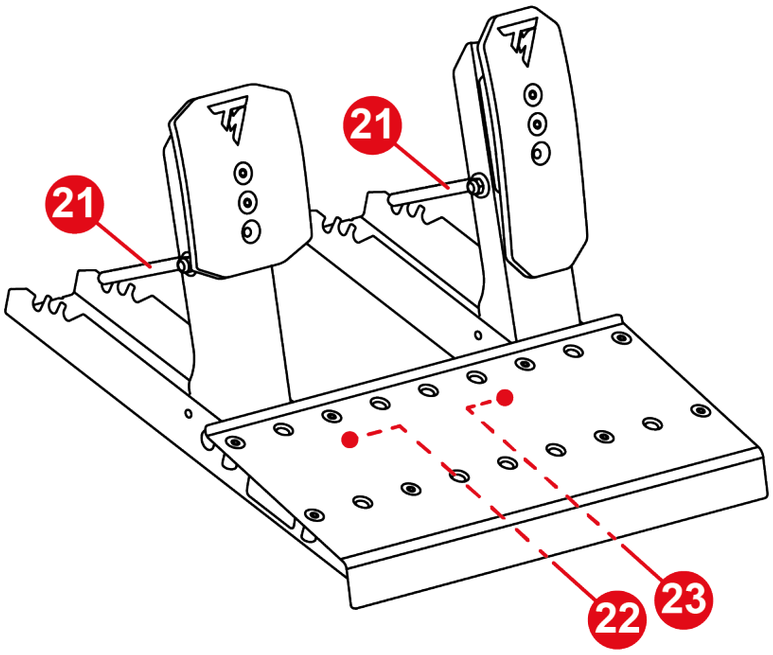

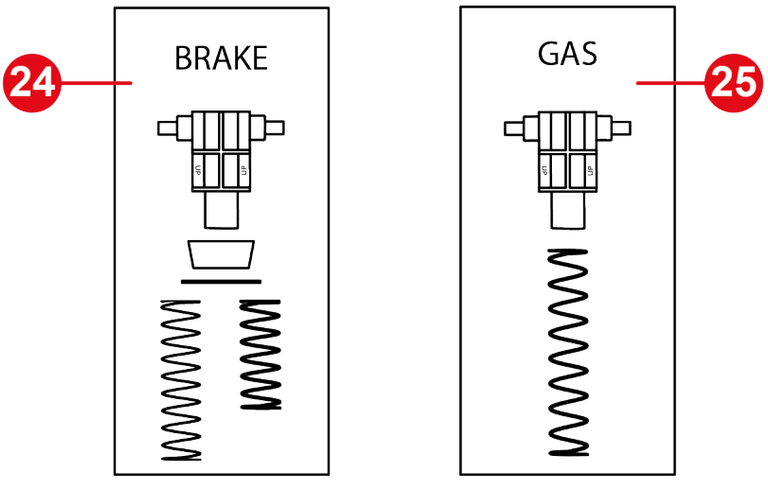

21 Yay tutma çubuğu

22 Fren pedalı jak konektörü

23 Gaz pedalı jak konektörü

24 Fren pedalı yayı (bir destek, bir tampon, bir pul ve iki yay (zayıf veya güçlü direnç))

25 Gaz pedalı yayı (bir destek ve bir yay)

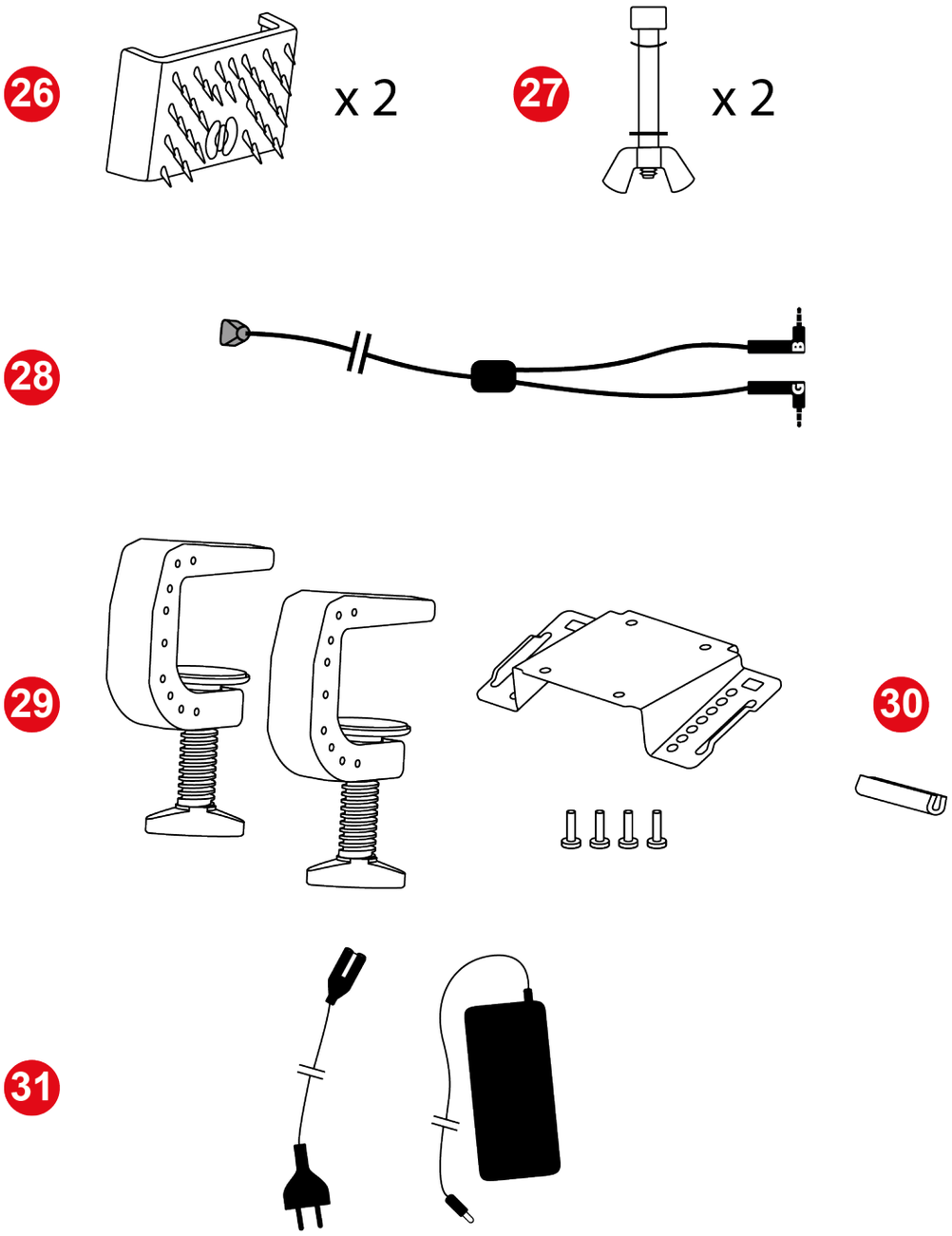

26 Carpet Grip kaydırmaz destekler

27 Pedal durdurma milleri (bir mil, bir kelebek somun, bir bombeli rondela ve bir pul)

28 Çift jak/RJ12 kablosu

29 Taban montaj braketi

30 Kauçuk koruyucu kapak

31 Güç kaynağı kabloları

3. Direksiyon simidinin kullanımı ile ilgili bilgiler

Belgeler

Bu ürünü kullanmadan önce bu belgeyi dikkatlice yeniden okuyun ve ileride başvurmak üzere saklayın.

Donanım yazılımı güncellemesi

Tabanın donanım yazılımını mevcut en son sürümle güncellemeniz gerekir.

Bunu gerçekleştirmek için lütfen şu iki adımı izleyin:

1. Şu adrese gidin: **https://support.thrustmaster.com/product/T598x/**
2. **Software** (Yazılım) kısmında mevcut My Thrustmaster Panel yazılımını talimatları izleyerek indirip yükleyin.

Yarış direksiyonu tabanının donanım yazılımını güncellemezseniz direksiyon simidiniz düzgün çalışmaz.

Elektrik çarpması

- Ürünü kuru bir yerde saklayın ve toza veya güneş ışığına maruz bırakmayın.
- Ürünü, sıcaklığın 15°C ile 30°C arasında olduğu bir ortamda kullanın.
- Konektörleri ve kabloları bükmeyin ve çekmeyin.
- Bağlantı yönlerine dikkat edin.
- Ürünün veya konektörlerinin üzerine herhangi bir sıvı dökmeyin.
- Ürünü kısa devre yapmayın.
- Ürünü asla parçalarına ayırmayın, ateşe atmayın ve yüksek sıcaklıklara maruz bırakmayın.
- Tabanla verilen elektrik kablosunun dışında elektrik kablosu kullanmayın.
- Kablo veya fişleri hasarlı, yarık veya kırıksa elektrik kablosunu kullanmayın.
- Elektrik kablosunun duvar prizine ve tabanın arka kısmında bulunan konektöre düzgün bir şekilde takıldığından emin olun.
- Yarış direksiyonunun içini açmayın: İçinde kullanıcı tarafından bakım/onarım yapılabilecek parça yoktur. Tüm onarım işlemleri üretici firma, yetkili temsilcisi veya kalifiye teknisyen tarafından yapılmalıdır.
- Direksiyon simidi, taban veya güç kaynağı beklenmeyen şekilde çalışıyorsa (anormal sesler,

ısı veya koku yayıyorsa) cihazı kullanmayı derhal kesin, tabanının gücünü kapatın, elektrik kablosunu duvar prizinden çekin ve diğer kabloları ayırın.

- Tabanı kullanmıyorken Açma/Kapama düğmesini kullanarak kapatın.
- Tabanı uzun süre kullanmayacaksanız veya tabandan uzakta olacaksanız tabanı kapatın ve elektrik kablosunu duvar prizinden çıkarın.
- Duvar prizi bir uzman tarafından uygun elektrik işleri uygulamalarına göre monte edilmiş olmalıdır.
- Duvar prizi ekipmana yakın ve kolayca ulaşılabilir olmalıdır.
- Uzatma kablosunun aşırı ısınma riski ve dolayısıyla yangın tehlikesi nedeniyle uzatma kablosu veya kablolarının kullanılması önerilmez.
- Cihazı duvar prizine ıslak veya nemli ellerle takıp çıkarmayın.
- Güç kaynağını asla kablosundan tutarak taşımayın.
- Güç kaynağını asla kablosundan çekerek çıkarıp ayırmayın.

Güç kaynağı

– Sadece kullanma kılavuzunda listelenen güç kaynağını kullanın.
– Güç kaynağını sadece güç kaynağının anma değeri plakasında belirtilen elektrik şebekesi gerilimi ve frekansıyla kullanın.

Oyun alanının emniyete alınması

– Oyun alanına kullanıcının antrenman yapmasını aksatabilecek veya uygun olmayan bir harekete neden olabilecek ya da başka birinin oyunu bölmesine yol açabilecek hiçbir nesne (içecek kupası, telefon, anahtar, vb.) koymayın.
– Elektrik kablolarını halı veya kilim, battaniye veya örtü ya da başka bir şeyle örtmeyin, insanların yürüdüğü yerlere kablo yerleştirmeyin.

Güç besleme adaptörü için bilgi

Yayınlanan bilgi	Değer	Birim
Üretici firmanın adı veya ticari markası İş telefonu Adres	GUILLEMOT CORPORATION S.A. 414 196 758 R.C.S. Vannes 2 Rue du Chêne Héleuc 56910 Carentoir Fransa	
Model adı	A1001-1636000D	
Giriş gerilimi	100 - 240	V
Giriş AC frekansı	50 - 60	Hz
Çıkış gerilimi	16,3	V DC
Çıkış akımı	6	A
Çıkış gücü	98	W
Ortalama aktif verimlilik	88	%
Düşük yükte (%10) verimlilik	88	%
Yüksüz güç tüketimi	0,2	W

Isı dağıtma yüzeyi

İdeal ısı dağıtımı sağlamak için aşağıdaki hususların hepsine uymanız gerekir:

– Tabanı tüm duvar yüzeylerinden en az 10 cm uzağa yerleştirin.
– Tabanı dar yerlere yerleştirmeyin.
– Tabanı örtmeyin.
– Tabanın ön kısmında bulunan dağıtma kanatçıklarında toz birikmesine izin vermeyin. Bunları kuru bir bez veya fırça ile düzenli olarak temizleyin.
– Yoğun kullanım sırasında taban ısınabilir. Bu normaldir.

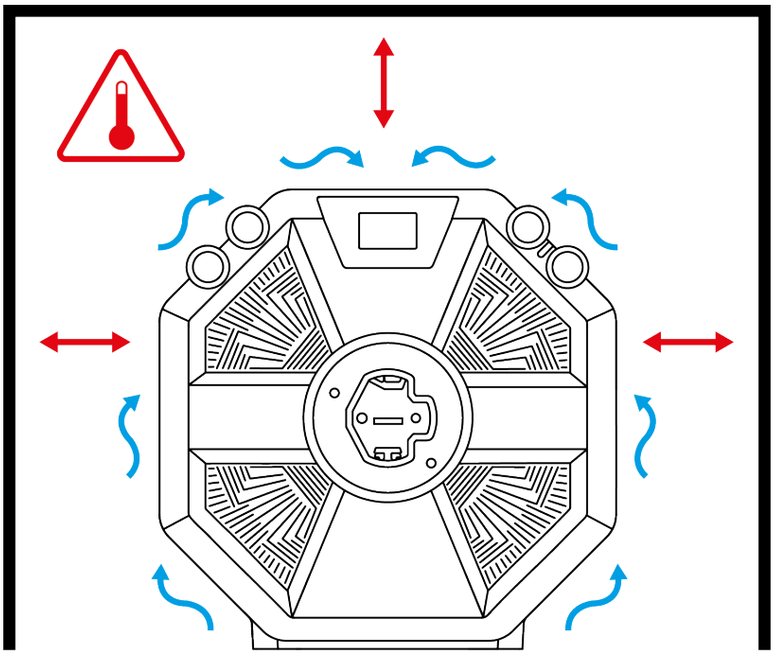

– Ürünün havalandırma deliklerine hiçbir cisim veya uzuv sokmayın.

Yoğun kullanım sırasında tabandan çıkan hafif bir koku fark edebilirsiniz. Bu özel durum genellikle yeni ürünlerde ortaya çıkar: Normaldir ve zamanla geçer.

Force Feedback ve tekrarlanan hareketlerden dolayı yaralanma

Force Feedback direksiyonla oynamak kas veya eklem ağrısına neden olabilir. Her türlü sorunu önlemek için:

- Çok uzun süre oyun oynamaktan (2 saatten fazla) kaçının.
- Her oyun saatinin ardından 10 ila 15 dakika ara verin.
- Ellerinizde, bileklerinizde, kollarınızda, ayaklarınızda veya bacaklarınızda yorgunluk veya ağrı hissederseniz oynamayı kesin ve yeniden oynamaya başlamadan önce birkaç saat dinlenin.
- Yeniden oynamaya başladığınızda yukarıda belirtilen semptomlar veya ağrı tekrar ederse oynamayı kesin ve bir doktora başvurun.
- Çocukların ulaşabileceği yerlerden uzak tutun.
- Taban ve direksiyon simidinin bu kılavuzda belirtildiği gibi düzgün bir şekilde takıldığından emin olun.

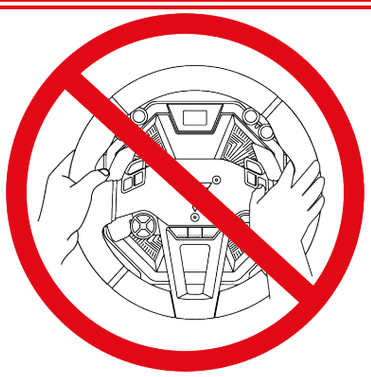

Öngörülemeyen, güçlü ve hızlı dönüşler: Direksiyon simidindeki açıklıklara veya direksiyonun dönüş yörüngesine ellerinizi veya kollarını asla koymayın.

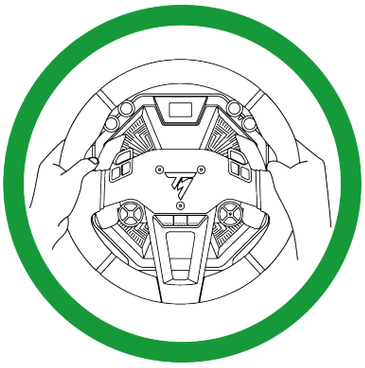

Ürünü kullanırken her iki elinizi, asla tamamen bırakmadan, daima direksiyonun üzerinde doğru konumlandırılmış olarak tutun.

Sadece **16 yaş ve üzeri** kişiler tarafından kullanılabilecek ürün.

4. Pedal setinin kullanımı ile ilgili bilgiler

Belgeler

Bu ürünü kullanmadan önce bu belgeyi dikkatlice yeniden okuyun ve ileride başvurmak üzere saklayın.

Güvenlik nedeniyle pedal setini asla çıplak ayaklarla veya ayağınıza sadece çorap giyerek kullanmayın. Thrustmaster® pedal setinin ayakkabısız kullanılmasından kaynaklanan yaralanmalarda hiçbir sorumluluk kabul etmez.

Elektrik çarpması

- Ürünü kuru bir yerde saklayın ve toza veya güneş ışığına maruz bırakmayın.
- Konektörleri ve kabloları bükmeyin ve çekmeyin.
- Bağlantı yönlerine dikkat edin.
- Ürünün veya konektörlerinin üzerine herhangi bir sıvı dökmeyin.
- Ürünü kısa devre yapmayın.
- Ürünü asla parçalarına ayırmayın (bu kılavuzda belirtilen özelleştirme durumları hariç), ateşe atmayın ve yüksek sıcaklıklara maruz bırakmayın.

Tekrarlanan hareketler nedeniyle yaralanma

Pedal seti ile oynamak kas veya eklem ağrısına neden olabilir.

Her türlü sorunu önlemek için:

- Çok uzun süre oyun oynamaktan (2 saatten fazla) kaçının.
- Her oyun saatinin ardından 10 ila 15 dakika ara verin.
- Ayaklarınızda veya bacaklarınızda yorgunluk veya ağrı hissederseniz oynamayı kesin ve yeniden oynamaya başlamadan önce birkaç saat dinlenin.
- Yeniden oynamaya başladığınızda yukarıda belirtilen semptomlar veya ağrı tekrar ederse oynamayı kesin ve bir doktora başvurun.

Oynarken pedal seti sıkıştırma tehlikesi

– Pedal setini çocukların ulaşabileceği yerlerden uzak tutun.

– Oyun oturumları sırasında parmaklarınızı (veya vücudunuzun başka kısımlarını) asla pedal kollarının üzerine veya yanına koymayın.

5. Tabanın bir sıra veya masaya monte edilmesi

Her kullanımdan önce tabanın, bu kılavuzda belirtildiği üzere hala düzgün bir şekilde desteğe takılı olduğunu kontrol edin.

Desteğin sağlamlığı

Desteğin üzerine yüksek torklu bir tabanı monte etmenin mümkün olduğundan emin olmak için desteğinizin malzemesini dikkate alın. Tabanın en iyi koşullarda kullanılması için bu tip montaj, kalınlığı 2 ile 5 cm arasında olan masa ve sıralar ile kokpitler için uygundur. Masa/sıra, içi boş bileşenler içermeyen katı malzemeden, MDF veya ahşaptan yapılmış olmalıdır.

1. Montaj plakasını, delikleri hizalayarak tabanın altına yerleştirin.

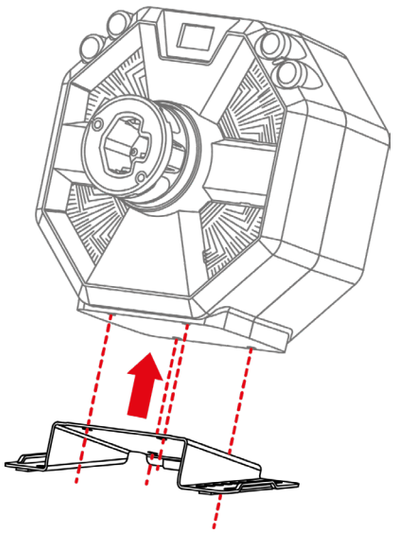

2. 5 mm Allen anahtarını kullanarak dört montaj vidasını saat yönünde sıkın.

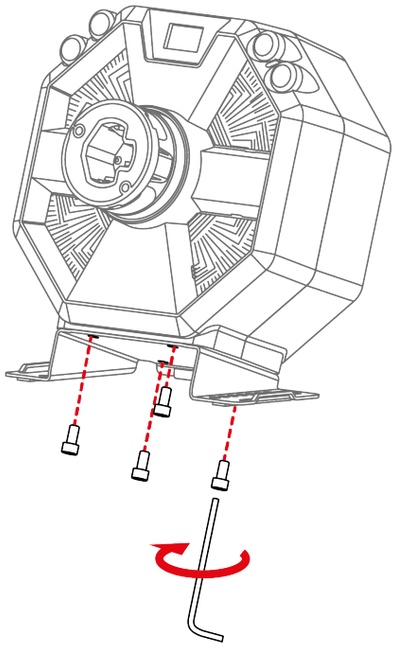

3. Desteğinizi korumak için montaj plakasının arka kısmına kauçuk koruyucu kapağı takın.

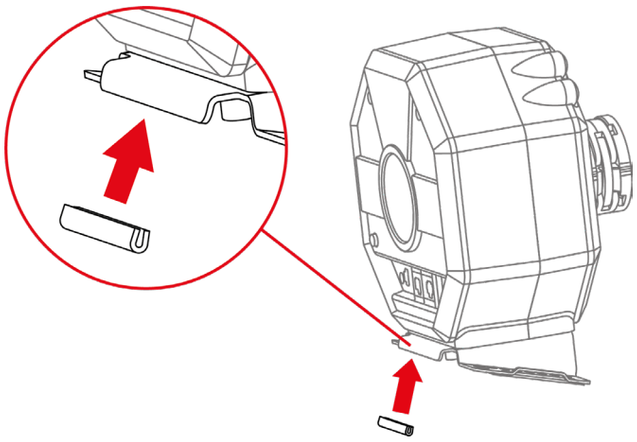

4. Braketleri montaj plakasının her iki tarafına takın. Braket yuvalarının plaka üzerinde doğru konumlandırıldığını kontrol edin.

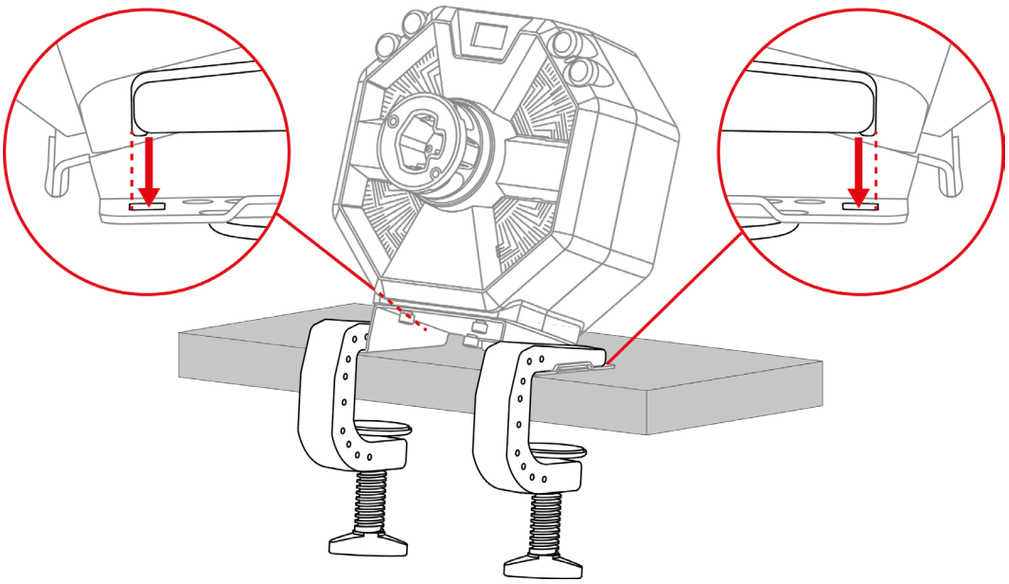

5. İki sabitleme vidasını sıkın.

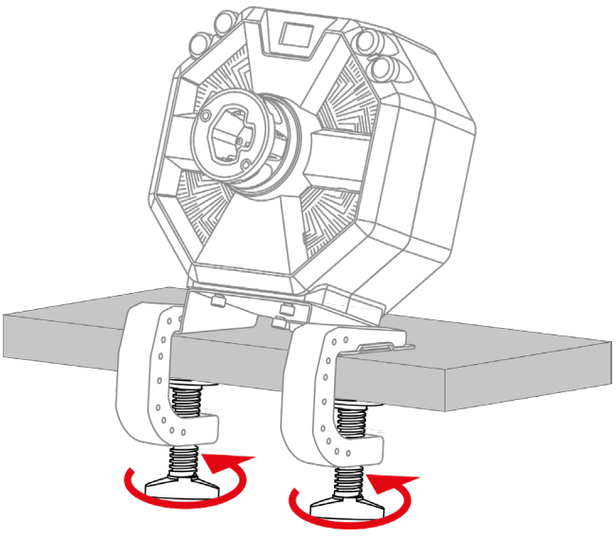

6. Tabanın bir kokpite monte edilmesi

Tabanın bir kokpite monte etmek için olası iki seçenek vardır:

- Kokpitiniz doğal olarak uyumludur (delikler tabanın delikleri ile aynı hizadaysa): Montaj plakasını veya iki braketi kullanmadan tabanı doğrudan kokpite, tabanın altında bulunan dört vida dişini kullanarak monte edin.
- Kokpitiniz doğal olarak uyumlu değildir (delikler tabanın delikleri ile aynı hizada değil): İki braketi kullanmadan montaj plakasını tabana takın ve her şeyi kokpitinize sabitleyin.

Kokpitler için montaj planları şu adreste mevcuttur: **https://support.thrustmaster.com/product/T598x/** **Manual** (Kullanıcı kılavuzu) kısmında.

7. Direksiyon simidinin tabana takılması

1. Tabanın kapalı ve tabanın kilitleme kolunun açık konumda olduğundan emin olun.

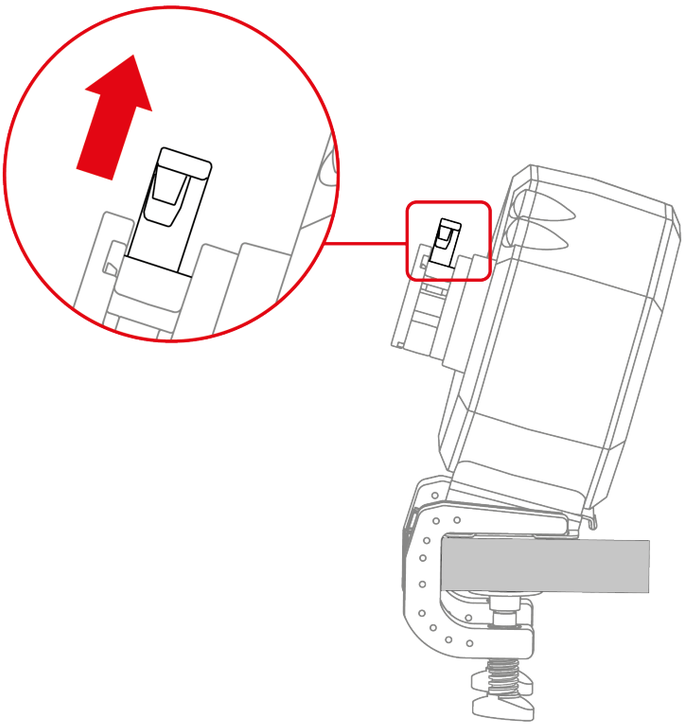

2. Direksiyon simidini tabana geçirin.

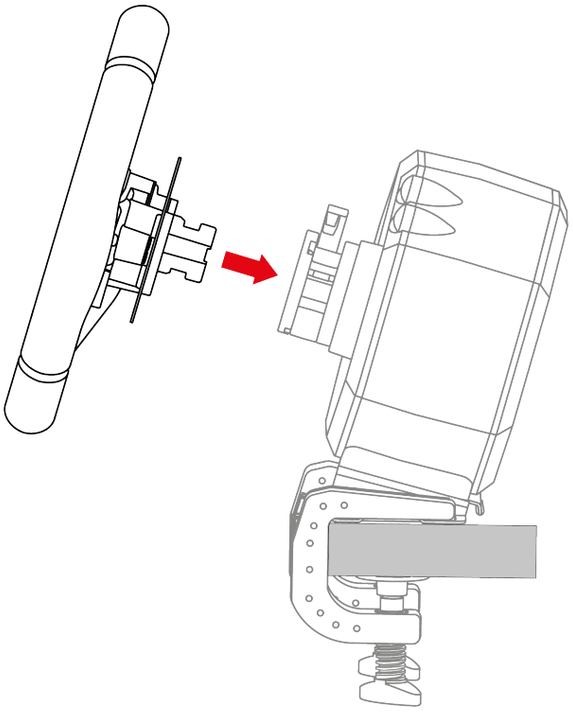

3. Kilitleme kolunu indirin.

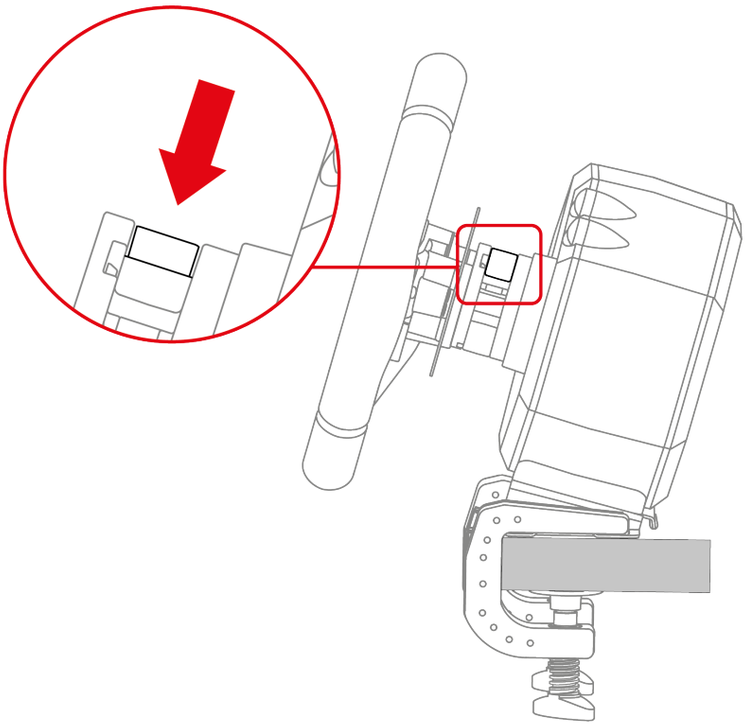

Sıkışma tehlikesi

Kolu indirirken parmağınızı kilitleme sisteminin içinde bırakmayın.

Her kullanımdan önce tabanın, bu kılavuzda belirtildiği üzere hala düzgün bir şekilde desteğe takılı olduğunu kontrol edin.

8. Pedal setinin takılması

Sıkışma tehlikesi

Pedal setini takmadan önce pedalları indirirken parmaklarınızın pedal kolları ile pedal setinin tabanı arasında olmadığından emin olun.

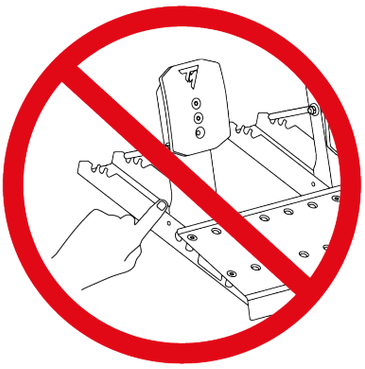

Gereken elemanlar:

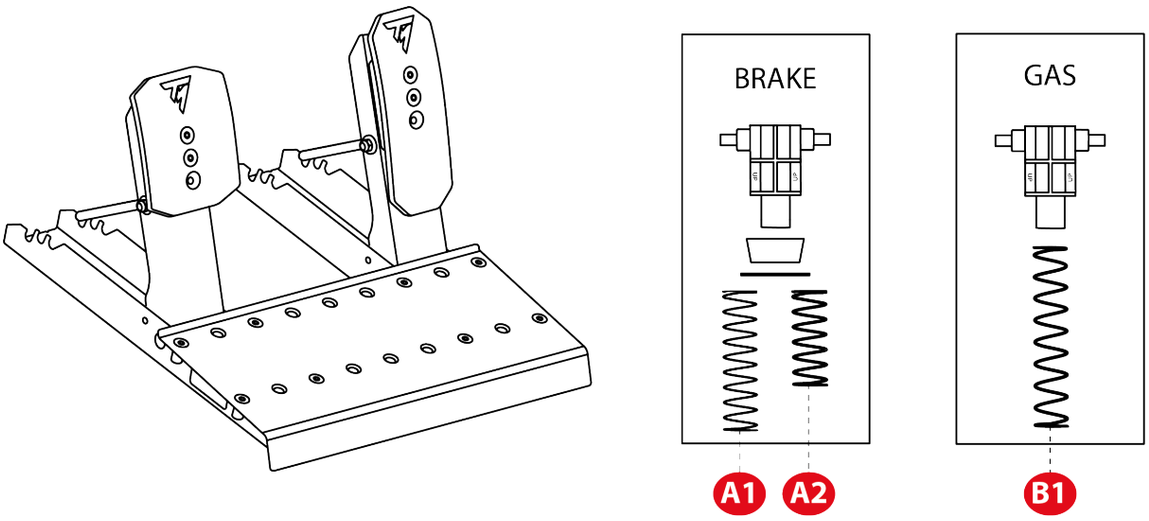

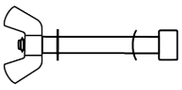
x 2

1. Durdurma milini pedal setinin tabanındaki ilgili deliklere takın: mil ve bombeli rondela pedalın bir tarafında, pul ve kelebek somun diğer tarafında.

   İşlemi diğer pedalda tekrarlayın.

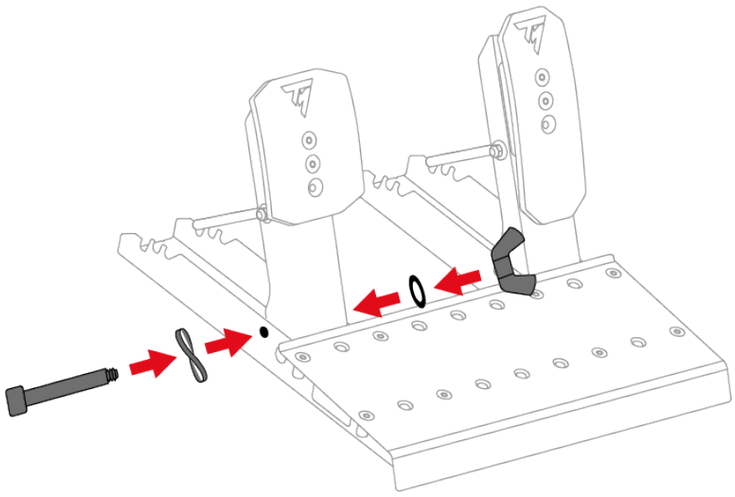

2. Durdurma milini zorlamadan sıkın.

   İşlemi diğer pedalda tekrarlayın.

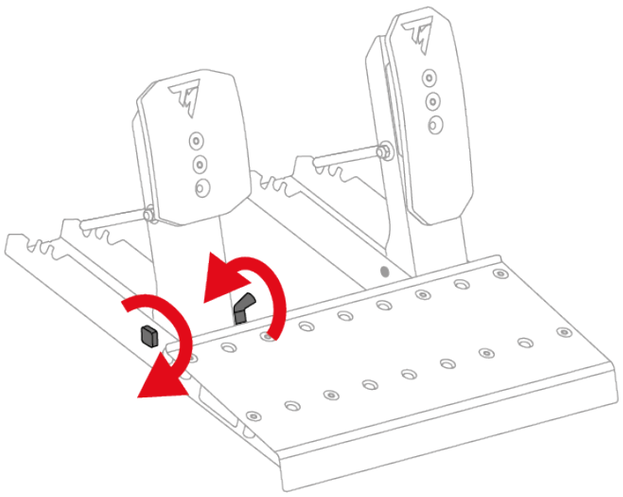

Durdurma milini aşırı sıkmayın.

Fren pedalı:

Fren pedalı yayını oluşturan parçalar bir poşettedir. Dirençleri farklı iki yay vardır:

- A1 yayı (uzun, siyah): zayıf direnç;
- A2 yayı (kısa, gri): güçlü direnç.

Kullanmak istemediğiniz yayı kaldırın.

3. Fren pedalı yayının tüm parçalarını metal mile şu sıra ile takın: yay, pul, tampon ve destek.

   Destekte UP işareti yukarı bakmalıdır.

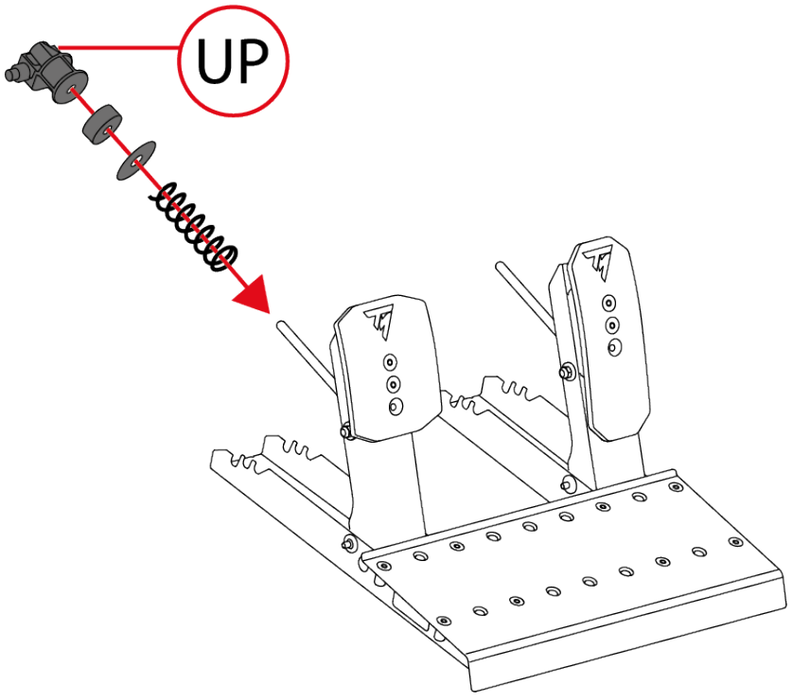

4. Tutma çubuğunu pedal seti tabanındaki yuvalara takmak için fren pedalı yayını desteği kullanarak bastırın.

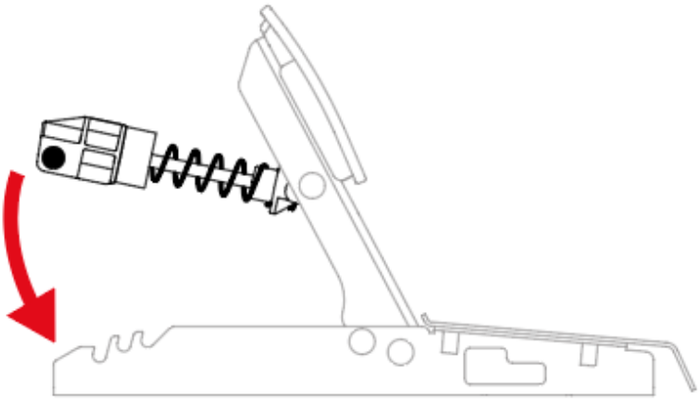

Fren pedalının direncini ayarlamak için yay tutma çubuğunu farklı pozisyonlara yerleştirebilirsiniz.

Fren pedalının direncinin ayarlanması ile ilgili daha fala bilgi için lütfen **Pedal seti mekanik ayarları** kısmını okuyun.

Gaz pedalı:

Gaz pedalı yayını oluşturan parçalar bir poşettedir. Poşet tek bir B1 yayı (çok uzun, gri) içerir.

5. Gaz pedalı yayının tüm parçalarını metal mile şu sıra ile takın: yay ve destek.

   Destekte UP işareti yukarı bakmalıdır.

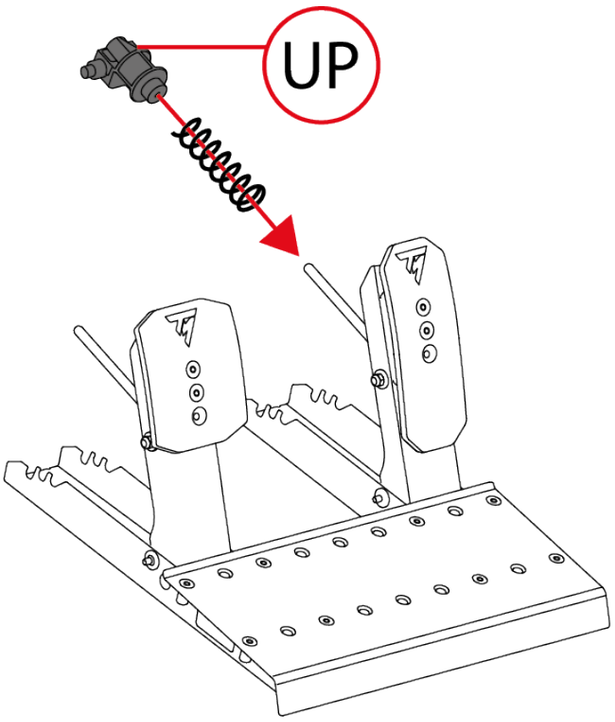

6. Tutma çubuğunu pedal seti tabanındaki yuvalara takmak için gaz pedalı yayını desteği kullanarak bastırın.

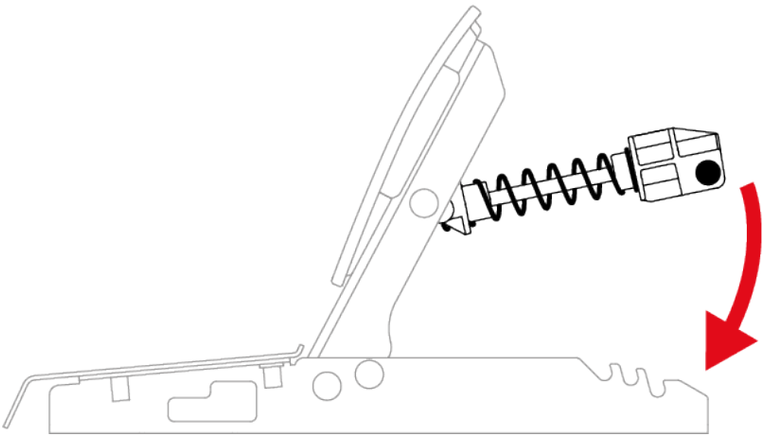

Gaz pedalının direncini ayarlamak için yay tutma çubuğunu farklı konumlara yerleştirebilirsiniz.

Gaz pedalının direncinin ayarlanması ile ilgili daha fala bilgi için lütfen **Pedal seti mekanik ayarları** kısmını okuyun.

Pedal setinin takılmasını gösteren bir video şu adreste mevcuttur:
https://support.thrustmaster.com/product/T598x/

Pedal seti mekanik ayarları

Pedalların yüksekliğini ayarlama

Fren pedalının ve gaz pedalının yüksekliği ayarlanabilir. Her pedal için olası dört pozisyon vardır.

Fren pedalı:

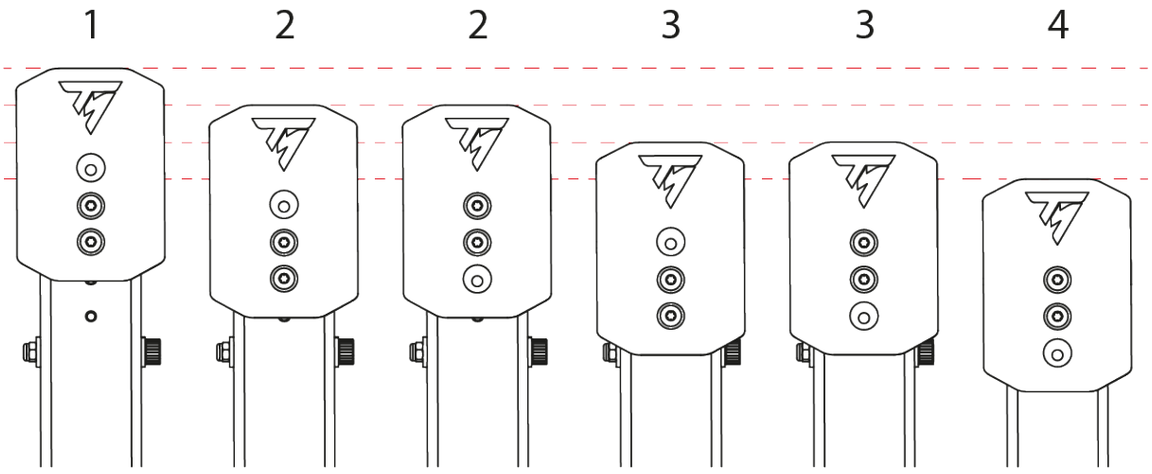

Gaz pedalı:

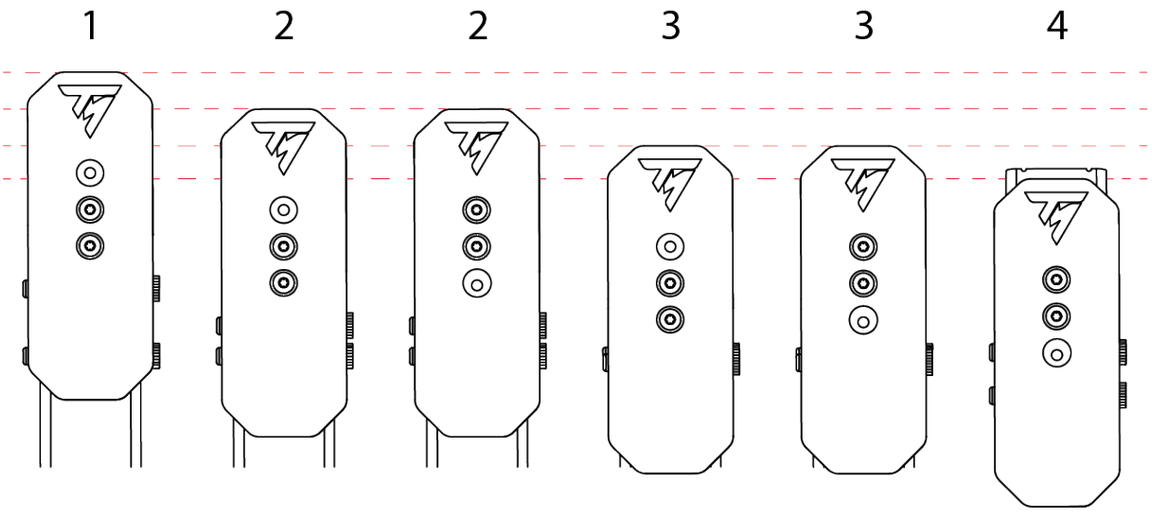

1. Verilen T20 Torx anahtarını kullanarak pedal başını yerine sabitleyen iki vidayı çıkarın.

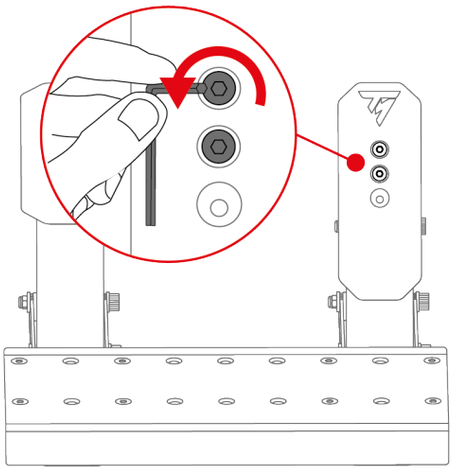

2. Yeni pedal başlığı pozisyonunu seçin.

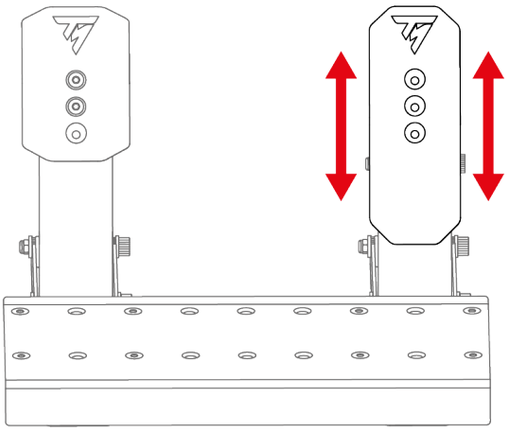

3. Pedal başını yerine sabitleyen iki vidayı yeniden takarak sıkın.

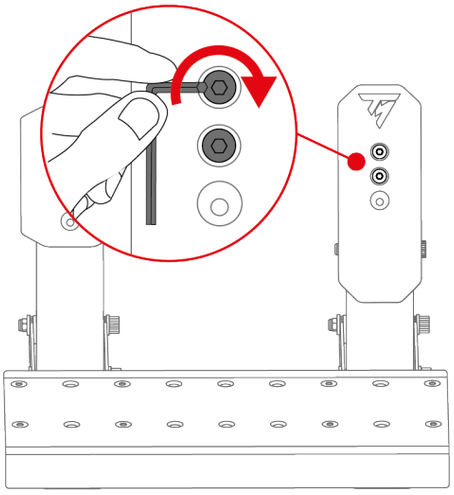

Fren pedalının direncini değiştirme

Fren pedalının direncini ayarlamak için iki yay verilmiştir.

- A1 yayı (uzun, siyah): zayıf direnç;
- A2 yayı (kısa, gri): güçlü direnç.

Pedal seti tabanının arka kısmındaki üç yuva, direnci ayarlamak için kullanılır.

A1 yayı			
Pozisyon	P1 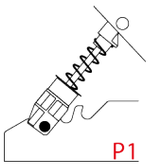	P2 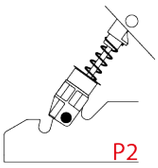	P3 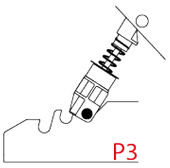
Direnç	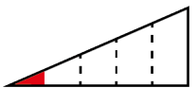	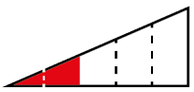	
A2 yayı			
Pozisyon	P1 –	P2 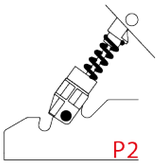	P3 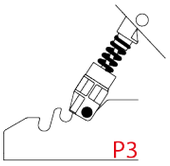
Direnç	–		

A2 yayı P1 pozisyonunda kullanılamaz.

1. Yay tutma çubuğunu yuvalardan kurtarmak için desteği kullanarak yayı bastırın.

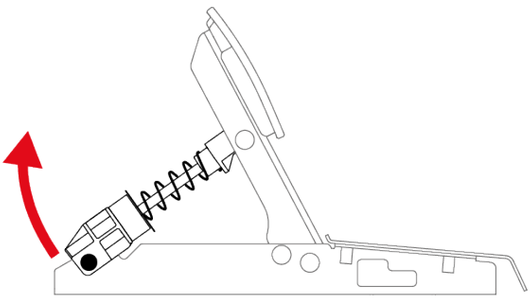

2. Pedal yayının tüm parçalarını çıkarın.

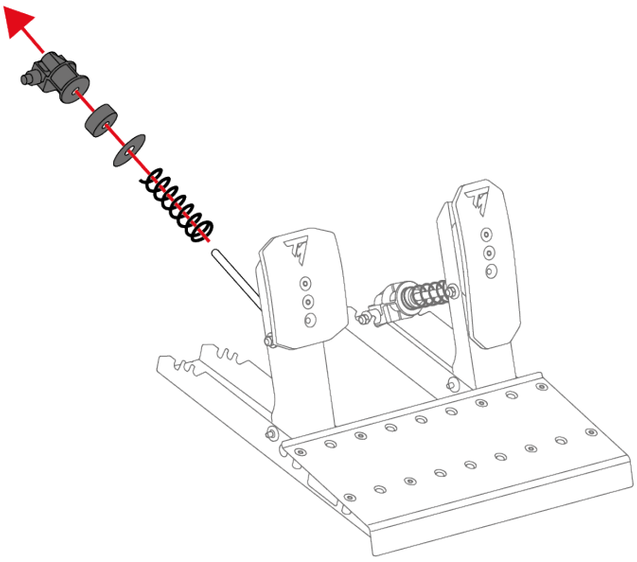

3. Pedalın metal miline yeni yayı takın.

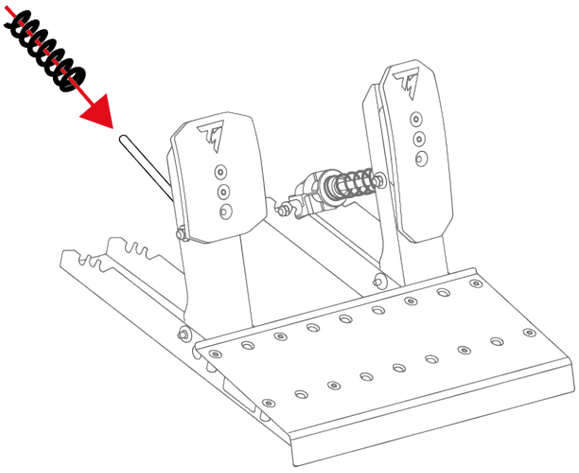

4. Fren pedalı yayının diğer parçalarını metal mile şu sıra ile takın: pul, tampon ve destek.

   Destekte UP işareti yukarı bakmalıdır.

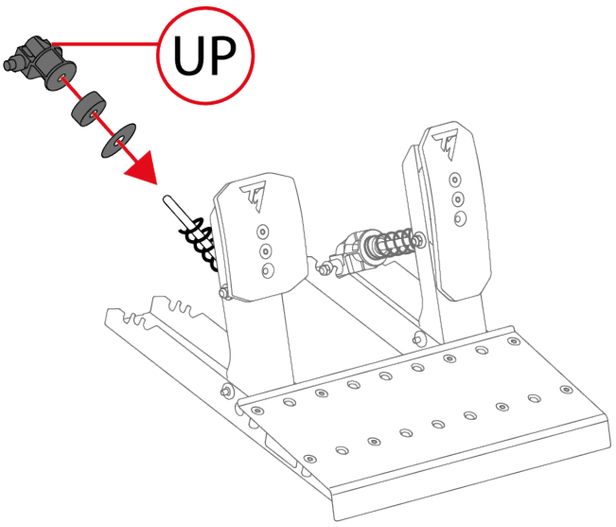

5. Yay tutma çubuğunu yuvalara (P1, P2 veya P3) takmak için desteği kullanarak yayı bastırın.

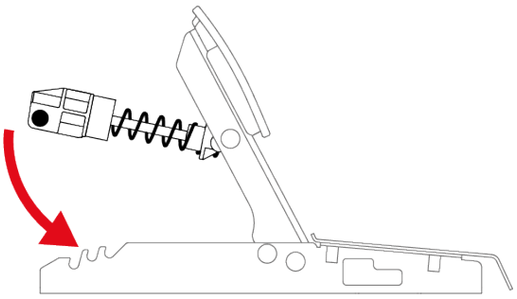

Her türlü kalibrasyon sorununu önlemek için yayı değiştirdikten sonra tabanı yeniden başlatmanız önerilir.

Gaz pedalının direncini değiştirme

Gaz pedalı için sadece bir yay (B1 yayı: çok uzun, gri, zayıf direnç) verilmiştir.

Pedal seti tabanının arka kısmındaki üç yuva, direnci ayarlamak için kullanılır.

B1 yayı			
Pozisyon	P1 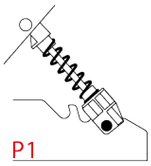	P2 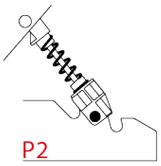	P3 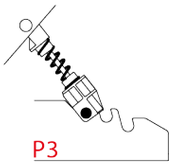
Direnç	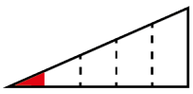	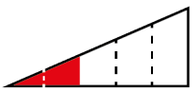	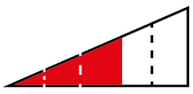

1. Yay tutma çubuğunu yuvalardan kurtarmak için desteği kullanarak yayı bastırın.

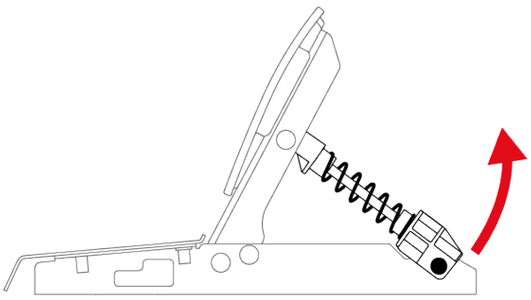

2. Yay tutma çubuğunu yuvalara (P1, P2 veya P3) takmak için desteği kullanarak yayı bastırın.

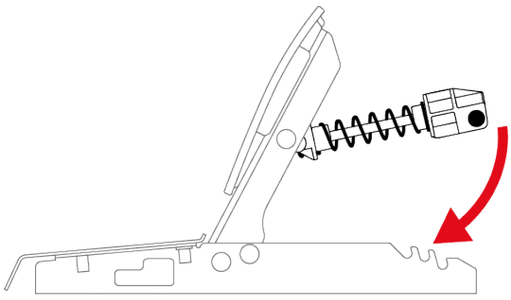

Her türlü kalibrasyon sorununu önlemek için yayı değiştirdikten sonra tabanı yeniden başlatmanız önerilir.

Carpet Grip kaydırmaz destekler

Carpet Grip kaydırmaz destekler, bir kilim veya halı üzerinde kullanılırken Raceline Pedals LTE pedal setinin hareket etmesini engeller.

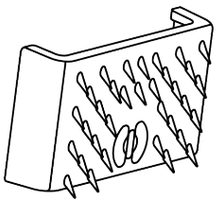

Zemin yüzeyine zarar verebileceğinden (yıpratma, çizme gibi) Carpet Grip kaydırmaz destekleri yumuşak zeminde veya parke zeminde kullanmayın.

Takma

Carpet Grip kaydırmaz destekleri takmak için bunları pedal setinin arka kısmına tutturun.

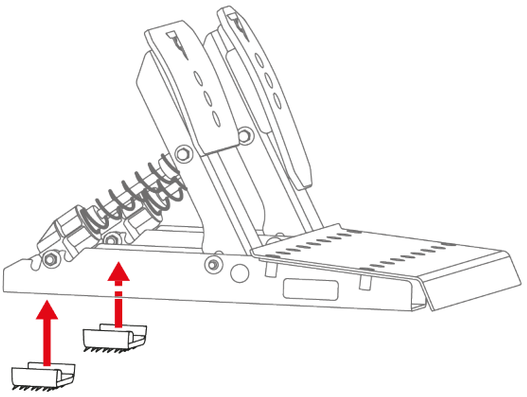

Desteklerin etkili olmasını sağlamak için dişleri pedal setinin arka kısmına doğru konumlandırın.

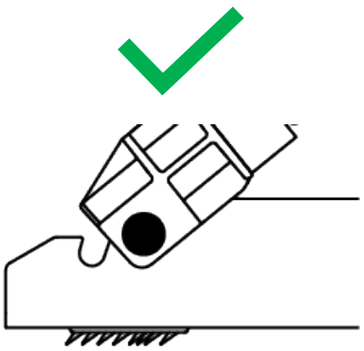

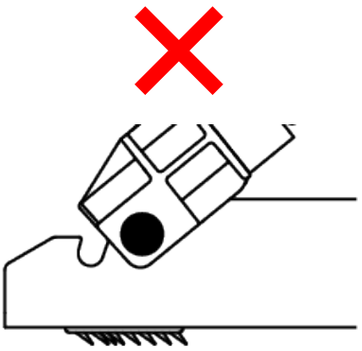

Çıkarma

Carpet Grip kaydırmaz destekleri çıkarmak için:

1. Yayları çentiklerden kurtarın.

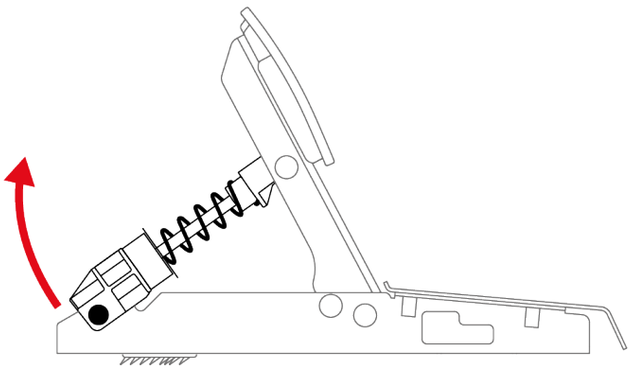

2. Her bir kaydırmaz desteğin klipsine bastırın.

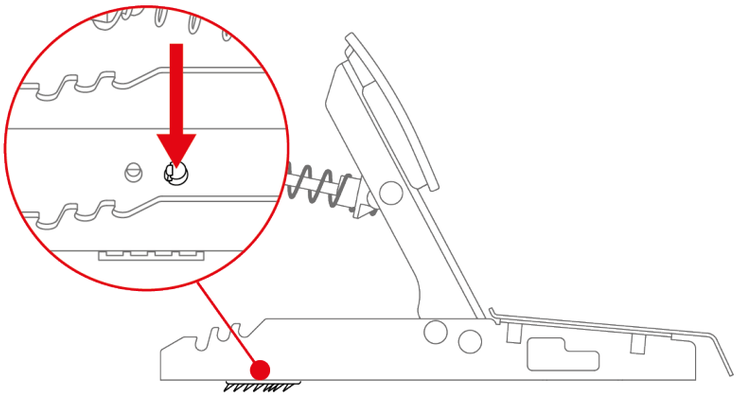

Çıkarmak için Carpet Grip kaydırmaz desteklerin yanlarından çekmeyin. Desteklerin kırılma riski vardır.

9. Kurulum

XBOX konsollarında

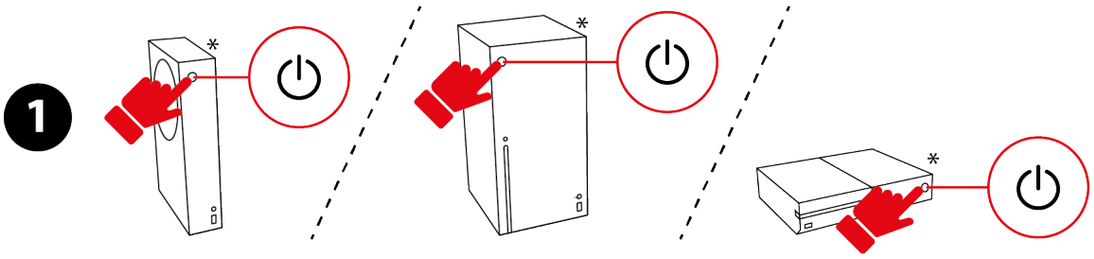

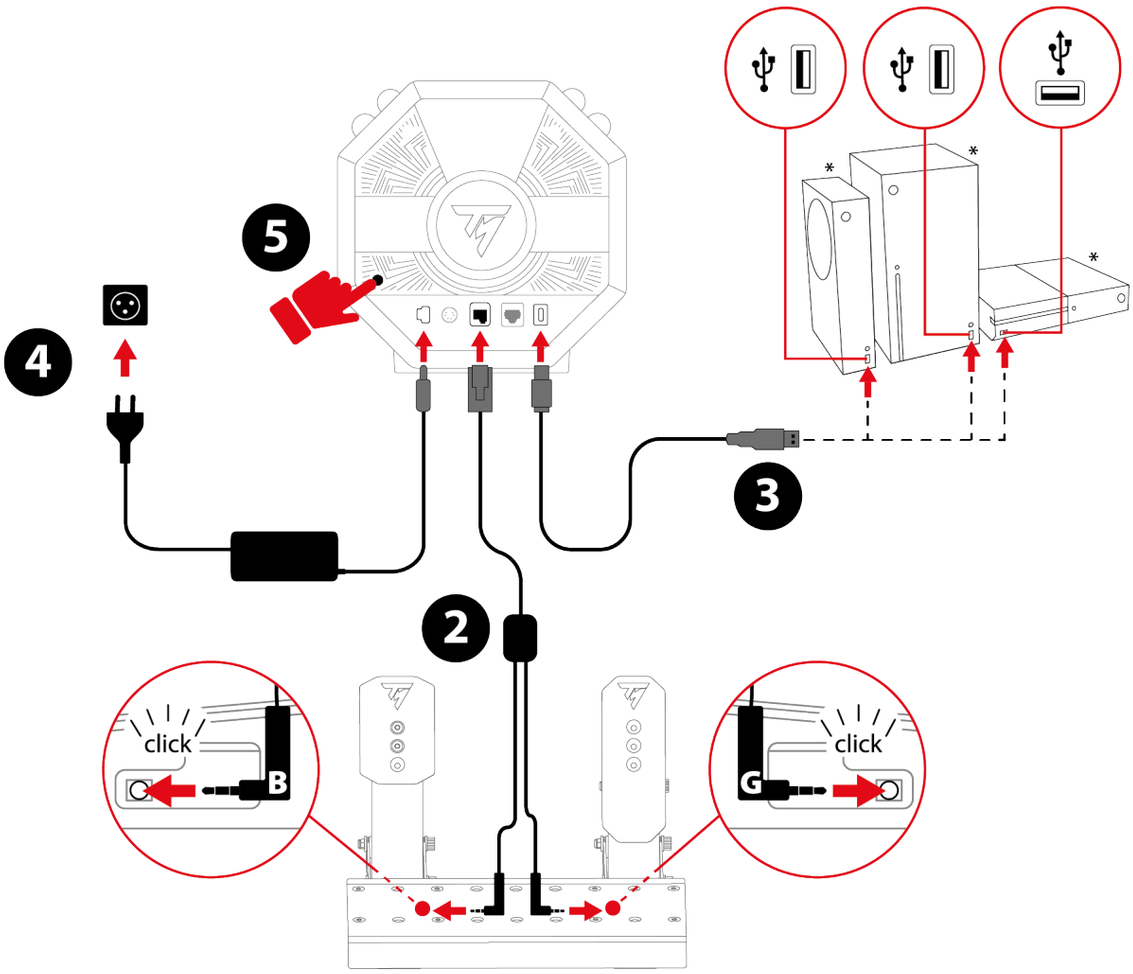

*Ürünle verilmez

1. XBOX konsolunuzu açın.
2. Çift jak/RJ12 kablosunu, taban üzerindeki RJ12 konektörüne ve Raceline Pedals LTE pedal setine bağlayın.

B işaretli (Brake – fren) jak konektörü fren pedalına bağlanır. G işaretli (Gas – gaz) jak konektörü gaz pedalına bağlanır.

3. USB-C – USB-A kablosunu tabanın USB-C portuna ve XBOX konsolundaki USB-A portuna bağlayın.
4. Güç adaptörünü tabana bağlayın ve ayrıca elektrik prizine takın.
5. Tabanın arka kısmında bulunan Açma/Kapama düğmesine basın.
6. ⊗ düğmesine basın.

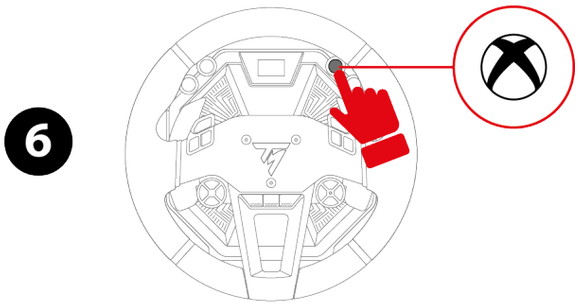

7. Tabanın ekranı açılır.

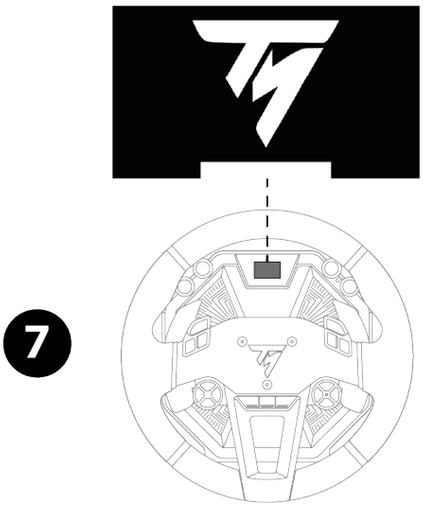

Yarış direksiyonunun otomatik kalibrasyonu aşaması sırasında ellerinizi direksiyon simidine koymadığınızdan emin olun.

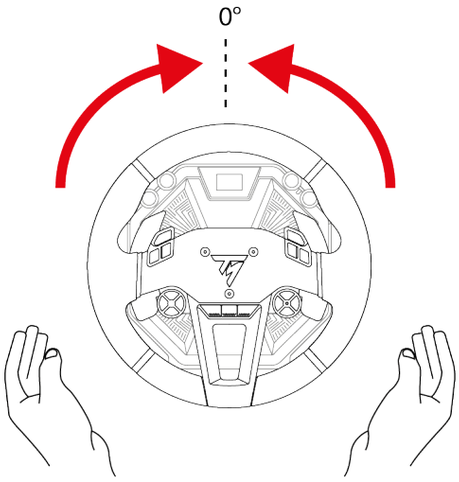

Artık oynamaya hazırsınız!

– XBOX konsollarında iki uyumluluk modu arasından seçim yapabilirsiniz:
  - XBOX Native: varsayılan mod, beyaz renkli çubuklu. Bu kodda yarış direksiyonu oyunlarda şu adla algılanır: Thrustmaster T598.
  - XBOX Legacy: geriye dönük uyumluluk modu, mor renkli çubuklu. Bu kodda yarış direksiyonu oyunlarda şu adla algılanır: TS-XW Racer.
– Çoğu oyun XBOX Native modunda çalışır. Ancak bazı oyunlar (örneğin EA SPORTS™ F1® 23 / F1® 24 / F1® 25) sadece XBOX Legacy modunda çalışır.
– Bir XBOX oyununda uyumluluk veya işlevsellik sorunlarıyla karşılaşırsanız XBOX Legacy modunu seçin.

PC'de

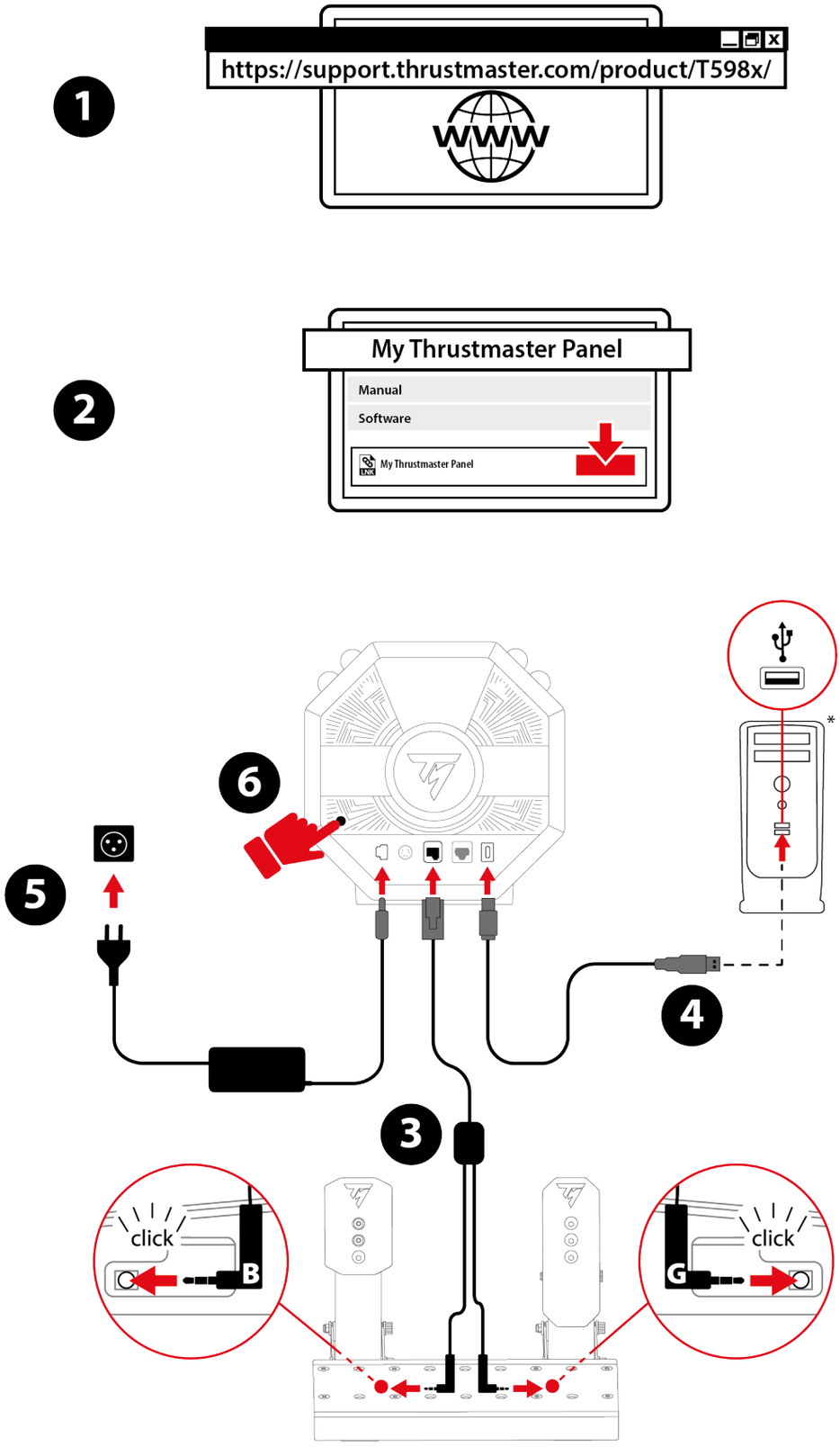

*Ürünle verilmez

1. Şu adrese gidin:
   https://support.thrustmaster.com/product/T598x/
2. **Software** (Yazılım) kısmında mevcut My Thrustmaster Panel yazılımını indirip yükleyin.
3. My Thrustmaster Panel yazılımı yüklendiğinde çift jak/RJ12 kablosunu, taban üzerindeki RJ12 konektörüne ve Raceline Pedals LTE pedal setine bağlayın.

B işaretli (Brake – fren) jak konektörü fren pedalına bağlanır. G işaretli (Gas – gaz) jak konektörü gaz pedalına bağlanır.

4. USB-C – USB-A kablosunu tabanın USB-C portuna ve PC'deki USB-A portuna bağlayın.
5. Güç adaptörünü tabana bağlayın ve ayrıca elektrik prizine takın.
6. Tabanın arka kısmında bulunan Açma/Kapama düğmesine basın.

7. Tabanın ekranı açılır.

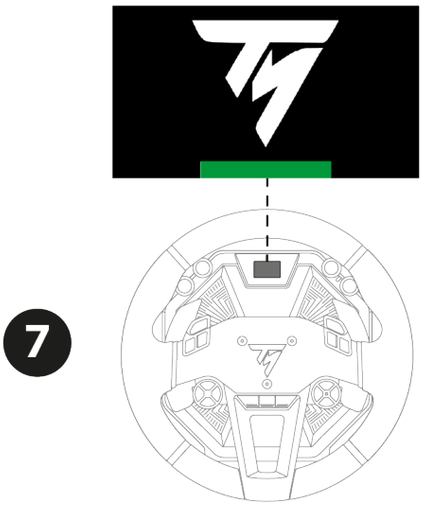

Yarış direksiyonunun otomatik kalibrasyonu aşaması sırasında ellerinizi direksiyon simidine koymadığınızdan emin olun.

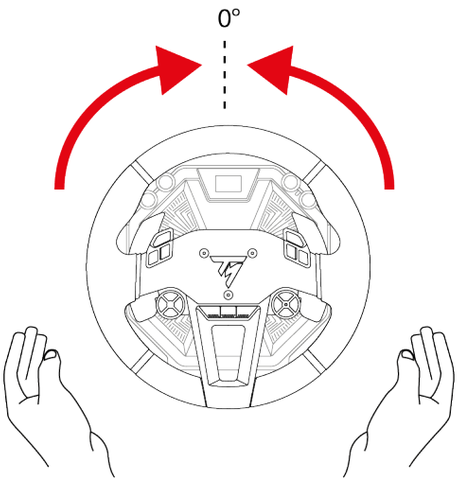

Artık oynamaya hazırsınız!

My Thrustmaster Panel yazılımı

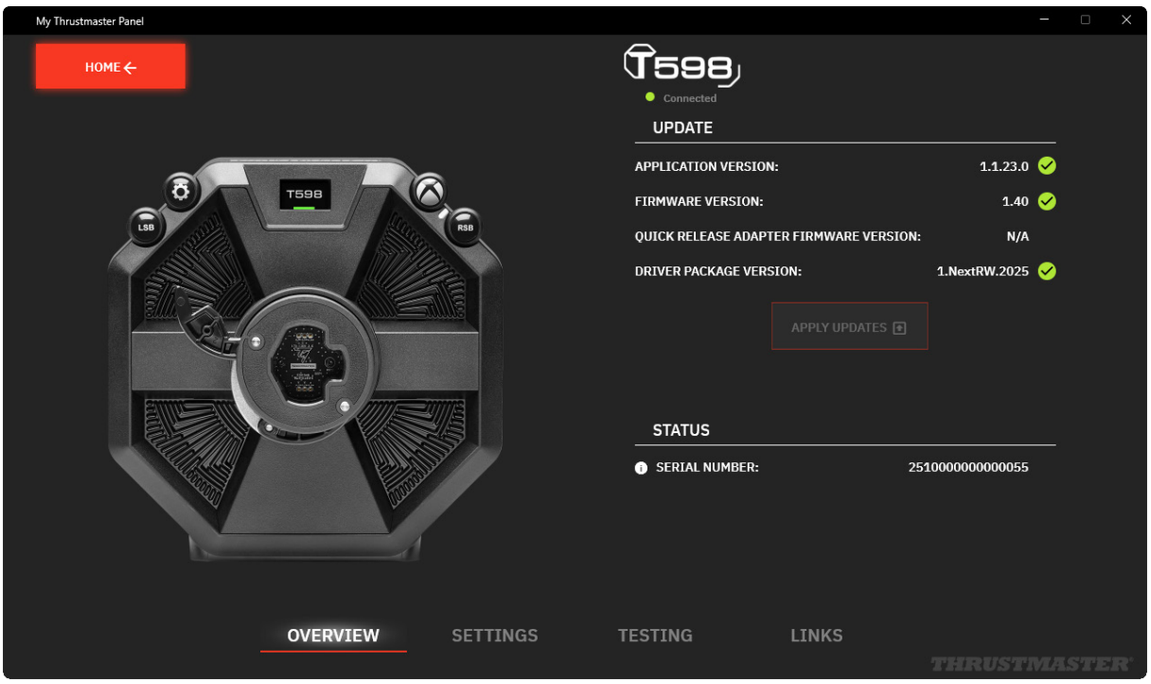

My Thrustmaster Panel yazılımı şunları yapmanıza imkan verir:

- tabanınızın seri numarasını (SERIAL NUMBER) görmenize;
- PC'nizde yüklü sürücü sürümünü (DRIVER) görmenize;
- tabanınızda yüklü donanım yazılımı sürümünü (FIRMWARE) görmenize;
- tabanınıza bağlı direksiyon simidinde yüklü donanım yazılımı sürümünü (FIRMWARE) görmenize;
- tabanınızın donanım yazılımı sürümünü (FIRMWARE) güncellemenize;
- tabanınıza bağlı direksiyon simidinin tüm düğmelerini test etmenize;
- tabanınıza bağlı pedal setinin tüm eksenlerini test etmenize;
- direksiyon simidinin merkez pozisyonunu SET CENTER düğmesi ile sıfırlamanıza (sadece gerektiğinde).

Donanım yazılımını güncelleme

Tabanınızın donanım yazılımı sürümü, My Thrustmaster Panel yazılımının Overview (Genel Bakış) sayfasında listelenir.

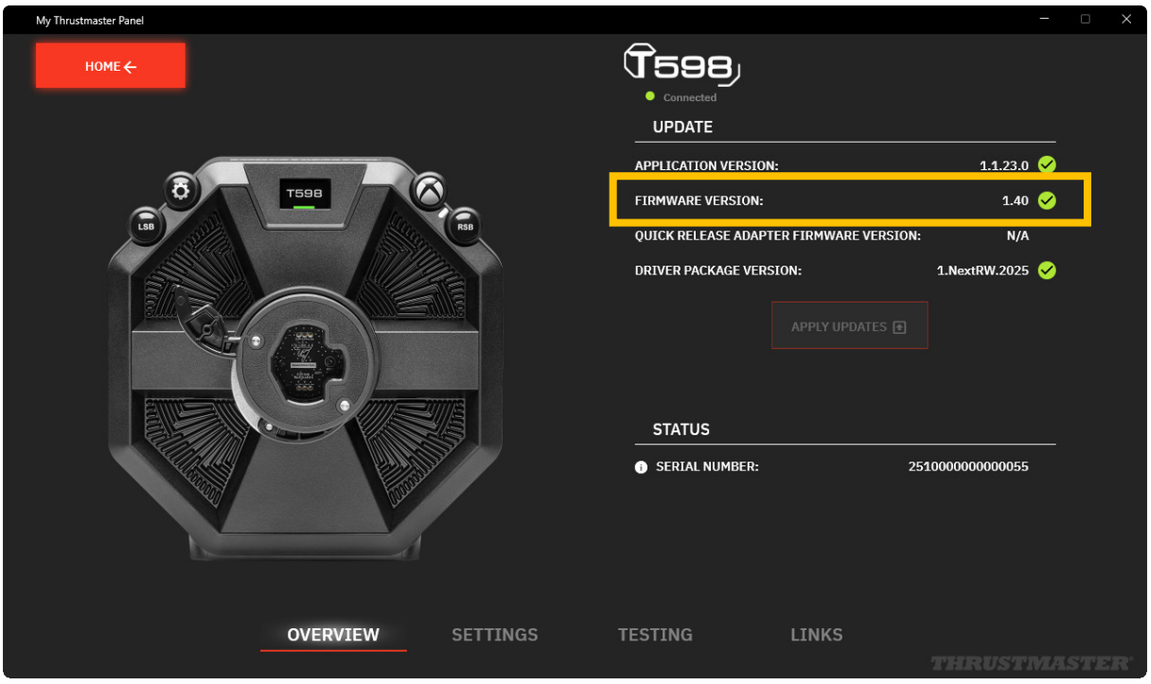

Bir güncelleme gerektiğinde:

– Home (Ana Sayfa) sayfasında NEW UPDATE AVAILABLE! (YENİ GÜNCELLEME MEVCUT!) duyurusu yapan bir başlık, tabanın simgesi üzerinde gözükür.

  Bu mesaj aynı zamanda yeni bir sürücü paketi (Driver package) mevcut anlamına da gelebilir.

– Overview (Genel Bakış) sayfasında donanım yazılımı sürümünün yanında kırmızı bir ünlem işareti belirir.

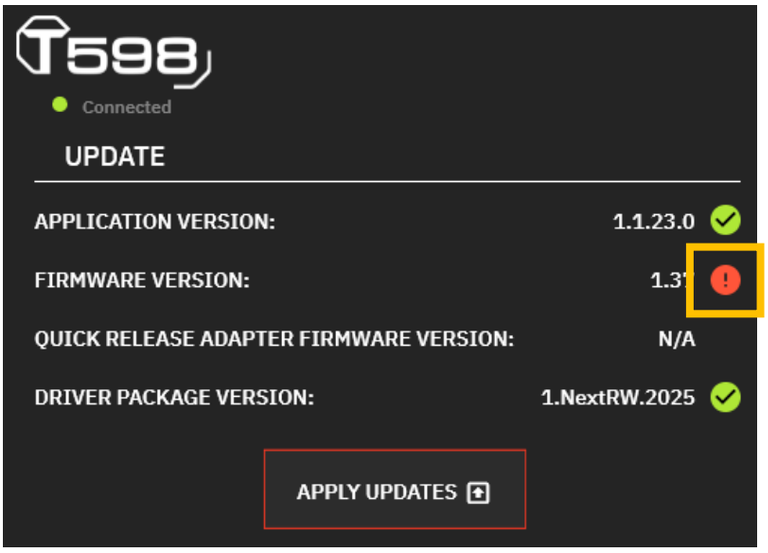

Tabanın donanım yazılımını güncellemek için:

1. My Thrustmaster Panel yazılımında, Overview (Genel Bakış) sayfasında APPLY UPDATES (GÜNCELLEMELERİ UYGULA) öğesine tıklayın.

2. Tabanın arka kısmında bulunan Açma/Kapama düğmesine basarak tabanı kapatın (basılı olmayan konum).

   My Thrustmaster Panel yazılımında NEXT (İLERİ) öğesine tıklayın.

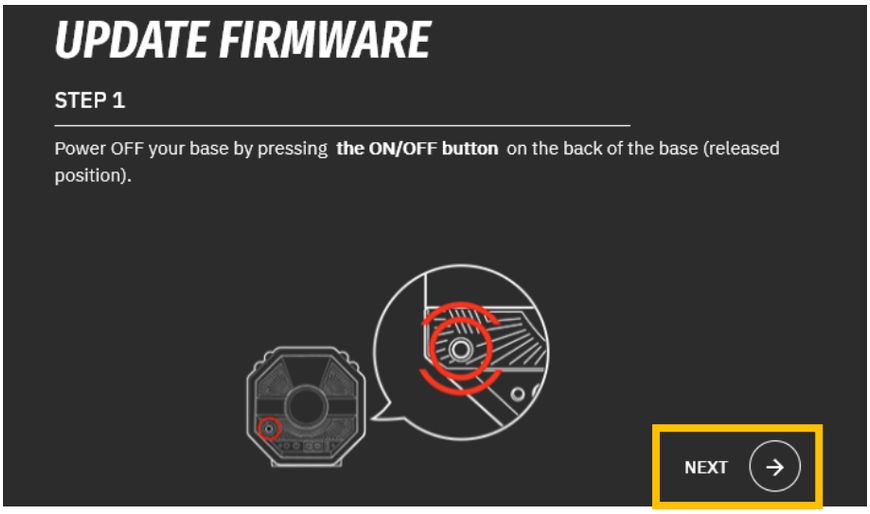

3. LSB ve ⚙ (Ayarlar – Settings) düğmelerini basılı tutarken tabanın arka kısmında bulunan Açma/Kapama düğmesine basarak tabanı açın (basılı konum).

My Thrustmaster Panel yazılımında NEXT (İLERİ) öğesine tıklayın.

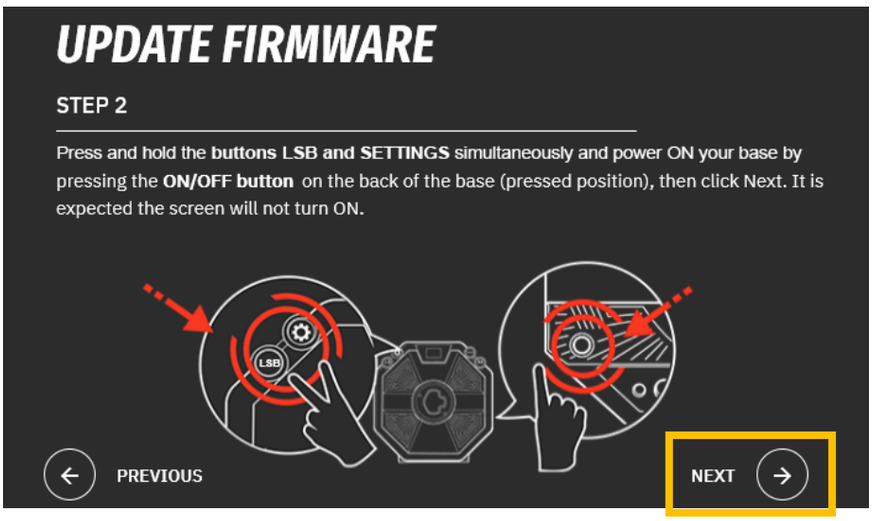

4. LSB ve ⚙ (Ayarlar – Settings) düğmelerini bırakın. Tabanın ekranı kapalı ise Boot modu düzgün bir şekilde etkinleştirilir.

My Thrustmaster Panel yazılımında DONE (BİTTİ) öğesine tıklayarak güncellemeyi başlatın.

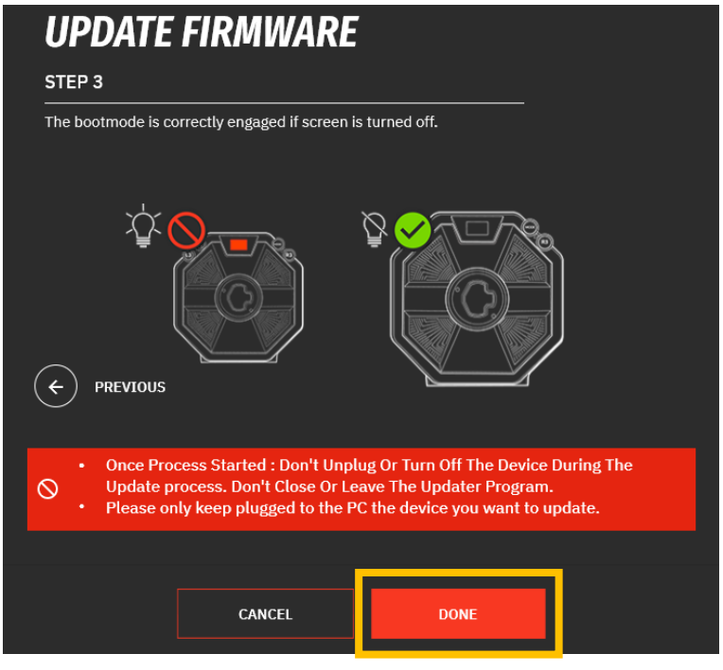

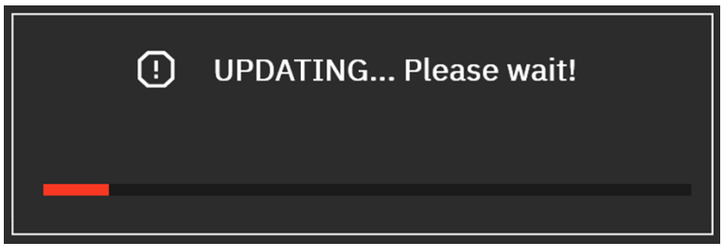

Güncelleme başladığında tabanı ayırmayın veya kapatmayın. My Thrustmaster Panel yazılımını kapatmayın veya yazılımdan çıkmayın.

5. Güncelleme tamamlandığında Açma/Kapama düğmesine basarak tabanı kapatın ve ardından tabanı yeniden açın.

   Tabanınızın donanım yazılımı artık günceldir.

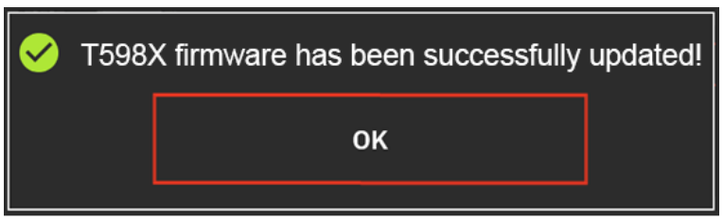

6. My Thrustmaster Panel yazılımı yeniden başlar.

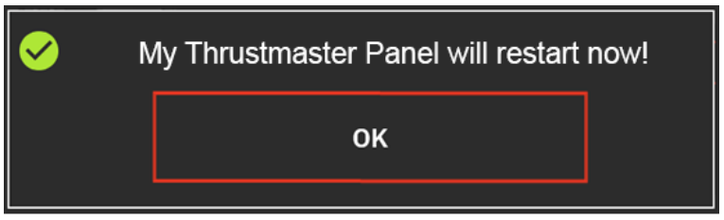

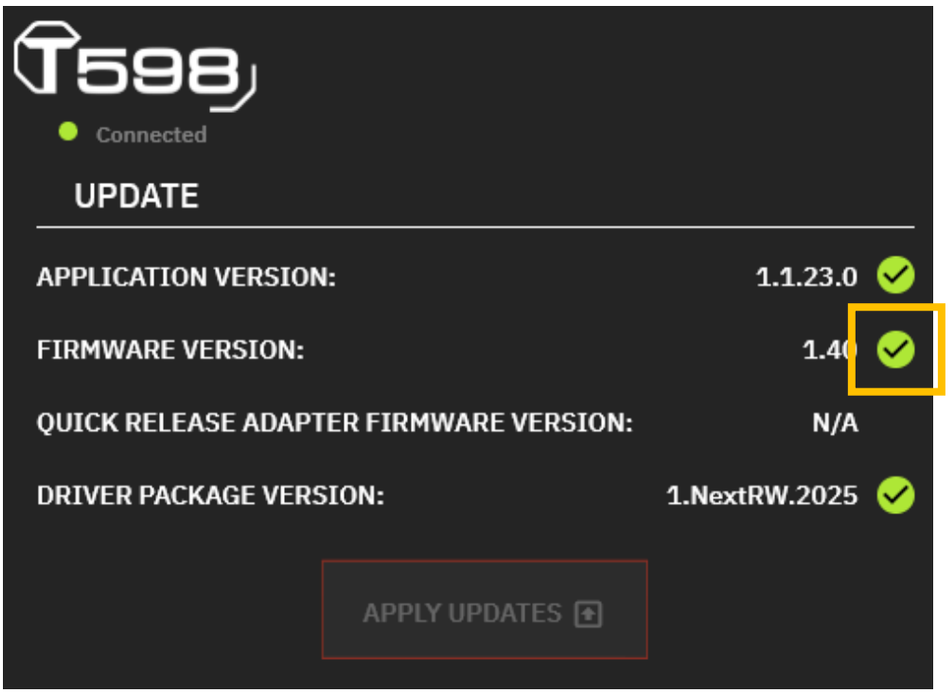
T598
Connected
UPDATE
APPLICATION VERSION:
1.1.23.0
FIRMWARE VERSION:
1.40
QUICK RELEASE ADAPTER FIRMWARE VERSION:
N/A
DRIVER PACKAGE VERSION:
1.NextRW.2025
APPLY UPDATES

Yarış direksiyonu ve pedalların otomatik kalibrasyonu

Yarış direksiyonunu bir duvar prizine taktığınızda, Açma/Kapama düğmesini kullanarak açtığınızda ve yarış direksiyonunun USB konektörünü XBOX konsoluna veya PC'ye bağladığınızda direksiyon simidi otomatik olarak kendini kalibre eder.

Bu işlem yarış direksiyonunu otomatik olarak yeniden merkezler.

Otomatik kalibrasyon aşamalarında yarış direksiyonuna asla dokunmayın. Hatalı kalibrasyona ve/veya yaralanmalara neden olabilir.

Konsol veya PC açıkken asla pedal setini tabandan ayırmayın veya tabana bağlamayın. Hatalı kalibrasyona neden olabilir.

Pedal setini daima yarış direksiyonunu konsola veya PC'ye bağlamadan önce bağlayın.

Yarış direksiyonunun kalibrasyonu tamamlandığında ve oyun başlatıldığında pedallar, bir kaç basma sonunda otomatik olarak kalibre edilirler.

Konsolunuzu veya PC'nizi açarken, bir oyunu başlatırken veya taban açıkken tabana bir direksiyon simidi takarken ya da yarış direksiyonunun otomatik kalibrasyon aşamaları sırasında pedallara kesinlikle basmayın. Hatalı kalibrasyona neden olabilir.

Yarış direksiyonu ve/veya pedal seti düzgün çalışmıyorsa veya düzgün kalibre edilmemiş gibi gözüküyorsa: Konsolunuzu veya PC'nizi kapatın ve yarış direksiyonunuzu tamamen ayırın. Tüm kabloları (elektrik kablosu ve pedal seti dahil) tekrar bağlayın, ardından konsolunuzu veya PC'nizi ve oyununuzu yeniden başlatın.

10. XBOX konsolları için eşleştirme

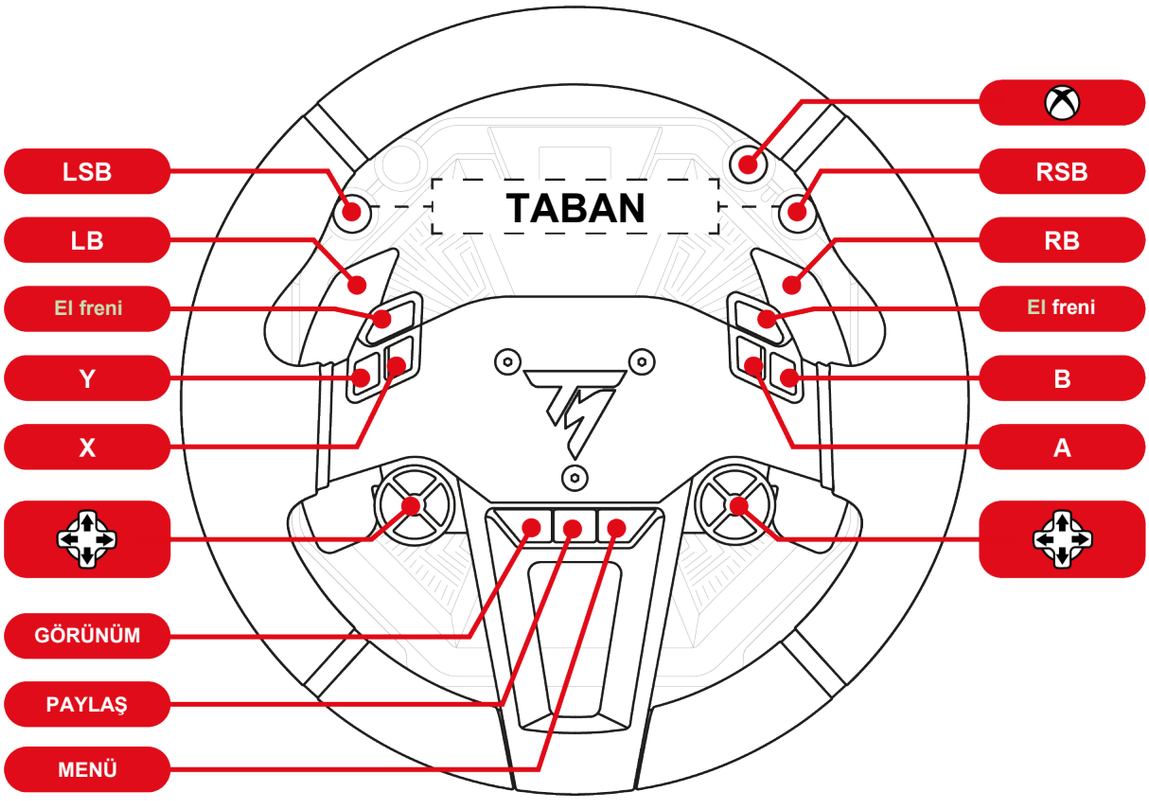

- XBOX konsollarında, XBOX Native modunda, yarış direksiyonu oyunlarda şu adla algılanır: **Thrustmaster T598**.
- XBOX konsollarında, XBOX Legacy modunda, yarış direksiyonu oyunlarda şu adla algılanır: **TS-XW Racer**.
- *SportCar Steering Wheel* direksiyon simidi üzerindeki LED, konsolun protokolü kısıtlamaları nedeniyle işlevsel değildir.
- Belirli işlevler (enkoderler, düğme sayısı) konsolun protokolü tarafından sınırlanmaktadır.

11. PC için eşleştirme

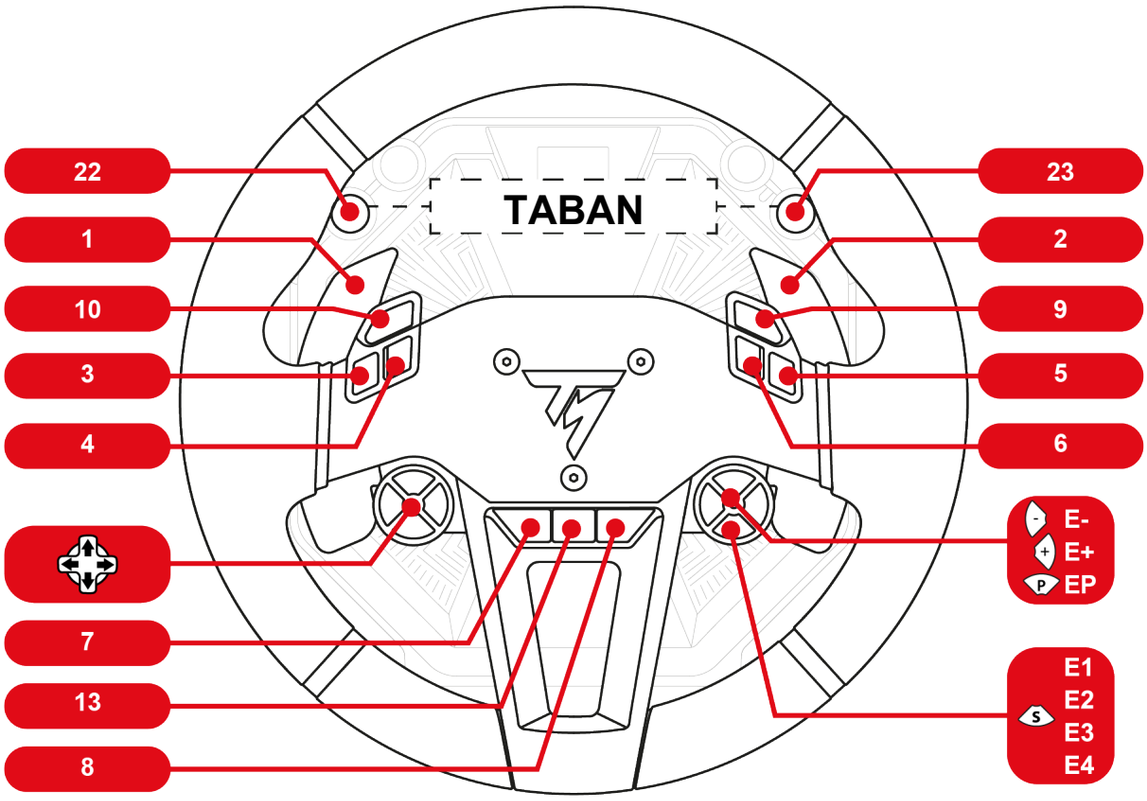

PC'de, denetim masasında ve oyunlarda yarış direksiyonu **Thrustmaster Advanced Mod Racer** adı ile algılanır.

Enkoderlerin kullanılması

S enkoder seçiciye basarak aktif enkoderi seçin.

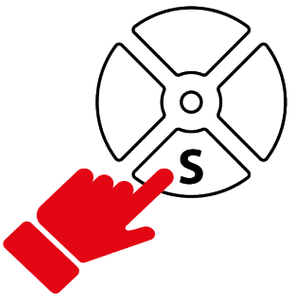

Seçicinin üzerindeki LED aktif enkoderi gösterir.

Aşağıdaki işlevler ve LED renkleri enkoderlerle ilişkilidir:

E1	E2	E3	E4
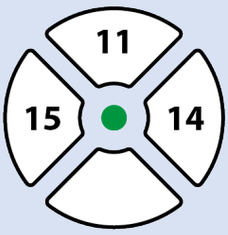	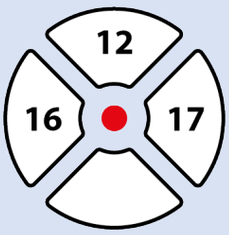	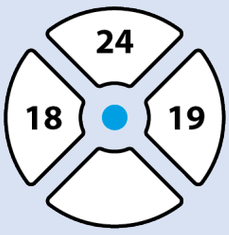	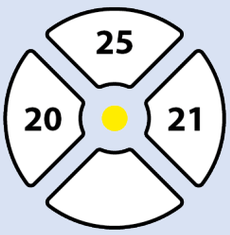

Enkoderler E1, E2, E3 ve E4, Thrustmaster enkoderlerle uyumlu oyunlarda çalışır. Uyumlu oyunların listesi için bkz.: **https://support.thrustmaster.com/product/T598x/** (**Games settings** (Oyun ayarları) kısmında). Bu liste düzenli olarak güncellenir.

12. Ekran kullanımı

Tabanın ekranı şunları yapmanıza imkan verir:

- **Ayarlar veya Telemetri alt menülerine erişme**;
- **Direksiyon simidi, taban ve pedal setinin ayarlarını, ekran parlaklığını değiştirme** ;
- **Gösterilecek telemetri bilgilerini seçme.**

Tabana takılı direksiyon simidi yoksa veya direksiyon simidi hatalı takılmışsa aşağıdaki ekran görüntülenir:

Lütfen tabana bir direksiyon simidi takın veya direksiyon simidini çıkarıp tabana yeniden takın.

Ayarlar veya Telemetri alt menülerine erişme

Güvenlik nedenleriyle ve her türlü yaralanma riskini engellemek için ⚙ düğmesine (Ayarlar – Settings) basmadan **<u>önce</u>** oyunu duraklatmanızı şiddetle tavsiye ederiz.

Ayarlar veya Telemetri alt menüsü seçme ekranını açmak için:

1. ⚙ düğmesine (Ayarlar – Settings) basın.

   Aşağıdaki ekran açılır:

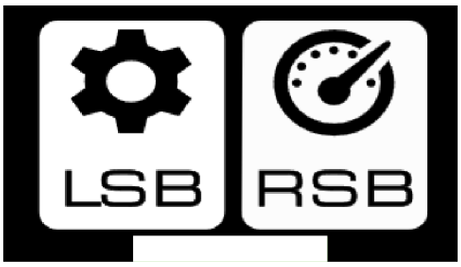

2. **Ayarlar** alt menüsünü seçmek için LSB düğmesine basın.

   Aşağıdaki ekran açılır:

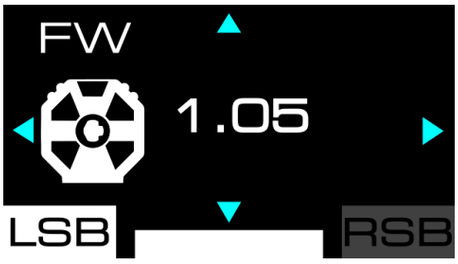

   Telemetri alt menüsünü seçmek için RSB düğmesine basın.

   Aşağıdaki ekran açılır:

Ayarlar alt menüsü

Ayarlar alt menüsü taban, direksiyon simidi ve pedal seti hakkındaki bilgileri görüntülemenizi ve ilgili ayarları değiştirmenizi sağlar.

Ayarlar alt menüsüne erişmek için ⚙ düğmesine (Ayarlar – Settings), ardından LSB düğmesine basın.

Aşağıdaki ekran açılır:

❶ İlgili aksesuar: taban, direksiyon simidi ve pedal seti

❷ Seçili Ayarlar alt menüsü

❸ Seçilen ayarın adı ve değeri

❹ Alt menüde olası gezinme

Ayarlar alt menüsünde gezinmek için:

– yön düğmelerini kullanın.

Bir ayarın değerini değiştirmek için:

– yön düğmelerini kullanın.

Bir ayarın değerini onaylamak ve Ayarlar alt menüsünden çıkmak için:

– düğmesine (Ayarlar – Settings) basın.

Ekranda telemetri bilgileri (varsayılan olarak GEAR ekranı) görüntülenir.

Parlaklığın ayarlanması

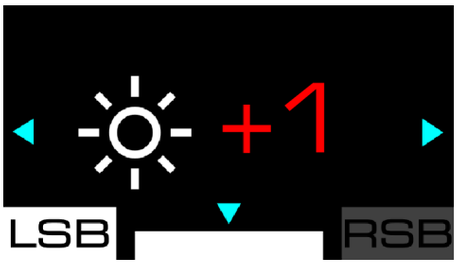

Bu ekran ekranın genel parlaklığını değiştirmenizi sağlar.

Üç ayar mümkündür: - 1; 0 (varsayılan ayar); + 1.

Tabanın ayarları

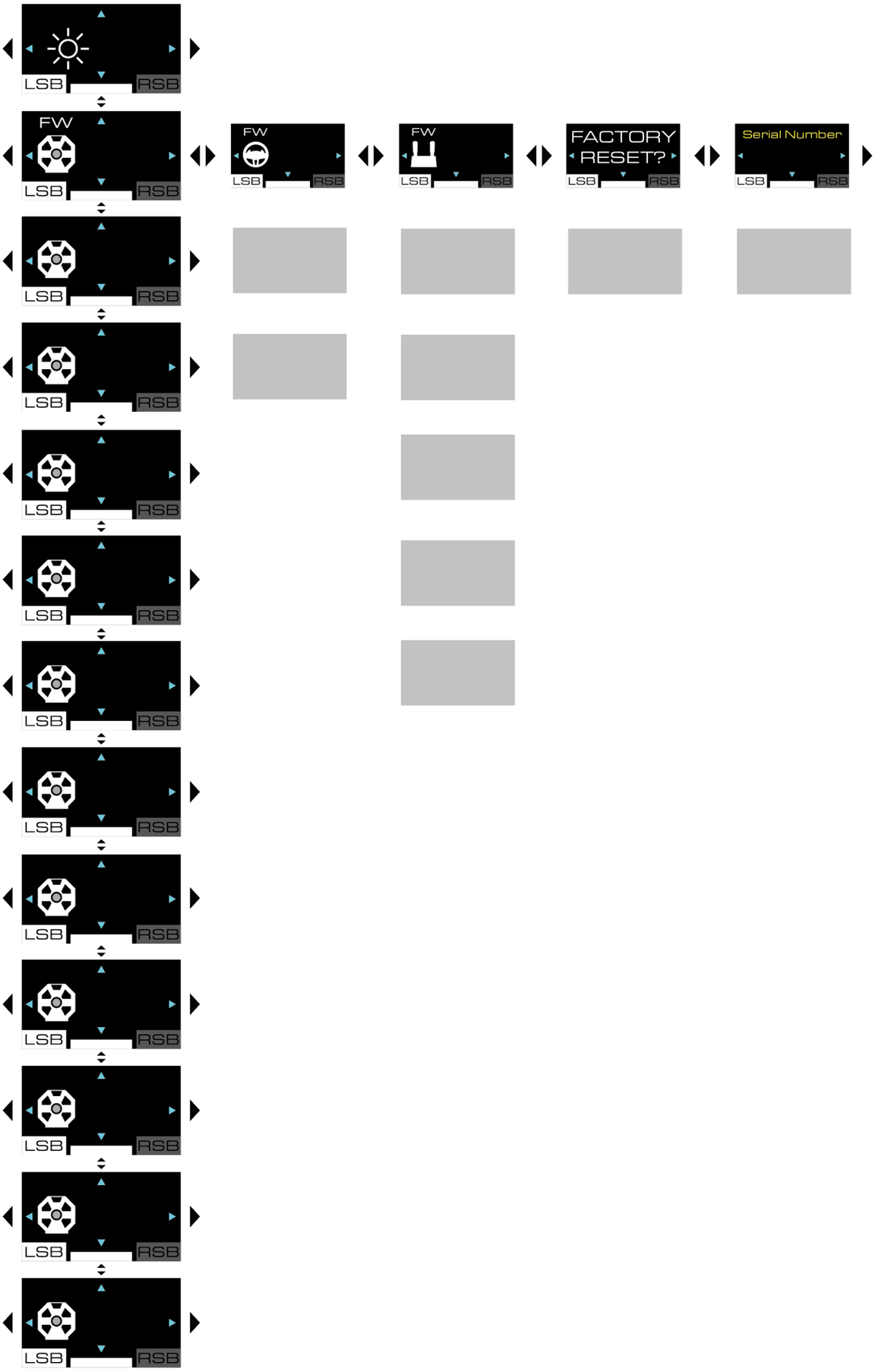

Tabanın donanım yazılımı

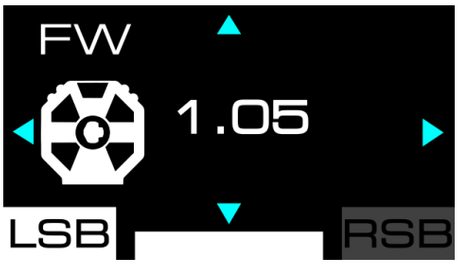

Bu ekranda tabanın donanım yazılımı sürümü gösterilir.

Compatibility (uyumluluk)

Bu ekran, XBOX konsollarında tabanın uyumluluk modunu değiştirmenizi sağlar. XBOX Native modu (doğal mod, beyaz renkli çubukluk) ile XBOX Legacy modu (geriye dönük uyumluluk, mor renkli çubuklu) arasında seçim yapabilirsiniz.

- XBOX konsollarında oyununuzun XBOX Native veya XBOX Legacy modundan hangisi ile uyumlu olduğunu bulmak için bkz.: **https://support.thrustmaster.com/product/T598x/**
  Games settings (Oyun ayarları) kısmında XBOX Games list'i seçin.
- XBOX konsollarında, XBOX Native modunda, yarış direksiyonu oyunlarda şu adla algılanır: **Thrustmaster T598**.
- XBOX konsollarında, XBOX Legacy modunda, yarış direksiyonu oyunlarda şu adla algılanır: **TS-XW Racer**.

Uyumluluk modunu değiştirmek için:

1. yön düğmelerini kullanarak XBOX Native veya XBOX Legacy modunu seçin.
2. düğmesine (Ayarlar – Settings) basarak yeni modu uygulayın. Seçiminiz tabanın dahili belleğine kaydedilir.
3. Aşağıdaki ekran açılır:

4. Lütfen XBOX konsolunuzu yeniden başlatın.
5. Aşağıdaki ekran açılır:

6. Yarış direksiyon yeniden başlar ve otomatik kalibrasyon yapar. Ellerinizi direksiyon simidine koymamaya dikkat edin.

Force Feedback profilleri

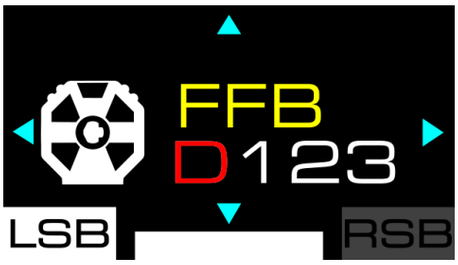

Bu ekran Force Feedback profilini seçmek için kullanılır. En az agresif Force Feedback'ten en çok agresif arasında değişen kayıtlı dört profil arasından seçim yapabilirsiniz: FFB D (varsayılan)*;* FFB 1; FFB 2; FFB 3.

Kayıtlı ayarlar:

	FFB D	FFB 1	FFB 2	FFB 3
Master gain	%50	%75	%100	%100
Mod	S	P	P	E
Inertia	OFF	OFF	OFF	OFF
Friction	MID	MID	LOW	OFF
Boost low	0	0	0	0
Boost high	0	0	0	0
Speed	MID	HIGH	HIGH	EXT
Wheel damper	%20	%10	%0	%0
Game damper	LOW	LOW	LOW	LOW
Spring	%0	%0	%0	%0
Gear jolt	OFF	OFF	OFF	OFF
Engine roar	OFF	OFF	OFF	OFF
End stop	HIGH	HIGH	HIGH	HIGH

FFB 1, FFB 2 ve FFB 3 profillerini tabanın ayarlarını değiştirerek değiştirebilirsiniz. Profiller tabanın dahili belleğine kaydedilir.

FFB 1, FFB 2 ve FFB 3 profillerinin kayıtlı ayarlarını sıfırlamak için **Fabrika Ayarlarına Sıfırlama** ekranını kullanın.

FFB D profili değiştirilemez.

Seçilen profil, tabanın ayarları arasında gezinirken ekranın sol üst kısmında gösterilir.

Seçilen Force Feedback profiline ve tanımlı ayarlara bağlı olarak taban, bir ıslık sesi çıkarabilir. Bu normaldir ve motorun tepkiselliğini artırmayı amaçlayan birkaç parametre kombinasyonu ile bağlantılıdır. Tepkisellik ne kadar fazla olursa ıslık sesinin seviyesi o kadar yüksek olur. Bu ıslık sesi, elektrikli motor kullanan yarış araçlarının ve bu araçların konfigürasyonunun bir özelliğidir.

Master gain (genel Force Feedback)

Bu ekran Force Feedback efektlerinin genel gücünü (master gain) ayarlamanızı sağlar. Bu ayar, %5'luk adımlarla %0 ile %100 arasında değişir.

Mode (mod)

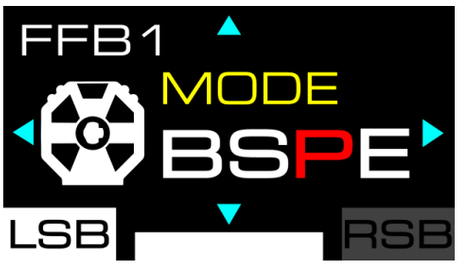

Bu ekran sürüş modunu seçmek ve Force Feedback tepkiselliğini değiştirmek için kullanılır. En az tepkisel ile en çok tepkisel arasında değişen seçilebilecek dört mod vardır:

- B – Beginner;
- S – Sport;
- P – Performance;
- E – Extreme.

Inertia (atalet)

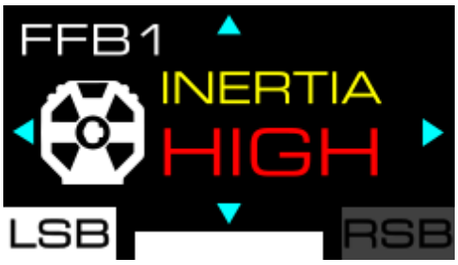

Bu ekran direksiyon simidinin ataletini ayarlamanızı sağlar. Atalet yok ile çok yüksek atalet arasında değişen seçim yapabileceğiniz dört ayar (OFF, MID, HIGH, EXT) mevcut olup oynadığınız oyuna ve kullandığınız araca göre daha fazla veya daha az direksiyon hakimiyetine izin verir.

Bu motor ayarı direksiyon simidinin ataletini aracın hızı ile orantılı olarak artırır. Araç ne kadar hızlı giderse atalet o kadar artar.

Yüksek atalet direksiyon simidini çevirmek için gereken kuvveti artırır (ardından direksiyon simidi yavaşlar), böylece çok güçlü araçlar kullanırken düz yolda salınmaları sınırlandırır.

Bu ayara **sadece PC'de** erişebilirsiniz.

Inertia (atalet) etkisi sadece aracın hızını tabanın ekranında görüntüleme desteği bulunan oyunlarda çalışır.

Uyumlu oyunların listesi için bkz.: **https://support.thrustmaster.com/product/T598x/**.

Games settings (Oyun ayarları) kısmından List of games compatible with the T598 INERTIA option öğesini seçin.

Friction (sürtünme)

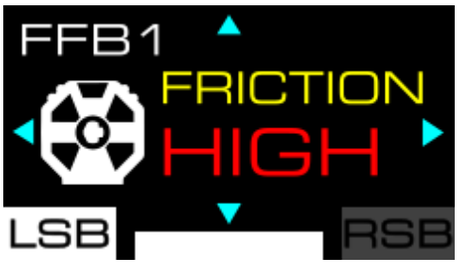

Bu ekran direksiyon simidi yavaş dönerken veya hareket etmezken motor sürtünmesini ayarlamanızı sağlar. Direnç yok ile çok güçlü direnç arasında değişen seçilebilecek dört ayar vardır: OFF; LOW; MID; HIGH.

- Bu ayara **sadece PC'de** erişebilirsiniz.
- Bu ayar salınımlı hareketleri önlemek için kullanılabilir.

Boost low (hafif ila orta efektler)

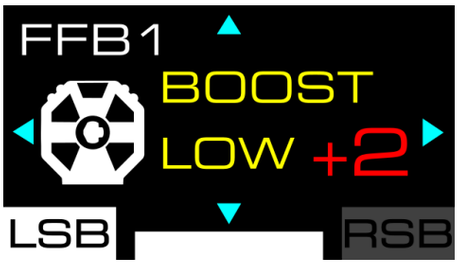

Bu ekran hafif ila orta Force Feedback efektlerini (pistin kenarındaki pist kerbleri, yol dokusu vb.) ayarlamanızı sağlar. Seçebileceğiniz beş ayar vardır: - 2; - 1; 0; + 1; + 2.

Boost high (orta ila yüksek efektler)

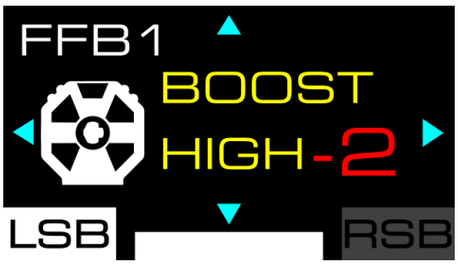

Bu ekran orta ila yüksek Force Feedback efektlerini (başka bir araçla çarpışma veya duvara çarpma vb.) ayarlamanızı sağlar. Seçebileceğiniz beş ayar vardır: - 2; - 1; 0; + 1; + 2.

Speed (hız)

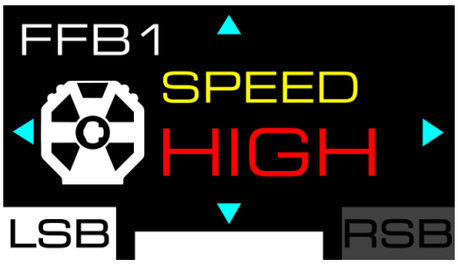

Bu ekran motorun dönüş hızını değiştirmenizi sağlar (örneğin: direksiyon simidini bıraktığınızda ve dönmeye devam ettiğinde). Yavaş ile çok hızlı dönüş hızı arasında değişen seçilebilecek dört ayar vardır: LOW; MID; HIGH; EXT.

Motor çok hızlı olduğundan bu ayar güvenlikle ilgili bir ayardır.

Wheel damper (direksiyon simidinin sönümleme kuvveti)

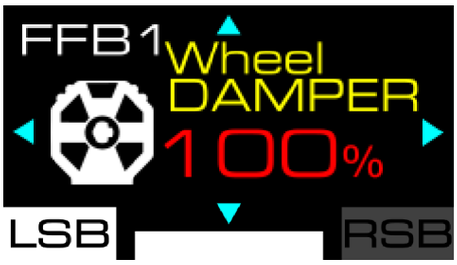

Bu ekran, Force Feedback'in sönümleme kuvvetini (*damper*) ayarlamanızı sağlar. Bu ayar, %10'luk adımlarla %0 ile %100 arasında değişir.

Sönümleme kuvvetinin artırılması genel Force Feedback hissini iyileştirir ve optimize eder. Düşük bir sönümleme kuvveti kullanmanızı öneririz.

Game damper (oyunun sönümleme kuvveti)

Bu ekran, oyun tarafından uygulanan Force Feedback'in sönümleme kuvvetini (*damper*) ayarlamanızı sağlar. Düşük ile çok yüksek sönümleme kuvveti arasından seçim yapabileceğiniz dört ayar vardır: LOW; MID; HIGH; EXT.

Kazanç, oyun tarafından yarış direksiyonuna uygulanan sönümleme seviyesini artırıp azaltarak oyunun sönümleme kuvvetinin girişinde bir çarpan görevi görür.

Sönümleme kuvvetinin artırılması genel Force Feedback hissini iyileştirir ve optimize eder. Düşük bir sönümleme kuvveti kullanmanızı öneririz.

Spring (yay)

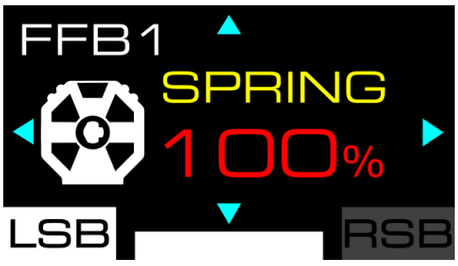

Bu ekran yay kuvvetini (Force Feedback yokken direksiyon simidinin merkez pozisyonuna dönüşü) ayarlamanızı sağlar. Varsayılan yay değeri %0'dır. Bu ayar, %10'luk adımlarla %0 ile %100 arasında değişir.

Yay değerini sadece Force Feedback'i desteklemeyen oyunlarda değiştirmeniz gerekir.

Force Feedback'i destekleyenler de dahil olmak üzere bazı oyunlarda yay değeri otomatik olarak oyun tarafından ayarlanır. Bu, Force Feedback efektlerinin kalitesini etkilemez.

Gear jolt (vites değiştirirkenki sarsıntı)

Bu ekran vites değiştirirken hissettiğiniz sarsıntının seviyesini değiştirmenizi sağlar. Hissetmek yok ile güçlü hissetme arasında değişen seçilebilecek dört ayar vardır: OFF (varsayılan); LOW; MID; HIGH.

- Bu ayara **sadece PC'de** erişebilirsiniz.
- Gear jolt (vites değiştirirkenki sarsıntı) efekti sadece Thrustmaster telemetri SDK ile uyumlu PC oyunlarında (ve dolayısıyla sadece telemetri bilgilerinin tabanın ekranında görüntülendiği oyunlarda) işlevseldir.
  Uyumlu oyunların listesi için bkz.: **https://support.thrustmaster.com/product/T598x/** (**Games settings** (Oyun ayarları) kısmında). Bu liste düzenli olarak güncellenir.

Engine roar (motor devriyle bağlantılı titreşimler)

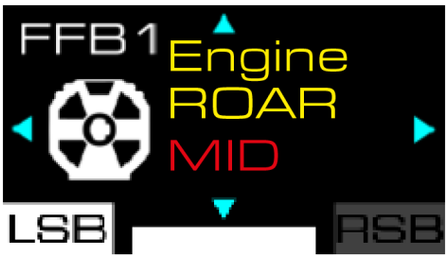

Bu ekran, aracın hızına ve motor devrine (RPM) göre direksiyon simidinde hissedilen titreşimin düzeyini ayarlamanızı sağlar. Titreşim yok ile güçlü titreşim arasında değişen dört ayar arasından seçim yapabilirsiniz: OFF (varsayılan); LOW; MID; HIGH.

Ayar	Aracın hızı	Efekt
OFF	-	Devre dışı
	-	Devre dışı
LOW	< 200 km/saat	Hafif
	> 200 km/saat	Devre dışı
MID	< 300 km/saat	Orta
	> 300 km/saat	Devre dışı
HIGH	< 400 km/saat	Güçlü
	> 400 km/saat	Devre dışı

Bazı video oyunlarında (*F1*, *Le Mans® Ultimate*, *Forza Horizon 5* vb.) yarışı duraklattığınızda telemetri durmaz ve Engine roar efekti çalışmaya devam eder. Bu efekt sadece yarıştan tamamen çıktığınızda kesilir. Telemetrinin kesilmediğini kolayca doğrulayabilirsiniz: SPEED veya RPM ile ilgili telemetri bilgisi, yarış direksiyonu tabanının ekranında hala gösterilir.

- Bu ayara **sadece PC'de** erişebilirsiniz.
- Engine roar efekti (motor devriyle bağlantılı titreşimler) sadece Thrustmaster telemetri SDK ile uyumlu PC oyunlarında (ve dolayısıyla sadece telemetri bilgilerinin tabanın ekranında görüntülendiği oyunlarda) işlevseldir.
  Uyumlu oyunların listesi için bkz.: **https://support.thrustmaster.com/product/T598x/** (**Games settings** (Oyun ayarları) kısmında). Bu liste düzenli olarak güncellenir.

End stop (sanal son durdurucu)

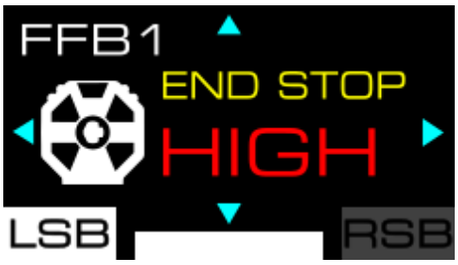

Bu ekran sanal son durdurucunun (son durdurucu sönümlemesi) kuvvetini değiştirmenizi sağlar. Düşük ile çok güçlü kuvvet arasında değişen seçilebilecek üç ayar vardır: LOW; MID; HIGH (varsayılan).

Direksiyon simidi ayarları

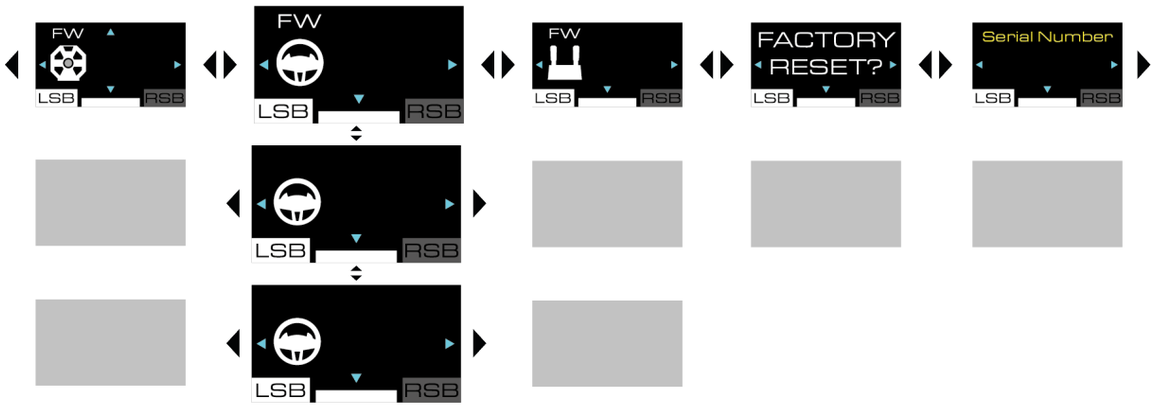

Direksiyon simidi donanım yazılımı

Bu ekran, direksiyon simidinin donanım yazılımını gösterir veya direksiyon simidinin donanım yazılımı güncel değilse UPDATE REQUEST (GÜNCELLEME TALEBİ) görüntülenir.

Güncellemeyi gerçekleştirmek için:

1. Şu adrese gidin: **https://support.thrustmaster.com/product/T598x/**
2. **Software** (Yazılım) kısmında mevcut My Thrustmaster Panel yazılımını talimatları izleyerek indirip yükleyin.

Donanım yazılımı sürümü sadece tabana bir direksiyon simidi takılı ise ve bilgi mevcutsa gösterilir.

Dönüş açısı

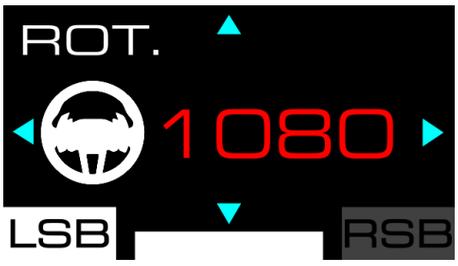

Bu ekran direksiyon simidinin dönüş açısını ayarlamanızı sağlar. Seçebileceğiniz altı ayar vardır: 180°; 360°; 540°; 900°; 1080°; AUTO (varsayılan).

- Direksiyon simidinin dönüş açısı AUTO olarak ayarlandığında açı, kullanılan araca göre oyun tarafından otomatik olarak ayarlanır.
- Dönüş açısı manüel olarak sadece, açının otomatik olarak ayarlanmadığı video oyunlarında değiştirilebilir.

Test ve merkez pozisyonu

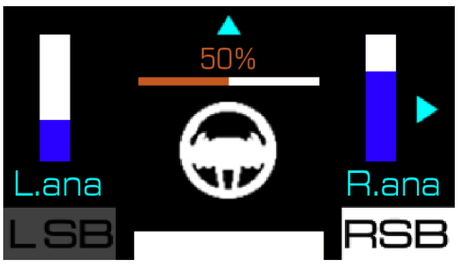

Bu ekran analog vites kulakçıklarını* ve direksiyon simidinin eksenini test etmenizi, direksiyon simidinin merkez pozisyonunu (sadece gerektiğinde) sıfırlamanızı sağlar.

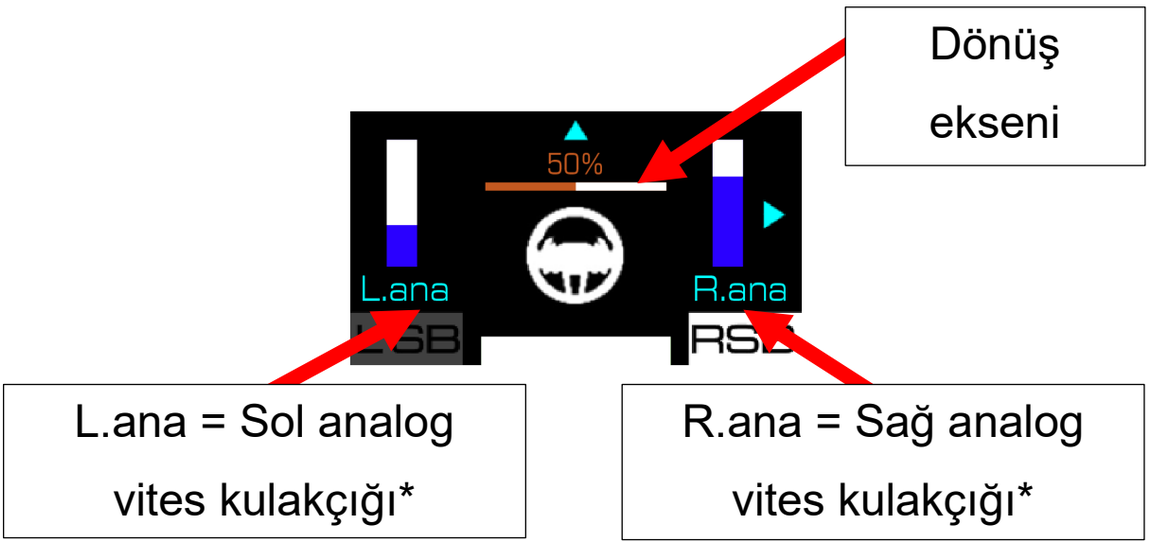

**Sadece analog vites kulakçıkları içeren direksiyon simitleriyle kullanılabilir*

Bir analog vites kulakçığını* test ederken bu vites kulakçığı ile bağlantılı gösterge dolar.

Dönüş eksenini test ederken direksiyon simidi ile bağlantılı gösterge dolar:

- %0: sol son durdurucuya ulaştınız;
- %50: direksiyon simidinin merkez pozisyonu;
- %100: sağ son durdurucuya ulaştınız.

Direksiyon simidinin merkez pozisyonunu sıfırlamak için:

1. Direksiyon simidini merkeze getirin. Ekranda "50%" gösterilmelidir.
2. düğmesine beş saniye süreyle basın.

**Sadece analog vites kulakçıkları içeren direksiyon simitleriyle kullanılabilir*

Pedal seti ayarları

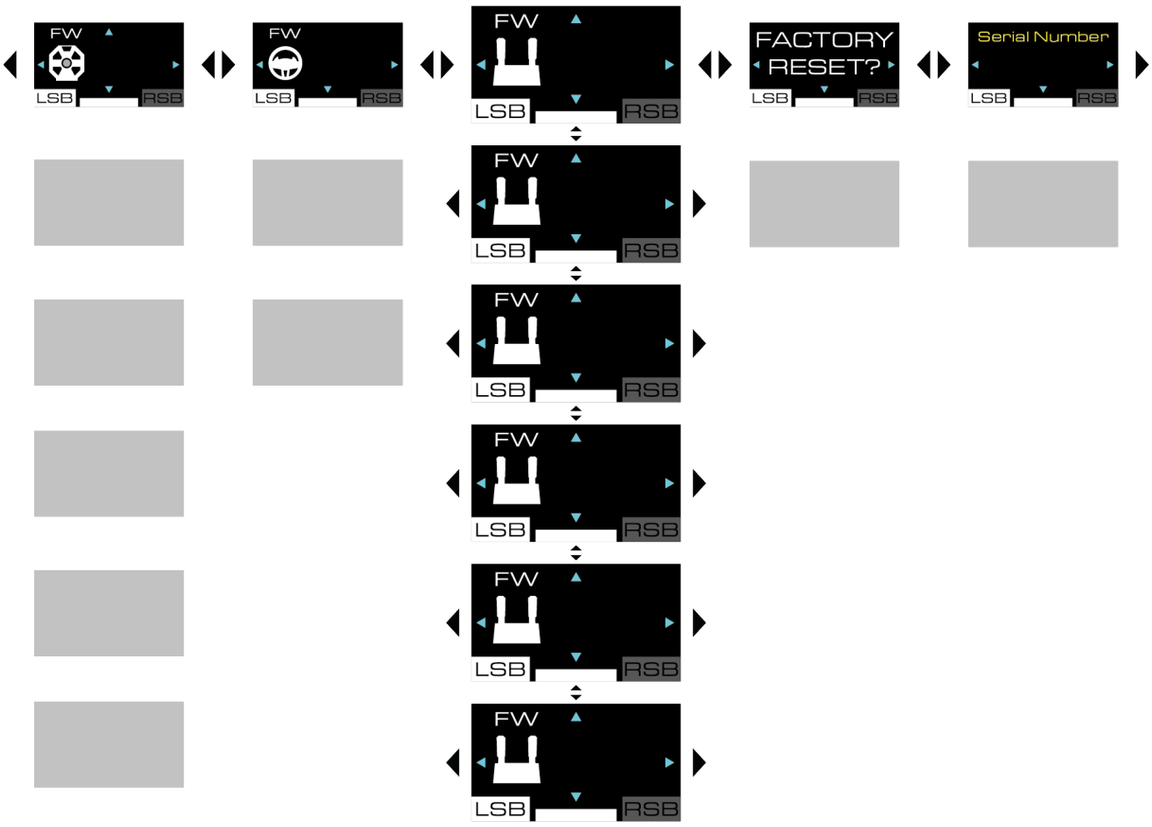

Pedal seti donanım yazılımı

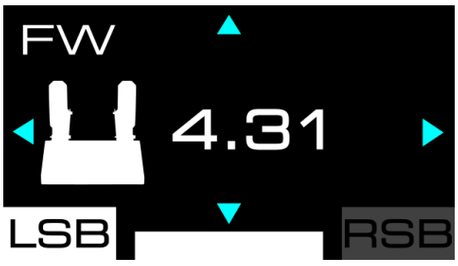

Bu ekran gelecekte belirli pedal setlerinin donanım yazılımı sürümünü gösterecektir.

Pedal setinin tipi

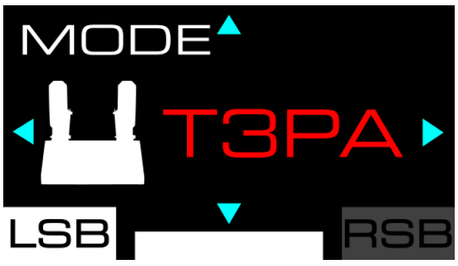

Bu ekran kullanılan pedal setinin tipi seçmenizi sağlar. Seçilebilecek üç tip pedal seti vardır:

- TRLP: Raceline Pedals LTE pedal seti için, T598 ile verilir;
- T3PA: T2PM*, T3PA* ve T3PM* pedal setleri için (Load Cell güç sensörsüz);
- T-LCM: T-LCM Pedals* pedal seti için (Load Cell güç sensörlü).

Tabanla verilen Raceline Pedals LTE pedal setini kullanırken TRLP tipini seçin.

**Ayrı olarak satılır*

Pedal seti konfigürasyonu

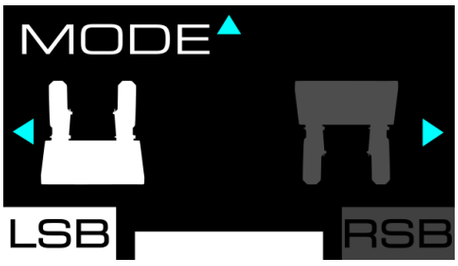

Bu ekran pedal seti konfigürasyonunu seçmenizi sağlar. Seçebileceğiniz iki pozisyon vardır:

– (varsayılan): normal pozisyon;

– : değiştirilmiş pozisyon.

– Değiştirilmiş pozisyon sadece 3 pedallı bir pedal seti ile kullanılabilir.
– Değiştirilmiş pozisyonda gaz ve debriyaj pedalları yer değiştirir.

Deadzone (ölü bölgeler)

Fren	Gaz

Bu ekranlar, her pedal için bir minimum ölü bölge (MIN) ve maksimum ölü bölge (MAX) belirlemenizi sağlar.

- Bir minimum ölü bölge (MIN) ve maksimum ölü bölge (MAX) belirlemek, pedalların hassasiyetini net bir şekilde ayarlamanızı sağlar.
- Ölü bölge, **tepkiselliği optimize etmek veya gereksiz ya da istemsiz aktivasyonları engellemek** için faydalı olabilir (örneğin ayağınızı fren pedalında tutarken).
- Minimum ölü bölge (MIN) pedalın hareket aralığının başında, maksimum ölü bölge (MAX) ise hareket aralığının sonundadır.
- Pedalın hareket aralığı gösterge ile temsil edilir.

Minimum ölü bölgeyi (MIN) belirlemek için:

1. Ölü bölgenin sona ermesini istediğiniz noktaya kadar pedala basın ve pedalı o pozisyonda tutun.
2. Minimum ölü bölgenin sonunu belirlemek için düğmesine basın.

Maksimum ölü bölgeyi (MAX) belirlemek için:

1. Ölü bölgenin başlamasını istediğiniz noktaya kadar pedala basın ve pedalı o pozisyonda tutun.
2. Maksimum ölü bölgenin başlangıcını belirlemek için düğmesine basın.

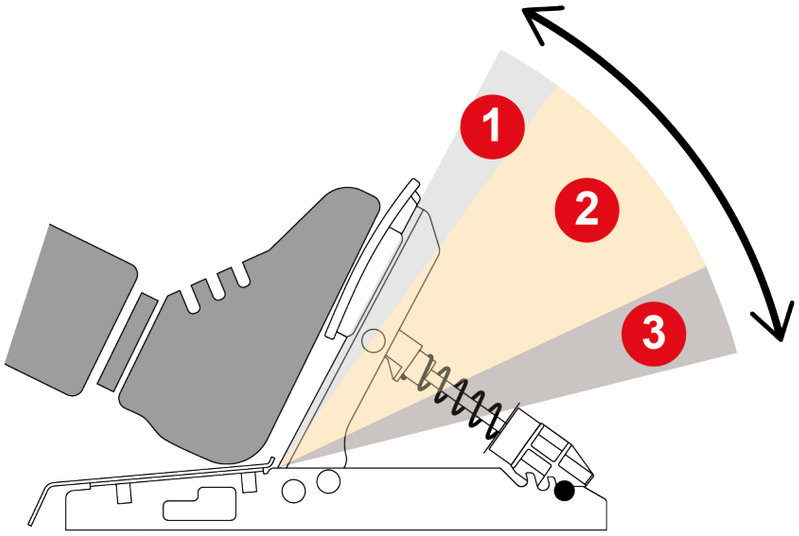

❶ **Minimum ölü bölge:** Pedala basmak **oyunda hiçbir eylemi tetiklemez** (hızlanma, frenleme vb.).

❷ **Aktif bölge:** Pedala basmak **oyunda bir eylemi tetikler** (hızlanma, frenleme vb.), şiddeti ise pedala uygulanan baskıyla orantılıdır.

❸ **Maksimum ölü bölge:** Pedala basmak bu bölge boyunca **eylemin maksimum şiddetini sürdürür** (hızlanma, frenleme vb.).

Pedal setinin ayarlarının sıfırlanması

Bu ekran, sadece pedal setinin ayarlarını sıfırlamanızı sağlar.

Ayarları sıfırlamak için:

1. Sıfırlamayı onaylamak için düğmesine basın. Ayarlar sıfırlandığında aşağıdaki ekran beş saniyeliğine açılır:

Sıfırlamayı reddetmek için düğmesine basın.

Ayarları sıfırlama

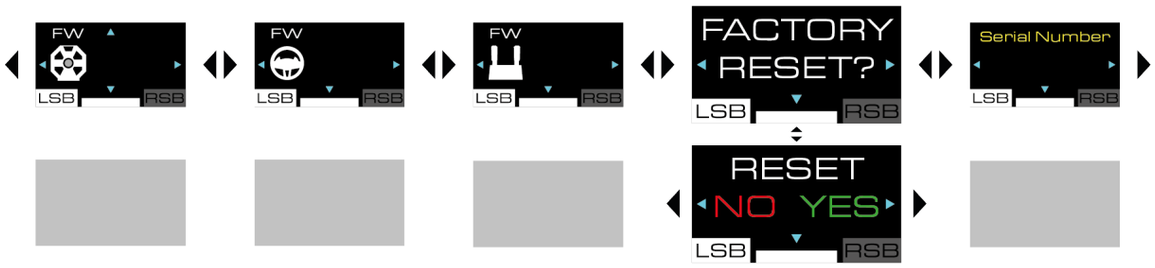

Bu ekran taban, direksiyon simidi, pedal seti, ekran ve telemetri ayarlarını sıfırlamanızı sağlar.

Ayarları sıfırlamak için:

2. düğmesine basın. Aşağıdaki ekran açılır:

3. Sıfırlamayı onaylamak için düğmesine basın. Ayarlar sıfırlandığında aşağıdaki ekran beş saniyeliğine açılır:

Sıfırlamayı reddetmek için düğmesine basın. Aşağıdaki ekran açılır:

Ek bilgi

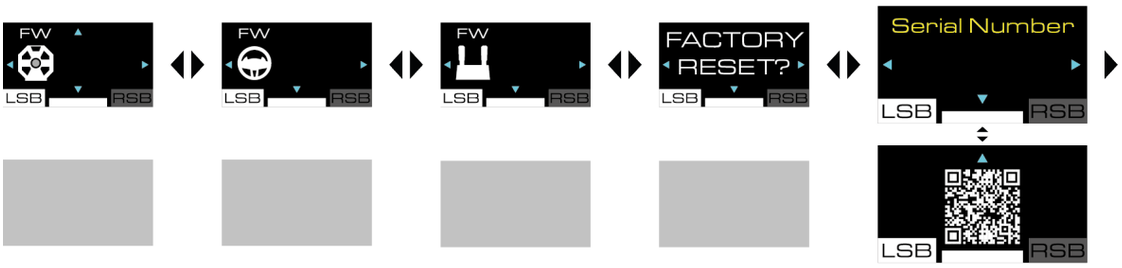
FW
LSB
RSB
FW
LSB
RSB
FW
LSB
RSB
FACTORY
RESET?
LSB
RSB
Serial Number
LSB
RSB
LSB
RSB

Seri numarası

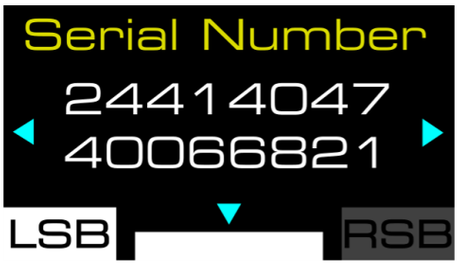

Bu ekranda tabanın seri numarası görüntülenir.

Kullanıcı Kılavuzu

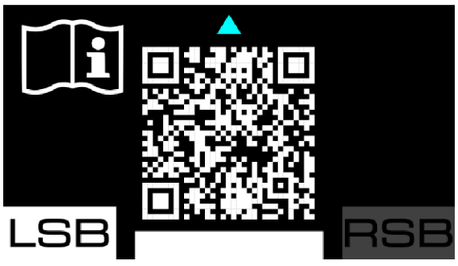

Bu ekran, Thrustmaster teknik destek web sitesinde T598'e (XBOX/PC) özel sayfaya erişmenizi sağlar.

Telemetri alt menüsü

Telemetri alt menüsü ekranda gösterilen telemetri bilgilerini seçmenizi sağlar: hız, pozisyon, tur sayısı, oturum süresi, motor devri vb.

Telemetri ve uyumluluk

Telemetri bilgileri sadece Thrustmaster'ın SDK'sı ile uyumlu oyunlarda görüntülenir.

Uyumlu oyunların listesi için bkz.: **https://support.thrustmaster.com/product/T598x/** (**Games settings** (Oyun ayarları) kısmında). Bu liste düzenli olarak güncellenir.

XBOX konsollarında telemetri

- Yarış direksiyonu tabanını çalıştırmadan önce direksiyon simidini yarış direksiyonu tabanına takın. Ardından yarış direksiyonunu kullanarak oyunu başlatın ve direksiyon simitlerini değiştirmeyin.
- Oyunu Quick Resume modunda başlatmayın. Quick Resume modu etkinken herhangi bir sorunla (örneğin yarış direksiyonunun algılanmaması veya ekranın ya da LED'lerin çalışmaması...) karşılaşırsanız lütfen şu **nota** bakın.
- XBOX ana menüsüne veya XBOX sanal klavyesine erişmek için oyunu kapatın. Oyunu kapatmazsanız telemetri bilgisini kaybedersiniz.
- XBOX konsollarında ekran uyku moduna geçtiğinde telemetri bilgisini kaybedersiniz.
- Bazı durumlarda bir oyundan çıkıp yeni bir oyun başlattığınızda yarış direksiyonu tabanını yeniden başlatmak gerekebilir.
- **Telemetri bilgisini kaybederseniz: Telemetri bilgisini yeniden görüntülemek için oyunu kapatın, yarış direksiyonu tabanını yeniden başlatın ve ardından oyunu yeniden başlatın.**

Donanım yazılımını güncelleme

Telemetri özelliklerini kullanabilmek için kullandığınız tabanın ve direksiyon simidinin donanım yazılımının güncellenmesi gerekebilir.

Güncellemeyi gerçekleştirmek için:

1. Şu adrese gidin: **https://support.thrustmaster.com/product/T598x/**
2. **Software** (Yazılım) kısmında mevcut My Thrustmaster Panel yazılımını talimatları izleyerek indirip yükleyin.

Telemetri alt menüsüne erişmek için ⚙ düğmesine (Ayarlar – Settings), ardından RSB düğmesine basın.

Telemetri alt menüsünde aşağıdaki ekran açılır:

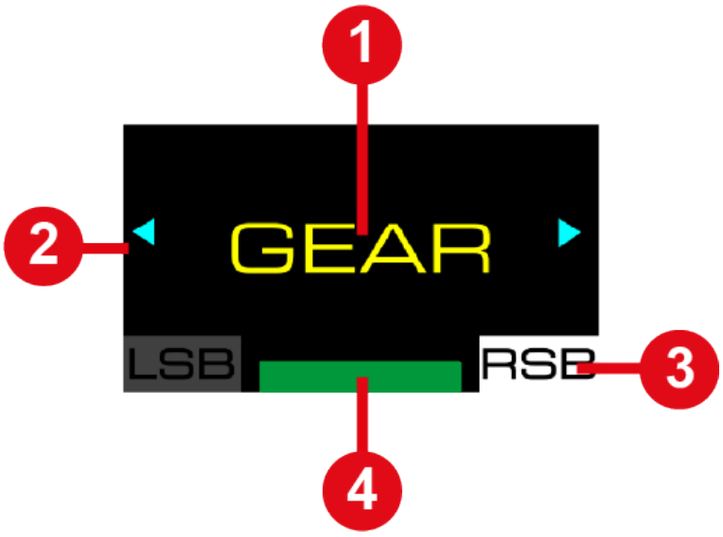

❶ Ekranda gösterilecek bilginin tipi

❷ Alt menüde olası gezinme

❸ Seçilen Telemetri alt menüsü

❹ Seçilen uyumluluk modu

Oyun sırasında aşağıdaki ekran açılır:

❶ Devir şeridi

❷ Telemetri bilgileri

❸ Seçilen uyumluluk modu

Telemetri alt menüsünde gezinmek ve gösterilecek telemetri bilgilerini seçmek için:

– yön düğmelerini kullanın.

Seçiminizi onaylamak için:

– düğmesine (Ayarlar – Settings) basın.

Telemetri alt menüsünden çıkarsınız ve ekranda seçilen telemetri bilgileri gösterilir.

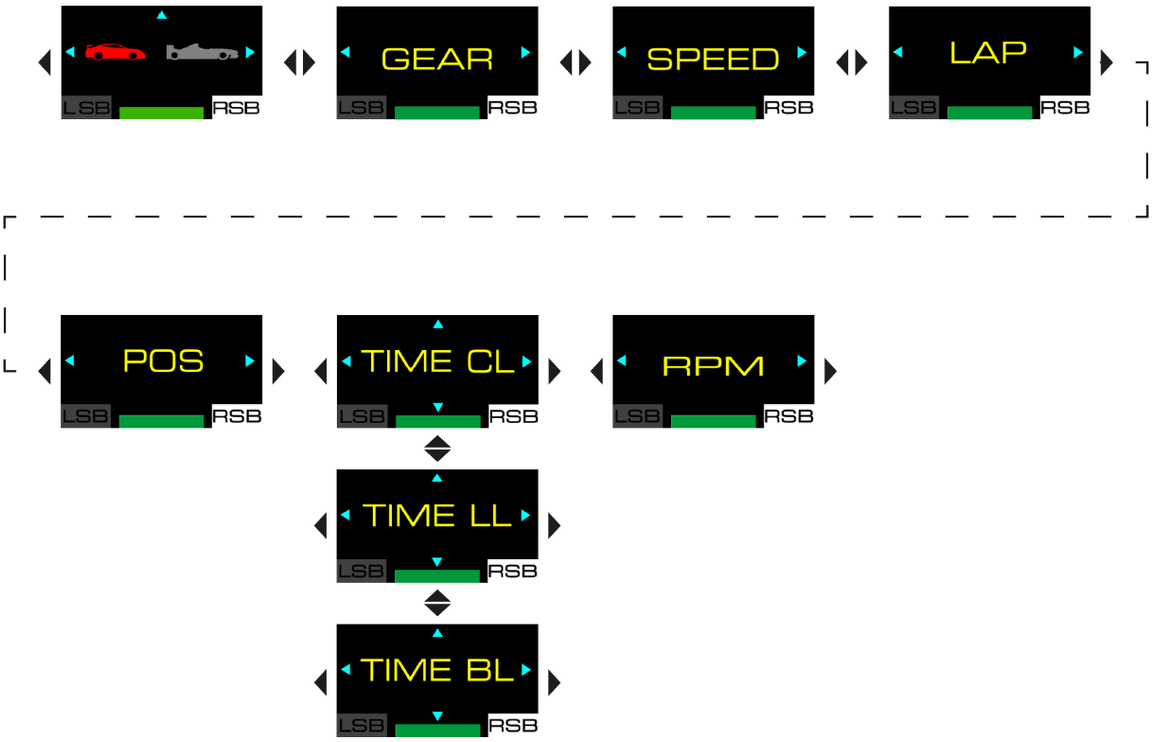
LSB
RSB
GEAR
SPEED
LAP
POS
TIME CL
RPM
TIME LL
TIME BL

GT veya Formula modu

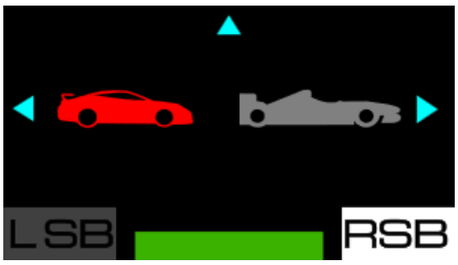

Bu ekran motor devri (RPM) için gösterim modunu seçmenizi sağlar. Seçebileceğiniz iki mod vardır:

- GT modu (kırmızı): uçlardan ortaya;
- Formula modu (mavi, varsayılan): soldan sağa.

<u>Gösterim örnekleri:</u>

GT modu	Formula modu
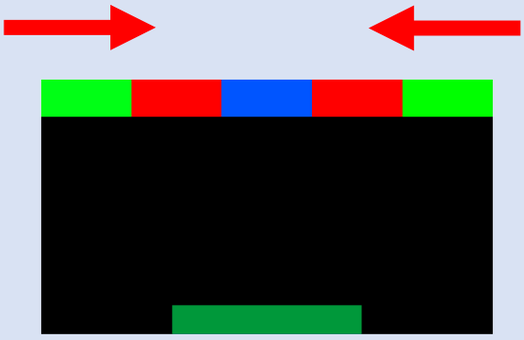	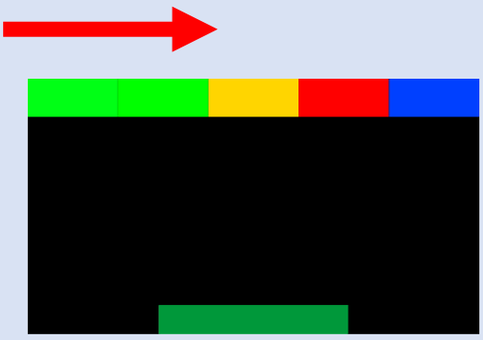

yön düğmelerini kullanarak bir mod seçin, ardından ⚙ düğmesine (Ayarlar – Settings) basarak seçiminizi onaylayın.

Gear (seçili vites)

Bu ekran mevcut vites ve oyunlara bağlı olarak bayrak (FLAG) ve pit (PIT) ile ilgili bilgileri göstermenizi sağlar.

Gösterim örneği:

Speed (hız)

Bu ekran aracın hızını göstermenizi sağlar.

Gösterim örneği:

Lap (tur)

Bu ekran tamamlanan tur sayısını göstermenizi sağlar.

Gösterim örneği:

Position (pozisyon)

Bu ekran sıralamadaki pozisyonunuzu göstermenizi sağlar.

Gösterim örneği:

Time (zaman)

Bu ekran zaman gösterim modunu (TIME) seçmenizi sağlar. Seçebileceğiniz üç mod vardır:

- TIME CL: Mevcut tur süresini (CURR LAP) gösterir;
- TIME LL: Son tur süresini (LAST LAP) gösterir;
- TIME BL: Kişisel en iyi tur süresini (BEST LAP) gösterir.

<u>Gösterim örnekleri:</u>

TIME CL	TIME LL	TIME BL
01:29 825 CURR LAP	01:29 825 LAST LAP	01:29 825 BEST LAP

yön düğmelerini kullanarak bir mod seçin, ardından düğmesine (Ayarlar – Settings) basarak seçiminizi onaylayın.

Engine speed (motor devri)

Bu ekran motor devrini (RPM) göstermenizi sağlar.

<u>Gösterim örneği:</u>

13. SSS ve teknik destek

T598 Servo Base taban, SportCar Steering Wheel direksiyon simidi veya Raceline Pedals LTE pedal seti ile ilgili sorularınız mı var veya teknik sorunlarla mı karşılaştınız? Öyleyse Thrustmaster teknik destek web sitesini ziyaret edin:

https://support.thrustmaster.com/product/T598x/

Bu sayfadan, tabanın ve direksiyon simidinin donanım yazılımını güncellemek için My Thrustmaster Panel yazılımını indirebilirsiniz.

THRUSTMASTER®

T598

XBOX Series X|S / XBOX One
PC (Windows® 10/11)

Instrukcja obsługi

Przed zainstalowaniem urządzenia, **przed** każdym jego użyciem i **przed** wykonaniem jakichkolwiek czynności konserwacyjnych **uważnie przeczytaj** wskazówki zawarte w tej instrukcji. Koniecznie przestrzegaj wskazówek dotyczących bezpieczeństwa. Ich nieprzestrzeganie może prowadzić do wypadków i/lub uszkodzeń. Zachowaj tę instrukcję do ewentualnego użycia w przyszłości.

SPIS TREŚCI

1. ZAWARTOŚĆ OPAKOWANIA 6
2. ELEMENTY.....8
3. INFORMACJE NA TEMAT KORZYSTANIA Z KOŁA KIEROWNICY 14
4. INFORMACJE NA TEMAT KORZYSTANIA Z ZESTAWU PEDAŁÓW.....24
5. INSTALOWANIE PODSTAWY NA STOLE LUB BIURKU.....28
6. INSTALOWANIE PODSTAWY W KOKPICIE 31
7. ZAKŁADANIE KOŁA KIEROWNICY NA PODSTAWĘ 32
8. SKŁADANIE ZESTAWU PEDAŁÓW.....34

Ustawienia mechaniczne zestawu pedałów.....40

Podkładki antypoślizgowe Carpet Grip.....47

9. INSTALACJA 50

Na konsoli XBOX 50

Na komputerze PC.....54

Automatyczna kalibracja kierownicy wyścigowej i pedałów 65

10.MAPOWANIE NA KONSOLI XBOX 67

11.MAPOWANIE NA PC 68

Korzystanie z koderów 69

12.KORZYSTANIE Z EKRANU.....70

Dostęp do podmenu ustawień lub telemetrii 71

Podmenu ustawień.....73

Podmenu telemetrii 114

13.CZĘSTO ZADAWANE PYTANIA I POMOC TECHNICZNA.....125

T598

Kierownica wyścigowa T598 z technologią napędu bezpośredniego to urządzenie wyposażone w pełną gamę funkcji, dzięki któremu możesz kierować wszystkimi rodzajami pojazdów i doświadczać wszystkich efektów dostępnych w wyścigach.

Ta instrukcja pomoże Ci w optymalnej instalacji i eksploatacji kierownicy T598. Zanim przystąpisz do wyścigów, uważnie zapoznaj się ze wskazówkami i ostrzeżeniami, które pomogą Ci czerpać maksymalną przyjemność z użytkowania urządzenia.

Aktualizowanie oprogramowania sprzętowego

Do korzystania z funkcji telemetrii może być konieczna aktualizacja oprogramowania sprzętowego używanej podstawy i koła kierownicy.

Aby wykonać aktualizację:

1. Wejdź na stronę **https://support.thrustmaster.com/product/T598x/**
2. Pobierz i zainstaluj oprogramowanie My Thrustmaster Panel dostępne w sekcji **Software** (Oprogramowanie) i postępuj zgodnie z instrukcjami.

1. Zawartość opakowania

T598 Servo Base

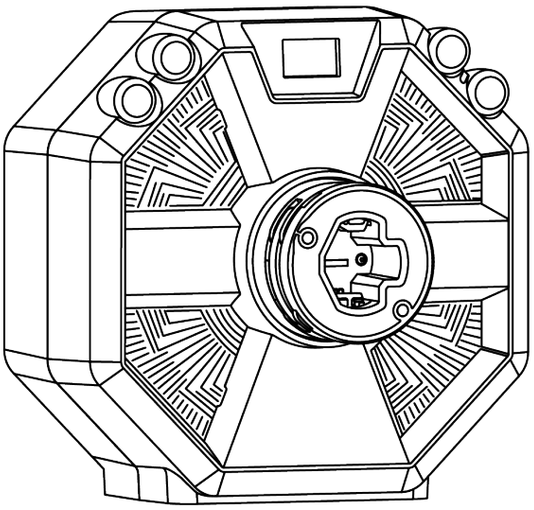

SportCar Steering Wheel

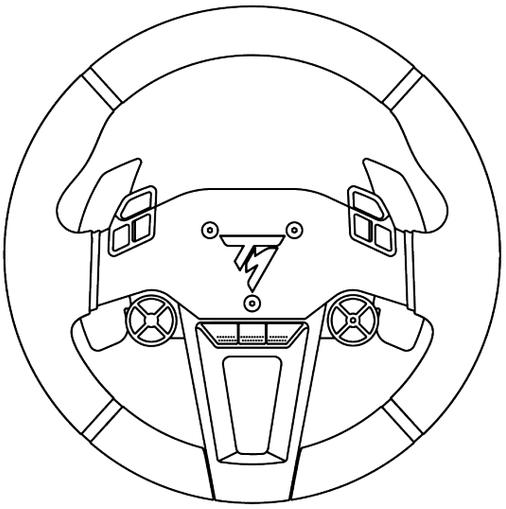

Raceline Pedals LTE

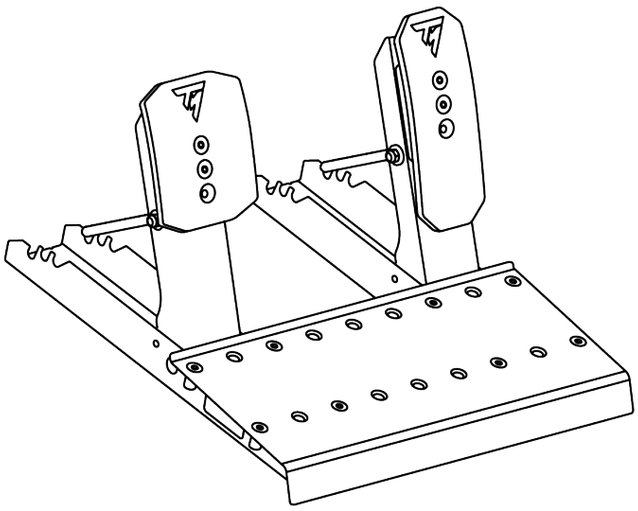

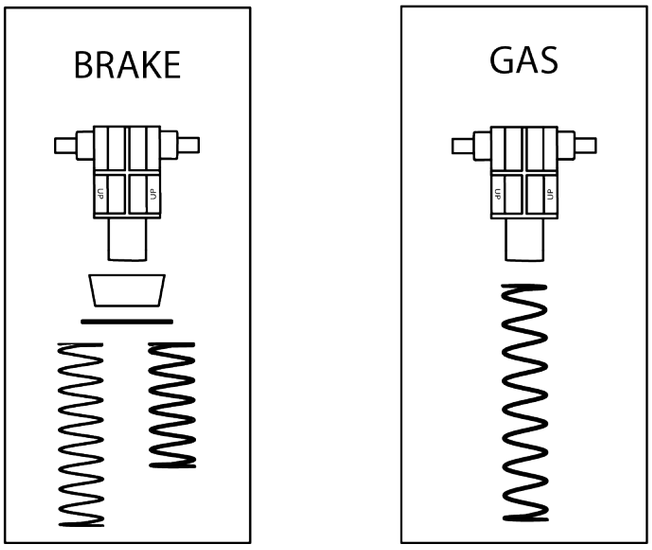
BRAKE
up
up
GAS
up
up

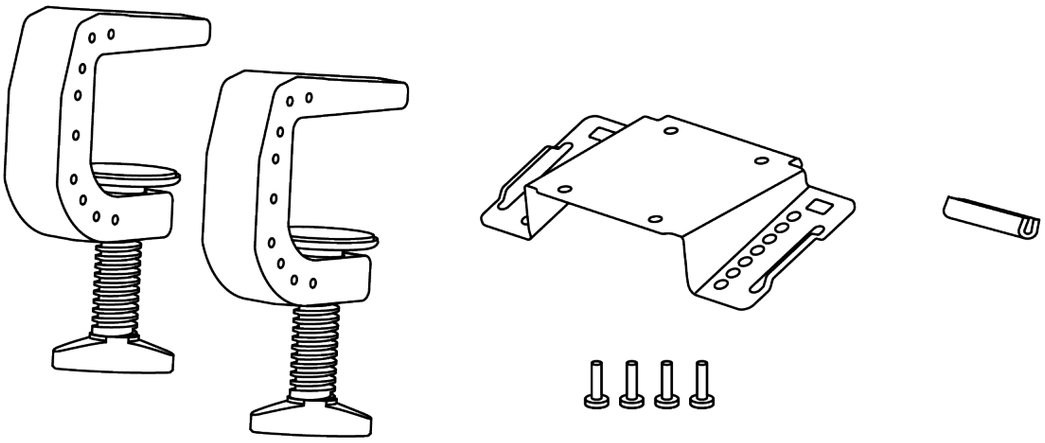

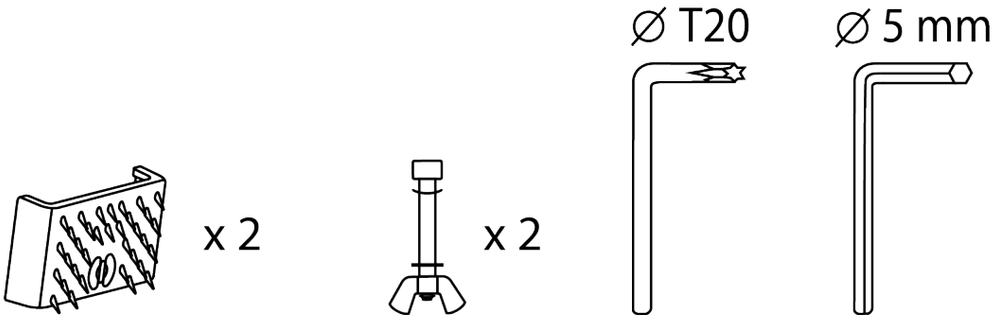
x 2
x 2
∅ T20
∅ 5 mm

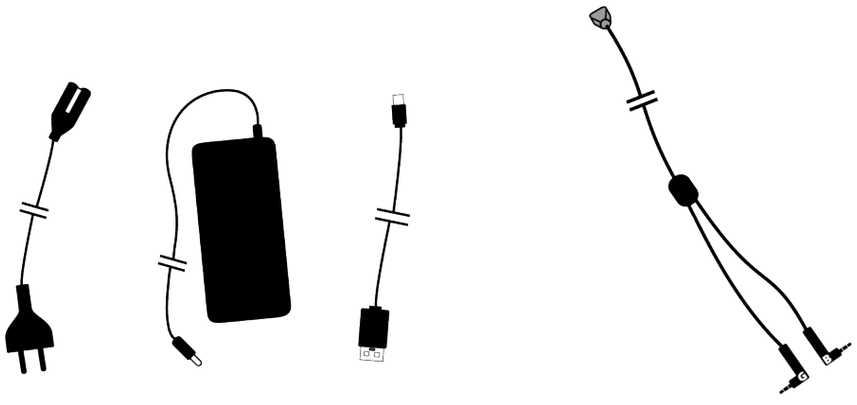

2. Elementy

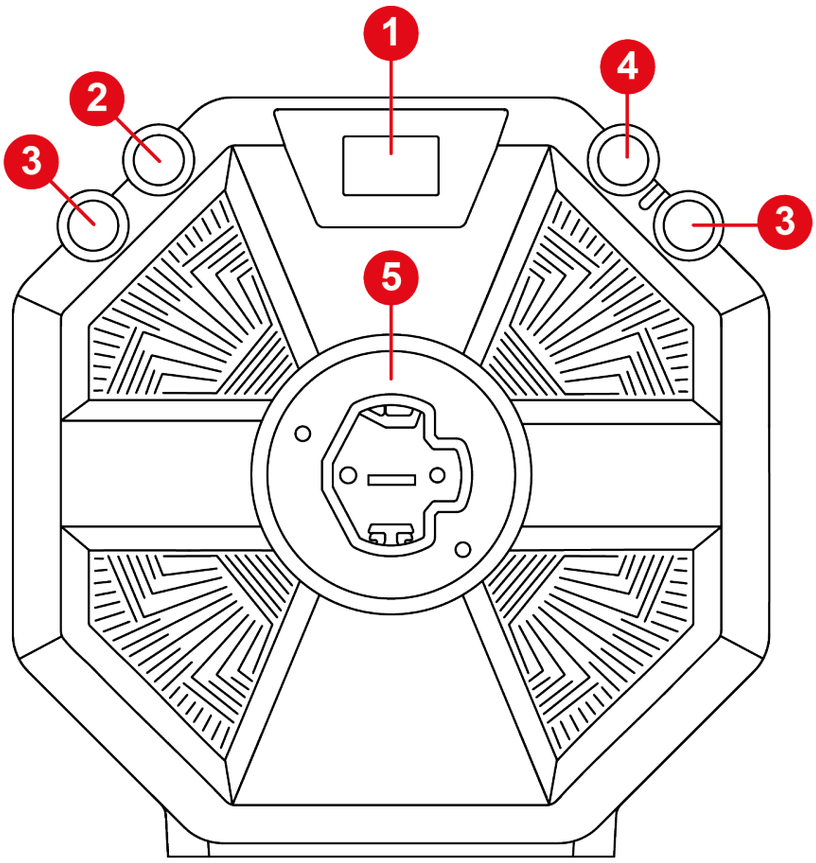

❶ Ekran

❷ Przycisk ⚙ (Ustawienia – Settings)

❸ Przyciski LSB i RSB

❹ Przycisk XBOX

❺ Szybkorozłączny układ mocowania koła kierownicy

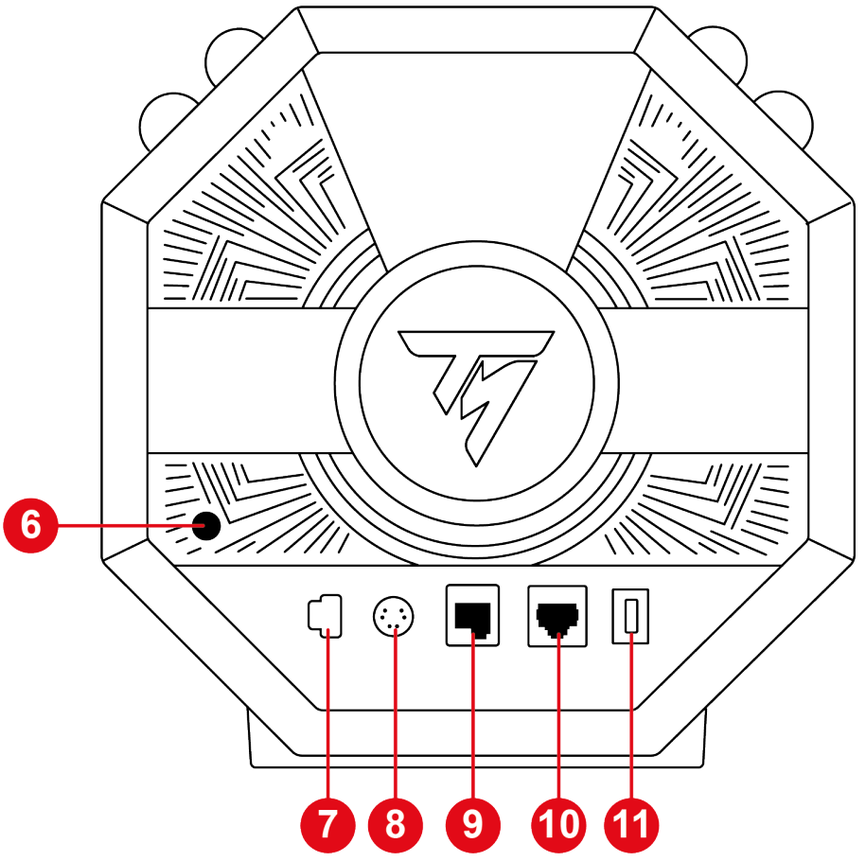

❻ Przycisk zasilania

❼ Port zasilania

❽ Port podłączania skrzyni biegów* lub hamulca ręcznego*

❾ Port podłączania zestawu pedałów

❿ Port podłączania zestawu pedałów z pedałem hamulca wyposażonym w czujnik siły nacisku (Raceline LC)

⓫ Port USB-C

** Do nabycia osobno*

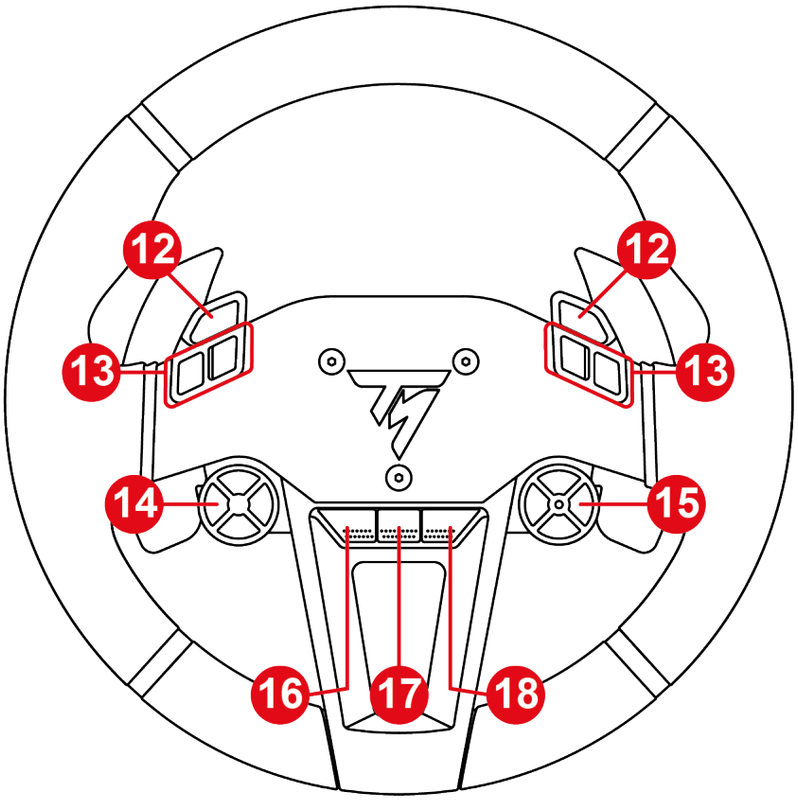

⓬ Przyciski hamulca ręcznego

⓭ Przyciski czynności

⓮ Przyciski kierunkowe

⓯ Wybierak kodera, funkcje E+, E- i EP oraz dioda wskazująca aktywny koder

⓰ Przycisk PODGLĄD na konsoli XBOX

⓱ Przycisk UDOSTĘPNIJ na konsoli XBOX

⓲ Przycisk MENU na konsoli XBOX

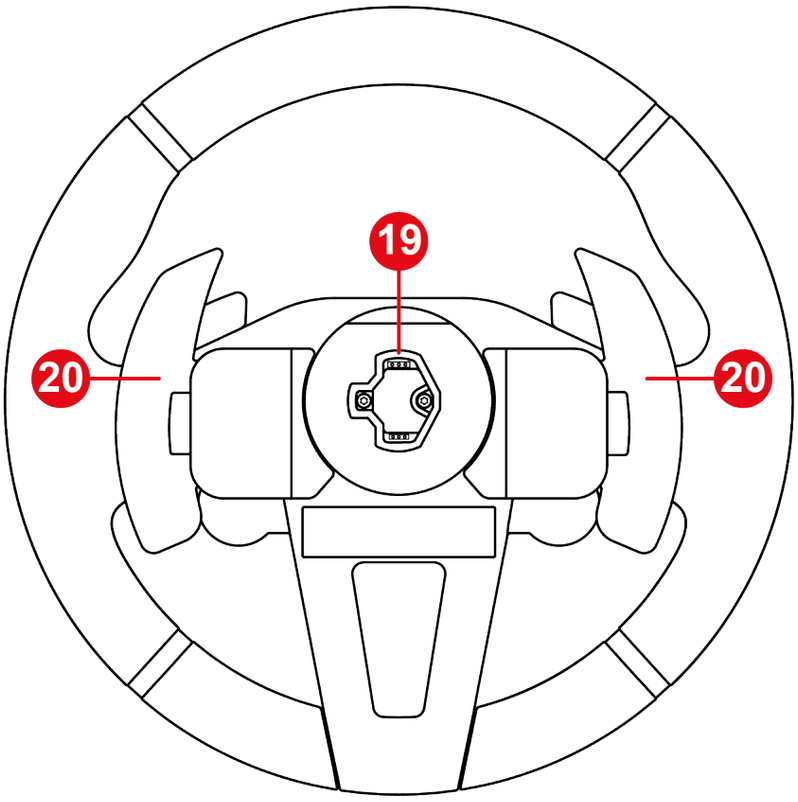

⓳ Szybkorozłączny układ mocowania koła kierownicy

⓴ Magnetyczne łopatki zmiany biegów

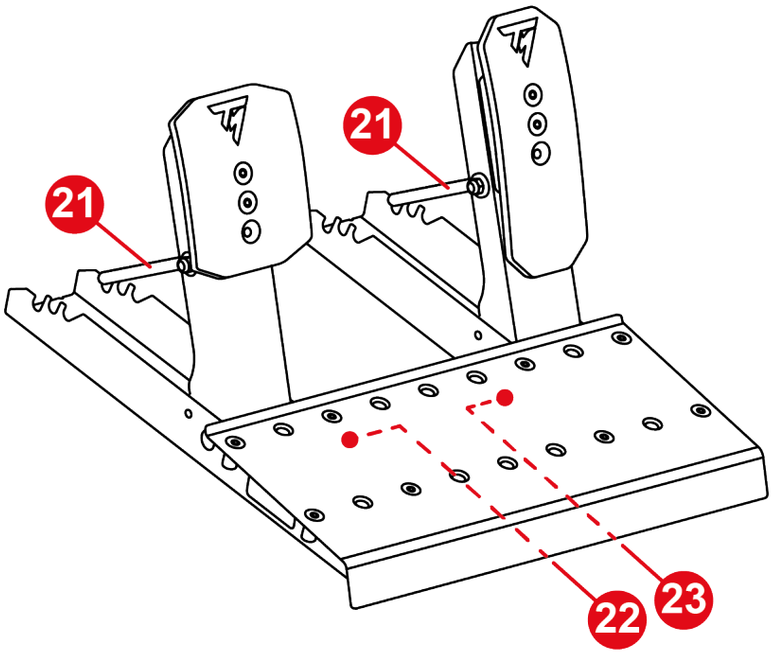

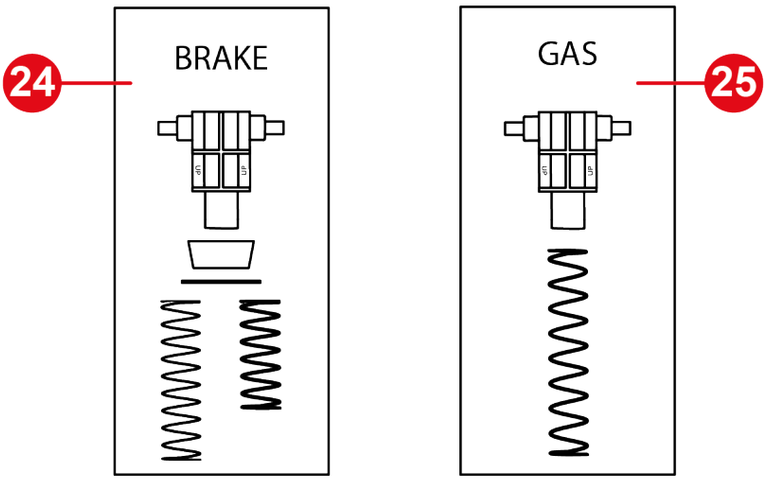

21 Trzpień ustalający sprężyny

22 Złącze jack pedału hamulca

23 Złącze jack pedału gazu

24 Sprężyna pedału hamulca (jedna podpórka, jeden bufor, jedna podkładka i dwie sprężyny (opór słaby lub silny))

25 Sprężyna pedału gazu (jedna podpórka i jedna sprężyna)

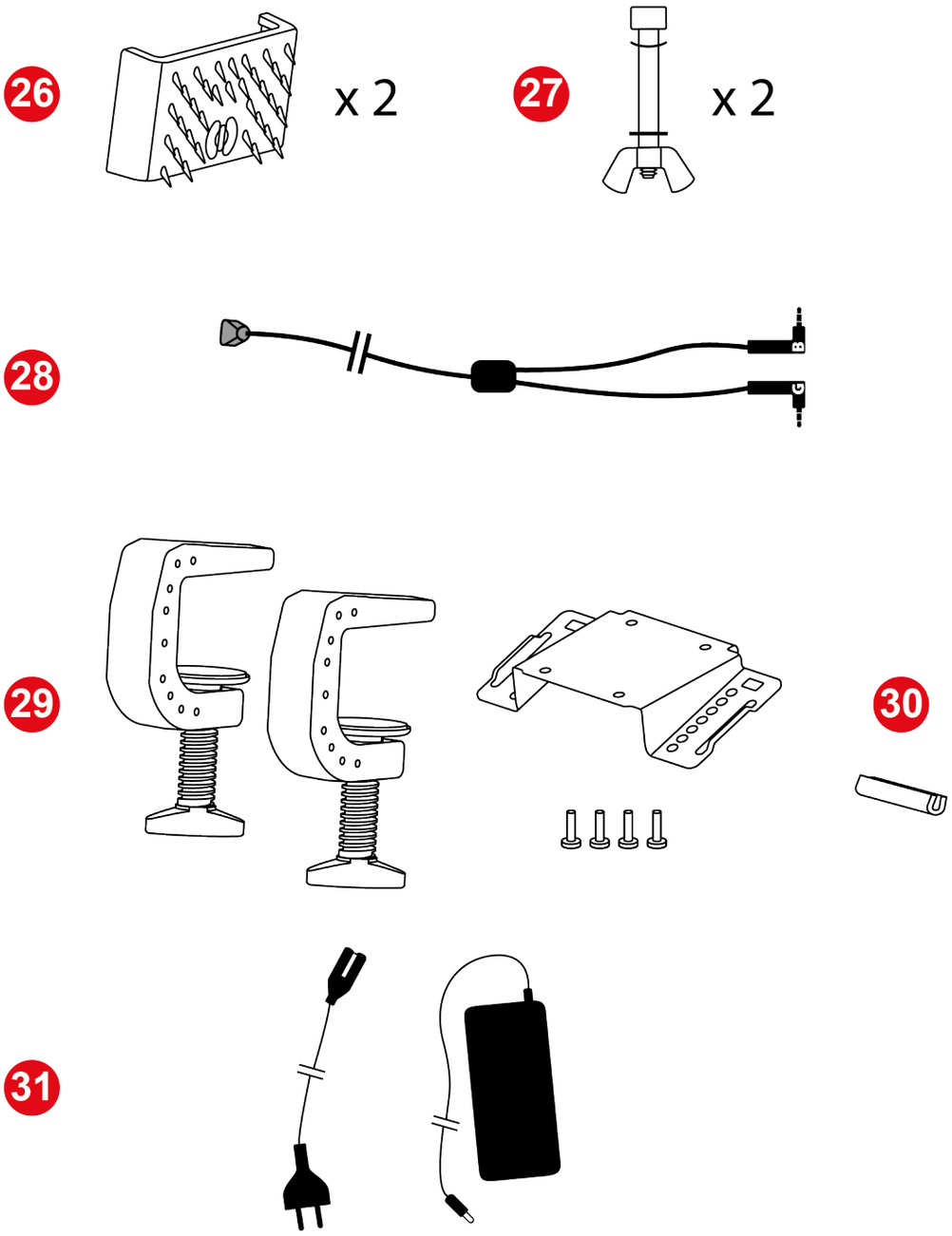

26 Podkładki antypoślizgowe Carpet Grip

27 Trzpienie ograniczające pedałów (jeden trzpień, jedna nakrętka motylkowa, jedna podkładka wygięta i jedna podkładka prosta)

28 Kabel z dwoma złączami jack i jednym złączem RJ12

29 Uchwyt do mocowania podstawy

30 Gumowa osłona zabezpieczająca

31 Kable zasilania

3. Informacje na temat korzystania z koła kierownicy

Dokumentacja

Zanim rozpoczniesz korzystanie z urządzenia, jeszcze raz uważnie zapoznaj się z tym dokumentem, a następnie zachowaj go do wglądu.

Aktualizacja oprogramowania sprzętowego

Oprogramowanie sprzętowe podstawy należy zaktualizować do najnowszej dostępnej wersji.

W tym celu wykonaj następujące dwa kroki:

1. Wejdź na stronę **https://support.thrustmaster.com/product/T598x/**
2. Pobierz i zainstaluj oprogramowanie My Thrustmaster Panel dostępne w sekcji **Software** (Oprogramowanie) i postępuj zgodnie z instrukcjami.

Jeśli nie zaktualizujesz oprogramowania sprzętowego podstawy kierownicy wyścigowej, koło kierownicy nie będzie działać prawidłowo.

Porażenie prądem elektrycznym

- Przechowuj urządzenie w suchym miejscu i nie wystawiaj go na działanie kurzu ani światła słonecznego.
- Korzystaj z urządzenia w otoczeniu o temperaturze między 15°C i 30°C.
- Nie skręcaj ani nie naciągaj złączy ani kabli.
- Przestrzegaj właściwego kierunku połączeń.
- Nie wylewaj cieczy na urządzenie ani jego złącza.
- Nie zwieraj urządzenia.
- Nie demontuj urządzenia, nie wrzucaj go do ognia ani nie narażaj na działanie wysokich temperatur.
- Nie używaj kabla zasilania innego niż dostarczony z podstawą.
- Nie używaj kabla zasilania, jeśli sam kabel lub jego złącza są uszkodzone, pęknięte lub przerwane.
- Upewnij się, że kabel zasilania jest prawidłowo podłączony do gniazda ściennego i do złącza znajdującego się z tyłu podstawy.
- Nie otwieraj kierownicy wyścigowej: w jej wnętrzu nie ma części przeznaczonych do naprawiania przez użytkownika. Naprawy może wykonywać wyłącznie producent, jego autoryzowany przedstawiciel lub wykwalifikowany serwisant.
- W przypadku nietypowego działania koła

kierownicy, podstawy lub zasilacza (na przykład gdy z dowolnego z tych urządzeń wydobywają się dziwne dźwięki, ciepło lub zapachy) natychmiast przestań używać urządzenia, wyłącz podstawę, wyciągnij kabel zasilania z gniazda ściennego i odłącz pozostałe kable.

– Gdy nie korzystasz z podstawy, wyłącz ją przyciskiem zasilania.
– Jeśli nie zamierzasz korzystać z podstawy przez dłuższy czas lub zamierzasz się od niej oddalić, wyłącz ją i odłącz jej kabel zasilania od gniazda ściennego.
– Gniazdo ścienne musi zostać zainstalowane przez specjalistę zgodnie z zasadami prawidłowego montażu instalacji elektrycznych.
– Gniazdo ścienne musi się znajdować w pobliżu urządzenia i musi być łatwo dostępne.
– Nie zaleca się korzystania z przedłużaczy ze względu na ryzyko ich przegrzania, które może doprowadzić do pożaru.
– Nie podłączaj urządzenia do gniazda ściennego ani nie odłączaj go od gniazda wilgotnymi lub mokrymi rękami.
– Nigdy nie przenoś zasilacza, trzymając za kabel.
– Nigdy nie odłączaj zasilacza od gniazda zasilania lub od urządzenia, ciągnąc za kabel.

Zasilanie

– Korzystaj wyłącznie z zasilacza wskazanego w instrukcji obsługi.
– Używaj zasilacza tylko pod warunkiem, że wartość i częstotliwość napięcia w sieci elektrycznej jest zgodna z parametrami podanymi na tabliczce znamionowej zasilacza.

Zabezpieczenie strefy grania

– Nigdy nie umieszczaj w strefie grania przedmiotów, które mogą zakłócić czynności użytkownika albo wywołać nieodpowiedni ruch lub przerwę ze strony innej osoby (takich jak kubek z kawą, telefon czy klucze).
– Nie zakrywaj kabli zasilania dywanem, chodnikiem, kocem, narzutą ani innym przedmiotem oraz nie umieszczaj żadnych kabli w miejscach, w których ktoś może chodzić.

Informacje dotyczące zasilacza

Publikowana informacja	Wartość	Jednostka
Nazwa lub znak towarowy producenta Numer w rejestrze Adres	GUILLEMOT CORPORATION S.A. 414 196 758 R.C.S. Vannes 2 Rue du Chêne Héleuc 56910 Carentoir Francja	
Identyfikator modelu	A1001-1636000D	
Napięcie wejściowe	100–240	V
Częstotliwość wejściowa prądu przemiennego (AC)	50–60	Hz
Napięcie wyjściowe	16,3	V DC
Prąd wyjściowy	6	A
Moc wyjściowa	98	W
Średnia sprawność podczas pracy	88	%
Sprawność przy niskim obciążeniu (10%)	88	%
Pobór mocy bez obciążenia	0,2	W

Powierzchnia odprowadzania ciepła

Optymalne odprowadzanie ciepła wymaga spełnienia wszystkich poniższych warunków:

- Ustaw podstawę w odległości co najmniej 10 cm od wszelkich ścian.
- Nie umieszczaj podstawy w ciasnej przestrzeni.
- Nie przykrywaj podstawy.
- Nie dopuszczaj do gromadzenia się kurzu na żebrach odprowadzających ciepło, które znajdują się z przodu podstawy. Czyść je regularnie suchą szmatką lub pędzelkiem.
- Podczas intensywnego użytkowania podstawa może się nagrzewać. Jest to normalne zjawisko.

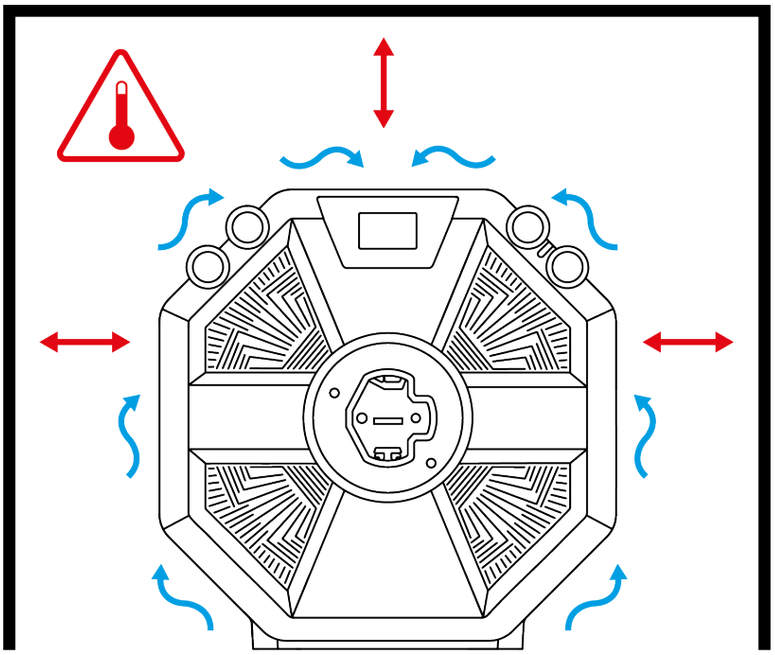

- Nigdy nie wkładaj żadnych przedmiotów ani części ciała w odpowietrzniki urządzenia.

Podczas intensywnego użytkowania podstawy możesz poczuć, że wydobywa się z niej delikatny zapach. Zdarza się to głównie w przypadku nowych urządzeń: jest to normalne zjawisko, które z czasem ustępuje.

Obrażenia ciała spowodowane siłowym sprzężeniem zwrotnym i powtarzającymi się ruchami

Granie przy użyciu kierownicy wyścigowej z siłowym sprzężeniem zwrotnym może doprowadzić do bólu mięśni lub stawów. W celu uniknięcia problemów:

- Unikaj grania przez zbyt długi czas (przekraczający 2 godziny).
- Po każdej godzinie gry rób 10–15 minut przerwy.
- Jeśli odczuwasz zmęczenie lub ból dłoni, nadgarstków, ramion, stóp albo nóg, przerwij grę, a przed jej ponownym rozpoczęciem odpocznij kilka godzin.
- Jeśli po ponownym rozpoczęciu gry opisane powyżej objawy lub ból powrócą, przerwij grę i skonsultuj się z lekarzem.
- Trzymaj urządzenie z dala od dzieci.
- Sprawdź, czy podstawa i koło kierownicy są prawidłowo zamocowane zgodnie ze wskazówkami podanymi w tej instrukcji.

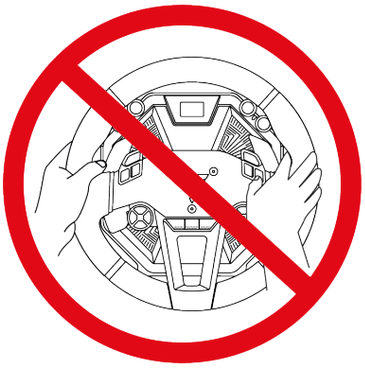

Ryzyko nieprzewidzianych, mocnych i gwałtownych obrotów: nigdy nie przekładaj dłoni ani ramienia przez otwory w kole kierownicy ani nie umieszczaj ich w trajektorii obrotu kierownicy.

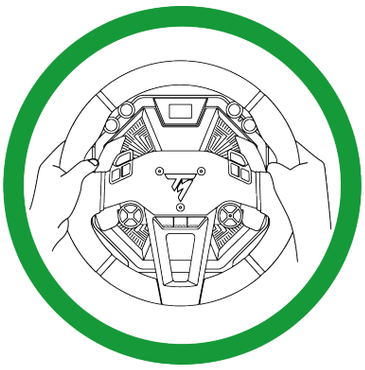

Podczas korzystania z urządzenia zawsze trzymaj obie dłonie we właściwym położeniu na kierownicy, nigdy nie puszczając jej całkowicie.

Urządzenie przeznaczone tylko dla osób, które **ukończyły 16 lat**.

4. Informacje na temat korzystania z zestawu pedałów

Dokumentacja

Zanim rozpoczniesz korzystanie z urządzenia, jeszcze raz uważnie zapoznaj się z tym dokumentem, a następnie zachowaj go do wglądu.

Ze względów bezpieczeństwa zestawu pedałów nie wolno używać w bosych stopach ani samych skarpetach. Firma Thrustmaster® nie ponosi żadnej odpowiedzialności za ewentualne obrażenia ciała wynikłe z używania zestawu pedałów bez obuwia.

Porażenie prądem elektrycznym

- Przechowuj urządzenie w suchym miejscu i nie wystawiaj go na działanie kurzu ani światła słonecznego.
- Nie skręcaj ani nie naciągaj złączy ani kabli.
- Przestrzegaj właściwego kierunku połączeń.
- Nie wylewaj cieczy na urządzenie ani jego złącza.
- Nie zwieraj urządzenia.
- Nie demontuj urządzenia (poza ewentualnymi przypadkami dostosowania określonymi w tej instrukcji), nie wrzucaj go do ognia ani nie narażaj na działanie wysokich temperatur.

Obrażenia ciała spowodowane powtarzającymi się ruchami

Granie za pomocą zestawu pedałów może doprowadzić do bólu mięśni lub stawów.

W celu uniknięcia problemów:

- Unikaj grania przez zbyt długi czas (przekraczający 2 godziny).
- Po każdej godzinie gry rób 10–15 minut przerwy.
- Jeśli odczuwasz zmęczenie lub ból stóp albo nóg, przerwij grę, a przed jej ponownym rozpoczęciem odpocznij kilka godzin.
- Jeśli po ponownym rozpoczęciu gry opisane powyżej objawy lub ból powrócą, przerwij grę i skonsultuj się z lekarzem.

Ryzyko przytrzaśnięcia przez pedały podczas gry

– Trzymaj zestaw pedałów z dala od dzieci.

– Podczas grania nigdy nie kładź palców dłoni (ani innych części ciała) na ramionach pedałów ani nie zbliżaj ich do ramion.

5. Instalowanie podstawy na stole lub biurku

Przed każdym użyciem sprawdź, czy podstawa wciąż jest prawidłowo przymocowana do podpory zgodnie ze wskazówkami podanymi w tej instrukcji.

Solidność podpory

Oceń materiał, z którego jest wykonana podpora, aby mieć pewność, że można na niej zamocować podstawę wytwarzającą wysoki moment obrotowy. Ten typ mocowania jest odpowiedni w przypadku stołów i biurek o grubości 2–5 cm, a także kokpitów, ponieważ wówczas podstawa może pracować w optymalnych warunkach. Blat powinien być wykonany z litego materiału, płyty MDF lub drewna i nie powinien zawierać elementów wydrążonych.

1. Umieść płytę montażową pod podstawą, wyrównując otwory.

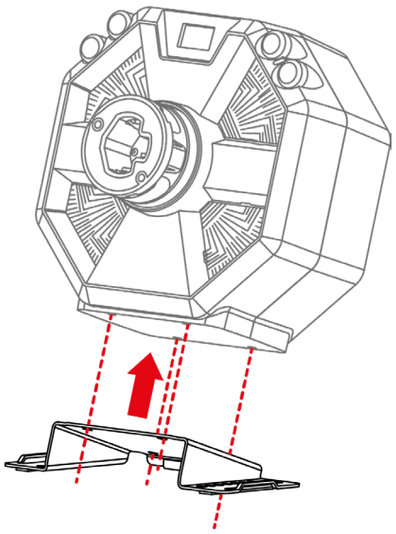

2. Przykręć cztery śruby montażowe zgodnie z ruchem wskazówek zegara przy użyciu 5-milimetrowego klucza imbusowego.

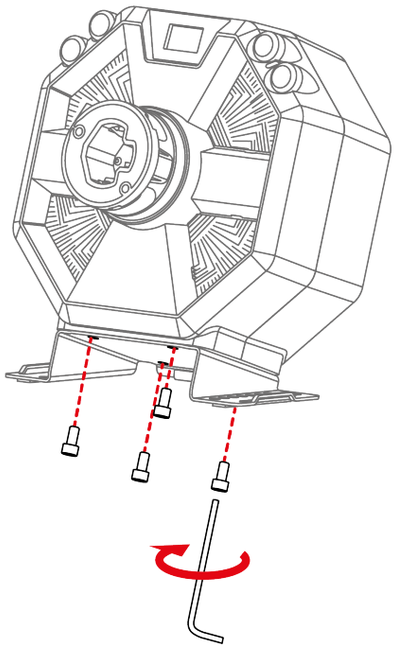

3. Załóż gumową osłonę zabezpieczającą z tyłu płyty montażowej, aby zabezpieczyć podporę.

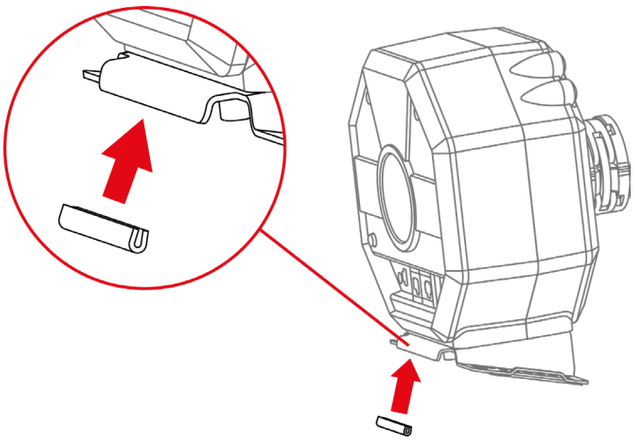

4. Załóż uchwyty po obu stronach płyty montażowej. Upewnij się, że podłużne otwory uchwytów są prawidłowo ustawione na płycie.

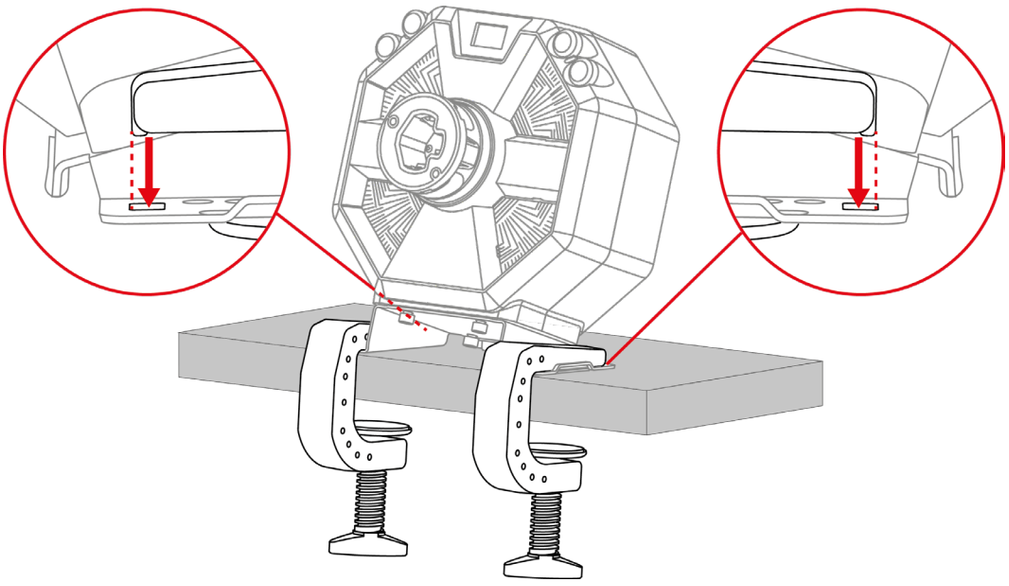

5. Przykręć dwie śruby zaciskowe.

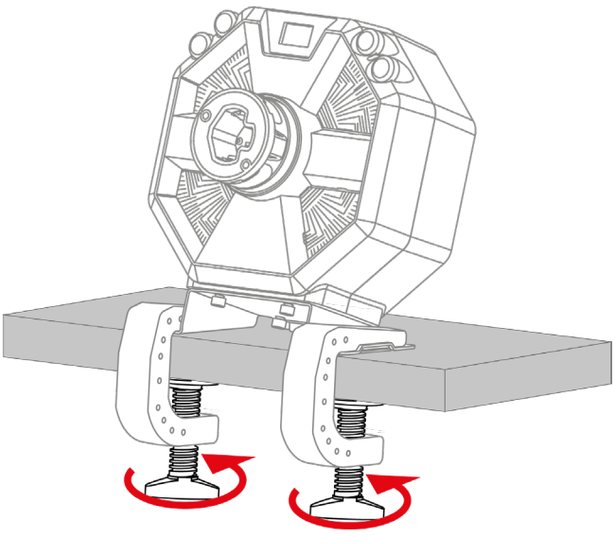

6. Instalowanie podstawy w kokpicie

Istnieją dwa możliwe sposoby zainstalowania podstawy w kokpicie:

- Kokpit jest fabrycznie zgodny z podstawą (otwory w kokpicie pasują do otworów w podstawie): zamocuj podstawę bezpośrednio do kokpitu za pomocą czterech gwintów umieszczonych pod podstawą, nie używając płyty montażowej ani obu uchwytów.
- Kokpit nie jest fabrycznie zgodny z podstawą (otwory w kokpicie nie pasują do otworów w podstawie): zamocuj płytę montażową do podstawy i zainstaluj całość w kokpicie bez korzystania z obu uchwytów.

Plan instalacji w kokpicie można znaleźć na stronie **https://support.thrustmaster.com/product/T598x/** w sekcji **Manual** (Instrukcja obsługi).

7. Zakładanie koła kierownicy na podstawę

1. Upewnij się, że podstawa jest wyłączona, a jej dźwignia blokująca znajduje się w położeniu otwartym.

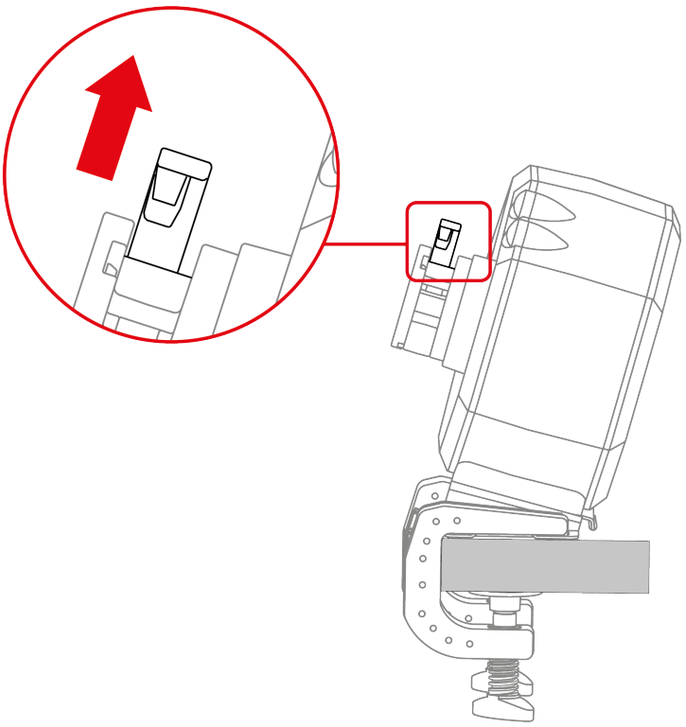

2. Włóż koło kierownicy do podstawy.

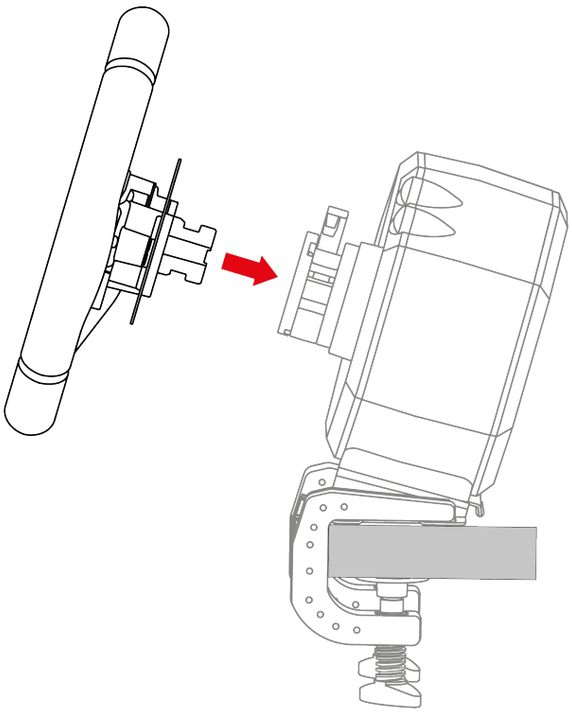

3. Opuść dźwignię blokującą.

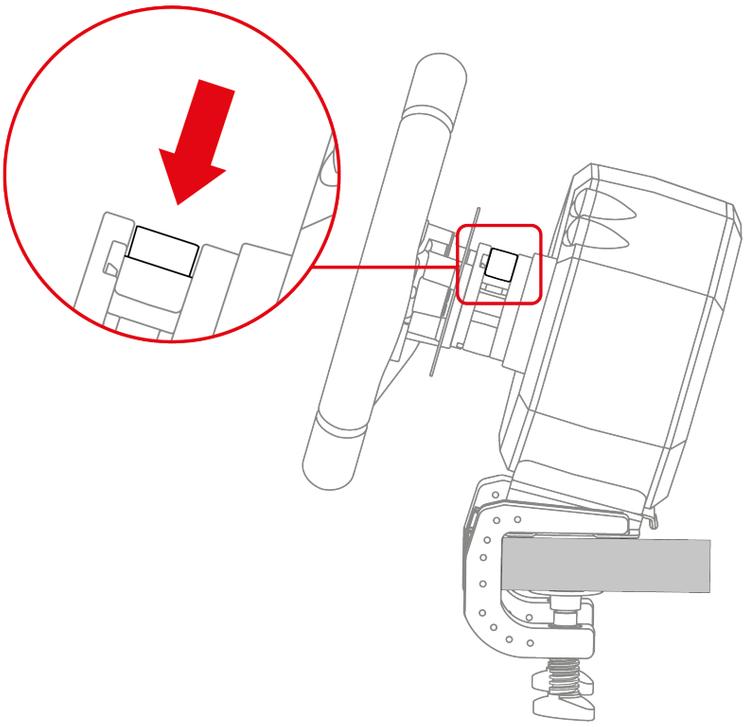

Ryzyko przytrzaśnięcia

Podczas opuszczania dźwigni nie zostawiaj palca w układzie blokującym.

Przed każdym użyciem sprawdź, czy podstawa wciąż jest prawidłowo przymocowana do podpory zgodnie ze wskazówkami podanymi w tej instrukcji.

8. Składanie zestawu pedałów

Ryzyko przytrzaśnięcia

Zanim zaczniesz składać zestaw pedałów, zadbaj o to, aby podczas opuszczania pedałów Twoje palce nie znajdowały się między ramionami pedałów i podstawą zestawu.

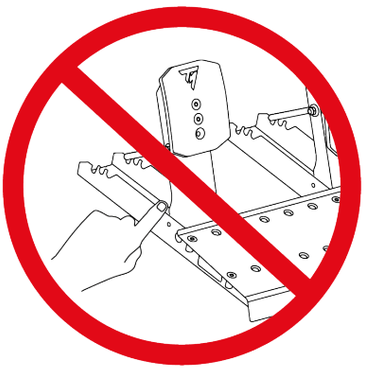

Wymagane elementy:

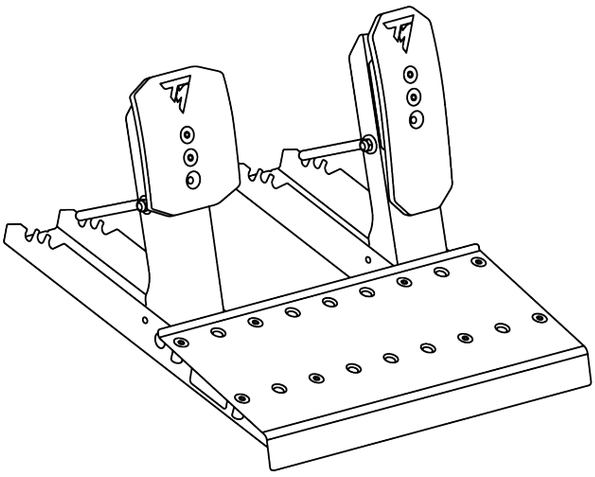

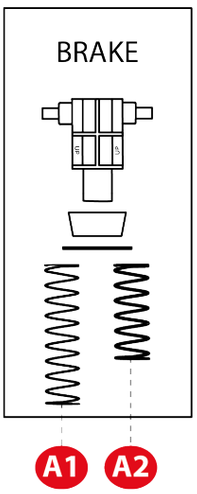

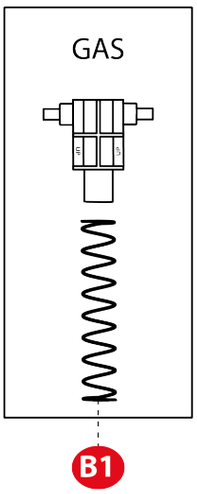

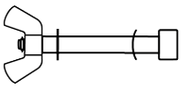

x 2

1. Włóż trzpień ograniczający w odpowiednie otwory znajdujące się w podstawie zestawu pedałów: trzpień i wygiętą podkładkę z jednej strony pedału, a prostą podkładkę i nakrętkę motylkową z drugiej strony.

   Powtórz tę procedurę w drugim pedale.

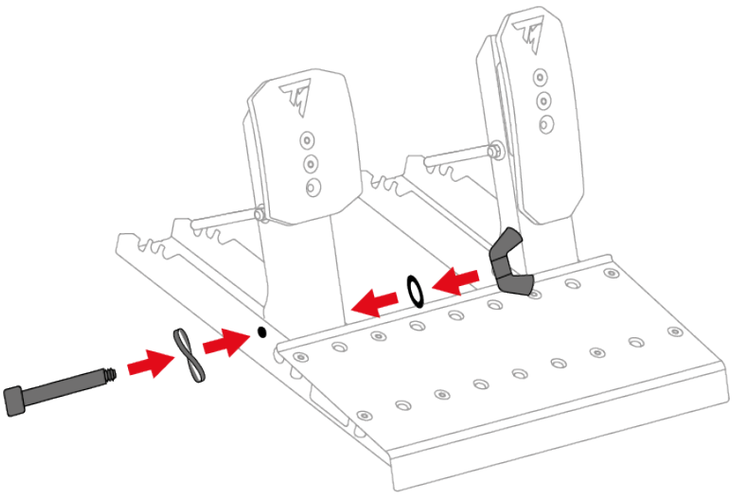

2. Skręć trzpień ograniczający, nie stosując dużej siły.

   Powtórz tę procedurę w drugim pedale.

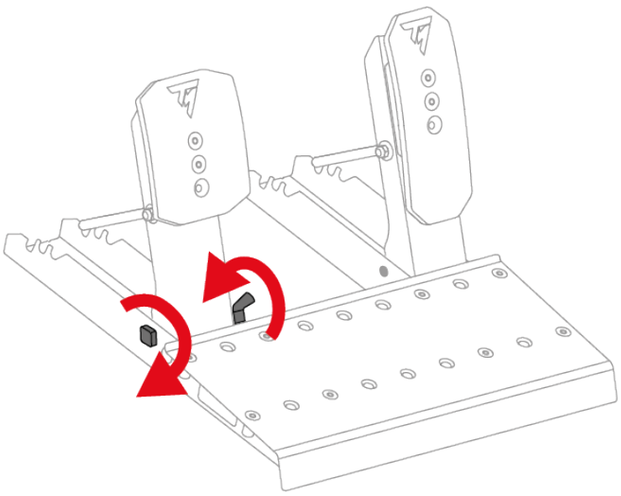

Nie dokręcaj trzpienia ograniczającego zbyt mocno.

Pedał hamulca:

Części tworzące sprężynę pedału hamulca znajdują się w torebce. Są dwie sprężyny o różnym oporze:

- sprężyna A1 (długa, czarna): słaby opór;
- sprężyna A2 (krótka, szara): silny opór.

Odłóż na bok sprężynę, której nie chcesz używać.

3. Nałóż na metalowy trzpień wszystkie części sprężyny pedału hamulca w następującej kolejności: sprężyna, podkładka, bufor i podpórka.

   Na podpórce oznaczenie UP musi być skierowane do góry.

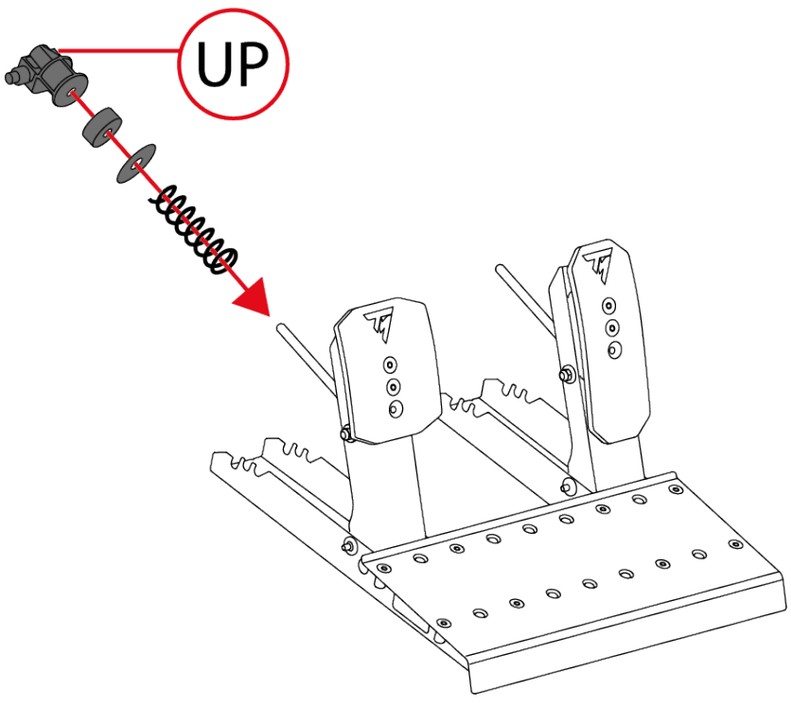

4. Ściśnij sprężynę pedału hamulca przy użyciu podpórki, aby włożyć trzpień ustalający w wycięcia znajdujące się w podstawie zestawu pedałów.

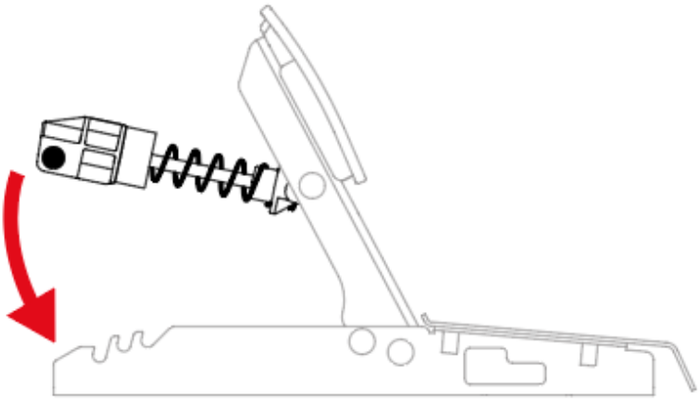

Aby dostosować opór pedału hamulca, możesz umieścić trzpień ustalający sprężyny w jednym z dostępnych położeń.

Aby uzyskać więcej informacji na temat regulowania oporu pedału hamulca, zapoznaj się z sekcją **Ustawienia mechaniczne zestawu pedałów**.

Pedał gazu:

Części tworzące sprężynę pedału gazu znajdują się w torebce. Torebka zawiera jedną sprężynę B1 (bardzo długą, szarą).

5. Nałóż na metalowy trzpień wszystkie części sprężyny pedału gazu w następującej kolejności: sprężyna i podpórka.

   Na podpórce oznaczenie UP musi być skierowane do góry.

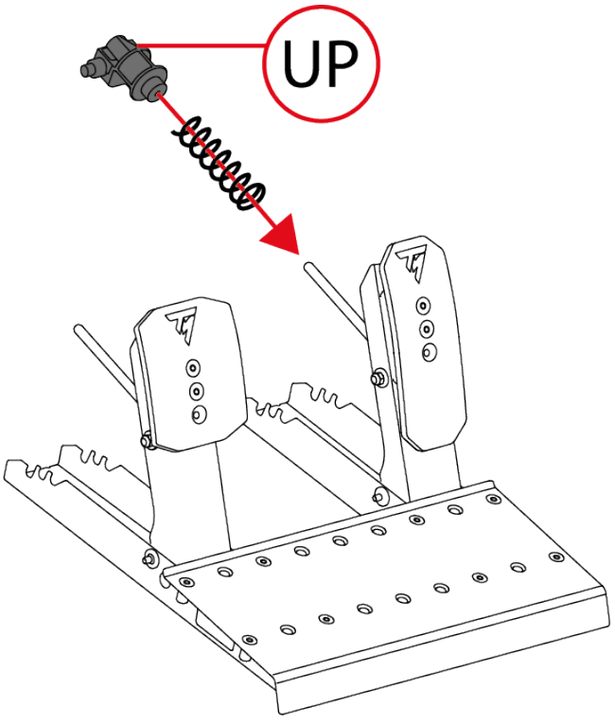

6. Ściśnij sprężynę pedału gazu przy użyciu podpórki, aby włożyć trzpień ustalający w wycięcia znajdujące się w podstawie zestawu pedałów.

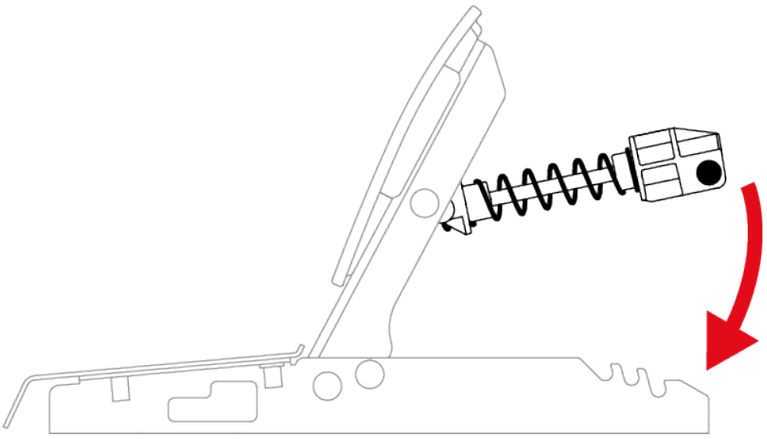

Aby dostosować opór pedału gazu, możesz umieścić trzpień ustalający sprężyny w jednym z dostępnych położeń.

Aby uzyskać więcej informacji na temat regulowania oporu pedału gazu, zapoznaj się z sekcją **Ustawienia mechaniczne zestawu pedałów**.

Film przedstawiający składanie zestawu pedałów jest dostępny tutaj:
https://support.thrustmaster.com/product/T598x/

Ustawienia mechaniczne zestawu pedałów

Regulacja wysokości pedałów

Wysokość pedału hamulca i pedału gazu można regulować. Są cztery możliwe położenia każdego pedału.

Pedał hamulca:

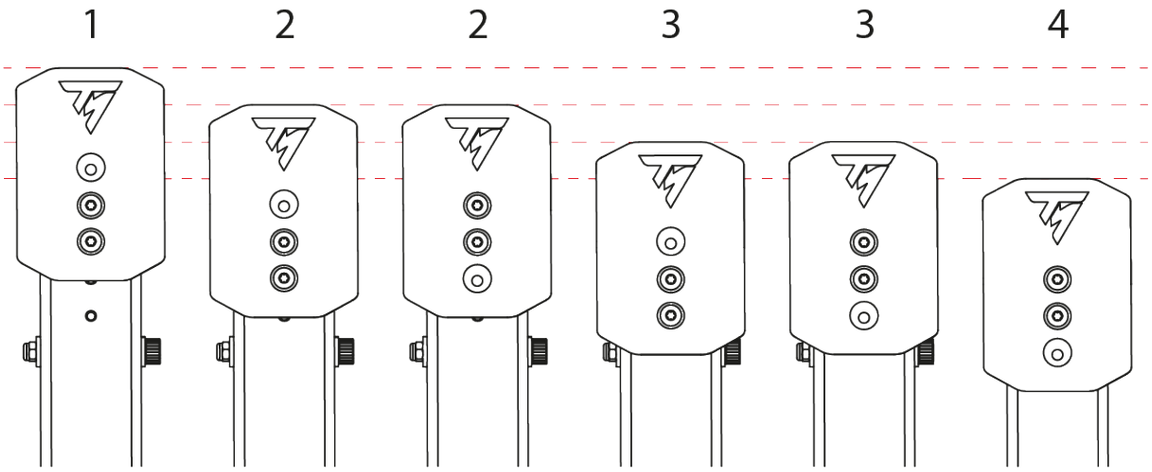

Pedał gazu:

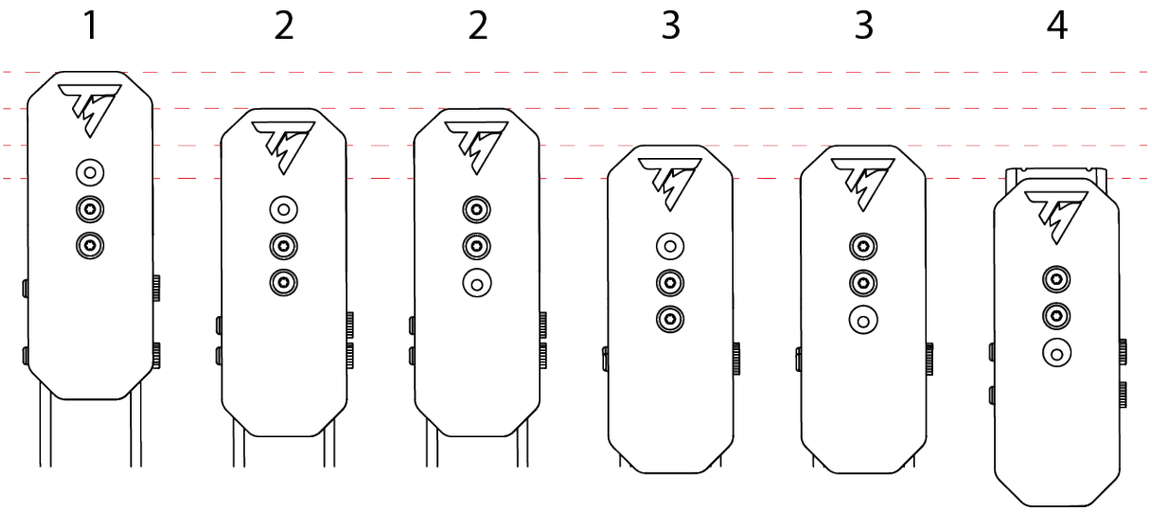

1. Za pomocą dostarczonego klucza Torx T20 odkręć dwie śruby przytrzymujące stopkę pedału.

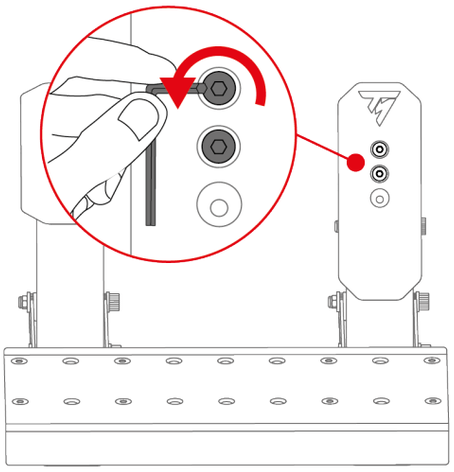

2. Wybierz nowe położenie stopki pedału.

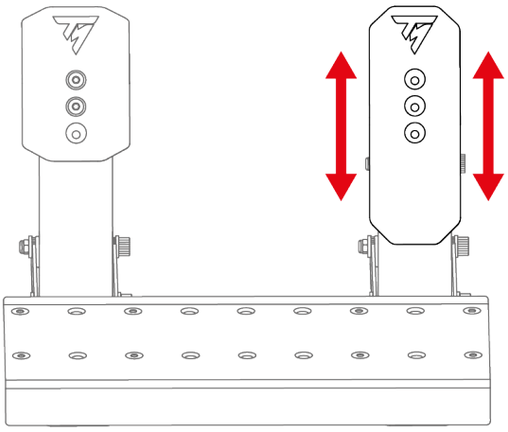

3. Ponownie włóż i przykręć dwie śruby przytrzymujące stopkę pedału.

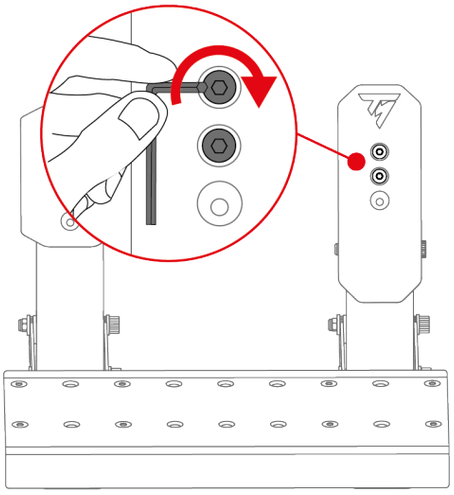

Modyfikowanie oporu pedału hamulca

Do regulowania oporu pedału hamulca służą dwie dostarczone sprężyny:

- sprężyna A1 (długa, czarna): słaby opór;
- sprężyna A2 (krótka, szara): silny opór.

Ustawienie oporu można regulować przy użyciu trzech wycięć umieszczonych z tyłu podstawy zestawu pedałów.

Sprężyna A1			
Położenie	P1 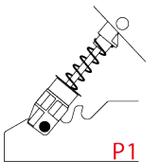	P2 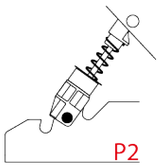	P3 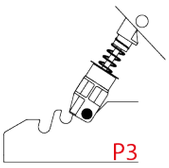
Opór	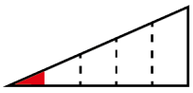	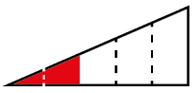	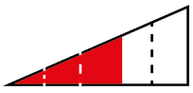
Sprężyna A2			
Położenie	P1 –	P2 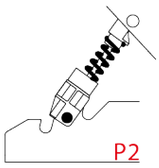	P3 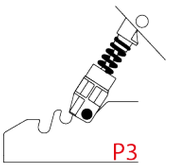
Opór	–		

Sprężyny A2 nie można użyć w położeniu P1.

1. Aby wyjąć trzpień ustalający sprężyny z wycięć, ściśnij sprężynę przy użyciu podpórki.

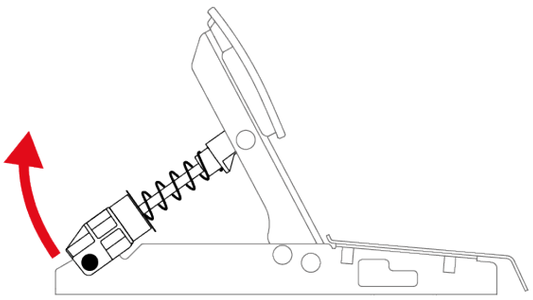

2. Zdejmij wszystkie części sprężyny pedału.

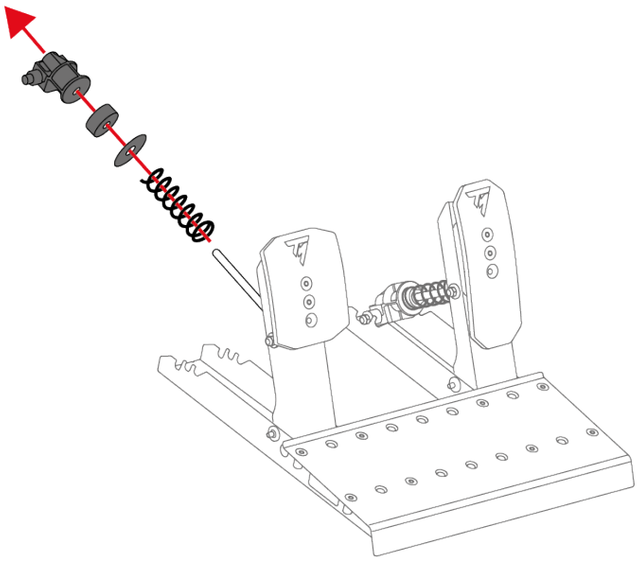

3. Nałóż nową sprężynę na metalowy trzpień pedału.

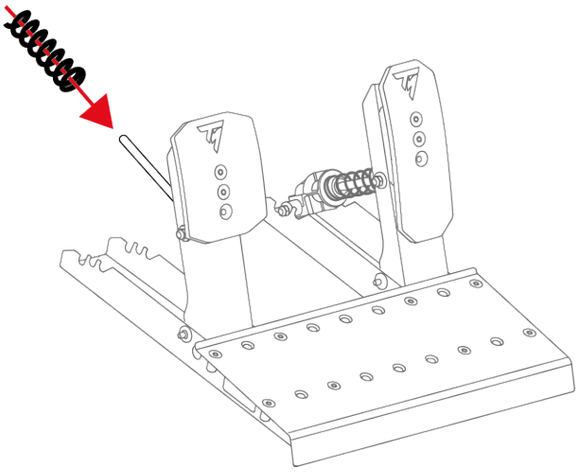

4. Nałóż na metalowy trzpień pozostałe części sprężyny pedału hamulca w następującej kolejności: podkładka, bufor i podpórka.

   Na podpórce oznaczenie UP musi być skierowane do góry.

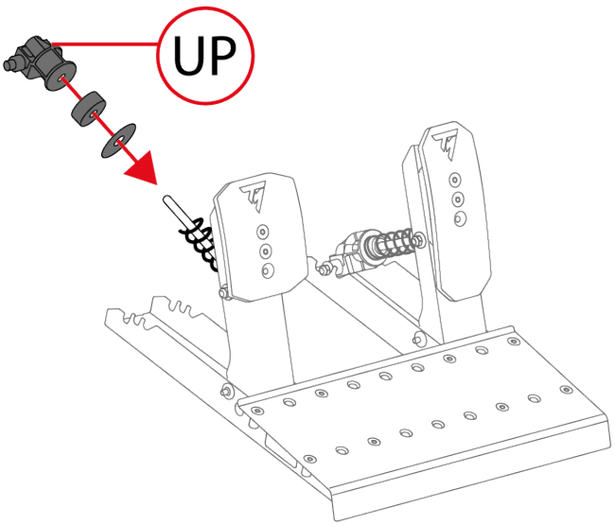

5. Aby włożyć trzpień ustalający sprężyny w wycięcia (P1, P2 lub P3), ściśnij sprężynę przy użyciu podpórki.

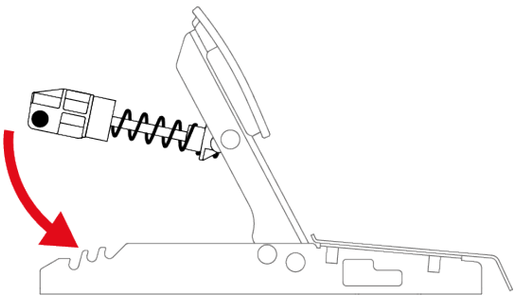

Aby zapobiec ewentualnym problemom z kalibracją, zaleca się ponowne uruchomienie podstawy po wymianie sprężyny.

Modyfikowanie oporu pedału gazu

Z urządzeniem jest dostarczona tylko jedna sprężyna do pedału gazu (sprężyna B1: bardzo długa, szara, o słabym oporze).

Ustawienie oporu można regulować przy użyciu trzech wycięć umieszczonych z tyłu podstawy zestawu pedałów.

Sprężyna B1			
Położenie	P1 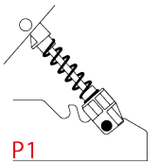	P2 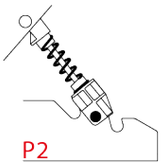	P3 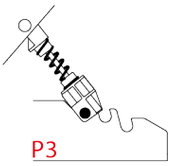
Opór	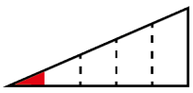	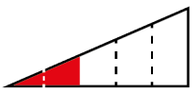	

1. Aby wyjąć trzpień ustalający sprężyny z wycięć, ściśnij sprężynę przy użyciu podpórki.

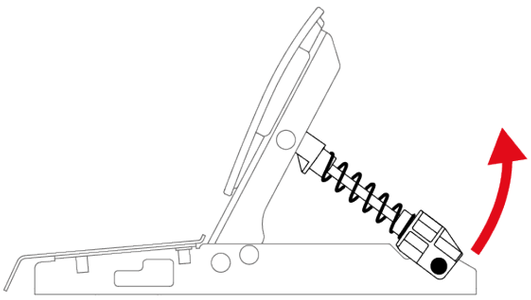

2. Aby włożyć trzpień ustalający sprężyny w wycięcia (P1, P2 lub P3), ściśnij sprężynę przy użyciu podpórki.

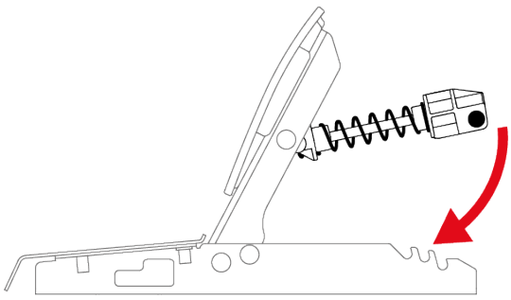

Aby zapobiec ewentualnym problemom z kalibracją, zaleca się ponowne uruchomienie podstawy po wymianie sprężyny.

Podkładki antypoślizgowe Carpet Grip

Podkładki antypoślizgowe Carpet Grip zapobiegają przemieszczaniu się zestawu pedałów Raceline Pedals LTE, gdy jest on używany na dywanie lub wykładzinie.

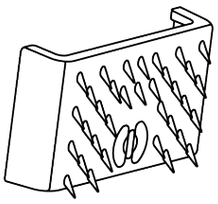

Podkładek antypoślizgowych Carpet Grip nie należy używać na miękkiej podłodze ani na parkiecie, ponieważ może to doprowadzić do uszkodzeń powierzchni podłogi (przetarć, zarysowań itp.).

Zakładanie

Aby założyć podkładki antypoślizgowe Carpet Grip, wepnij je w tylnej części zestawu pedałów.

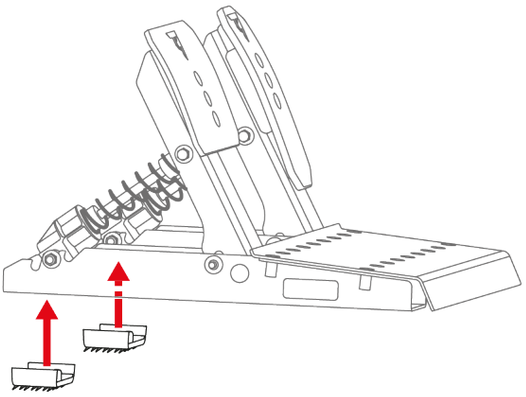

Aby podkładki były skuteczne, ustaw zęby tak, aby były skierowane do tyłu zestawu pedałów.

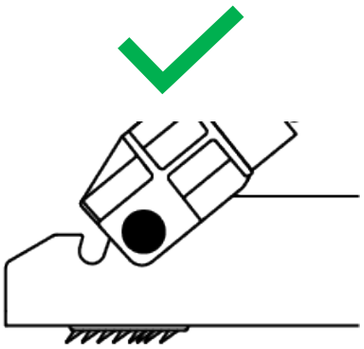

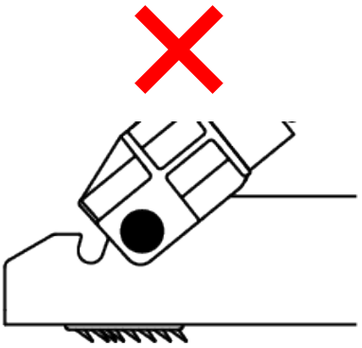

Zdejmowanie

Aby zdjąć podkładki antypoślizgowe Carpet Grip:

1. Wyciągnij sprężyny z wycięć.

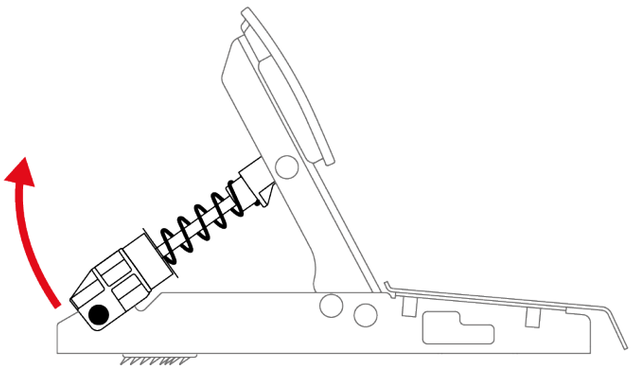

2. Naciśnij klips każdej z podkładek antypoślizgowych.

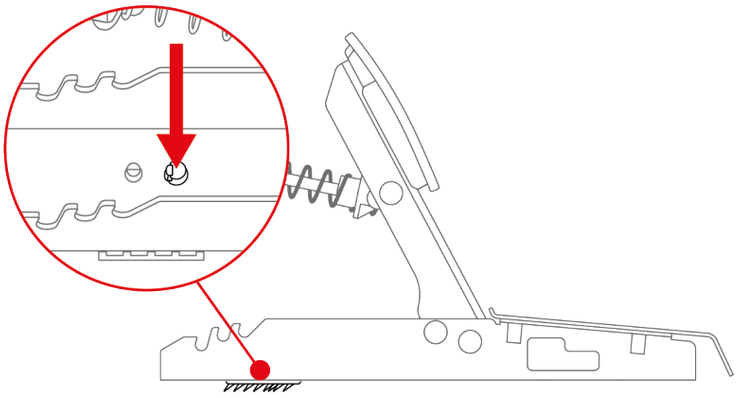

Nie próbuj zdejmować podkładek antypoślizgowych Carpet Grip przez ciągnięcie za ich boki. Grozi to uszkodzeniem podkładek.

9. Instalacja

Na konsoli XBOX

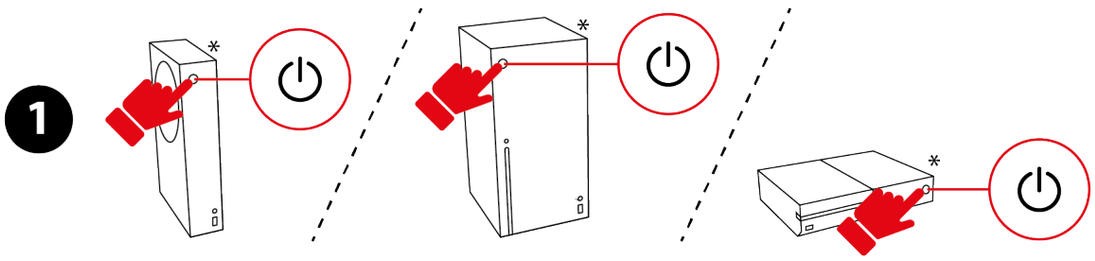

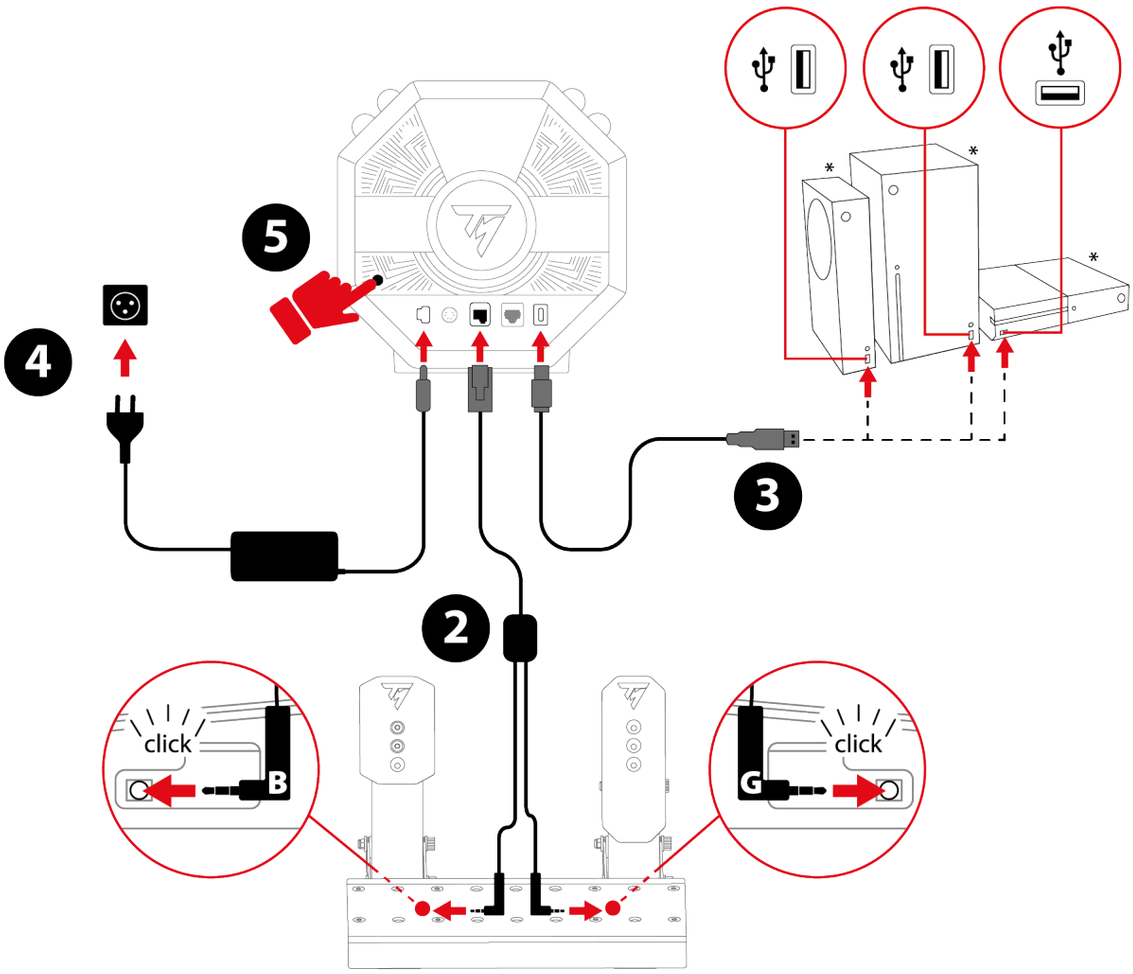

** Do nabycia osobno*

1. Włącz konsolę XBOX.
2. Podłącz kabel z dwoma złączami jack i jednym złączem RJ12 do złącza RJ12 w podstawie i do zestawu pedałów Raceline Pedals LTE.

Złącze jack z oznaczeniem B (Brake – hamulec) należy podłączyć do pedału hamulca. Złącze jack z oznaczeniem G (Gas – gaz) należy podłączyć do pedału gazu.

3. Podłącz kabel USB-C – USB-A do portu USB-C w podstawie i portu USB-A w konsoli XBOX.
4. Podłącz zasilacz do podstawy i do gniazda ściennego.
5. Naciśnij przycisk zasilania znajdujący się z tyłu podstawy.
6. Naciśnij przycisk ⊗.

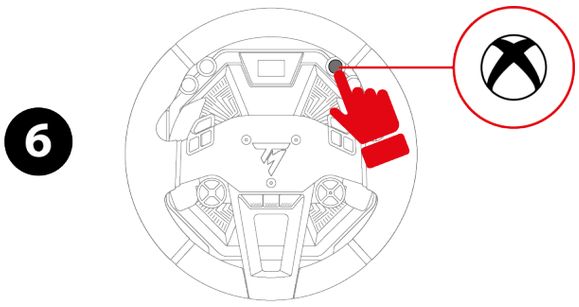

7. Włączy się ekran podstawy.

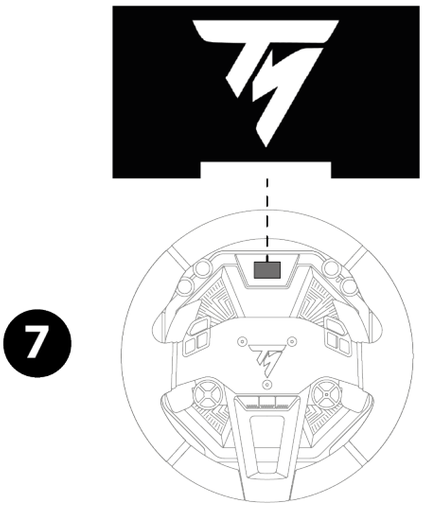

Podczas automatycznej kalibracji kierownicy wyścigowej w żadnym wypadku nie kładź dłoni na kole kierownicy.

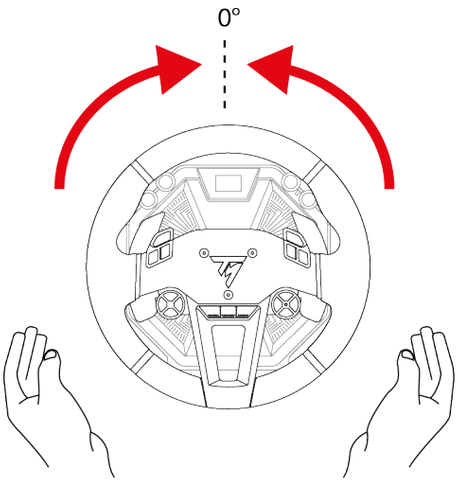

Teraz możesz zacząć grać!

- Na konsoli XBOX do wyboru są dwa tryby zgodności:
  - XBOX Native: tryb domyślny, z paskiem w kolorze białym. W tym trybie kierownica jest rozpoznawana w grach pod następującą nazwą: Thrustmaster T598.
  - XBOX Legacy: tryb zgodności wstecznej, z paskiem w kolorze fioletowym. W tym trybie kierownica jest rozpoznawana w grach pod następującą nazwą: TS-XW Racer.
- Większość gier działa w trybie XBOX Native. Jednak niektóre gry (takie jak EA SPORTS™ F1® 23 / F1® 24 / F1® 25) działają tylko w trybie XBOX Legacy.
- Jeśli w grze na XBOX napotkasz problemy ze zgodnością lub funkcjonalnością, wybierz tryb XBOX Legacy.

Na komputerze PC

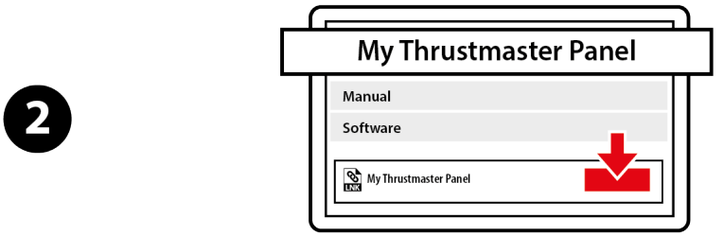

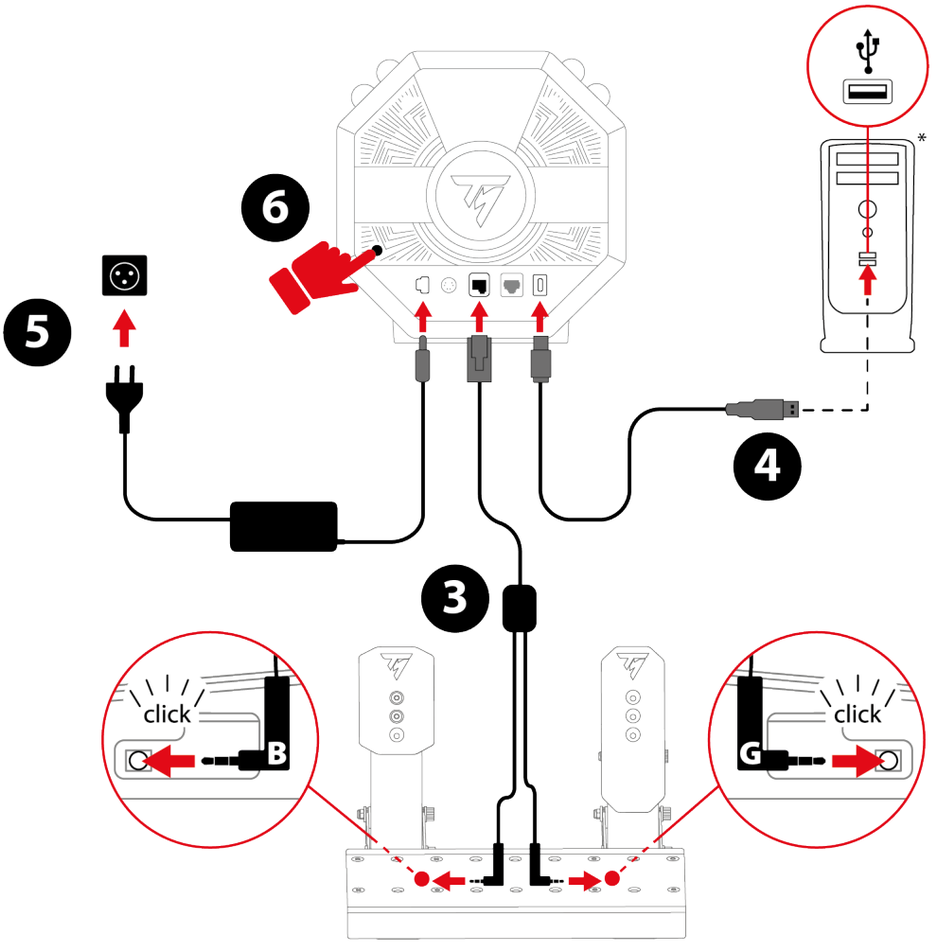

** Do nabycia osobno*

1. Wejdź na stronę:
   https://support.thrustmaster.com/product/T598x/
2. Pobierz i zainstaluj oprogramowanie My Thrustmaster Panel, dostępne w sekcji **Software** (Oprogramowanie).
3. Po zainstalowaniu oprogramowania My Thrustmaster Panel podłącz kabel z dwoma złączami jack i jednym złączem RJ12 do złącza RJ12 w podstawie i do zestawu pedałów Raceline Pedals LTE.

Złącze jack z oznaczeniem B (Brake – hamulec) należy podłączyć do pedału hamulca. Złącze jack z oznaczeniem G (Gas – gaz) należy podłączyć do pedału gazu.

4. Podłącz kabel USB-C – USB-A do portu USB-C w podstawie i portu USB-A w komputerze.
5. Podłącz zasilacz do podstawy i do gniazda ściennego.
6. Naciśnij przycisk zasilania znajdujący się z tyłu podstawy.

7. Włączy się ekran podstawy.

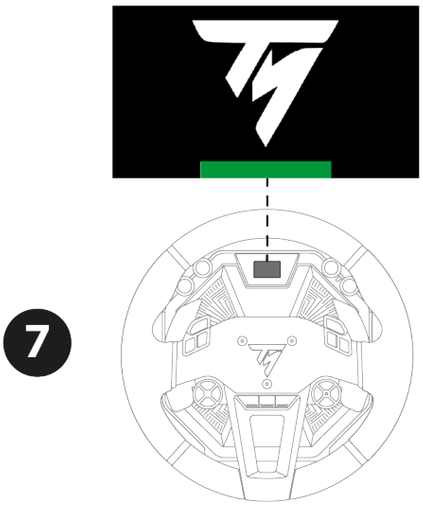

Podczas automatycznej kalibracji kierownicy wyścigowej w żadnym wypadku nie kładź dłoni na kole kierownicy.

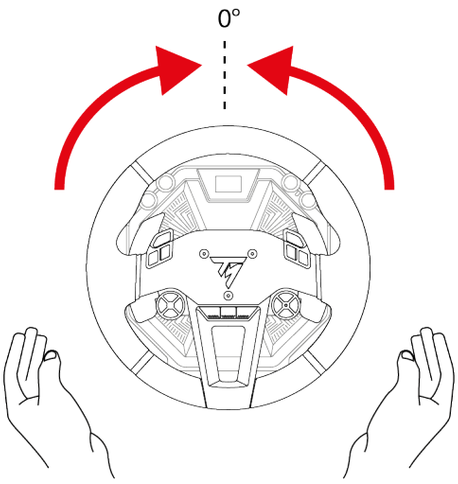

Teraz możesz zacząć grać!

Oprogramowanie My Thrustmaster Panel

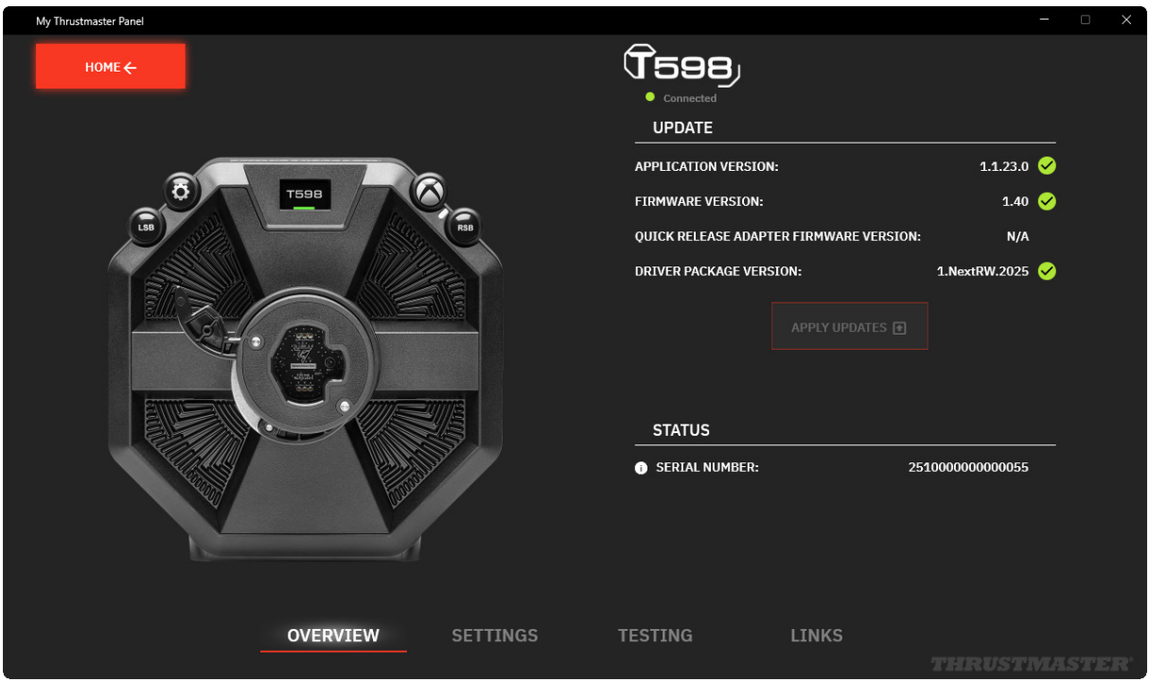

Oprogramowanie My Thrustmaster Panel pozwala:

- wyświetlić numer seryjny (SERIAL NUMBER) podstawy;
- wyświetlić wersję sterownika (DRIVER) zainstalowanego na komputerze;
- wyświetlić wersję oprogramowania sprzętowego (FIRMWARE) zainstalowanego w podstawie;
- wyświetlić wersję oprogramowania sprzętowego (FIRMWARE) zainstalowanego w kole kierownicy połączonym z podstawą;
- zaktualizować wersję oprogramowania sprzętowego (FIRMWARE) zainstalowanego w podstawie;
- przetestować wszystkie przyciski koła kierownicy połączonego z podstawą;
- przetestować wszystkie osie zestawu pedałów połączonego z podstawą;
- zresetować położenie środkowe koła kierownicy przy użyciu przycisku SET CENTER (tylko w razie konieczności).

Aktualizowanie oprogramowania sprzętowego

Wersja oprogramowania sprzętowego podstawy jest podana na stronie Overview (Przegląd) oprogramowania My Thrustmaster Panel.

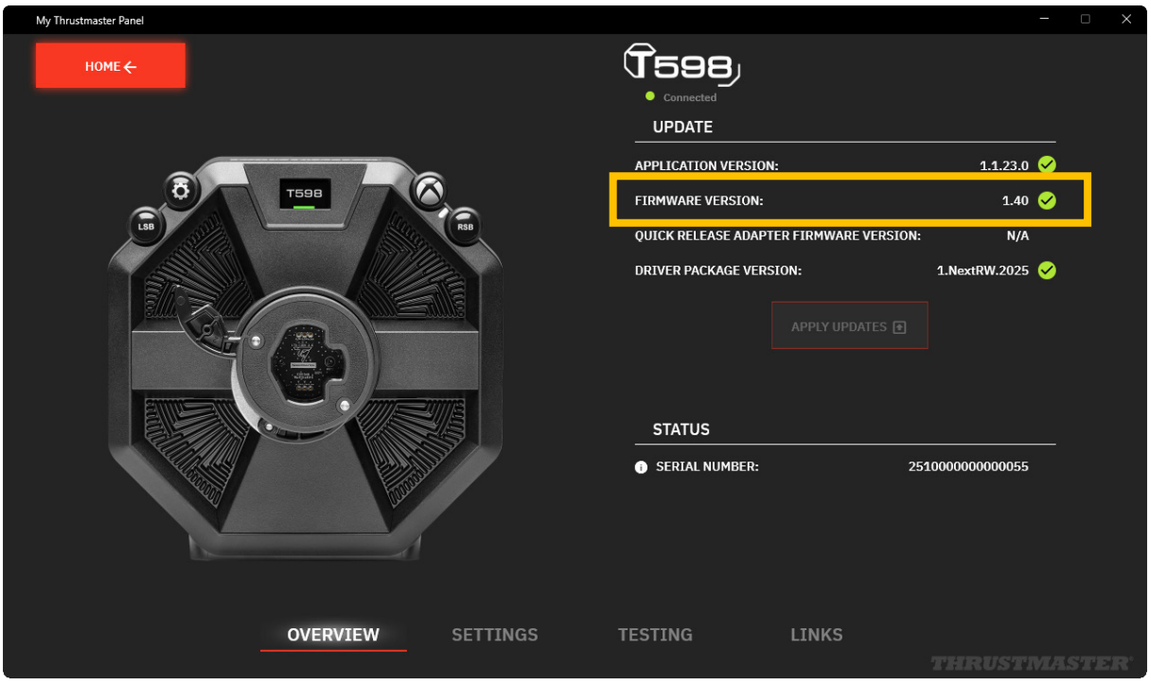

Kiedy jest konieczna aktualizacja:

– Na stronie Home (Główna) na ikonie podstawy widnieje baner z komunikatem NEW UPDATE AVAILABLE! (DOSTĘPNA NOWA AKTUALIZACJA!).

  Ten komunikat może także oznaczać, że jest dostępny nowy pakiet sterowników (Driver package).

– Na stronie Overview (Przegląd) obok wersji oprogramowania sprzętowego widnieje czerwony wykrzyknik.

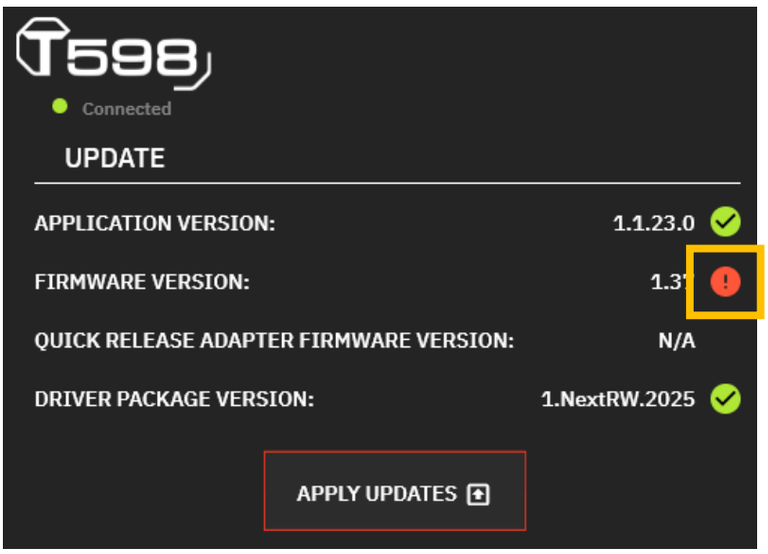

Aby zaktualizować oprogramowanie sprzętowe podstawy:

1. W oprogramowaniu My Thrustmaster Panel na stronie Overview (Przegląd) kliknij APPLY UPDATES (ZASTOSUJ AKTUALIZACJE).

2. Wyłącz podstawę przez naciśnięcie przycisku zasilania znajdującego się w jej tylnej części (położenie górne).

   W oprogramowaniu My Thrustmaster Panel kliknij NEXT (DALEJ).

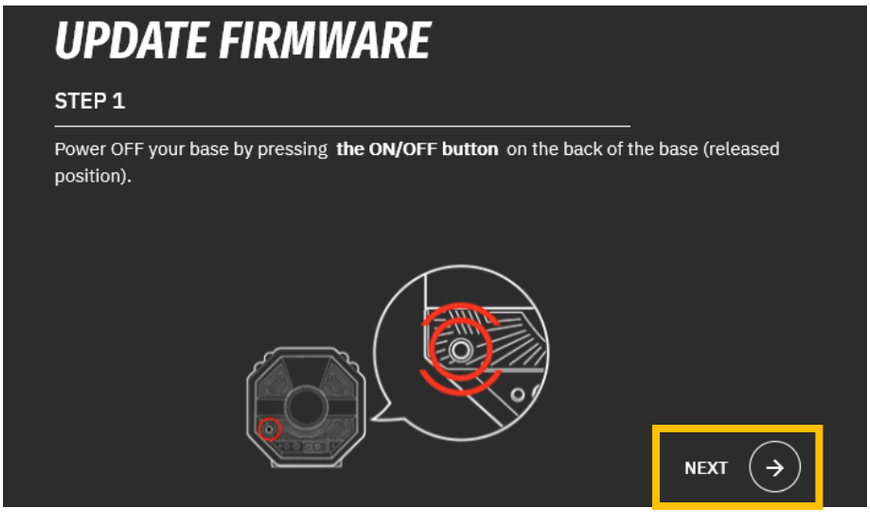

3. Przytrzymując przyciski LSB i ⚙ (Ustawienia – Settings), włącz podstawę przez naciśnięcie przycisku zasilania znajdującego się w jej tylnej części (położenie wciśnięte).

   W oprogramowaniu My Thrustmaster Panel kliknij NEXT (DALEJ).

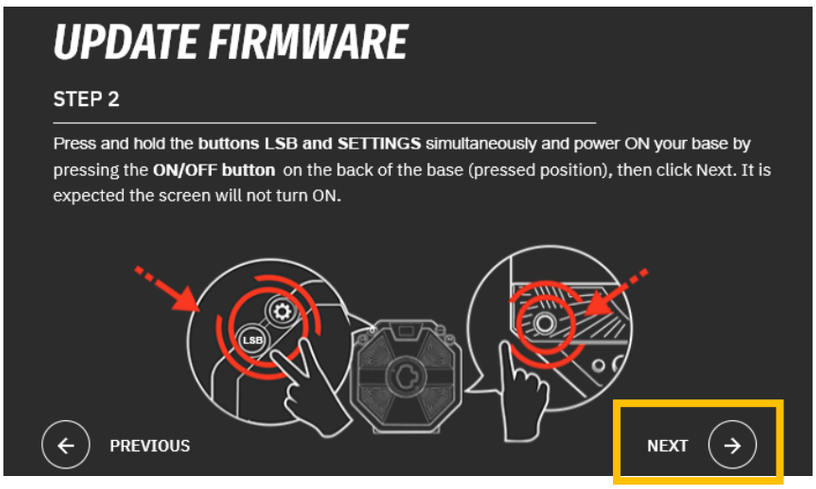

4. Zwolnij przyciski LSB i ⚙ (Ustawienia – Settings). Jeśli ekran podstawy zgaśnie, będzie to oznaczać prawidłową aktywację trybu Boot.

   W oprogramowaniu My Thrustmaster Panel kliknij DONE (GOTOWE), aby uruchomić aktualizację oprogramowania sprzętowego.

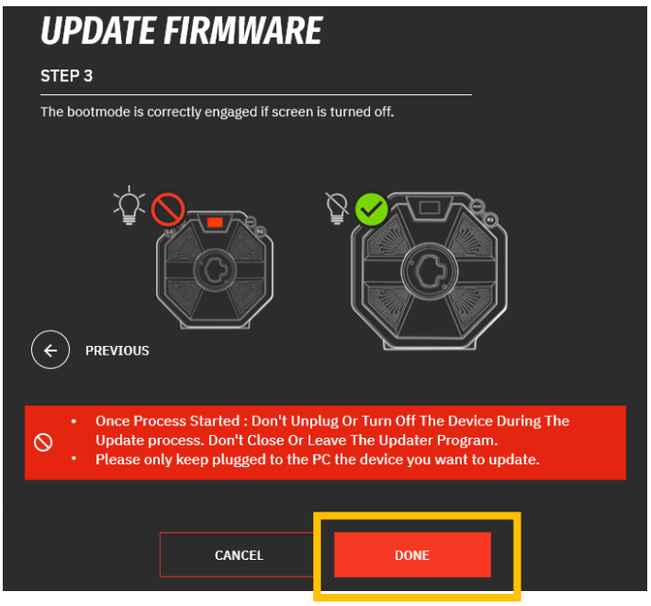

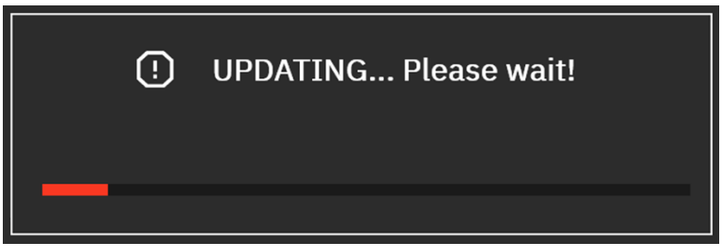

Po uruchomieniu aktualizacji nie odłączaj ani nie wyłączaj podstawy. Nie zamykaj oprogramowania My Thrustmaster Panel ani nie wychodź z niego.

5. Po ukończeniu aktualizacji wyłącz podstawę przez naciśnięcie przycisku zasilania, a następnie włącz ją ponownie.

   Oprogramowanie sprzętowe podstawy zostało zaktualizowane.

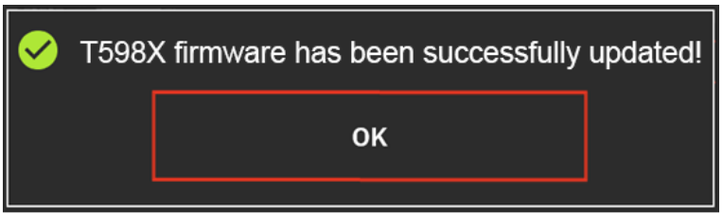

6. Oprogramowanie My Thrustmaster Panel zostanie uruchomione ponownie.

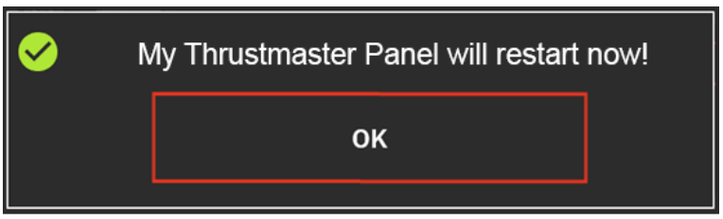

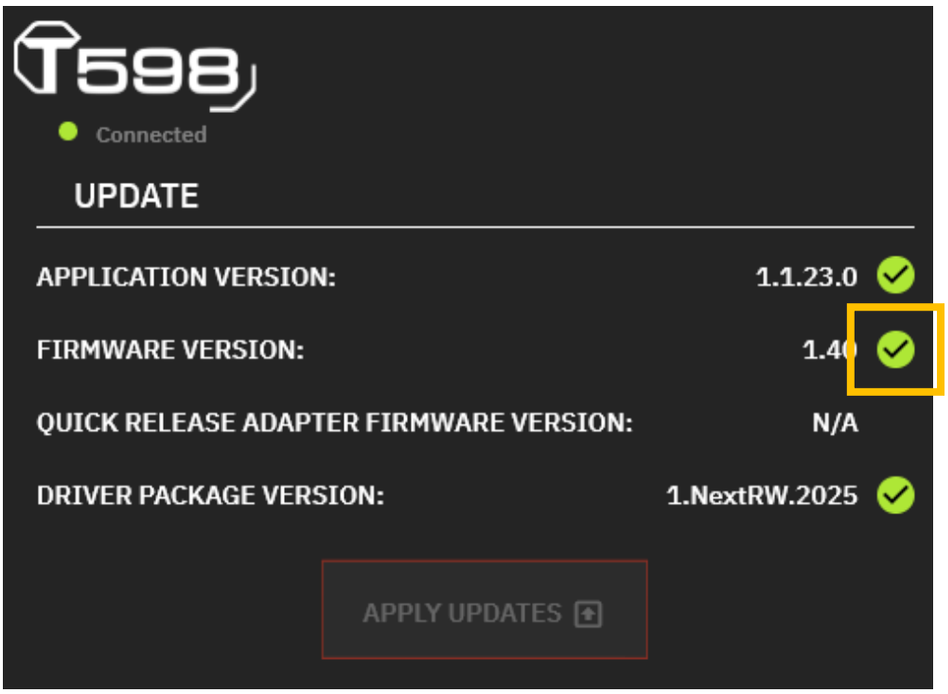
T598
Connected
UPDATE
APPLICATION VERSION:
1.1.23.0
FIRMWARE VERSION:
1.40
QUICK RELEASE ADAPTER FIRMWARE VERSION:
N/A
DRIVER PACKAGE VERSION:
1.NextRW.2025
APPLY UPDATES

Automatyczna kalibracja kierownicy wyścigowej i pedałów

Koło kierownicy kalibruje się automatycznie po podłączeniu kierownicy wyścigowej do gniazda ściennego, włączeniu jej przyciskiem zasilania i podłączeniu złącza USB kierownicy do konsoli XBOX lub komputera PC.

Ta operacja powoduje automatyczne wyśrodkowanie kierownicy.

Podczas automatycznej kalibracji nie wolno dotykać kierownicy. Może to doprowadzić do błędów kalibracji i/lub obrażeń ciała.

Nie wolno odłączać zestawu pedałów od podstawy ani podłączać go do podstawy, gdy konsola lub komputer są włączone. Może to doprowadzić do błędów kalibracji.

Zestaw pedałów zawsze podłączaj przed podłączeniem kierownicy do konsoli lub komputera.
Po zakończeniu kalibracji kierownicy i uruchomieniu gry pedały kalibrują się automatycznie po kilku naciśnięciach.

Nie wolno naciskać pedałów podczas włączania konsoli lub komputera, uruchamiania gry albo instalowania koła kierownicy na podstawie, gdy podstawa jest włączona, ani podczas automatycznego kalibrowania kierownicy. Może to doprowadzić do błędów kalibracji.

Jeśli kierownica i/lub zestaw pedałów nie działają prawidłowo lub wydają się niewłaściwie skalibrowane, wyłącz konsolę lub komputer i całkowicie odłącz kierownicę. Następnie podłącz ponownie wszystkie kable (w tym kabel zasilania i zestaw pedałów) oraz uruchom ponownie konsolę lub komputer i grę.

10. Mapowanie na konsoli XBOX

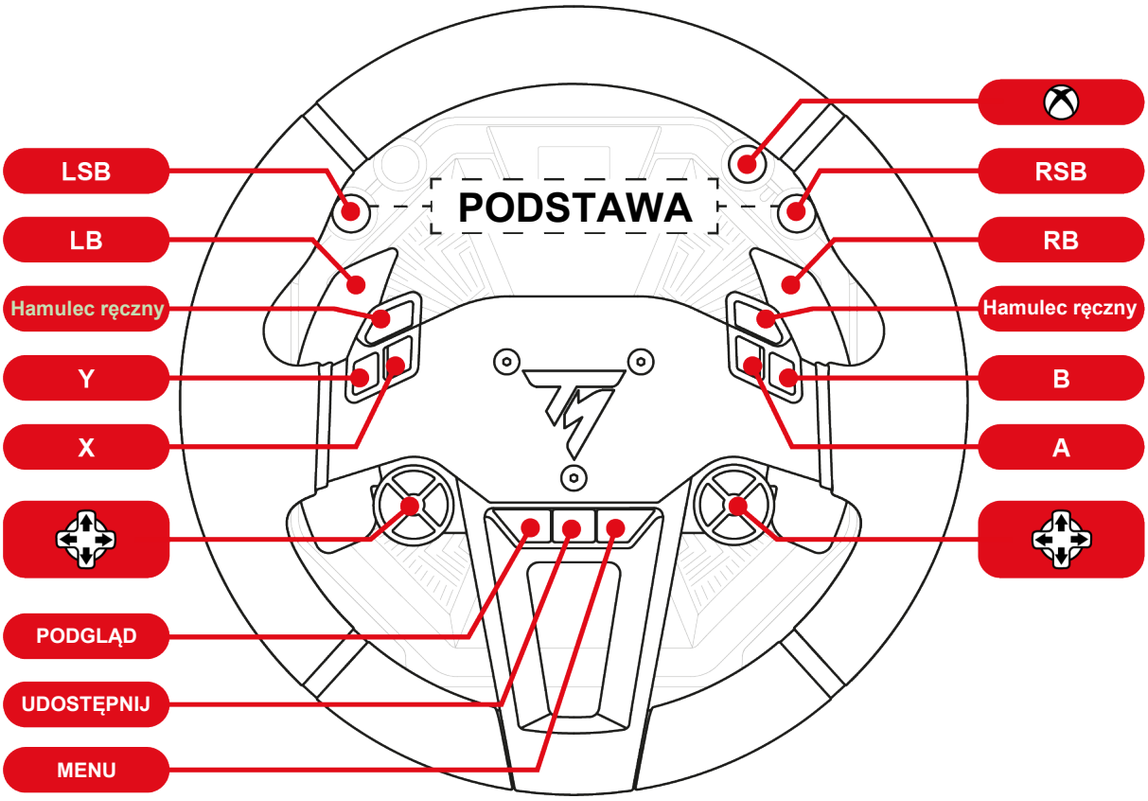

– Na konsoli XBOX w trybie XBOX Native kierownica jest rozpoznawana w grach pod następującą nazwą: **Thrustmaster T598**.
– Na konsoli XBOX w trybie XBOX Legacy kierownica jest rozpoznawana w grach pod następującą nazwą: **TS-XW Racer**.
– Dioda na kole kierownicy *SportCar Steering Wheel* nie działa z powodu ograniczeń protokołu konsoli.
– Niektóre funkcje (kodery, liczba przycisków) są ograniczone przez protokół konsoli.

11. Mapowanie na PC

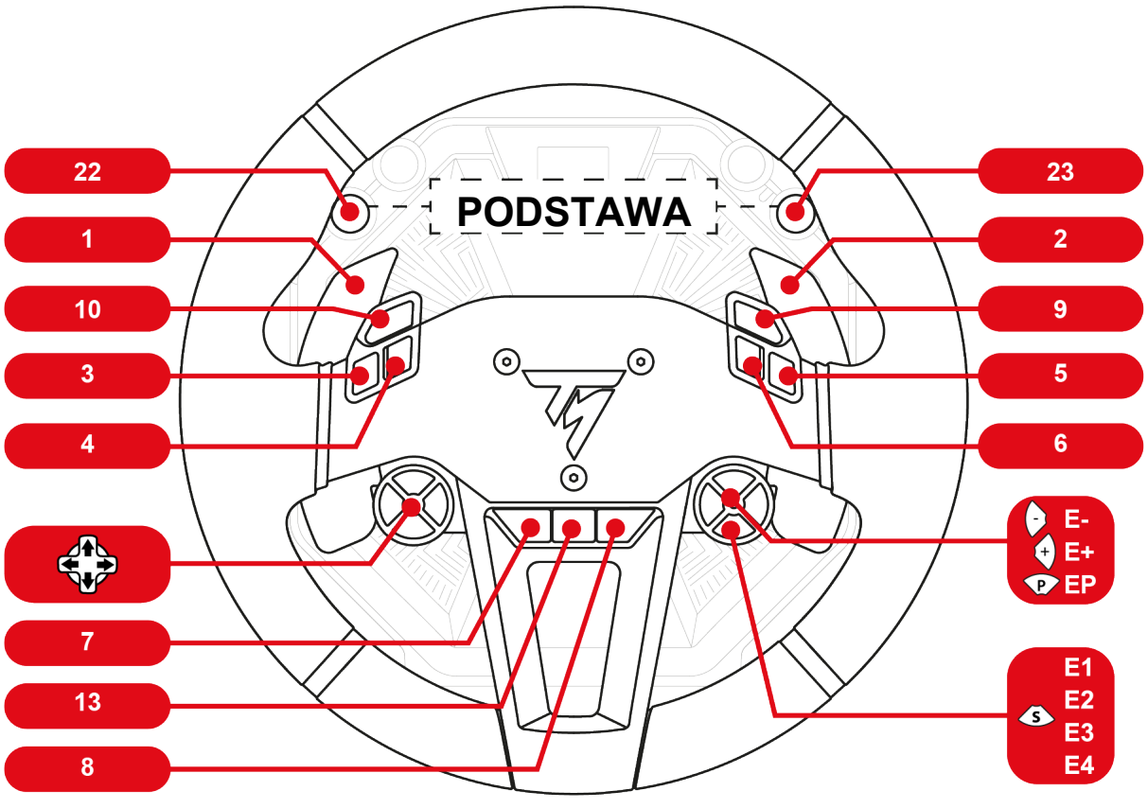

Na komputerze PC, w panelu sterowania i grach, kierownica jest rozpoznawana pod nazwą **Thrustmaster Advanced Mode Racer**.

Korzystanie z koderów

Wybierz aktywny koder, naciskając wybierak kodera **S**.

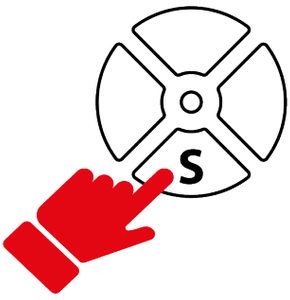

Dioda nad wybierakiem wskazuje aktywny koder.

Z koderami są powiązane następujące funkcje i kolory diody:

E1	E2	E3	E4
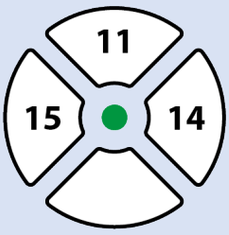	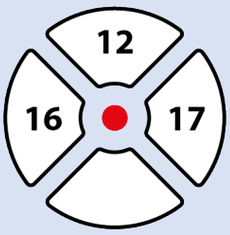	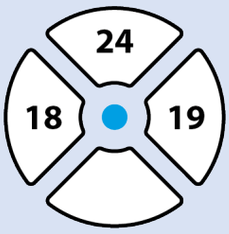	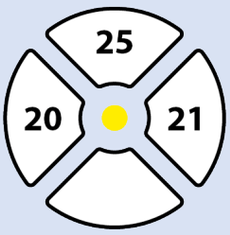

Kodery E1, E2, E3 i E4 działają w grach zgodnych z koderami Thrustmaster. Lista zgodnych gier jest dostępna tutaj:
https://support.thrustmaster.com/product/T598x/
(w sekcji **Games settings** (Ustawienia gier)). Lista jest regularnie aktualizowana.

12. Korzystanie z ekranu

Ekran wbudowany w podstawę umożliwia:

- **dostęp do podmenu ustawień i telemetrii**;
- **zmianę ustawień koła kierownicy, podstawy i zestawu pedałów, a także jasności ekranu**;
- **wybór wyświetlanych danych telemetrycznych.**

Jeśli na podstawę nie jest założone koło kierownicy lub jeśli koło kierownicy jest założone nieprawidłowo, wyświetlany jest następujący ekran:

Załóż na podstawę koło kierownicy lub zdejmij koło kierownicy z podstawy, a następnie załóż je ponownie.

Dostęp do podmenu ustawień lub telemetrii

Ze względów bezpieczeństwa i w celu uniknięcia ryzyka obrażeń zdecydowanie doradzamy wstrzymanie gry **przed** naciśnięciem przycisku ⚙ (Ustawienia – Settings).

Aby wyświetlić ekran wyboru podmenu ustawień lub telemetrii:

1. Naciśnij przycisk ⚙ (Ustawienia – Settings).

   Zostanie wyświetlony następujący ekran:

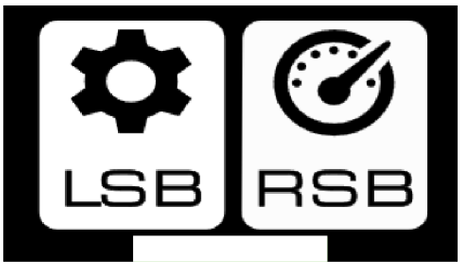

2. Naciśnij przycisk LSB, aby wybrać podmenu **ustawień**.

   Zostanie wyświetlony następujący ekran:

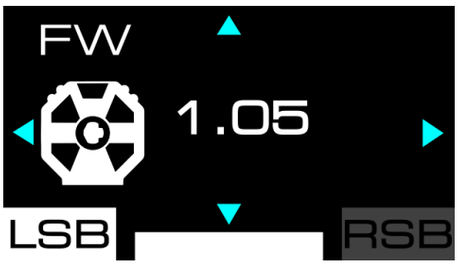

   Naciśnij przycisk RSB, aby wybrać podmenu **telemetrii**.

   Zostanie wyświetlony następujący ekran:

Podmenu ustawień

W podmenu ustawień można wyświetlić informacje na temat podstawy, koła kierownicy i zestawu pedałów, a także zmienić związane z nimi ustawienia.

Aby wejść do podmenu ustawień, naciśnij przycisk ⚙ (Ustawienia – Settings), a następnie przycisk LSB.

Zostanie wyświetlony następujący ekran:

❶ Odnośne akcesorium: podstawa, koło kierownicy lub zestaw pedałów

❷ Wybrane podmenu ustawień

❸ Nazwa i wartość wybranego ustawienia

❹ Możliwa nawigacja w podmenu

Aby poruszać się po podmenu ustawień:

– Użyj przycisków kierunkowych .

Aby zmienić wartość ustawienia:

– Użyj przycisków kierunkowych .

Aby potwierdzić wartość ustawienia i wyjść z podmenu ustawień:

– Naciśnij przycisk (Ustawienia – Settings).

  Na ekranie zostaną wyświetlone dane telemetryczne (domyślnie ekran GEAR).

Regulowanie jasności

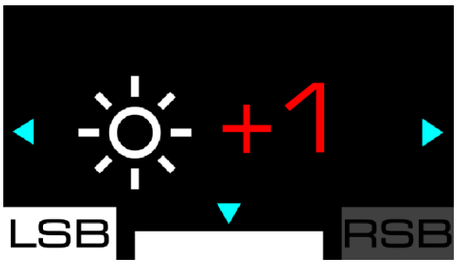

Na tym ekranie można zmienić ogólną jasność wyświetlanych treści. Dostępne są trzy ustawienia: -1, 0 (ustawienie domyślne) i +1.

Ustawienia podstawy

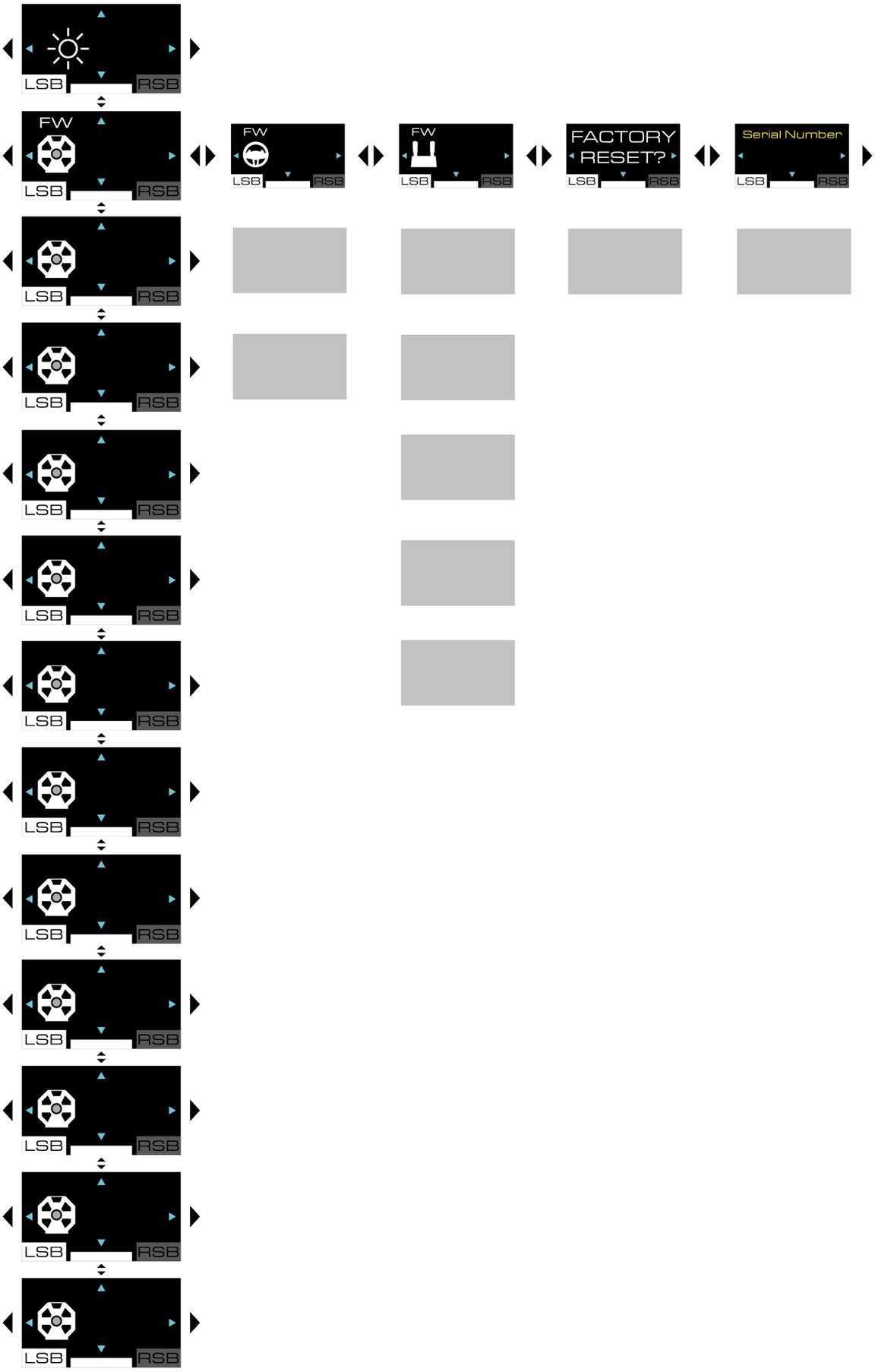

Oprogramowanie sprzętowe podstawy

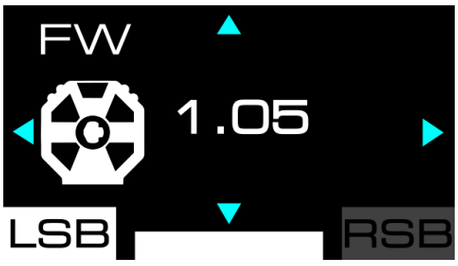

Na tym ekranie podana jest wersja oprogramowania sprzętowego podstawy.

Compatibility (zgodność)

Na tym ekranie można zmienić tryb zgodności podstawy na konsoli XBOX. Do wyboru są tryb XBOX Native (tryb natywny, z paskiem w kolorze białym) i tryb XBOX Legacy (tryb zgodności wstecznej, z paskiem w kolorze fioletowym).

- Aby w przypadku konsoli XBOX dowiedzieć się, czy dana gra jest zgodna z trybem XBOX Native czy XBOX Legacy, przejdź na stronę: **https://support.thrustmaster.com/product/T598x/** W sekcji **Games settings** (Ustawienia gier) wybierz XBOX Games list.
- Na konsoli XBOX w trybie XBOX Native kierownica jest rozpoznawana w grach pod następującą nazwą: **Thrustmaster T598**.
- Na konsoli XBOX w trybie XBOX Legacy kierownica jest rozpoznawana w grach pod następującą nazwą: **TS-XW Racer**.

Aby zmienić tryb zgodności:

1. Za pomocą przycisków kierunkowych wybierz tryb XBOX Native lub XBOX Legacy.
2. Naciśnij przycisk (Ustawienia – Settings), aby zastosować nowy tryb. Zostanie on zapisany w pamięci wewnętrznej podstawy.
3. Zostanie wyświetlony następujący ekran:

4. Uruchom ponownie konsolę XBOX.
5. Zostanie wyświetlony następujący ekran:

6. Nastąpi ponowne uruchomienie i automatyczna kalibracja kierownicy wyścigowej. Uważaj, aby nie kłaść dłoni na kole kierownicy.

Profile siłowego sprzężenia zwrotnego

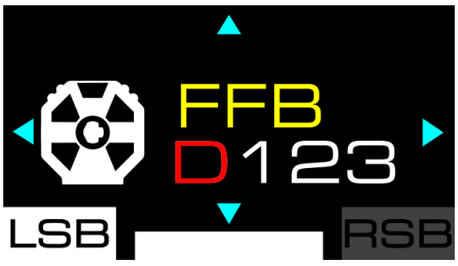

Na tym ekranie można wybrać profil siłowego sprzężenia zwrotnego. Do wyboru są cztery zapisane profile, od najmniej do najbardziej wyrazistego siłowego sprzężenia zwrotnego: FFB D (domyślny), FFB 1, FFB 2 i FFB 3.

Zapisane ustawienia są następujące:

	FFB D	FFB 1	FFB 2	FFB 3
Master gain	50%	75%	100%	100%
Mode	S	P	P	E
Inertia	OFF	OFF	OFF	OFF
Friction	MID	MID	LOW	OFF
Boost low	0	0	0	0
Boost high	0	0	0	0
Speed	MID	HIGH	HIGH	EXT
Wheel damper	20%	10%	0%	0%
Game damper	LOW	LOW	LOW	LOW
Spring	0%	0%	0%	0%
Gear jolt	OFF	OFF	OFF	OFF
Engine roar	OFF	OFF	OFF	OFF
End stop	HIGH	HIGH	HIGH	HIGH

Profile FFB 1, FFB 2 i FFB 3 można zmodyfikować przez zmianę ustawień podstawy. Profile są zapisywane w pamięci wewnętrznej podstawy.

Ekran **Factory Reset** pozwala zresetować zapisane ustawienia profili FFB 1, FFB 2 i FFB 3.

Profilu FFB D nie można zmodyfikować.

Wybrany profil jest podany w lewym górnym rogu ekranu podczas poruszania się po ustawieniach podstawy.

W zależności od wybranego profilu siłowego sprzężenia zwrotnego i określonych ustawień podstawa może wytwarzać świszczący dźwięk. Jest to normalne i wynika z połączenia kilku parametrów mających na celu zwiększenie szybkości reakcji silnika. Im większa szybkość reakcji, tym głośniejszy świst. Odgłos ten jest cechą charakterystyczną pojazdów startujących w zawodach, które korzystają z silnika elektrycznego, oraz ich konfiguracji.

Master gain (ogólna moc siłowego sprzężenia zwrotnego)

Na tym ekranie można dostosować ogólną moc efektów siłowego sprzężenia zwrotnego (master gain). Wartość tę można zmieniać w zakresie od 0% do 100% w krokach co 5.

Mode (tryb)

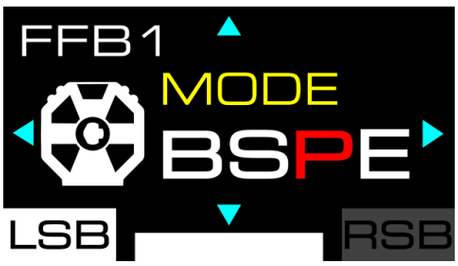

Ten ekran służy do wybierania trybu kierowania pojazdem i zmiany szybkości reakcji siłowego sprzężenia zwrotnego. Do wyboru są cztery tryby, uszeregowane od najmniejszej do największej szybkości reakcji:

- B – Beginner;
- S – Sport;
- P – Performance;
- E – Extreme.

Inertia (bezwładność)

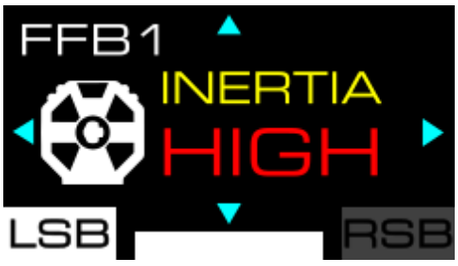

Na tym ekranie można ustawić bezwładność koła kierownicy. Do wyboru są cztery ustawienia, uszeregowane od braku bezwładności do skrajnie dużej bezwładności (OFF, MID, HIGH, EXT), dzięki którym można uzyskać większy lub mniejszy stopień kontroli nad układem kierowniczym w zależności od używanej gry i prowadzonego pojazdu.

To ustawienie silnika powoduje wzrost bezwładności koła kierownicy proporcjonalnie do prędkości pojazdu. Im większa prędkość pojazdu, tym większa bezwładność.

Duża bezwładność powoduje wzrost siły wymaganej do obracania kołem kierownicy (reaguje ono wolniej), co ogranicza ruchy oscylacyjne na prostych w przypadku prowadzenia pojazdów o bardzo dużej mocy.

To ustawienie jest dostępne **tylko na komputerze PC**.

Efekt Inertia (bezwładność) działa tylko w grach, które umożliwiają wyświetlanie prędkości pojazdu na ekranie podstawy.

Lista zgodnych gier jest dostępna tutaj: **https://support.thrustmaster.com/product/T598x/**.

W sekcji **Games settings** (Ustawienia gier) wybierz List of games compatible with the T598 INERTIA option.

Friction (tarcie)

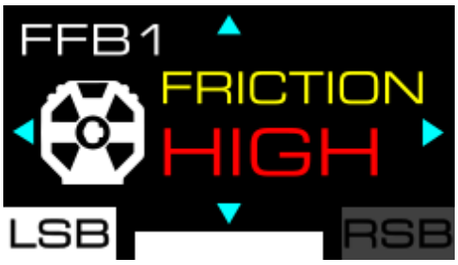

Na tym ekranie można dostosować tarcie (opór) silnika podczas wolnego obracania kołem kierownicy lub w przypadku niewykonywania nim żadnych ruchów. Do wyboru są cztery ustawienia, uszeregowane od braku oporu do bardzo silnego oporu: OFF, LOW, MID i HIGH.

- To ustawienie jest dostępne **tylko na komputerze PC**.
- Tego ustawienia można użyć, aby uniknąć ruchów oscylacyjnych.

Boost low (efekty słabe i średnie)

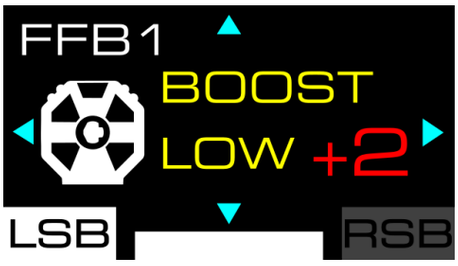

Na tym ekranie można dostosować efekty siłowego sprzężenia zwrotnego o małej i średniej mocy (np. odwzorowujące wypukłości na krawędzi toru czy fakturę drogi). Do wyboru jest pięć ustawień: - 2, - 1, 0, + 1 i + 2.

Boost high (efekty średnie i mocne)

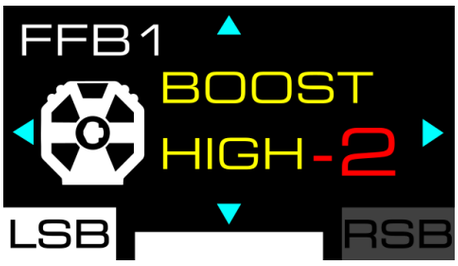

Na tym ekranie można dostosować efekty siłowego sprzężenia zwrotnego o średniej i dużej mocy (np. odwzorowujące zderzenie z innym pojazdem lub murem itp.). Do wyboru jest pięć ustawień: - 2, - 1, 0, + 1 i + 2.

Speed (prędkość)

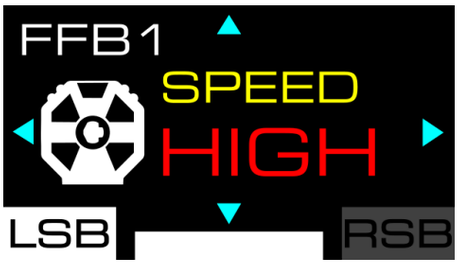

Na tym ekranie można zmienić prędkość obrotu silnika (na przykład gdy puścisz koło kierownicy, a ono nadal się obraca). Do wyboru są cztery ustawienia, uszeregowane od małej do bardzo dużej prędkości obrotu: LOW, MID, HIGH i EXT.

Jest to ustawienie związane z bezpieczeństwem, ponieważ silnik pracuje z bardzo dużą prędkością.

Wheel damper (siła amortyzacji w kole kierownicy)

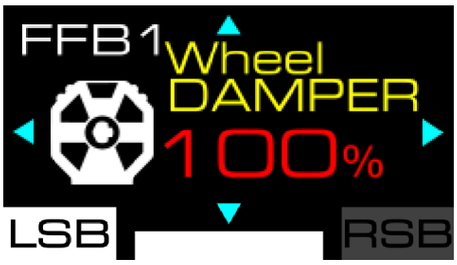

Na tym ekranie można ustawić siłę amortyzacji (*damper*) siłowego sprzężenia zwrotnego. Wartość tę można zmieniać w zakresie od 0% do 100% w krokach co 10.

Zmniejszenie siły amortyzacji potęguje, polepsza i optymalizuje ogólne odczucia związane z siłowym sprzężeniem zwrotnym. Zalecamy korzystanie z niewielkiej siły amortyzacji.

Game damper (siła amortyzacji w grze)

Na tym ekranie można ustawić siłę amortyzacji (*damper*) siłowego sprzężenia zwrotnego stosowaną przez grę. Do wyboru są cztery ustawienia, uszeregowane od niewielkiej do skrajnie dużej siły amortyzacji: LOW, MID, HIGH i EXT.

Ten przyrost działa jako mnożnik wejściowej wartości siły amortyzacji pochodzącej z gry, zwiększając lub zmniejszając stopień amortyzacji stosowanej przez grę do kierownicy wyścigowej.

Zmniejszenie siły amortyzacji potęguje, polepsza i optymalizuje ogólne odczucia związane z siłowym sprzężeniem zwrotnym. Zalecamy korzystanie z niewielkiej siły amortyzacji.

Spring (sprężystość)

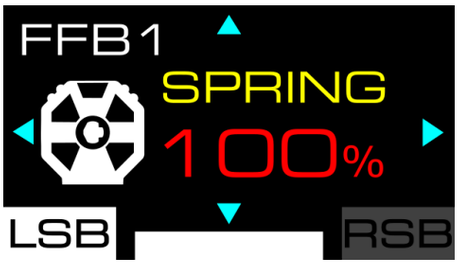

Na tym ekranie można dostosować siłę sprężystości (powodującą powrót koła kierownicy w położenie środkowe przy braku siłowego sprzężenia zwrotnego). Domyślna wartość sprężystości wynosi 0%. Wartość tę można zmieniać w zakresie od 0% do 100% w krokach co 10.

Wartość sprężystości należy zmieniać wyłącznie w grach, które nie obsługują siłowego sprzężenia zwrotnego.

W niektórych grach, również tych obsługujących siłowe sprzężenie zwrotne, stopień sprężystości jest automatycznie dostosowywany przez grę. Nie wpływa to na jakość efektów siłowego sprzężenia zwrotnego.

Gear jolt (szarpnięcie przy zmianie biegów)

Na tym ekranie można zmienić siłę szarpnięcia odczuwanego podczas zmiany biegów. Do wyboru są cztery ustawienia, uszeregowane od braku tego efektu do silnego szarpnięcia: OFF (domyślne), LOW, MID i HIGH.

- To ustawienie jest dostępne **tylko na komputerze PC**.
- Efekt Gear jolt (szarpnięcie przy zmianie biegów) działa jedynie w grach na PC zgodnych z zestawem Thrustmaster SDK do obsługi telemetrii (a zatem tylko w grach, w których dane telemetryczne są wyświetlane na ekranie podstawy).
  Lista zgodnych gier jest dostępna tutaj: **https://support.thrustmaster.com/product/T598x/** (w sekcji **Games settings** (Ustawienia gier)). Lista jest regularnie aktualizowana.

Engine roar (drgania powiązane z prędkością silnika)

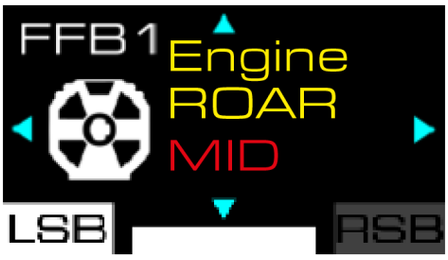

Na tym ekranie można dostosować poziom drgań odczuwanych na kole kierownicy w zależności od prędkości pojazdu i prędkości obrotowej silnika. Do wyboru są cztery ustawienia, uszeregowane od braku drgań do silnych drgań: OFF (domyślne), LOW, MID i HIGH.

Ustawienie	Prędkość pojazdu	Efekt
OFF	–	Wyłączony
	–	Wyłączony
LOW	< 200 km/h	Słaby
	> 200 km/h	Wyłączony
MID	< 300 km/h	Średni
	> 300 km/h	Wyłączony
HIGH	< 400 km/h	Silny
	> 400 km/h	Wyłączony

W niektórych grach (*F1*, *Le Mans® Ultimate*, *Forza Horizon 5* itp.) wstrzymanie wyścigu nie powoduje zatrzymania telemetrii i efekt Engine roar działa nadal. Ustaje on dopiero po całkowitym wyjściu z wyścigu.
Można łatwo sprawdzić, że telemetria nie została zatrzymana: na ekranie podstawy kierownicy wyścigowej wciąż są wyświetlane dane telemetryczne SPEED lub RPM.

- To ustawienie jest dostępne **tylko na komputerze PC**.
- Efekt Engine roar (drgania powiązane z prędkością silnika) działa jedynie w grach na PC zgodnych z zestawem Thrustmaster SDK do obsługi telemetrii (a zatem tylko w grach, w których dane telemetryczne są wyświetlane na ekranie podstawy).
  Lista zgodnych gier jest dostępna tutaj: **https://support.thrustmaster.com/product/T598x/** (w sekcji **Games settings** (Ustawienia gier)). Lista jest regularnie aktualizowana.

End stop (ogranicznik wirtualny)

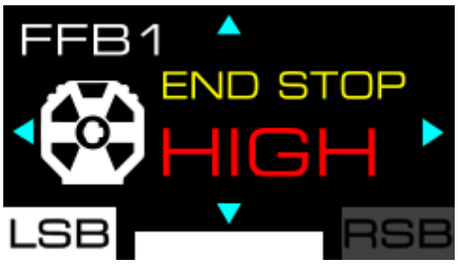

Na tym ekranie można zmienić siłę ogranicznika wirtualnego (amortyzacji końcowej). Do wyboru są trzy ustawienia, uszeregowane od małej do bardzo dużej siły: LOW, MID, i HIGH (domyślne).

Ustawienia koła kierownicy

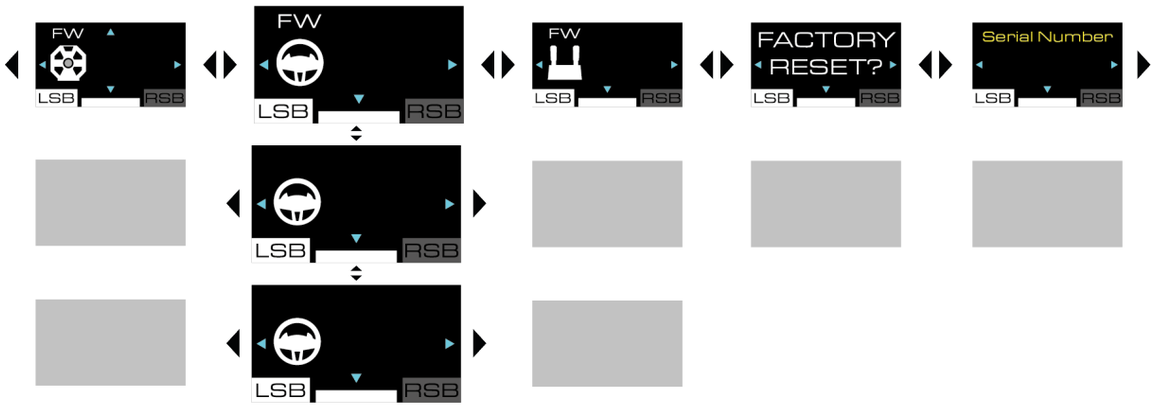

Oprogramowanie sprzętowe koła kierownicy

Na tym ekranie podana jest wersja oprogramowania sprzętowego koła kierownicy lub widnieje komunikat UPDATE REQUEST (ŻĄDANIE AKTUALIZACJI), jeśli oprogramowanie sprzętowe koła kierownicy jest nieaktualne.

Aby wykonać aktualizację:

1. Wejdź na stronę **https://support.thrustmaster.com/product/T598x/**
2. Pobierz i zainstaluj oprogramowanie My Thrustmaster Panel dostępne w sekcji **Software** (Oprogramowanie) i postępuj zgodnie z instrukcjami.

Wersja oprogramowania sprzętowego jest wyświetlana tylko w przypadku, gdy na podstawę jest założone koło kierownicy i ta informacja jest dostępna.

Kąt obrotu

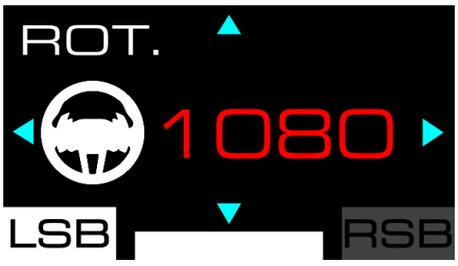

Na tym ekranie można ustawić kąt obrotu koła kierownicy. Do wyboru jest sześć ustawień: 180°, 360°, 540°, 900°, 1080° i AUTO (domyślne).

- Gdy kąt obrotu koła kierownicy jest ustawiony na AUTO, gra automatycznie reguluje ten kąt w zależności od prowadzonego pojazdu.
- Kąt obrotu można zmienić ręcznie tylko w grach, w których nie jest on ustawiany automatycznie.

Test i położenie środkowe

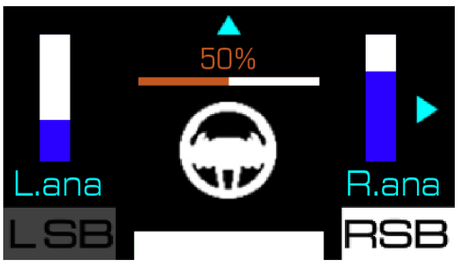

Na tym ekranie można przetestować analogowe łopatki zmiany biegów* i oś koła kierownicy oraz zresetować jego położenie środkowe (tylko w razie potrzeby).

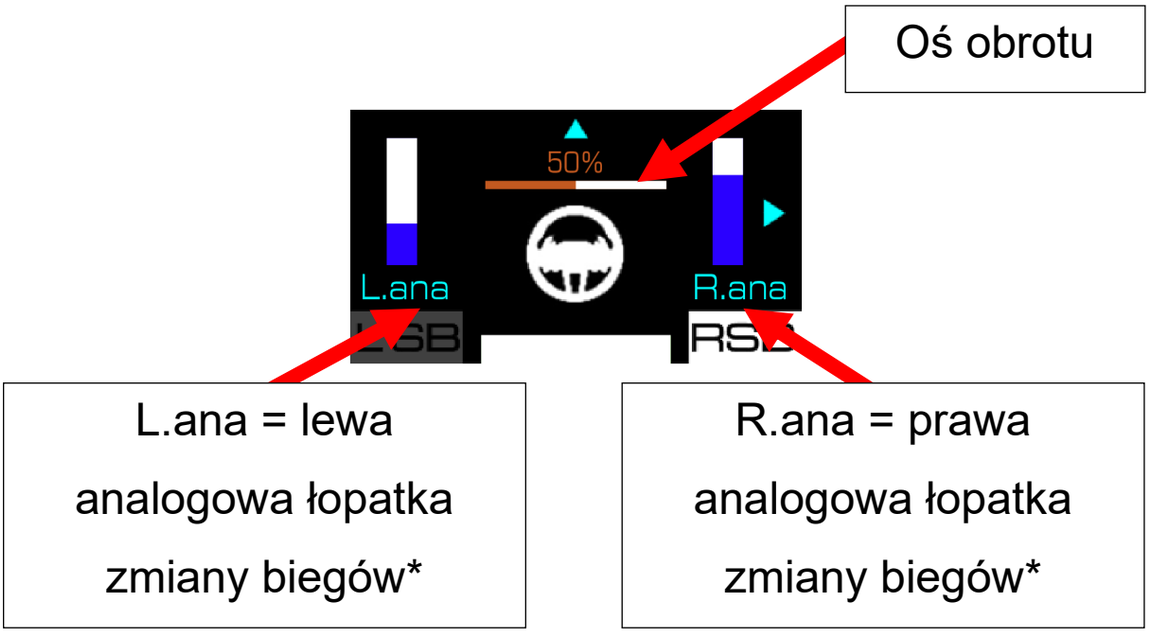

** Możliwe tylko w przypadku kół kierownicy z analogowymi łopatkami zmiany biegów*

W przypadku testowania analogowej łopatki zmiany biegów* zapełnia się wskaźnik związany z tą łopatką.

W przypadku testowania osi obrotu zapełnia się wskaźnik związany z kołem kierownicy:

- 0%: osiągnięcie lewego ogranicznika;
- 50%: położenie środkowe koła kierownicy;
- 100%: osiągnięcie prawego ogranicznika.

Aby zresetować położenie środkowe koła kierownicy:

1. Ustaw koło kierownicy na środku. Na ekranie powinna się pojawić wartość „50%”.
2. Naciśnij przycisk przez pięć sekund.

** Możliwe tylko w przypadku kół kierownicy z analogowymi łopatkami zmiany biegów*

Ustawienia zestawu pedałów

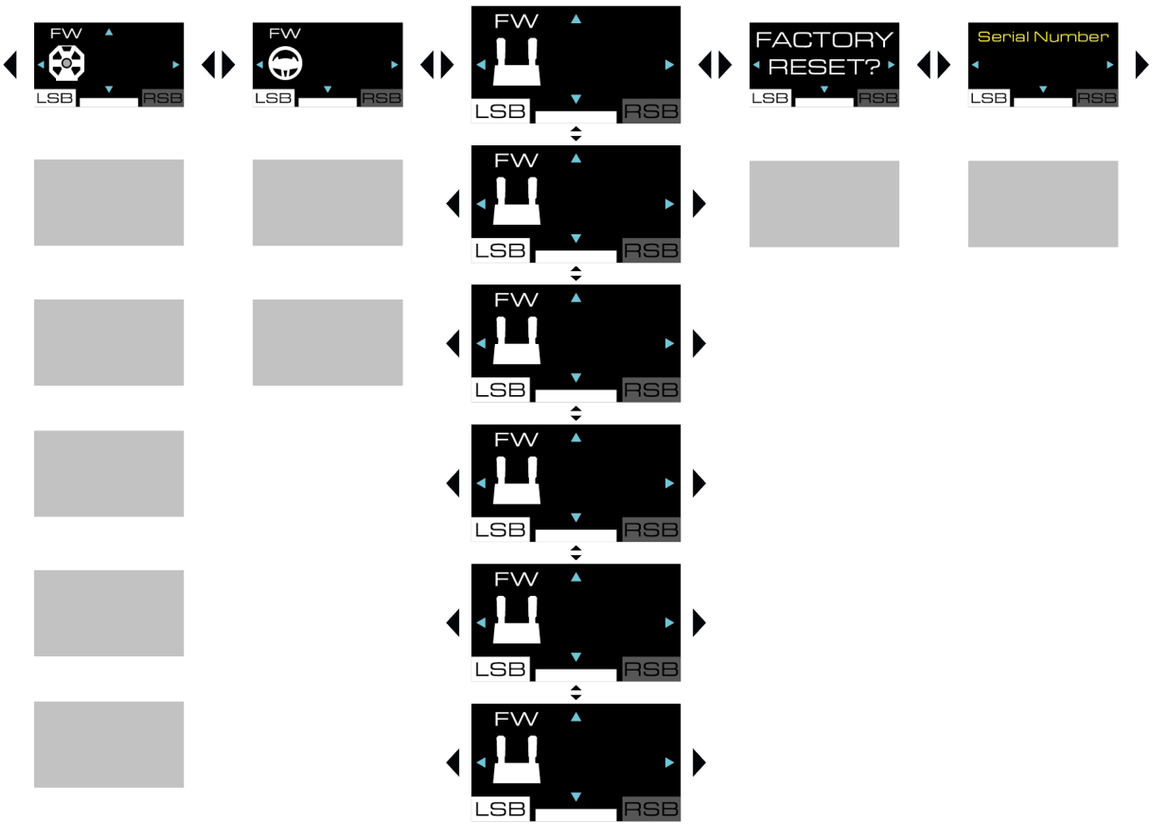

Oprogramowanie sprzętowe zestawu pedałów

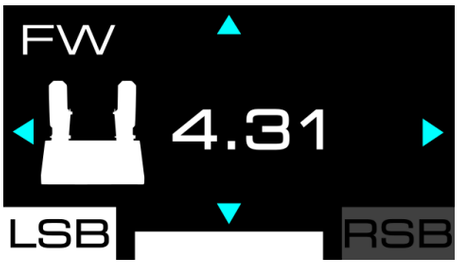

Na tym ekranie w przyszłości będzie podana wersja oprogramowania sprzętowego niektórych zestawów pedałów.

Typ zestawu pedałów

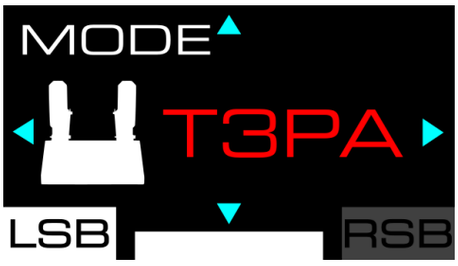

Na tym ekranie można wybrać typ używanego zestawu pedałów. Do wyboru są trzy typy zestawów pedałów:

- TRLP: dotyczy zestawu pedałów Raceline Pedals LTE, dostarczanego z kierownicą T598;
- T3PA: dotyczy zestawów pedałów T2PM*, T3PA* i T3PM* (bez czujnika siły Load Cell);
- T-LCM: dotyczy zestawu pedałów T-LCM Pedals* (z czujnikiem siły Load Cell).

Jeśli korzystasz z zestawu pedałów Raceline Pedals LTE dostarczonego z podstawą, wybierz typ TRLP.

** Do nabycia osobno*

Konfiguracja zestawu pedałów

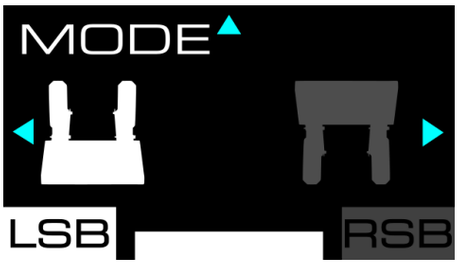

Na tym ekranie można wybrać konfigurację zestawu pedałów. Do wyboru są dwa położenia:

– (domyślne): położenie normalne;

– : położenie odwrócone.

– Położenie odwrócone jest dostępne tylko w przypadku zestawu z 3 pedałami.
– W położeniu odwróconym pedały gazu i sprzęgła są zamienione miejscami.

Deadzone (strefy martwe)

Hamulec	Gaz

Na tym ekranie można ustawić minimalną strefę martwą (MIN) i maksymalną strefę martwą (MAX) każdego pedału.

- Ustawienie minimalnej strefy martwej (MIN) i maksymalnej strefy martwej (MAX) pozwala precyzyjnie wyregulować czułość pedałów.
- Strefa martwa może pomóc w **optymalizowaniu szybkości reakcji albo unikaniu niepotrzebnych lub niezamierzonych aktywacji** (na przykład gdy trzymasz stopę na pedale hamulca).
- Minimalna strefa martwa (MIN) znajduje się na początku zakresu ruchu pedału, a maksymalna strefa martwa (MAX) — na końcu jego zakresu ruchu.
- Zakres ruchu pedału obrazuje specjalny wskaźnik.

Aby ustawić minimalną strefę martwą (MIN):

1. Wciśnij pedał do miejsca, w którym ma się kończyć strefa martwa, i przytrzymaj go w tym położeniu.
2. Naciśnij przycisk , aby ustawić koniec minimalnej strefy martwej.

Aby ustawić maksymalną strefę martwą (MAX):

1. Wciśnij pedał do miejsca, w którym ma się rozpoczynać strefa martwa, i przytrzymaj go w tym położeniu.
2. Naciśnij przycisk , aby ustawić początek maksymalnej strefy martwej.

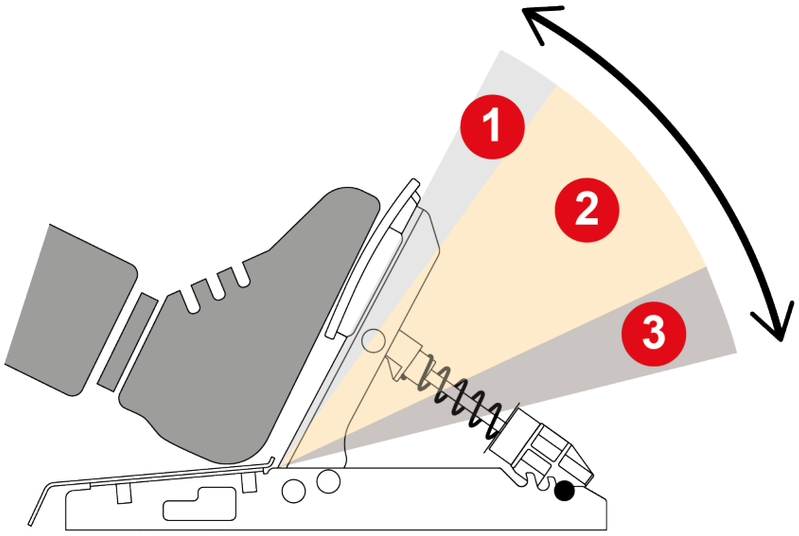

❶ **Minimalna strefa martwa:** naciśnięcie pedału **nie wywołuje żadnej czynności w grze** (przyspieszania, hamowania itp.).

❷ **Strefa aktywna:** naciśnięcie pedału **wywołuje czynność w grze** (przyspieszanie, hamowanie itp.), której natężenie jest proporcjonalne do siły nacisku przyłożonej do pedału.

❸ **Maksymalna strefa martwa:** naciśnięcie pedału **utrzymuje maksymalne natężenie czynności** (przyspieszania, hamowania itp.) w całej tej strefie.

Resetowanie ustawień zestawu pedałów

Na tym ekranie można zresetować ustawienia samego zestawu pedałów.

Aby zresetować ustawienia:

1. Naciśnij przycisk , aby potwierdzić resetowanie. Gdy ustawienia zostaną zresetowane, przez pięć sekund będzie wyświetlany następujący ekran:

Naciśnij przycisk , aby zrezygnować z resetowania.

Resetowanie ustawień

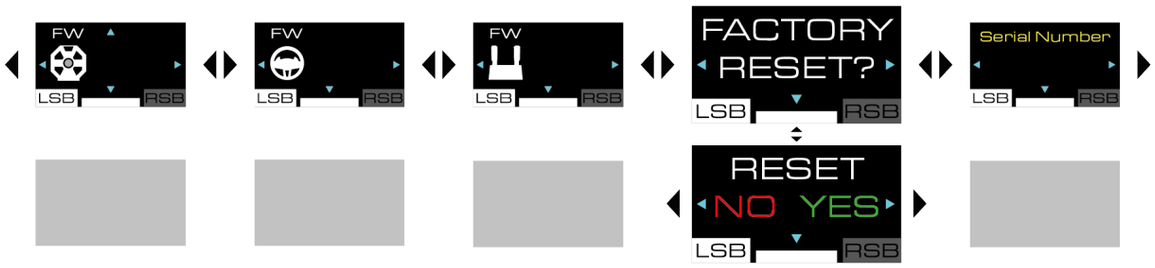

Na tym ekranie można zresetować ustawienia podstawy, koła kierownicy, zestawu pedałów, ekranu i telemetrii.

Aby zresetować ustawienia:

2. Naciśnij przycisk . Zostanie wyświetlony następujący ekran:

3. Naciśnij przycisk , aby potwierdzić resetowanie. Gdy ustawienia zostaną zresetowane, przez pięć sekund będzie wyświetlany następujący ekran:

Naciśnij przycisk , aby zrezygnować z resetowania. Zostanie wyświetlony następujący ekran:

Informacje dodatkowe

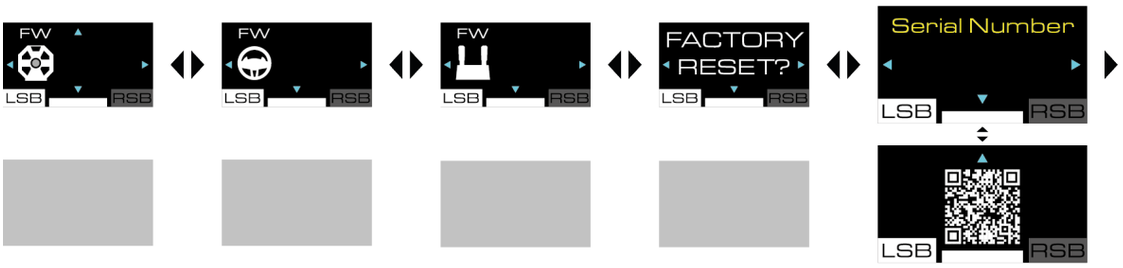

Numer seryjny

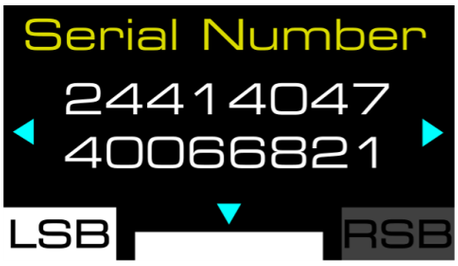

Na tym ekranie jest wyświetlany numer seryjny podstawy.

Instrukcja obsługi

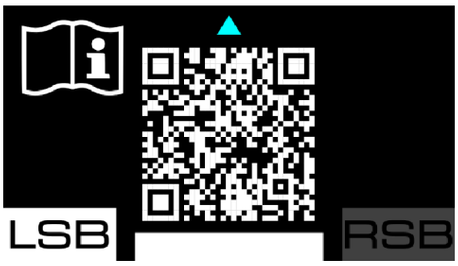

Ten ekran umożliwia dostęp do strony poświęconej kierownicy T598 (XBOX/PC) w witrynie pomocy technicznej Thrustmaster.

Podmenu telemetrii

W podmenu telemetrii można wybrać dane telemetryczne wyświetlane na ekranie: prędkość, pozycję, liczbę okrążeń, czas sesji, prędkość obrotową silnika itp.

Telemetria i zgodność

Dane telemetryczne są wyświetlane tylko w grach zgodnych z zestawem Thrustmaster SDK.

Lista zgodnych gier jest dostępna tutaj: **https://support.thrustmaster.com/product/T598x/** (w sekcji **Games settings** (Ustawienia gier)). Lista jest regularnie aktualizowana.

Telemetria na konsoli XBOX

- Zanim uruchomisz podstawę kierownicy wyścigowej, zamontuj na niej koło kierownicy. Następnie uruchom grę przy użyciu kierownicy wyścigowej i nie zmieniaj koła kierownicy.
- Nie uruchamiaj gry w trybie Quick Resume. Jeśli przy włączonym trybie Quick Resume wystąpią jakiekolwiek problemy (takie jak niewykrywanie kierownicy wyścigowej albo niedziałanie ekranu lub diod…), zapoznaj się z tą **uwagą**.
- Aby wyświetlić menu główne konsoli XBOX lub klawiaturę wirtualną XBOX, zamknij grę. Jeśli nie zamkniesz gry, utracisz dane telemetryczne.
- Na konsoli XBOX przejście ekranu w tryb uśpienia powoduje utratę danych telemetrycznych.
- W niektórych przypadkach wyjście z gry, a następnie uruchomienie nowej gry może spowodować, że konieczne będzie ponowne uruchomienie podstawy kierownicy wyścigowej.
- **W przypadku utraty danych telemetrycznych: zamknij grę, uruchom ponownie podstawę kierownicy wyścigowej, a następnie jeszcze raz uruchom grę, aby ponownie wyświetlić dane telemetryczne.**

Aktualizowanie oprogramowania sprzętowego

Do korzystania z funkcji telemetrii może być konieczna aktualizacja oprogramowania sprzętowego używanej podstawy i koła kierownicy.

Aby wykonać aktualizację:

1. Wejdź na stronę **https://support.thrustmaster.com/product/T598x/**
2. Pobierz i zainstaluj oprogramowanie My Thrustmaster Panel dostępne w sekcji **Software** (Oprogramowanie) i postępuj zgodnie z instrukcjami.

Aby wejść do podmenu telemetrii, naciśnij przycisk ⚙ (Ustawienia – Settings), a następnie przycisk RSB.

W podmenu telemetrii wyświetlany jest następujący ekran:

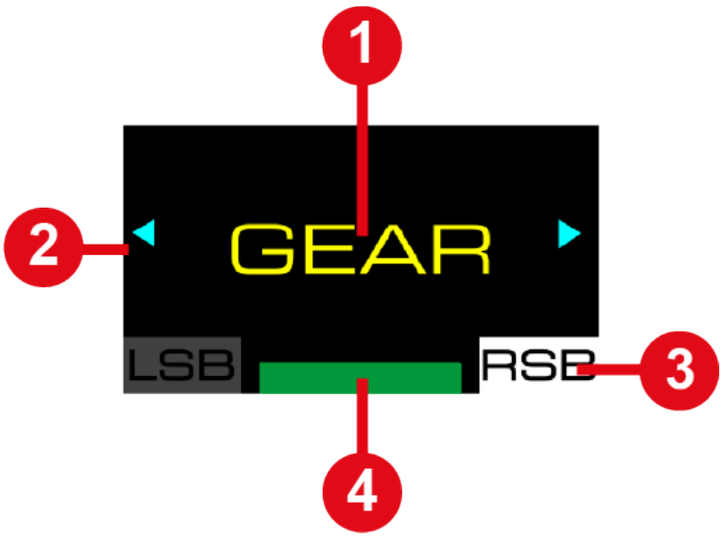

❶ Typ danych do wyświetlania na ekranie

❷ Możliwa nawigacja w podmenu

❸ Wybrane podmenu telemetrii

❹ Wybrany tryb zgodności

Podczas gry wyświetlany jest następujący ekran:

❶ Pasek prędkości obrotowej silnika

❷ Dane telemetryczne

❸ Wybrany tryb zgodności

Aby poruszać się po podmenu telemetrii i wybrać dane telemetryczne do wyświetlania:

– Użyj przycisków kierunkowych .

Aby potwierdzić wybór:

– Naciśnij przycisk (Ustawienia – Settings).

  Wyjdziesz z podmenu telemetrii, a na ekranie zostaną wyświetlone wybrane dane telemetryczne.

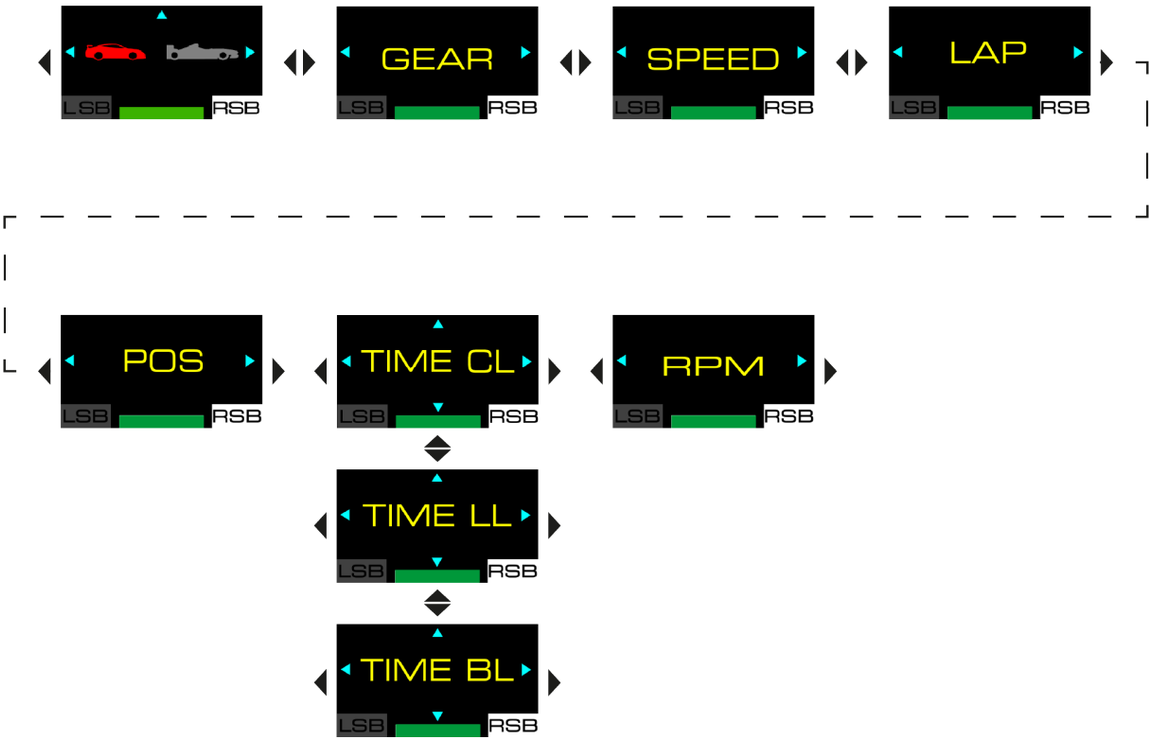
LSB
RSB
GEAR
SPEED
LAP
POS
TIME CL
RPM
TIME LL
TIME BL

Tryb GT lub Formula

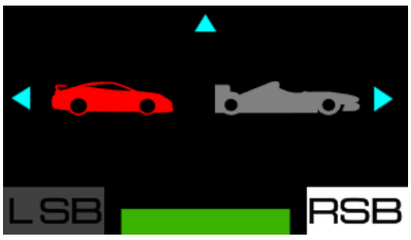

Na tym ekranie można wybrać tryb wyświetlania prędkości obrotowej silnika (RPM). Do wyboru są dwa tryby:

- tryb GT (czerwony): od położeń skrajnych do środka;
- tryb Formula (niebieski, domyślny): od lewej do prawej.

<u>Przykłady informacji ekranowych:</u>

Tryb GT	Tryb Formula
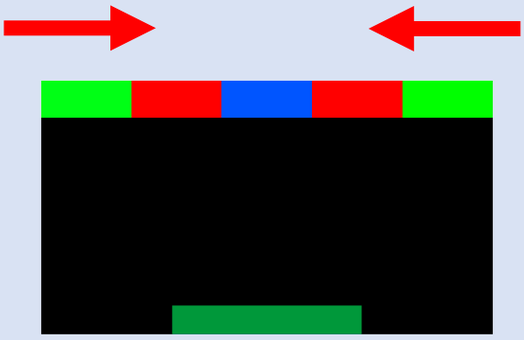	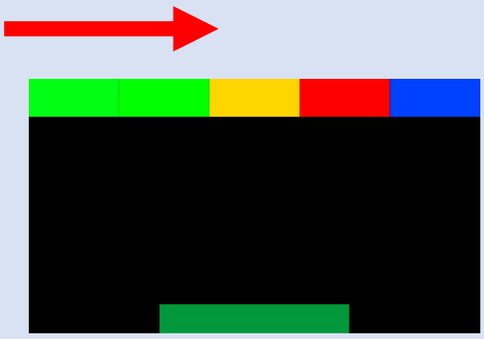

Za pomocą przycisków kierunkowych wybierz tryb, a następnie naciśnij przycisk (Ustawienia – Settings), aby potwierdzić wybór.

Gear (wybrany bieg)

Na tym ekranie można wyświetlić informacje na temat aktualnie używanego biegu oraz – w zależności od gry – flagi (FLAG) i pit-stopu (PIT).

Przykład informacji ekranowych:

Speed (prędkość)

Na tym ekranie można wyświetlić prędkość pojazdu.

Przykład informacji ekranowych:

Lap (okrążenie)

Na tym ekranie można wyświetlić liczbę przejechanych okrążeń.

Przykład informacji ekranowych:

Position (pozycja)

Na tym ekranie można wyświetlić pozycję w stawce.

Przykład informacji ekranowych:

Time (czas)

Na tym ekranie można wybrać tryb wyświetlania czasu (TIME). Do wyboru są trzy tryby:

- TIME CL: wyświetla czas bieżącego okrążenia (CURR LAP);
- TIME LL: wyświetla czas ostatniego okrążenia (LAST LAP);
- TIME BL: wyświetla osobisty najlepszy czas okrążenia (BEST LAP).

<u>Przykłady informacji ekranowych:</u>

TIME CL	TIME LL	TIME BL
01:29 825 CURR LAP	01:29 825 LAST LAP	01:29 825 BEST LAP

Za pomocą przycisków kierunkowych wybierz tryb, a następnie naciśnij przycisk (Ustawienia – Settings), aby potwierdzić wybór.

Engine speed (prędkość silnika)

Na tym ekranie można wyświetlić prędkość obrotową silnika (RPM).

Przykład informacji ekranowych:

13. Często zadawane pytania i pomoc techniczna

Masz pytania dotyczące podstawy T598 Servo Base, koła kierownicy SportCar Steering Wheel lub zestawu pedałów Raceline Pedals LTE albo napotykasz problemy techniczne? Jeśli tak, wejdź na stronę pomocy technicznej Thrustmaster:

https://support.thrustmaster.com/product/T598x/

Na tej stronie możesz także pobrać oprogramowanie My Thrustmaster Panel, aby zaktualizować oprogramowanie sprzętowe podstawy i koła kierownicy.

THRUSTMASTER®

T598

XBOX Series X|S / XBOX One
PC (Windows® 10/11)

ユーザーズマニュアル

本製品を**取り付ける前**、**使用する前**、および**メンテナンスする前**に、このマニュアルに記載されている指示を**よくお読みください**。安全に関する注意事項を必ず守ってください。これらの指示に従わない場合、事故や破損の原因となります。このマニュアルは、後で参照できるように保管しておいてください。

目次

1. パッケージ内容.....6

2. 特長.....8

3. ステアリングホイールリムの使用に関する情報..14

4. ペダルセットの使用に関する情報.....24

5. ベースをテーブルやデスクに取り付ける.....28

6. ベースをコックピットに取り付ける.....31

7. ステアリングホイールリムをベ

ースに取り付ける.....32

8. ペダルセットの組み立て.....34

ペダルセットの機械設定.....40

Carpet Grip 滑り止めサポート.....47

9. 設置 50

XBOX でご使用の場合 50

PC でご使用の場合 54

ステアリングホイールとペダルの自動調整.....65

10. XBOX ゲーム機用マッピング 67

11. PC 用マッピング 68

エンコーダーを使用する 69

12. 画面操作.....70

設定またはテレメトリサブメニュ

ーへのアクセス.....71

設定サブメニュー.....73

テレメトリサブメニュー.....114

13. FAQ とテクニカルサポート 125

T598 のダイレクトドライブテクノロジーにより、あらゆるタイプのマシンを操作し、レース中のあらゆるエフェクトを体感できる本格的なステアリングコントローラーをお楽しみいただけます。

このマニュアルは、T598 を最適な条件で設置および使用するために必要な情報を提供します。レースを始める前に、説明書と警告をお読みください。これらの情報は、製品の楽しさを最大限に引き出すために役立ちます。

ファームウェアのアップデート

テレメトリ機能を使用するには、ベースと使用しているステアリングホイールリムのファームウェアをアップデートする必要があります。

アップデート手順:

1. 次にアクセスします:

   https://support.thrustmaster.com/product/T598x/

2. My Thrustmaster Panel ソフトウェア（**Software**（ソフトウェア）セクションから入手可能）をダウンロードしてインストールし、指示に従ってください。

1.　パッケージ内容

T598 Servo Base

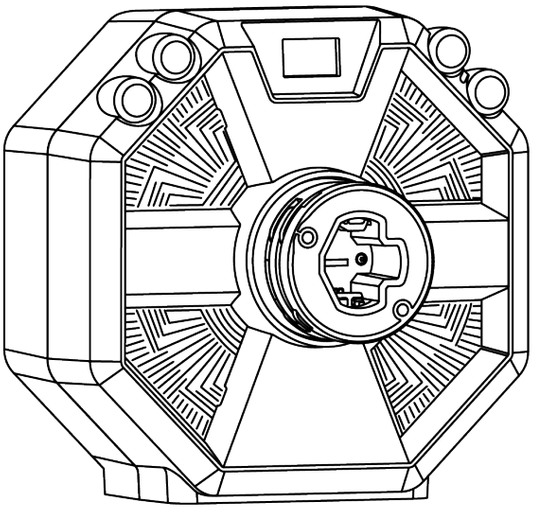

SportCar Steering Wheel

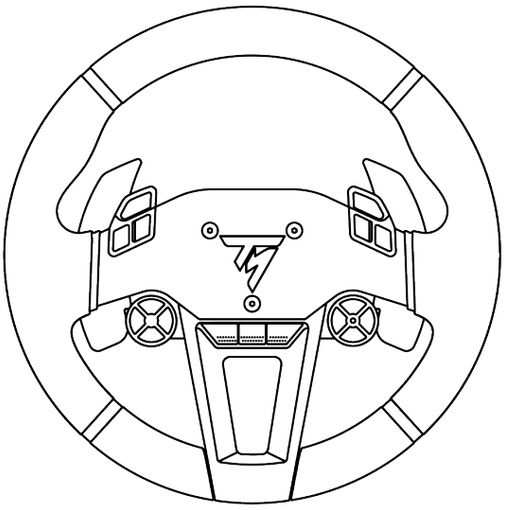

Raceline Pedals LTE

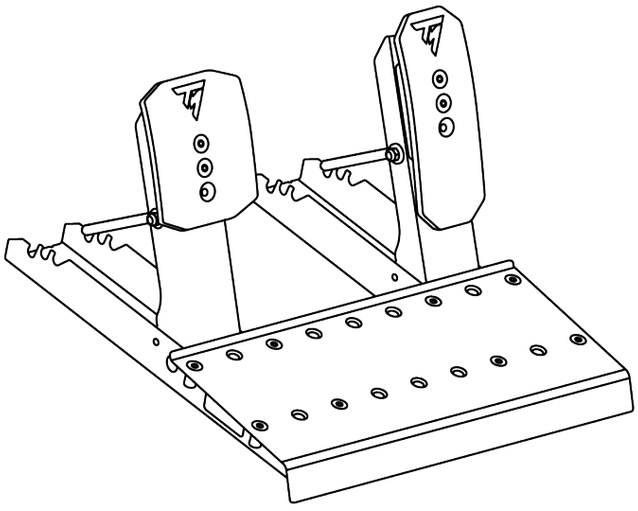

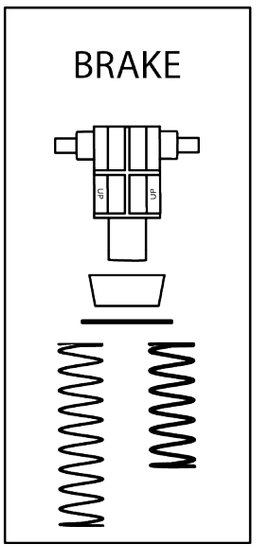

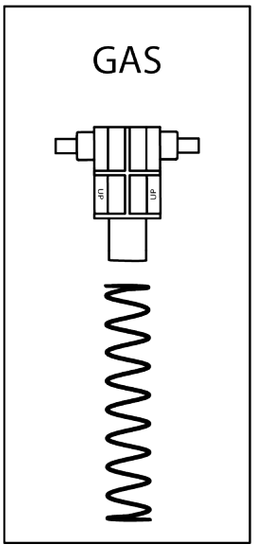

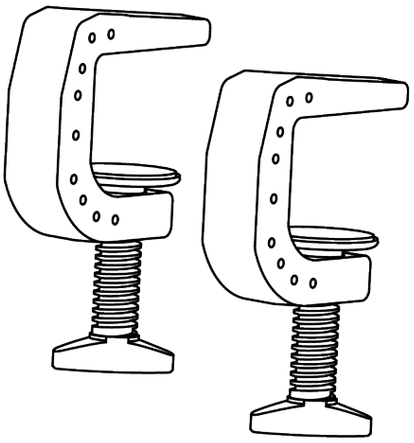

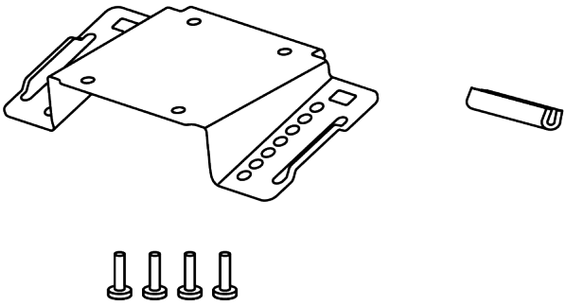

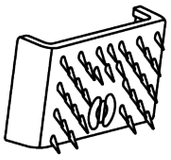

x 2

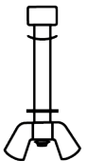

x 2

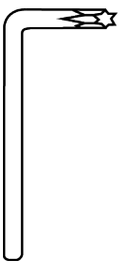

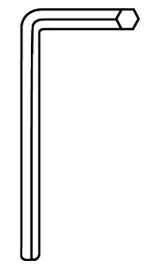

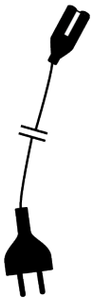

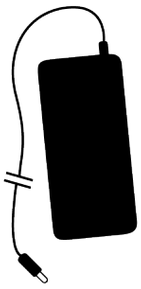

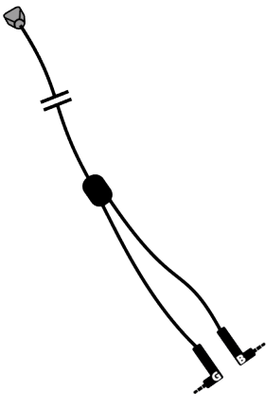

2. 特長

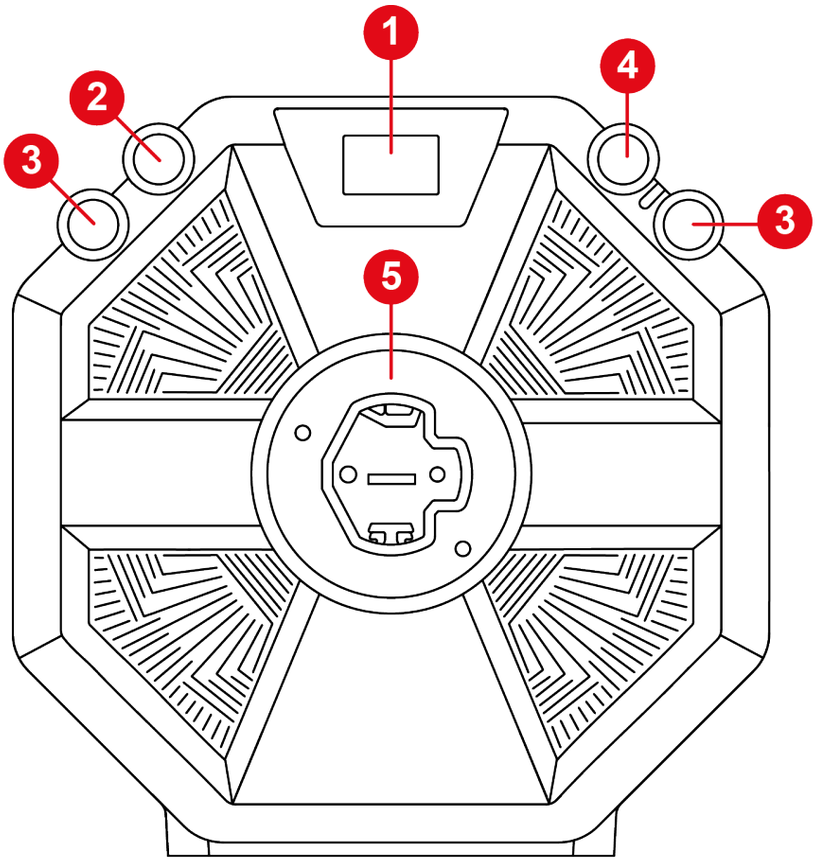

❶ 画面

❷ ⚙ ボタン（設定 – Settings）

❸ LSB ボタンと RSB ボタン

❹ XBOX ボタン

❺ クイックリリース ステアリングホイールリム アタッチメントシステム

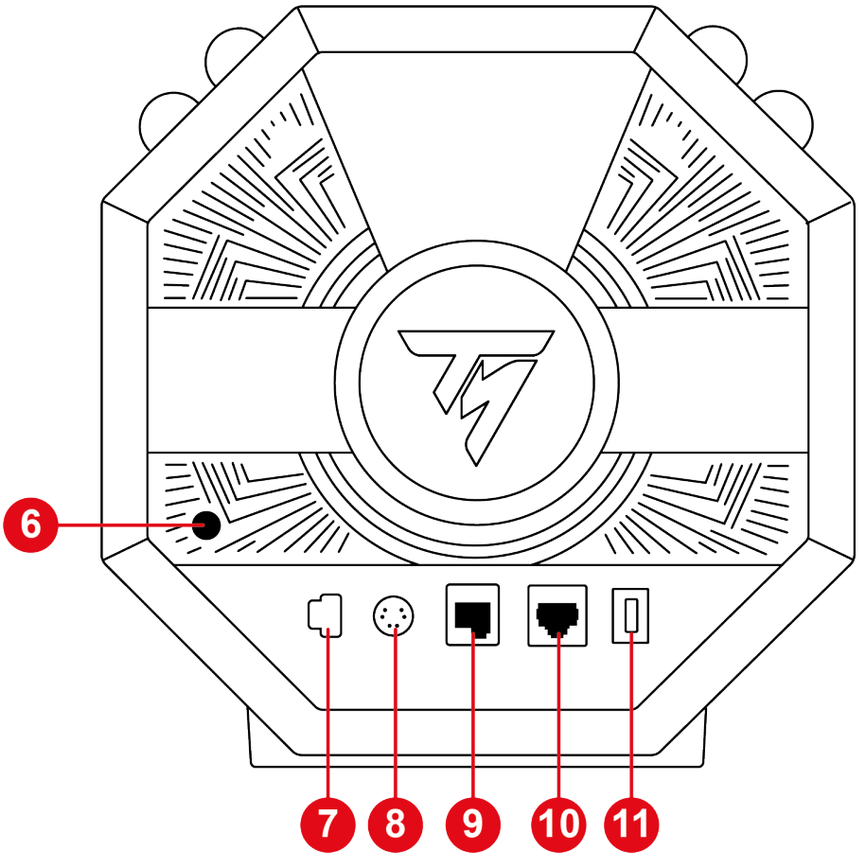

❻ オン/オフボタン

❼ 電源ポート

❽シフター*またはハンドブレーキ*接続ポート

❾ ペダルセット接続ポート

❿ ブレーキペダルに圧力センサーを搭載したペダルセット（Raceline LC）用接続ポート

⓫ USB-C ポート

*別売品

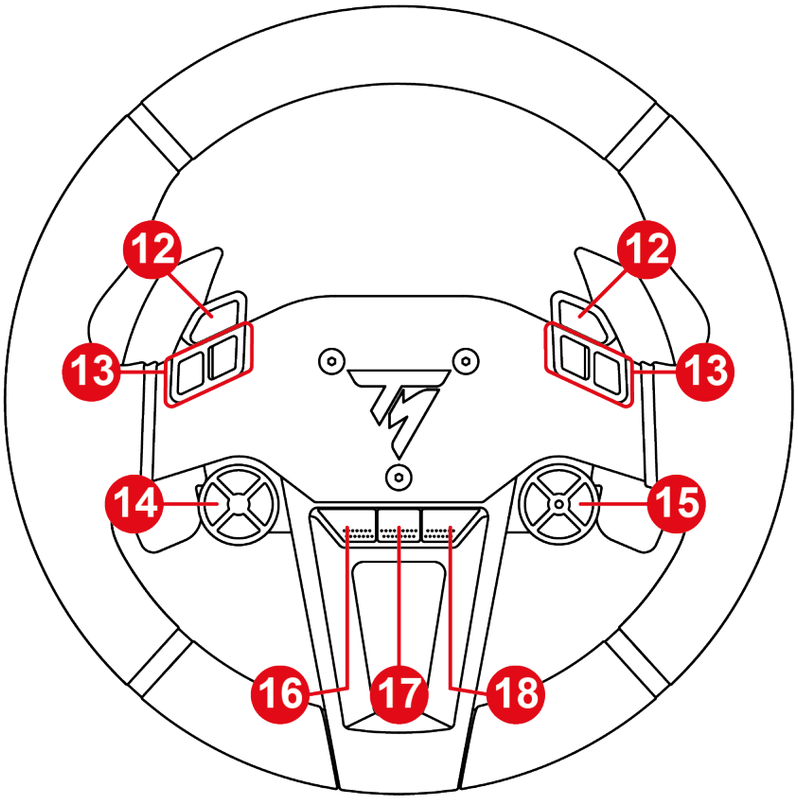

⓬ ハンドブレーキボタン

⓭ アクションボタン

⓮ 方向ボタン

⓯ エンコーダーセレクター、E+、E− および EP 機能、アクティブなエンコーダーを示す LED

⓰ 表示ボタン（XBOX ゲーム機本体）

⓱ 共有ボタン（XBOX ゲーム機本体）

⓲ メニューボタン（XBOX ゲーム機本体）

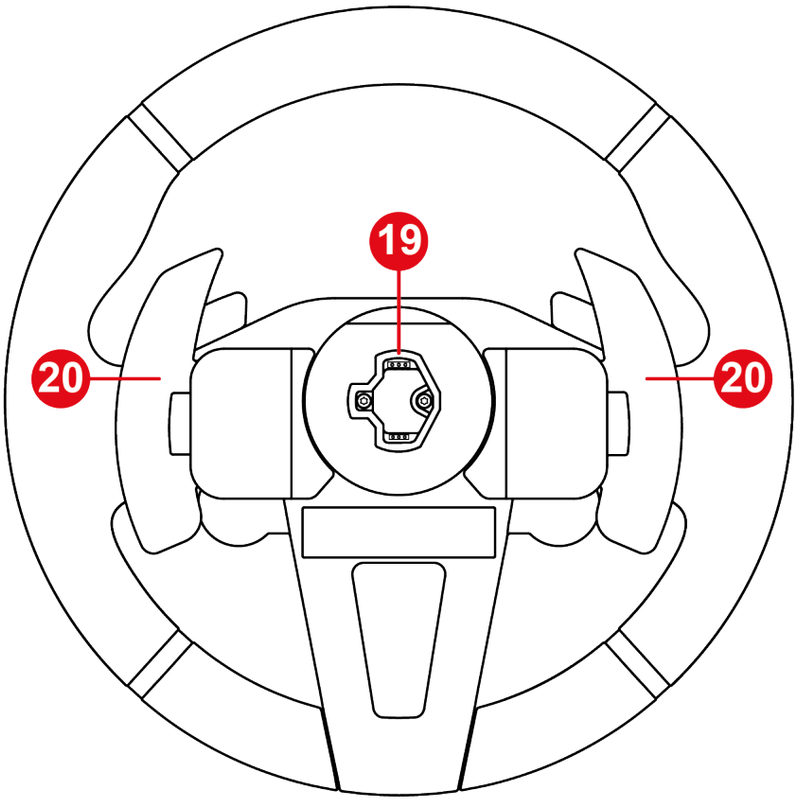

⓳ クイックリリース ステアリングホイールリム アタッチメントシステム

⓴ 磁気パドルシフター

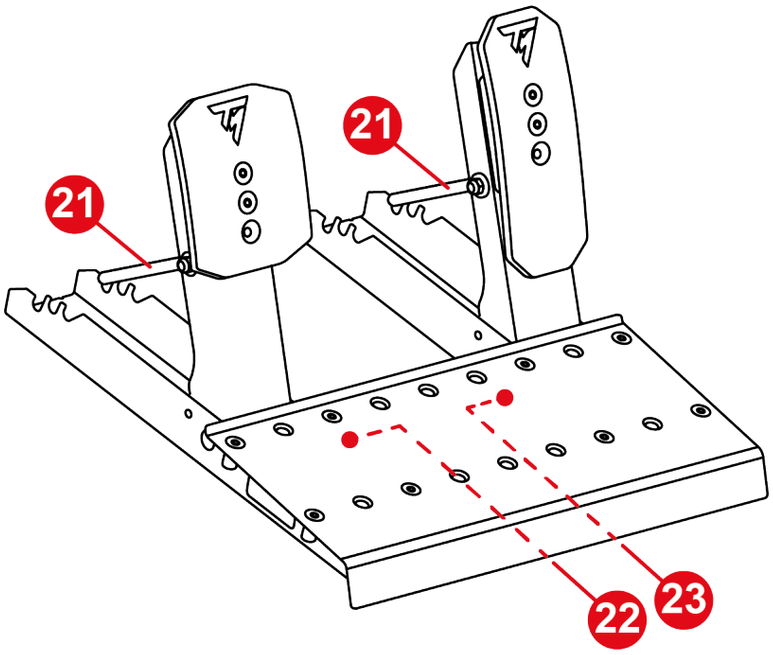

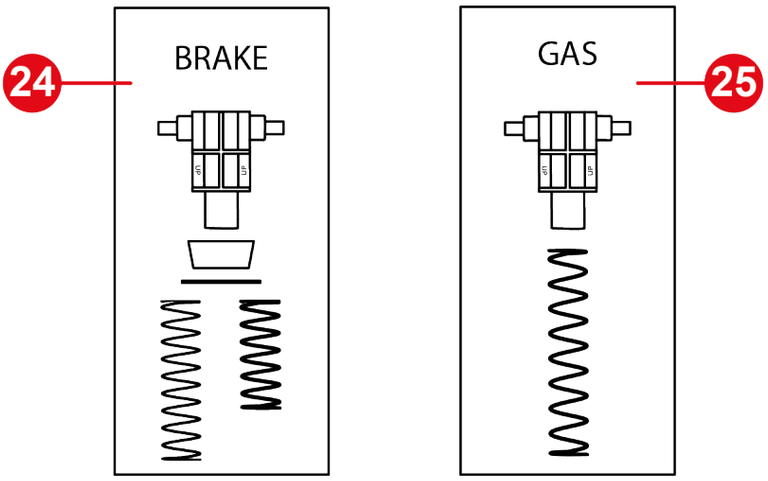

㉑ スプリング固定ロッド

㉒ ブレーキペダルジャックコネクター

㉓ アクセルペダルジャックコネクター

㉔ ブレーキペダルスプリング（サポート 1 個、バッファー 1 個、ワッシャー 1 個、スプリング 2 本（弱または強の抵抗））

㉕アクセルペダルスプリング（サポート 1 個、スプリング 1 個）

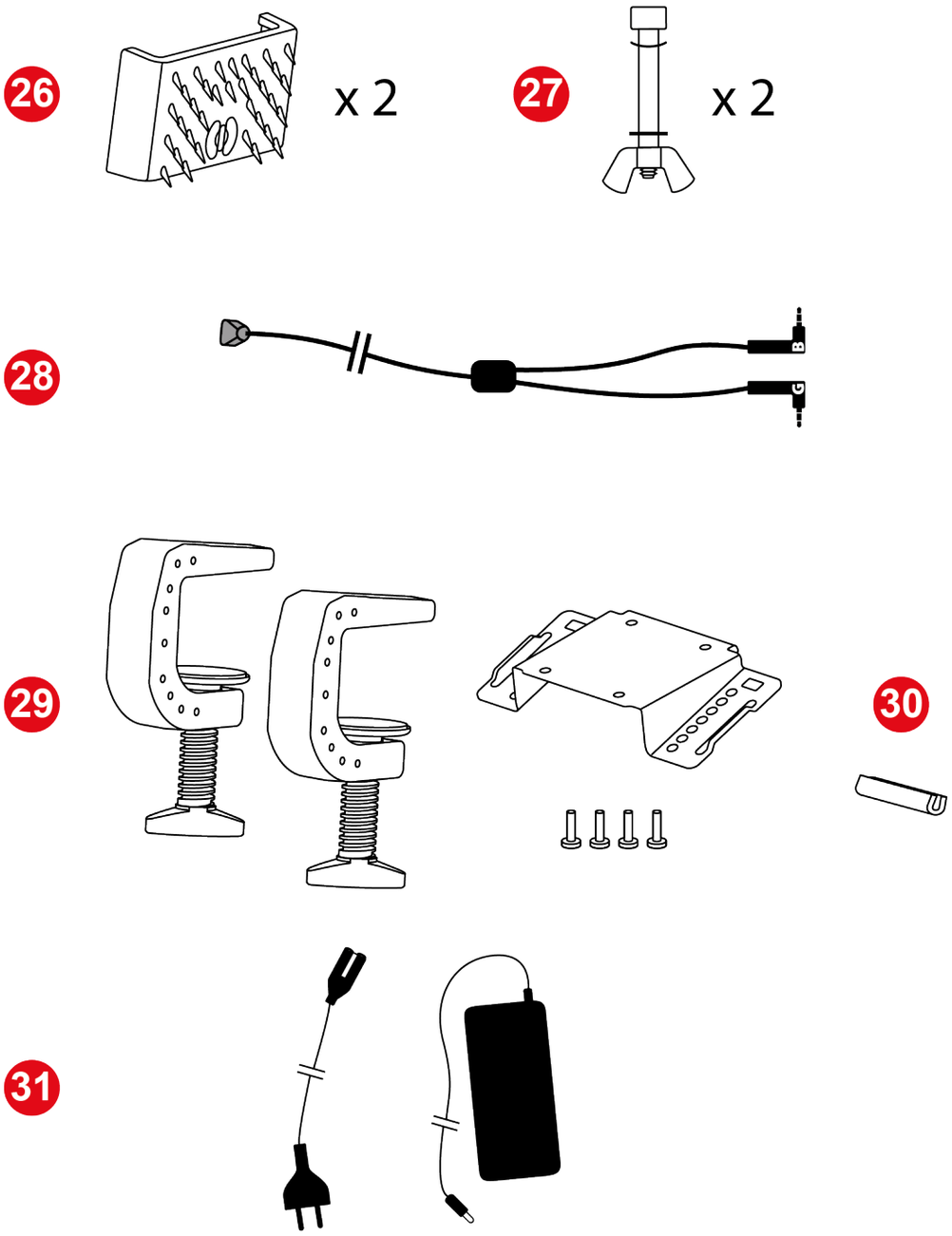

26 Carpet Grip 滑り止めサポート

27 ペダルストップロッド（ロッド 1 本、ウイングナット 1 個、湾曲ワッシャー 1 個、ワッシャー 1 個）

28 ダブルジャック/RJ12 ケーブル

29 ベース取り付けブラケット

30 ゴム製保護カバー

31 電源ケーブル

3. ステアリングホイールリムの使用に関する情報

ドキュメント

本製品をお使いになる前に、このドキュメントをもう一度よくお読みになり、後で参照できるように保管しておいてください。

ファームウェアのアップデート

ベースのファームウェアを最新のバージョンにアップデートする必要があります。

これを行うには、次の 2 つのステップに従ってください:

1. 次にアクセスします:

   https://support.thrustmaster.com/product/T598x/

2. My Thrustmaster Panel ソフトウェア（**Software** （ソフトウェア）セクションから入手可能）をダウンロードしてインストールし、指示に従ってください。

ステアリングコントローラーベースのファームウェアをアップデートしないと、ステアリングホイールリムは正しく動作しません。

感電

- 本製品は湿気・ホコリの多い場所や、直射日光のあたる場所で保管しないでください。
- 本製品は 15℃～30℃の 環境でご使用ください。
- コネクターやケーブルを、ねじったり引っ張ったりしないでください。
- 接続手順に正しく従ってください。
- 本製品やコネクターをぬらさないでください。
- 本製品をショートさせないでください。
- 分解や改造は絶対にしないでください。本製品を火の中に投棄したり、高温にさらしたりしないでください。
- ステアリングコントローラーベース付属の電源ケーブル以外は使用しないでください。
- 電源ケーブルやコネクターが破損していたり、裂けていたり、断線している場合は絶対に使用しないでください。
- 電源ケーブルの片方がコンセントにしっかり差し込まれており、もう片方がベースの背面コネクターにしっかりと接続されていることをご確認ください。
- ステアリングコントローラーを分解しないでください。内部にはユーザーが保守可能な部品はありません。修理

はメーカー、指定の修理業者、あるいは資格を有する技術者までご依頼ください。

– ステアリングホイールリム、ベース、または電源ユニットの動作に異常（変なにおいや音、過度な発熱など）が発生したときは、使用をただちに中止し、ベースの電源を切り、電源コードをコンセントから抜き、他のケーブルもすべて抜いてください。
– ベースを使用しないときは、オン/オフボタンで電源を切ってください。
– ベースを長期間使用しない場合は、ベースからしばらく離れる場合は、必ず電源ケーブルをコンセントから抜いておいてください。
– コンセントは、専門業者の適切な電気工事によって設置されたものである必要があります。
– 電源コンセントの場所は、必ず本体の近くで、なおかつアクセスしやすい場所にあることを確認してください。
– 延長コードの過熱や火災の危険があるため、延長コードの使用は推奨されません。
– 湿った手や濡れた手で電源プラグをコンセントに差し込んだり、抜いたりしないでください。
– 電源ユニットをケーブルで持って運ぶのは絶対にやめてください。
– ケーブルを引っ張って電源プラグを抜いたり、電源を切ったりしないでください。

電源

– 使用説明書に記載されている電源のみを使用してください。
– 電源ユニットの定格プレートに記載されている電力網電圧および周波数の電源のみを使用してください。

プレイエリアの安全確保

– プレイエリア内には、ユーザーの操作を妨害する可能性がある物や、第三者による不適切な動作や干渉を引き起こすような物（コーヒーカップ、電話、鍵など）を置かないでください。
– 電源ケーブルをカーペットやラグ、毛布、カバーなどで覆ったり、人が歩く場所に置いたりしないでください。

電源アダプターの情報

公開情報	値	単位
メーカー名または商標 企業番号 所在地	GUILLEMOT CORPORATION S.A. 414 196 758 R.C.S. Vannes 2 Rue du Chêne Héleuc 56910 Carentoir France	
モデル識別子	A1001-1636000D	
入力電圧	100 - 240	V
入力 AC 周波数	50 - 60	Hz
出力電圧	16.3	V DC
出力電流	6	A
出力パワー	98	W
平均アクティブ効率	88	%
低負荷時の効率 (10%)	88	%
無負荷時の消費電力	0.2	W

放熱面

最適な放熱を確保するためには、以下の点をすべて遵守する必要があります:

- ベース部を、壁面から少なくとも 10cm 以上離してください。
- ベース部を狭いスペースに置かないでください。
- ベース部をふさがないでください。
- ベース前面の放熱フィンに埃がたまらないように注意してください。定期的に乾いた布やブラシで清掃することをお勧めします。
- 使用頻度が多いと、ベースが高温になることがあります。これは正常です。

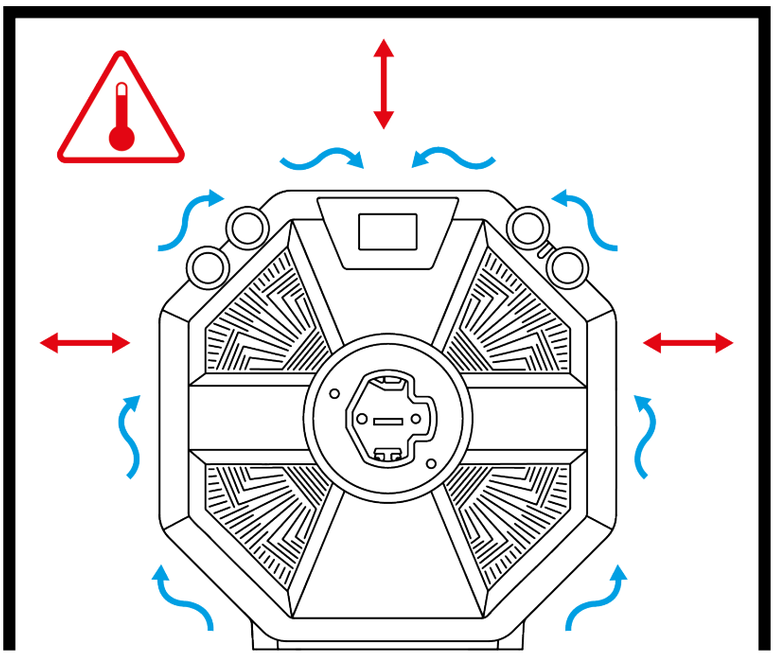

- 製品の通気口に物や体の一部を絶対に入れないでください。

激しく長時間使用した場合、ベースからわずかな臭いが発生することがあります。この現象は、主に新製品に見られますが、これは正常であり、時間の経過とともに軽減されます。

フォースフィードバック、および繰り返しの動きによる負傷の可能性

フォースフィードバック対応ステアリングコントローラーを使ったゲームプレイは、筋肉や関節の痛みなどの症状を引き起こす恐れがあります。そのようなリスクを回避するため、以下をお守りください:

- 長時間のプレイ（2 時間以上）は避けてください。
- 1 時間ごとに 10～15 分の休憩をとるようにしてください。
- 手、手首、腕、足を始めとする身体の部位に疲れや痛みを感じたときはプレイをただちに中止し、再開する前に数時間の休憩をとるようにしてください。
- 休憩後にプレイを再開しても、上記の症状や痛みがとれない場合は、プレイを中止して医師に相談してください。
- 本製品は、お子様の手の届かない場所で使用してください。
- ステアリングホイールリムとベースが、マニュアルの指示通りに正しく固定されていることを確認してください。

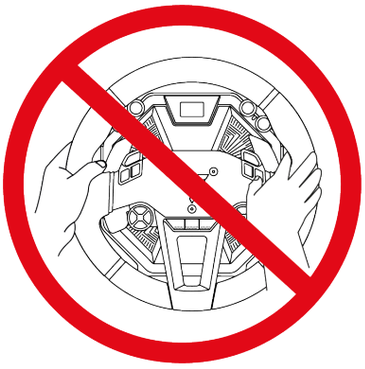

予期せぬ強力かつ急速な回転の危険性: ステアリングホイールリムの開口部や、ステアリングホイールの回転軌道の部分に手や腕を絶対に入れないでください。

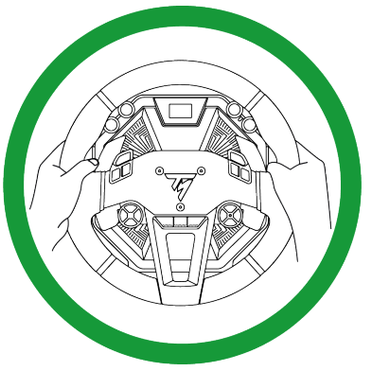

製品使用時は常に、ステアリングホイールの正しい位置に両手を置いて使用してください。ステアリングホイールから両手を完全に離さないでください。

本製品の対象年齢は **16 歳以上**です。

4. ペダルセットの使用に関する情報

ドキュメント

本製品をお使いになる前に、このドキュメントをもう一度よくお読みになり、後で参照できるように保管しておいてください。

安全のため、ペダルセットは裸足や靴下だけで使用しないでください。Thrustmaster® は、靴を履かずにペダルセットを使用した場合のケガについて一切の責任を負いません。

感電

- 本製品は湿気・ホコリの多い場所や、直射日光のあたる場所で保管しないでください。
- コネクターやケーブルを、ねじったり引っ張ったりしないでください。
- 接続手順に正しく従ってください。
- 本製品やコネクターをぬらさないでください。
- 本製品をショートさせないでください。
- 分解（本マニュアルに記載されている調節などは除く）や改造は絶対にしないでください。本製品を火の中に投棄したり、高温にさらしたりしないでください。

繰り返しの動きによる負傷の可能性

ペダルセットを使ったゲームプレイは、筋肉や関節の痛みなどの症状を引き起こす恐れがあります。

この危険性は、次のような予防措置をとることによって減らすことができます。

- 長時間のプレイ（2 時間以上）は避けてください。
- 1 時間ごとに 10～15 分の休憩をとるようにしてください。
- 脚や足に疲れや痛みを感じたときはプレイをただちに中止し、再開する前に数時間の休憩をとるようにしてください。
- 休憩後にプレイを再開しても、上記の症状や痛みがとれない場合は、プレイを中止して医師に相談してください。

ペダルセット挟まれ危険（プレイ時）

– ペダルセットは、お子様の手の届かない場所で使用および保管してください。
– プレイ中は、ペダルアームの上もしくはその付近に指（およびその他の体の部位）を絶対に置かないでください。

5. ベースをテーブルやデスクに取り付ける

毎回使用する前に、このマニュアルの指示に従って、ベースがサポートに正しく取り付けられていることを確認してください。

サポートの強度

サポートに高負荷のベースを取り付けることができるように、サポートの材質を考慮してください。このタイプの取り付けの場合、ベースを最適な条件下で使用するには、厚さ 2cm～5cm のテーブルやデスク、コックピットが最も適しています。デスクは、中が空洞になっていない無垢の素材(MDF や木材など)である必要があります。

1. ベースの下に取り付け用プレートを置き、穴の位置をあわせます。

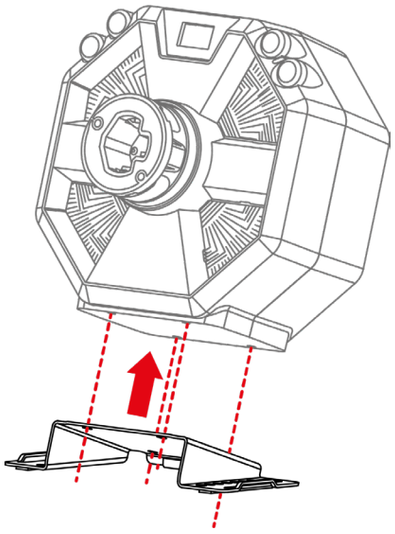

2. 5mm の六角レンチを使用して、4 本の取り付けねじを時計回りに締め付けます。

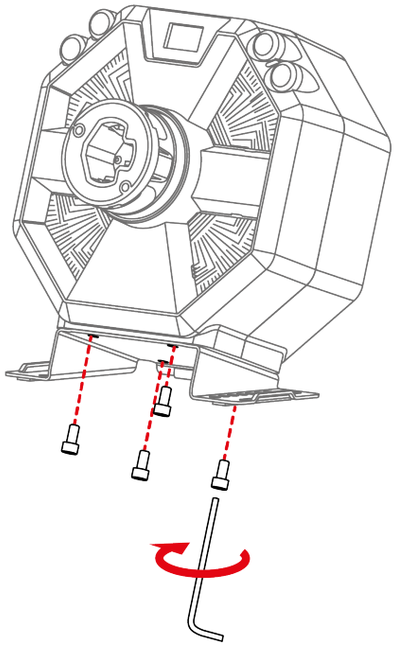

3. サポートを保護するために、取り付けプレートの背面にゴム製の保護カバーを取り付けます。

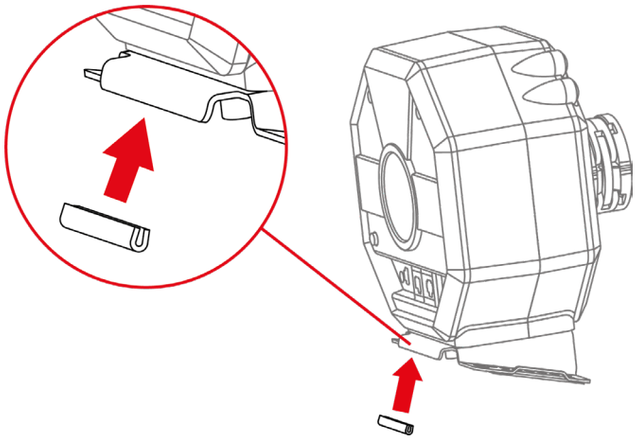

4. マウントプレートの両側にブラケットを挿入します。ブラケットのスロットがプレートに正しく配置されていることを確認します。

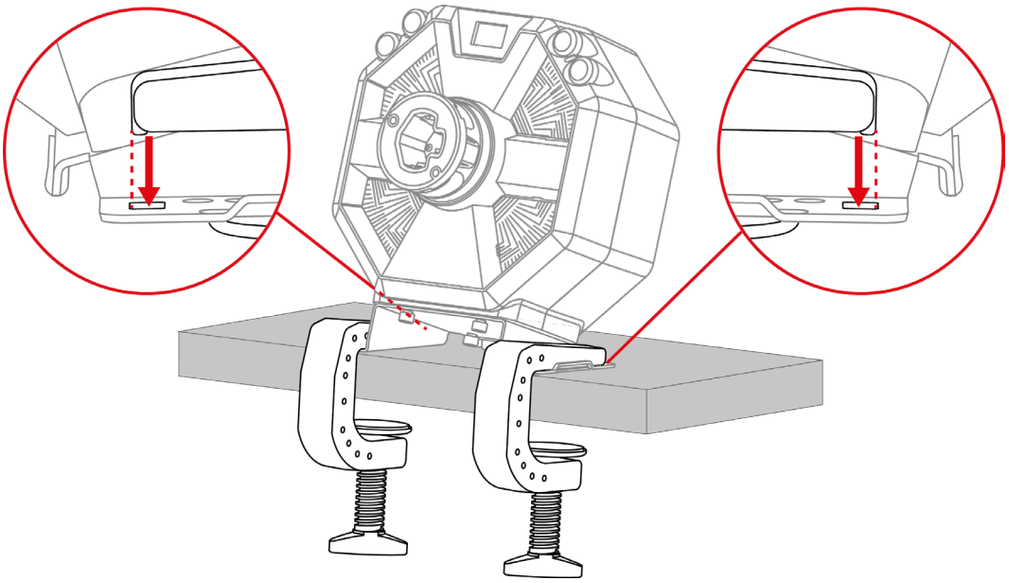

5. 2 本のクランプねじを締めます。

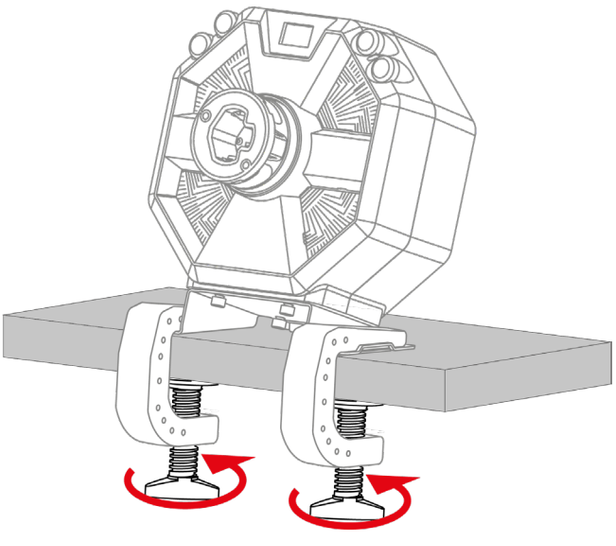

6. ベースをコックピットに取り付ける

コックピットにベースを取り付けるには、次の 2 つの選択肢があります:

- お使いのコックピットは、ベースの穴と位置が合っていれば、そのまま取り付けることが可能です。ベースの下部にある 4 つのねじ穴を利用して、ベースをコックピットに直接固定してください。マウントプレートや 2 個のブラケットは不要です。
- お使いのコックピットが対応していない場合（ベース底面の穴位置が合わない場合): ベースにマウントプレートを取り付け、2 個のブラケットは使用せずにそのままコックピットに固定してください。

コックピットの設置図は、以下で入手することができます: https://support.thrustmaster.com/product/T598x/ の「Manual」(ユーザーズマニュアル) セクション内。

7. ステアリングホイールリムをベースに取り付ける

1. ベースの電源がオフになっており、ベースのロックレバーが開いた位置にあることを確認します。

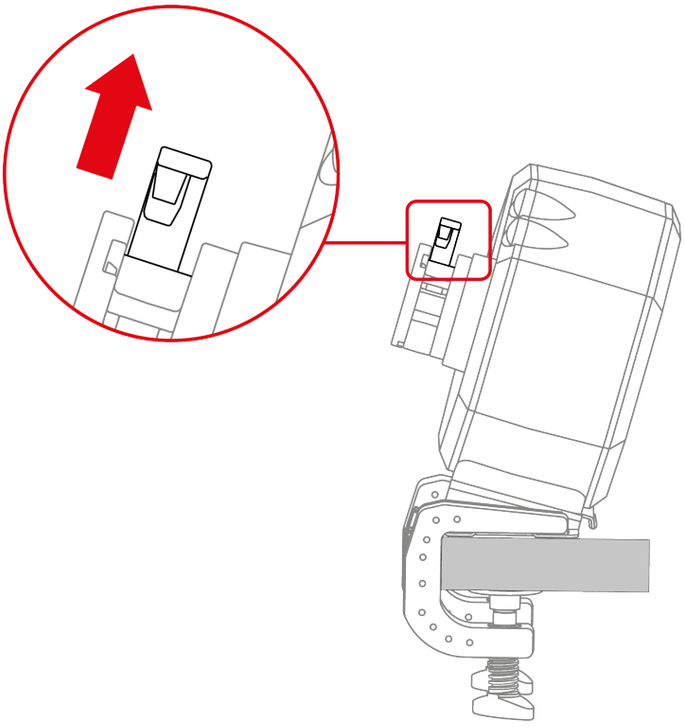

2. ステアリングホイールリムをベースに挿入します。

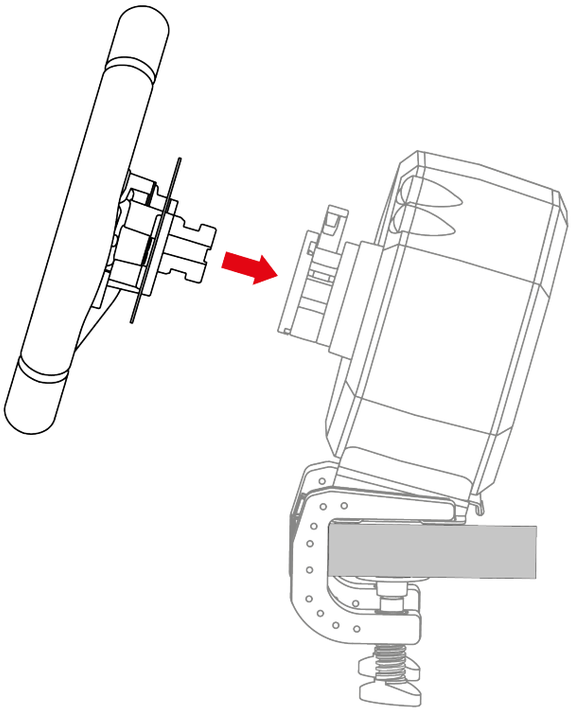

3. ロックレバーを下げます。

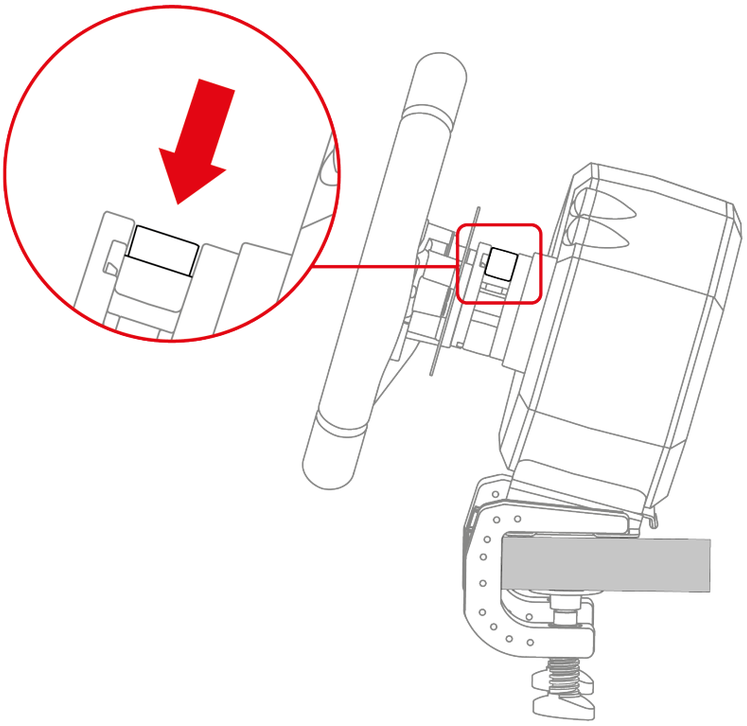

挟まれ危険

レバーを下げるときは、ロックシステムに指を入れたままにしないでください。

毎回使用する前に、このマニュアルの指示に従って、ベースがサポートに正しく取り付けられていることを確認してください。

8. ペダルセットの組み立て

挟まれ危険

ペダルセットを組み立てる前に、ペダルを下げる際にペダルアームとペダルセットのベースの間に指が挟まらないように注意してください。

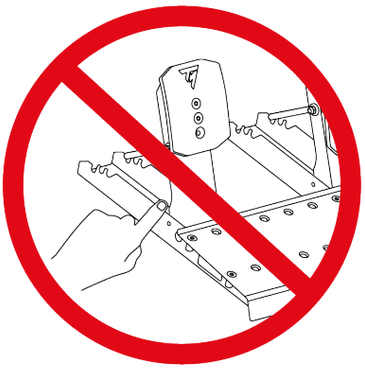

<u>必須の構成要素:</u>

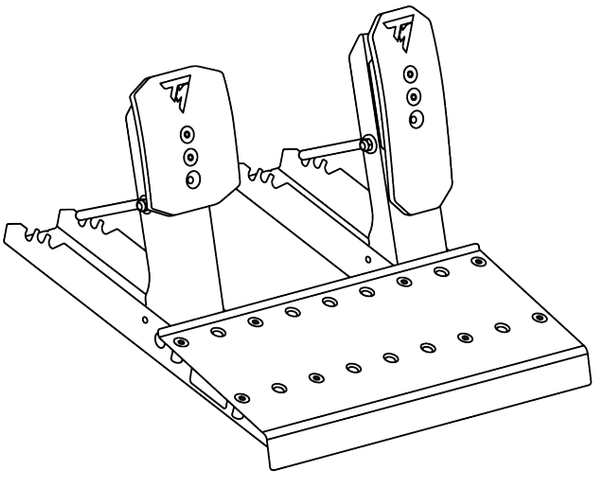

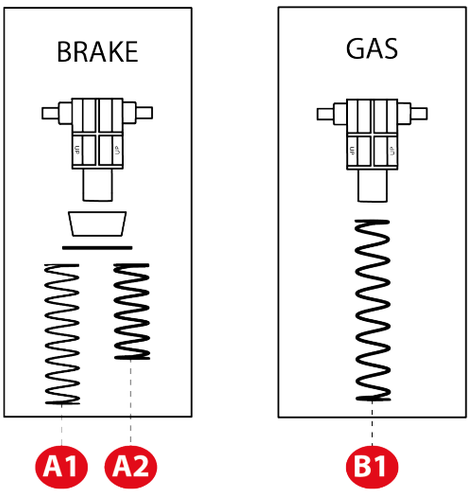

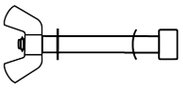

x 2

1. ストップロッドをペダルセット底面の対応する穴に差し込みます。ロッドと曲面ワッシャーはペダルの片側に、ワッシャーとウイングナットは反対側に取り付けます。

   もう一方のペダルで同じ手順を繰り返します。

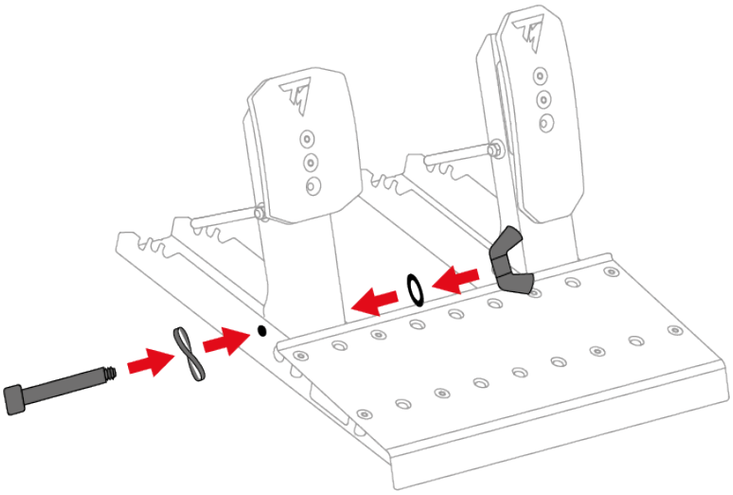

2. ストップロッドを、無理な力をかけずにしっかりと締め付けてください。

   もう一方のペダルで同じ手順を繰り返します。

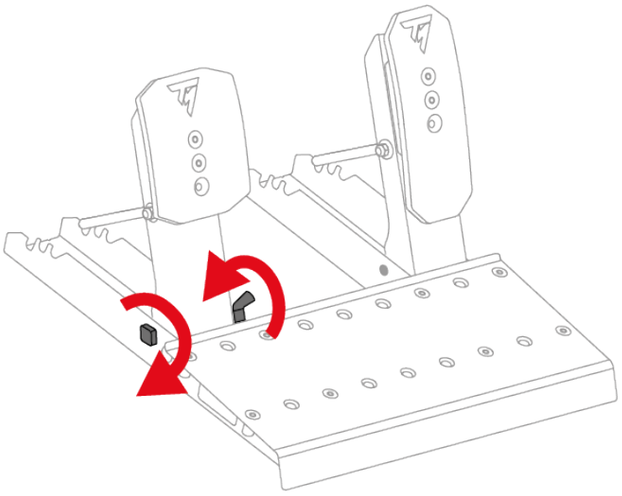

ストップロッドは締めすぎないでください。

ブレーキペダル:

ブレーキペダルスプリングを構成する部品は袋に入っており、その中には抵抗の異なる 2 つのスプリングが入っています。

- A1 スプリング (長い、ブラック): 弱抵抗
- A2 スプリング (短い、グレー): 強抵抗

使用しないスプリングは離しておいてください。

3. ブレーキペダルスプリングのすべての部品をスプリング、ワッシャー、バッファー、サポートの順に金属製ロッドに挿入します。

   サポート上では、「UP」 のマークが上を向く必要があります。

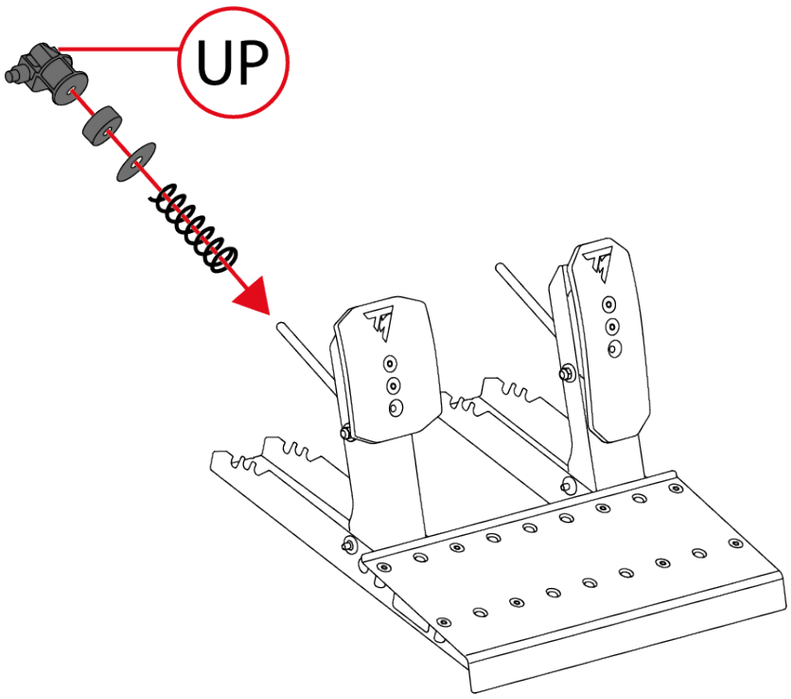

4. ブレーキペダルスプリングをサポートを使って圧縮し、ペダルセットベースのスロットに固定ロッドを挿入します。

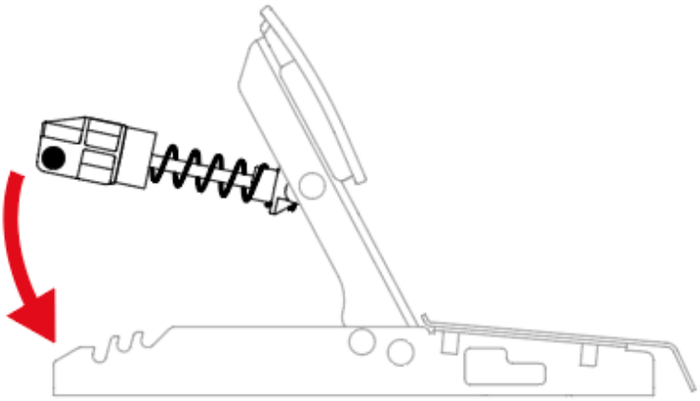

ブレーキペダルの抵抗を調整するには、スプリング固定ロッドを異なるポジションに配置します。

ブレーキペダルの抵抗調整の詳細については、「**ペダルセットの機械設定**」のセクションをお読みください。

アクセルペダル:

アクセルペダルのスプリングを構成する部品は袋に入っており、その中には B1 スプリング（とても長い、グレー）が 1 本入っています。

5. アクセルペダルスプリングのすべての部品をスプリング、サポートの順に金属製ロッドに挿入します。

   サポート上では、「UP」のマークが上を向く必要があります。

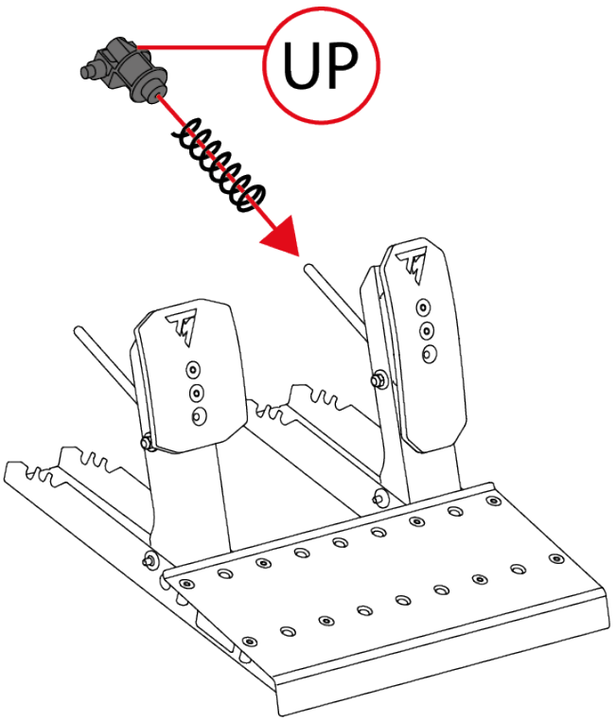

6. アクセルペダルスプリングをサポートを使って圧縮し、ペダルセットベースのスロットに固定ロッドを挿入します。

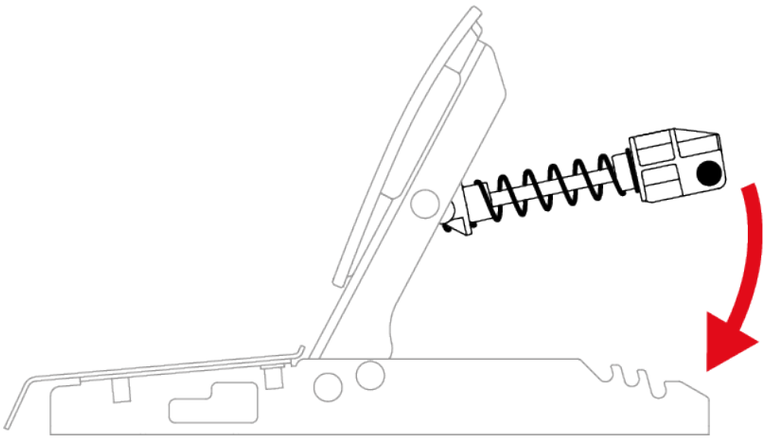

アクセルペダルの抵抗を調整するには、スプリング固定ロッドを異なるポジションに配置します。

アクセルペダルの抵抗調整の詳細については、「**ペダルセットの機械設定**」のセクションをお読みください。

ペダルセットの組み立ての様子は以下でご覧いただけます: **https://support.thrustmaster.com/product/T598x/**

ペダルセットの機械設定

ペダルの高さの調整

ブレーキペダルとアクセルペダルの高さが調整でき、ペダルごとに 4 つのポジションが可能です。

ブレーキペダル:

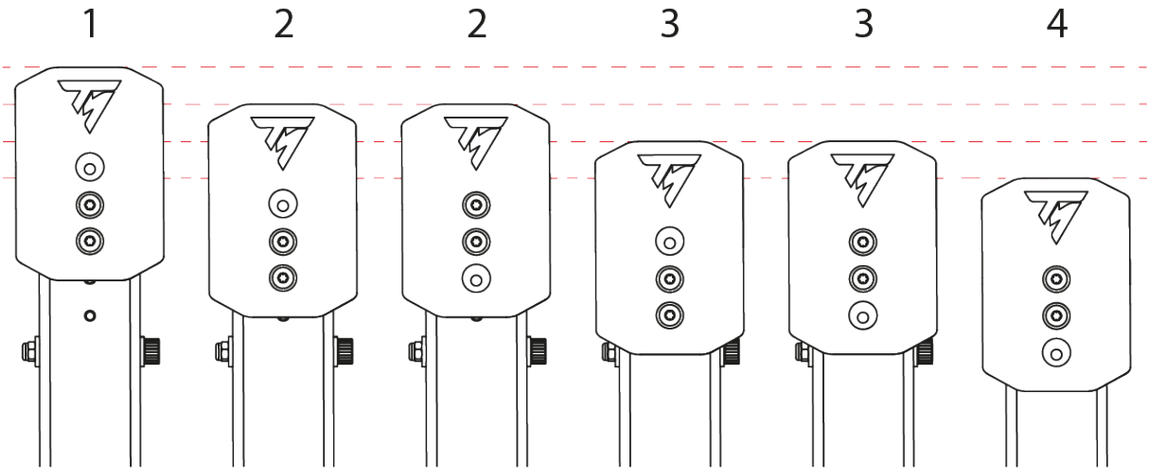

アクセルペダル:

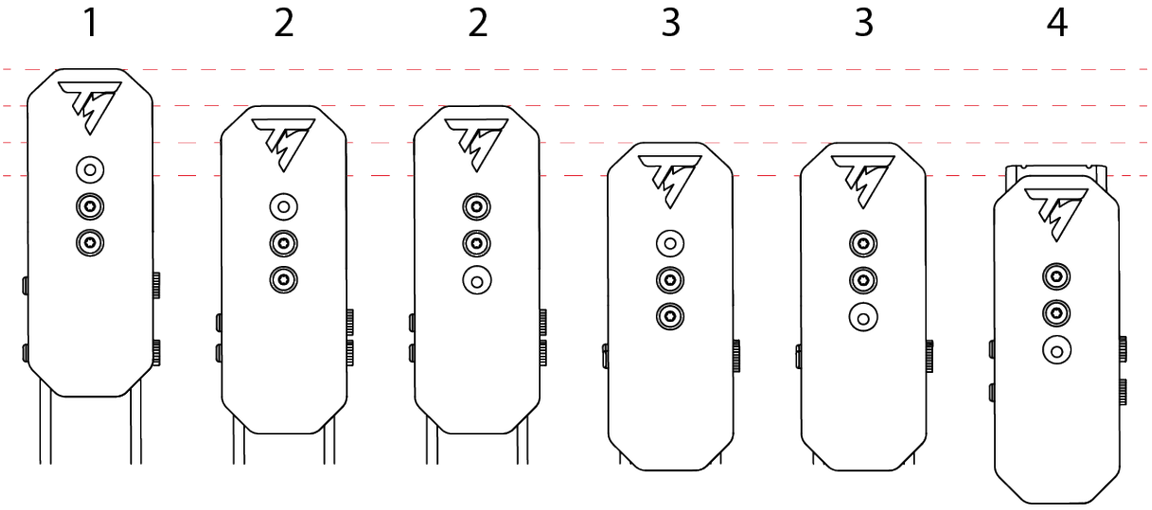

1. 付属の T20 トルクスレンチを使用して、ペダルヘッドを固定している 2 本のねじを外します。

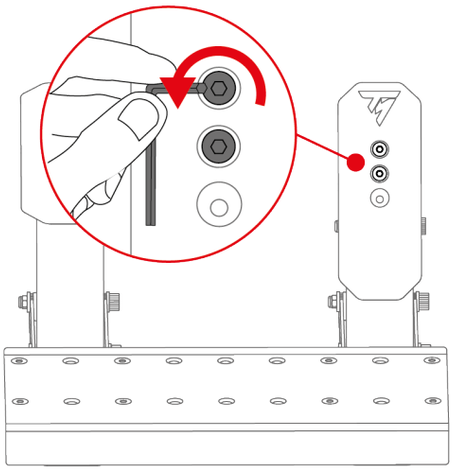

2. 新しいペダルヘッドの位置を選択します。

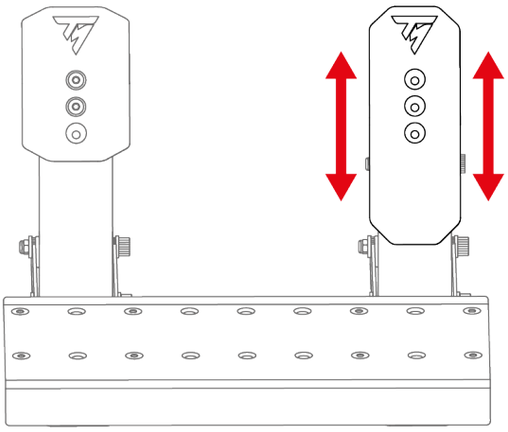

3. ペダルヘッドを固定している 2 本のねじを再び差し込み、締め直します。

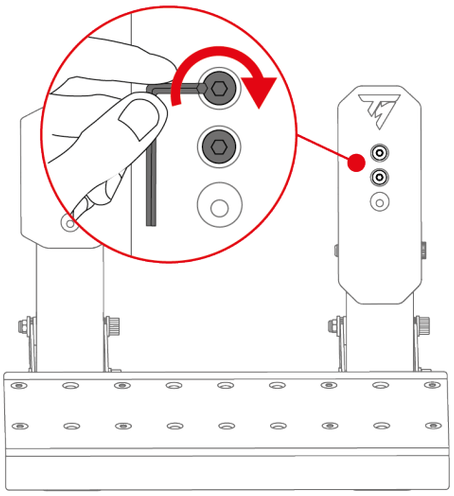

ブレーキペダルの抵抗を変更する

ブレーキペダルの抵抗を調整するために、2 本のスプリングが付属しています。

- A1 スプリング (長い、ブラック): 弱抵抗
- A2 スプリング (短い、グレー): 強抵抗

ペダルセットベース後方の 3 つのスロットで抵抗設定を調整します。

A1 スプリング			
ポジション	P1 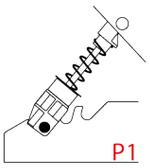	P2 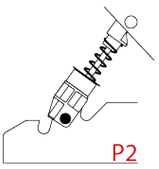	P3 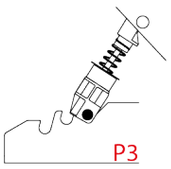
抵抗	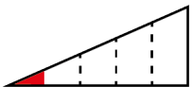	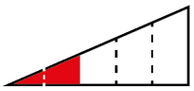	
A2 スプリング			
ポジション	P1 –	P2 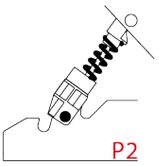	P3 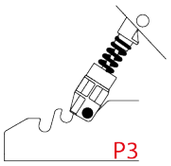
抵抗	–		

A2 スプリングは P1 のポジションには使用できません。

1. スプリング固定ロッドをスロットから外すには、サポートを使ってスプリングを圧縮します。

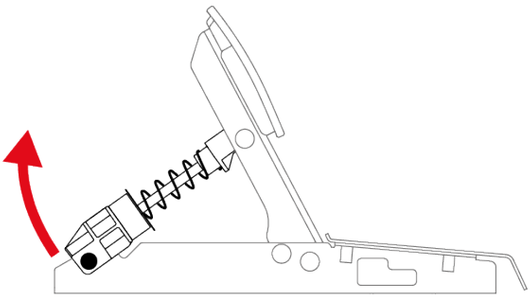

2. ペダルスプリングの部品をすべて取り外します。

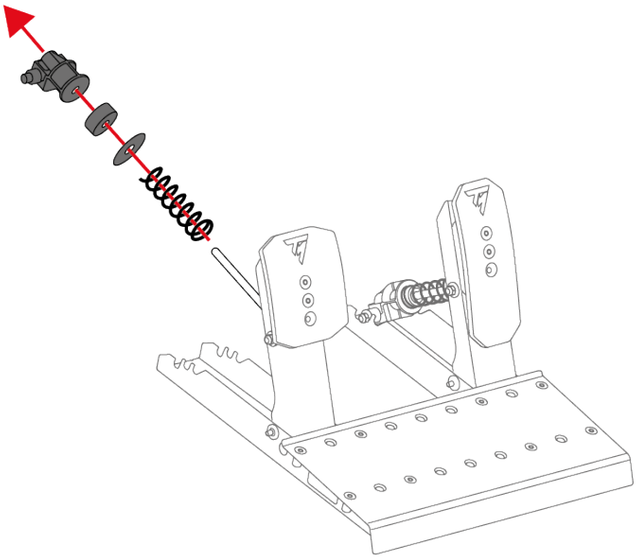

3. ペダルの金属製ロッドに新しいスプリングを差し込みます。

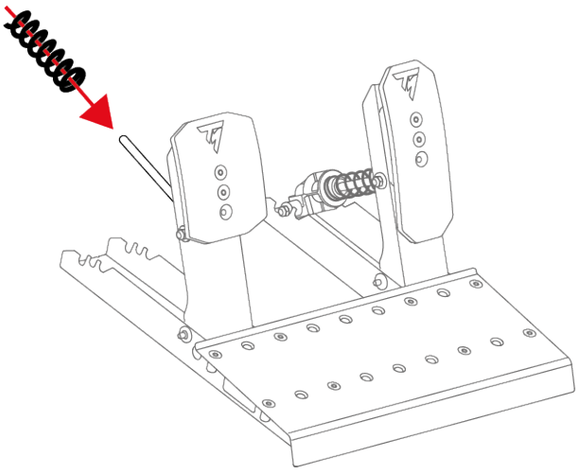

4. ブレーキペダルスプリングの他の部品をワッシャー、バッファー、サポートの順に金属製ロッドに挿入します。

サポート上では、「UP」 のマークが上を向く必要があります。

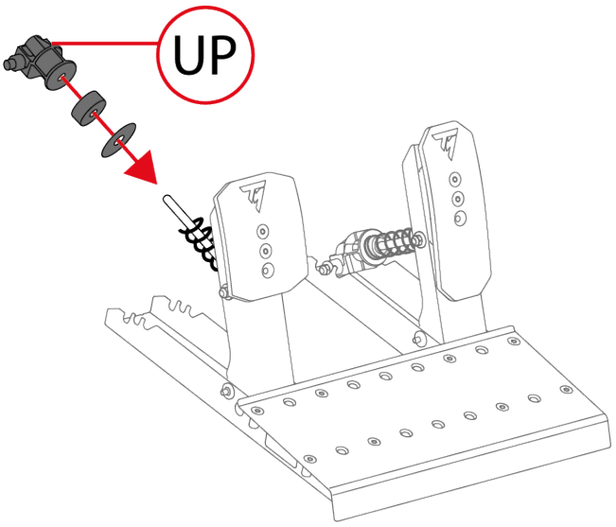

5. スプリング固定ロッドをスロット (P1、P2、P3) に挿入するには、サポートを使ってスプリングを圧縮します。

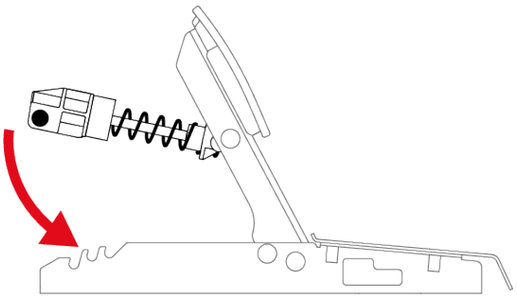

キャリブレーションの不具合を防ぐため、スプリングの交換後にベースを再起動することをお勧めします。

アクセルペダルの抵抗を変更する

アクセルペダル用のスプリングは 1 本のみ付属しています(B1 スプリング: 非常に長い、グレー、弱抵抗)。

ペダルセットベース後方の 3 つのスロットで抵抗設定を調整します。

B1 スプリング			
ポジション	P1 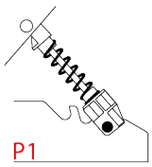	P2 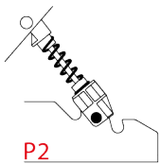	P3 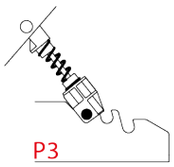
抵抗	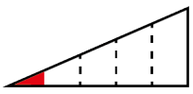	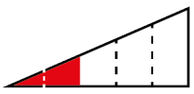	

1. スプリング固定ロッドをスロットから外すには、サポートを使ってスプリングを圧縮します。

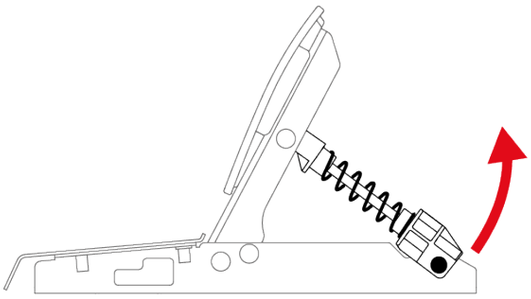

2. スプリング固定ロッドをスロット (P1、P2、P3) に挿入するには、サポートを使ってスプリングを圧縮します。

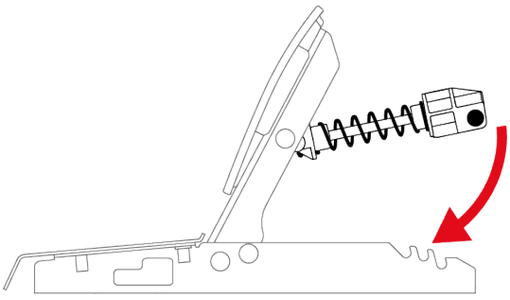

キャリブレーションの不具合を防ぐため、スプリングの交換後にベースを再起動することをお勧めします。

Carpet Grip 滑り止めサポート

Carpet Grip の滑り止めサポートは、カーペットやラグの上での使用時に、Raceline Pedals LTE ペダルセットが動いてしまうのを防ぎます。

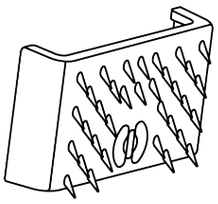

Carpet Grip 滑り止めサポートは、柔らかい床材やフローリングで使用しないでください。床の損傷（擦り傷など）の原因になります。

組み立て

Carpet Grip 滑り止めサポートを取り付ける際には、ペダルセットの背面にクリップで固定します。

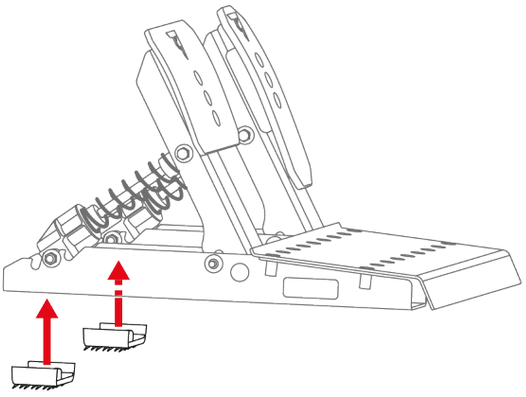

サポートが確実に効果を発揮するように、歯をペダルセットの後方に向けてください。

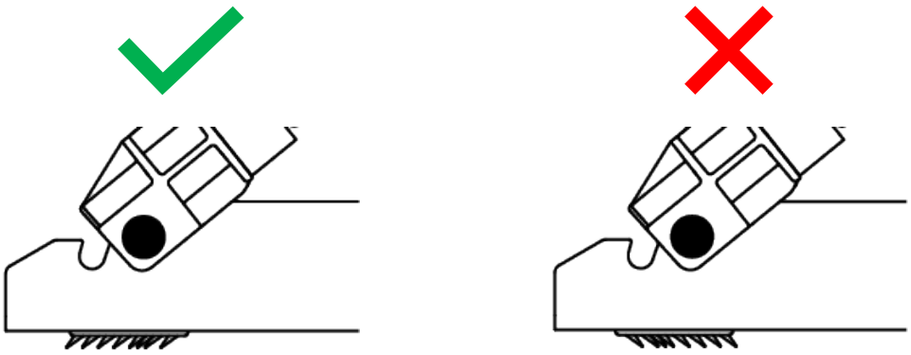

分解

Carpet Grip 滑り止めサポートを取り外すには:

1. ノッチからスプリングをリリースします。

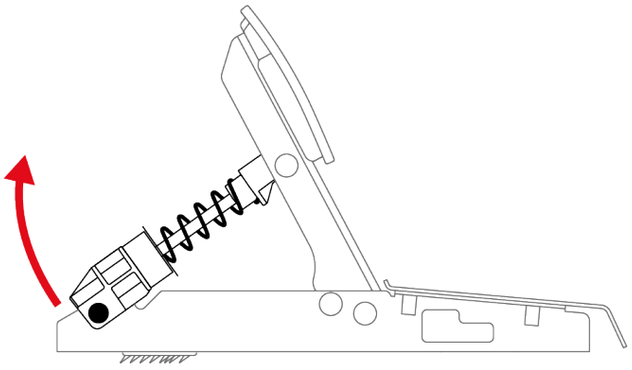

2. それぞれの滑り止めサポートのクリップを押します。

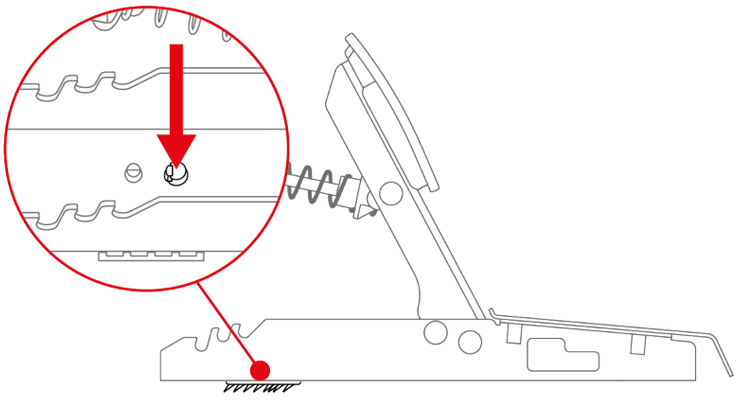

Carpet Grip の滑り止めサポートの側面を引っ張って外さないでください。サポートが破損する恐れがあります。

9. 設置

XBOX でご使用の場合

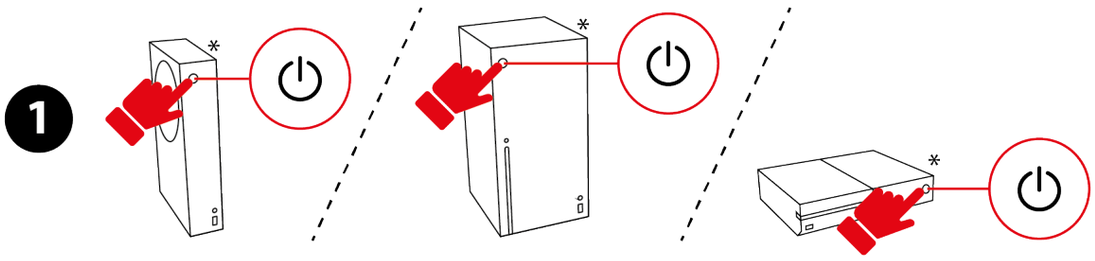

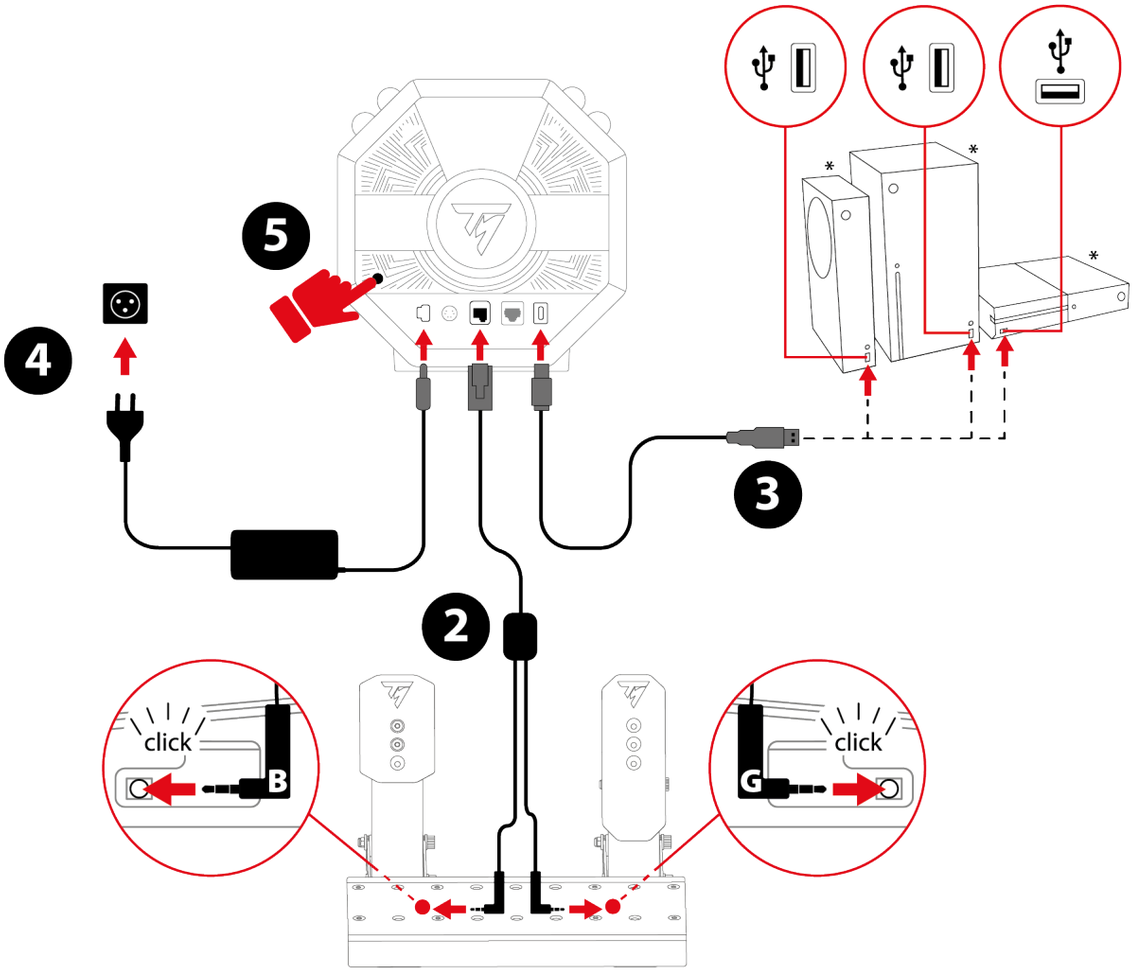

*付属していません

1. XBOX ゲーム機の電源を入れます。

2. ダブルジャック/RJ12 ケーブルを、ベースの RJ12 コネクターと Raceline Pedals LTE ペダルセットに接続します。

B マークのジャックコネクター (Brake – ブレーキ) は、ブレーキペダルに接続します。G マークのジャックコネクター (Gas – アクセル) はアクセルペダルに接続します。

3. USB-C → USB-A ケーブルをベースの USB-C ポートに接続し、USB-A ポートを XBOX ゲーム機に接続します。

4. 電源アダプターをベースに接続し、壁のコンセントに差し込みます。

5. ベース背面にあるオン/オフボタンを押します。

6. ⊗ ボタンを押します。

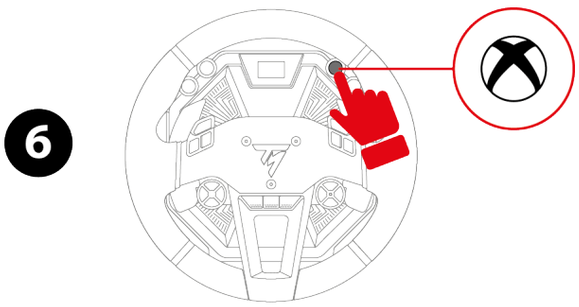

7. ベースの画面がオンになります。

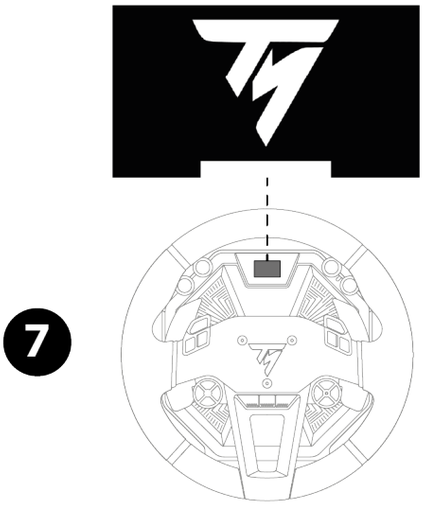

ステアリングコントローラーのキャリブレーション中は、ステアリングホイールリムに手を置かないでください。

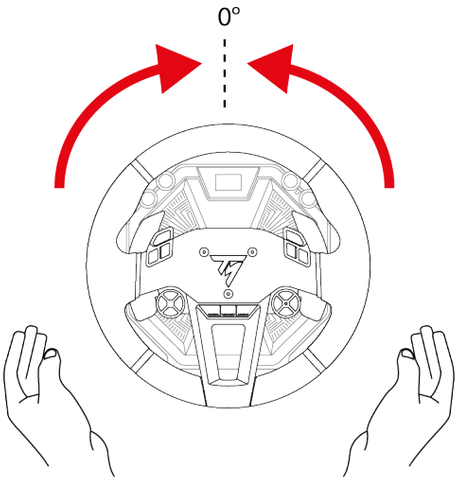

これでプレイの準備ができました！

- XBOX ゲーム機では、2 つの互換性モードから選択できます:
  - XBOX Native：デフォルトモード。白色のバーで表示されます。このモードでは、ステアリングコントローラーはゲーム内で次の名前で認識されます：Thrustmaster T598。
  - XBOX Legacy：下位互換モード。紫色のバーで表示されます。このモードでは、ステアリングコントローラーはゲーム内で次の名前で認識されます：TS-XW Racer。
- ほとんどのゲームは XBOX Native モードで動作します。ただし、一部のゲーム（EA SPORTS™ F1® 23 / F1® 24 / F1® 25）は XBOX Legacy モードでのみ動作します。
- XBOX ゲームで互換性や機能上の問題が発生した場合は、XBOX Legacy モードを選択してください。

PC でご使用の場合

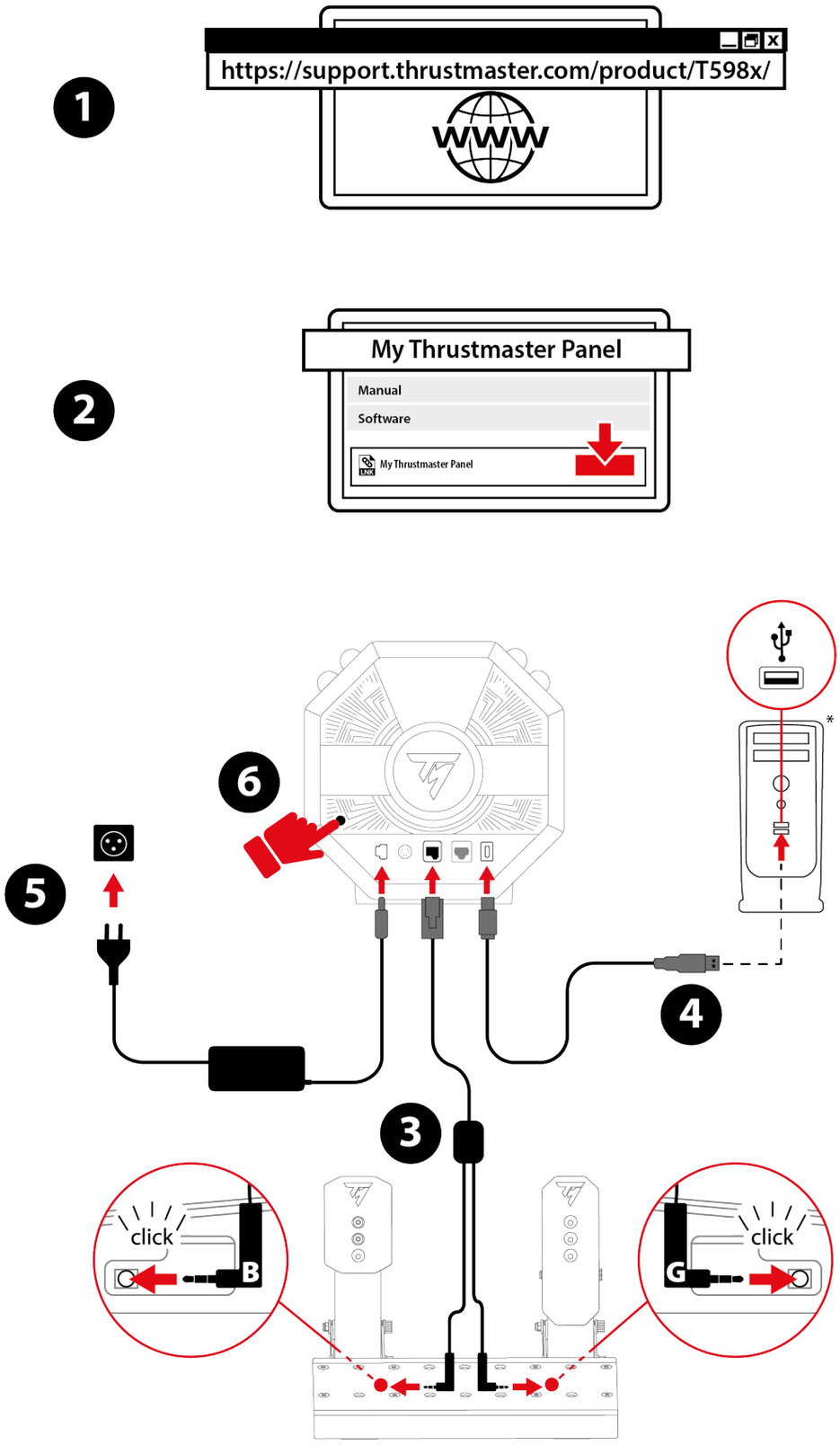

*付属していません

1. 以下にアクセスします:

   https://support.thrustmaster.com/product/T598x/

2. My Thrustmaster Panel ソフトウェア（**Software**（ソフトウェア）セクションから入手可能）をダウンロードしてインストールしてください。

3. My Thrustmaster Panel ソフトウェアをインストールしたら、ダブルジャック/RJ12 ケーブルをベースの RJ12 コネクターと Raceline Pedals LTE ペダルセットに接続します。

B マークのジャックコネクター（Brake－ブレーキ）は、ブレーキペダルに接続します。G マークのジャックコネクター（Gas－アクセル）はアクセルペダルに接続します。

4. USB-C→USB-A ケーブルをベースの USB-C ポートに接続し、PC の USB-A ポートに接続します。

5. 電源アダプターをベースに接続し、壁のコンセントに差し込みます。

6. ベース背面にあるオン/オフボタンを押します。

7. ベースの画面がオンになります。

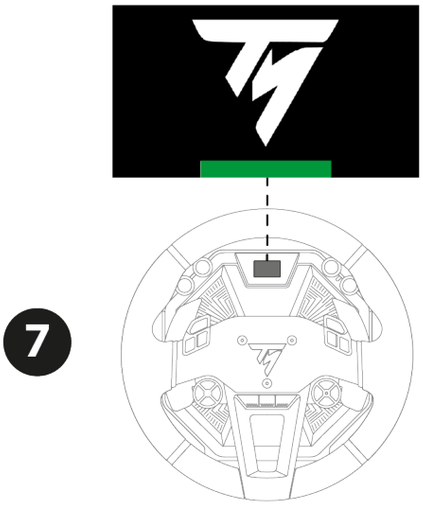

ステアリングコントローラーのキャリブレーション中は、ステアリングホイールリムに手を置かないでください。

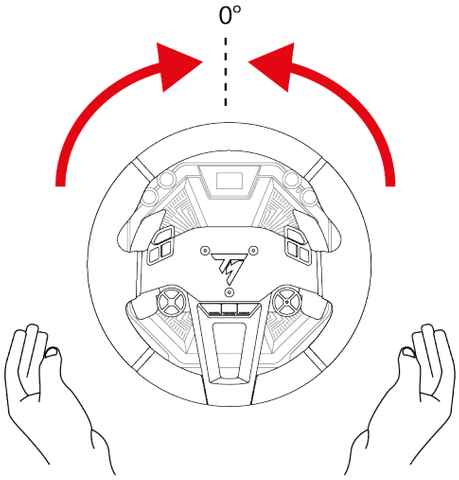

これでプレイの準備ができました！

My Thrustmaster Panel ソフトウェア

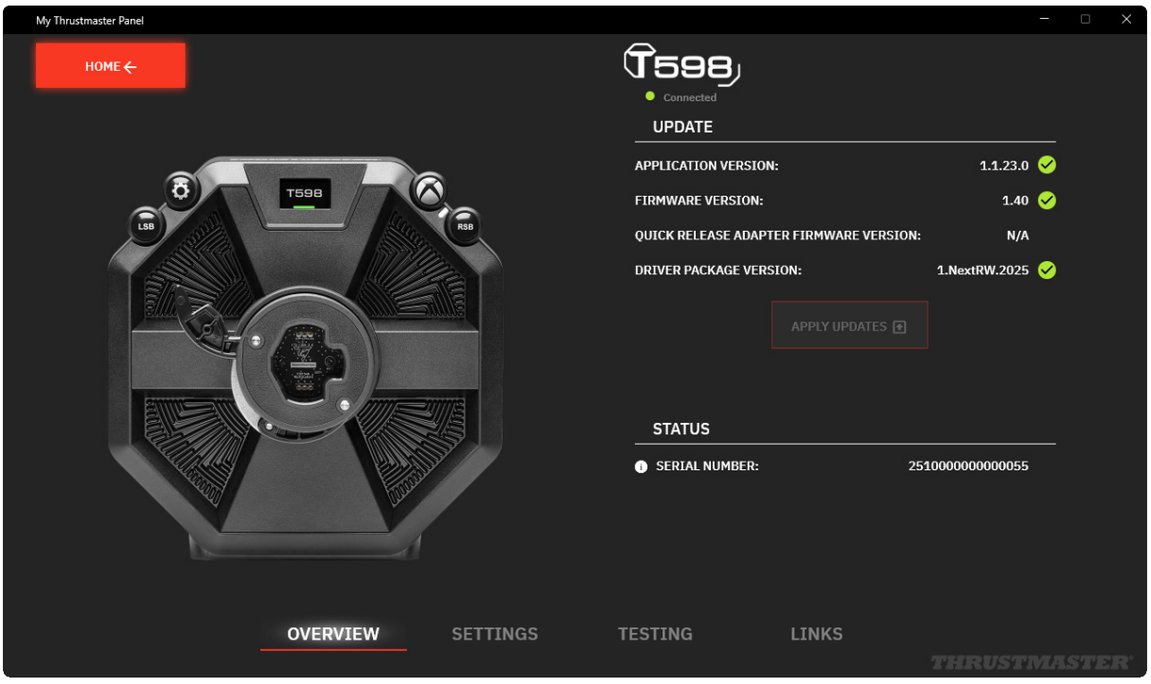

My Thrustmaster Panel ソフトウェアを使用すると、次のことができます:

- ベースのシリアル番号 (SERIAL NUMBER) を表示する
- PC にインストールされているドライバのバージョン (DRIVER) を表示する
- ベースにインストールされているファームウェアのバージョン (FIRMWARE) を表示する
- ベースに接続されたステアリングホイールリムにインストールされているファームウェアのバージョン (FIRMWARE) を表示する
- ベースのファームウェアのバージョン (FIRMWARE) を更新する
- ベースに接続されたステアリングホイールリムのすべてのボタンをテストする
- ベースに接続されたペダルセットのすべての軸をテストする
- SET CENTER ボタンでステアリングホイールリムの中央ポジションをリセットする (必要な場合のみ)

ファームウェアのアップデート

お使いのベースのファームウェアバージョンは、My Thrustmaster Panel ソフトウェア内の Overview（概要）ページに表示されます。

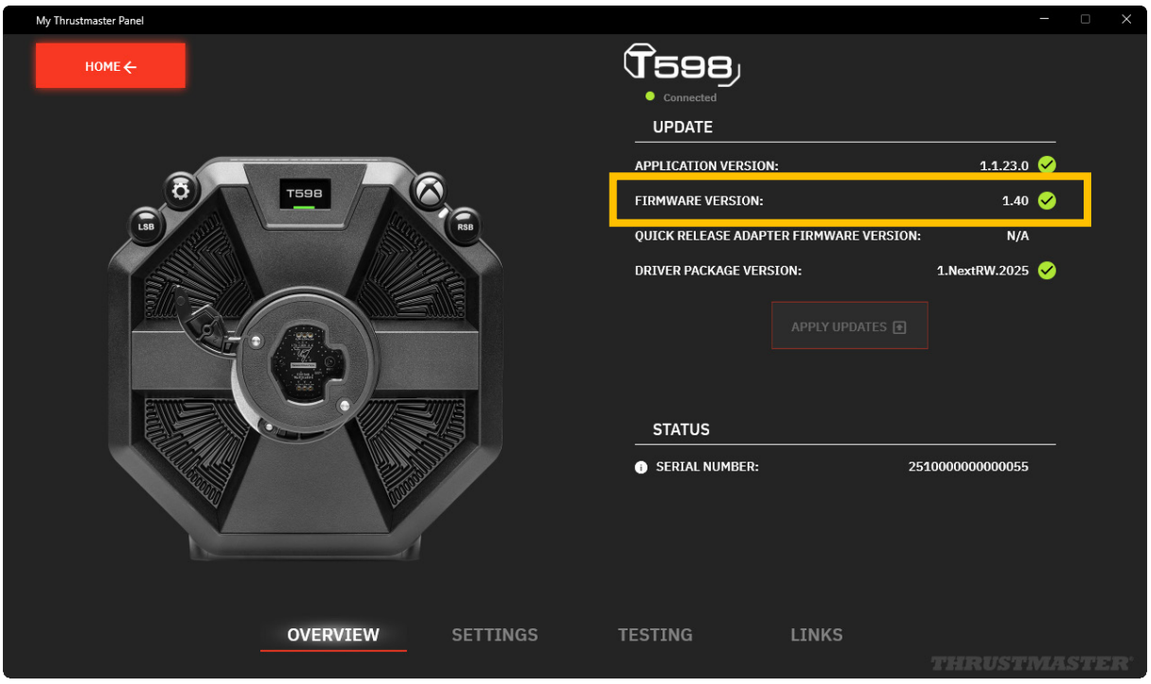

アップデートが必要な場合:

– Home（ホーム）ページでは、ベースのアイコンに NEW UPDATE AVAILABLE!（新しいアップデートが利用可能！）を知らせるバナーが表示されます。

このメッセージは、新しいドライバパッケージ（Driver package）が利用可能であることを意味する場合もあります。

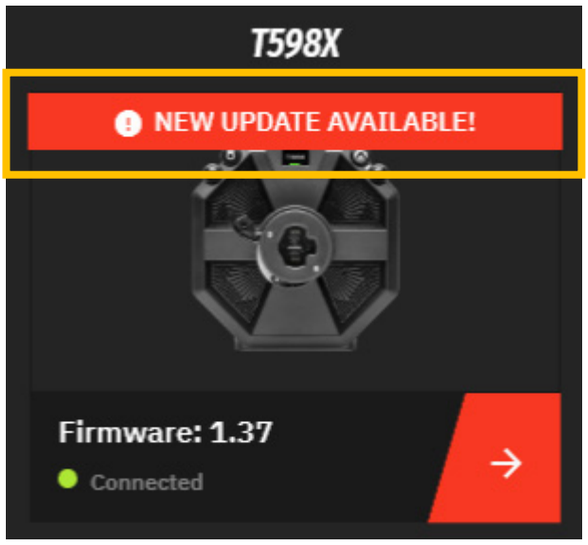

– Overview（概要）ページで、ファームウェアバージョンの横に赤い感嘆符 (!) が表示されます。

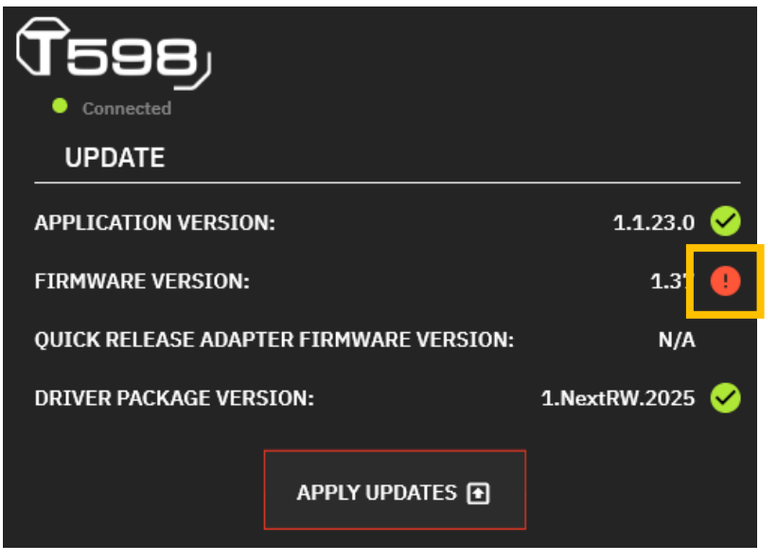

ベースのファームウェアをアップデートするには:

1. My Thrustmaster Panel の Overview (概要) ページで、[APPLY UPDATES] (アップデートを適用) をクリックします。

2. ベースの背面にあるオン/オフボタンを押してベースの電源を切ります (押されていない状態)。

   My Thrustmaster Panel で [NEXT] (次へ) をクリックします。

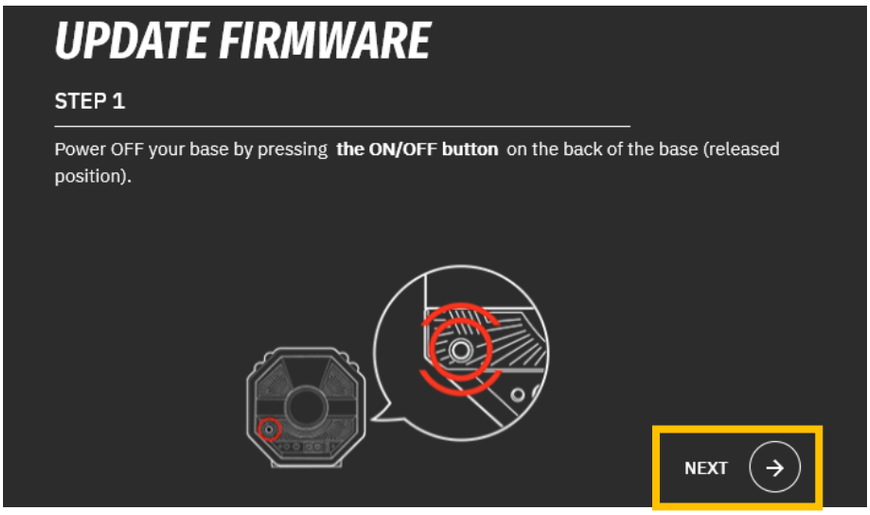

3. ベースを起動するには、LSB ボタンと ⚙ ボタン（設定 – Settings）を同時に長押ししたまま、ベース背面の電源ボタンを押してください（押し込んだ状態）。

My Thrustmaster Panel で [NEXT]（次へ）をクリックします。

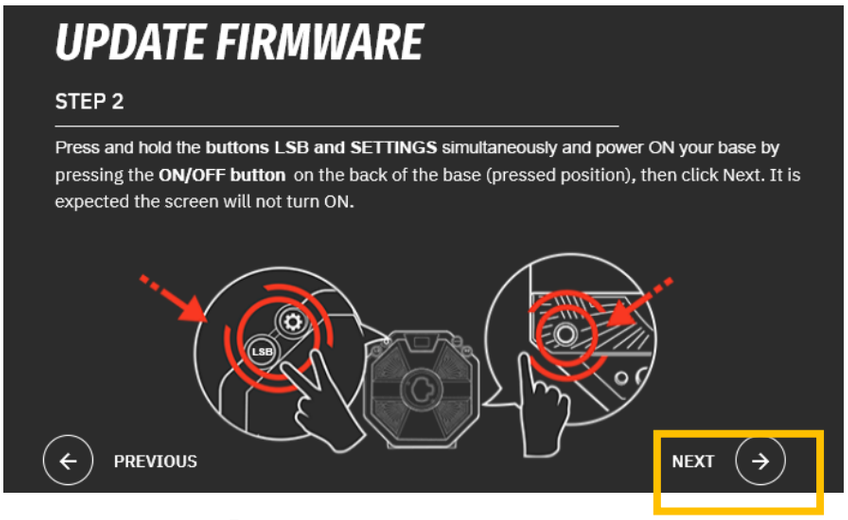

4. LSB ボタンと ⚙ ボタン（設定 – Settings）を離します。Boot モードは、ベースの画面が消灯していれば正しく起動しています。

My Thrustmaster Panel で、[DONE]（完了）をクリックしてファームウェアのアップデートを開始します

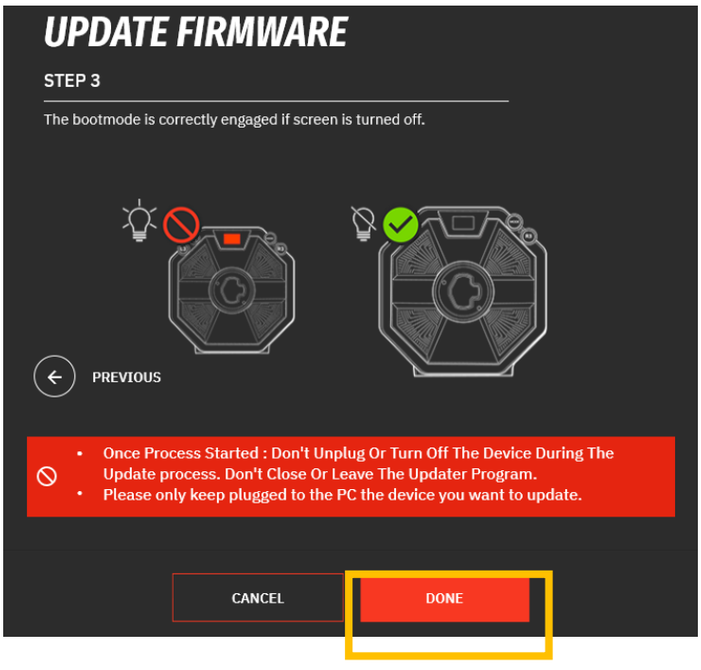

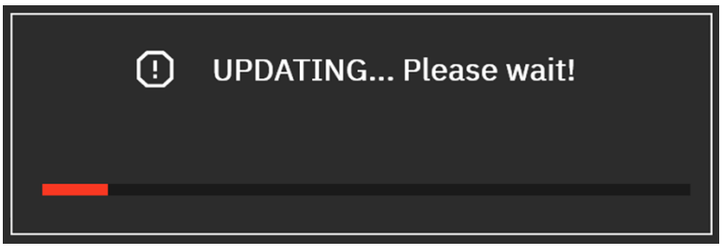

アップデートが開始されたら、ベースを取り外したり、電源を切ったりしないでください。また、My Thrustmaster Panel ソフトウェアを閉じたり終了したりしないでください。

5. アップデートが完了したら、ベースの ON/OFF ボタンを押して電源を切り、再度電源を入れます。

   ベースのファームウェアが最新の状態になりました。

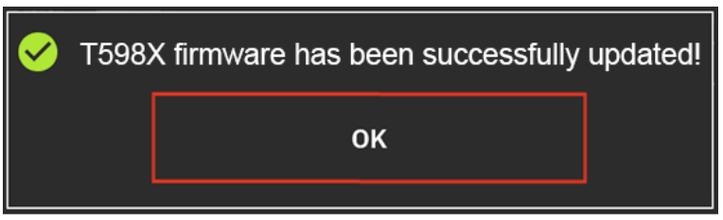

6. My Thrustmaster Panel ソフトウェアが再起動します。

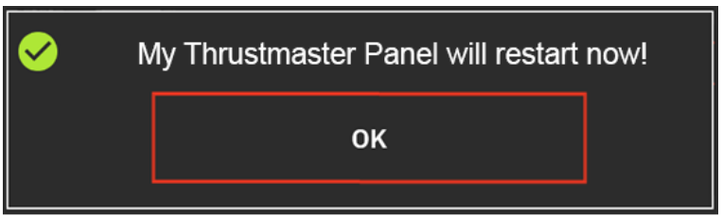

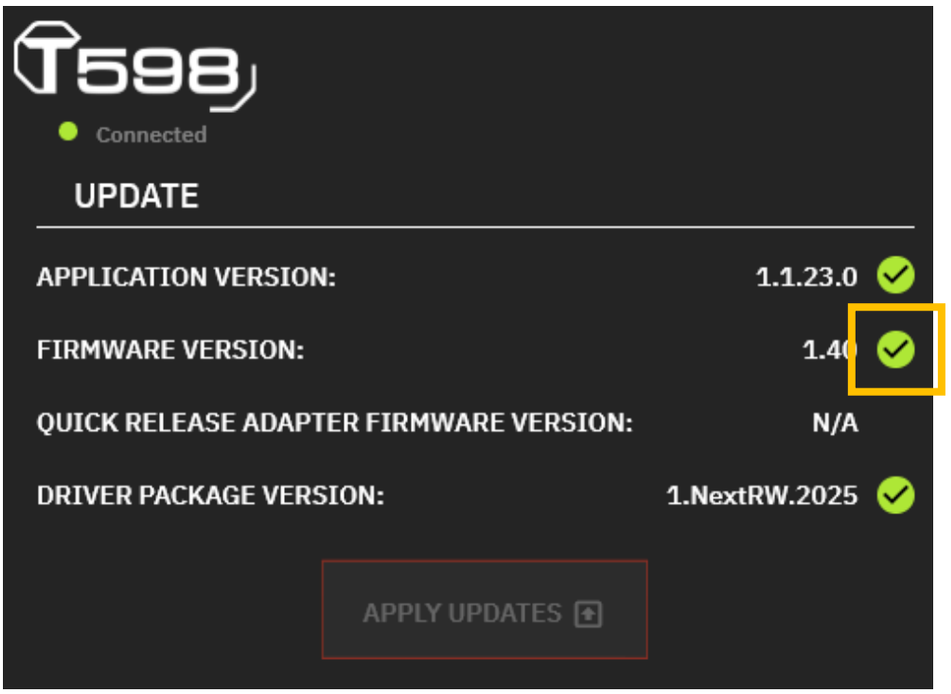
T598
Connected
UPDATE
APPLICATION VERSION:
1.1.23.0
FIRMWARE VERSION:
1.40
QUICK RELEASE ADAPTER FIRMWARE VERSION:
N/A
DRIVER PACKAGE VERSION:
1.NextRW.2025
APPLY UPDATES

ステアリングホイールとペダルの自動調整

ステアリングコントローラーをコンセントに接続し、電源ボタンでオンにしてから、ステアリングコントローラーの USB コネクターを XBOX ゲーム機本体または PC に接続すると、ステアリングホイールリムが自動でキャリブレーションを行います。

この操作により、ステアリングホイールは自動的に再センタリングされます。

キャリブレーションの実行中は、ステアリングホイールには絶対に触れないでください。不正確なキャリブレーションや、ケガの原因となるおそれがあります。

ゲーム機の電源がオンの状態でペダルセットをベースから外したり、接続したりしないでください。キャリブレーションが正しく行われない恐れがあります。

ペダルセットは必ず、ステアリングコントローラーをゲーム機に接続する前に、ステアリングコントローラーに接続してください。

ステアリングホイールの調整が完了してゲームが起動した後、ペダルを数回踏むとペダルは自動的に調整されます。

ゲーム機や PC の電源を入れる時、ゲームを始める時、互換性モードを変更する時、ベースの電源が入っている状態でステアリングホイールリムを取り付けるとき、またはステアリングホイールの自動キャリブレーションが行われている最中は、絶対にペダルを踏まないでください。正しくキャリブレーションされない可能性があります。

ステアリングコントローラーまたはペダルセットが正常に動作しない、あるいはキャリブレーションが正しくないと思われる場合は、以下の手順をお試しください: ゲーム機または PC の電源を切り、ステアリングコントローラーを完全に取り外します。すべてのケーブル（電源ケーブルとペダルセットのケーブルを含む）を再度接続し、ゲーム機または PC とゲームを再起動します。

10. XBOX ゲーム機用マッピング

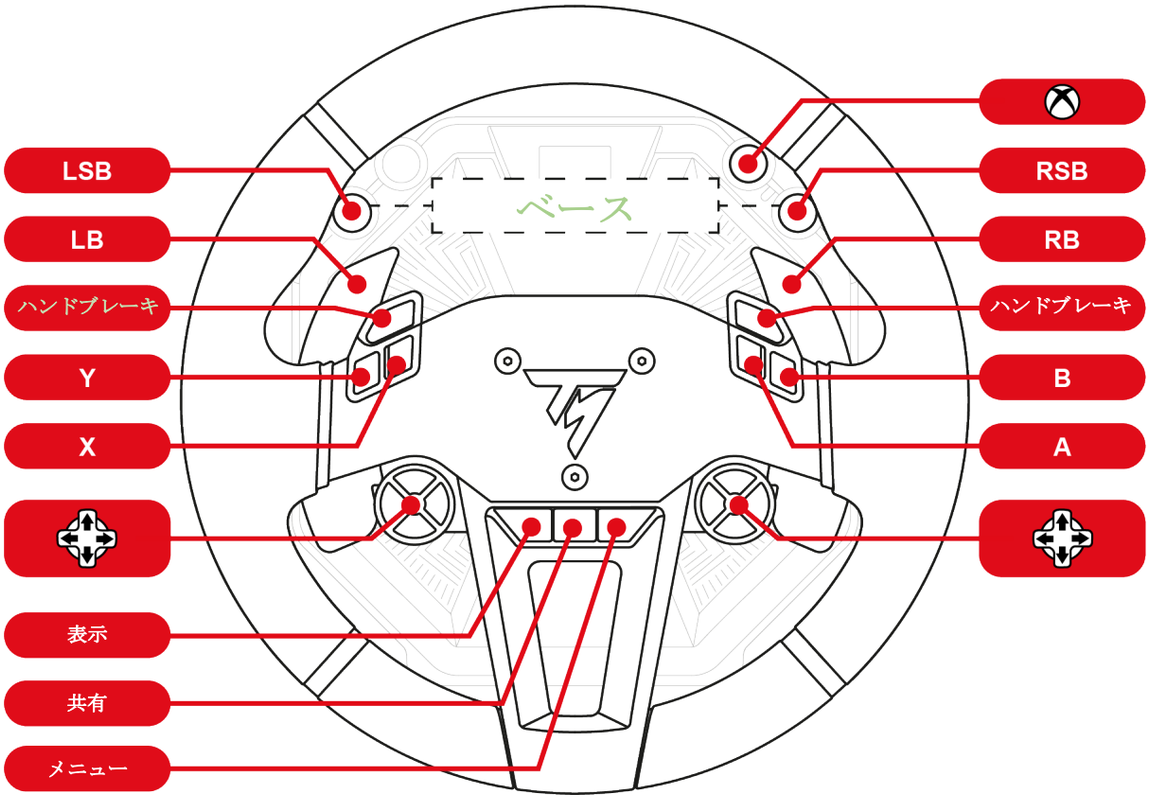

- XBOX ゲーム機では、XBOX Native モードのとき、ステアリングコントローラーはゲーム内で次の名前で認識されます: **Thrustmaster T598**。
- XBOX ゲーム機では、XBOX Legacy モードのとき、ステアリングコントローラーはゲーム内で次の名前で認識されます: **TSXW Racer**。
- *SportCar Steering Wheel* ステアリングホイールリムの LED は、ゲーム機のプロトコルの制限により機能しません。
- 一部の機能（エンコーダー、ボタン数）は、ゲーム機のプロトコルによって制限されます。

11. PC 用マッピング

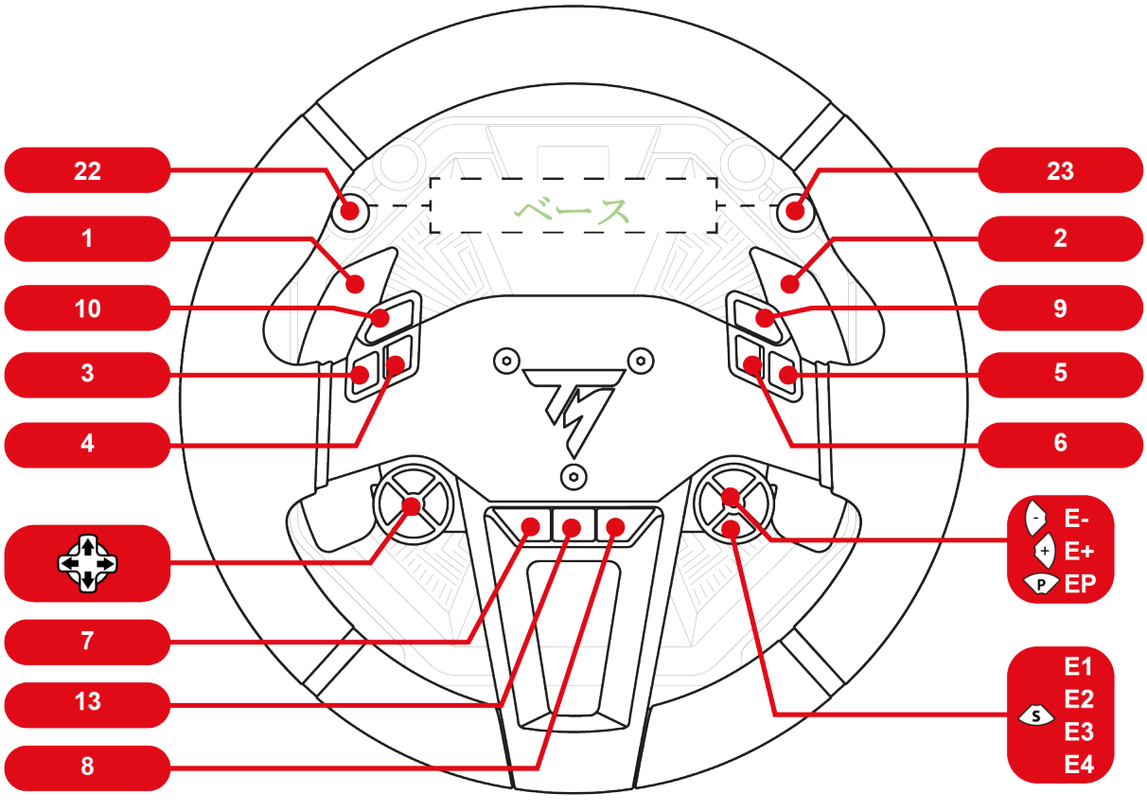

PC の場合、コントロールパネルやゲーム内では Thrustmaster Advanced Mode Racer という名前でステアリングコントローラーが認識されます。

エンコーダーを使用する

S エンコーダーセレクターを押して、アクティブなエンコーダーを選択します。

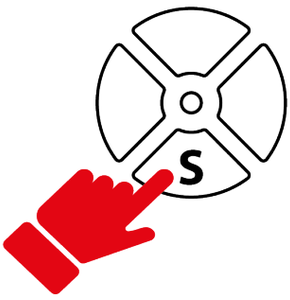

セレクターの上の LED は、アクティブなエンコーダーを示します。

エンコーダーには、次の機能と LED の色が関連付けられています:

E1	E2	E3	E4
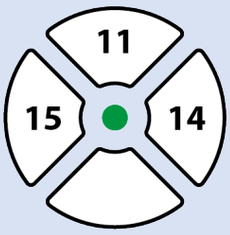	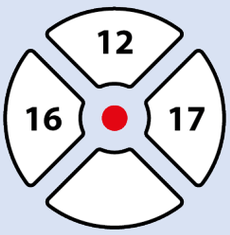	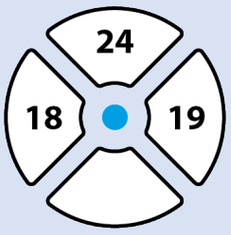	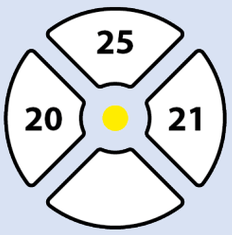

エンコーダー E1、E2、E3、E4 は、Thrustmaster エンコーダーに対応したゲームで動作します。互換性のあるゲームの一覧はこちらでご確認いただけます:

https://support.thrustmaster.com/product/T598x/

（Games settings（ゲーム設定） セクション内）。このリストは定期的に更新されます。

12. 画面操作

ベースの画面では、次の操作が可能です:

- **設定またはテレメトリのサブメニューにアクセスする**
- **ステアリングホイールリム、ベース、ペダルセットの設定と画面の明るさを変更する**
- **表示するテレメトリ情報を選択する**

ステアリングホイールリムがベースに取り付けられていない場合や、ステアリングホイールリムの取り付けが不適切な場合、以下の画面が表示されます:

ステアリングホイールリムをベースに取り付けるか、一度取り外してからベースに取り付け直してください。

設定またはテレメトリサブメニューへのアクセス

安全のため、またケガのリスクを避けるために、**ゲームを一時停止してから** ⚙ ボタン（設定 – Settings）を押すことを強くお勧めします。

設定またはテレメトリサブメニューの選択画面を表示するには、次の手順を実行します:

1. ⚙ ボタン（設定 – Settings）を押します。

   次の画面が表示されます:

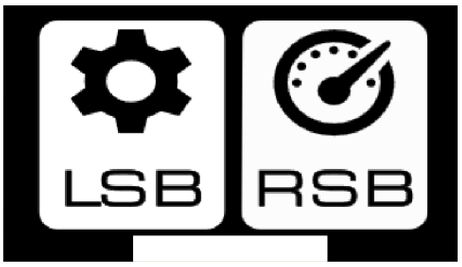

2. LSB ボタンを押して**設定**サブメニューを選択します。

   次の画面が表示されます:

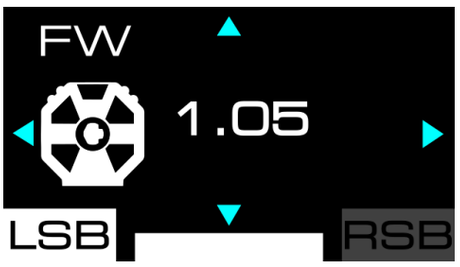

   RSB ボタンを押して**テレメトリ**サブメニューを選択します。

   次の画面が表示されます:

設定サブメニュー

設定サブメニューでは、ベース、ステアリングホイールリム、ペダルセットに関する情報を表示し、それらの設定を変更することができます。

設定サブメニューにアクセスするには、⚙ ボタン（設定 – Settings）を押し、LSB ボタンを押します。

次の画面が表示されます:

❶ アクセサリー: ベース、ステアリングホイールリム、ペダルセット

❷ 選択された設定サブメニュー

❸ 選択された設定の名前とその値

❹ サブメニューで可能なナビゲーション

設定サブメニュー内を移動するには:

– 方向ボタンを使用します。

設定の値を変更するには:

– 方向ボタンを使用します。

設定値を確定して設定サブメニューを終了するには、以下の操作を行います:

– ボタン（設定 – Settings）を押します。

画面にテレメトリ情報が表示されます（デフォルトでは GEAR 画面）。

明るさを調整する

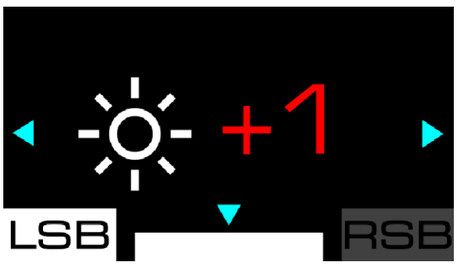

この画面では、画面全体の明るさを変更できます。次の 3 つの設定が可能です: − 1、0（デフォルト設定）、+ 1。

ベースの設定

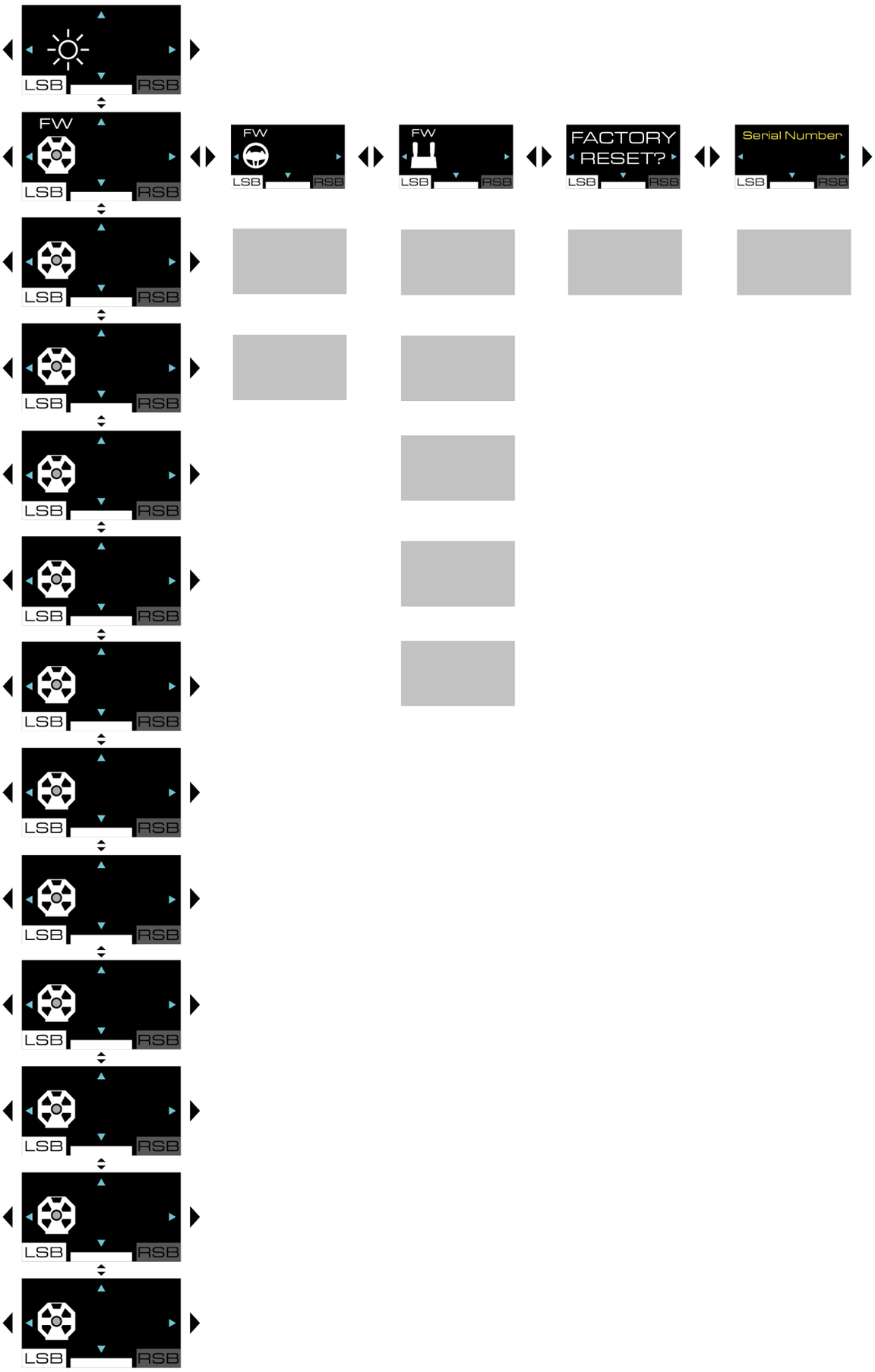

ベースのファームウェア

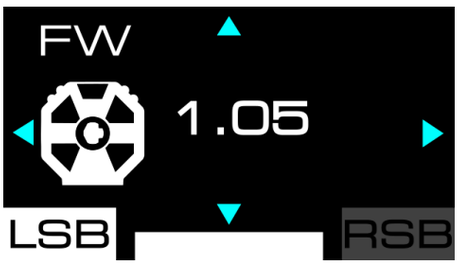

この画面は、ベースのファームウェアバージョンを表示しています。

Compatibility (互換性)

この画面では、XBOX ゲーム機でのベースの互換性モードを変更できます。XBOX Native モード(ネイティブモード。白色のバーで表示)または XBOX Legacy モード(下位互換。紫色のバーで表示)から選択できます。

- XBOX ゲーム機で、お使いのゲームが XBOX Native と XBOX Legacy のどちらのモードに対応しているかを調べるには、以下にアクセスします:
  https://support.thrustmaster.com/product/T598x/
  Games settings(ゲーム設定) セクションで、XBOX Games list を選択します。
- XBOX ゲーム機では、XBOX Native モードのとき、ステアリングコントローラーはゲーム内で次の名前で認識されます: **Thrustmaster T598**。
- XBOX ゲーム機本体では、XBOX Legacy モードのとき、ステアリングコントローラーはゲーム内で次の名前で認識されます: **TS-XW Racer**。

互換性モードを変更するには:

1. 方向ボタンを使用して、XBOX Native または XBOX Legacy モードを選択します。

2. ボタン（設定 – Settings）を押して新しいモードを適用します。選択した内容はベースの内蔵メモリに保存されます。

3. 次の画面が表示されます:

4. XBOX ゲーム機本体を再起動します。

5. 次の画面が表示されます:

6. ステアリングコントローラーが再起動し、自動でキャリブレーションを行います。ステアリングホイールリムに手を置かないようにご注意ください。

フォースフィードバックプロファイル

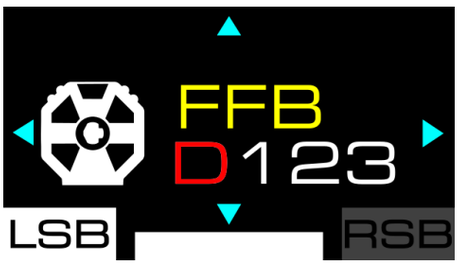

この画面では、フォースフィードバックのプロファイルを選択できます。フォースフィードバックが最も弱いものから最も強いものまで、4 種類の保存済みプロファイルから選択できます: FFB D（デフォルト）、FFB 1、FFB 2、FFB 3。

保存されている設定は次のとおりです:

	FFB D	FFB 1	FFB 2	FFB 3
Master gain	50%	75%	100%	100%
Mode	S	P	P	E
Inertia	OFF	OFF	OFF	OFF
Friction	MID	MID	LOW	OFF
Boost low	0	0	0	0
Boost high	0	0	0	0
Speed	MID	HIGH	HIGH	EXT
Wheel damper	20%	10%	0%	0%
Game damper	LOW	LOW	LOW	LOW
Spring	0%	0%	0%	0%
Gear jolt	OFF	OFF	OFF	OFF
Engine roar	OFF	OFF	OFF	OFF
End stop	HIGH	HIGH	HIGH	HIGH

FFB 1、FFB 2、FFB 3 のプロファイルは、ベースの設定を変更することで切り替えできます。これらのプロファイルは、ベースの内蔵メモリに保存されます。

FFB 1、FFB 2、FFB 3 プロファイルの保存済み設定を復元するには、**工場出荷時設定リセット**画面を使用します。

FFB D プロファイルは変更できません。

選択中のプロファイルは、ベースの設定内を移動する際に画面の左上に表示されます。

選択したフォースフィードバックプロファイルや設定によっては、ベース部分からホイッスル音が発生することがあります。これは、モーターの応答性を高めるために設定された複数のパラメーターが組み合わさることで生じる正常な現象です。応答性が高ければ高いほど、音も大きくなる傾向にあります。このホイッスル音は、電動モーターを搭載したレーシングカーでも実際に発生する特徴的な音であり、そうした車両の構造上の特性でもあります。

Master gain (フォースフィードバック全体)

この画面では、フォースフィードバック効果の全体的な強さ(master gain)を調整できます。値の範囲は 0% から 100% で、5 刻みで調整できます。

Mode (モード)

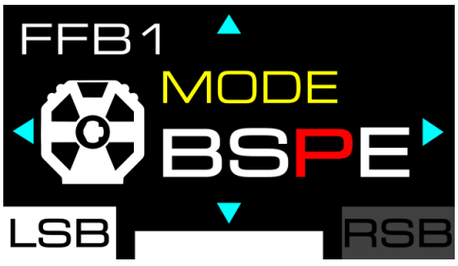

この画面では、ドライビングモードの選択とフォースフィードバックの応答性の調整を行えます。応答性が低い順に、次の 4 つのモードから選択できます:

- B – Beginner
- S – Sport
- P – Performance
- E – Extreme

Inertia（慣性）

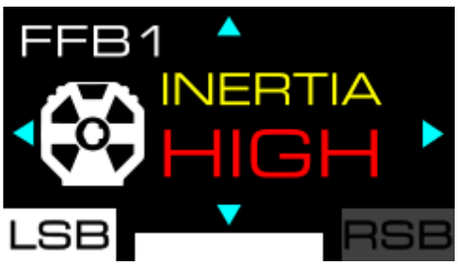

この画面では、ステアリングホイールリムの慣性を調整できます。慣性なしから極めて高い慣性まで、4 段階（OFF、MID、HIGH、EXT）から選択でき、プレイするゲームや使用するマシンに応じてステアリングコントロールの効き具合を調整できます。

このモーター設定は、マシンのスピードに比例してステアリングホイールリムの慣性を増加させます。マシンのスピードが上がるほど、慣性が大きくなります。

慣性が大きいと、ステアリングホイールリムを回転させるのに必要な力が大きくなるため（ステアリングホイールリムの回転が遅くなる）、非常にパワフルなマシンを使用した場合、直線での振動が制限されます。

この設定は **PC のみで利用できます**。

Inertia（慣性）効果は、ベースの画面にマシンのスピードを表示できるゲームでのみ機能します。

互換性のあるゲームの一覧はこちらでご確認いただけます:

https://support.thrustmaster.com/product/T598x/

Games settings（ゲーム設定）セクションで、List of games compatible with the T598 INERTIA option を選択してください。

Friction (摩擦)

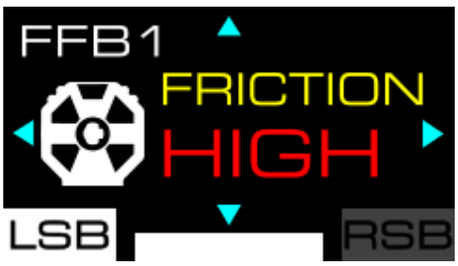

この画面では、ステアリングホイールリムがゆっくり回転している時や停止している時のモーターの抵抗感を調整できます。抵抗なしから非常に強い抵抗まで、以下の 4 段階から選択できます: OFF、LOW、MID、HIGH。

- この設定は **PC のみで利用できます**。
- この設定は、振動する動きを避けるために使用できます。

Boost low (エフェクト 小～中)

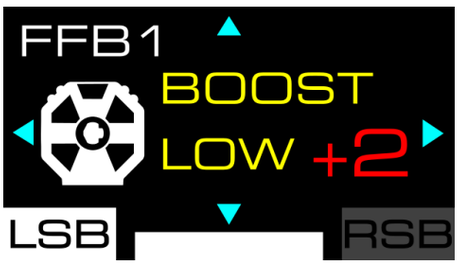

この画面では、軽度から中程度のフォースフィードバック効果（例: 縁石や路面の質感）を調整できます。設定は、-2、-1、0、+1、+2 の 5 段階から選択できます。

Boost high (エフェクト 中～大)

この画面では、中程度から強いフォースフィードバック効果（他のマシンや壁との衝突など）を調整できます。設定は、-2、-1、0、+1、+2 の 5 段階から選択できます。

Speed (スピード)

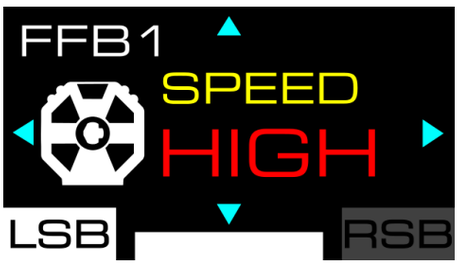

この画面では、モーターの回転速度を変更できます（たとえば、ステアリングホイールリムを離した後にステアリングホイールリムが回り続ける速度）。 回転速度は、LOW、MID、HIGH、EXT の 4 段階から選択できます。

これはモーターが非常に速いことによる、安全関連の設定です。

Wheel damper（ステアリングホイールリムのダンピング力）

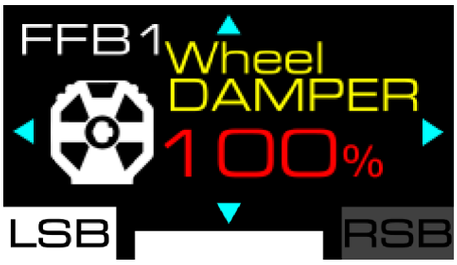

この画面では、フォースフィードバックのダンピング力（*damper*）を設定できます。値の範囲は 0% から 100% で、10% 刻みで調整可能です。

ダンピング力を下げると、フォースフィードバックの全体的なフィーリングが向上し、最適化されます。ダンピング力は低く設定することをお勧めします。

Game damper (ゲームのダンピング力)

この画面では、ゲームによって適用されるフォースフィードバックのダンピング力（*damper*）を設定できます。低から極めて高いダンピング力まで、4 段階から選択できます: LOW、MID、HIGH、EXT。

ゲインはゲーム側のダンピング力の入力に対する乗数として機能し、ゲームからステアリングホイールにかかるダンパーの強さを増減させます。

ダンピング力を下げると、フォースフィードバックの全体的なフィーリングが向上し、最適化されます。ダンピング力は低く設定することをお勧めします。

Spring（スプリング）

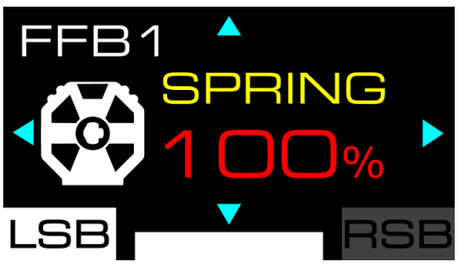

この画面では、フォースフィードバックがない場合に、ステアリングホイールリムが中央ポジションに戻る際のスプリングの強さを調整できます。デフォルトのスプリング値は 0% です。この値は 0% から 100% まで、10% 刻みで設定できます。

スプリング値の変更は、フォースフィードバックに対応していないゲームでのみ行ってください。

フォースフィードバックに対応した一部のゲームでは、スプリングの値がゲーム側で自動的に調整されます。しかし、これによってフォースフィードバック効果の品質が損なわれることはありません。

Gear jolt (ギアシフト時の衝撃)

この画面では、ギアチェンジをしたときの衝撃の強さを調整できます。衝撃の強さは、まったく感じない OFF (デフォルト)、LOW、MID、そして強い衝撃を感じる HIGH の 4 段階で設定できます。

- この設定は **PC のみで利用できます**。
- Gear jolt (ギアシフト時の衝撃) エフェクトは、Thrustmaster のテレメトリ SDK に対応した PC ゲーム(つまり、テレメトリ情報がベースの画面に表示されるゲーム)でのみ機能します。
  互換性のあるゲームの一覧はこちらでご確認いただけます:
  https://support.thrustmaster.com/product/T598x/
  (Games settings(ゲーム設定) セクション内)。このリストは定期的に更新されます。

Engine roar（エンジン回転数に連動した振動）

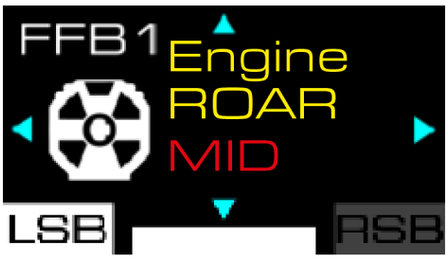

この画面では、マシンのスピードとエンジン回転数（RPM）に応じてステアリングホイールリムで感じる振動の強さを調整できます。振動なしから強い振動まで、4 段階から選択できます: OFF（デフォルト）、LOW、MID、HIGH。

設定	マシンのスピード	エフェクト
OFF	–	無効
	–	無効
LOW	< 200 km/h	低
	> 200 km/h	無効
MID	< 300 km/h	中
	> 300 km/h	無効
HIGH	< 400 km/h	強
	> 400 km/h	無効

一部のビデオゲーム（*F1*、*Le Mans® Ultimate*、*Forza Horizon 5* など）では、レースを一時停止してもテレメトリは停止せず、Engine roar エフェクトが機能し続けます。このエフェクトは、レースを完全に終了したときにのみ停止します。

テレメトリが途切れていないことは簡単に確認できます: SPEED または RPM に関するテレメトリ情報が、ステアリングコントローラーのベースの画面に引き続き表示されます。

– この設定は **PC のみで利用できます**。
– Engine roar エフェクト（エンジン回転数に連動した振動）は、Thrustmaster のテレメトリ SDK に対応した PC ゲーム（つまり、テレメトリ情報がベースの画面に表示されるゲーム）でのみ機能します。
  互換性のあるゲームの一覧はこちらでご確認いただけます:
  https://support.thrustmaster.com/product/T598x/
  （**Games settings**（ゲーム設定） セクション内）。このリストは定期的に更新されます。

End stop（仮想エンドストップ）

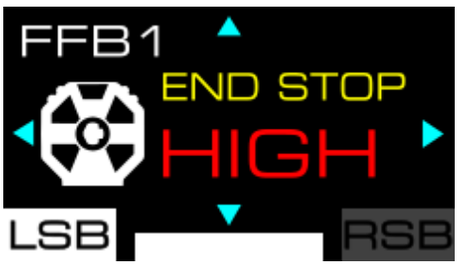

この画面では、仮想エンドストップの強さ（エンドストップのダンピング）を調整できます。強さは弱い～非常に強いまで 3 段階 LOW、MID、HIGH（デフォルト）から選択できます。

ステアリングホイールリムの設定

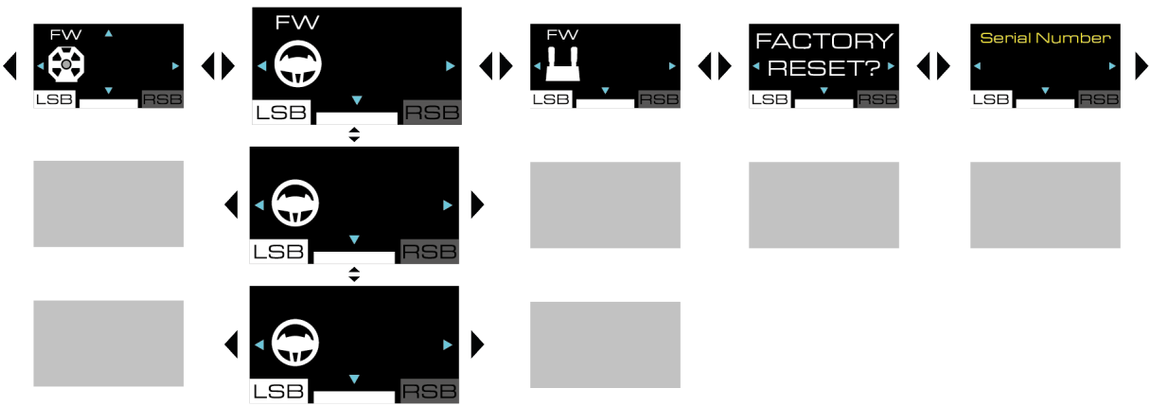

ステアリングホイールリムのファームウェア

この画面にはステアリングホイールリムのファームウェアバージョンが表示されます。ファームウェアが最新でない場合は、UPDATE REQUEST（アップデートリクエスト）と表示されます。

アップデート手順:

1. 次にアクセスします:
   https://support.thrustmaster.com/product/T598x/
2. My Thrustmaster Panel ソフトウェア（**Software**（ソフトウェア）セクションから入手可能）をダウンロードしてインストールし、指示に従ってください。

ファームウェアのバージョンは、ベースにステアリングホイールリムが取り付けられていて、その情報が取得できる場合にのみ表示されます。

回転角度

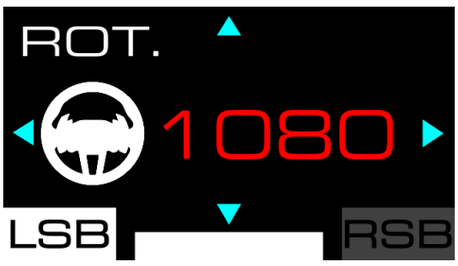

この画面では、ステアリングホイールリムの回転角度を設定できます。180°、360°、540°、900°、1080°、AUTO（デフォルト）の 6 つの設定から選択できます。

- ステアリングホイールリムの回転角度が AUTO に設定されている場合、使用するマシンに応じてゲームが自動的に角度を調整します。
- 回転角度は、角度が自動的に設定されないゲームでのみ手動で変更できます。

テストおよび中央ポジション

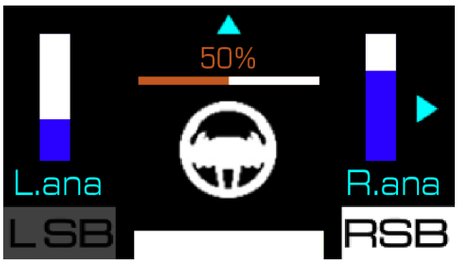

この画面では、アナログパドルシフター*やステアリングホイールリムの軸をテストしたり、ステアリングホイールリムの中央ポジションをリセットしたりできます（必要な場合のみ）。

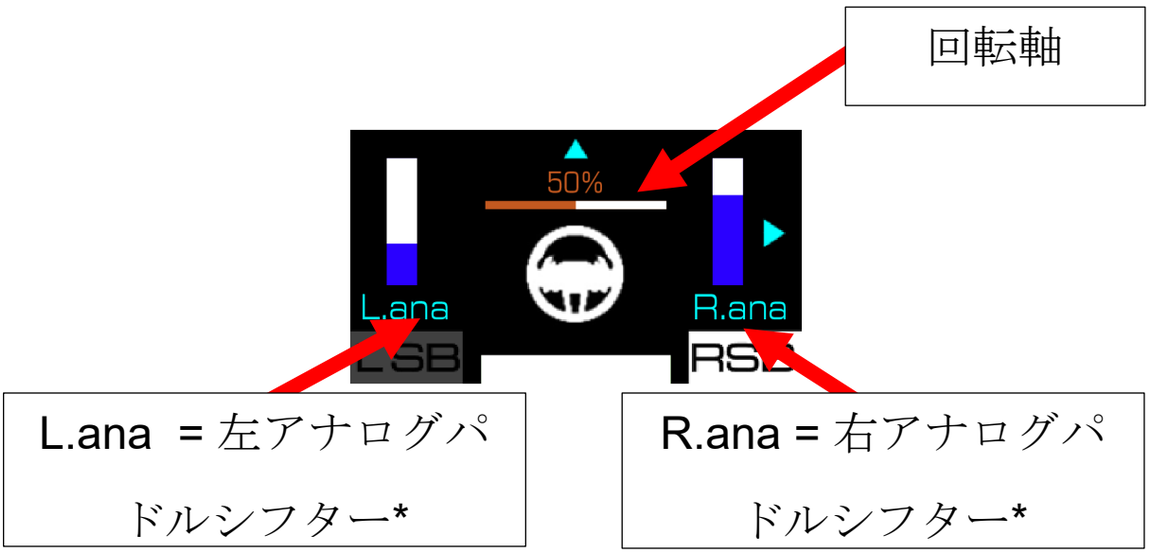

**アナログパドルシフターを備えたステアリングホイールリムにのみ対応*

アナログパドルシフター*をテストすると、このパドルシフターに関連するゲージがいっぱいになります。

回転軸をテストすると、ステアリングホイールリムに関連するゲージがいっぱいになります。

- 0%: 左のエンドストップに到達しました
- 50%: ステアリングホイールリムの中央ポジション
- 100%: 右エンドストップに到達しました。

ステアリングホイールリムの中央ポジションをリセットするには:

1. ステアリングホイールリムを中央に合わせます。画面に「50%」と表示されるはずです。
2. ボタンを 5 秒間押します。

**アナログパドルシフターを備えたステアリングホイールリムにのみ対応*

ペダルセットの設定

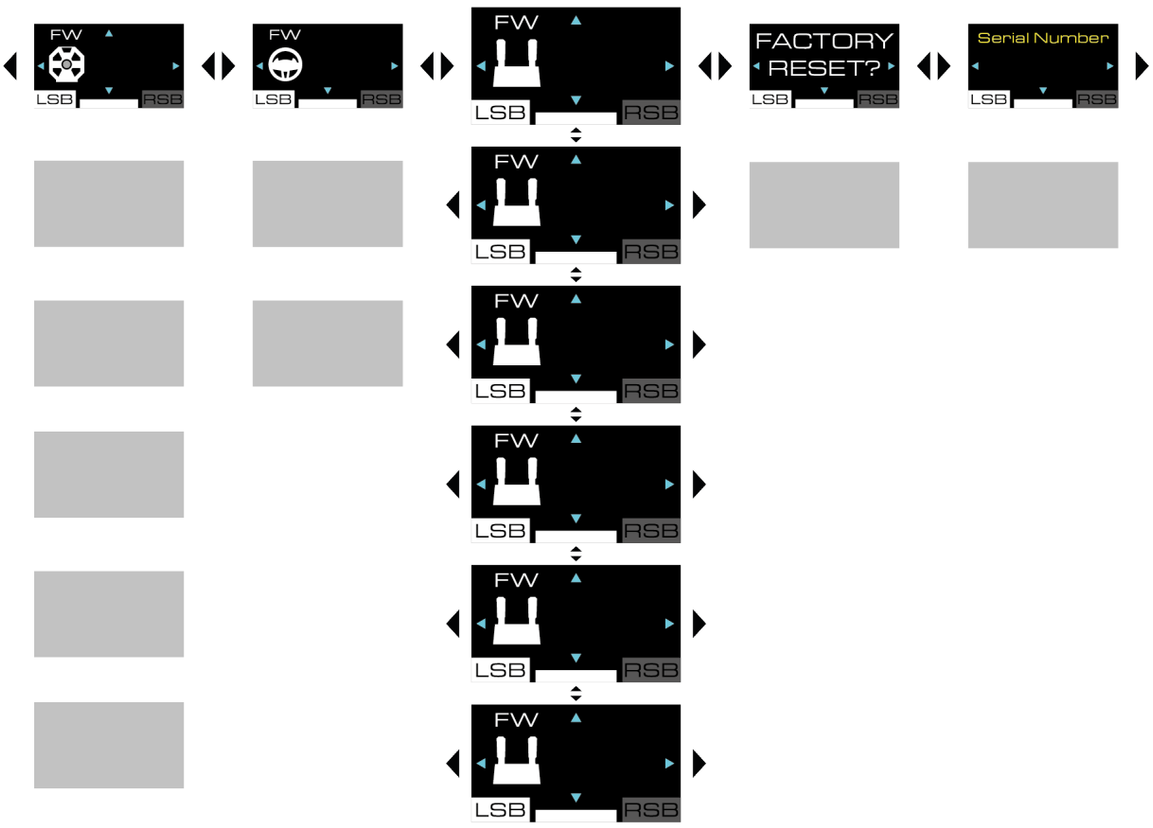
FW
LSB
RSB
FW
LSB
RSB
FW
LSB
RSB
FACTORY
RESET?
LSB
RSB
Serial Number
LSB
RSB
FW
LSB
RSB
FW
LSB
RSB
FW
LSB
RSB
FW
LSB
RSB

ペダルセットのファームウェア

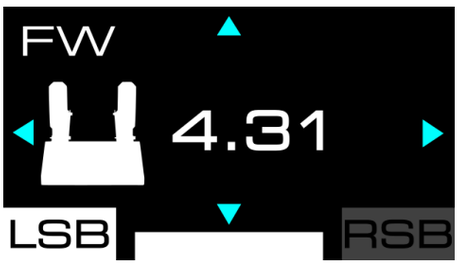

この画面には今後、特定のペダルセットのファームウェアバージョンが表示されます。

ペダルセットの種類

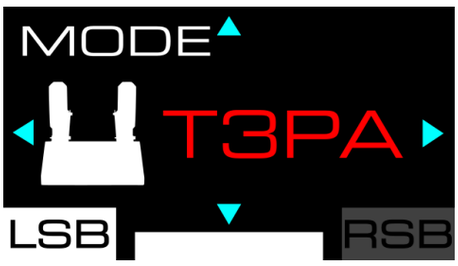

この画面では、使用するペダルセットの種類を選択します。選択できるペダルセットは 3 種類あります:

- TRLP：Raceline Pedals LTE ペダルセット用（T598 に付属）;
- T3PA: T2PM*、T3PA*、T3PM*ペダルセット用（Load Cell フォースセンサーなし）
- T-LCM: T-LCM Pedals* ペダルセット用（Load Cell フォースセンサーあり）

ベース付属の Raceline Pedals LTE ペダルセットを使用する場合は、TRLP タイプを選択します。

*別売品

ペダルセットの構成

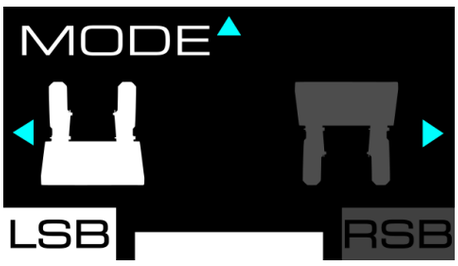

この画面では、ペダルセットの構成を選択します。次の 2 つのポジションから選択できます:

– (デフォルト): 通常ポジション

– : 反転ポジション

– 反転ポジションは、3 ペダル式ペダルセットでのみ使用できます。
– 反転ポジションでは、アクセルペダルとクラッチペダルが逆になります。

Deadzone（デッドゾーン）

ブレーキ	アクセル

これらの画面では、各ペダルに対して最小デッドゾーン（MIN）と最大デッドゾーン（MAX）を設定できます。

- 最小デッドゾーン（MIN）と最大デッドゾーン（MAX）を設定することで、ペダルの感度を精密に調整することができます。
- デッドゾーンは、**レスポンスの最適化や、意図しない誤入力の防止**（ブレーキペダルに足を置いたままにする場合など）に役立ちます。
- 最小デッドゾーン（MIN）はペダルの可動域の始点、最大デッドゾーン（MAX）はペダルの可動域の終点に設定されます。
- ペダルの可動域はゲージで表示されます。

最小デッドゾーン (MIN) を設定するには:

1. デッドゾーンを終了させたいポイントまでペダルを踏み込み、その位置でペダルを保持してください。
2. ボタンを押して、最小デッドゾーンの終点を設定します。

最大デッドゾーン (MAX) を設定するには:

1. デッドゾーンを開始させたいポイントまでペダルを踏み込み、その位置でペダルを保持してください。
2. ボタンを押して、最大デッドゾーンの始点を設定します。

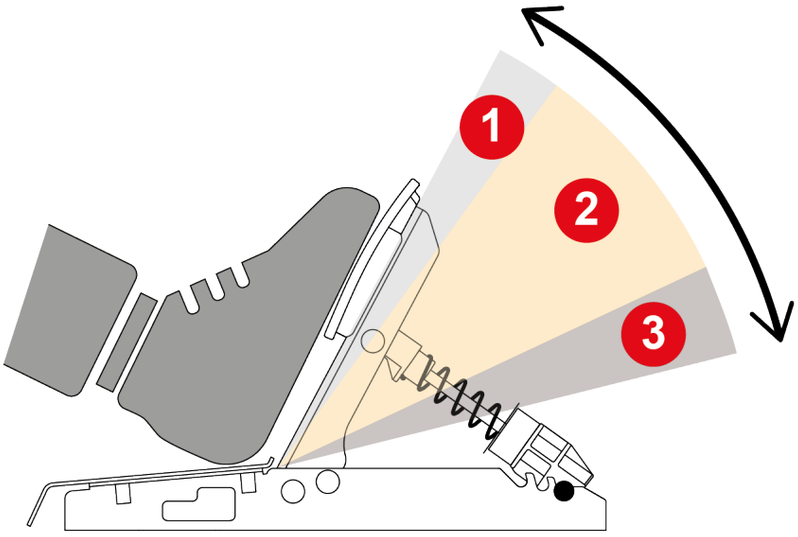

❶ **最小デッドゾーン**: ペダルを踏んでも、**ゲーム内でのアクションはトリガーされません** (アクセル、ブレーキなど)。

❷ **アクティブゾーン**: ペダルを踏むと、ペダルにかけられた圧力に比例した強度で、**ゲーム内でのアクションがトリガーされます** (アクセル、ブレーキなど)。

❸ **最大デッドゾーン**: このゾーン内でペダルを踏み込むと、**アクションが最大強度で維持されます** (アクセル、ブレーキなど)。

ペダルセットの設定をリセットする

この画面では、ペダルセットの設定のみをリセットすることができます。

設定をリセットするには:

1. ボタンを押してリセットを確定します。設定がリセットされると、次の画面が 5 秒間表示されます:

ボタンを押してリセットを却下します。

設定をリセットする

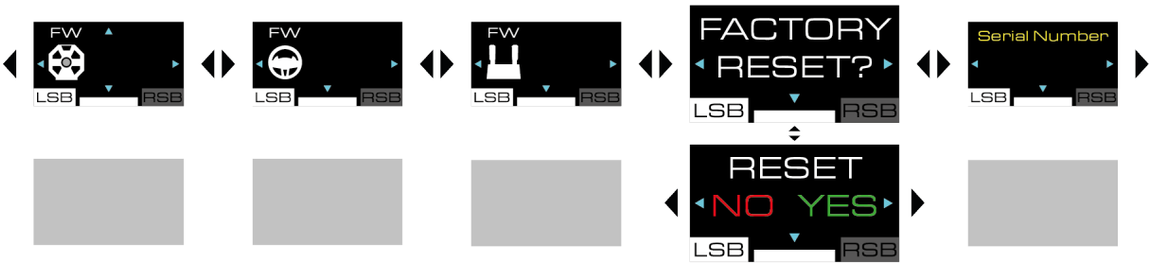
FW
LSB
RSB
FW
LSB
RSB
FW
LSB
RSB
FACTORY
RESET?
LSB
RSB
Serial Number
LSB
RSB
RESET
NO YES
LSB
RSB

この画面では、ベース、ステアリングホイールリム、ペダルセット、画面、テレメトリの設定をリセットすることができます。

設定をリセットするには:

2. ボタンを押します。次の画面が表示されます:

3. ボタンを押してリセットを確定します。設定がリセットされると、次の画面が 5 秒間表示されます:

ボタンを押してリセットを却下します。次の画面が表示されます:

追加情報

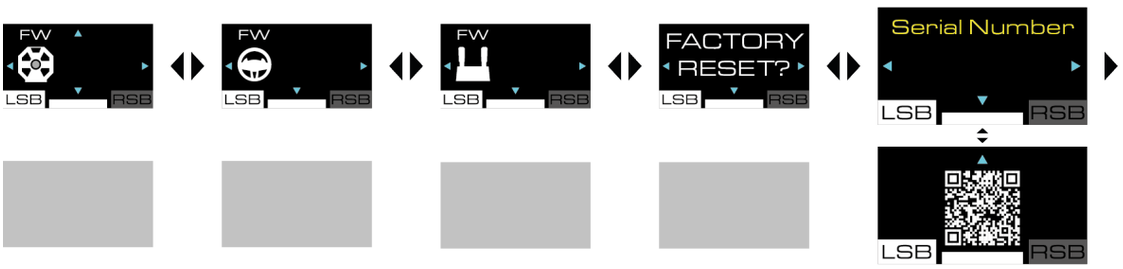
FW
LSB
RSB
FW
LSB
RSB
FW
LSB
RSB
FACTORY
RESET?
LSB
RSB
Serial Number
LSB
RSB
LSB
RSB

シリアル番号

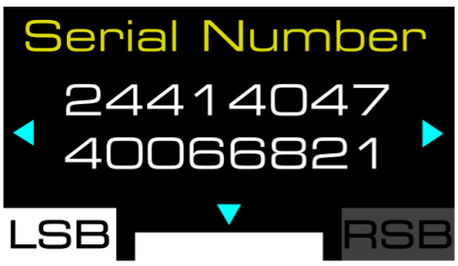

この画面には、ベースのシリアル番号が表示されます。

ユーザーズマニュアル

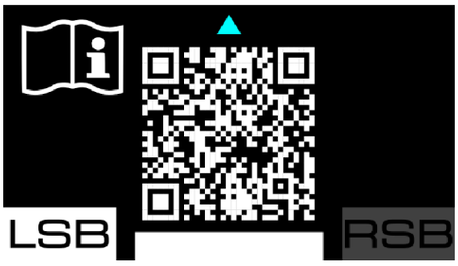

この画面から、T598 （XBOX/PC）専用ページ（Thrustmaster テクニカルサポートサイト内）にアクセスできます。

テレメトリサブメニュー

テレメトリサブメニューでは、画面に表示する情報を設定できます: スピード、ポジション、ラップ数、セッション時間、エンジンスピードなど。

テレメトリおよび互換性

テレメトリ情報は、Thrustmaster SDK に対応したゲームでのみ表示されます。
互換性のあるゲームの一覧はこちらでご確認いただけます：
https://support.thrustmaster.com/product/T598x/
（Games settings（ゲーム設定） セクション内）。このリストは定期的に更新されます。

XBOX ゲーム機本体でのテレメトリ

- ステアリングホイールベースを起動する前に、ステアリングホイールリムをステアリングホイールベースに取り付けてください。その後、ステアリングコントローラーを使ってゲームを開始し、ステアリングホイールリムを交換しないでください。
- Quick Resume モードでゲームを開始しないでください。Quick Resume モードが有効な状態で問題（ステアリングコントローラーが検出されない、画面や LED が動作しないなど）が発生した場合は、こちらの**注意事項**をご参照ください。
- XBOX のメインメニューまたは XBOX の仮想キーボードにアクセスするには、ゲームを終了してください。ゲームを終了しない場合、テレメトリ情報が失われます。
- XBOX ゲーム機本体では、画面がスリープモードに入ると、テレメトリ情報が失われます。
- 場合によっては、ゲームを終了して新しいゲームを開始する際に、ステアリングホイールベースの再起動が必要になることがあります。
- **テレメトリ情報が失われた場合: ゲームを終了し、ステアリングホイールベースを再起動してから、ゲームを再開するとテレメトリ情報が再び表示されます。**

ファームウェアのアップデート

テレメトリ機能を使用するには、ベースと使用しているステアリングホイールリムのファームウェアをアップデートする必要があります。

アップデート手順:

1. 次にアクセスします:
   https://support.thrustmaster.com/product/T598x/
2. My Thrustmaster Panel ソフトウェア（**Software** （ソフトウェア）セクションから入手可能）をダウンロードしてインストールし、指示に従ってください。

テレメトリサブメニューにアクセスするには、⚙ ボタン（設定 – Settings）を押し、RSB ボタンを押します。

テレメトリサブメニューに次の画面が表示されます:

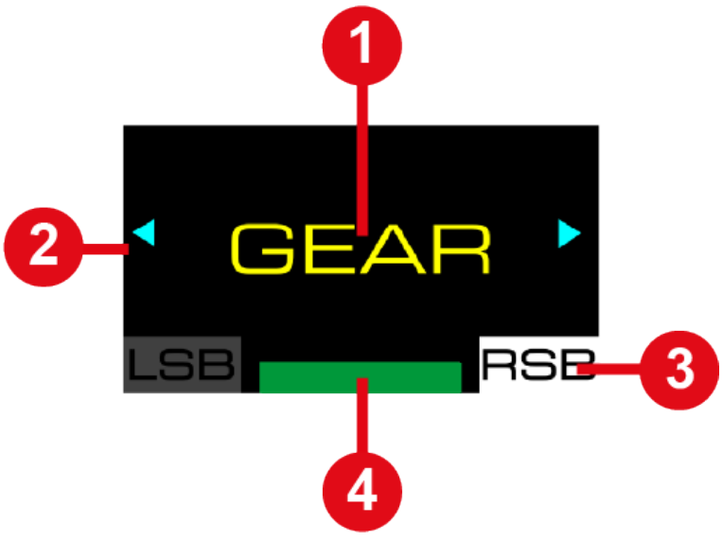

❶ 画面に表示される情報の種類

❷ サブメニューで可能なナビゲーション

❸ 選択されたテレメトリサブメニュー

❹ 選択された互換性モード

ゲーム中、以下の画面が表示されます:

❶ RPM ストリップ

❷ テレメトリ情報

❸ 選択された互換性モード

テレメトリサブメニューをナビゲートし、表示するテレメトリ情報を選択するには、次の手順に従います:

– 方向ボタンを使用します。

選択内容を確定するには:

– ボタン（設定 – Settings）を押します。

テレメトリサブメニューが閉じ、画面に選択したテレメトリ情報が表示されます。

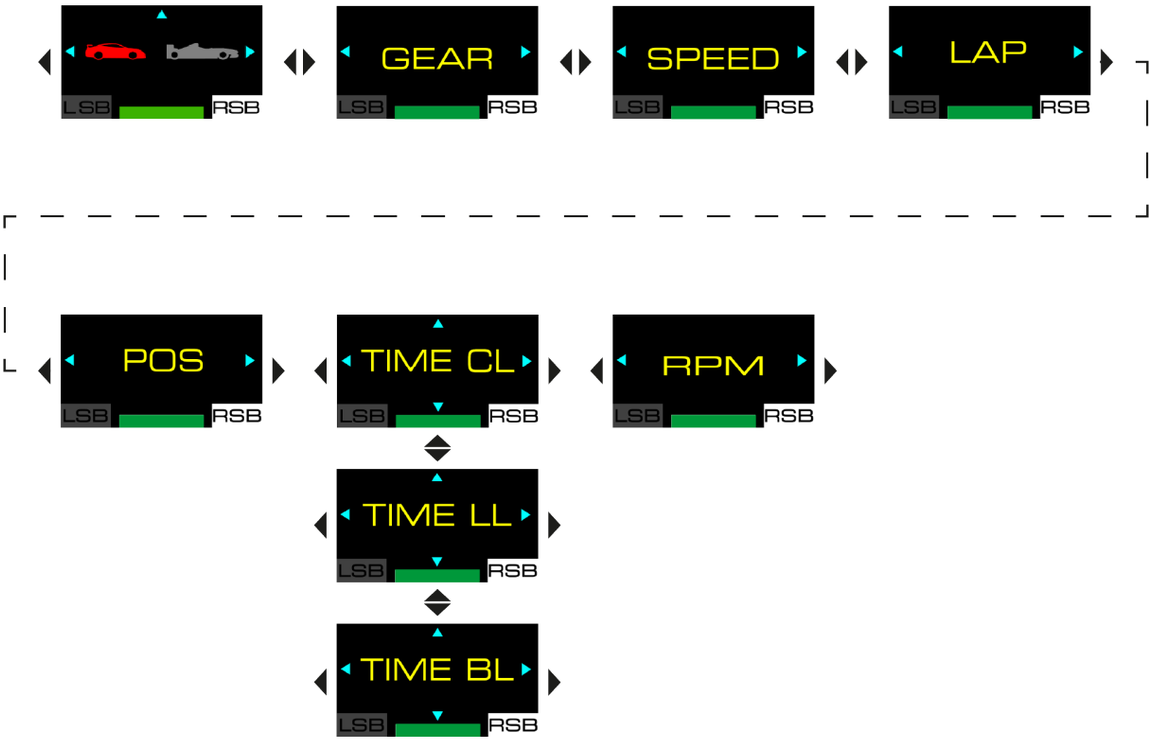
GEAR
SPEED
LAP
POS
TIME CL
RPM
TIME LL
TIME BL
LSB
RSB

GT または Formula モード

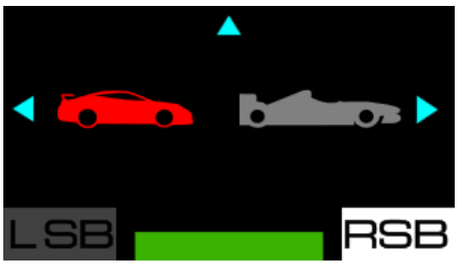

この画面では、エンジンスピード（RPM）の表示モードを選択できます。選択できるモードは 2 種類あります:

- GT モード（レッド）: 両端から中央
- Formula モード（ブルー、デフォルト）: 左から右

<u>表示例:</u>

GT モード	Formula モード
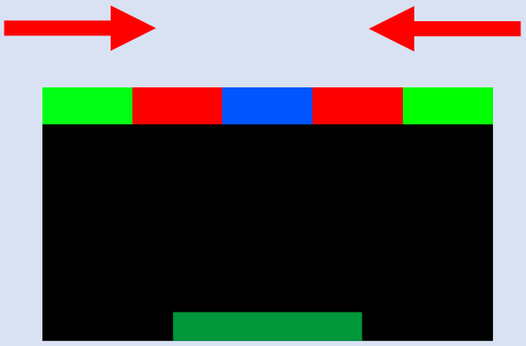	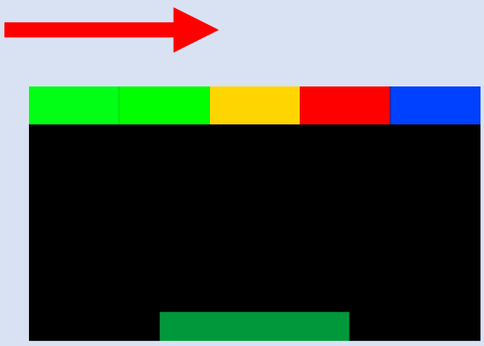

方向ボタンでモードを選択し、 ボタン（⚙設定 – Settings）を押して選択内容を確定します。

Gear (選択中のギア)

この画面には、現在のギアの情報が表示され、ゲームに応じてフラグ (FLAG) とピット (PIT) が表示されます。

表示例:

Speed (スピード)

この画面では、マシンの速度を表示できます。

表示例:

Lap (ラップ)

完了したラップ数を表示する画面です。

表示例:

Position (ポジション)

この画面には、ランキングの順位が表示されます。

表示例:

Time (タイム)

この画面では、タイム表示モード (TIME) を選択します。次の 3 つのモードから選択できます:

- TIME CL: 現在のラップタイム (CURR LAP) を表示します。
- TIME LL: 最終ラップタイム (LAST LAP) を表示します。
- TIME BL: 個人ベストラップタイム (BEST LAP) を表示します。

<u>表示例:</u>

TIME CL	TIME LL	TIME BL

方向ボタンでモードを選択し、 ボタン(⚙設定 – Settings)を押して選択内容を確定します。

Engine speed (エンジン回転数)

この画面では、エンジンスピード (RPM) を表示できます。

<u>表示例:</u>

13. FAQ とテクニカルサポート

T598 Servo Base ベース、SportCar Steering Wheel ステアリングホイールリム、または Raceline Pedals LTE ペダルセットについてご質問や技術的な問題がある場合は、Thrustmaster のテクニカルサポートサイトをご覧ください:

https://support.thrustmaster.com/product/T598x/

このページでは、ベースとステアリングホイールリムのファームウェアをアップデートするためのソフトウェア My Thrustmaster Panel もダウンロードできます。

THRUSTMASTER®

图马思特 T-598X 直驱模拟器 XBOX 版

XBOX Series X|S / XBOX One
PC (Windows® 10/11)

用户手册

在安装本产品**之前**、以任何方式使用本产品**之前**以及对其执行任何维护**之前**，请**仔细阅读**本手册提供的说明。请务必遵守安全说明。不遵守这些说明可能导致事故和/或损坏。请保留本手册，以便您日后查阅说明。

目录

1. 包装清单.....6

2. 功能.....8

3. 有关方向盘盘体使用的信息.....14

4. 有关踏板组使用的信息.....24

5. 将底座安装在桌台或书桌上.....28

6. 将底座安装在驾驶舱中.....31

7. 在底座上安装方向盘盘体.....32

8. 组装踏板组.....34

踏板组机械设置.....40

***Carpet Grip** 防滑支撑垫.....47*

9. 安装 50

*在 **XBOX** 主机上.....50*

*在 **PC** 上.....54*

自动校准方向盘和踏板.....65

10.针对 **XBOX** 主机进行映射 67

11.针对 **PC** 的映射 68

使用编码器.....69

12.屏幕操作.....70

访问“设置”或“遥测”子菜单 71

“设置”子菜单.....73

“遥测”子菜单.....114

13.常见问题解答和技术支持 125

T598

借助 T598 及其直驱技术，您可以享受到全功能的方向盘，让您能够驾驶所有类型的车辆并在比赛中体验全部特效。

本手册将帮助您以最佳方式安装和使用 T598。在开始赛车之前，请仔细阅读说明和警告：它们将帮助您尽情享受您的产品。

更新固件

为了能够使用遥测功能，可能需要更新您所使用的底座和方向盘盘体的固件。

要执行更新，请：

1. 转至 **http://support.thrustmaster.cn/zh/product/t598x-zh/**
2. 下载并安装 **Software**（软件）部分提供的 My Thrustmaster Panel 软件并按照说明操作。

1. 包装清单

T598 Servo Base

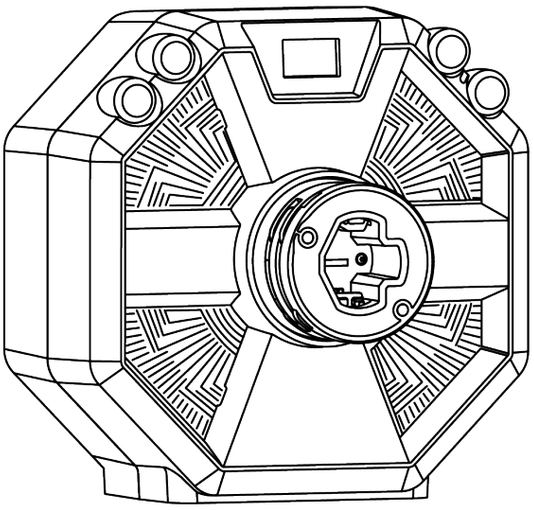

SportCar Steering Wheel

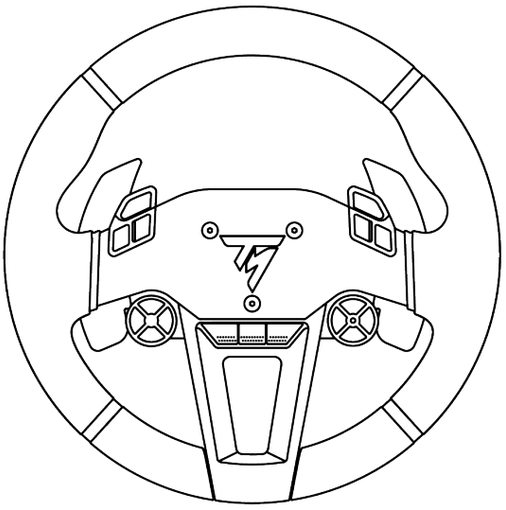

Raceline Pedals LTE

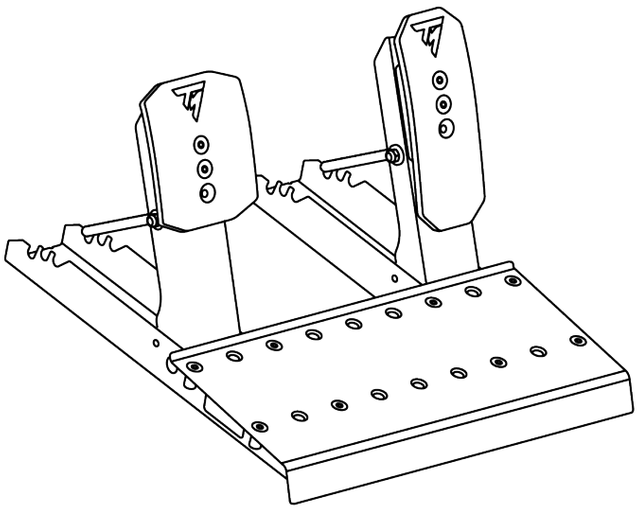

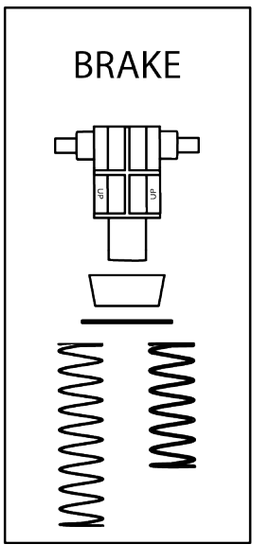

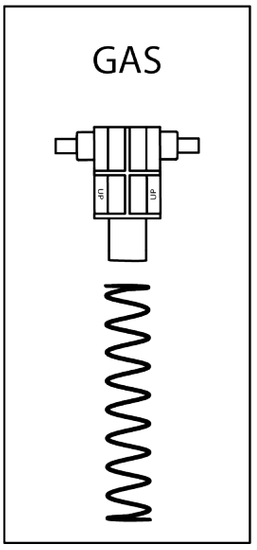

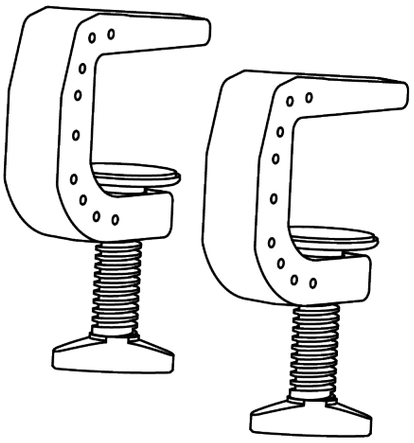

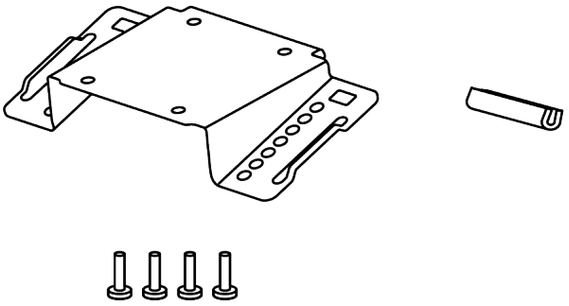

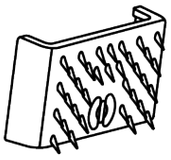

x 2

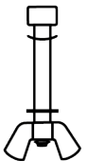

x 2

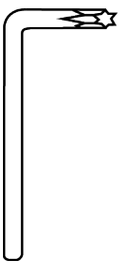

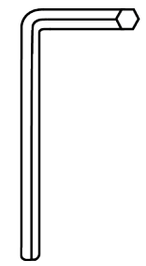

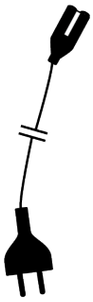

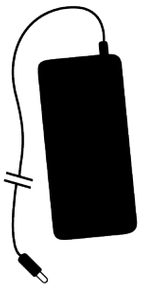

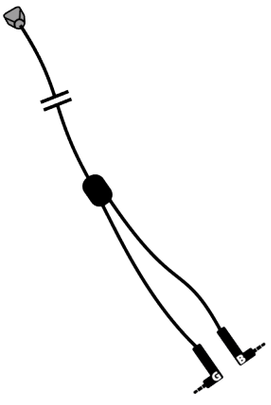

2. 功能

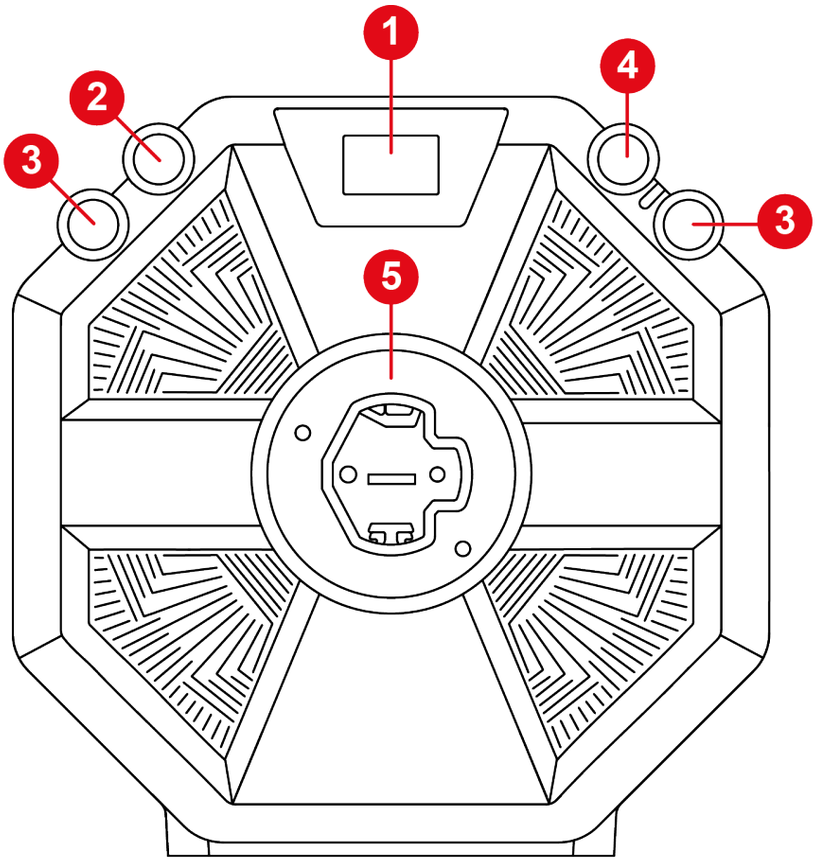

1. 屏幕
2. ⚙ 按钮（设置 – Settings）
3. LSB 和 RSB 按钮
4. XBOX 按钮
5. 快拆式方向盘盘体固定系统

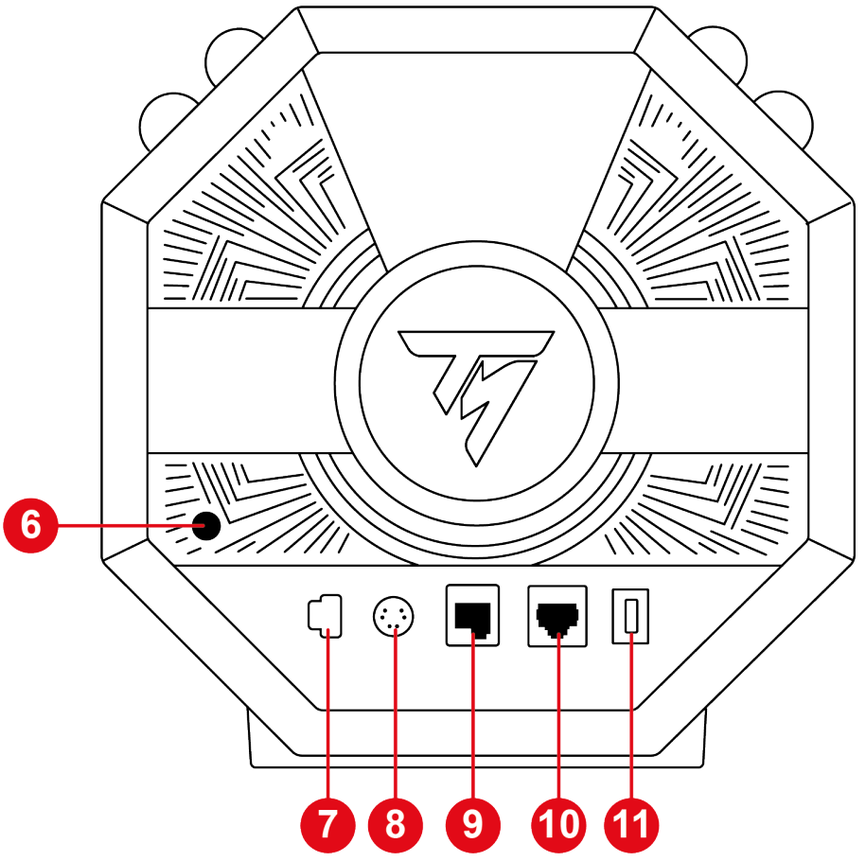

❻ On/Off（开/关）按钮

❼电源端口

❽ 变速器*或手刹*连接端口

❾ 踏板组连接端口

❿ 适用于配备压力传感器刹车踏板的踏板组 (Raceline LC) 的连接端口

⓫ USB-C 端口

*另售

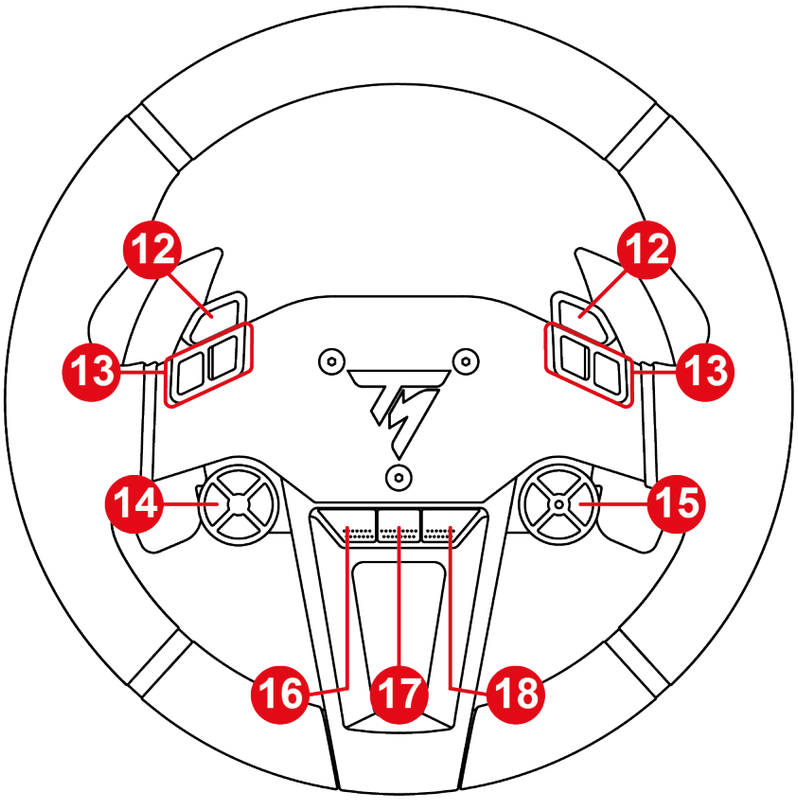

⓬ 手刹按钮

⓭ 操作按钮

⓮ 方向键按钮

⓯ 编码器选择器、E+、E- 和 EP 功能以及指示活动编码器的 LED

⓰ 视图按钮（XBOX 主机上）

⓱ 分享按钮（XBOX 主机上）

⓲ 菜单按钮（XBOX 主机上）

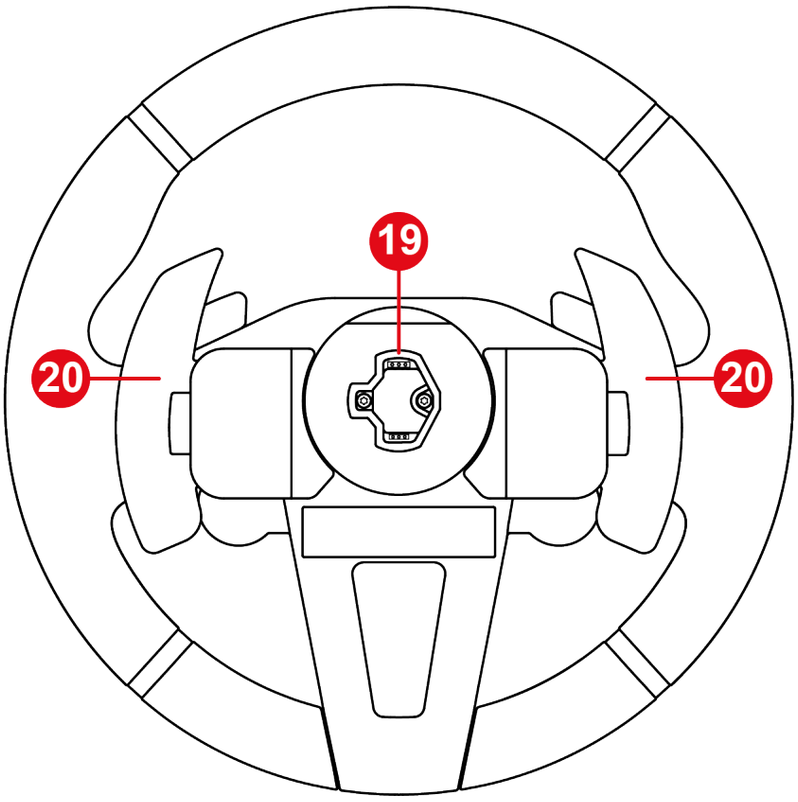

⑲ 快拆式方向盘盘体固定系统

⑳ 磁性换挡拨片

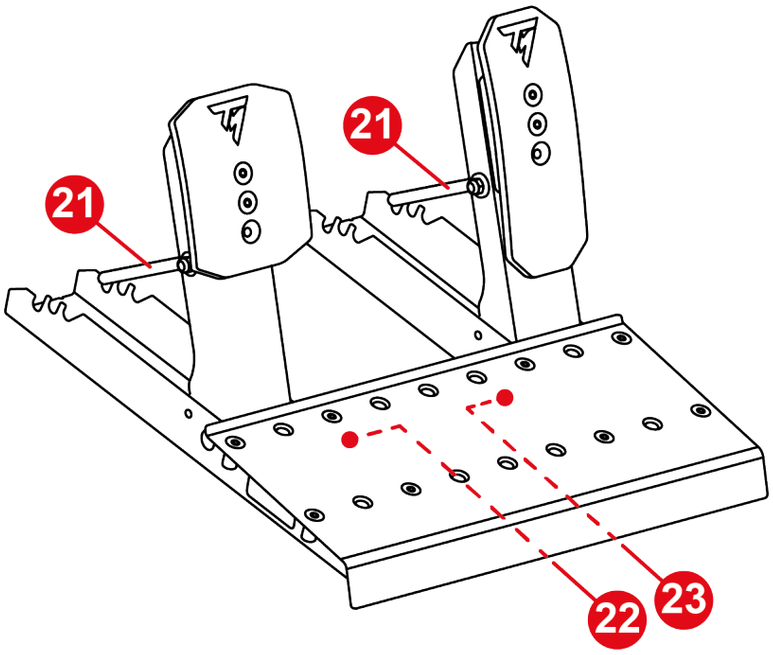

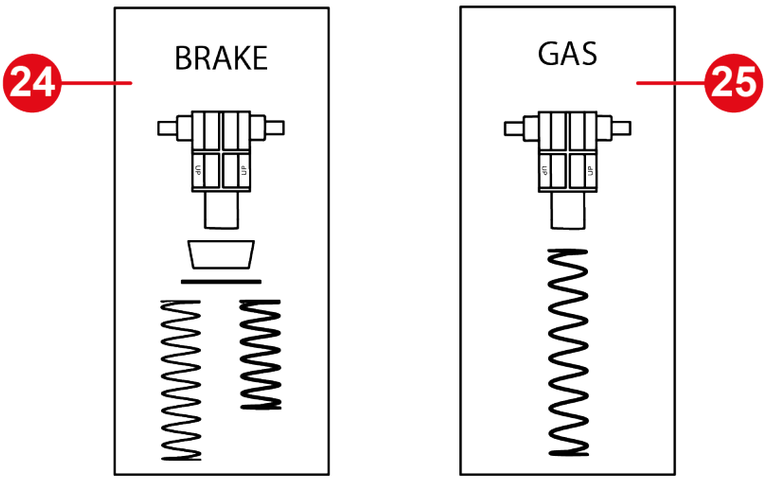

21 弹簧固定杆

22 刹车踏板插孔接头

23 油门踏板插孔接头

24 刹车踏板弹簧（一个承座、一个缓冲件、一个垫圈以及两根弹簧（弱阻力或强阻力））

25 油门踏板弹簧（一个承座和一根弹簧）

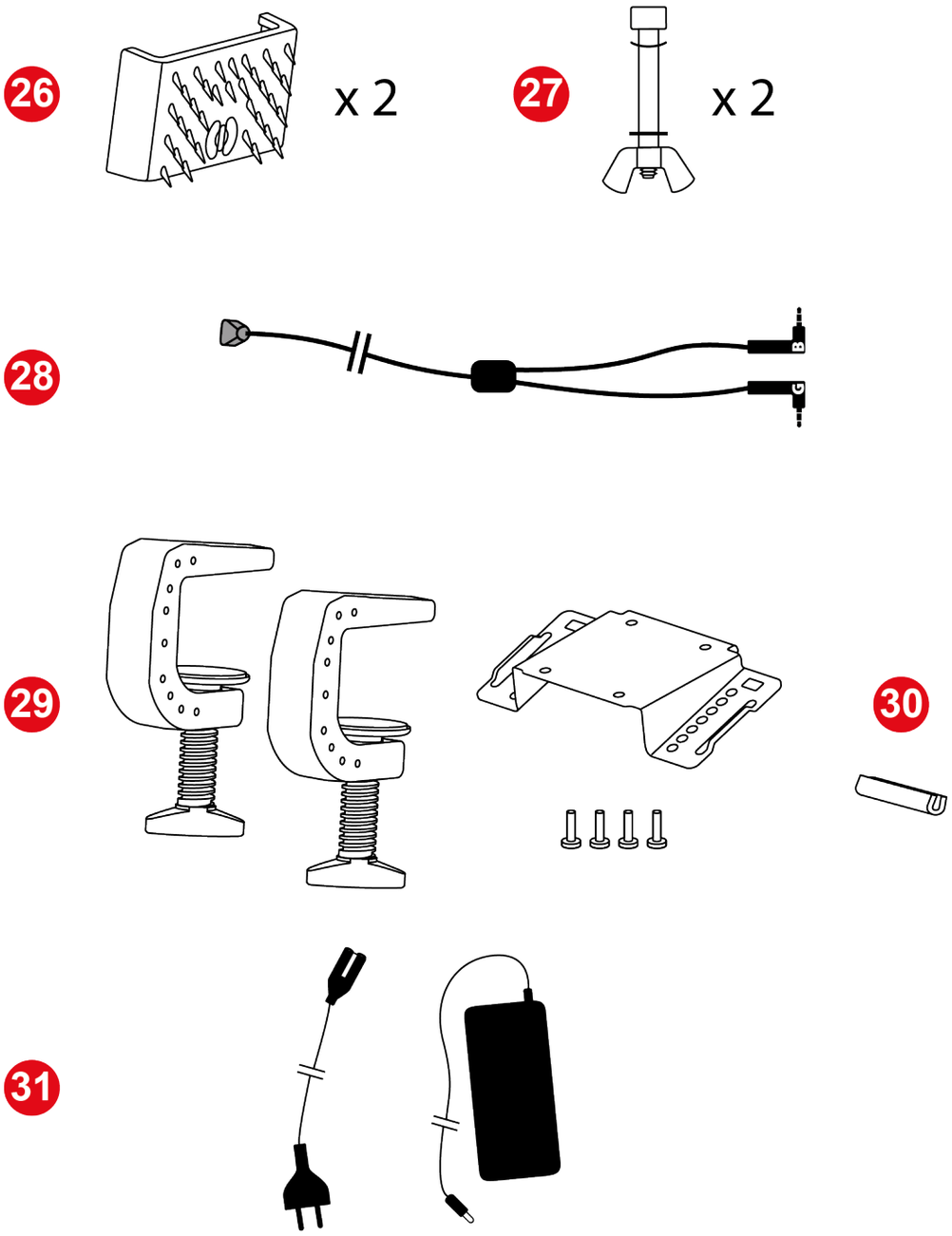

26 Carpet Grip 防滑支撑垫

27 踏板限位杆（一根限位杆、一个蝶形螺母、一个弧形垫圈和一个垫圈）

28 双插孔/RJ12 电缆

29 底座安装支架

30 橡胶保护盖

31 电源线

3. 有关方向盘盘体使用的信息

文档

在使用本产品之前，请仔细重读本文档，并妥善保存以备日后参考。

固件更新

您必须将底座的固件更新为最新可用的版本。

为此，请执行以下两个步骤：

1. 转至 **http://support.thrustmaster.cn/zh/product/t598x-zh/**
2. 下载并安装 **Software**（软件）部分提供的 My Thrustmaster Panel 软件并按照说明操作。

如果您未更新方向盘底座的固件，您的方向盘盘体将可能无法正常工作。

触电

- 请将本产品置于干燥的位置，切勿将其暴露在灰尘或阳光中。
- 请在温度为 15°C 和 30°C 的环境中使用本产品。
- 切勿扭曲或拉扯接头和电缆。
- 按照所示连接方向连接各个组件。
- 切勿让任何液体溅到本产品或其接头上。
- 切勿造成本产品短路。
- 切勿拆解本产品；切勿将其投入火中，亦勿将其暴露在高温环境中。
- 请务必使用底座随附的电源线，切勿使用其他电源线。
- 如果电源线或其接头损坏、裂开或断裂，请勿使用该电缆。
- 请务必将电源线正确插入到墙壁插座中，并正确连接到位于底座背部的接头。
- 切勿拆开本方向盘：内部没有任何可由用户维修的零部件。任何维修工作均须由制造商、其授权代表或持证技工执行。
- 如果方向盘盘体、底座或电源工作异常（如果上述任一组件出现任何异常的声音、过热或有异味），应立

即停止使用设备，关闭底座电源，从墙壁插座上拔掉电源线，并断开其他电缆。

- 当您不使用底座时，请用 On/off（开/关）按钮关闭其电源。
- 如果您计划长时间不使用底座，或者将远离底座，请关闭底座电源，并从墙壁插座上断开电源线。
- 墙壁插座必须由专业人员按照正规的电气行业惯例安装。
- 墙壁插座必须位于设备附近，且必须方便插拔电源线。
- 不建议使用一条或多条延长线，这是因为延长线可能过热，从而存在起火风险。
- 请勿湿手在墙壁插座上插拔设备插头。
- 切勿手持电源线搬运电源。
- 切勿通过拉扯电源线插拔电源。

电源

– 仅使用用户手册中列出的电源。
– 仅在电源铭牌上标明的电气网络电压和频率下使用电源。

保护游戏区的安全

– 请勿在游戏区内放置任何可能扰乱用户练习的物体，或可能引起不适当的动作或被他人打断的物体（例如咖啡杯、电话、钥匙）。
– 请勿用地毯、小地毯、毛毯、覆盖物或任何其他物品覆盖电源线，也不要将电源线布设在有人走动的地方。

电源转接头说明

发布的信息	值	单位
制造商名称或商标 企业编号 地址	GUILLEMOT CORPORATION S.A.（基利摩股份有限公司） 414 196 758 R.C.S. Vannes 2 Rue du Chêne Héleuc 56910 Carentoir 法国	
型号	A1001-1636000D	
输入电压	100 – 240	V
输入交流电频率	50 - 60	Hz
输出电压	16.3	V DC
输出电流	6	A
输出功率	98	W
平均工作效率	88	%
低负载时的效率 (10%)	88	%
空载功耗	0.2	W

散热表面

为确保最佳的散热，您必须做到以下各点：

– 将底座置于距离任何墙面至少 10 cm 的位置。

– 切勿将底座置于任何狭小空间内。

– 切勿覆盖底座。

– 切勿让灰尘堆积在底座前部的散热鳍片上。定期用干布或刷子清洁散热鳍片。

– 重度使用期间，底座可能会发烫。这是正常的。

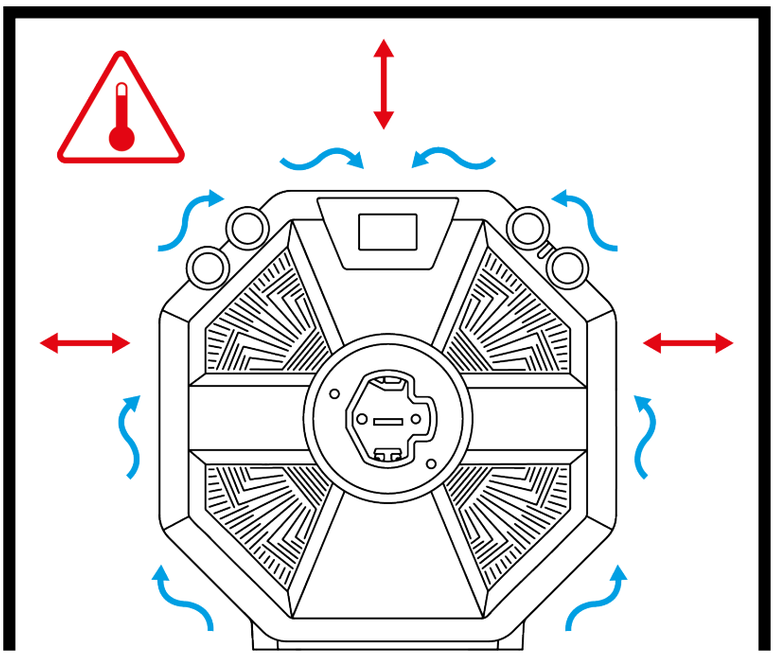

– 切勿使任何物体或身体的任何部分伸入产品的通气孔。

重度使用期间，您可能会注意到从底座散发出轻微异味。这种特殊情况主要发生在新产品上：这是正常现象，并会逐渐消退。

因力反馈和重复运动造成的伤害

使用力反馈方向盘玩游戏可能会造成肌肉或关节疼痛。为避免这些问题：

– 避免长时间（超过 2 小时）玩游戏。

– 每玩一小时后休息 10 到 15 分钟。

– 如果手、手腕、手臂、脚或腿有任何疲劳或疼痛的感觉，应停止玩游戏，休息几个小时后再玩。

– 如果再玩时仍然存在上述症状或疼痛感，应立即停止玩游戏并咨询医生。

– 放到儿童够不到的区域。

– 务必按照本手册的说明正确连接底座和方向盘盘体。

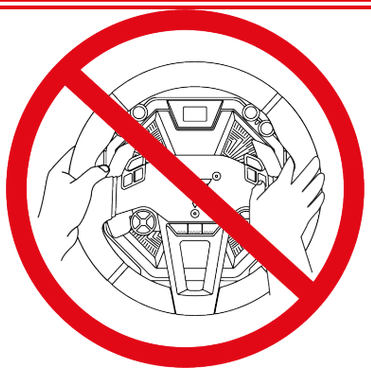

发生不可预见的强力快速旋转的风险：切勿将手或手臂穿过方向盘盘体的开口，或放入方向盘的旋转轨道上。

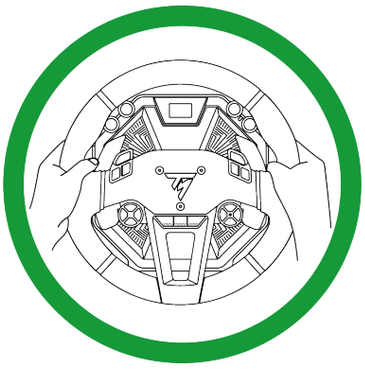

使用本产品时，应始终将双手正确放在方向盘上，不得完全离开方向盘。

本产品只能由**年满 16 岁的**用户操作。

4. 有关踏板组使用的信息

文档

在使用本产品之前，请仔细重读本文档，并妥善保存以备日后参考。

为安全起见，切勿赤脚或仅穿袜子操作踏板组。如因未穿鞋操作踏板组而造成任何伤害，Thrustmaster®（图马思特）对此概不负责。

触电

- 请将本产品置于干燥的位置，切勿将其暴露在灰尘或阳光中。
- 切勿扭曲或拉扯接头和电缆。
- 按照所示连接方向连接各个组件。
- 切勿让任何液体溅到本产品或其接头上。
- 切勿造成本产品短路。
- 切勿拆解本产品（本手册中另有规定的情形除外）；切勿将其投入火中，亦勿将其暴露在高温环境中。

因重复运动造成的伤害

使用踏板组玩游戏可能会造成肌肉或关节疼痛。

为避免这些问题：

– 避免长时间（超过 2 小时）玩游戏。

– 每玩一小时后休息 10 到 15 分钟。

– 如果脚或腿有任何疲劳或疼痛的感觉，应停止玩游戏，休息几个小时后再玩。

– 如果再玩时仍然存在上述症状或疼痛感，应立即停止玩游戏并咨询医生。

玩游戏时存在的踏板组夹伤危险

– 将踏板组放在儿童够不到的区域。

– 在游戏期间，切勿将手指（或身体其他部位）放在踏板臂上或附近。

5. 将底座安装在桌台或书桌上

在每次使用前，请按照本手册的说明确认底座仍然正确地固定到承载面上。

承载面的稳固性

请考虑承载面的材料，以确保可以在承载面上安装高扭矩底座。这种安装方式适用于厚度在 2 至 5 cm 之间的台面和桌面以及驾驶舱，以便在最佳条件下使用底座。桌面必须由坚固材料（如中密度纤维板或木材）制成且没有任何中空组件。

1. 将安装板定位在底座下方，并对准穿孔。

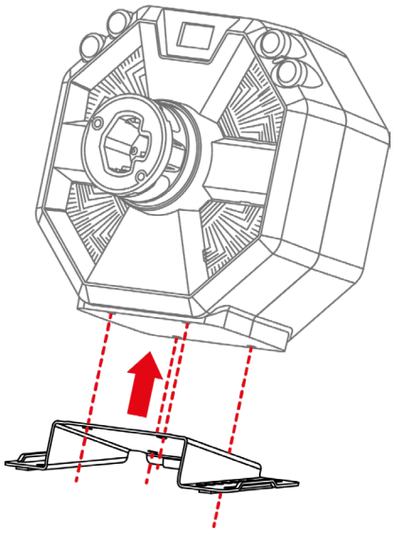

2. 使用 5 mm 内六角扳手顺时针拧紧四个安装螺丝。

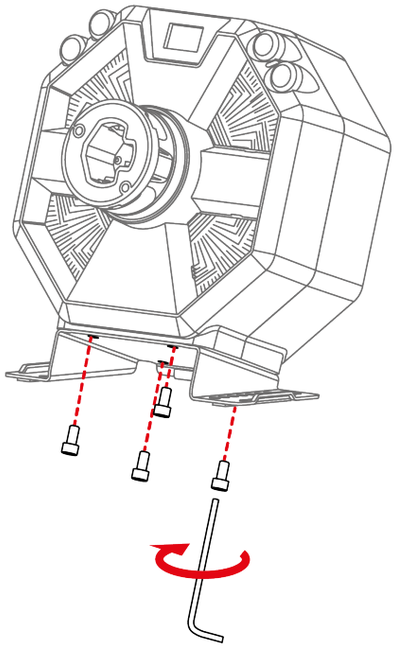

3. 在安装板背部安装橡胶保护盖，以保护您的承载面。

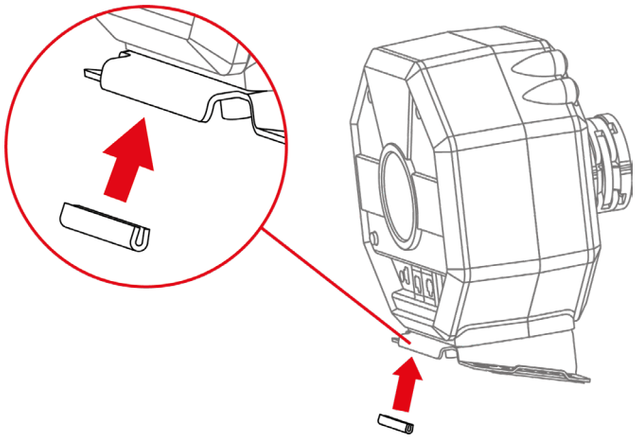

4. 将托架插入安装板的两侧。确保托架槽正确地安装在面板上。

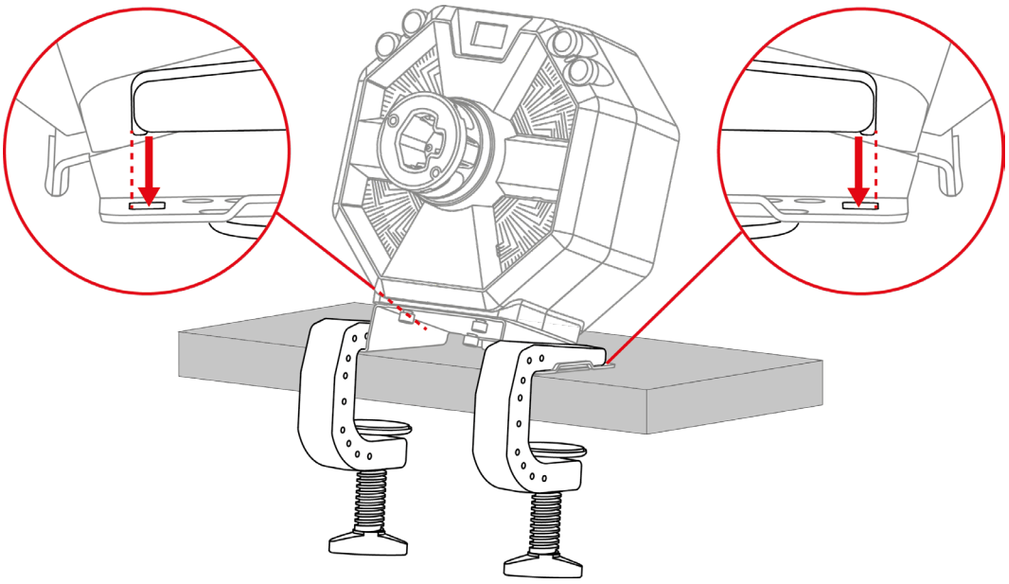

5. 拧紧两个夹紧螺丝。

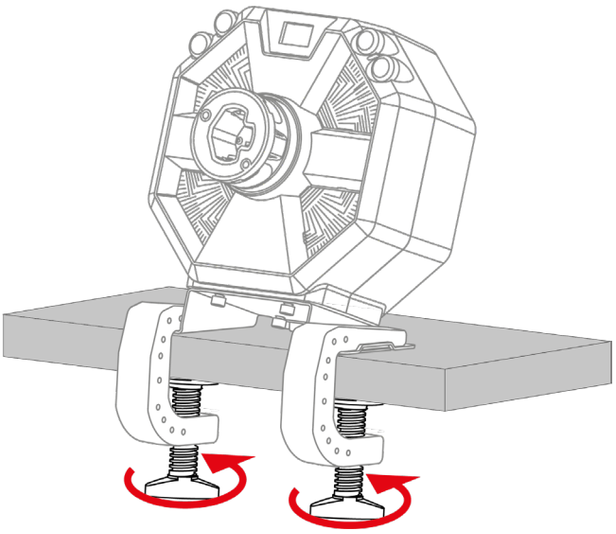

6. 将底座安装在驾驶舱中

要将底座安装在驾驶舱中，有两种可能的方案：

– 您的驾驶舱原生兼容底座（如果驾驶舱的预穿孔可与底座的预穿孔对齐）：无需使用安装板或两个托架，可直接通过底座底部的四个螺纹将底座固定到驾驶舱中。

– 您的驾驶舱并非原生兼容底座（如果驾驶舱的预穿孔无法与底座的预穿孔对齐）：无需使用两个托架，将安装板固定到底座并将所有组件固定到驾驶舱上。

适合驾驶舱的安装方案详见：**http://support.thrustmaster.cn/zh/product/t598x-zh/**（位于 **Manual**（用户手册）部分）。

7. 在底座上安装方向盘盘体

1. 确保关闭底座电源并且底座锁定杆处于解锁位置。

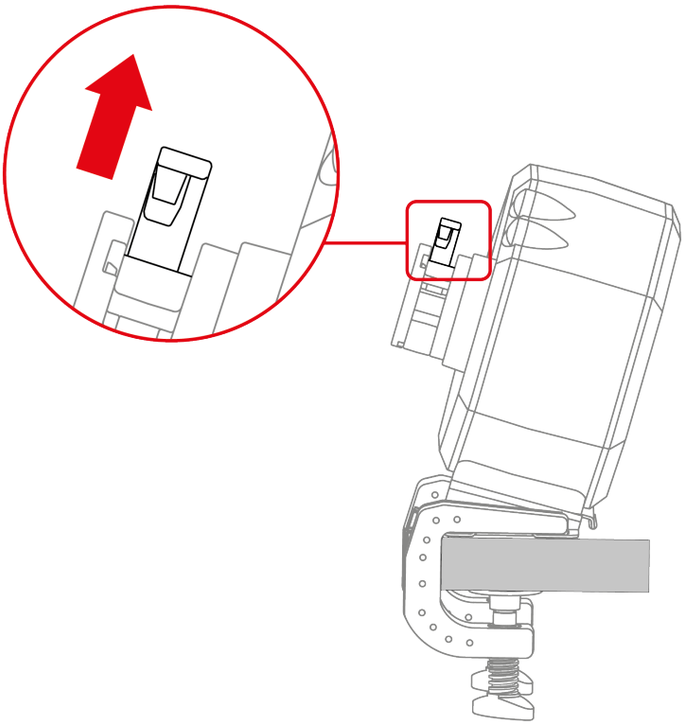

2. 将方向盘盘体插入底座。

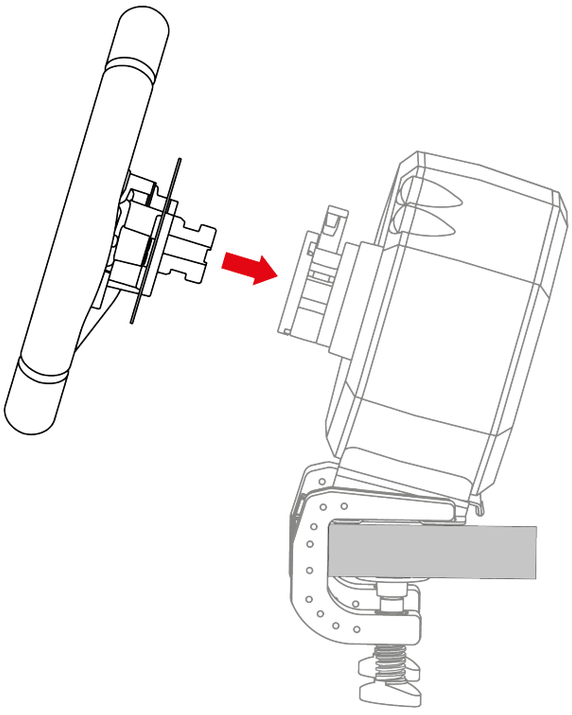

3. 下拉锁定杆。

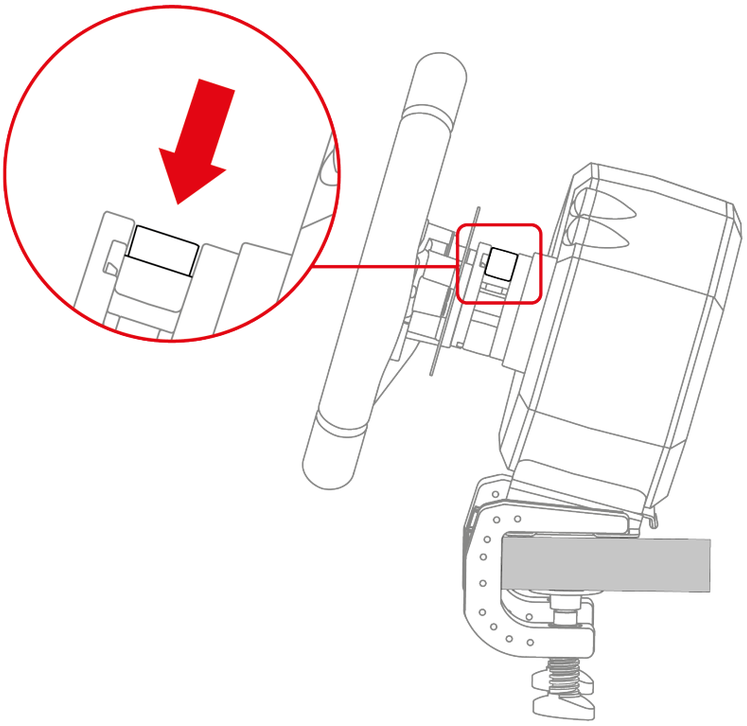

夹伤危险

请勿在手指留在锁定系统中时降低锁定杆。

在每次使用前，请按照本手册的说明确认底座仍然正确地固定到承载面上。

8. 组装踏板组

夹伤危险

在组装踏板组之前，请确保在降低踏板时您的手指未置于踏板组的踏板臂和底座之间。

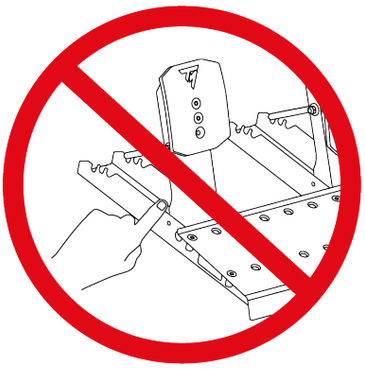

所需零件：

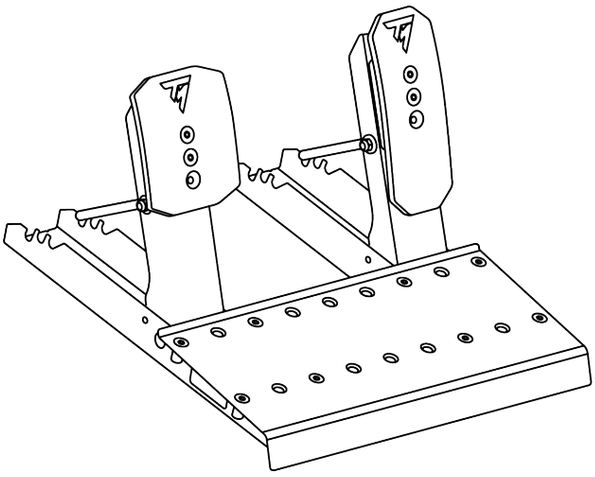

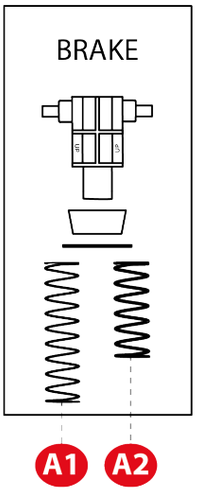

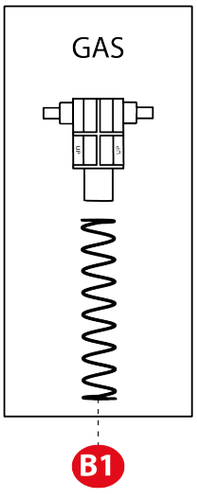

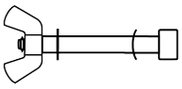

x 2

1. 将限位杆插入踏板组底座的对应预穿孔：限位杆和弧形垫圈位于踏板组的一端，垫圈和蝶形螺母位于另一端。

   在另一个踏板上重复该步骤。

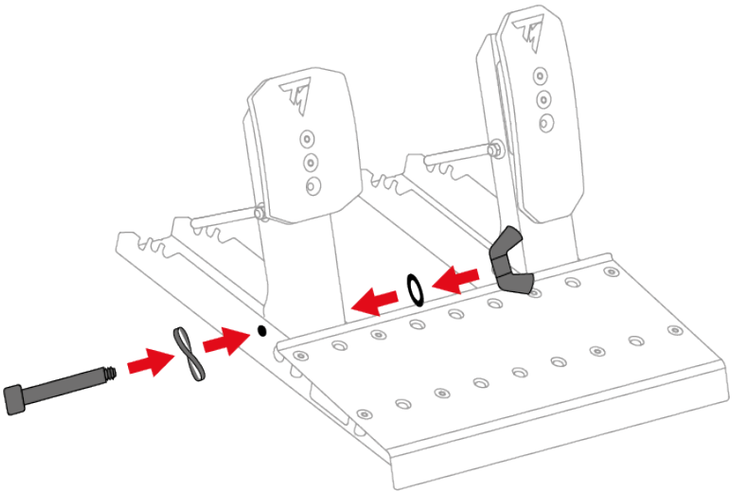

2. 拧紧限位杆，但勿用强力。

   在另一个踏板上重复该步骤。

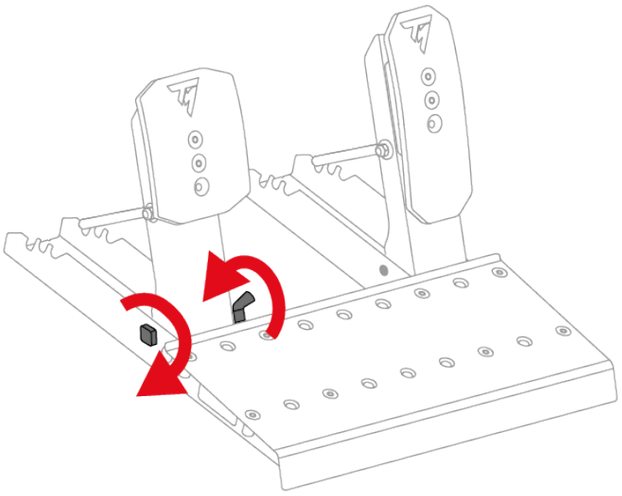

切勿过度拧紧限位杆。

刹车踏板：

组成刹车踏板弹簧的零部件均收纳在一个袋子中。有两种不同阻力的弹簧：

– A1 弹簧（较长，黑色）：弱阻力；

– A2 弹簧（较短，灰色）：强阻力。

将不再使用的弹簧置于一旁。

3. 按照以下顺序将刹车踏板弹簧的所有零件插入到金属杆上：弹簧、垫圈、缓冲件和承座。

   在承座上，UP 标记必须朝上。

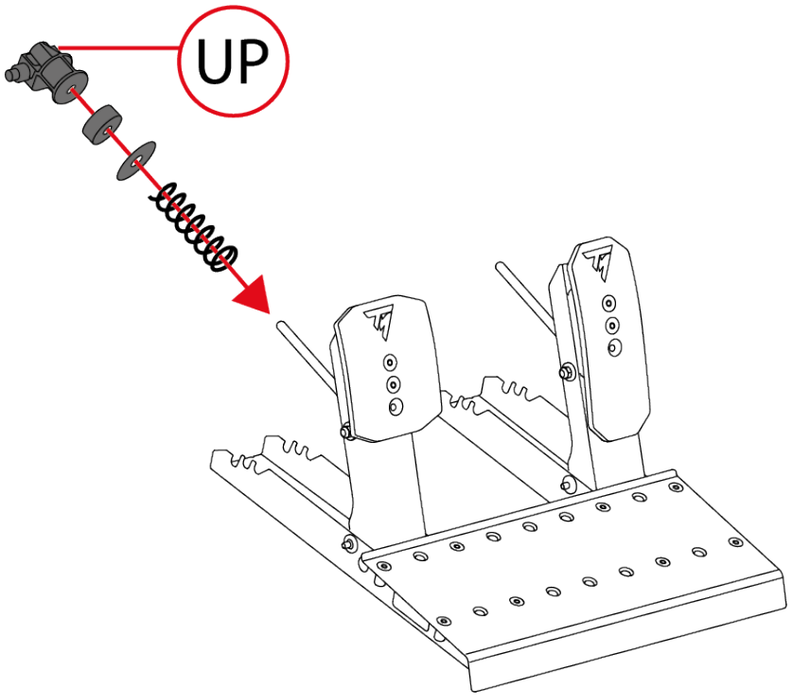

4. 使用承座压缩刹车踏板弹簧，将固定杆插入踏板组底座的槽位中。

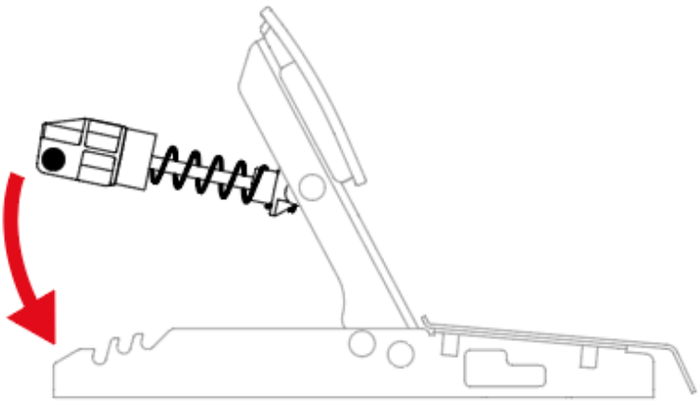

要调节刹车踏板的阻力，您可以将弹簧固定杆置于不同的位置。

有关如何调节刹车踏板阻力的更多信息，请阅读**踏板组机械设置**部分。

油门踏板：

组成油门踏板弹簧的零部件均收纳在一个袋子中。该袋子包含一根 B1 弹簧（很长，灰色）。

5. 按照以下顺序将油门踏板弹簧的所有零件插入到金属杆上：弹簧和承座。

   在承座上，UP 标记必须朝上。

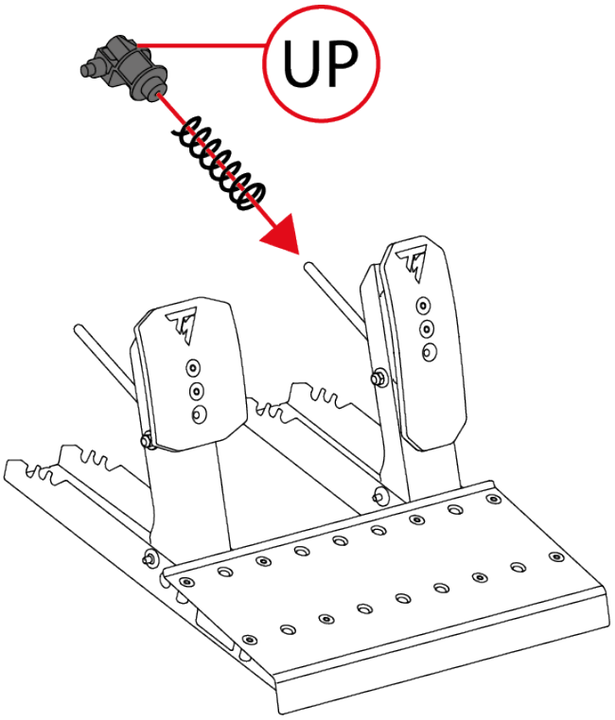

6. 使用承座压缩油门踏板弹簧，将固定杆插入踏板组底座的槽位中。

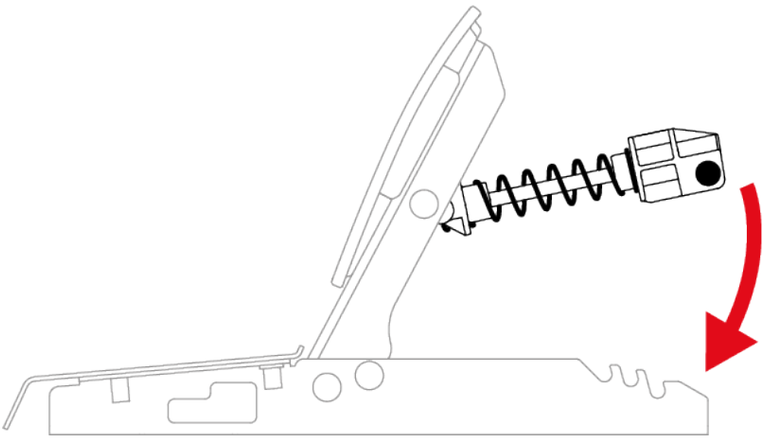

要调节油门踏板的阻力，您可以将弹簧固定杆置于不同的位置。

有关如何调节油门踏板阻力的更多信息，请阅读**踏板组机械设置**部分。

此处可观看介绍如何组装踏板组的视频：

http://support.thrustmaster.cn/zh/product/t598x-zh/

踏板组机械设置

调节踏板的高度

您可以调节刹车踏板和油门踏板的高度。每个踏板都有 4 个可能的挡位。

刹车踏板：

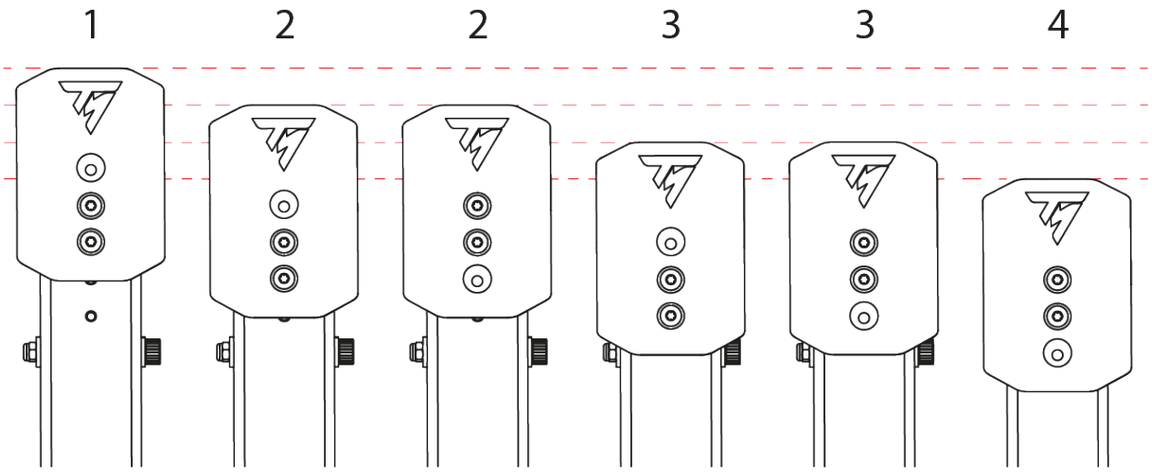

油门踏板：

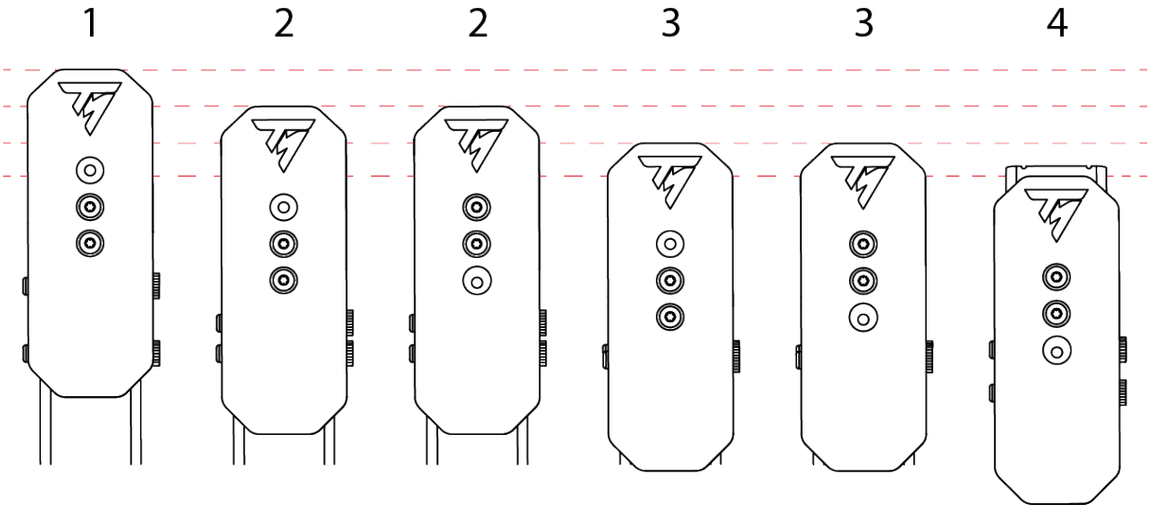

1. 使用随附的 T20 梅花扳手拧松用于固定踏板头的两个螺丝。

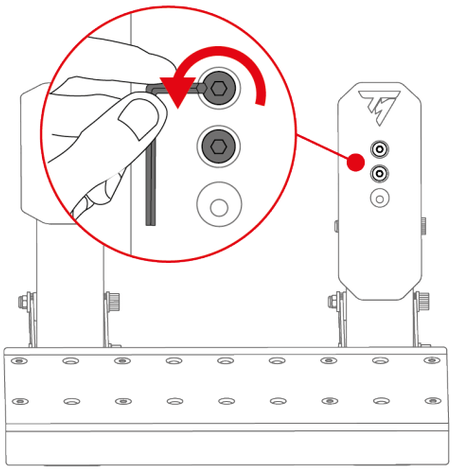

2. 选择新的踏板头位置。

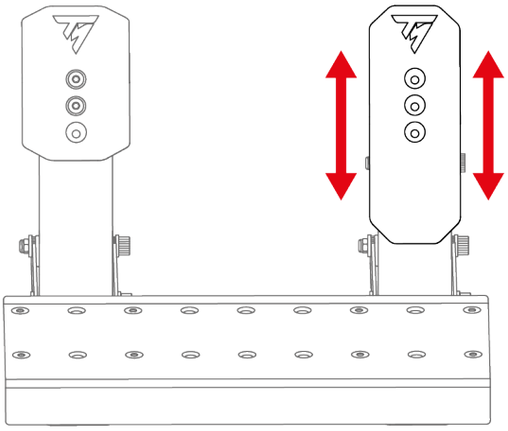

3. 重新插入并重新拧紧用于固定踏板头的两个螺丝。

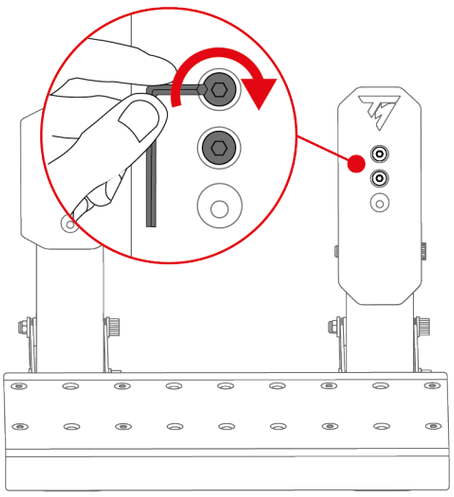

修改刹车踏板的阻力

随附两个弹簧，用于调节刹车踏板的阻力：

– A1 弹簧（较长，黑色）：弱阻力；

– A2 弹簧（较短，灰色）：强阻力。

位于踏板组底座背部的三个槽位用于调节阻力设置。

A1 弹簧			
位置	P1 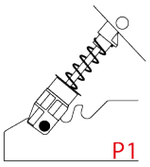	P2 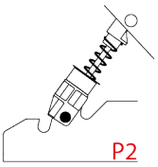	P3 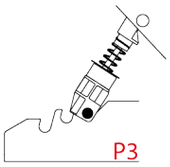
阻力	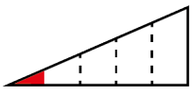	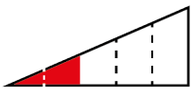	
A2 弹簧			
位置	P1 –	P2 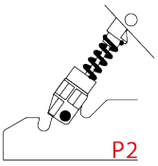	P3 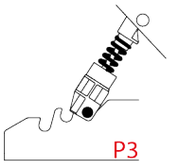
阻力	–		

A2 弹簧不可用于 P1 位置。

1. 要从槽位中松开弹簧固定杆，请使用承座压缩弹簧。

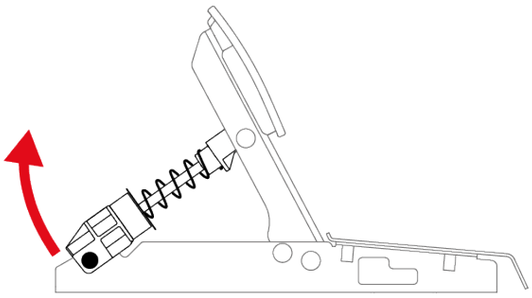

2. 卸下踏板弹簧的所有零件。

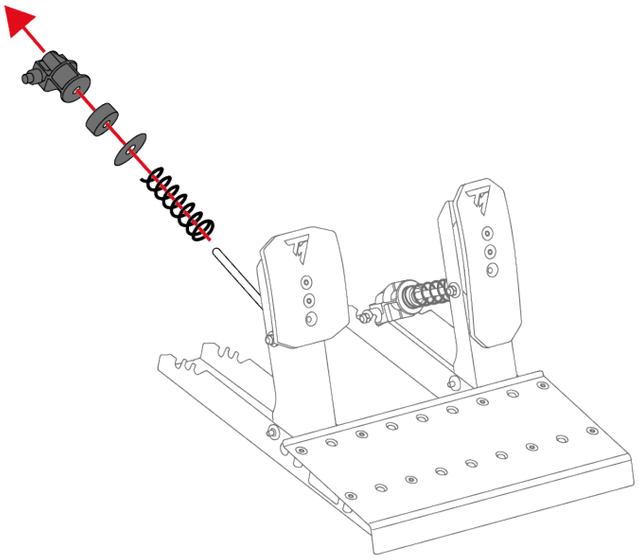

3. 将新弹簧插入踏板的金属杆上。

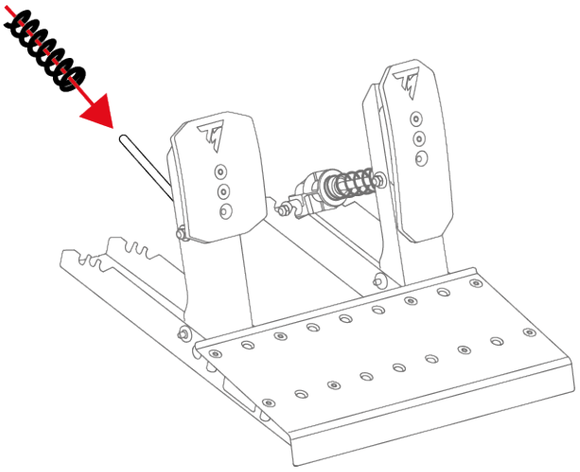

4. 按照以下顺序将刹车踏板弹簧的其他零件插入到金属杆上：垫圈、缓冲件和承座。

在承座上，UP 标记必须朝上。

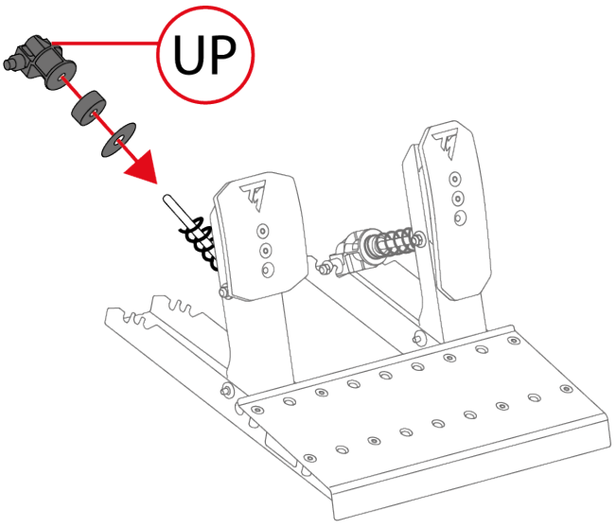

5. 要将弹簧固定杆插入槽位（P1、P2 或 P3）中，请使用承座压缩弹簧。

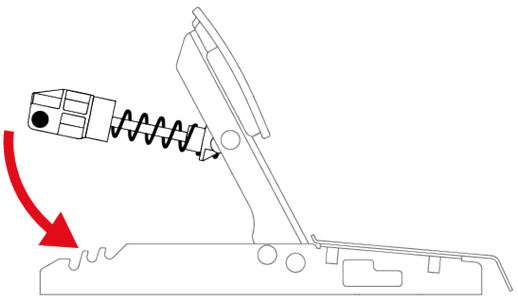

为防止出现任何校准问题，我们建议您在更换弹簧之后重新启动底座。

修改油门踏板的阻力

对于油门踏板，只随附一根弹簧（B1 弹簧：很长、灰色、弱阻力）。

位于踏板组底座背部的三个槽位用于调节阻力设置。

B1 弹簧			
位置	P1 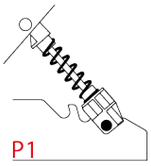	P2 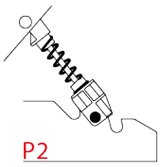	P3 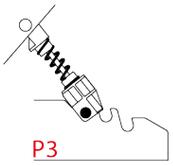
阻力	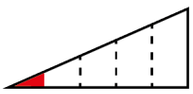	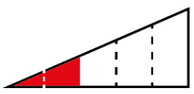	

1. 要从槽位中松开弹簧固定杆，请使用承座压缩弹簧。

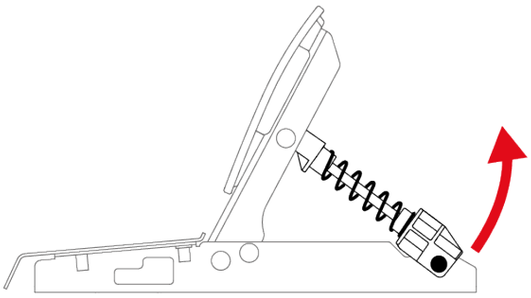

2. 要将弹簧固定杆插入槽位（P1、P2 或 P3）中，请使用承座压缩弹簧。

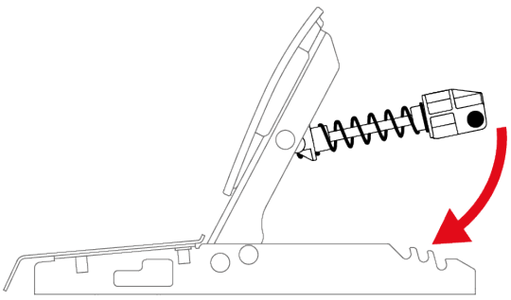

为防止出现任何校准问题，我们建议您在更换弹簧之后重新启动底座。

Carpet Grip 防滑支撑垫

Carpet Grip 防滑支撑垫可防止在使用毛毯或垫子时 Raceline Pedals LTE 踏板组出现滑动。

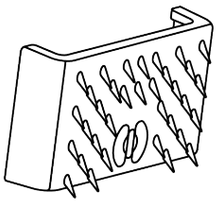

切勿在软地板或镶木地板上使用 Carpet Grip 防滑支撑垫，因为这可能会损害地板表面（例如，留下磨痕或刮痕）。

组装

要安装 Carpet Grip 防滑支撑垫，请将支撑垫扣到踏板组背部。

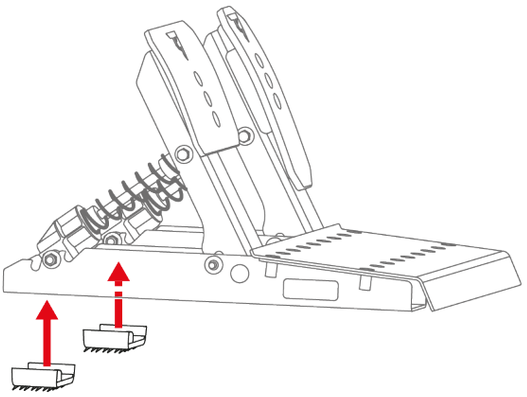

要确保支撑垫有效防滑，请将锯齿部位朝向踏板组背部放置。

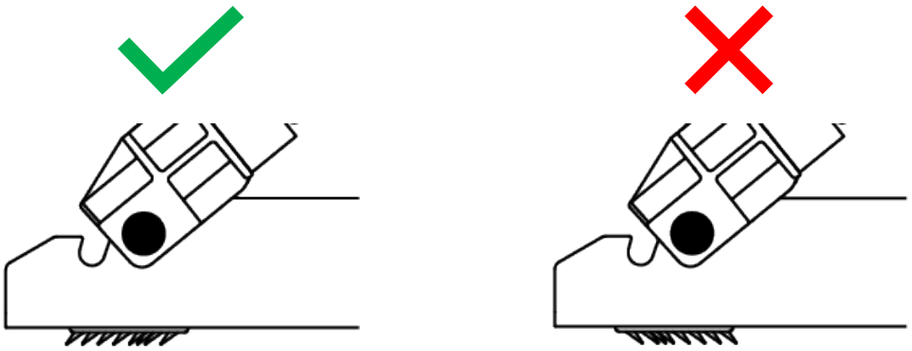

拆解

要拆卸 Carpet Grip 防滑支撑垫，请：

1. 将弹簧从凹槽中取出。

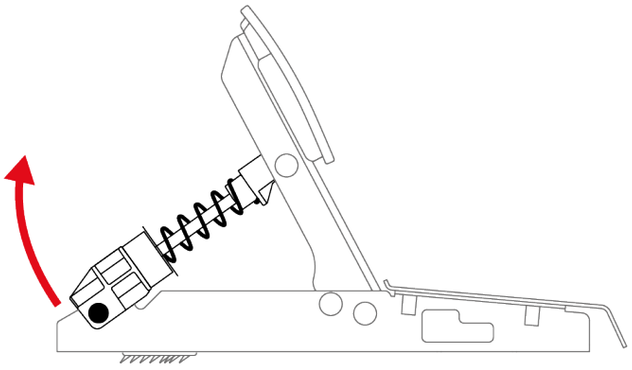

2. 按下每个防滑支撑垫的卡扣。

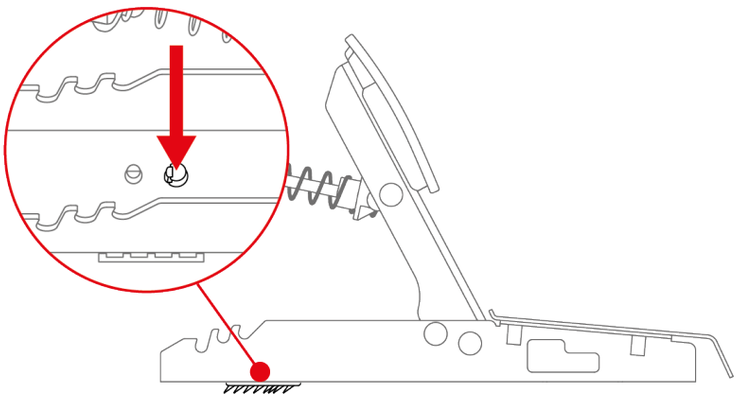

取下 Carpet Grip 防滑支撑垫时，请勿拉扯支撑垫的侧面。否则可能会导致支撑垫断裂。

9. 安装

在 XBOX 主机上

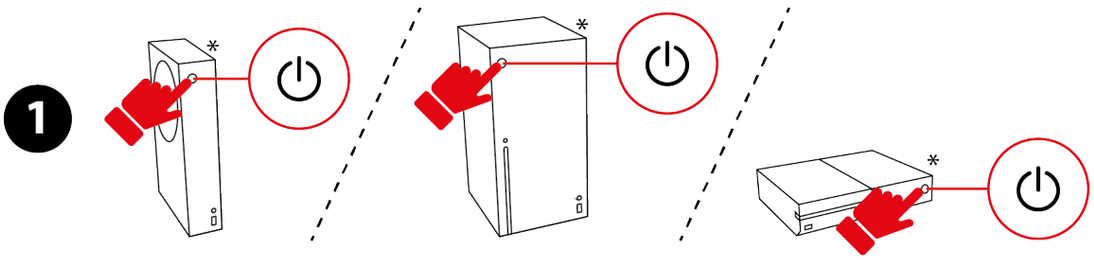

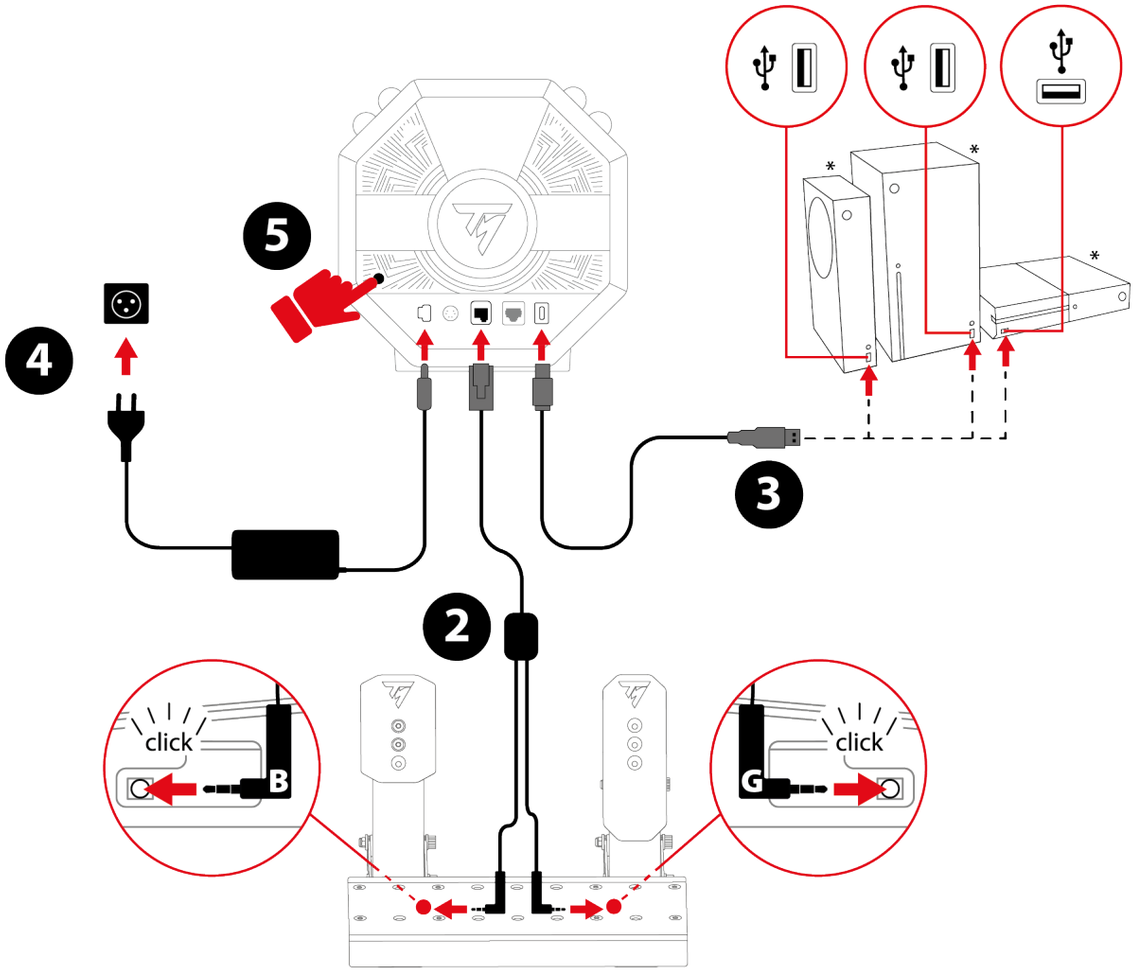

** 未提供*

1. 打开 XBOX 主机电源。

2. 将双插孔/RJ12 电缆连接到底座和 Raceline Pedals LTE 踏板组上的 RJ12 接头。

带有 B 标记（Brake – 刹车）的插孔接头连接到刹车踏板。带有 G 标记（Gas – 油门）的插孔接头连接到油门踏板。

3. 将 USB-C 转 USB-A 电缆连接到底座的 USB-C 端口以及 XBOX 上的 USB-A 端口。

4. 将电源转接头连接到底座，同时也插入墙壁插座。

5. 按下底座背部的 On/off（开/关）按钮。

6. 按 ⊗ 按钮。

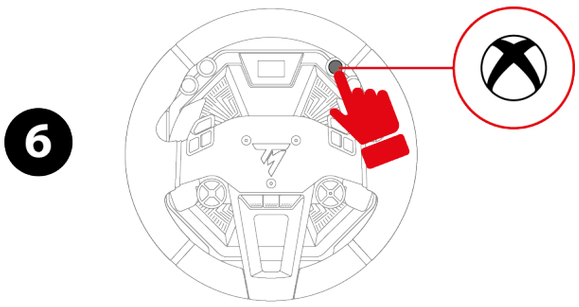

7. 此时，底座屏幕将会点亮。

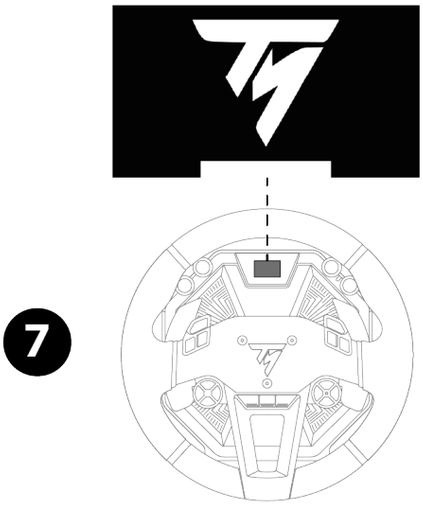

在方向盘自校准阶段，切勿将手置于方向盘盘体上。

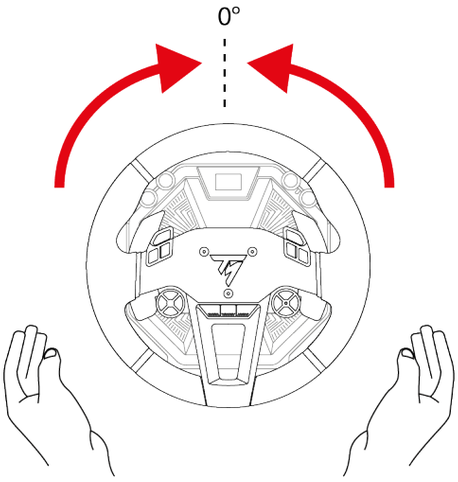

现在即可开始玩游戏了！

– 在 XBOX 主机上，您可以在两种兼容性模式中选择其一：
  - XBOX Native：默认模式，显示为白色条。在这种模式下，该赛车方向盘在游戏中被识别为以下名称：Thrustmaster（图马思特）T598。
  - XBOX Legacy：后向兼容性模式，带有紫色条。在这种模式下，该赛车方向盘在游戏中被识别为以下名称：TS-XW Racer。
– 大多数游戏在 XBOX Native 模式下运行。然而，某些游戏（例如 EA SPORTS™ F1® 23 / F1® 24 / F1® 25）仅在 XBOX Legacy 模式下运行。
– 如果您在玩 XBOX 游戏时遇到兼容性或功能问题，请选择 XBOX Legacy 模式。

在 PC 上

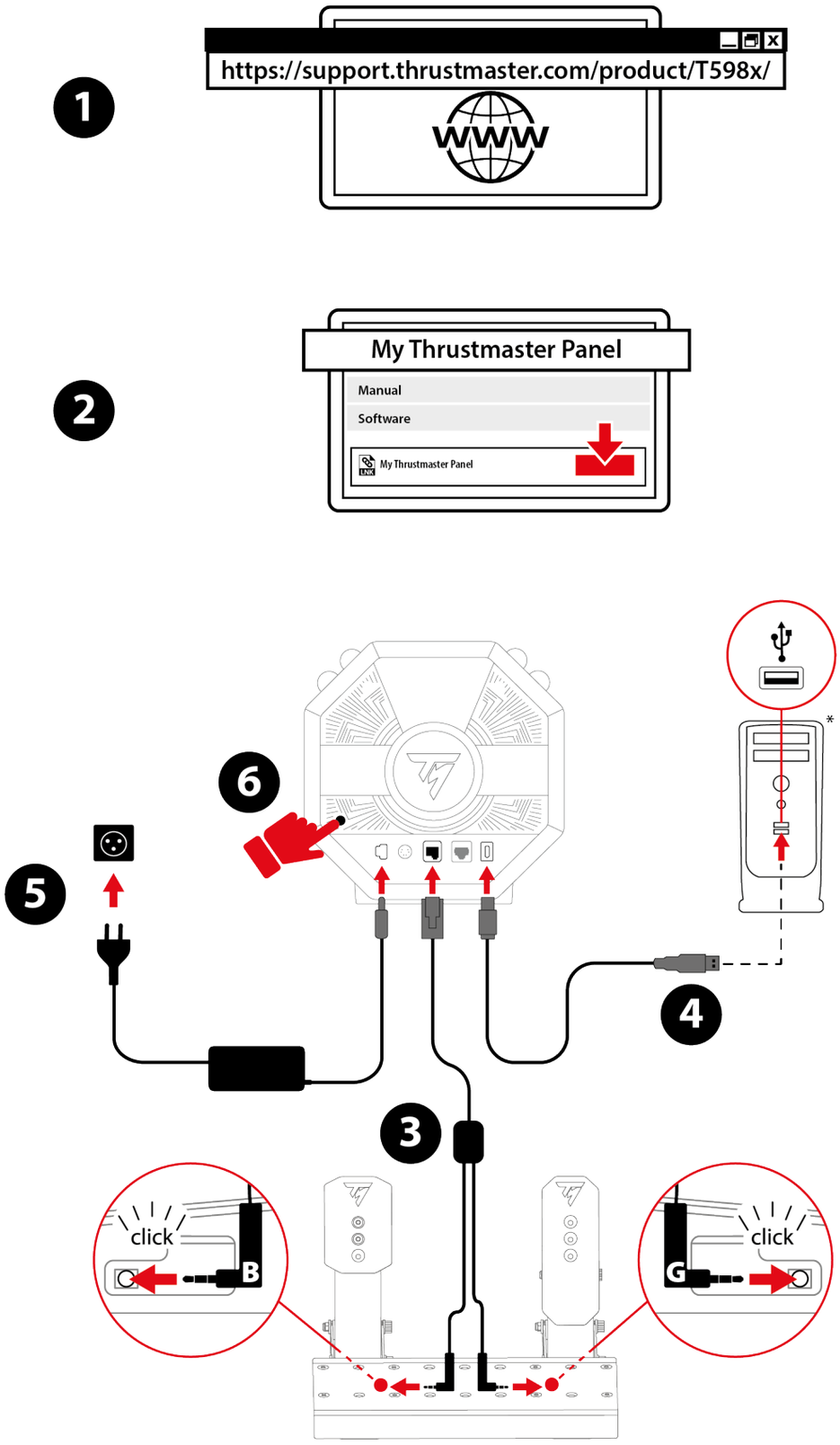
1
https://support.thrustmaster.com/product/T598x/
WWW
2
My Thrustmaster Panel
Manual
Software
My Thrustmaster Panel
6
5
4
3
click
B
click
G

* 未提供

1. 浏览：
   http://support.thrustmaster.cn/zh/product/t598x-zh/
2. 下载并安装 **Software**（软件）部分提供的 My Thrustmaster Panel 软件并按照说明操作。
3. 安装 My Thrustmaster Panel 软件之后，将双插孔/RJ12 电缆连接到底座和 Raceline Pedals LTE 踏板组上的 RJ12 接头。

带有 B 标记（Brake – 刹车）的插孔接头连接到刹车踏板。带有 G 标记（Gas – 油门）的插孔接头连接到油门踏板。

4. 将 USB-C 转 USB-A 电缆连接到底座的 USB-C 端口以及 PC 上的 USB-A 端口。
5. 将电源转接头连接到底座，同时也插入墙壁插座。
6. 按下底座背部的 On/off（开/关）按钮。

7. 此时，底座屏幕将会点亮。

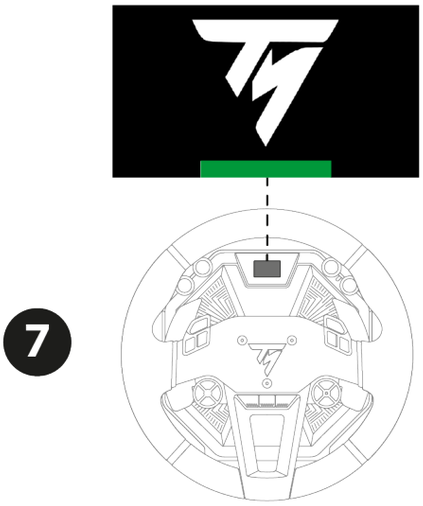

在方向盘自校准阶段，切勿将手置于方向盘盘体上。

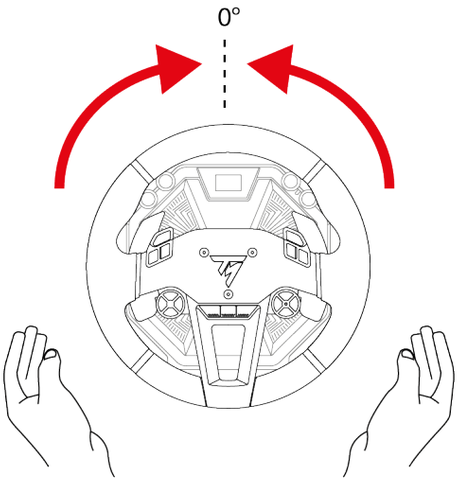

现在即可开始玩游戏了！

My Thrustmaster Panel 软件

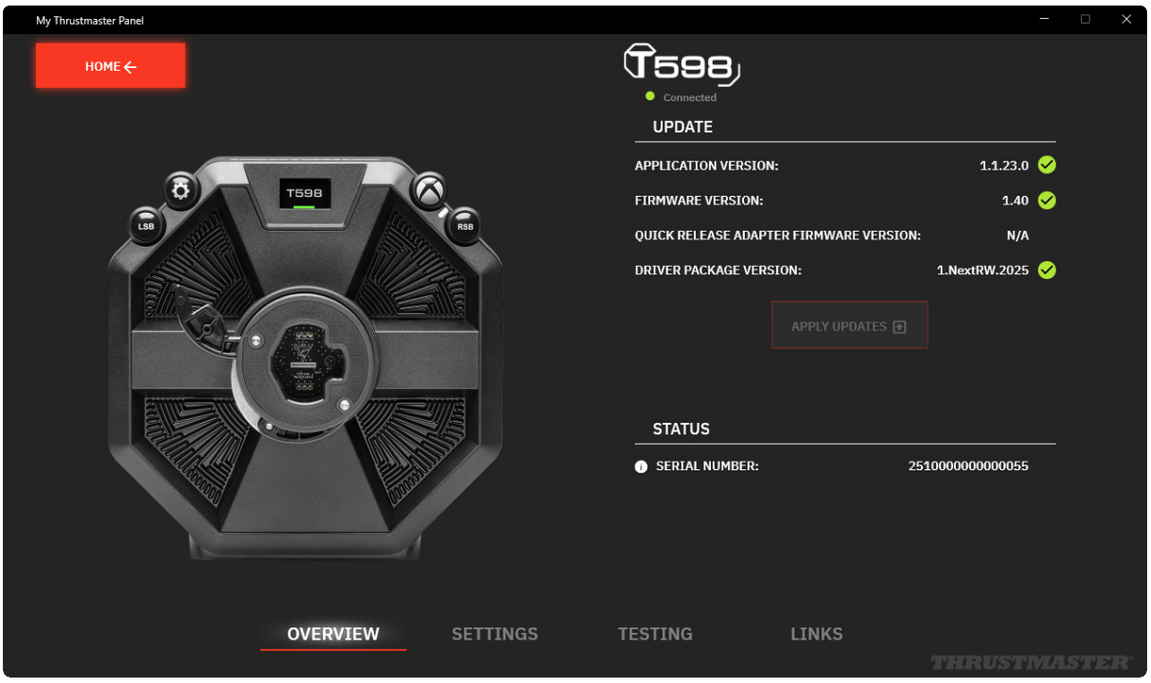

通过 My Thrustmaster Panel 软件，您可以：

- 查看底座的序列号 (SERIAL NUMBER) ：
- 查看 PC 上安装的驱动程序版本 (DRIVER)；
- 查看底座上安装的固件版本 (FIRMWARE) ；
- 查看连接到底座的方向盘盘体上安装的固件版本 (FIRMWARE) ；
- 更新底座的固件版本 (FIRMWARE) ；
- 测试连接到底座的方向盘盘体的所有按钮；
- 测试连接到底座的踏板组的所有轴；
- 通过 SET CENTER 按钮重置方向盘盘体的中心位置（仅在必要时执行重置）。

更新固件

底座的固件版本列于 My Thrustmaster Panel 软件的 Overview（概览）页面。

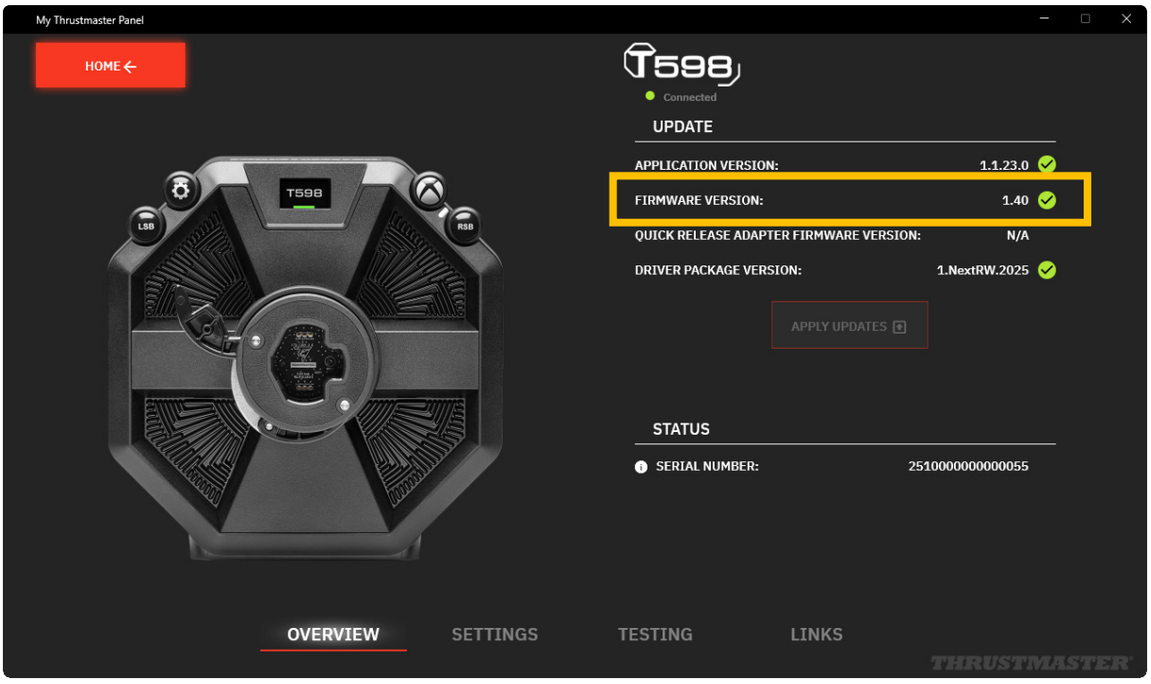

当有必要更新时，请：

– 在 Home（首页）页面中， 底座图标上会显示一个横幅，通知 NEW UPDATE AVAILABLE!（有新版本可用！）

此消息也可能意味着有新的驱动程序包（Driver package）可用。

– 在 Overview （概览）页面中，固件版本旁边会显示红色感叹号。

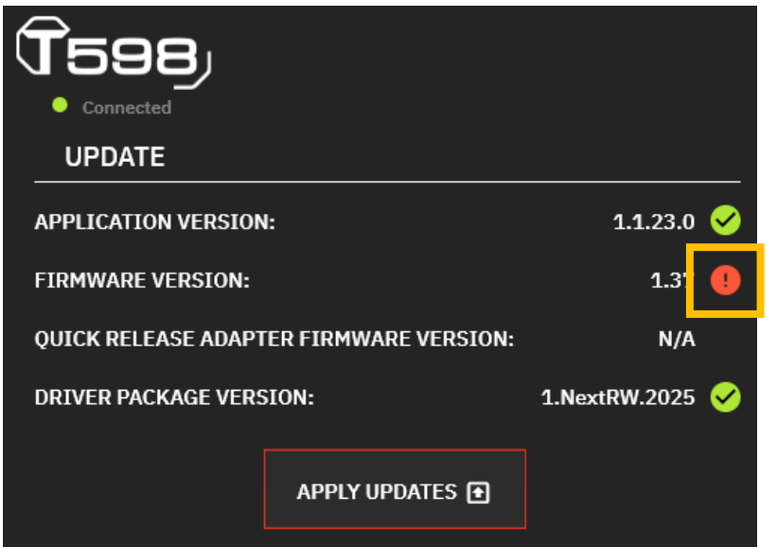

要更新底座的固件，请：

1. 在 My Thrustmaster Panel 的 Overview （概览）页面中，单击 APPLY UPDATES（应用更新）。

2. 通过按下底座背部的 On/off（开/关）按钮（松开位置），关闭底座电源。

   在 My Thrustmaster Panel 中，单击 NEXT（下一步）。

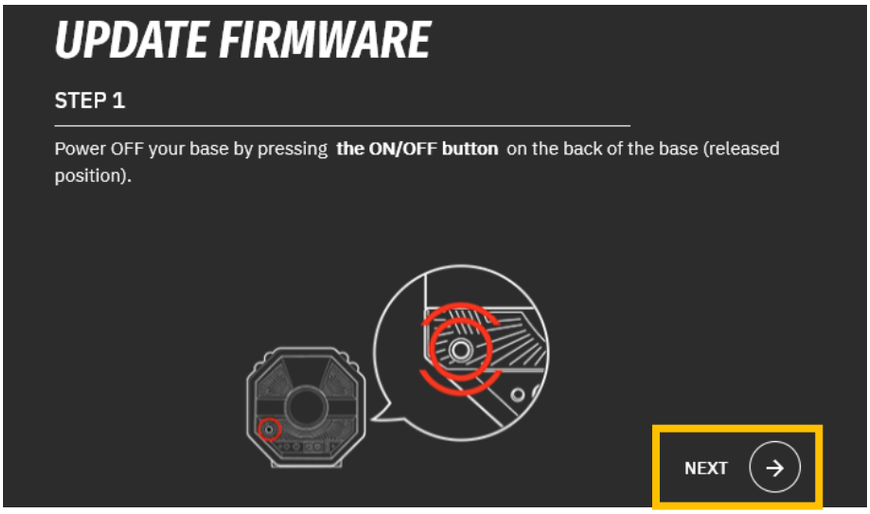

3. 按住 LSB 和 ⚙（设置 — Settings）按钮不放的同时，通过按下底座背部的 On/off（开/关）按钮（推入位置），打开底座电源。

在 My Thrustmaster Panel 中，单击 NEXT（下一步）。

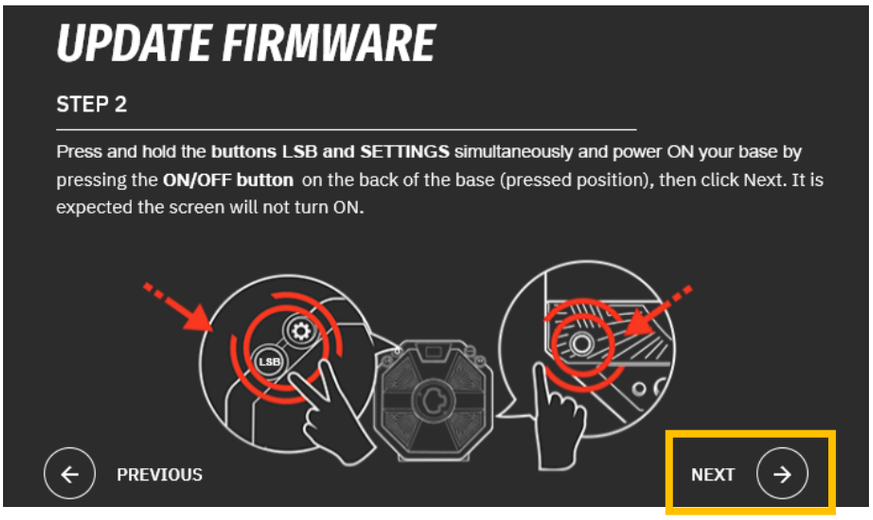

4. 松开 LSB 和 ⚙（设置 — Settings）按钮。如果底座屏幕熄灭，则说明 Boot 模式已正确激活。

在 My Thrustmaster Panel 中，单击 DONE（完成），以开始固件更新。

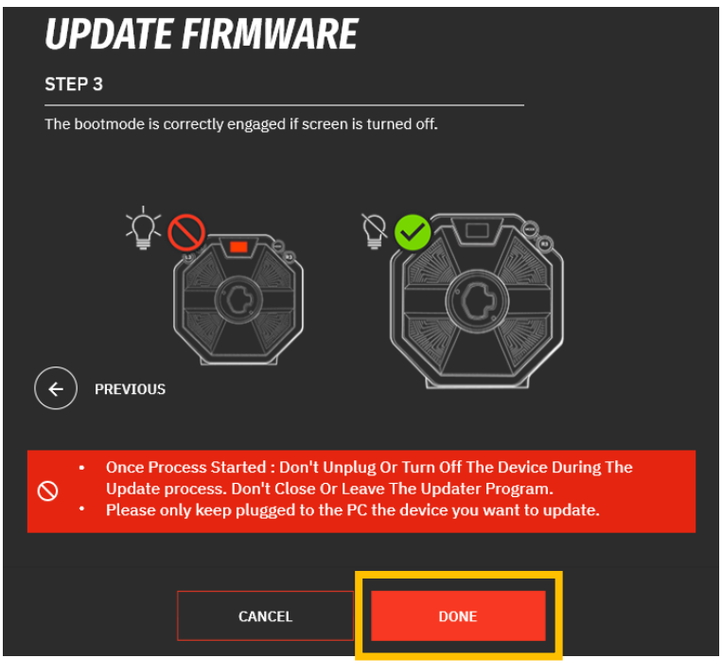

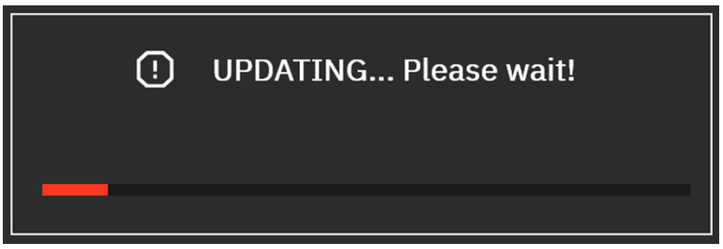

开始更新之后，请勿断开连接或关闭底座电源。切勿关闭或退出 My Thrustmaster Panel 软件。

5. 完成更新之后，通过按下 On/off（开/关）按钮关闭底座电源，然后重新打开底座电源。

   您的底座的固件现已为最新版本。

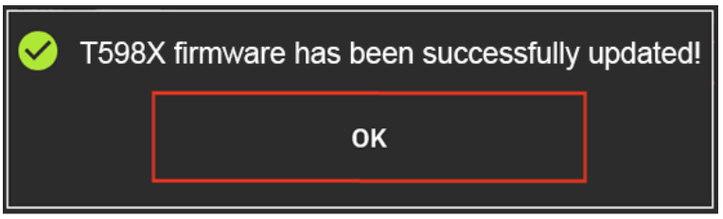

6. 此时，将会重新启动 My Thrustmaster Panel 软件。

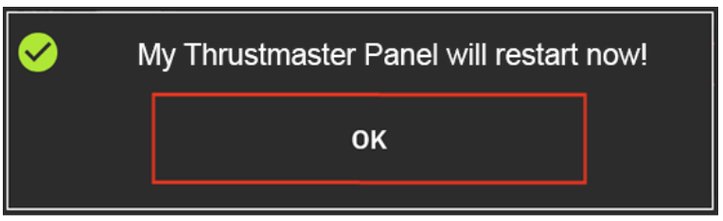

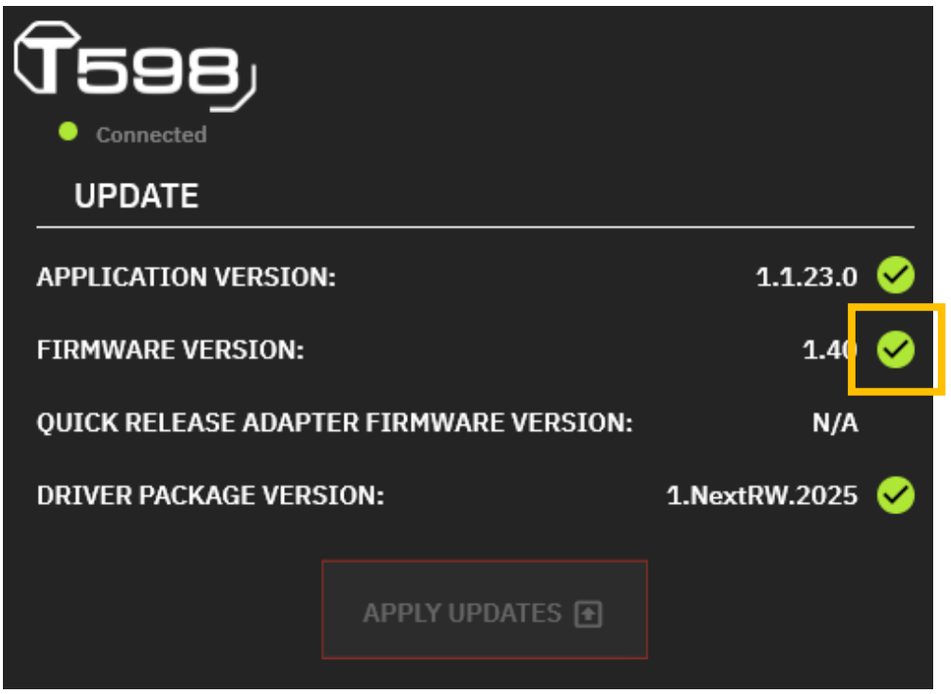
T598
Connected
UPDATE
APPLICATION VERSION:
1.1.23.0
FIRMWARE VERSION:
1.40
QUICK RELEASE ADAPTER FIRMWARE VERSION:
N/A
DRIVER PACKAGE VERSION:
1.NextRW.2025
APPLY UPDATES

自动校准方向盘和踏板

当您将方向盘插入墙壁插座，使用 On/off（开/关）按钮打开方向盘电源，并将方向盘的 USB 接头连接到 XBOX 主机或 PC 时，方向盘盘体会自动执行自校准。

此操作会自动对中方向盘。

切勿在自校准阶段触摸方向盘！这可能导致校准不正确和/或人员受伤。

当主机或 PC 处于开机状态时，切勿从底座上断开踏板组或者将踏板组连接到底座。这可能导致校准不正确。

务必先连接踏板组，再将方向盘连接到主机或 PC。

完成方向盘校准并启动游戏之后，只需踩几下踏板，即会自动校准踏板。

当打开主机或 PC 电源、启动游戏、在底座通电的情况下在底座上安装方向盘盘体时或当方向盘自校准期间，切勿踩踏踏板。这可能导致校准不正确。

如果您的方向盘和/或踏板组运行不正常，或似乎校准不当：关闭主机或 PC 并完全断开方向盘。然后重新连接所有电缆（包括电源线和踏板组电缆），重新启动主机或 PC 和游戏。

10. 针对 XBOX 主机进行映射

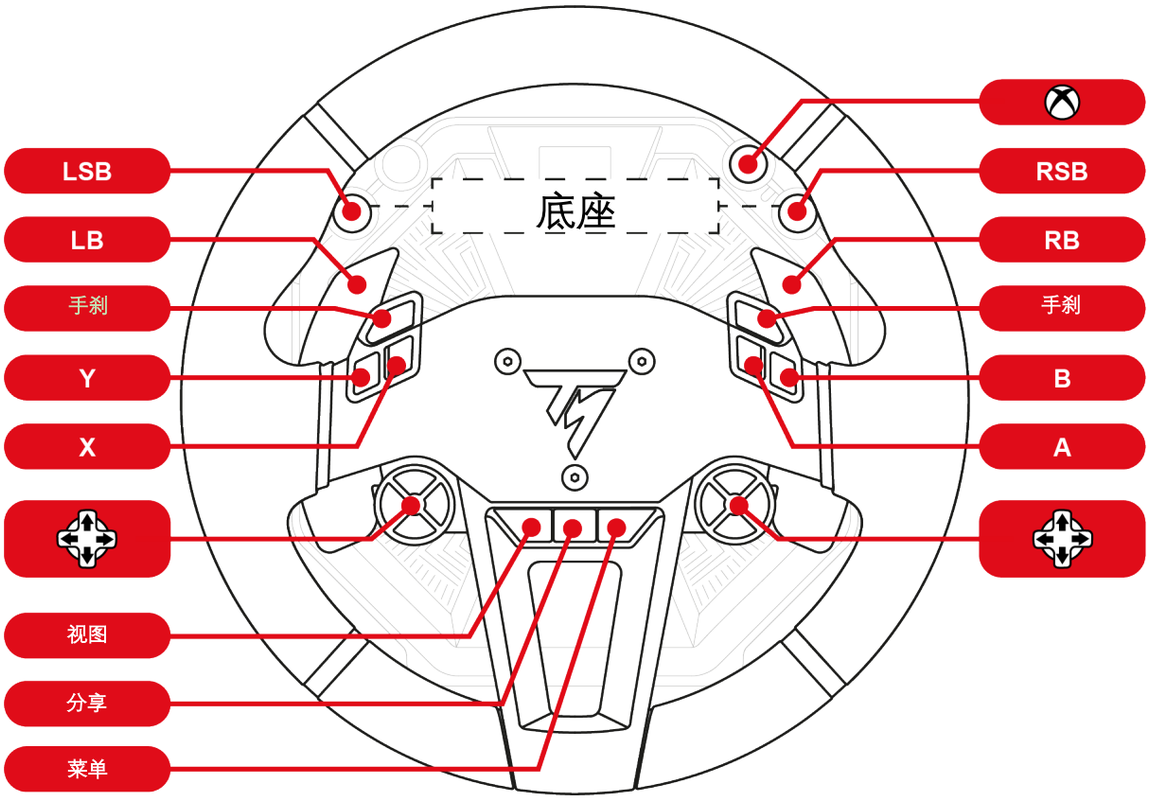

– 在 XBOX 主机上，在 XBOX Native 模式下，该赛车方向盘在游戏中被识别为以下名称：**Thrustmaster（图马思特）T598**。

– 在 XBOX 主机上，在 XBOX Legacy 模式下，该赛车方向盘在游戏中被识别为以下名称：**TS-XW Racer**。

– 由于主机的协议限制，*SportCar Steering Wheel* 方向盘盘体上的 LED 无法工作。

– 某些功能（编码器、操作按钮数）受游戏主机协议的限制。

11. 针对 PC 的映射

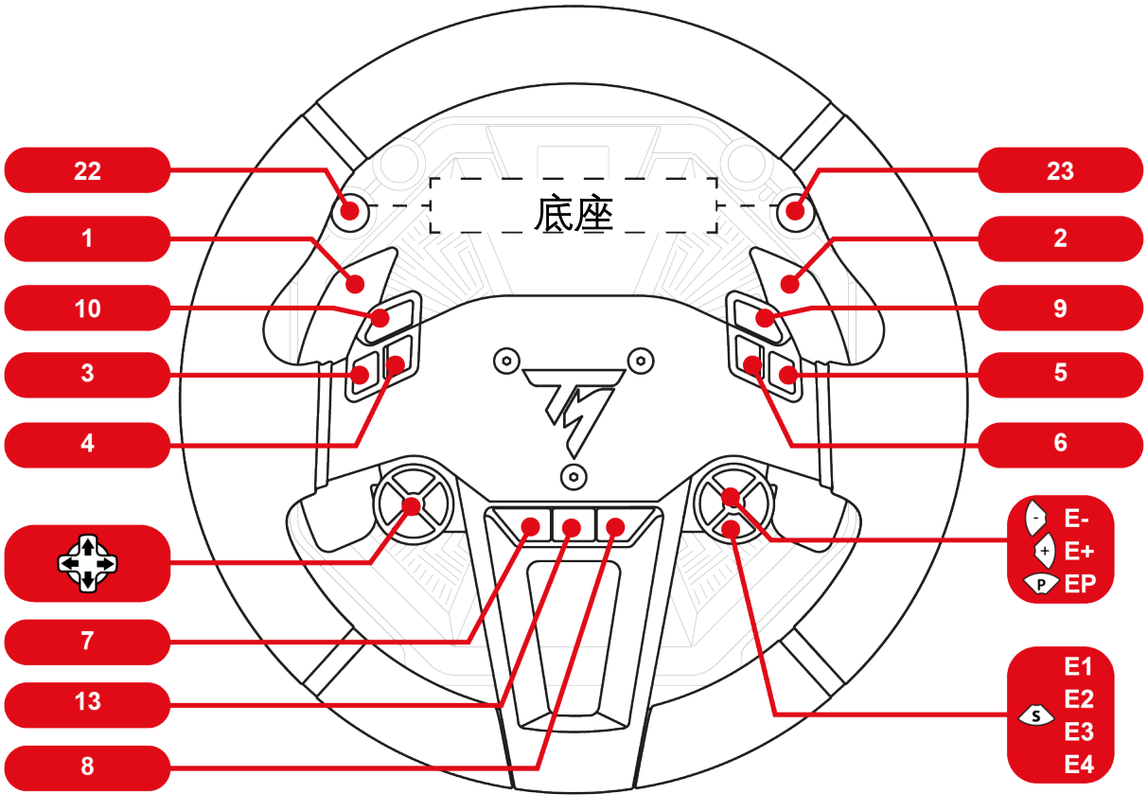

在 PC 上，在控制面板和游戏中，方向盘将以 **Thrustmaster Advanced Mode Racer** 的名称显示。

使用编码器

通过按下 **S** 编码器选择器，选择活动编码器。

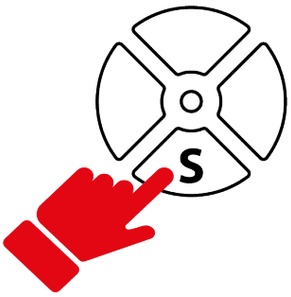

选择器上方的 LED 指示活动编码器。

以下功能和 LED 颜色与编码器相关联：

E1	E2	E3	E4
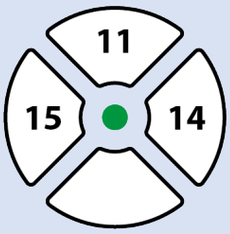	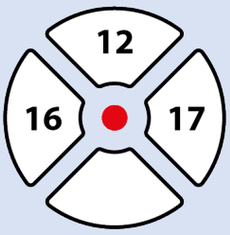	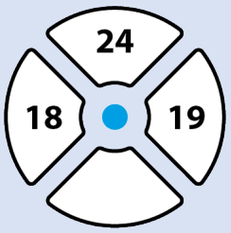	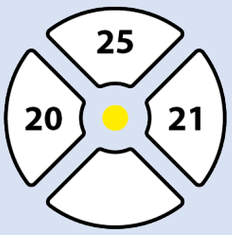

编码器 E1、E2、E3 和 E4 可在兼容 Thrustmaster（图马思特）编码器的游戏中工作。兼容游戏的列表详见：

http://support.thrustmaster.cn/zh/product/t598x-zh/（位于 **Games settings**（游戏设置）部分）。此列表将定期更新。

12. 屏幕操作

通过底座屏幕，您可以：

- **访问“设置”或“遥测”子菜单；**
- **更改方向盘盘体、底座和踏板组的设置以及屏幕的亮度；**
- **选择要显示的遥测信息。**

如果底座上未安装方向盘盘体或者如果方向盘盘体的安装不正确，则将显示以下屏幕：

请在底座上安装方向盘盘体，或者在底座上卸载并重新安装方向盘盘体。

访问“设置”或“遥测”子菜单

出于安全考虑并为了避免任何受伤风险，我们强烈建议您在按下 ⚙ 按钮（设置 — Settings）<u>之前</u>暂停游戏。

要显示“设置”或“遥测”子菜单选择屏幕，请：

1. 按 ⚙ 按钮（设置 — Settings）。

   此时将会显示以下屏幕：

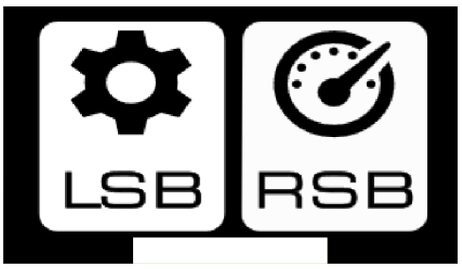

2. 按 LSB 按钮，选择**设置**子菜单。

   此时将会显示以下屏幕：

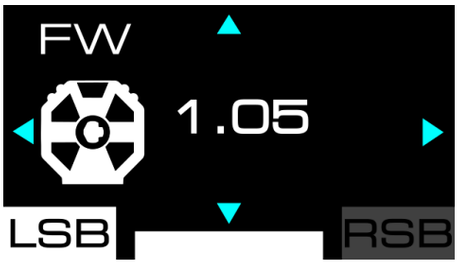

   按 RSB 按钮，选择**遥测**子菜单。

   此时将会显示以下屏幕：

“设置”子菜单

通过“设置”子菜单，您可以显示有关底座、方向盘盘体和踏板组的信息，并可更改相关设置。

> 要访问“设置”子菜单，请按 ⚙ 按钮（设置 — Settings），然后按 LSB 按钮。

此时将会显示以下屏幕：

❶ 涉及的配件：底座、方向盘盘体或踏板组

❷ 所选的“设置”子菜单

❸ 所选设置的名称和值

❹ 子菜单中可能的导航路径

要导览“设置”子菜单，请：

– 使用 方向键按钮。

要更改某项设置的值，请：

– 使用 方向键按钮。

要确认某个设置的值并退出“设置”子菜单，请：

– 按 按钮（设置 — Settings）。

屏幕将会显示遥测信息（默认为 GEAR 屏幕）。

调节亮度

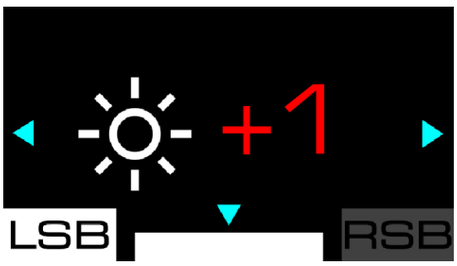

通过此屏幕，您可以改变屏幕显示的整体亮度。有三种可能的设置：-1；0（默认设置）；+1。

底座的设置

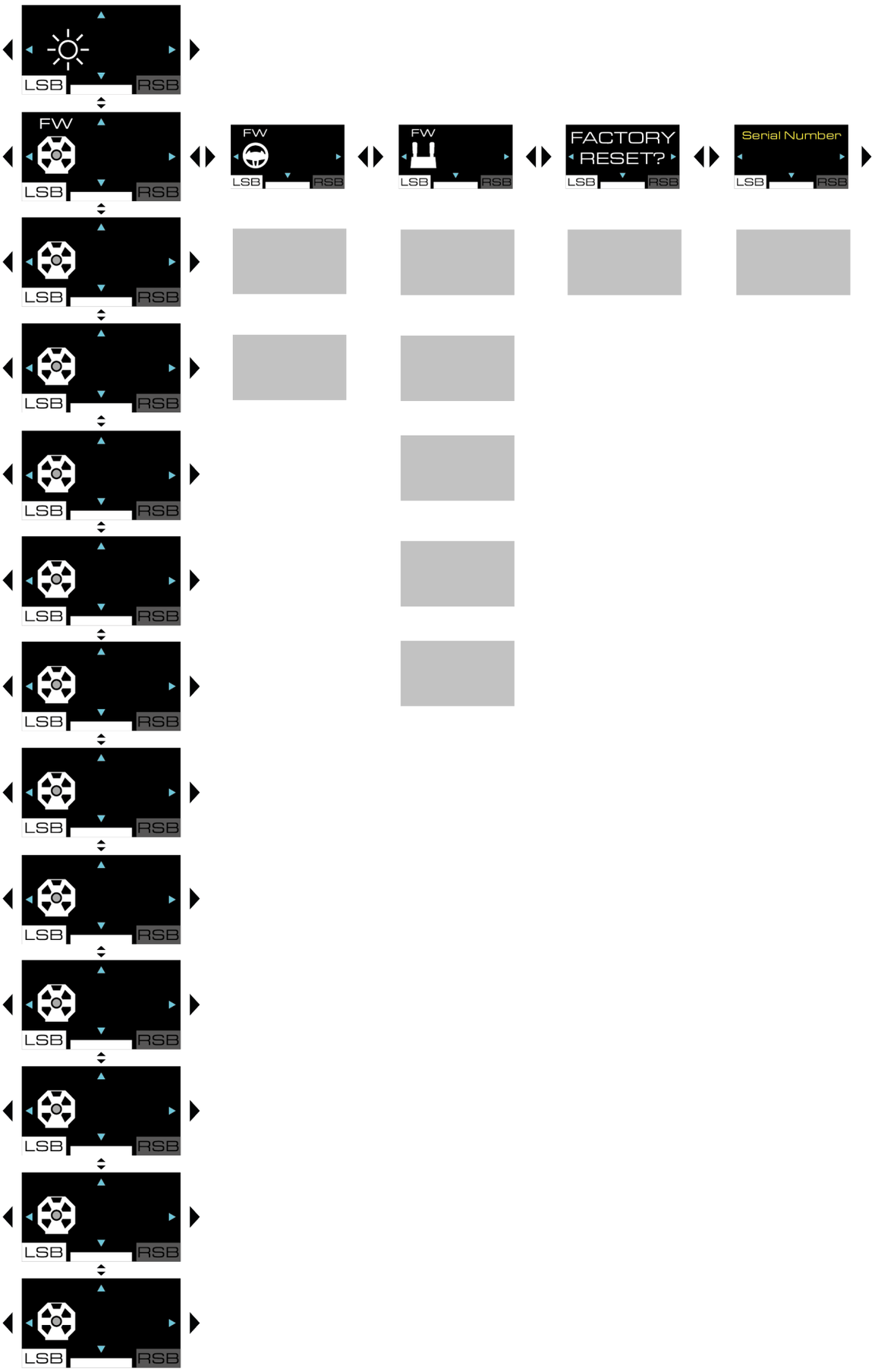

底座的固件

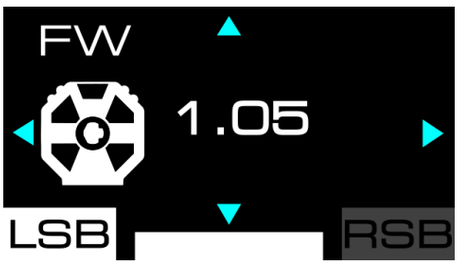

此屏幕显示底座的固件版本。

Compatibility（兼容性）

通过此屏幕，您可以更改底座在 XBOX 主机上的兼容性模式。您可以在 XBOX Native 模式（原生模式，显示为白色条）或 XBOX Legacy 模式（后向兼容，显示为紫色条）之间进行选择。

– 在 XBOX 主机上，要确定您的游戏是兼容 XBOX Native 模式还是 XBOX Legacy 模式，请转至：**http://support.thrustmaster.cn/zh/product/t598x-zh/**
  在 **Games settings**（游戏设置）部分，选择 XBOX Games list。
– 在 XBOX 主机上，在 XBOX Native 模式下，该赛车方向盘在游戏中被识别为以下名称：**Thrustmaster（图马思特）T598**。
– 在 XBOX 主机上，在 XBOX Legacy 模式下，该赛车方向盘在游戏中被识别为以下名称：**TS-XW Racer**。

要更改兼容性模式，请：

1. 使用 方向键按钮选择 XBOX Native 或 XBOX Legacy 模式。

2. 按 按钮（设置 — Settings），应用新模式。您所做的选择将保存在底座的内存中。

3. 此时将会显示以下屏幕：

4. 请重新启动 XBOX 主机。

5. 此时将会显示以下屏幕：

6. 方向盘将会重启并自校准。切勿将手置于方向盘盘体上。

力反馈配置文件

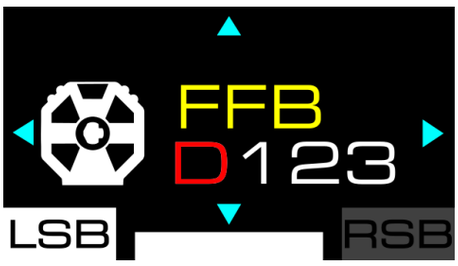

此屏幕用于选择力反馈配置文件。从最保守的力反馈到最激进的力反馈，您可以从四个已保存的配置文件中做出选择：FFB D（默认）；FFB 1；FFB 2；FFB 3。

保存的设置有：

	FFB D	FFB 1	FFB 2	FFB 3
Master gain	50%	75%	100%	100%
Mode	S	P	P	E
Inertia	OFF	OFF	OFF	OFF
Friction	MID	MID	LOW	OFF
Boost low	0	0	0	0
Boost high	0	0	0	0
Speed	MID	HIGH	HIGH	EXT
Wheel damper	20%	10%	0%	0%
Game damper	LOW	LOW	LOW	LOW
Spring	0%	0%	0%	0%
Gear jolt	OFF	OFF	OFF	OFF
Engine roar	OFF	OFF	OFF	OFF
End stop	HIGH	HIGH	HIGH	HIGH

您可以通过更改底座的设置来更改 FFB 1、FFB 2 和 FFB 3 配置文件。配置文件保存在底座的内存中。

使用**恢复为出厂设置**屏幕恢复 FFB 1、FFB 2 和 FFB 3 配置文件的已保存设置。

不可修改 FFB D 配置文件。

当您导览底座设置时，所选的配置文件会显示在屏幕左上角。

取决于所选的力反馈配置文件和定义的设置，底座可能会发出啸叫声。这是正常的，并且与旨在提高电机响应性能的多项参数组合相关。响应越灵敏，啸叫声就会越响亮。这种啸叫声是使用电动马达的竞速类车辆及其配置的典型特征。

Master gain （整体力反馈）

通过此屏幕，您可以选择力反馈效应的总体强度 (master gain)。此值的范围为 0% 至 100%，按 5% 的幅度增减。

Mode （模式）

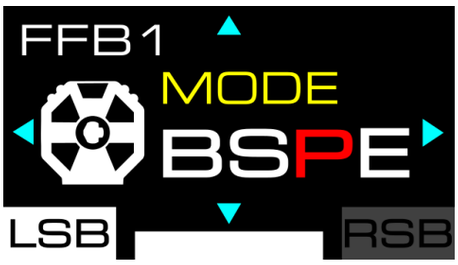

此屏幕用于选择驾驶模式和更改力反馈的响应性能。从最保守的响应到最激进的响应，总共有 4 种模式可供选择。

- B – Beginner;
- S – Sport;
- P – Performance;
- E – Extreme.

Inertia（惯性）

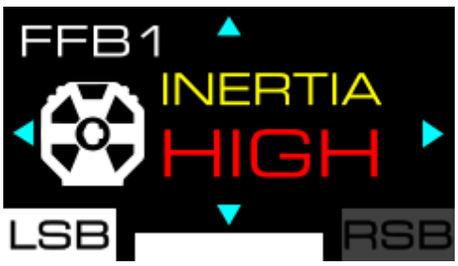

通过此屏幕，您可以调整方向盘盘体的惯性。从无惯性到极高惯性（OFF、MID、HIGH、EXT），共有四项设置可供选择，从而可以根据您所玩的游戏和所使用的车辆，调整转向控制的力度。

此电机设置可以按照车辆的速度成比例地增大方向盘盘体的惯性。车辆速度越快，惯性就会调整到越大。

高惯性会增大转动方向盘盘体所需的力度（方向盘盘体会随之减慢），从而减轻直线路段驾驶高性能车辆时的振荡。

此设置**仅可在 PC 上**访问。

Inertia（惯性）效应仅在支持在底座屏幕上显示车辆速度的游戏中有效。

兼容游戏的列表详见：**http://support.thrustmaster.cn/zh/product/t598x-zh/**。

在 **Games settings**（游戏设置）部分，选择 List of games compatible with the T598 INERTIA option。

Friction（摩擦力）

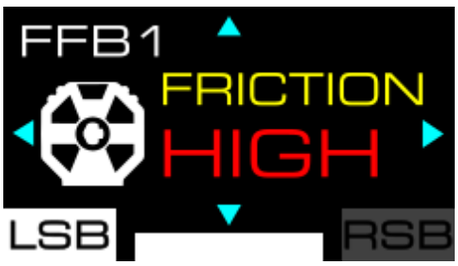

在方向盘盘体转动缓慢或者不转动时，您可以通过此屏幕调节电机的摩擦力。从无阻力到超强阻力，有四种设置可供选择。OFF；LOW；MID；HIGH。

– 此设置**仅可在 PC 上**访问。

– 此设置可用于避免震荡运动。

Boost low （轻度至中等效应）

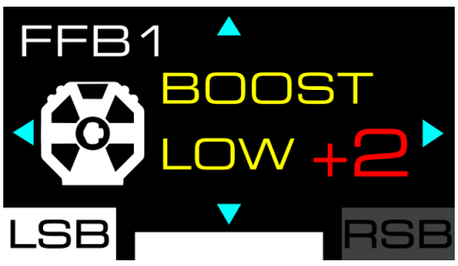

通过此屏幕，您可以调节轻度至中等的力反馈效应（例如赛道边缘的路肩、路面纹理）。有五种设置可供选择：- 2；- 1；0；+ 1；+ 2

Boost high（中等至强烈效应）

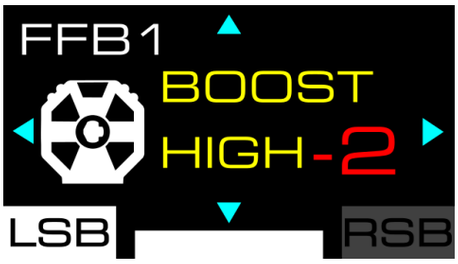

通过此屏幕，您可以调节中等至强烈的力反馈效应（与另一辆车或墙壁相撞等）。有五种设置可供选择：- 2；- 1；0；+ 1；+ 2

Speed（速度）

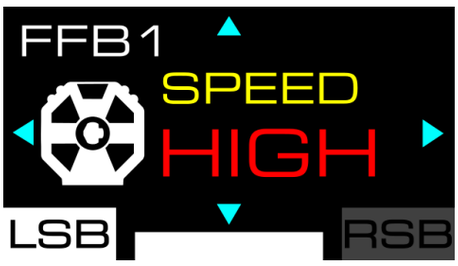

通过此屏幕，您可以更改电机的旋转速度（例如：当您松开方向盘盘体时，它会继续转动）。从慢速到很快的旋转速度，有四种设置可供选择：LOW；MID；HIGH；EXT。

这是一项涉及到安全的设置，因为电机速度非常快。

Wheel damper （方向盘盘体的阻尼力）

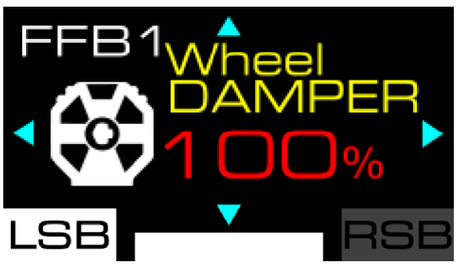

通过此屏幕，您可以设置力反馈的阻尼力 (*damper*)。此值的范围为 0% 至 100%，按 10% 的幅度增减。

降低阻尼力可以增强、改善并优化力反馈的整体体验。我们建议您使用低阻尼力。

Game damper （游戏的阻尼力）

通过此屏幕，您可以设置由游戏应用的力反馈的阻尼力(*damper*)。您可以从低阻尼力到极高阻尼力的四种设置中选择其一：LOW；MID；HIGH；EXT。

增益作为游戏阻尼力输入的倍增系数，可相应提高或降低游戏对方向盘施加的阻尼强度。

降低阻尼力可以增强、改善并优化力反馈的整体体验。我们建议您使用低阻尼力。

Spring（弹簧）

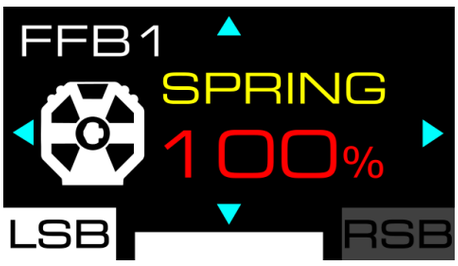

通过此屏幕，您可以调整弹力（在没有力反馈的情况下，返回到方向盘盘体的中心位置）。默认弹力值为 0%。此值的范围为 0% 至 100%，按 10% 的幅度增减。

您只应在不支持力反馈的游戏中更改弹力值。

在某些游戏中，包括支持力反馈的游戏中，游戏会自动调节弹力值。这不会影响力反馈效应的质量。

Gear jolt（换挡时的冲击）

通过此屏幕，您可以更改在齿轮换挡时您感受到的冲击水平。从无感觉到强烈阻力，有四种设置可供选择。OFF（默认）；LOW；MID；HIGH。

- 此设置**仅可在 PC 上**访问。
- Gear jolt（换挡时的冲击）效应只在兼容 Thrustmaster（图马思特）遥测 SDK 的 PC 游戏中（因此，仅在底座屏幕上显示遥测信息的游戏中）才起作用。

  兼容游戏的列表详见：**http://support.thrustmaster.cn/zh/product/t598x-zh/**

  （位于 **Games settings（游戏设置）**部分）。此列表将定期更新。

Engine roar（与引擎速度相关的振动）

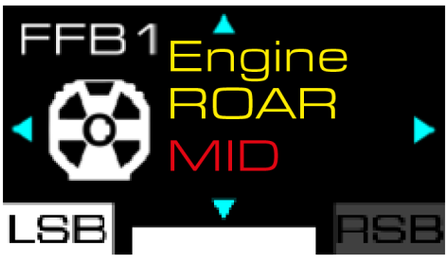

通过此屏幕，您可以根据车辆速度和引擎速度 (RPM) 调节方向盘盘体的振动强度。您可以从无振动到强烈振动的四种设置中选择其一：OFF（默认）；LOW；MID；HIGH。

设置	车辆速度	效果
OFF	-	禁用
	-	禁用
LOW	< 200 km/h	轻微
	> 200 km/h	禁用
MID	< 300 km/h	中等
	> 300 km/h	禁用
HIGH	< 400 km/h	强烈
	> 400 km/h	禁用

在某些视频游戏（*F1*、*Le Mans® Ultimate*、*Forza Horizon 5* 等）中，当您暂停比赛时，遥测不会停止，Engine roar 效应会继续工作。只有在完全退出比赛后，此效应才会中断。

您可以轻松确认遥测并未中断：方向盘底座的屏幕上仍显示与 SPEED 或 RPM 相关的遥测信息。

– 此设置**仅可在 PC 上**访问。

– Engine roar 效应（与引擎速度相关的振动）只在兼容 Thrustmaster（图马思特）遥测 SDK 的 PC 游戏中（因此，仅在底座屏幕上显示遥测信息的游戏中）才起作用。

兼容游戏的列表详见：**http://support.thrustmaster.cn/zh/product/t598x-zh/**

（位于 **Games settings**（游戏设置）部分）。此列表将定期更新。

END STOP（虚拟限位）

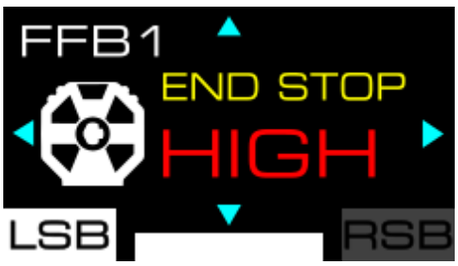

通过此屏幕，您可以更改虚拟限位的力度（限位阻尼）。从低力度到很强力度，有三种设置可供选择：LOW；MID；HIGH（默认）。

方向盘盘体设置

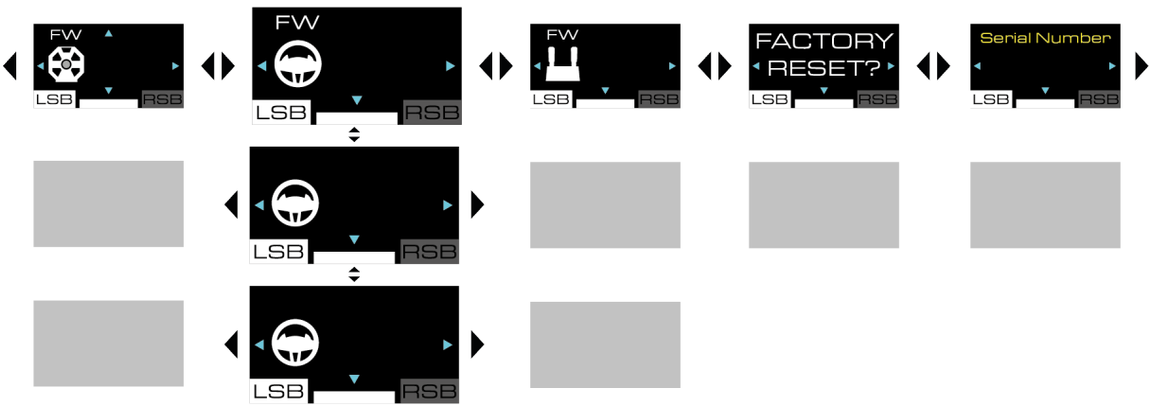
FW
LSB
RSB
FW
LSB
RSB
FW
LSB
RSB
FACTORY
RESET?
LSB
RSB
Serial Number
LSB
RSB
LSB
RSB
LSB
RSB

方向盘盘体固件

此屏幕显示方向盘盘体的固件版本；如果方向盘盘体的固件不是最新版本，则显示 UPDATE REQUEST（请求更新）。

要执行更新，请：

1. 转至 **http://support.thrustmaster.cn/zh/product/t598x-zh/**
2. 下载并安装 **Software**（软件）部分提供的 My Thrustmaster Panel 软件并按照说明操作。

仅当方向盘盘体安装在底座上并且有信息可用时，才会显示固件版本。

旋转角度

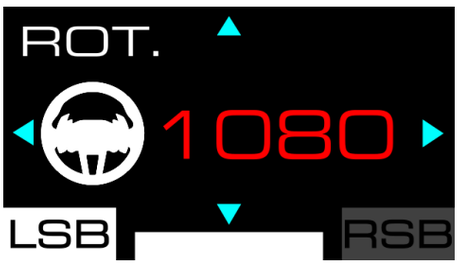

通过底座屏幕，您可以设置方向盘盘体的旋转角度。有六种设置可供选择：180°；360°；540°；900°；1080°；AUTO（默认）。

- 当方向盘盘体的旋转角度设置为 AUTO 时，游戏会根据所使用的车辆自动调节角度。
- 在不自动设置旋转角度的视频游戏中，可以手动更改旋转角度。

测试和中心位置

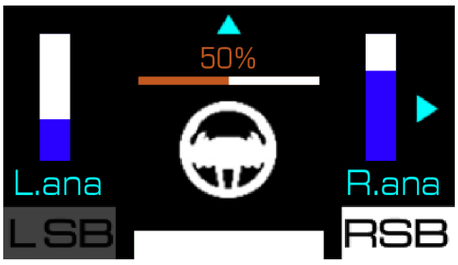

通过此屏幕，您可以测试模拟换挡拨片*和方向盘盘体的轴并重置方向盘盘体的中心位置（仅当需要时）。

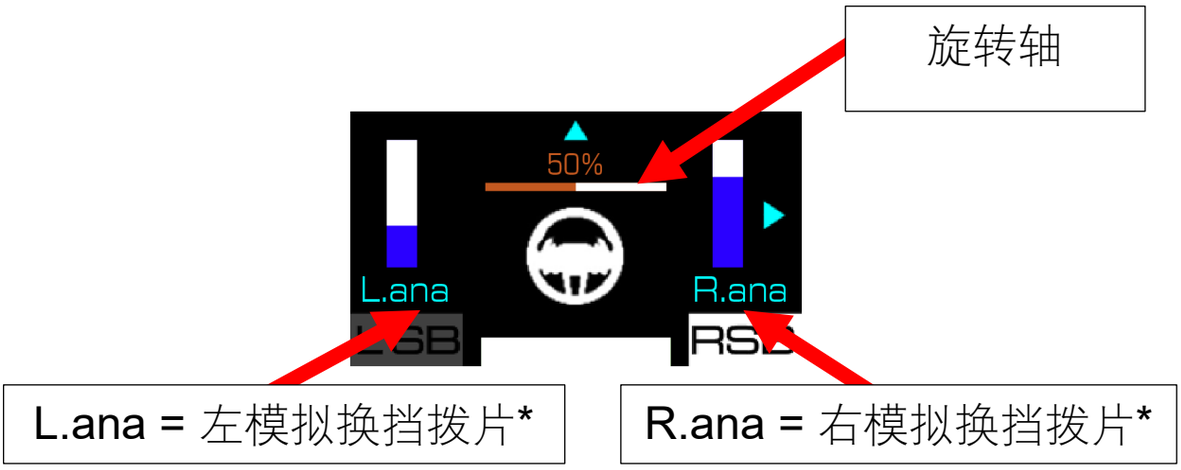

**仅可用于配备模拟换挡拨片的方向盘盘体*

测试模拟换挡拨片*时，将会逐渐填满与该换挡拨片相关的指示条。

测试旋转轴时，将会逐渐填满与该方向盘盘体相关的指示条：

- 0%：您已到达左限位；
- 50%：方向盘盘体的中心位置；
- 100%：您已到达右限位。

要重置方向盘盘体的中心位置，请：

1. 将方向盘盘体置于中心位置。此时，屏幕上应会显示“50%”。
2. 按 按钮并保持 5 秒钟。

仅可用于配备模拟换挡拨片的方向盘盘体

踏板组设置

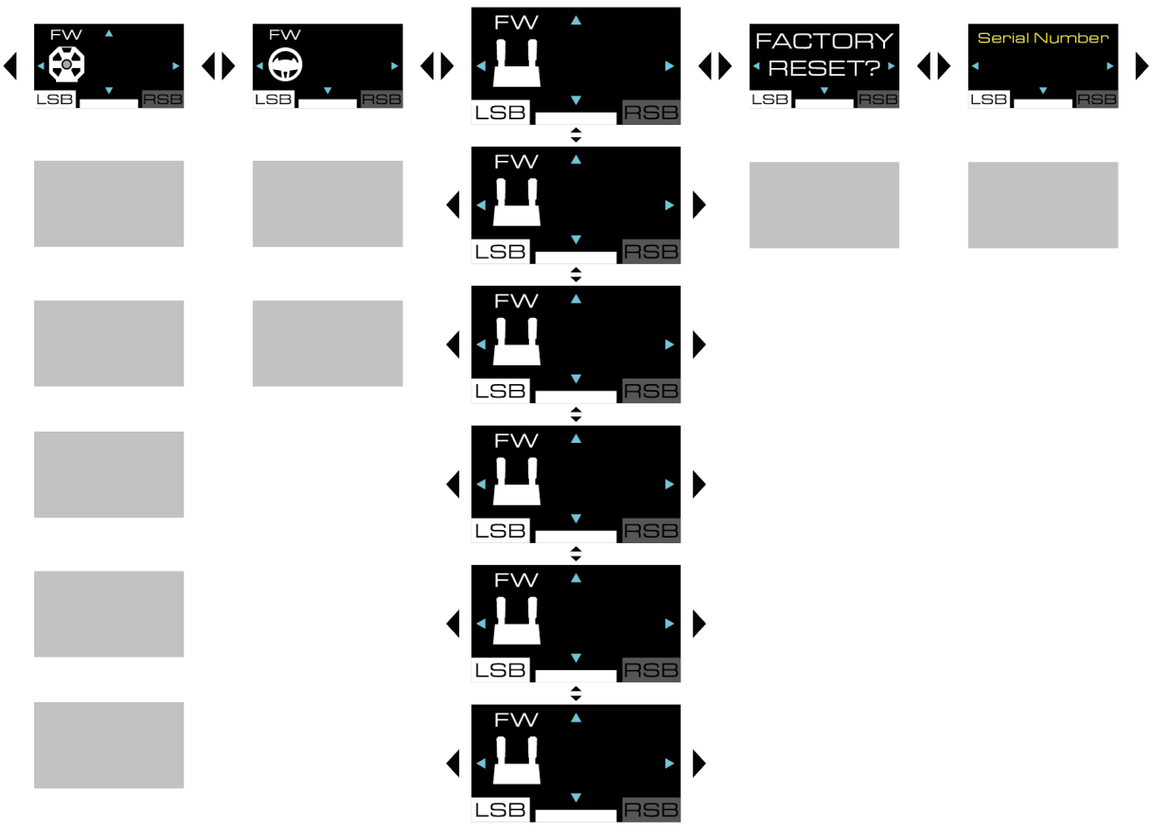
FW
LSB
RSB
FW
LSB
RSB
FW
LSB
RSB
FACTORY
RESET?
LSB
RSB
Serial Number
LSB
RSB
FW
LSB
RSB
FW
LSB
RSB
FW
LSB
RSB
FW
LSB
RSB
FW
LSB
RSB

踏板组固件

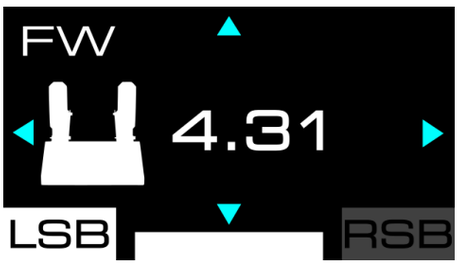

此屏幕未来将显示某些踏板组的固件版本。

踏板组的类型

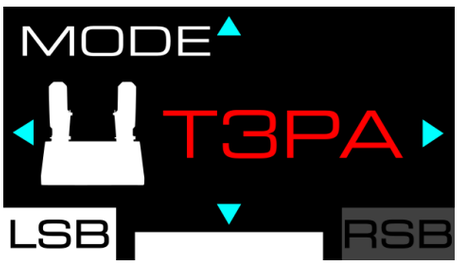

通过此屏幕，您可以选择所使用的踏板组类型。有三种类型的踏板组可供选择：

- TRLP：用于随 T598 提供的 Raceline Pedals LTE 踏板组；
- T3PA：用于 T2PM*、T3PA* 和 T3PM* 踏板组（未配备 Load Cell 力传感器）；
- T-LCM：用于 T-LCM Pedals* 踏板组（配备 Load Cell 力传感器）。

使用底座随附的 Raceline Pedals LTE 踏板组时，请选择 TRLP 类型。

**另售*

踏板组配置

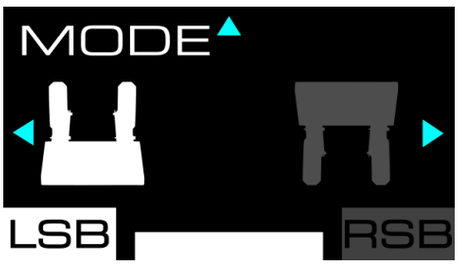

通过此屏幕，您可以选择踏板组的配置。有两种位置可供选择：

– （默认）：标准位置；

– ：对调位置。

– 对调位置仅可用于三踏板式踏板组。

– 在对调位置中，油门踏板和离合器踏板可对调。

Deadzone （盲区）

刹车	油门

通过此屏幕，您可以为每个踏板设置最小死区 (MIN) 和最大死区 (MAX)。

- 通过设置最小死区 (MIN) 和最大死区 (MAX)，您可以精确控制踏板的灵敏度。
- 死区有助于**优化响应性能或者避免不必要或意外的激活**（例如，当您的脚保持在刹车踏板上时）。
- 最小死区 (MIN) 位于踏板行程的起始端，而最大死区 (MAX) 位于踏板行程的末端。
- 踏板的行程由该指示条表示。

要设置最小死区 (MIN)，请：

1. 脚踩踏板，直至到达您希望死区结束的位置，并使踏板保持在该位置。
2. 按 按钮，以设置最小死区的终点。

要设置最大死区 (MAX)，请：

1. 脚踩踏板，直至到达您希望死区开始的位置，并使踏板保持在该位置。
2. 按 按钮，以设置最大死区的起点。

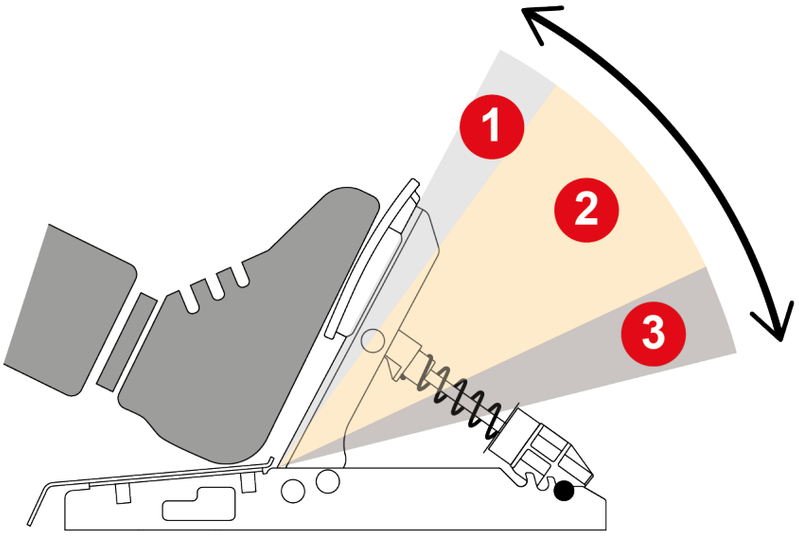

❶ **最小死区：** 踩下踏板**不会在游戏中触发任何操作**（加速、刹车等）。

❷ **有效区：**踩下踏板**会在游戏中触发相应操作**（加速、刹车等），其作用强度与对踏板施加的压力成正比。

❸ **最大死区：**踩下踏板会在整个死区中**保持操作的最大强度**（加速、刹车等）。

重置踏板组的设置

通过此屏幕，仅可重置踏板组的设置。

要重置设置，请：

1. 按 按钮确认重置。重置设置后，以下屏幕会保持显示五秒钟：

按 按钮拒绝重置。

重置设置

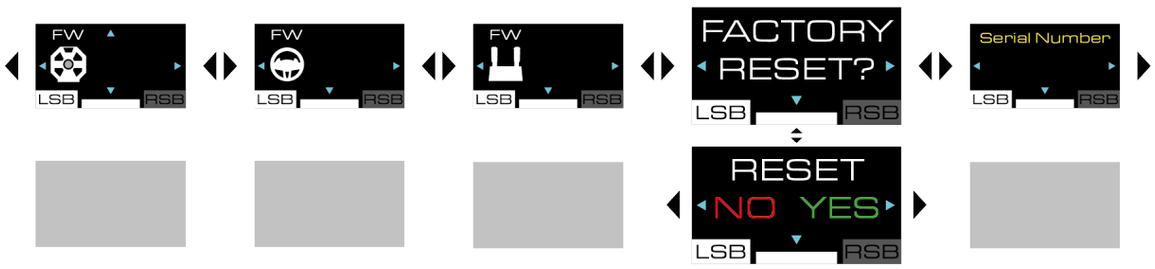
FW
LSB
RSB
FW
LSB
RSB
FW
LSB
RSB
FACTORY
RESET?
LSB
RSB
Serial Number
LSB
RSB
RESET
NO YES
LSB
RSB

通过此屏幕，您可以重置底座、方向盘盘体、踏板组、屏幕和遥测的设置。

要重置设置，请：

2. 按 按钮。此时将会显示以下屏幕：

3. 按 按钮确认重置。重置设置后，以下屏幕会保持显示五秒钟：

按 按钮拒绝重置。此时将会显示以下屏幕：

其他信息

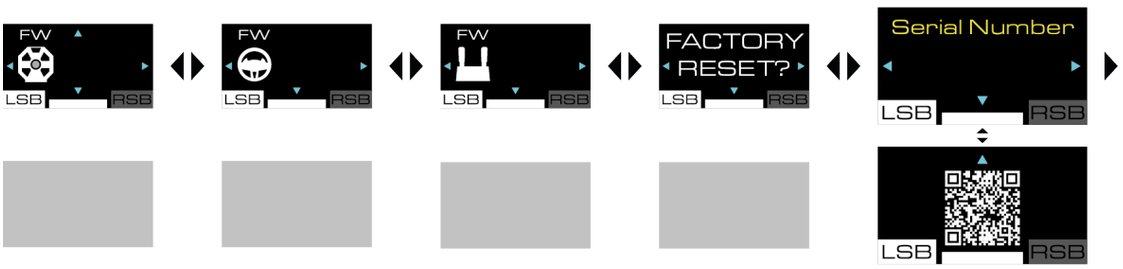
FW
LSB
RSB
FW
LSB
RSB
FW
LSB
RSB
FACTORY
RESET?
LSB
RSB
Serial Number
LSB
RSB
LSB
RSB

序列号

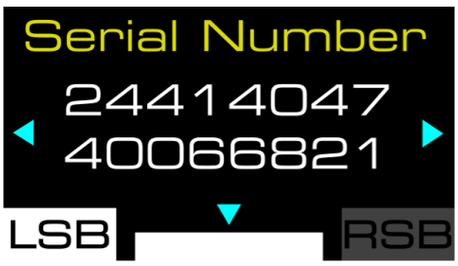

此屏幕显示底座的序列号。

用户手册

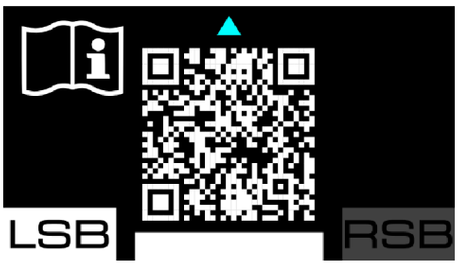

通过此屏幕，您可以访问 Thrustmaster（图马思特）技术支持网站上的 T598 (XBOX/PC) 专属页面。

“遥测”子菜单

通过“遥测”子菜单，您可以选择要在屏幕中显示的遥测信息：速度、名次、圈数、比赛时长、引擎速度等。

遥测和兼容性

仅在兼容 Thrustmaster（图马思特）SDK 的游戏中才会显示遥测信息。

兼容游戏的列表详见：**http://support.thrustmaster.cn/zh/product/t598x-zh/**

（位于 **Games settings**（游戏设置）部分）。此列表将定期更新。

在 XBOX 主机上使用遥测

- 启动方向盘底座前，请将方向盘盘体安装到方向盘底座上。然后，使用方向盘启动游戏，并且不要更换方向盘盘体。
- 请勿在 Quick Resume 模式下启动游戏。如果您在启用 Quick Resume 模式时遇到任何问题（例如未检测到方向盘，或者屏幕或 LED 无法工作等），请参阅此注意事项。
- 要访问 XBOX 主菜单或 XBOX 虚拟键盘，请关闭游戏。如果不关闭游戏，遥测信息将会丢失。
- 在 XBOX 主机上，当屏幕进入睡眠模式时，遥测信息将会丢失。
- 在某些情况下，当您退出游戏后再启动新游戏时，可能需要重新启动方向盘底座。
- **如果遥测信息丢失：请关闭游戏，重新启动方向盘底座，然后重新启动游戏，以再次显示遥测信息。**

更新固件

为了能够使用遥测功能，可能需要更新您所使用的底座和方向盘盘体的固件。

要执行更新，请：

1. 转至 **http://support.thrustmaster.cn/zh/product/t598x-zh/**
2. 下载并安装 **Software**（软件）部分提供的 My Thrustmaster Panel 软件并按照说明操作。

要访问“遥测”子菜单，请按 ⚙ 按钮（设置 — Settings），然后按 RSB 按钮。

在“遥测”子菜单中，将会显示以下屏幕：

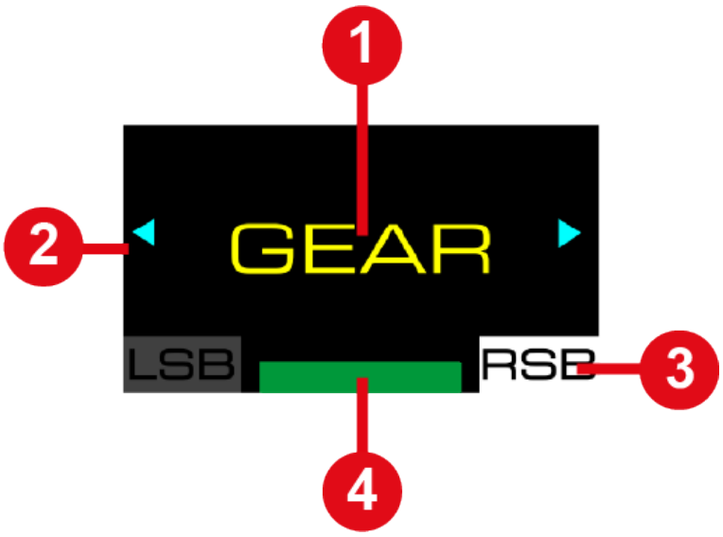

❶ 要在屏幕中显示的信息类型

❷ 子菜单中可能的导航路径

❸ 所选的“遥测”子菜单

❹ 所选的兼容性模式

在游戏期间，将会显示以下屏幕：

❶ RPM 条

❷ 遥测信息

❸ 所选的兼容性模式

要导览“遥测”子菜单并选择要显示的遥测信息，请：

– 使用 方向键按钮。

要确认您的选择，请：

– 按 按钮（设置 — Settings）。

您将退出“遥测”子菜单，屏幕将显示所选的遥测信息。

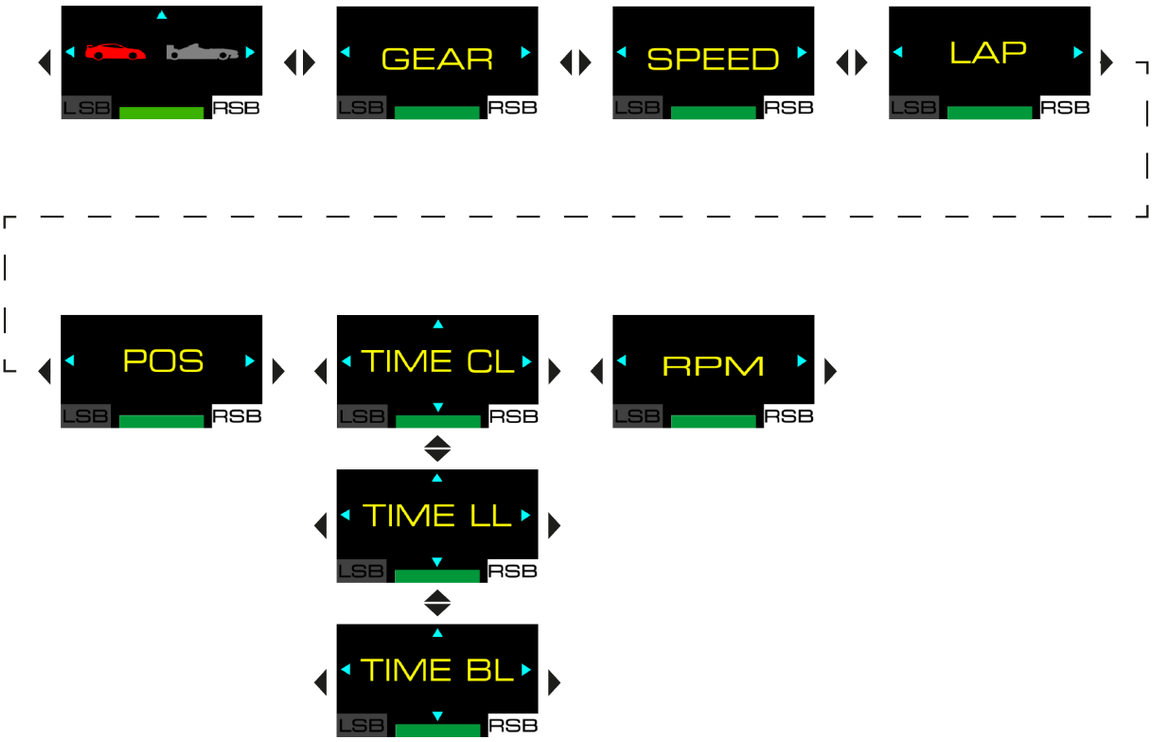
LSB
RSB
GEAR
SPEED
LAP
POS
TIME CL
RPM
TIME LL
TIME BL

GT 或 Formula 模式

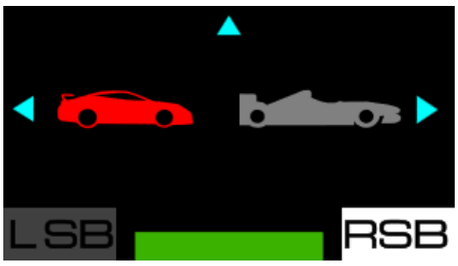

通过此屏幕，您可以选择引擎速度的显示模式 (RPM)。有两种模式可供选择：

– GT 模式（红色）：从极值到中心；

– Formula 模式（蓝色，默认）：从左到右。

显示示例：

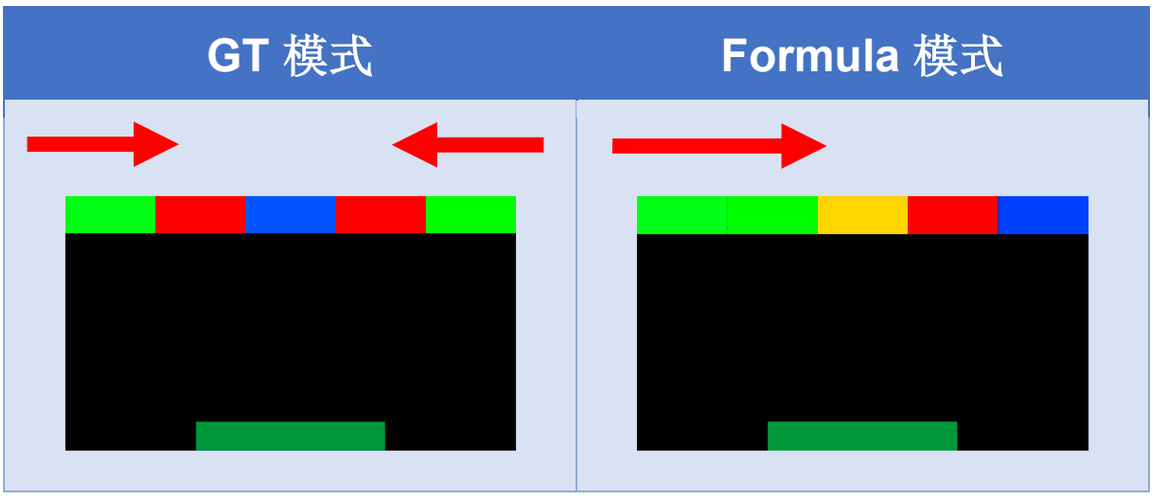

使用 方向键按钮选择模式，然后按 按钮（设置 — Settings），确认您的选择。

Gear（选择的挡位）

此屏幕可显示有关当前挡位的信息、旗帜 (FLAG) 和检修区 (PIT)，具体取决于所玩的游戏。

屏幕示例：

Speed（速度）

此屏幕可显示车辆的速度。

屏幕示例：

Lap（圈数）

此屏幕可显示您完成的圈数。

<u>屏幕示例：</u>

Position （名次）

此屏幕可显示比赛中的排名。

<u>屏幕示例：</u>

Time（时间）

通过此屏幕，您可选择时间显示模式 (TIME)。有三种模式可供选择：

– TIME CL：显示当前单圈时间 (CURR LAP)；

– TIME LL：显示最近一圈用时 (LAST LAP)；

– TIME BL：显示个人最佳单圈用时 (BEST LAP)。

显示示例：

TIME CL	TIME LL	TIME BL
01:29 825 CURR LAP	01:29 825 LAST LAP	01:29 825 BEST LAP

使用 方向键按钮选择模式，然后按 按钮（设置 — Settings），确认您的选择。

Engine speed（引擎速度）

此屏幕可显示引擎速度 (RPM)。

<u>屏幕示例：</u>

13. 常见问题解答和技术支持

您对 T598 Servo Base 底座、SportCar Steering Wheel 方向盘盘体或 Raceline Pedals LTE 踏板组是否有任何疑问，或者您是否遇到任何技术问题？若有的话，请访问 Thrustmaster（图马思特） 技术支持网站：

http://support.thrustmaster.cn/zh/product/t598x-zh/

在此页面中，您还可以下载 My Thrustmaster Panel 软件来更新底座和方向盘盘体的固件。

THRUSTMASTER®

T598

XBOX Series X|S / XBOX One
PC (Windows® 10/11)

使用者手冊

在安裝本產品之前、以任何方式使用本產品之前以及對其執行任何維護之前，請**仔細閱讀**本手冊提供的說明。請務必遵守安全說明。不遵守這些說明可能導致事故和/或損壞。請保留本手冊，以便您日後查閱說明。

目錄

1. 包裝清單.....6

2. 功能.....8

3. 有關方向盤盤體使用的資訊.....14

4. 有關踏板組使用的資訊.....24

5. 將底座安裝在桌台或書桌上.....28

6. 將底座安裝在駕駛艙中.....31

7. 在底座上安裝方向盤盤體.....32

8. 組裝踏板組.....34

踏板組機械設定.....40

***Carpet Grip** 防滑支架.....47*

9. 安裝 **.....50**

*在 **XBOX** 主機上.....**50***

*在 **PC** 上.....**54***

*自動校準方向盤和踏板.....**65***

10.針對 **XBOX** 主機進行對應 **.....67**

11.針對 **PC** 的對應 **.....68**

*使用編碼器.....**69***

12.螢幕操作 **.....70**

*存取「設定」或「遙測」子選單.....**71***

*「設定」子選單 **73***

*遙測子選單.....**114***

13.常見問題解答和技術支援 **.....125**

T598

借助 T598 及其直驅技術，您可以享受到全功能的方向盤，讓您能夠駕駛所有類型的車輛並在比賽中體驗全部特效。

本手冊將引導您以最佳方式安裝和使用 T598。在開始賽車之前，請仔細閱讀說明和警告：它們將有助於您盡情享受您的產品。

更新韌體

為了能夠使用遙測功能，可能需要更新您所使用的底座和方向盤盤體的韌體。

要執行更新，請：

1. 前往 **https://support.thrustmaster.com/product/T598x/**
2. 下載並安裝 **Software**（軟體）部分提供的 My Thrustmaster Panel 軟體並按照說明操作。

1. 包裝清單

T598 Servo Base

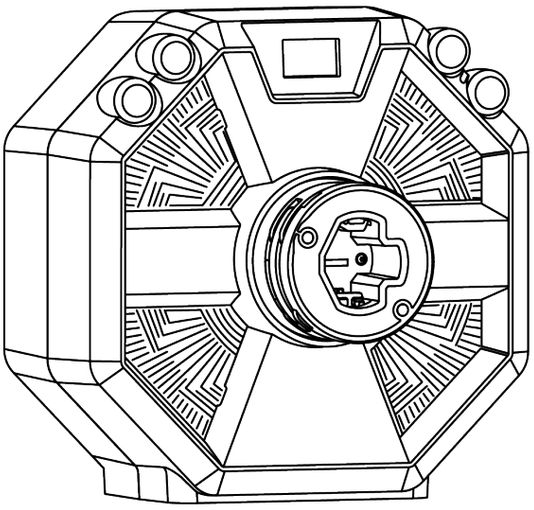

SportCar Steering Wheel

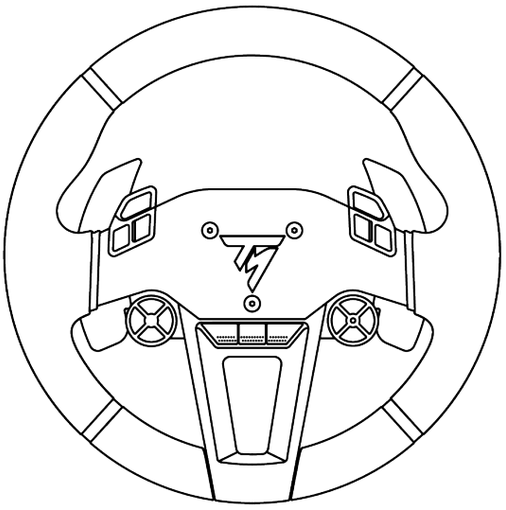

Raceline Pedals LTE

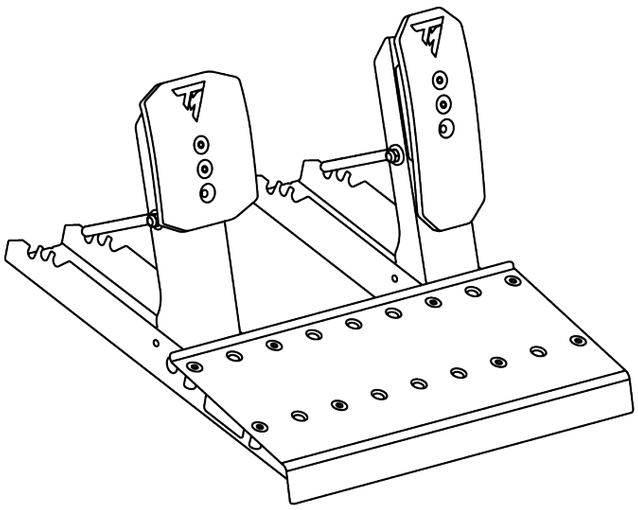

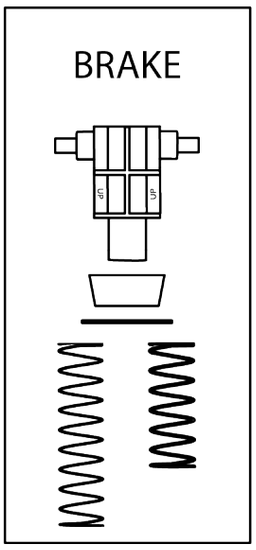

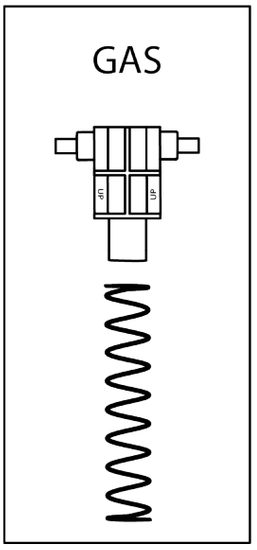

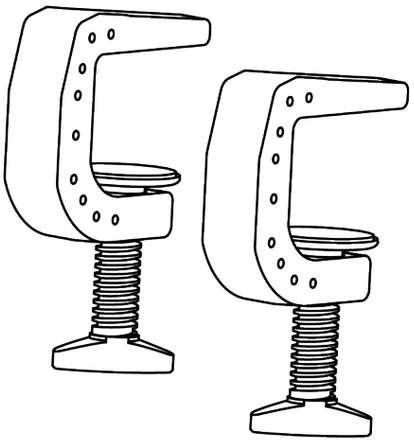

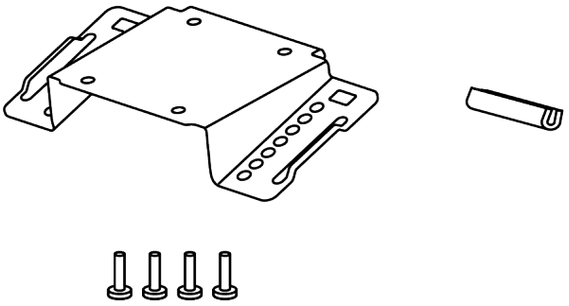

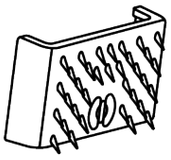

x 2

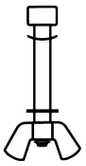

x 2

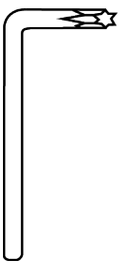

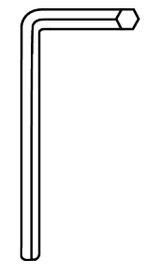

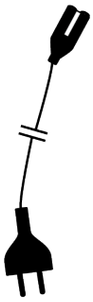

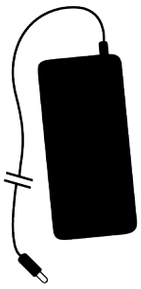

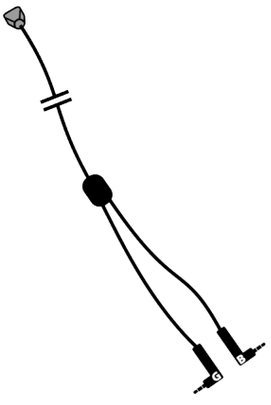

2. 功能

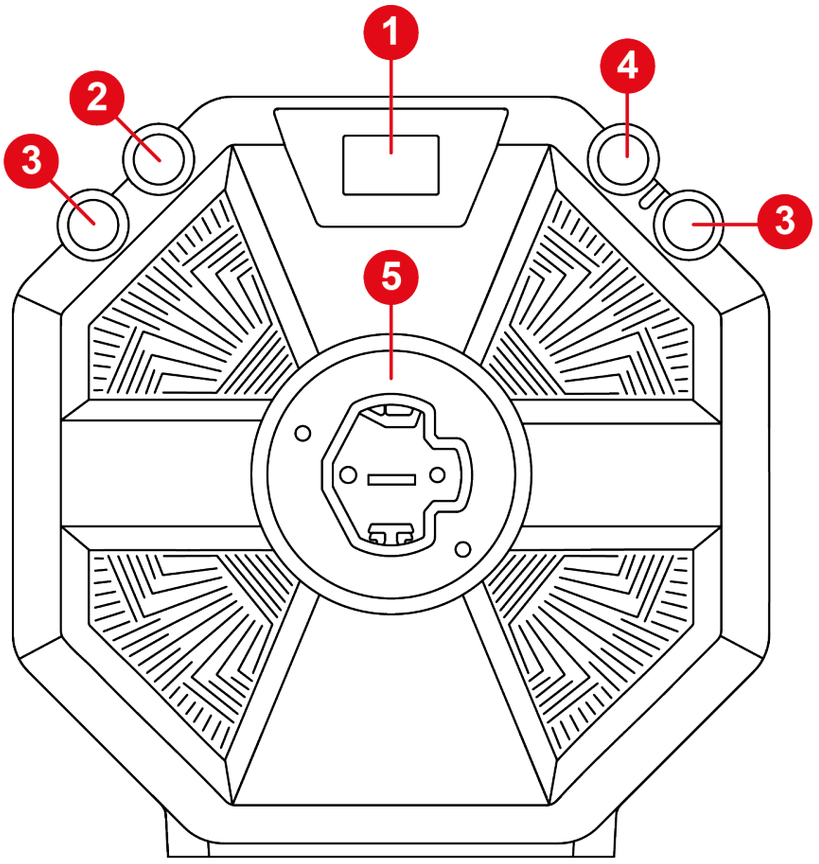

1. 螢幕
2. ⚙ 按鈕（設定 – Settings）
3. LSB 和 RSB 按鈕
4. XBOX 按鈕
5. 快拆式方向盤盤體固定系統

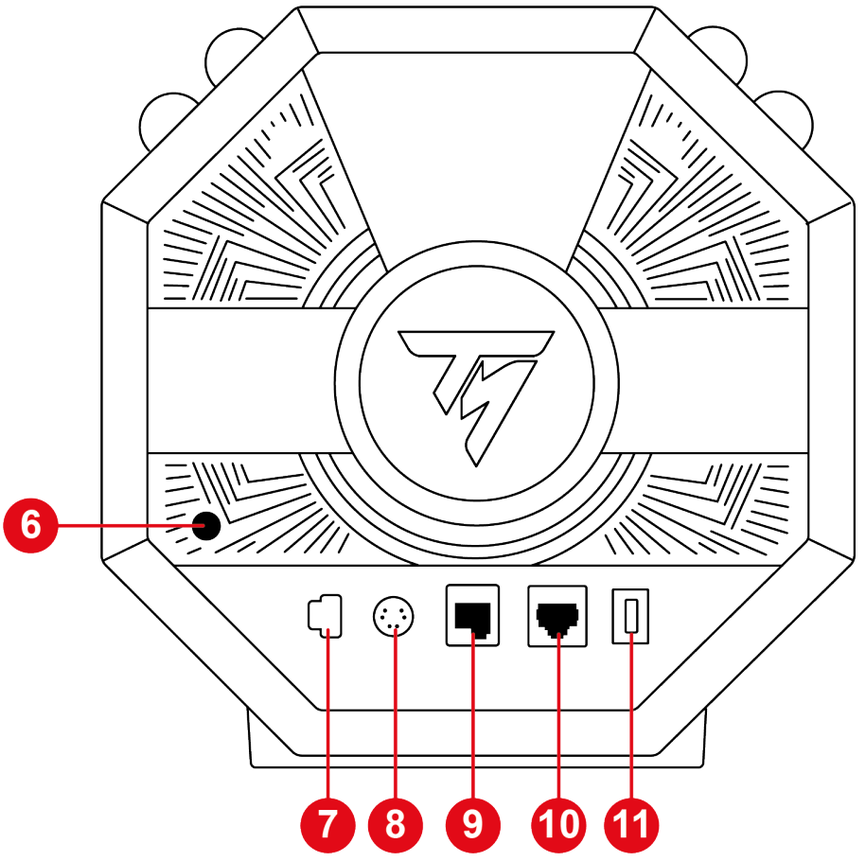

❻ On/Off（開/關）按鈕

❼電源埠

❽ 變速器*或手煞*連接埠

❾ 踏板組連接埠

❿ 適用於配備壓力感應器煞車踏板的踏板組 (Raceline LC) 的連接埠

⓫ USB-C 埠

*另售

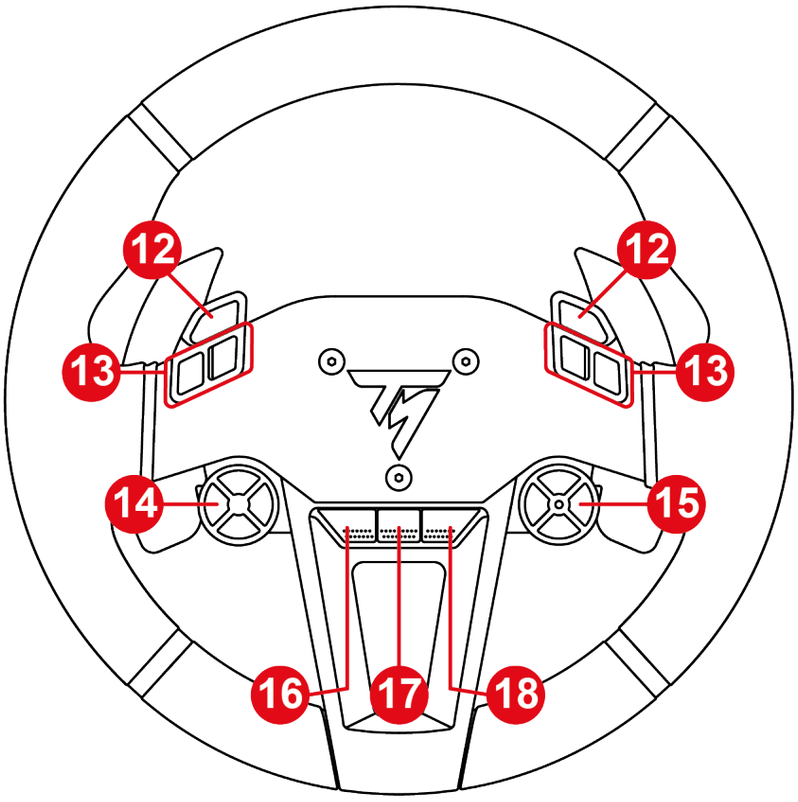

⓬ 手煞按鈕

⓭ 操作按鈕

⓮ 方向鍵按鈕

⓯ 編碼器選取器、E+、E- 和 EP 功能以及指示活動編碼器的 LED

⓰ 視圖按鈕（XBOX 主機上）

⓱ 分享按鈕（XBOX 主機上）

⓲ 選單按鈕（XBOX 主機上）

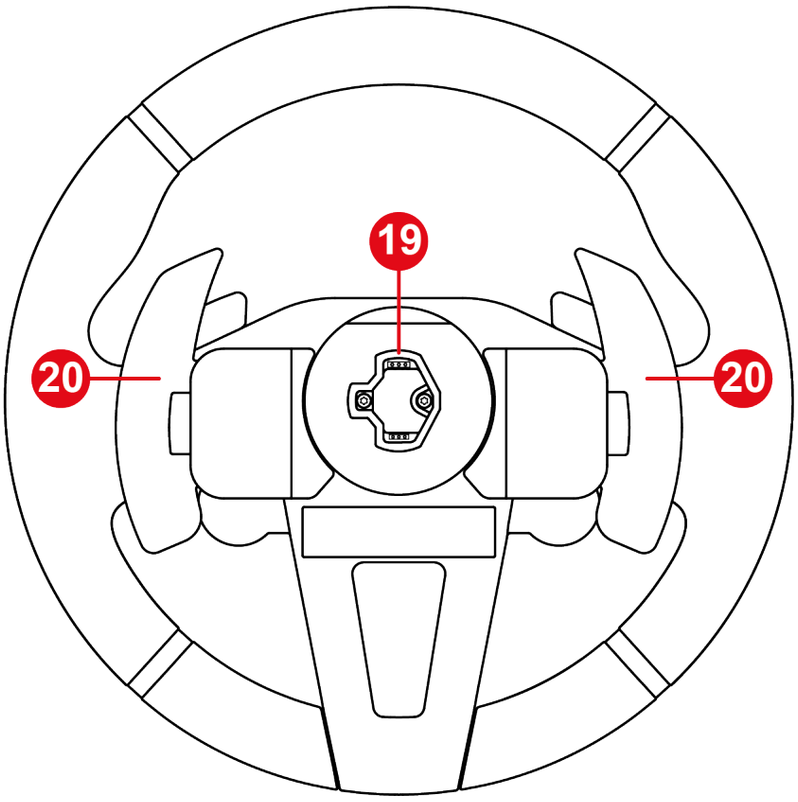

⑲ 快拆式方向盤盤體固定系統

⑳ 磁性換檔撥片

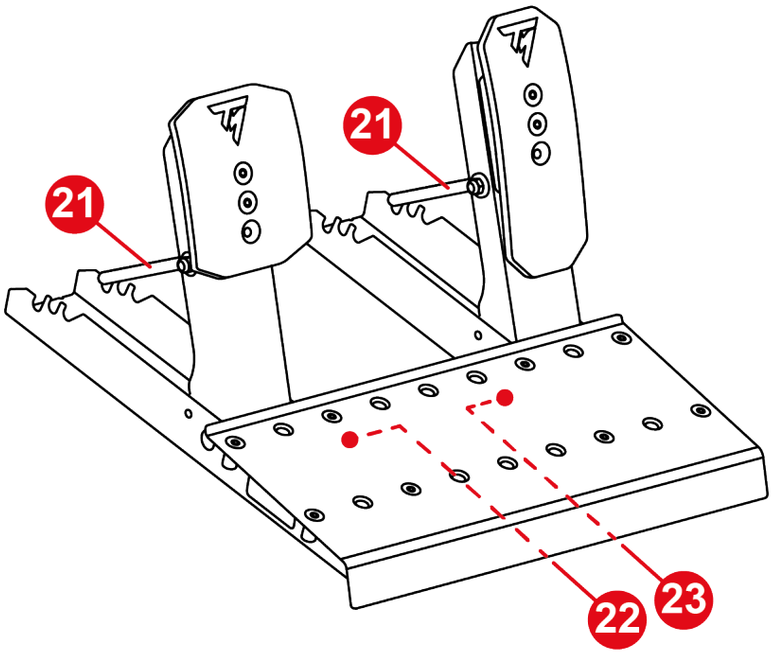

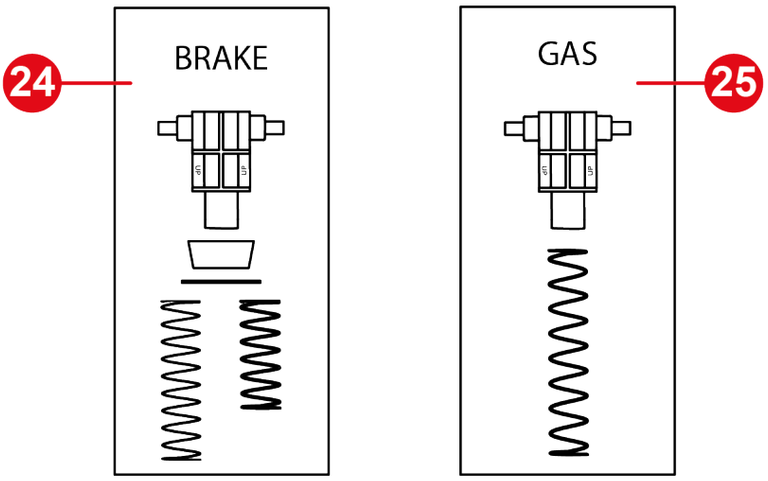

㉑ 彈簧固定桿

㉒ 煞車踏板插孔接頭

㉓ 油門踏板插孔接頭

㉔ 油門踏板彈簧（一個支架、一個緩衝件、一個墊圈以及兩根彈簧（弱阻力或強阻力））

㉕ 油門踏板彈簧（一個支架和一根彈簧）

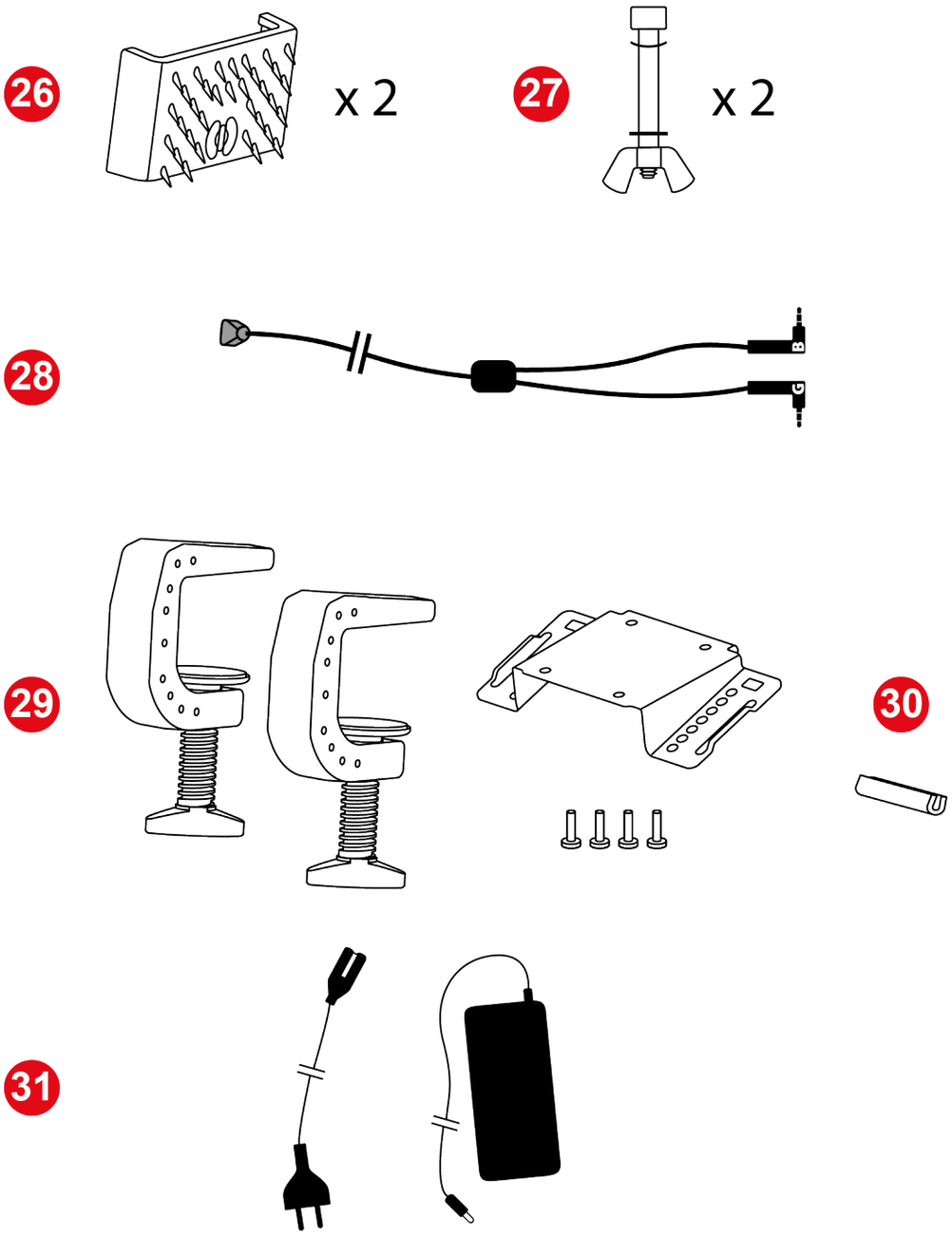

26 Carpet Grip 防滑支架

27 踏板限位桿（一根限位桿、一個蝶形螺母、一個弧形墊圈和一個墊圈）

28 雙插孔/RJ12 連接線

29 底座安裝支架

30 橡膠保護蓋

31 電源線

3. 有關方向盤盤體使用的資訊

文件

在使用本產品之前，請仔細重讀本文件，並妥善儲存以備日後參考。

韌體更新

您必須將底座的韌體更新為最新可用的版本。

為此，請執行以下兩個步驟：

1. 前往 **https://support.thrustmaster.com/product/T598x/**
2. 下載並安裝 **Software**（軟體）部分提供的 My Thrustmaster Panel 軟體並按照說明操作。

如果您未更新方向盤底座的韌體，您的方向盤盤體將可能無法正常運作。

觸電

- 請將本產品置於乾燥的位置，切勿將其暴露在灰塵或陽光中。
- 請在溫度為 15°C 和 30°C 的環境中使用本產品。
- 切勿扭曲或拉扯接頭和連接線。
- 按照所示連接方向連接各個元件。
- 切勿讓任何液體濺到本產品或其接頭上。
- 切勿造成本產品短路。
- 切勿拆解本產品；切勿將其投入火中，亦勿將其暴露在高溫環境中。
- 請務必使用底座隨附的電源線，切勿使用其他電源線。
- 如果電源線或其接頭損壞、裂開或斷裂，請勿使用該連接線。
- 請務必將電源線正確插入到牆壁插座中，並正確連接到位於底座背部的接頭。
- 切勿拆開本方向盤：內部沒有任何可由使用者維修的零部件。任何維修工作均須由製造商、其授權代表或持證技工執行。
- 如果方向盤盤體、底座或電源運作異常（如果上述任一元件出現任何異常的聲音、過熱或有異味），應立

即停止使用裝置，關閉底座電源，從牆壁插座上拔掉電源線，並斷開其他連接線。

- 當您不使用底座時，請用 On/off（開/關）按鈕關閉其電源。
- 如果您計劃長時間不使用底座，或者將遠離底座，請關閉底座電源，並從牆壁插座上斷開電源線。
- 牆壁插座必須由專業人員按照正規的電氣行業慣例安裝。
- 牆壁插座必須位於裝置附近，且必須方便插拔電源線。
- 不建議使用一條或多條延長線，這是因為延長線可能過熱，從而存在起火風險。
- 請勿濕手在牆壁插座上插拔裝置插頭。
- 切勿手持電源線搬運電源。
- 切勿透過拉扯電源線插拔電源。

電源

– 僅使用使用者手冊中列出的電源。
– 僅在電源銘牌上標明的電氣網路電壓和頻率下使用電源。

保護遊戲區的安全

– 請勿在遊戲區內放置任何可能擾亂使用者練習的物體，或可能引起不適當的動作或被他人打斷的物體（例如咖啡杯、電話、鑰匙）。
– 請勿用地毯、小地毯、毛毯、覆蓋物或任何其他物品覆蓋電源線，也不要將電源線佈設在有人走動的地方。

電源轉接頭說明

發佈的資訊	值	單位
製造商名稱或商標 企業編號 地址	GUILLEMOT CORPORATION S.A.（基利摩股份有限公司） 414 196 758 R.C.S. Vannes 2 Rue du Chêne Héleuc 56910 Carentoir 法國	
型號	A1001-1636000D	
輸入電壓	100 – 240	V
輸入交流電頻率	50 - 60	Hz
輸出電壓	16.3	V DC
輸出電流	6	A
輸出功率	98	W
平均運作效率	88	%
低負載時的效率 (10%)	88	%
空載功耗	0.2	W

散熱表面

為確保最佳的散熱，您必須做到以下各點：

– 將底座置於距離任何牆面至少 10 cm 的位置。

– 切勿將底座置於任何狹小空間內。

– 切勿覆蓋底座。

– 切勿讓灰塵堆積在底座前部的散熱鰭片上。定期用幹布或刷子清潔散熱鰭片 。

– 重度使用期間，底座可能會發燙。這是正常的。

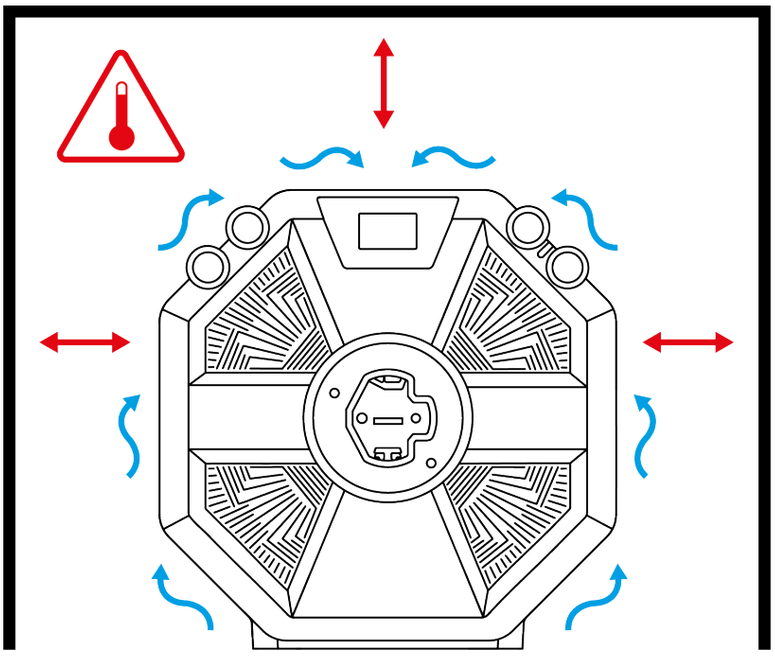

– 切勿使任何物體或身體的任何部分伸入產品的通氣孔。

重度使用期間，您可能會注意到從底座散發出輕微異味。這種特殊情況主要發生在新產品上：這是正常現象，並會逐漸消退。

因力回饋和重複運動造成的傷害

使用力回饋方向盤玩遊戲可能會造成肌肉或關節疼痛。

為避免這些問題：

- 避免長時間（超過 2 小時）玩遊戲。
- 每玩一小時後休息 10 到 15 分鐘。
- 如果手、手腕、手臂、腳或腿有任何疲勞或疼痛的感覺，應停止玩遊戲，休息幾個小時後再玩。
- 如果再玩時仍然存在上述症狀或疼痛感，應立即停止玩遊戲並諮詢醫生。
- 放到兒童夠不到的區域。
- 務必按照本手冊的說明正確連接底座和方向盤盤體。

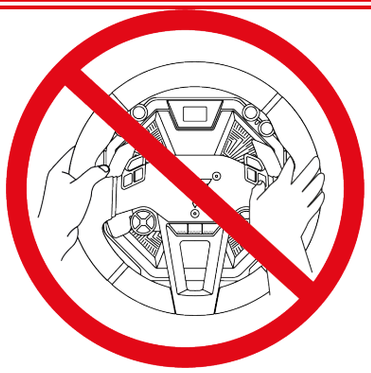

發生不可預見的強力快速旋轉的風險：切勿將手或手臂穿過方向盤盤體的開口，或放入方向盤的旋轉軌道上。

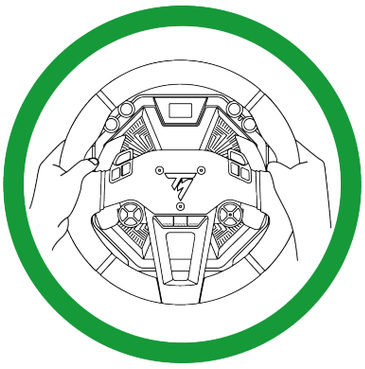

使用本產品時，應始終將雙手正確放在方向盤上，不得完全離開方向盤。

本產品只能由**年滿 16 歲的**使用者操作。

4. 有關踏板組使用的資訊

文件

在使用本產品之前，請仔細重讀本文件，並妥善儲存以備日後參考。

為安全起見，切勿赤腳或僅穿襪子操作踏板組。如因未穿鞋操作踏板組而造成任何傷害，Thrustmaster®（圖馬思特）對此概不負責。

觸電

- 請將本產品置於乾燥的位置，切勿將其暴露在灰塵或陽光中。
- 切勿扭曲或拉扯接頭和連接線。
- 按照所示連接方向連接各個元件。
- 切勿讓任何液體濺到本產品或其接頭上。
- 切勿造成本產品短路。
- 切勿拆解本產品（本手冊中另有規定的情形除外）；切勿將其投入火中，亦勿將其暴露在高溫環境中。

因重複運動造成的傷害

使用踏板組玩遊戲可能會造成肌肉或關節疼痛。

為避免這些問題：

- 避免長時間（超過 2 小時）玩遊戲。
- 每玩一小時後休息 10 到 15 分鐘。
- 如果腳或腿有任何疲勞或疼痛的感覺，應停止玩遊戲，休息幾個小時後再玩。
- 如果再玩時仍然存在上述症狀或疼痛感，應立即停止玩遊戲並諮詢醫生。

玩遊戲時存在的踏板組夾傷危險

– 將踏板組放在兒童夠不到的區域。

– 在遊戲期間，切勿將手指（或身體其他部位）放在踏板臂上或附近。

5. 將底座安裝在桌台或書桌上

在每次使用前，請按照本手冊的說明確認底座仍然正確地固定到支架上。

支架的穩固性

請考慮支架的材料，以確保可以在支架上安裝高扭矩底座。這種安裝方式適用於厚度在 2 至 5 cm 之間的檯面和桌面以及駕駛艙，以便在最佳條件下使用底座。桌面必須由堅固材料（如中密度纖維板或木材）製成且沒有任何中空元件。

1. 將安裝板定位在底座下方，並對準穿孔。

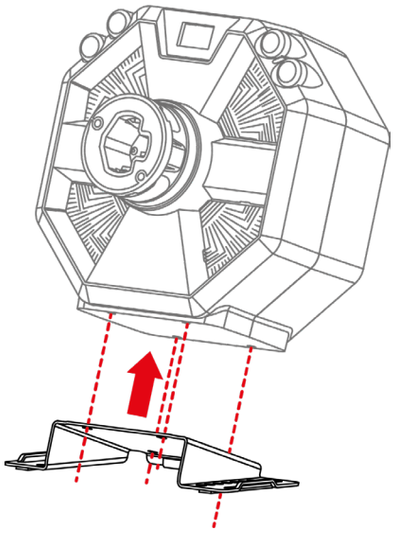

2. 使用 5 mm 內六角扳手順時針擰緊四個安裝螺絲。

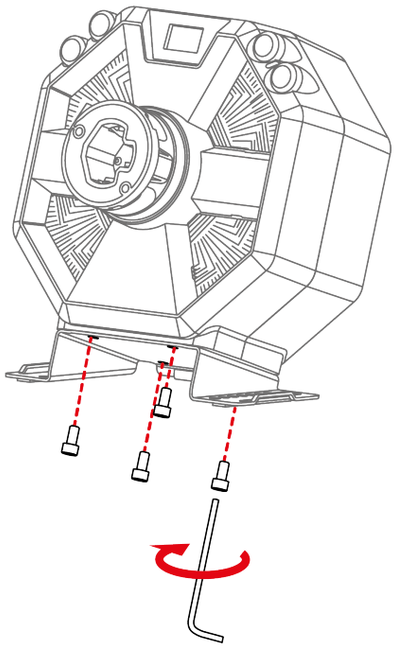

3. 在安裝板背部安裝橡膠保護蓋，以保護您的支架。

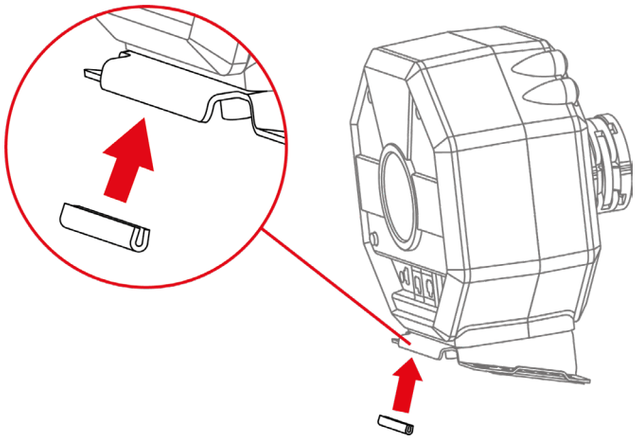

4. 將托架插入安裝板的兩側。確保托架槽正確地安裝在面板上。

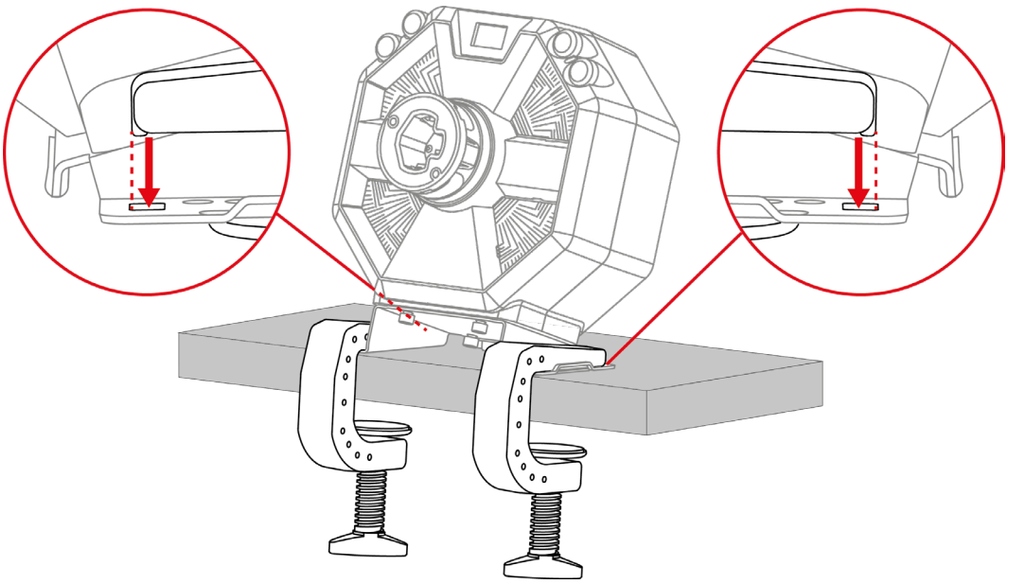

5. 擰緊兩個夾緊螺絲。

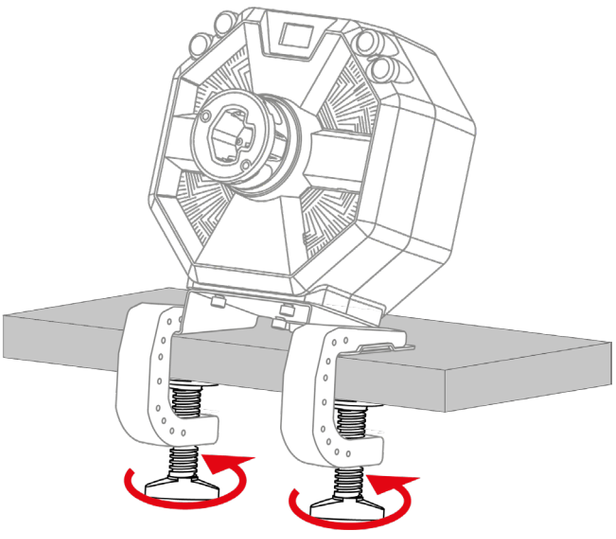

6. 將底座安裝在駕駛艙中

要將底座安裝在駕駛艙中，有兩種可能的方案：

- 您的駕駛艙原生相容於底座（如果駕駛艙的預穿孔可與底座的預穿孔對齊）：無需使用安裝板或兩個托架，可直接透過底座底部的四個螺紋將底座固定到駕駛艙中。
- 您的駕駛艙並非原生相容於底座（如果駕駛艙的預穿孔無法與底座的預穿孔對齊）：無需使用兩個托架，將安裝板固定到底座並緊固駕駛艙的所有連接。

適合駕駛艙的安裝方案詳見：**https://support.thrustmaster.com/product/T598x/**（位於 **Manual**（使用者手冊）部分）。

7. 在底座上安裝方向盤盤體

1. 確保關閉底座電源並且底座鎖定桿處於斷開位置。

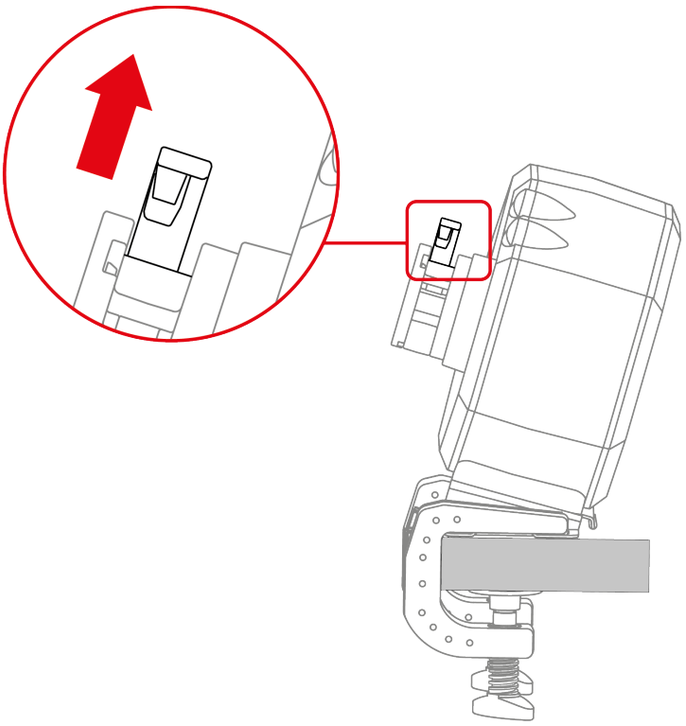

2. 將方向盤盤體插入底座。

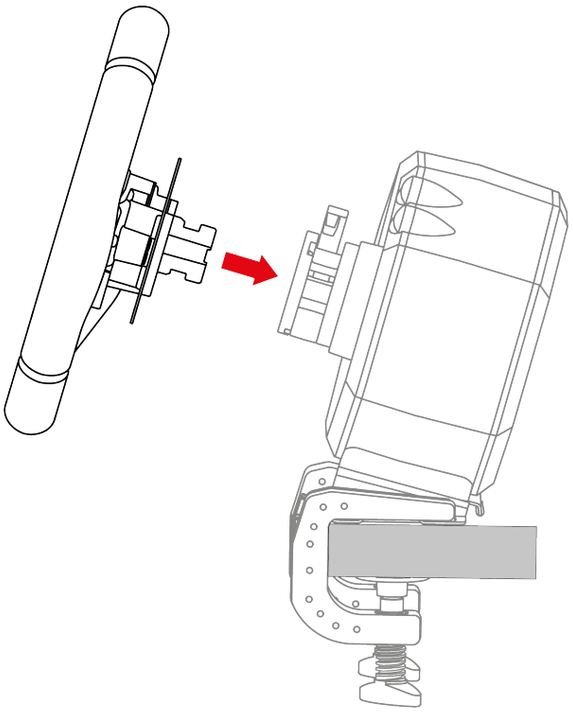

3. 下拉鎖定桿。

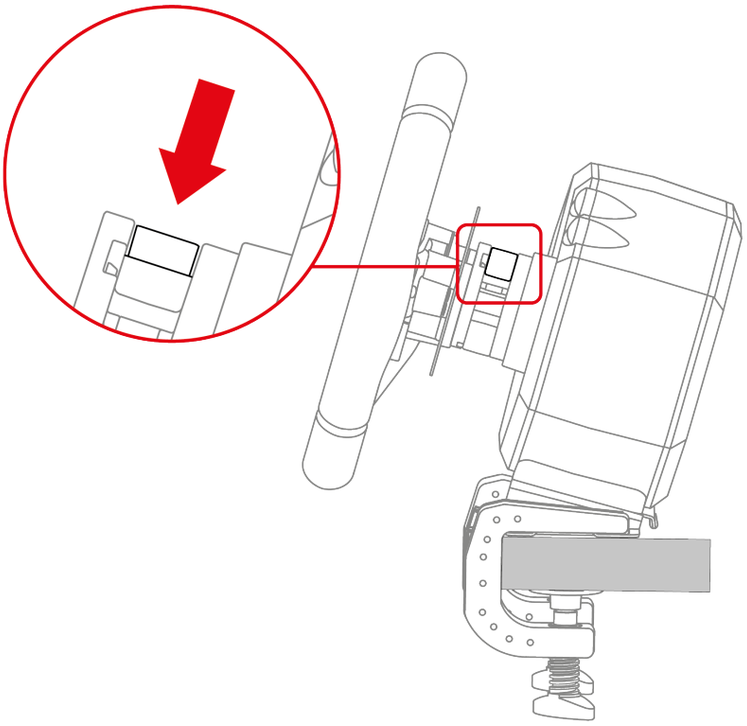

夾傷危險

請勿在手指留在鎖定系統中時降低鎖定桿。

在每次使用前，請按照本手冊的說明確認底座仍然正確地固定到支架上。

8. 組裝踏板組

夾傷危險

在組裝踏板組之前，請確保在降低踏板時您的手指未置於踏板組的踏板臂和底座之間。

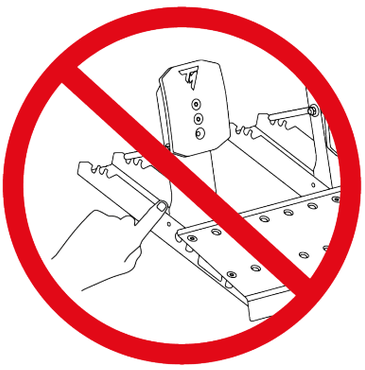

<u>需要的工具：</u>

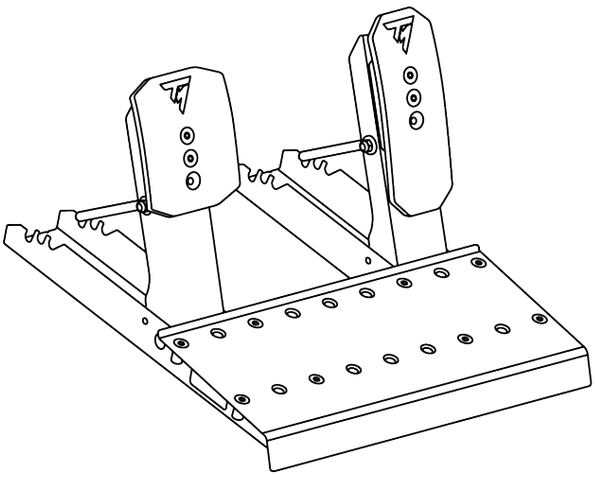

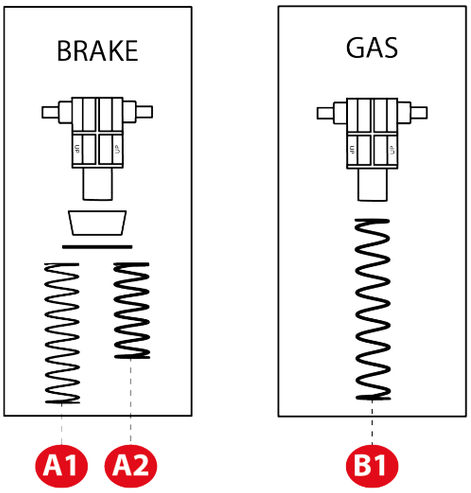

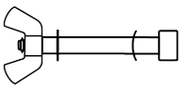

x 2

1. 將限位桿插入踏板組底座的對應預穿孔：限位桿和弧形墊圈位於踏板組的一端，墊圈和蝶形螺母位於另一端。

   在另一個踏板上重複該步驟。

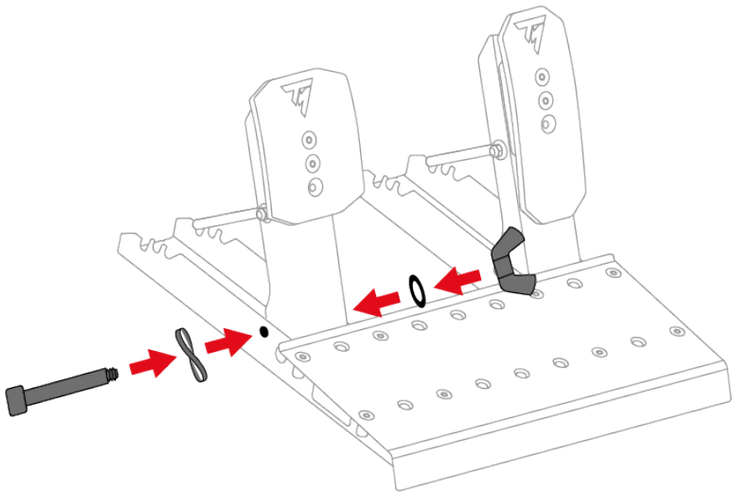

2. 擰緊限位桿，但勿用強力。

   在另一個踏板上重複該步驟。

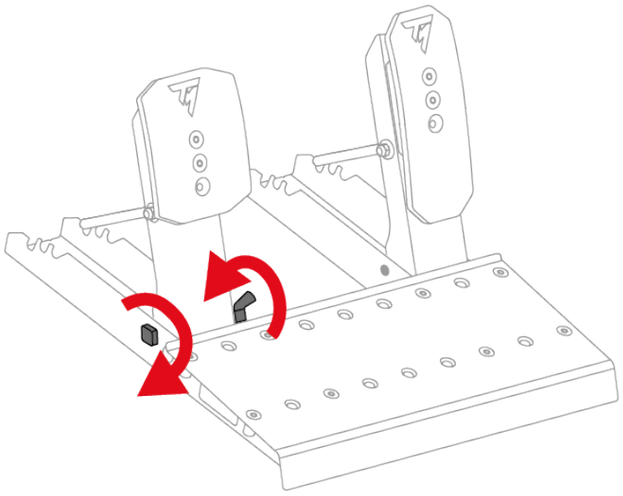

切勿過度擰緊限位桿。

煞車踏板：

組成煞車踏板彈簧的零部件均收納在一個袋子中。有兩種不同阻力的彈簧：

– A1 彈簧（較長，黑色）：弱阻力；

– A2 彈簧（較短，灰色）：強阻力。

將不再使用的彈簧置於一旁。

3. 按照以下順序將煞車踏板彈簧的所有零件插入到金屬桿上：彈簧、墊圈、緩衝件和支架。

   在支架上，UP 標記必須朝上。

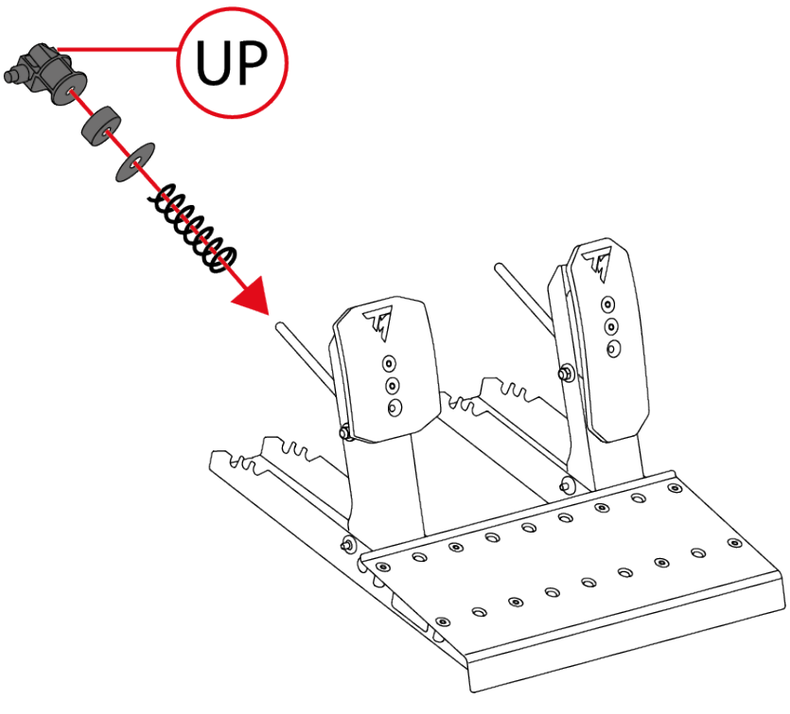

4. 使用支架壓縮煞車踏板彈簧，將固定桿插入踏板組底座的槽位中。

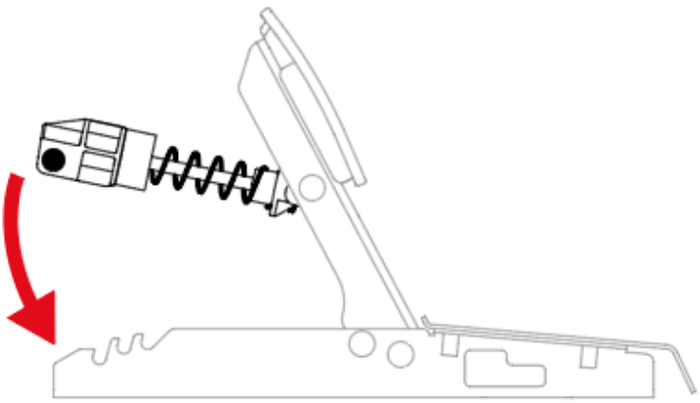

要調節煞車踏板的阻力，您可以將彈簧固定桿置於不同的位置。

有關如何調節煞車踏板阻力的更多資訊，請閱讀**踏板組機械設定**部分。

油門踏板：

組成油門踏板彈簧的零部件均收納在一個袋子中。該袋子包含一根 B1 彈簧（很長，灰色）。

5. 按照以下順序將油門踏板彈簧的所有零件插入到金屬桿上：彈簧和支架。

   在支架上，UP 標記必須朝上。

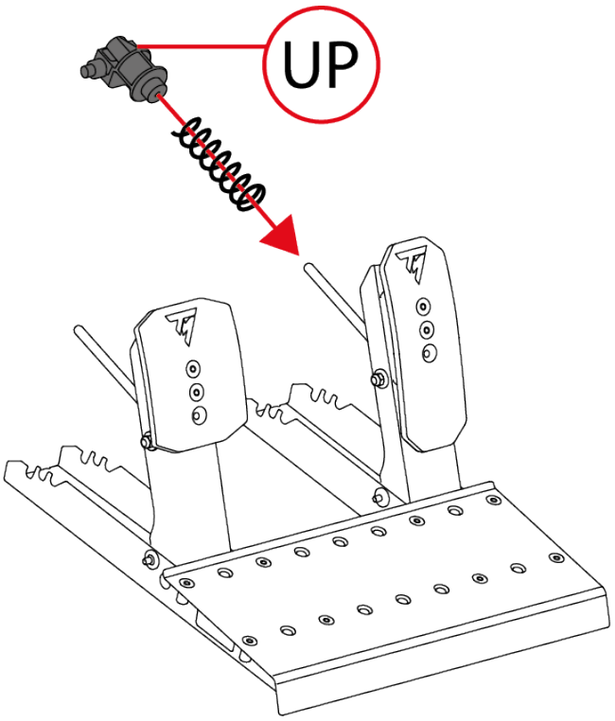

6. 使用支架壓縮油門踏板彈簧，將固定桿插入踏板組底座的槽位中。

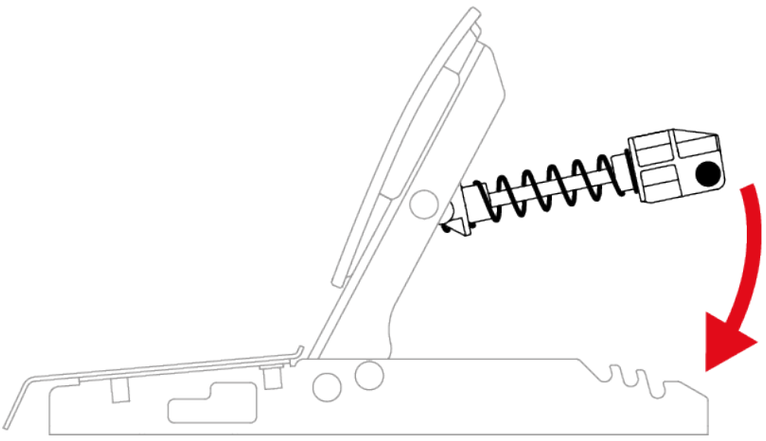

要調節油門踏板的阻力，您可以將彈簧固定桿置於不同的位置。

有關如何調節油門踏板阻力的更多資訊，請閱讀**踏板組機械設定**部分。

此處可觀看介紹如何組裝踏板組的視訊：

https://support.thrustmaster.com/product/T598x/

踏板組機械設定

調節踏板的高度

您可以調節煞車踏板和油門踏板的高度。每個踏板都有 4 個可能的擋位。

煞車踏板：

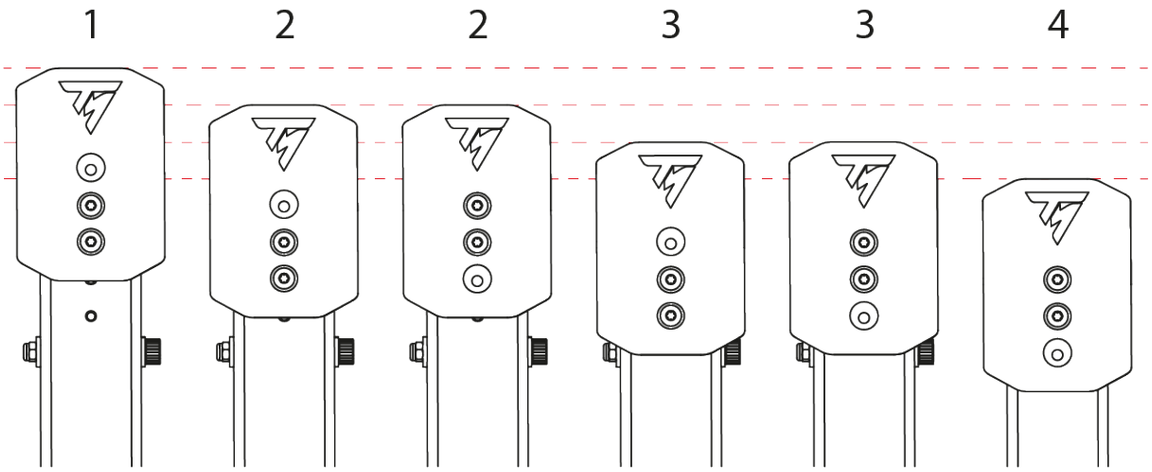

油門踏板：

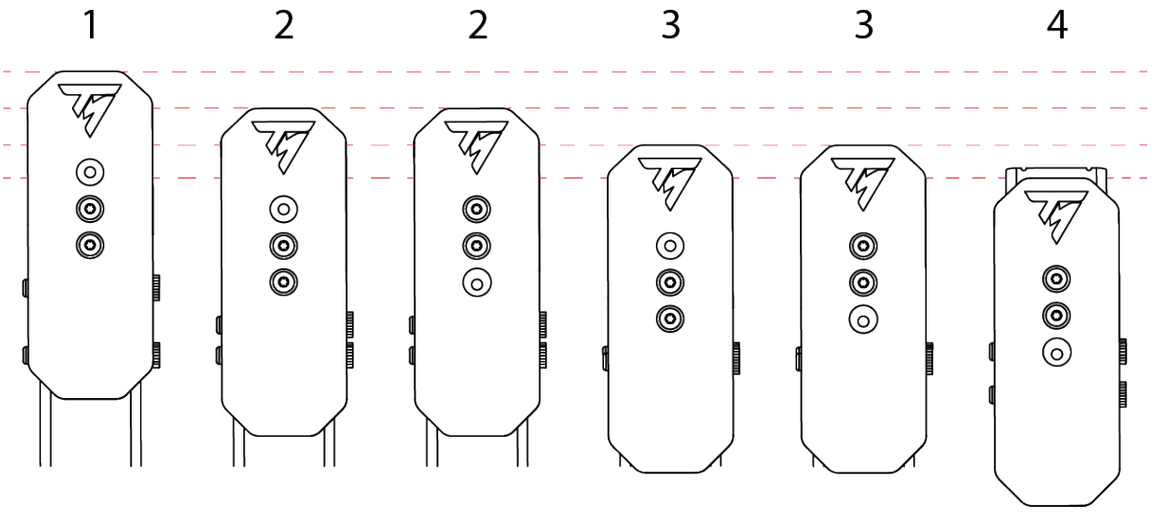

1. 使用隨附的 T20 梅花扳手擰松用於固定踏板頭的兩個螺絲。

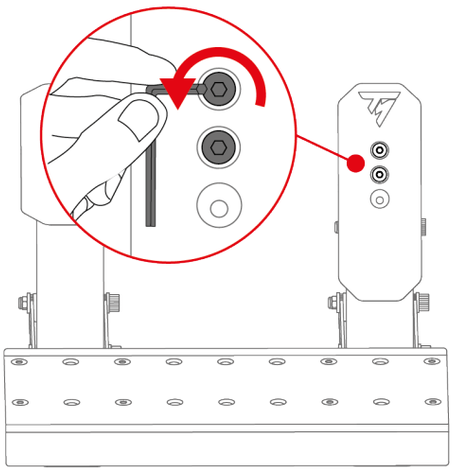

2. 選取新的踏板頭位置。

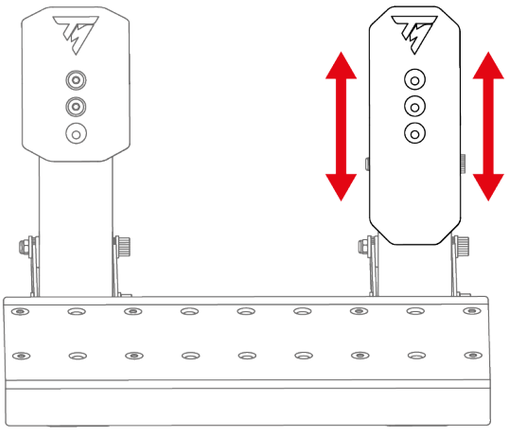

3. 重新插入並重新擰緊用於固定踏板頭的兩個螺絲。

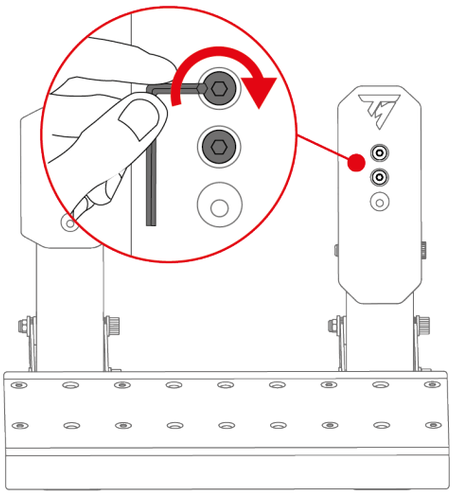

修改煞車踏板的阻力

隨附兩個彈簧，用於調節煞車踏板的阻力：

– A1 彈簧（較長，黑色）：弱阻力；

– A2 彈簧（較短，灰色）：強阻力。

位於踏板組底座背部的三個槽位用於調節阻力設定。

A1 彈簧			
位置	P1 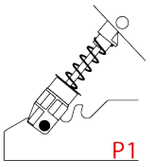	P2 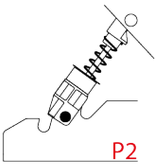	P3 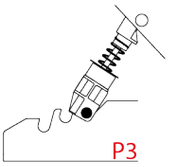
阻力	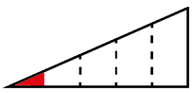	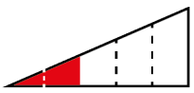	
A2 彈簧			
位置	P1 –	P2 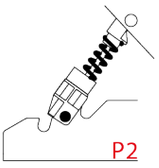	P3 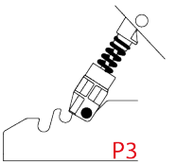
阻力	–		

A2 彈簧不可用於 P1 位置。

1. 要從槽位中鬆開彈簧固定桿，請使用支架壓縮彈簧。

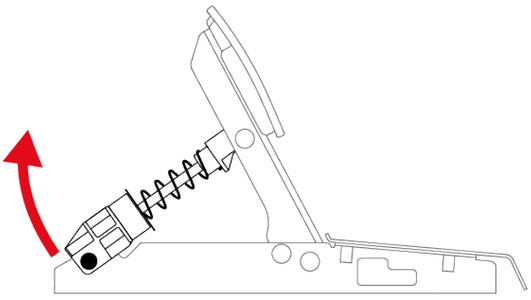

2. 卸下踏板彈簧的所有零件。

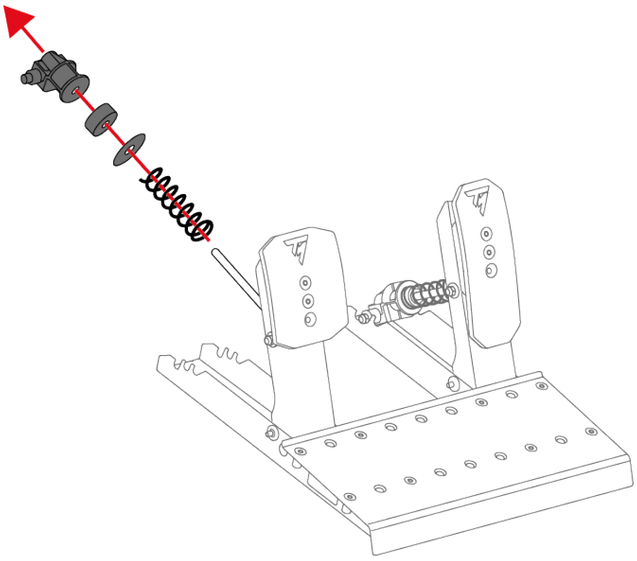

3. 將新彈簧插入踏板的金屬桿上。

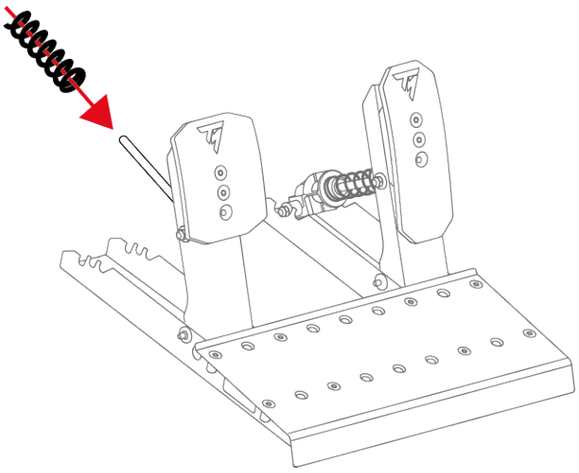

4. 按照以下順序將煞車踏板彈簧的其他零件插入到金屬桿上：墊圈、緩衝件和支架。

在支架上，UP 標記必須朝上。

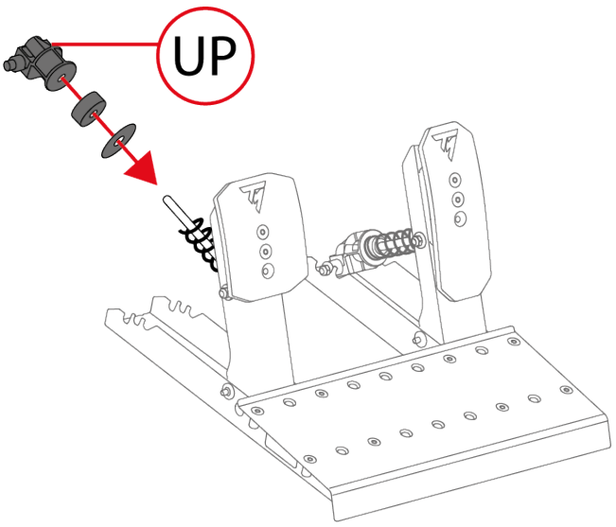

5. 要將彈簧固定桿插入槽位（P1、P2 或 P3）中，請使用支架壓縮彈簧。

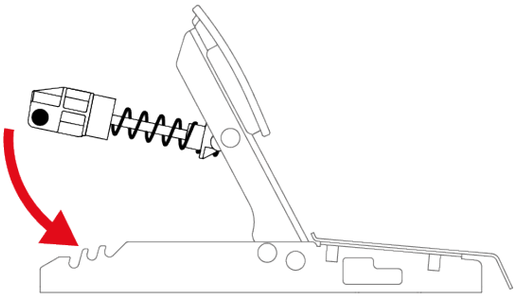

為防止出現任何校準問題，我們建議您在更換彈簧之後重新啟動底座。

修改油門踏板的阻力

對於油門踏板，只隨附一根彈簧（B1 彈簧：很長、灰色、弱阻力）。

位於踏板組底座背部的三個槽位用於調節阻力設定。

B1 彈簧			
位置	P1 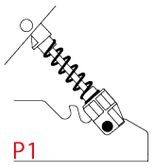	P2 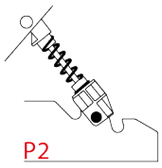	P3 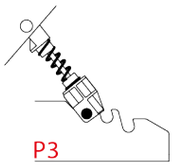
阻力	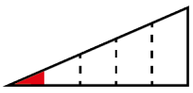	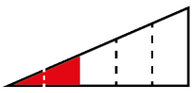	

1. 要從槽位中鬆開彈簧固定桿，請使用支架壓縮彈簧。

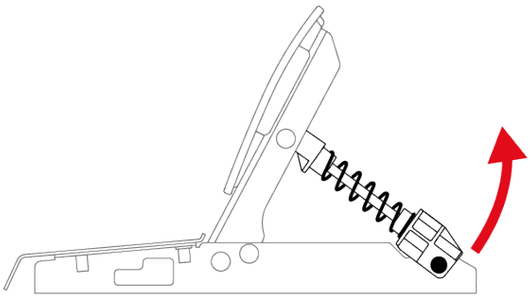

2. 要將彈簧固定桿插入槽位（P1、P2 或 P3）中，請使用支架壓縮彈簧。

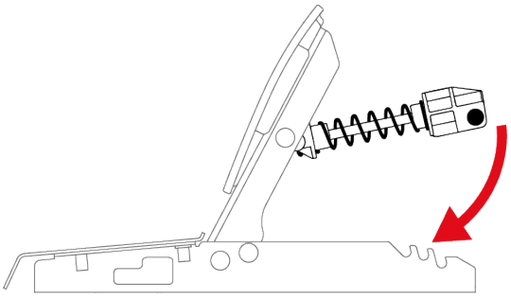

為防止出現任何校準問題，我們建議您在更換彈簧之後重新啟動底座。

Carpet Grip 防滑支架

Carpet Grip 防滑支架可防止在使用毛毯或墊子時 Raceline Pedals LTE 踏板組出現滑動。

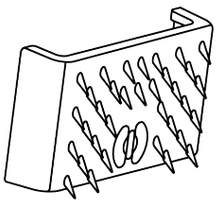

切勿在軟地板或鑲木地板上使用 Carpet Grip 防滑支架，因為這可能會損害地板表面（例如，留下磨痕或刮痕）。

組裝

要安裝 Carpet Grip 防滑支架，請將支架扣到踏板組背部。

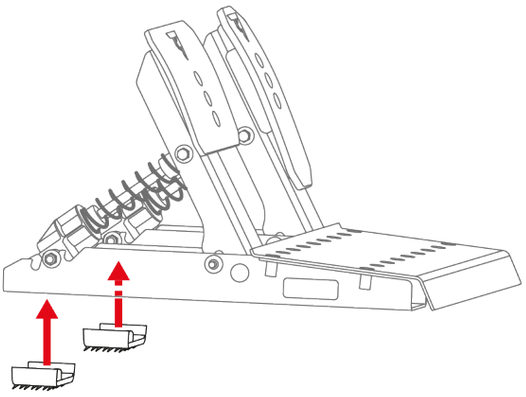

要確保支架有效防滑，請將鋸齒部位朝向踏板組背部放置。

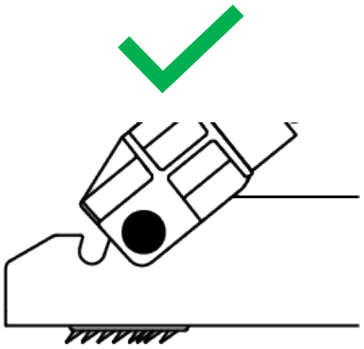

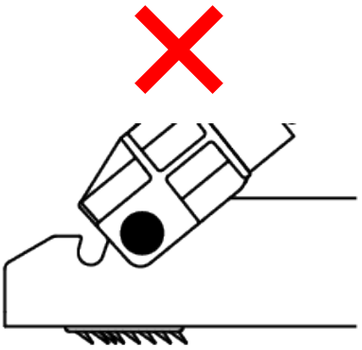

拆解

要拆卸 Carpet Grip 防滑支架，請：

1. 將彈簧從凹槽中取出。

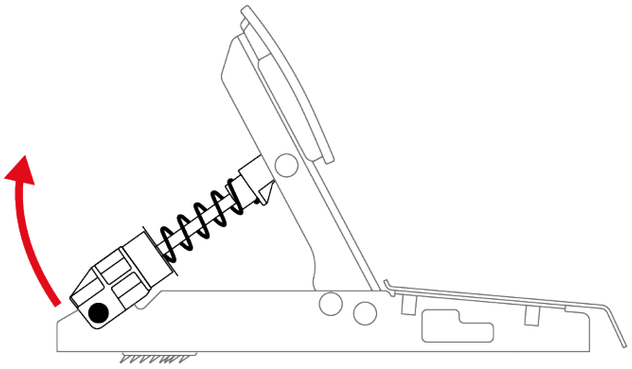

2. 按下每個防滑支架的卡扣。

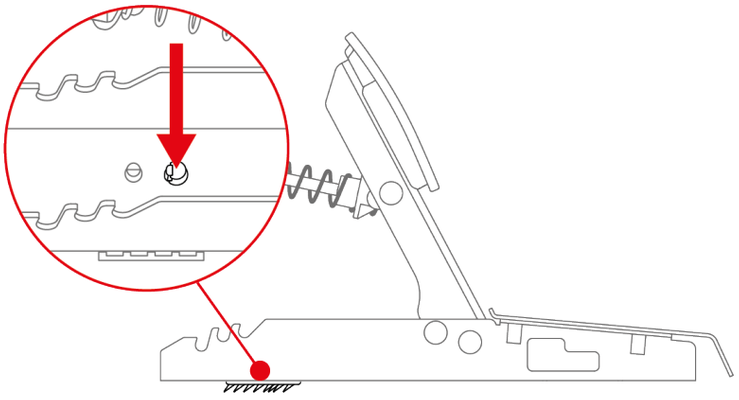

取下 Carpet Grip 防滑支架時，請勿拉扯支架側面。否則可能會導致支架斷裂。

9. 安裝

在 XBOX 主機上

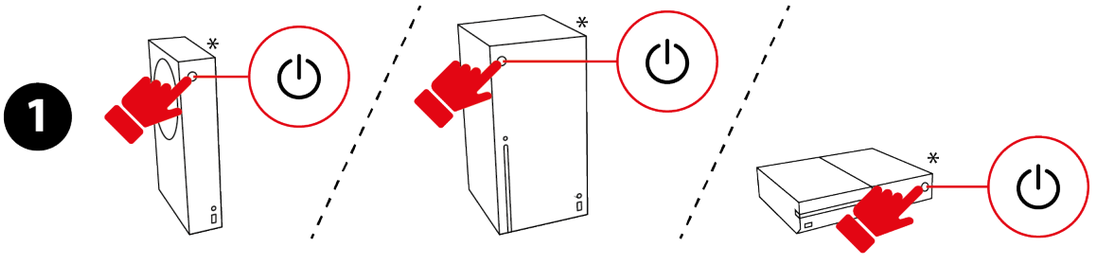

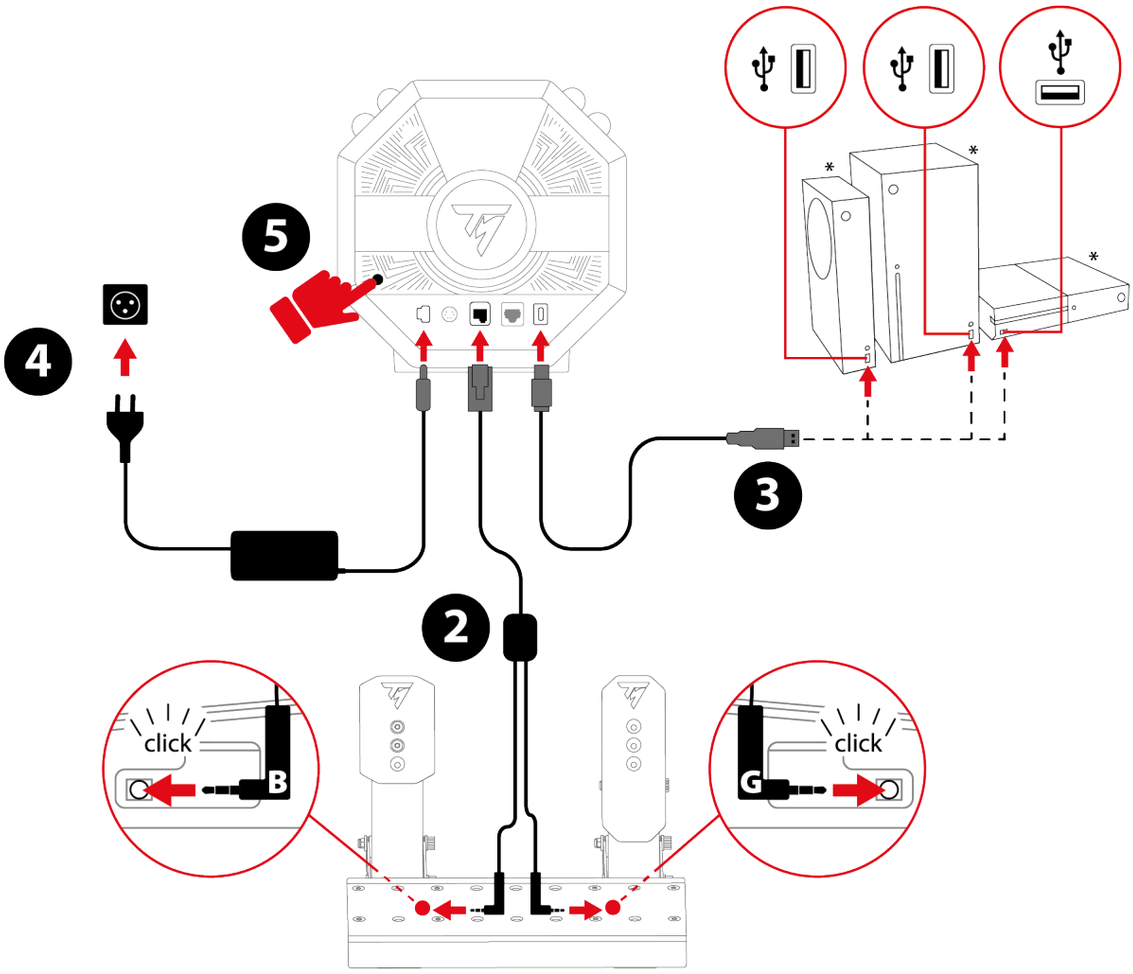

* *未提供*

1. 開啟 XBOX 主機電源。

2. 將雙插孔/RJ12 連接線連線到底座和 Raceline Pedals LTE 踏板組上的 RJ12 接頭。

帶有 B 標記（Brake – 煞車）的插孔接頭連接到煞車踏板。帶有 G 標記（Gas – 油門）的插孔接頭連接到油門踏板。

3. 將 USB-C 轉 USB-A 連接線連線到底座的 USB-C 埠以及 XBOX 上的 USB-A 埠。

4. 將電源轉接頭連接到底座，同時也插入牆壁插座。

5. 按下底座背部的 On/off（開/關）按鈕。

6. 按 ⊗ 按鈕。

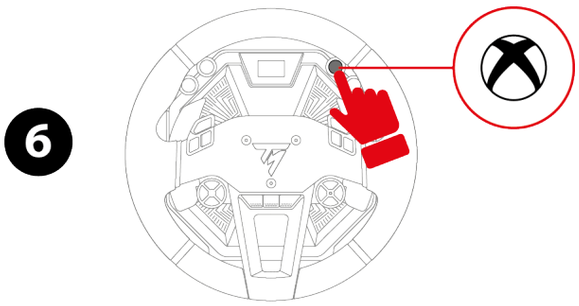

7. 此時，底座螢幕將會點亮。

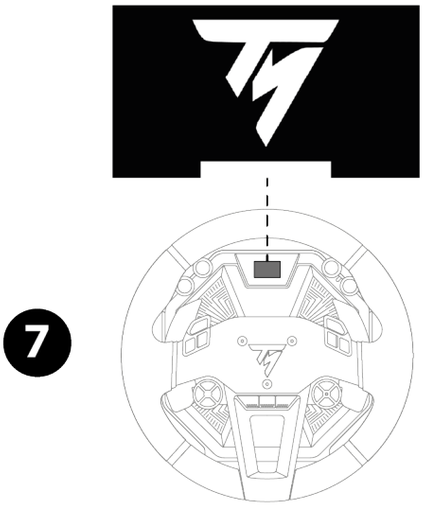

在方向盤自校準階段，切勿將手置於方向盤盤體上。

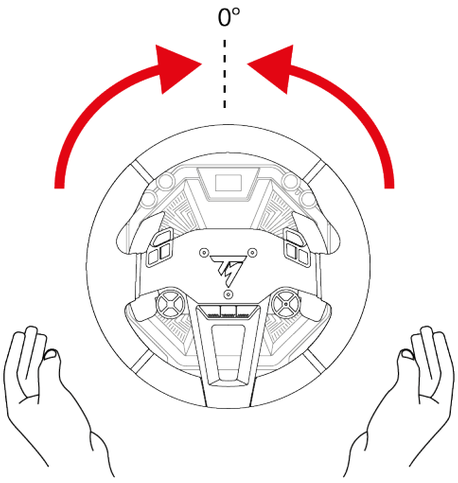

現在即可開始玩遊戲了！

– 在 XBOX 主機上，您可以在兩種相容性模式中選取其一：
  - XBOX Native：預設模式，帶有白色條。在這種模式下，該賽車方向盤在遊戲中被識別為以下名稱：Thrustmaster（圖馬思特）T598。
  - XBOX Legacy：舊版相容性模式，帶有紫色條。在這種模式下，該賽車方向盤在遊戲中被識別為以下名稱：TS-XW Racer。
– 大多數遊戲在 XBOX Native 模式下運作。然而，某些遊戲（例如 EA SPORTS™ F1® 23 / F1® 24 / F1® 25）僅在 XBOX Legacy 模式下運作。
– 如果您在玩 XBOX 遊戲時遇到相容性或功能問題，請選取 XBOX Legacy 模式。

在 PC 上

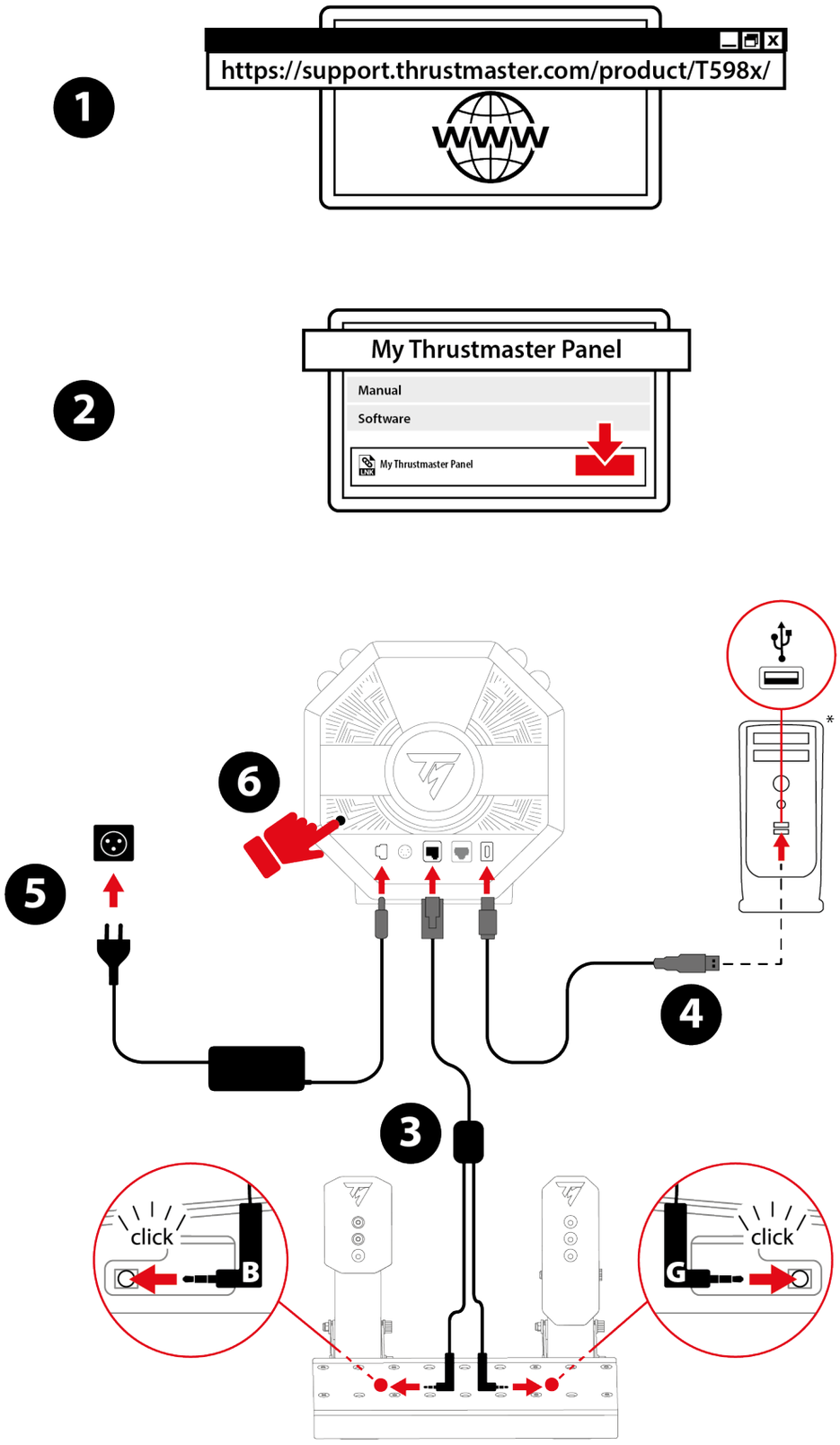
1
https://support.thrustmaster.com/product/T598x/
WWW
2
My Thrustmaster Panel
Manual
Software
My Thrustmaster Panel
6
5
4
3
*
click
B
click
G

* 未提供

1. 瀏覽：

   https://support.thrustmaster.com/product/T598x/

2. 下載並安裝 **Software**（軟體）部分提供的 My Thrustmaster Panel 軟體並按照說明操作。

3. 安裝 My Thrustmaster Panel 軟體之後，將雙插孔/RJ12 連接線連線到底座和 Raceline Pedals LTE 踏板組上的 RJ12 接頭。

帶有 B 標記（Brake – 煞車）的插孔接頭連接到煞車踏板。帶有 G 標記（Gas – 油門）的插孔接頭連接到油門踏板。

4. 將 USB-C 轉 USB-A 電纜連線到底座的 USB-C 埠以及 PC 上的 USB-A 埠。

5. 將電源轉接頭連接到底座，同時也插入牆壁插座。

6. 按下底座背部的 On/off（開/關）按鈕。

7. 此時，底座螢幕將會點亮。

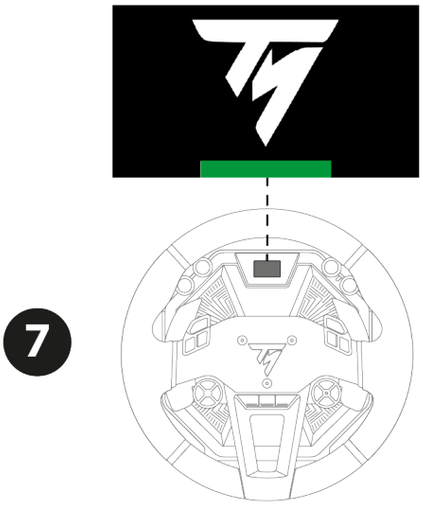

在方向盤自校準階段，切勿將手置於方向盤盤體上。

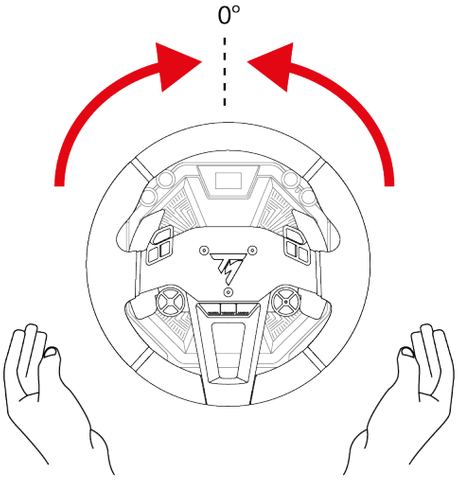

現在即可開始玩遊戲了！

My Thrustmaster Panel 軟體

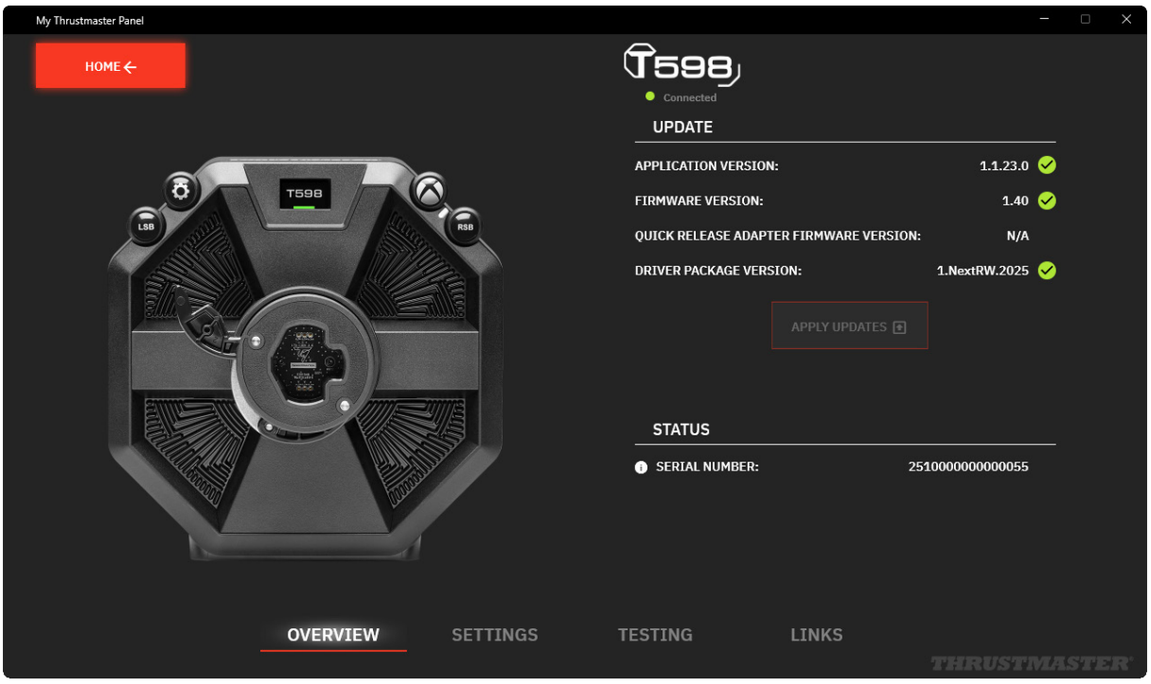

透過 My Thrustmaster Panel 軟體，您可以：

- 檢視底座的序號 (SERIAL NUMBER) ：
- 檢視 PC 上安裝的驅動程式版本 (DRIVER)；
- 檢視底座上安裝的韌體版本 (FIRMWARE) ；
- 檢視連接到底座的方向盤盤體上安裝的韌體版本 (FIRMWARE) ；
- 更新底座的韌體版本 (FIRMWARE) ；
- 測試連接到底座的方向盤盤體的所有按鈕；
- 測試連接到底座的踏板組的所有軸；
- 透過 SET CENTER 按鈕重置方向盤盤體的中心位置（僅在必要時執行重置）。

更新韌體

底座的韌體版本列於 My Thrustmaster Panel 軟體的 Overview（概覽）頁面。

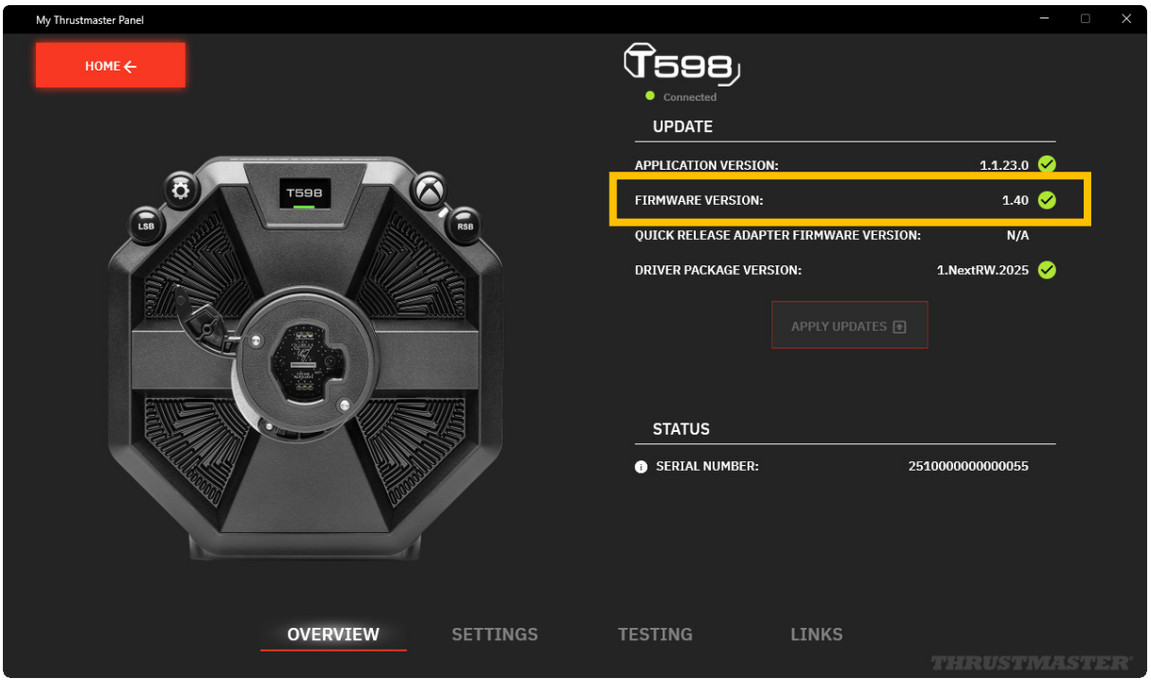

當有必要更新時，請：

– 在 Home（首頁）頁面中， 底座圖示上會顯示一個橫幅，通知 NEW UPDATE AVAILABLE!（有新版本可用！）

此消息也可能意味著有新的驅動程式包（Driver package）可用。

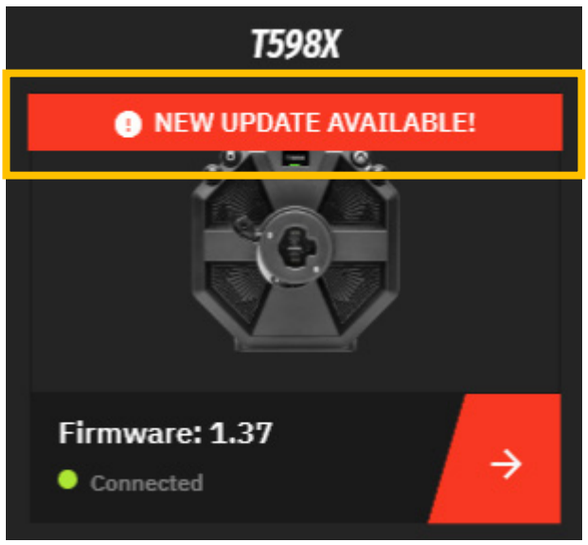

– 在 Overview （概覽）頁面中，韌體版本旁邊會顯示紅色感嘆號。

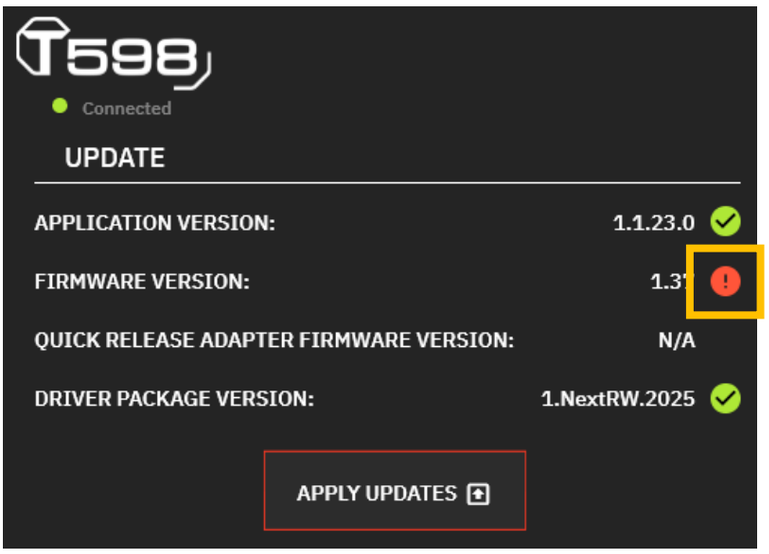

要更新底座的韌體，請：

1. 在 My Thrustmaster Panel 的 Overview （概覽）頁面中，按一下 APPLY UPDATES（應用更新）。

2. 透過按下底座背部的 On/off（開/關）按鈕（鬆開位置），關閉底座電源。

   在 My Thrustmaster Panel 中，按一下 NEXT（下一步）。

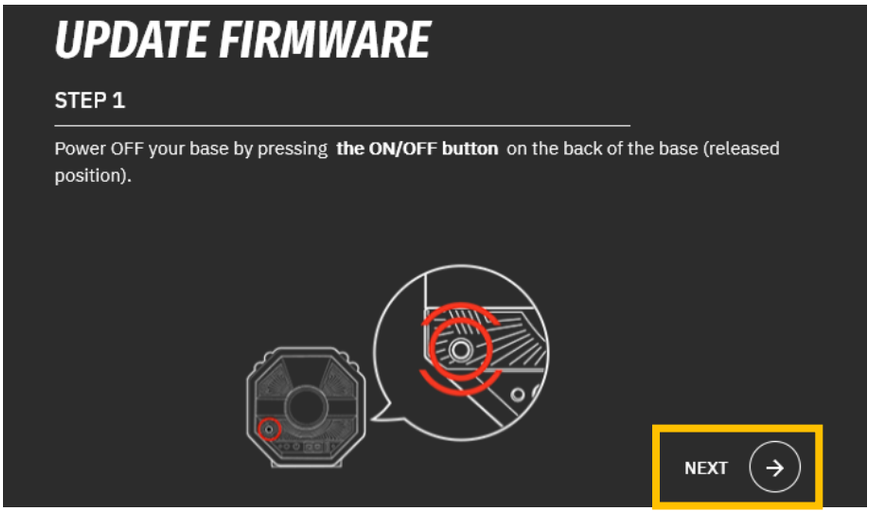

3. 按住 LSB 和 ⚙（設定 — Settings）按鈕不放的同時，透過按下底座背部的 On/off（開/關）按鈕（推入位置），開啟底座電源。

在 My Thrustmaster Panel 中，按一下 NEXT（下一步）。

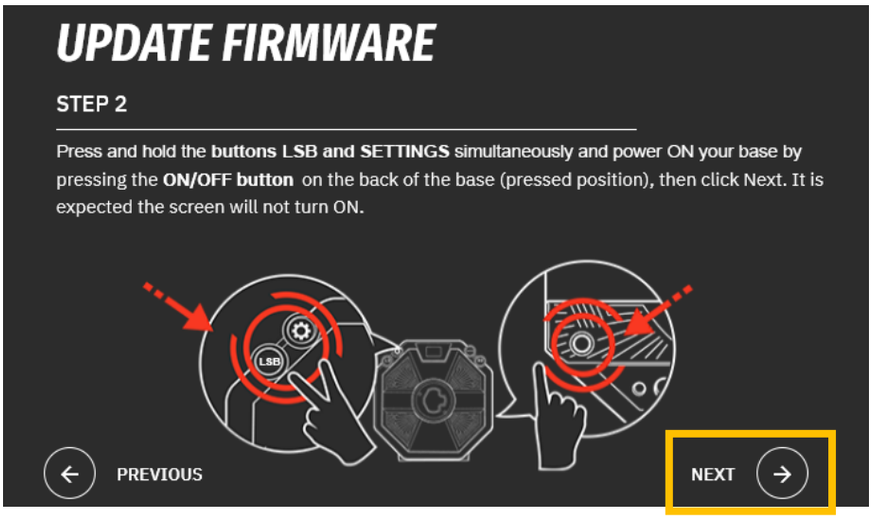

4. 鬆開 LSB 和 ⚙（設定 — Settings）按鈕。如果底座螢幕熄滅，則說明 Boot 模式已正確啟用。

在 My Thrustmaster Panel 中，按一下 DONE（完成），以開始韌體更新。

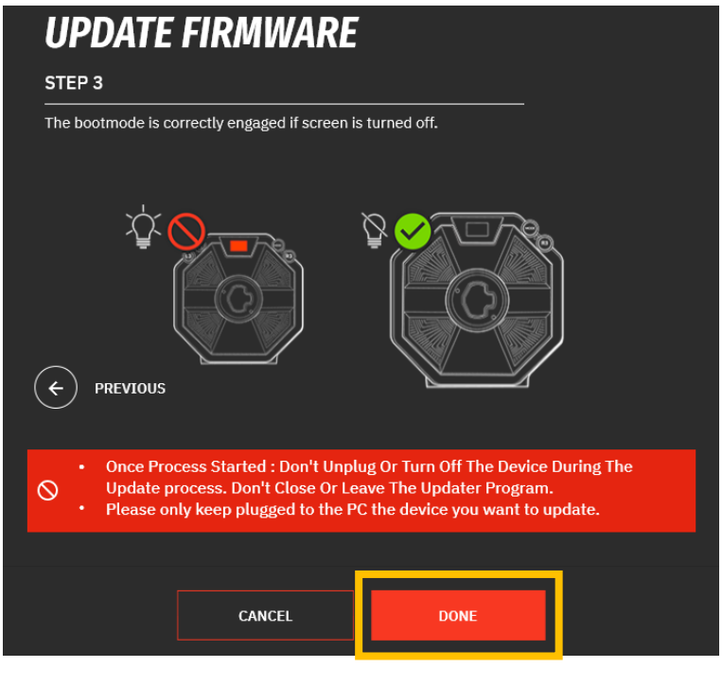

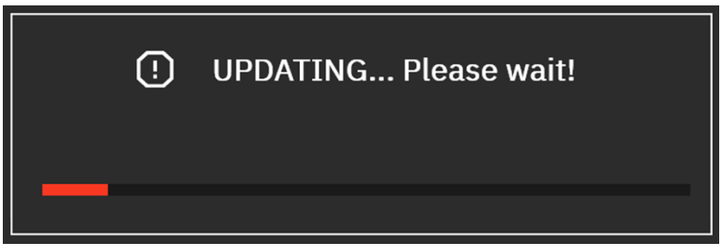

開始更新之後，請勿斷開連接或關閉底座電源。切勿關閉或退出 My Thrustmaster Panel 軟體。

5. 完成更新之後，透過按下 On/off（開/關）按鈕關閉底座電源，然後重新開啟底座電源。

   您的底座的韌體現已為最新版本。

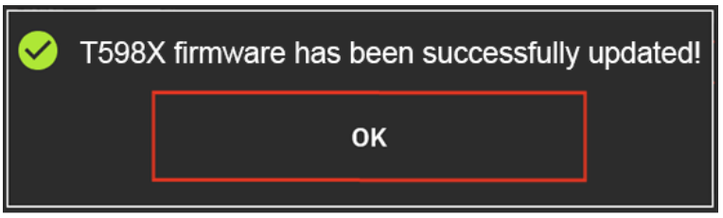

6. 此時，將會重新啟動 My Thrustmaster Panel 軟體。

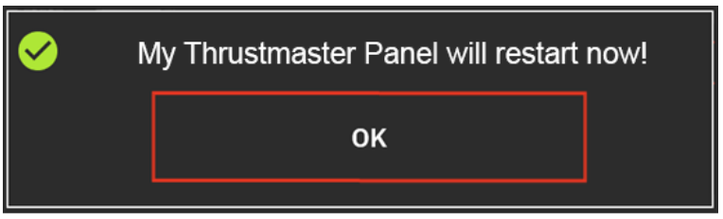

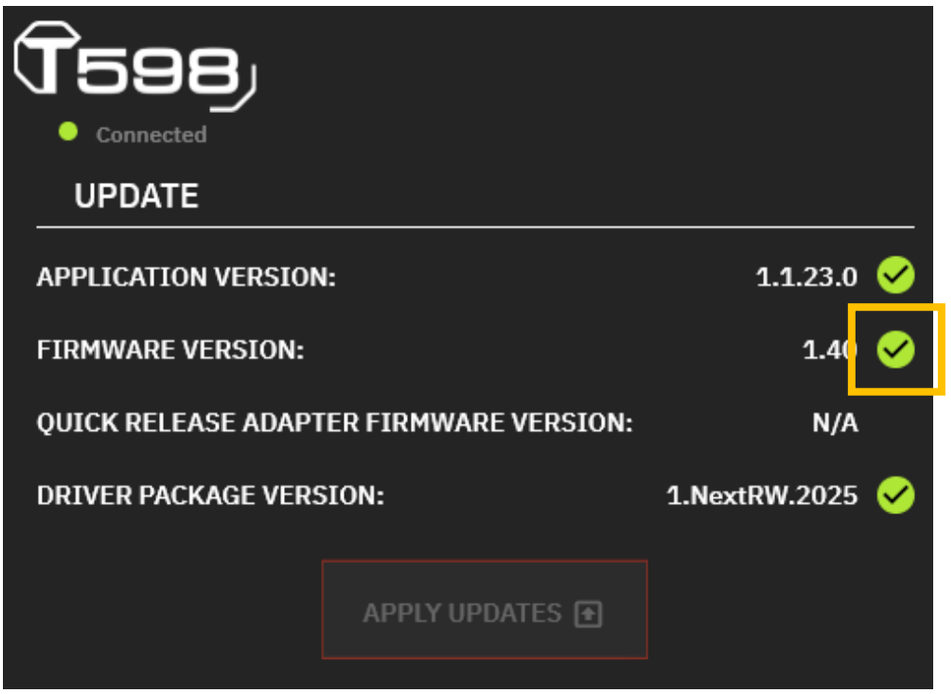
T598
Connected
UPDATE
APPLICATION VERSION:
1.1.23.0
FIRMWARE VERSION:
1.40
QUICK RELEASE ADAPTER FIRMWARE VERSION:
N/A
DRIVER PACKAGE VERSION:
1.NextRW.2025
APPLY UPDATES

自動校準方向盤和踏板

當您將方向盤插入牆壁插座，使用 On/off（開/關）按鈕開啟方向盤電源，並將方向盤的 USB 接頭連接到 XBOX 主機或 PC 時，方向盤盤體會自動執行自校準。

此操作會自動對中方向盤。

切勿在自校準階段觸摸方向盤！這可能導致校準不正確和/或人員受傷。

當主機或 PC 處於開機狀態時，切勿從底座上斷開踏板組或者將踏板組連接到底座。這可能導致校準不正確。

務必先連接踏板組，再將方向盤連接到主機或 PC。

完成方向盤校準並啟動遊戲之後，只需踩幾下踏板，即會自動校準踏板。

當開啟主機或 PC 電源、啟動遊戲、在底座通電的情況下在底座上安裝方向盤盤體時或當方向盤自校準期間，切勿踩踏踏板。這可能導致校準不正確。

如果您的方向盤和/或踏板組運作不正常，或似乎校準不當：關閉主機或 PC 並完全斷開方向盤。然後重新連接所有連接線（包括電源線和踏板組連接線），重新開機主機或 PC 和遊戲。

10. 針對 XBOX 主機進行對應

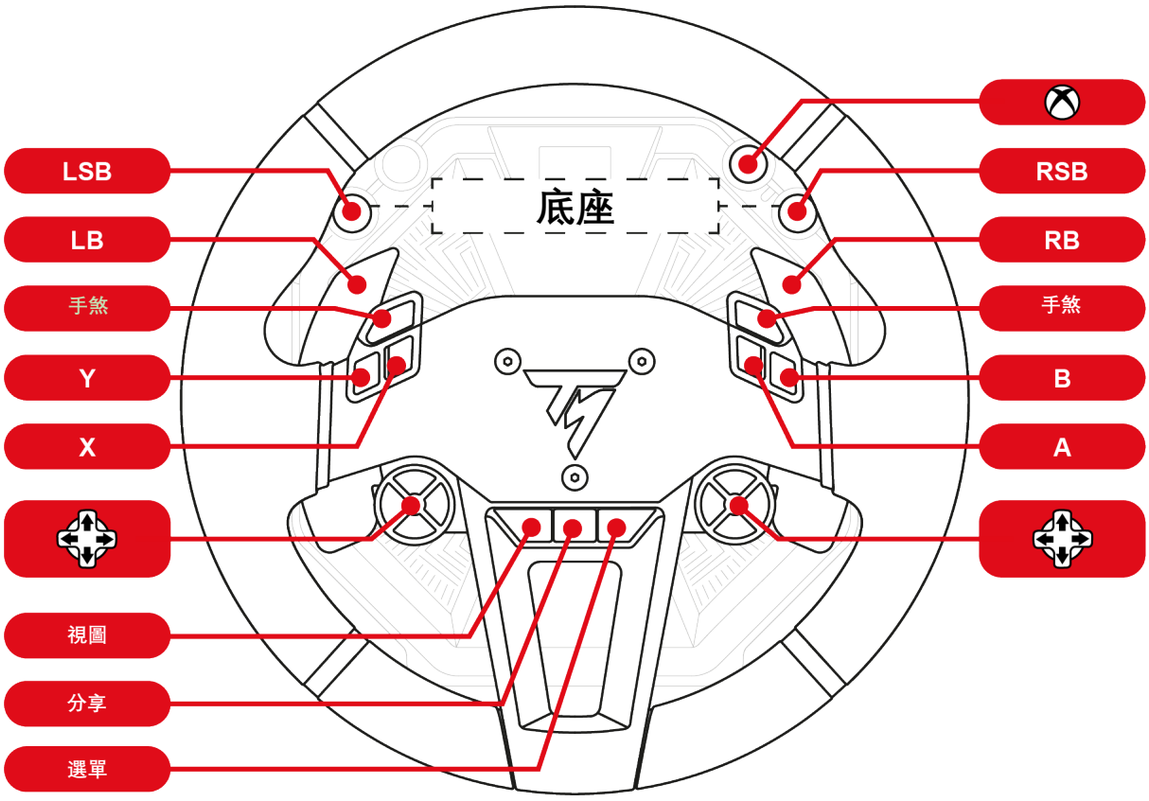

– 在 XBOX 主機上，在 XBOX Native 模式下，該賽車方向盤在遊戲中被識別為以下名稱：**Thrustmaster（圖馬思特）T598**。

– 在 XBOX 主機上，在 XBOX Legacy 模式下，該賽車方向盤在遊戲中被識別為以下名稱：**TS-XW Racer**。

– 由於主機的協定限制，*SportCar Steering Wheel* 方向盤盤體上的 LED 無法運作。

– 某些功能（編碼器、操作按鈕數）受遊戲主機協定的限制。

11. 針對 PC 的對應

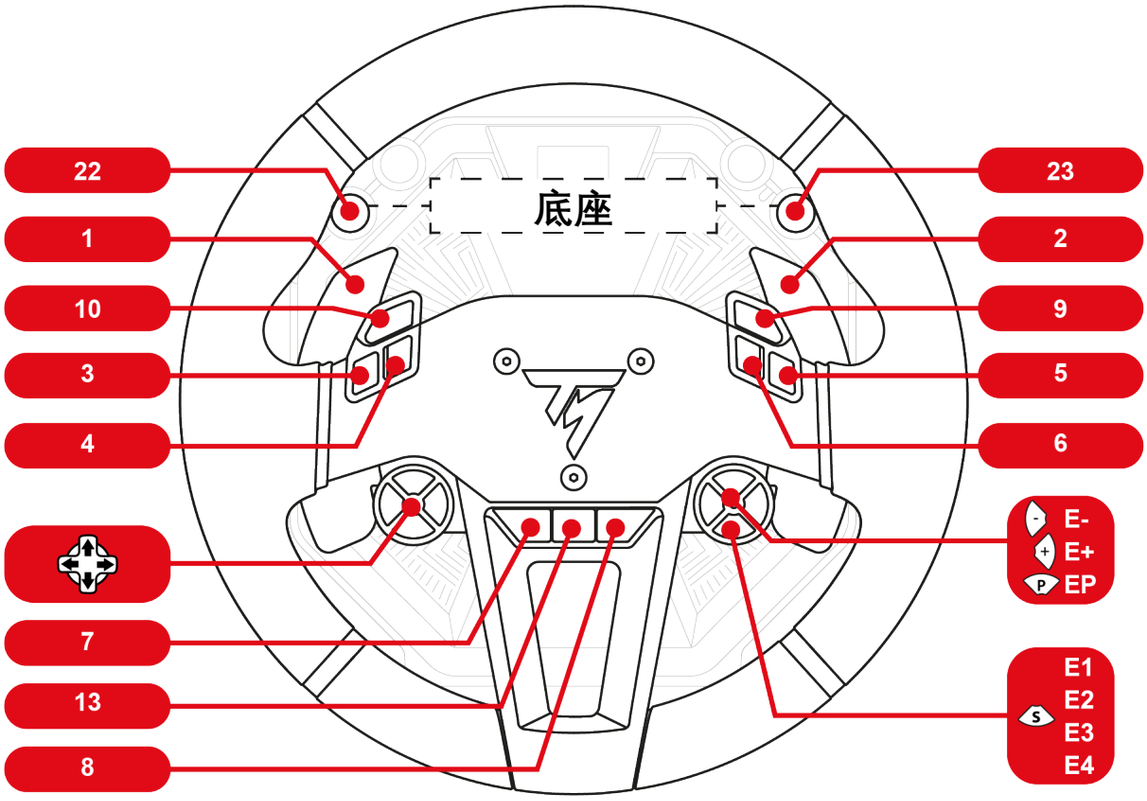

在 PC 上，在控制台和遊戲中，方向盤將以 **Thrustmaster Advanced Mode Racer** 的名稱顯示。

使用編碼器

透過按下 **S** 編碼器選取器，選取活動編碼器。

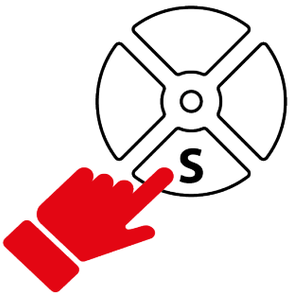

選取器上方的 LED 指示活動編碼器。

以下功能和 LED 顏色與編碼器相關聯：

E1	E2	E3	E4
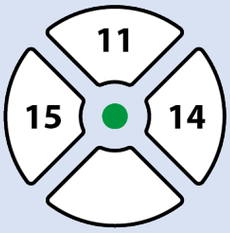	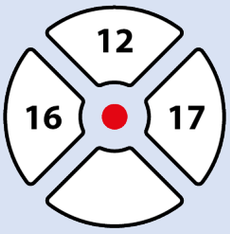	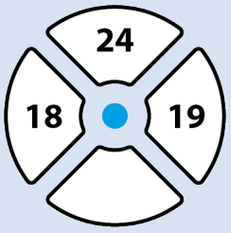	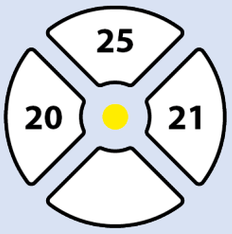

編碼器 E1、E2、E3 和 E4 可在相容於 Thrustmaster（圖馬思特）編碼器的遊戲中運作。相容遊戲的列表詳見：

https://support.thrustmaster.com/product/T598x/

（位於 **Games settings**（遊戲設定）部分）。此列表將定期更新。

12. 螢幕操作

透過底座螢幕，您可以：

- 存取「設定」或「遙測」子選單；
- 變更方向盤盤體、底座和踏板組的設定以及螢幕的亮度；
- 選取要顯示的遙測資訊。

如果底座上未安裝方向盤盤體或者如果方向盤盤體的安裝不正確，則將顯示以下螢幕：

請在底座上安裝方向盤盤體，或者在底座上卸載並重新安裝方向盤盤體。

存取「設定」或「遙測」子選單

出於安全考慮並為了避免任何受傷風險，我們強烈建議您在按下 ⚙ 按鈕（設定 — Settings）<u>之前</u>暫停遊戲。

要顯示「設定」或「遙測」子選單選取螢幕，請：

1. 按 ⚙ 按鈕（設定 — Settings）。

   此時將會顯示以下螢幕：

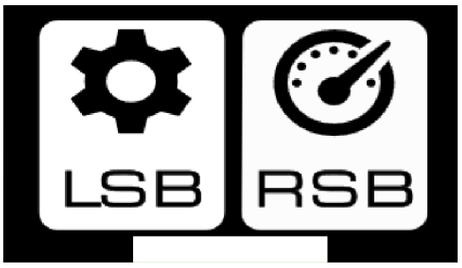

2. 按 LSB 按鈕，選取**設定**子選單。

   此時將會顯示以下螢幕：

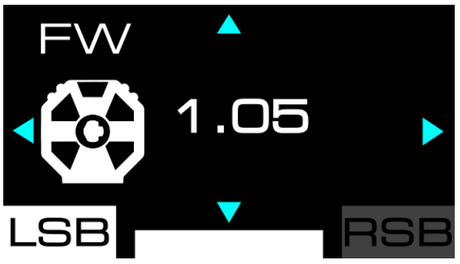

   按 RSB 按鈕，選取**遙測**子選單。

   此時將會顯示以下螢幕：

「設定」子選單

透過「設定」子選單，您可以顯示有關底座、方向盤盤體和踏板組的資訊，並可變更相關設定。

要存取「設定」子功能表，請按 ⚙ 按鈕（設定 — Settings），然後按 LSB 按鈕。

此時將會顯示以下螢幕：

❶ 涉及的配件：底座、方向盤盤體或踏板組

❷ 所選的「設定」子選單

❸ 所選設定的名稱和值

❹ 子選單中可能的導航路徑

要導覽「設定」子選單，請：

– 使用 方向鍵按鈕。

要變更某項設定的值，請：

– 使用 方向鍵按鈕。

要確認某個設定的值並退出「設定」子選單，請：

– 按 按鈕（設定 — Settings）。

螢幕將會顯示遙測資訊（預設為 GEAR 螢幕）。

調節亮度

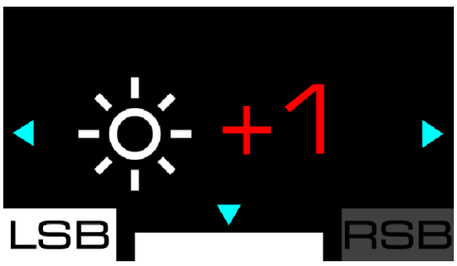

透過此螢幕，您可以變更螢幕顯示的整體亮度。有三種可能的設定：-1；0（預設設定）；+1.

底座的設定

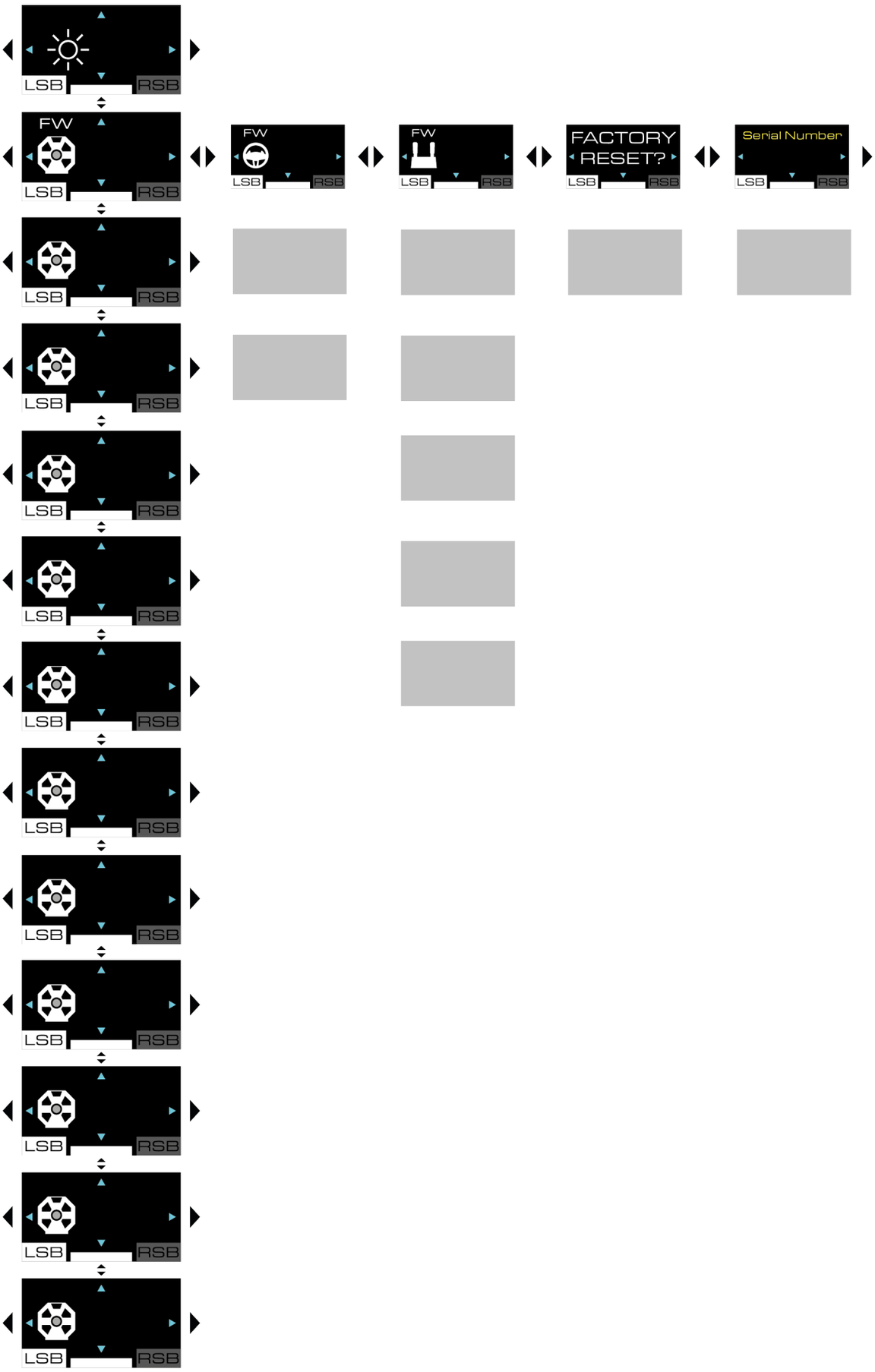

底座的韌體

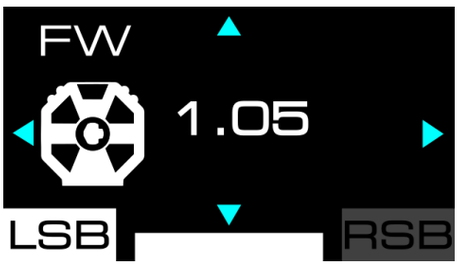

此螢幕顯示底座的韌體版本。

Compatibility（相容性）

透過此螢幕，您可以變更底座在 XBOX 主機上的相容性模式。您可以在 XBOX Native 模式（原生模式，顯示為白色條）或 XBOX Legacy 模式（與舊版相容，顯示為紫色條）之間做出選擇。

- 在 XBOX 主機上，要確定您的遊戲是相容於 XBOX Native 模式還是 XBOX Legacy 模式，請瀏覽：**https://support.thrustmaster.com/product/T598x/** 在 **Games settings**（遊戲設定）部分，選取 XBOX Games list。
- 在 XBOX 主機上，在 XBOX Native 模式下，該賽車方向盤在遊戲中被識別為以下名稱：**Thrustmaster（圖馬思特）T598**。
- 在 XBOX 主機上，在 XBOX Legacy 模式下，該賽車方向盤在遊戲中被識別為以下名稱：**TS-XW Racer**。

要變更相容性模式，請：

1. 使用 方向鍵按鈕選取 XBOX Native 或 XBOX Legacy 模式。

2. 按 按鈕（設定 — Settings），應用新模式。您所做的選取將儲存在底座的記憶體中。

3. 此時將會顯示以下螢幕：

4. 請重新啟動 XBOX 主機。

5. 此時將會顯示以下螢幕：

6. 方向盤將會重啟並自校準。切勿將手置於方向盤盤體上。

力回饋設定檔

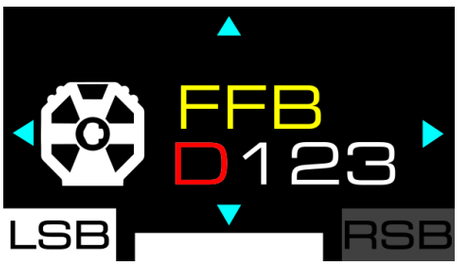

此螢幕用於選取力回饋設定檔。從最保守的力回饋到最激進的力回饋，您可以從四個已儲存的設定檔中做出選取：FFB D（預設）；FFB 1；FFB 2；FFB 3。

儲存的設定有：

	FFB D	FFB 1	FFB 2	FFB 3
Master gain	50%	75%	100%	100%
Mode	S	P	P	E
Inertia	OFF	OFF	OFF	OFF
Friction	MID	MID	LOW	OFF
Boost low	0	0	0	0
Boost high	0	0	0	0
Speed	MID	HIGH	HIGH	EXT
Wheel damper	20%	10%	0%	0%
Game damper	LOW	LOW	LOW	LOW
Spring	0%	0%	0%	0%
Gear jolt	OFF	OFF	OFF	OFF
Engine roar	OFF	OFF	OFF	OFF
End stop	HIGH	HIGH	HIGH	HIGH

您可以透過變更底座的設定來變更 FFB 1、FFB 2 和 FFB 3 設定檔。設定檔儲存在底座的記憶體中。

使用**復原為出廠設定**螢幕復原 FFB 1、FFB 2 和 FFB 3 設定檔的已儲存設定。

不可修改 FFB D 設定檔。

當您導覽底座設定時，所選的設定檔會顯示在螢幕左上角。

取決於所選的力回饋設定檔和定義的設定，底座可能會發出嘯叫聲。這是正常的，並且與旨在提高電機回應效能的多項參數組合相關。回應越靈敏，嘯叫聲就會越響亮。這種嘯叫聲是使用電動馬達的競速類車輛及其組態的典型特徵。

Master gain （整體力回饋）

透過此螢幕，您可以選取力回饋效應的總體強度 (master gain)。此值的範圍為 0% 至 100%，按 5% 的幅度增減。

Mode （模式）

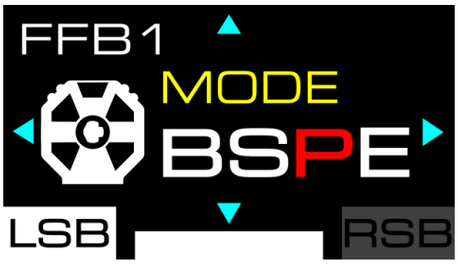

此螢幕用於選取駕駛模式和變更力回饋的回應效能。從最保守的回應到最激進的回應，總共有 4 種模式可供選取。

- B – Beginner;
- S – Sport;
- P – Performance;
- E – Extreme.

Inertia（慣性）

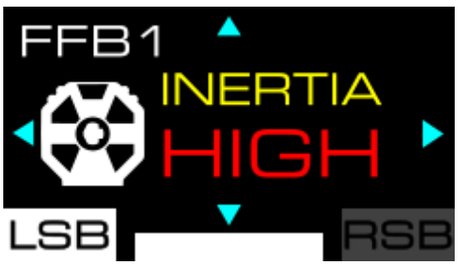

透過此螢幕，您可以調整方向盤盤體的慣性。從無慣性到極高慣性（OFF、MID、HIGH、EXT），共有四項設定可供選取，從而可以根據您所玩的遊戲和所使用的車輛，調整轉向控制的力度。

此電機設定可以按照車輛的速度成比例地增大方向盤盤體的慣性。車輛速度越快，慣性就會調整到越大。

高慣性會增大轉動方向盤盤體所需的力度（方向盤盤體會隨之減慢），從而減輕直線路段駕駛高效能車輛時的振盪。

此設定**僅可在 PC 上**存取。

Inertia（慣性）效應僅在支援在底座螢幕上顯示車輛速度的遊戲中有效。

相容遊戲的列表詳見：

https://support.thrustmaster.com/product/T598x/

在 **Games settings**（遊戲設定）部分，選取 List of games compatible with the T598 INERTIA option。

Friction（摩擦力）

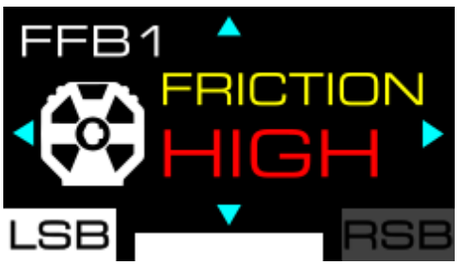

在方向盤盤體轉動緩慢或者不轉動時，您可以透過此螢幕調節電機的摩擦力。從無阻力到超強阻力，有四種設定可供選取。OFF；LOW；MID；HIGH。

- 此設定**僅可在 PC 上**存取。
- 此設定可用於避免震盪運動。

Boost low（輕度至中等效應）

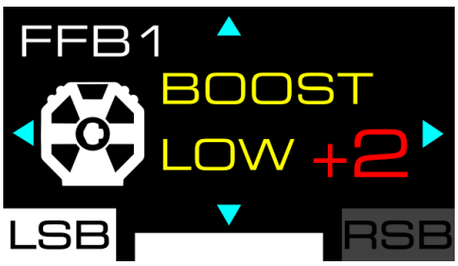

透過此螢幕，您可以調節輕度至中等的力回饋效應（例如賽道邊緣的路肩、路面紋理）。有五種設定可供選取：- 2；- 1；0；+ 1；+ 2

Boost high（中等至強烈效應）

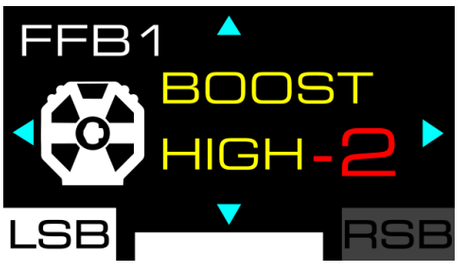

透過此螢幕，您可以調節中等至強烈的力回饋效應（與另一輛車或牆壁相撞等）。有五種設定可供選取：- 2；- 1；0；+ 1；+ 2

Speed（速度）

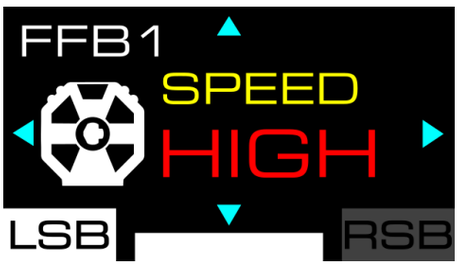

透過此螢幕，您可以變更電機的旋轉速度（例如：當您鬆開方向盤盤體時，它會繼續轉動）。從慢速到很快的旋轉速度，有四種設定可供選取：LOW；MID；HIGH；EXT。

這是一項涉及到安全的設定，因為電機速度非常快。

Wheel damper（方向盤盤體的阻尼力）

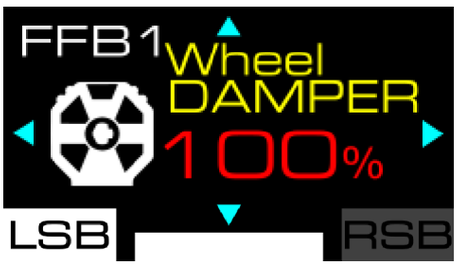

透過此螢幕，您可以設定力回饋的阻尼力 (*damper*)。此值的範圍為 0% 至 100%，按 10% 的幅度增減。

降低阻尼力可以增強、改善並最佳化力回饋的整體體驗。我們建議您使用低阻尼力。

Game damper（遊戲的阻尼力）

透過此螢幕，您可以設定由遊戲應用的力回饋的阻尼力(*damper*)。您可以從低阻尼力到極高阻尼力的四種設定中選取其一：LOW；MID；HIGH；EXT。

增益作為遊戲阻尼力輸入的倍增係數，可相應提高或降低遊戲對方向盤施加的阻尼強度。

降低阻尼力可以增強、改善並最佳化力回饋的整體體驗。我們建議您使用低阻尼力。

Spring（彈簧）

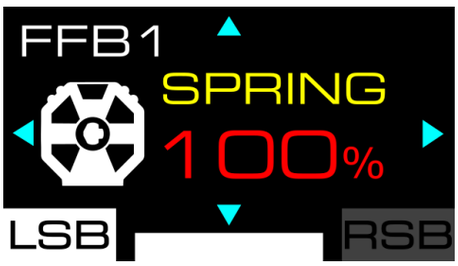

透過此螢幕，您可以調整彈力（在沒有力回饋的情況下，返回到方向盤盤體的中心位置）。預設彈力值為 0%。此值的範圍為 0% 至 100%，按 10% 的幅度增減。

您只應在不支援力回饋的遊戲中變更彈力值。

在某些遊戲中，包括支援力回饋的遊戲中，遊戲會自動調節彈力值。這不會影響力回饋效應的品質。

Gear jolt（換檔時的衝擊）

透過此螢幕，您可以變更在齒輪換檔時您感受到的衝擊強度。從無感覺到強烈阻力，有四種設定可供選取。OFF（預設）；LOW；MID；HIGH。

- 此設定**僅可在 PC 上**存取。
- Gear jolt（換檔時的衝擊）效應只在相容於 Thrustmaster（圖馬思特）遙測 SDK 的 PC 遊戲中（因此，僅在底座螢幕上顯示遙測資訊的遊戲中）才起作用。

  相容遊戲的列表詳見：**https://support.thrustmaster.com/product/T598x/**

  （位於 **Games settings（遊戲設定）**部分）。此列表將定期更新。

Engine roar（與引擎速度相關的振動）

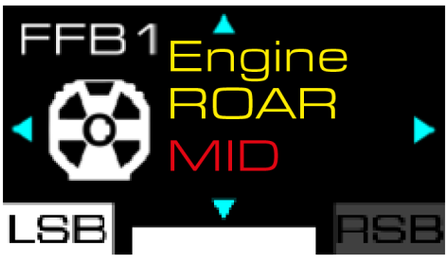

透過此螢幕，您可以根據車輛速度和引擎速度 (RPM) 調節方向盤盤體的振動強度。您可以從無振動到強烈振動的四種設定中選取其一：OFF（預設）；LOW；MID；HIGH。

設定	車輛速度	效果
OFF	-	停用
	-	停用
LOW	< 200 km/h	輕微
	> 200 km/h	停用
MID	< 300 km/h	中等
	> 300 km/h	停用
HIGH	< 400 km/h	强烈
	> 400 km/h	停用

在某些視訊遊戲（*F1*、*Le Mans® Ultimate*、*Forza Horizon 5* 等）中，當您暫停比賽時，遙測不會停止，Engine roar 效應會繼續運作。只有在完全退出比賽後，此效應才會中斷。

您可以輕鬆確認遙測並未中斷：方向盤底座的螢幕上仍顯示與 SPEED 或 RPM 相關的遙測資訊。

– 此設定**僅可在 PC 上**存取。

– Engine roar 效應（與引擎速度相關的振動）只在相容於 Thrustmaster（圖馬思特）遙測 SDK 的 PC 遊戲中（因此，僅在底座螢幕上顯示遙測資訊的遊戲中）才起作用。

  相容遊戲的列表詳見：

  https://support.thrustmaster.com/product/T598x/（位於 **Games settings**（遊戲設定）部分）。此列表將定期更新。

END STOP（虛擬限位）

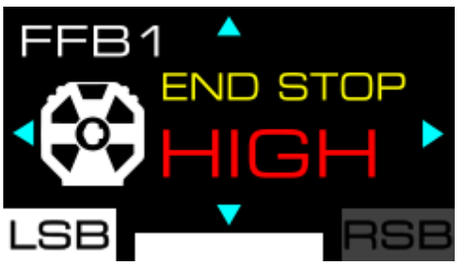

透過此螢幕，您可以變更虛擬限位的力度（限位阻尼）。從低力度到很強力度，有三種設定可供選取：LOW；MID；HIGH（預設）。

方向盤盤體設定

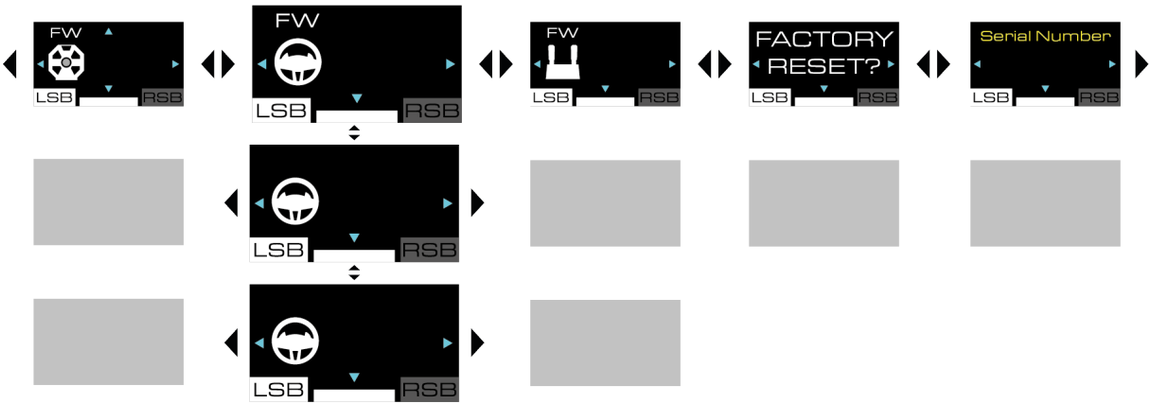
FW
LSB
RSB
FW
LSB
RSB
FW
LSB
RSB
FACTORY
RESET?
LSB
RSB
Serial Number
LSB
RSB
LSB
RSB
LSB
RSB

方向盤盤體韌體

此螢幕顯示方向盤盤體的韌體版本；如果方向盤盤體的韌體不是最新版本，則顯示 UPDATE REQUEST（請求更新）。

要執行更新，請：

1. 前往 **https://support.thrustmaster.com/product/T598x/**
2. 下載並安裝 **Software**（軟體）部分提供的 My Thrustmaster Panel 軟體並按照說明操作。

僅當方向盤盤體安裝在底座上並且有資訊可用時，才會顯示韌體版本。

旋轉角度

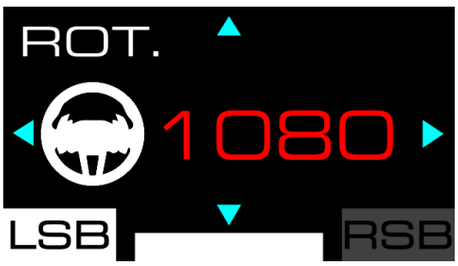

透過此螢幕，您可以設定方向盤盤體的旋轉角度。有六種設定可供選取：180°；360°；540°；900°；1080°；AUTO（預設）。

- 當方向盤盤體的旋轉角度設定為 AUTO 時，遊戲會根據所使用的車輛自動調節角度。
- 在不自動設定旋轉角度的視訊遊戲中，可以手動變更旋轉角度。

測試和中心位置

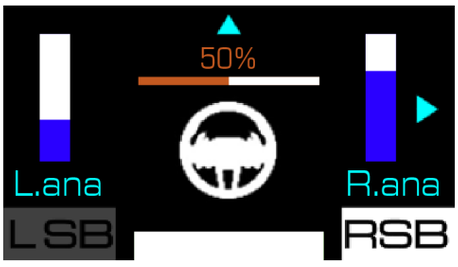

透過此螢幕，您可以測試模擬換檔撥片*和方向盤盤體的軸並重置方向盤盤體的中心位置（僅當需要時）。

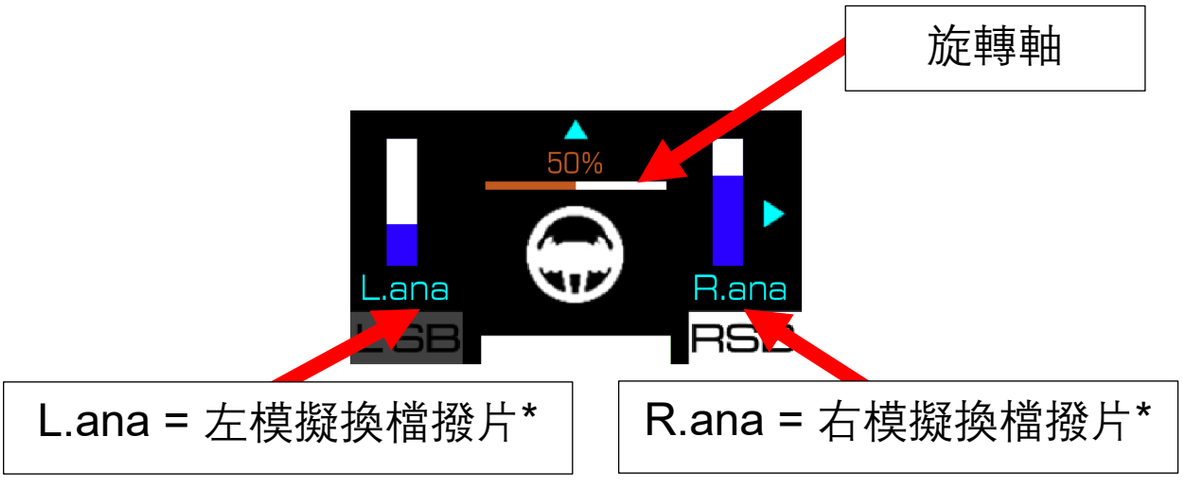

**僅可用於配備模擬換檔撥片的方向盤盤體*

測試模擬換檔撥片*時，將會逐漸填滿與該換檔撥片相關的指示條。

測試旋轉軸時，將會逐漸填滿與該方向盤盤體相關的指示條：

- 0%：您已到達左限位；
- 50%：方向盤盤體的中心位置；
- 100%：您已到達右限位。

要重置方向盤盤體的中心位置，請：

1. 將方向盤盤體置於中心位置。此時，螢幕上應會顯示「50%」。
2. 按 按鈕並保持 5 秒鐘。

**僅可用於配備模擬換檔撥片的方向盤盤體*

踏板組設定

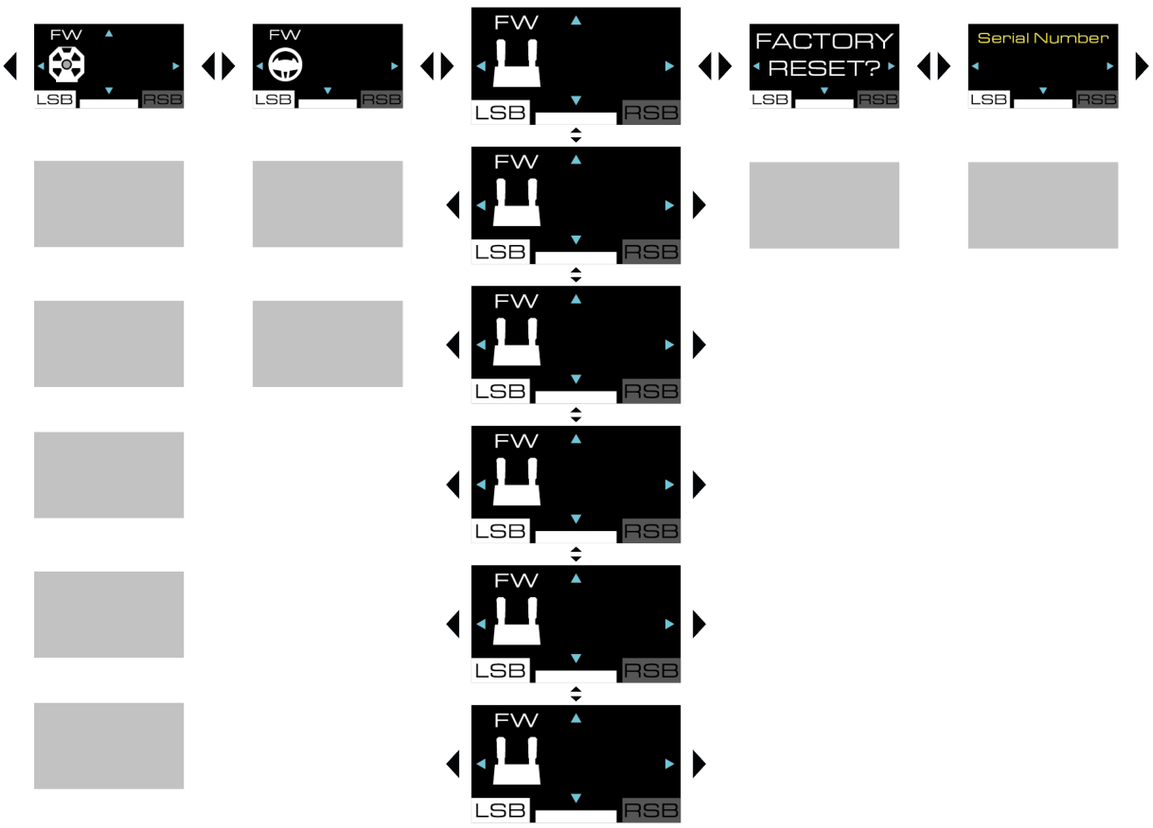
FW
LSB
RSB
FW
LSB
RSB
FW
LSB
RSB
FACTORY
RESET?
LSB
RSB
Serial Number
LSB
RSB
FW
LSB
RSB
FW
LSB
RSB
FW
LSB
RSB
FW
LSB
RSB
FW
LSB
RSB

踏板組韌體

此螢幕未來將顯示某些踏板組的韌體版本。

踏板組的類型

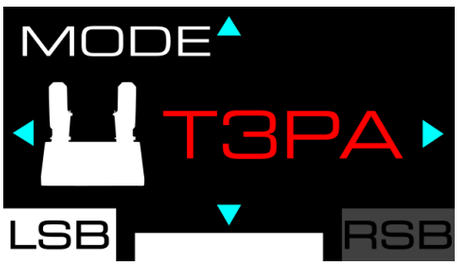

透過此螢幕，您可以選取所使用的踏板組類型。有三種類型的踏板組可供選取：

- TRLP：用於隨 T598 提供的 Raceline Pedals LTE 踏板組；
- T3PA：用於 T2PM*、T3PA* 和 T3PM* 踏板組（未配備 Load Cell 力感應器）；
- T-LCM：用於 T-LCM Pedals* 踏板組（配備 Load Cell 力感應器）。

使用底座隨附的 Raceline Pedals LTE 踏板組時，請選取 TRLP 類型。

**另售*

踏板組設定

透過此螢幕，您可以選取踏板組的設定。有兩種位置可供選取：

– （預設）：標準位置；

– ：對調位置。

– 對調位置僅可用於三踏板式踏板組。

– 在對調位置中，油門踏板和離合器踏板可對調。

Deadzone（死區）

煞車	油門

透過此螢幕，您可以為每個踏板設定最小死區 (MIN) 和最大死區 (MAX)。

- 透過設定最小死區 (MIN) 和最大死區 (MAX)，您可以精確控制踏板的敏感度。
- 死區有助於**最佳化回應效能或者避免不必要或意外的啟用**（例如，當您的腳保持在煞車踏板上時）。
- 最小死區 (MIN) 位於踏板行程的起始端，而最大死區 (MAX) 位於踏板行程的末端。
- 踏板的行程由該指示條表示。

要設定最小死區 (MIN)，請：

1. 腳踩踏板，直至到達您希望死區結束的位置，並使踏板保持在該位置。
2. 按 按鈕，以設定最小死區的終點。

要設定最大死區 (MAX)，請：

1. 腳踩踏板，直至到達您希望死區開始的位置，並使踏板保持在該位置。
2. 按 按鈕，以設定最大死區的起點。

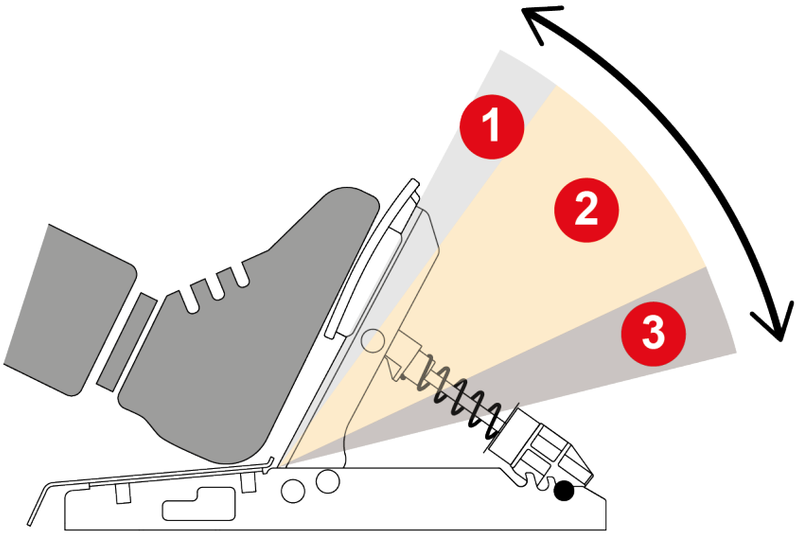

❶ **最小死區：** 踩下踏板**不會在遊戲中觸發任何操作**（加速、煞車等）。

❷ **有效區：**踩下踏板**會在遊戲中觸發相應操作**（加速、煞車等），其作用強度與對踏板施加的壓力成正比。

❸ **最大死區：**踩下踏板會整個死區中**保持操作的最大強度**（加速、煞車等）。

重置踏板組的設定

透過此螢幕，僅可重置踏板組的設定。

要重置設定，請：

1. 按 按鈕確認重置。重置設定後，以下螢幕會保持顯示五秒鐘：

按 按鈕拒絕重置。

重置設定

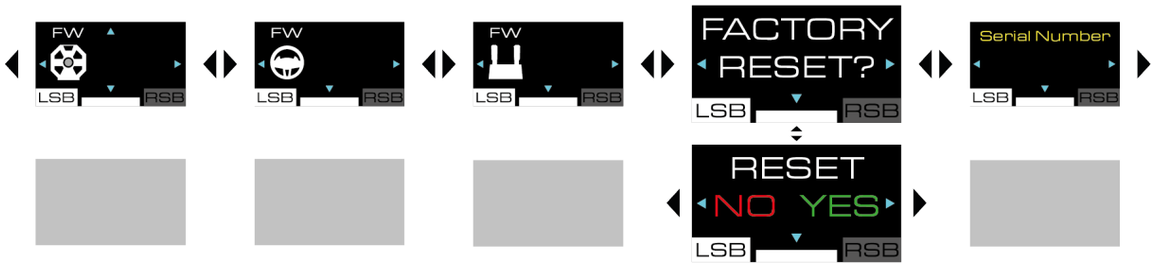
FW
LSB
RSB
FW
LSB
RSB
FW
LSB
RSB
FACTORY
RESET?
LSB
RSB
Serial Number
LSB
RSB
RESET
NO YES
LSB
RSB

透過此螢幕，您可以重置底座、方向盤盤體、踏板組、螢幕和遙測的設定。

要重置設定，請：

2. 按 按鈕。此時將會顯示以下螢幕：

3. 按 按鈕確認重置。重置設定後，以下螢幕會保持顯示五秒鐘：

按 按鈕拒絕重置。此時將會顯示以下螢幕：

其他資訊

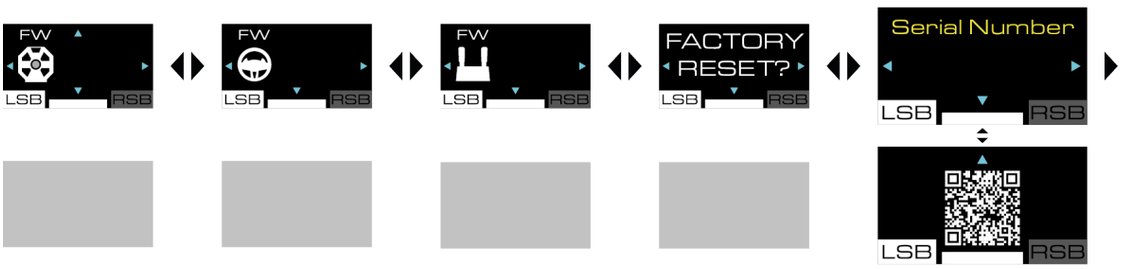
FW
LSB
RSB
FW
LSB
RSB
FW
LSB
RSB
FACTORY
RESET?
LSB
RSB
Serial Number
LSB
RSB
LSB
RSB

序號

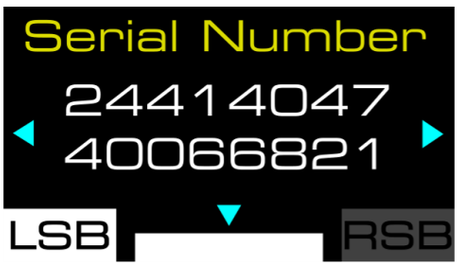

此螢幕顯示底座的序號。

使用者手冊

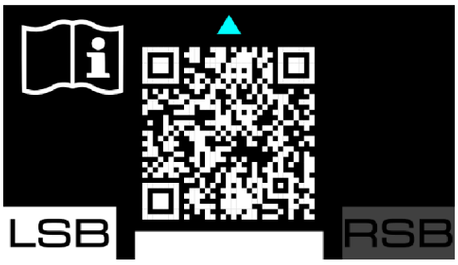

透過此螢幕，您可以瀏覽 Thrustmaster（圖馬思特）技術支援網站上的 T598 (XBOX/PC) 專屬頁面。

遙測子選單

透過「遙測」子選單，您可以選取要在螢幕中顯示的遙測資訊：速度、名次、圈數、比賽時長、引擎速度等。

遙測和相容性

僅在相容於 Thrustmaster（圖馬思特）SDK 的遊戲中才會顯示遙測資訊。

相容遊戲的列表詳見：**https://support.thrustmaster.com/product/T598x/**（位於 **Games settings**（遊戲設定）部分）。此列表將定期更新。

在 XBOX 主機上使用遙測

- 啟動方向盤底座前，請將方向盤盤體安裝到方向盤底座上。然後，使用方向盤啟動遊戲，並且不要更換方向盤盤體。
- 請勿在 Quick Resume 模式下啟動遊戲。如果您在啟用 Quick Resume 模式時遇到任何問題（例如未偵測到方向盤，或者螢幕或 LED 無法運作等），請參閱此注意事項。
- 要存取 XBOX 主菜單或 XBOX 虛擬鍵盤，請關閉遊戲。如果不關閉遊戲，遙測資訊將會遺失。
- 在 XBOX 主機上，當螢幕進入睡眠模式時，遙測資訊將會遺失。
- 在某些情況下，當您退出遊戲後再啟動新遊戲時，可能需要重新開機方向盤底座。
- **如果遙測資訊遺失：請關閉遊戲，重新啟動方向盤底座，然後重新開機遊戲，以再次顯示遙測資訊。**

更新韌體

為了能夠使用遙測功能，可能需要更新您所使用的底座和方向盤盤體的韌體。

要執行更新，請：

1. 前往 **https://support.thrustmaster.com/product/T598x/**
2. 下載並安裝 **Software**（軟體）部分提供的 My Thrustmaster Panel 軟體並按照說明操作。

要存取「遙測」子功能表，請按 ⚙ 按鈕（設定 — Settings），然後按 RSB 按鈕。

在「遙測」子選單中，將會顯示以下螢幕：

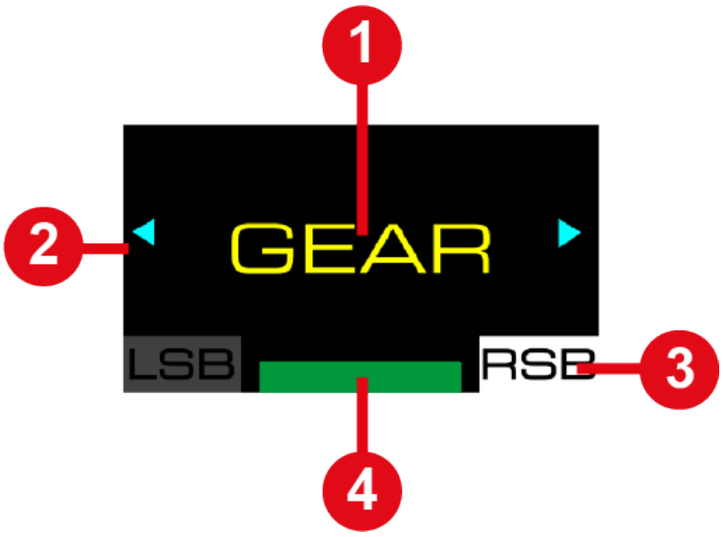

❶ 要在螢幕中顯示的資訊類型

❷ 子選單中可能的導航路徑

❸ 所選的「遙測」子選單

❹ 所選的相容性模式

在遊戲期間，將會顯示以下螢幕：

❶ RPM 條

❷ 遙測資訊

❸ 所選的相容性模式

要導覽「遙測」子選單並選取要顯示的遙測資訊，請：

– 使用 方向鍵按鈕。

要確認您的選取，請：

– 按 按鈕（設定 — Settings）。

您將退出「遙測」子選單，螢幕將顯示所選的遙測資訊。

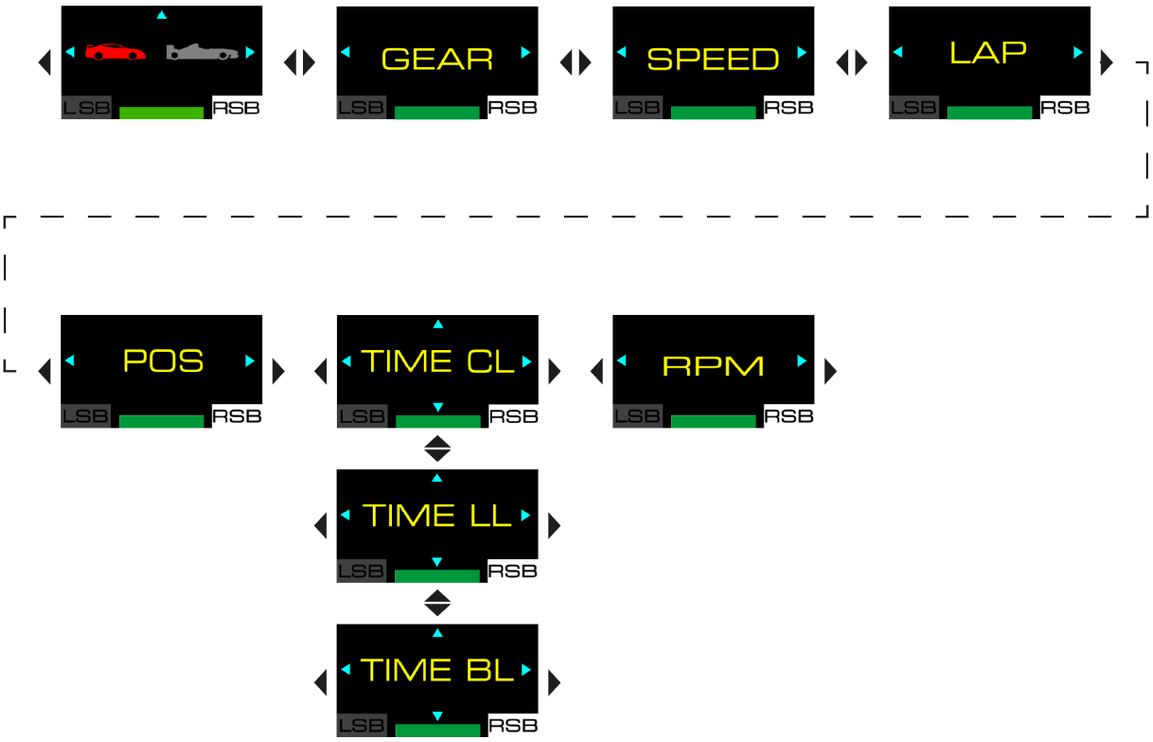
LSB
RSB
GEAR
SPEED
LAP
POS
TIME CL
RPM
TIME LL
TIME BL

GT 或 Formula 模式

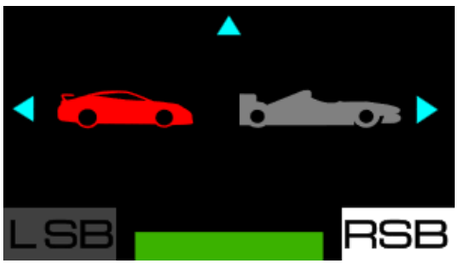

透過此螢幕，您可以選取引擎速度的顯示模式 (RPM)。有兩種模式可供選取：

– GT 模式（紅色）：從極值到中心；

– Formula 模式（藍色，預設）：從左到右。

顯示示例：

GT 模式	Formula 模式
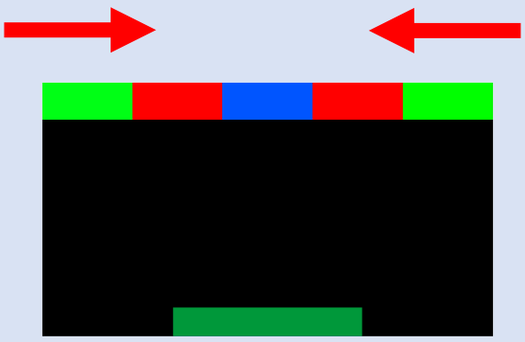	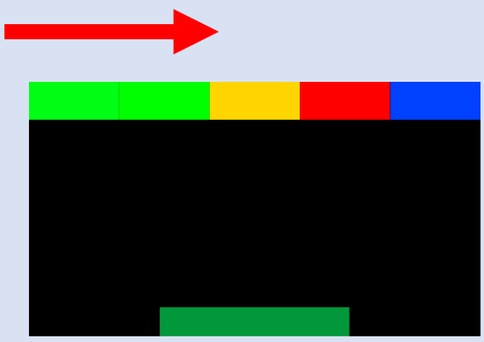

使用 方向鍵按鈕選取模式，然後按 按鈕（設定 — Settings），確認您的選取。

Gear（選取的擋位）

此螢幕可顯示有關當前擋位的資訊、旗幟 (FLAG) 和檢修區 (PIT)，具體取決於所玩的遊戲。

螢幕示例：

Speed（速度）

此螢幕可顯示車輛的速度。

螢幕示例：

Lap（圈數）

此螢幕可顯示您完成的圈數。

螢幕示例：

Position （名次）

此螢幕可顯示比賽中的排名。

螢幕示例：

Time（時間）

透過此螢幕，您可選取時間顯示模式 (TIME)。有三種模式可供選取：

– TIME CL：顯示當前圈用時 (CURR LAP)；

– TIME LL：顯示最近一圈用時 (LAST LAP)；

– TIME BL：顯示個人最佳單圈用時 (BEST LAP)。

<u>顯示示例</u>：

TIME CL	TIME LL	TIME BL
01:29 825 CURR LAP	01:29 825 LAST LAP	01:29 825 BEST LAP

使用 方向鍵按鈕選取模式，然後按 按鈕（設定 — Settings），確認您的選取。

Engine speed（引擎速度）

此螢幕可顯示引擎速度 (RPM)。

螢幕示例：

13. 常見問題解答和技術支援

您對 T598 Servo Base 底座、SportCar Steering Wheel 方向盤盤體或 Raceline Pedals LTE 踏板組是否有任何疑問，或者您是否遇到任何技術問題？若有的話，請存取 Thrustmaster（圖馬思特） 技術支援網站：

https://support.thrustmaster.com/product/T598x/

在此頁面中，您還可以下載 My Thrustmaster Panel 軟體來更新底座和方向盤盤體的韌體。

THRUSTMASTER®

T598

XBOX Series X|S / XBOX One
PC(Windows® 10/11)

사용자 설명서

제품 설치 **전**, 제품 사용 **전**, 유지보수 **전**에 본 설명서에 제공된 안내 사항을 **주의 깊게 읽으십시오**. 안전 사항을 따르십시오. 본 안내 사항을 따르지 않을 경우 사고/손상이 있을 수 있습니다. 향후 안내 사항을 확인할 수 있도록 본 설명서를 보관하십시오.

목차

1. 상자 내용물 6

2. 기능 8

3. 휠림 사용에 관한 정보 14

4. 페달 세트 사용에 관한 정보 24

5. 테이블이나 책상에 베이스 설치 28

6. 조종석에 베이스 설치 31

7. 베이스에 휠림 설치 32

8. 페달 세트 조립 34

페달 세트 기계 설정 40

Carpet Grip 논슬립 지지대 47

9. 설치 50

XBOX 콘솔.....50

PC.....54

레이싱 휠 및 페달 자동 보정.....65

10.XBOX 콘솔 매핑 67

11.PC 매핑 68

인코더 사용 69

12.스크린 작동.....70

설정 또는 원격 측정 하위 메뉴 액세스.....71

설정 하위 메뉴 73

원격 측정 하위 메뉴.....114

13.자주 묻는 질문 및 기술 지원 125

T598

T598 및 다이렉트 드라이브 기술로 모든 기능을 갖춘 레이싱 휠을 사용할 수 있습니다. 이를 통해 모든 유형의 차량을 운전하고 레이스에서 모든 효과를 경험할 수 있습니다.

본 설명서는 최상의 상태로 T598 을 설치하고 사용하기 위한 것입니다. 레이싱을 시작하기 전에 안내 사항과 경고를 주의 깊게 읽을 때 제품을 통해 최고의 즐거움을 누릴 수 있습니다.

펌웨어 업데이트

원격 측정 기능을 사용하기 위해 사용하는 베이스와 휠림의 펌웨어를 업데이트해야 합니다.

업데이트를 진행하려면 다음을 진행하십시오.

1. 다음으로 이동합니다.
   https://support.thrustmaster.com/product/T598x/
2. **Software**(소프트웨어) 섹션에서 My Thrustmaster Panel 소프트웨어를 다운로드 및 설치하고 안내 사항에 따릅니다.

1. 상자 내용물

T598 Servo Base

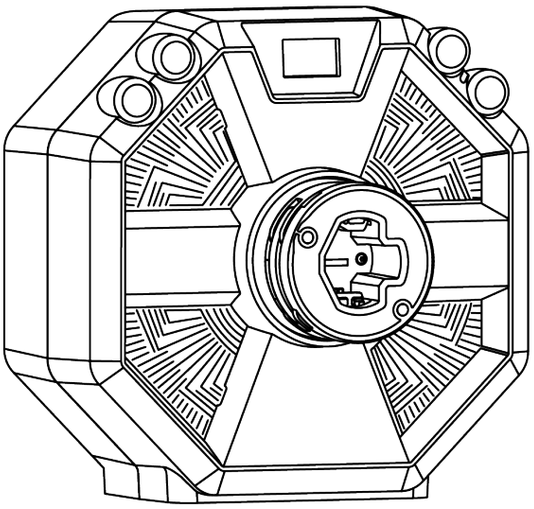

SportCar Steering Wheel

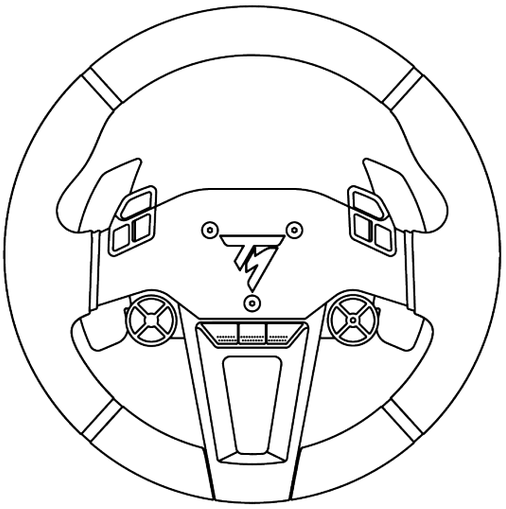

Raceline Pedals LTE

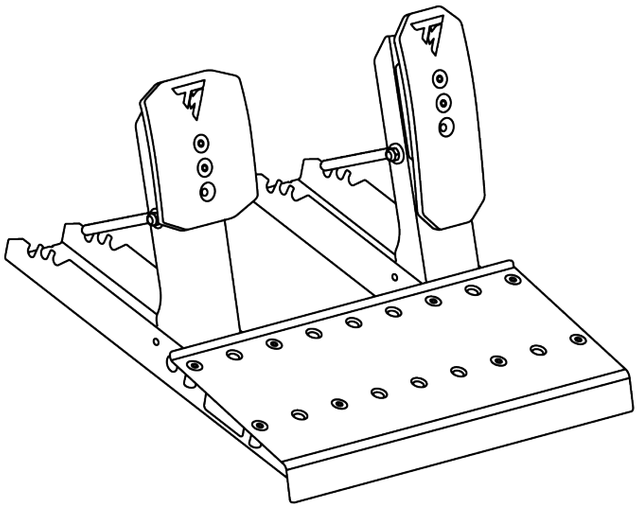

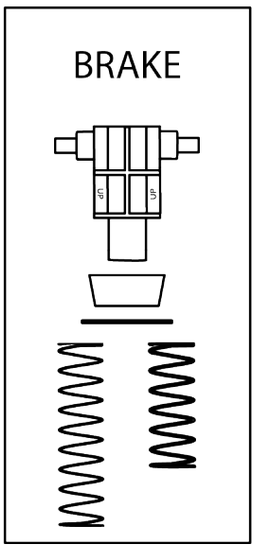

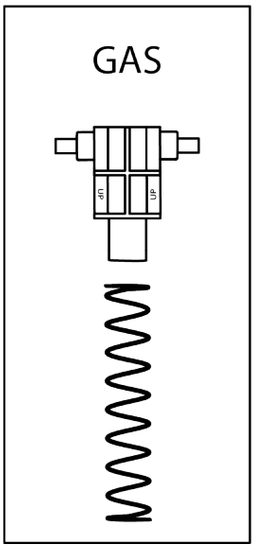

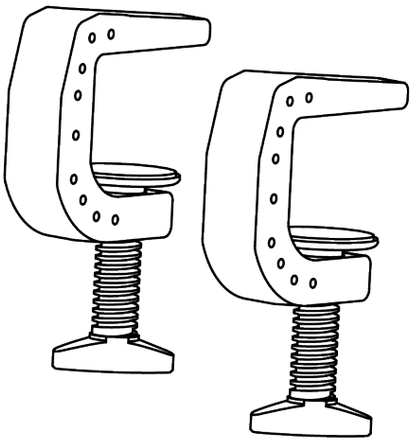

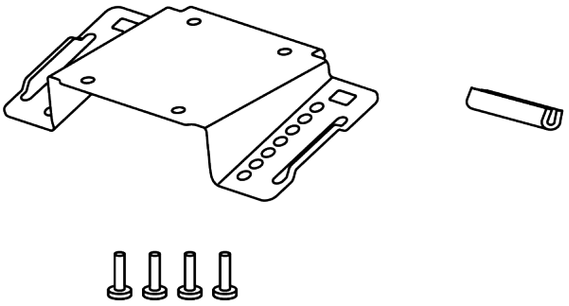

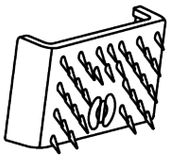

x 2

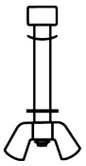

x 2

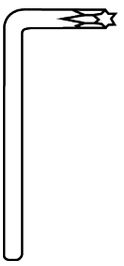

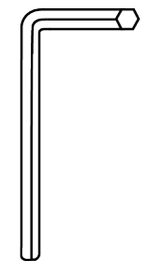

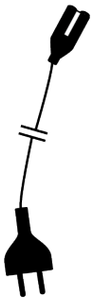

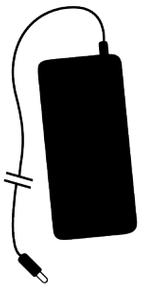

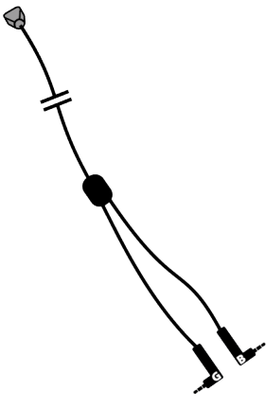

2. 기능

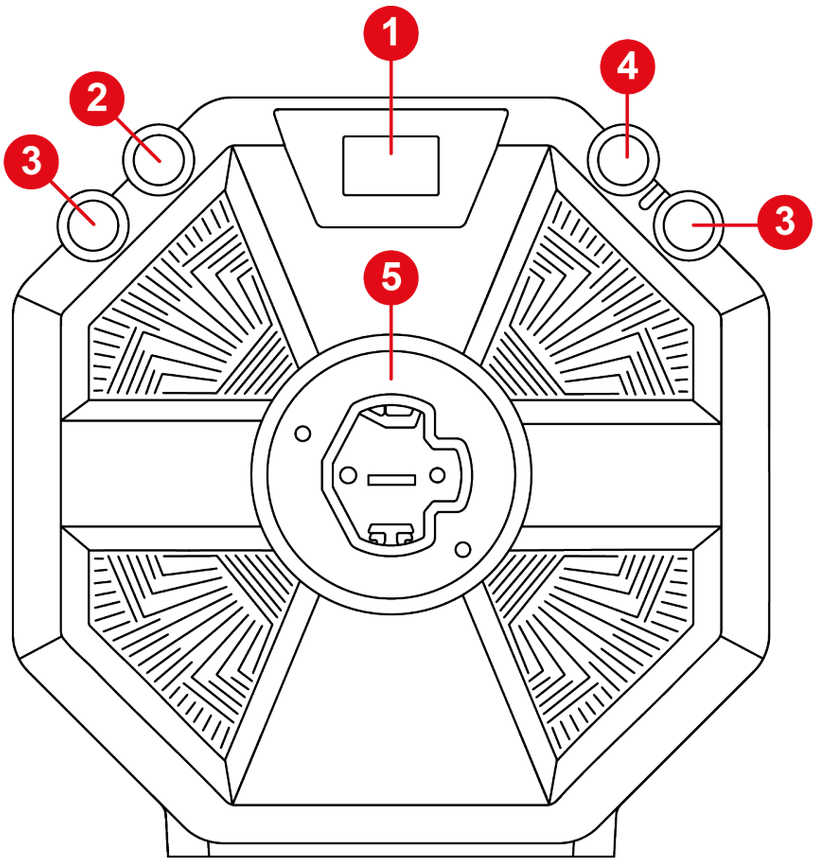

1. 스크린
2. ⚙ 버튼(설정– Settings)
3. LSB 및 RSB 버튼
4. XBOX 버튼
5. 퀵 릴리즈 휠림 부착 시스템

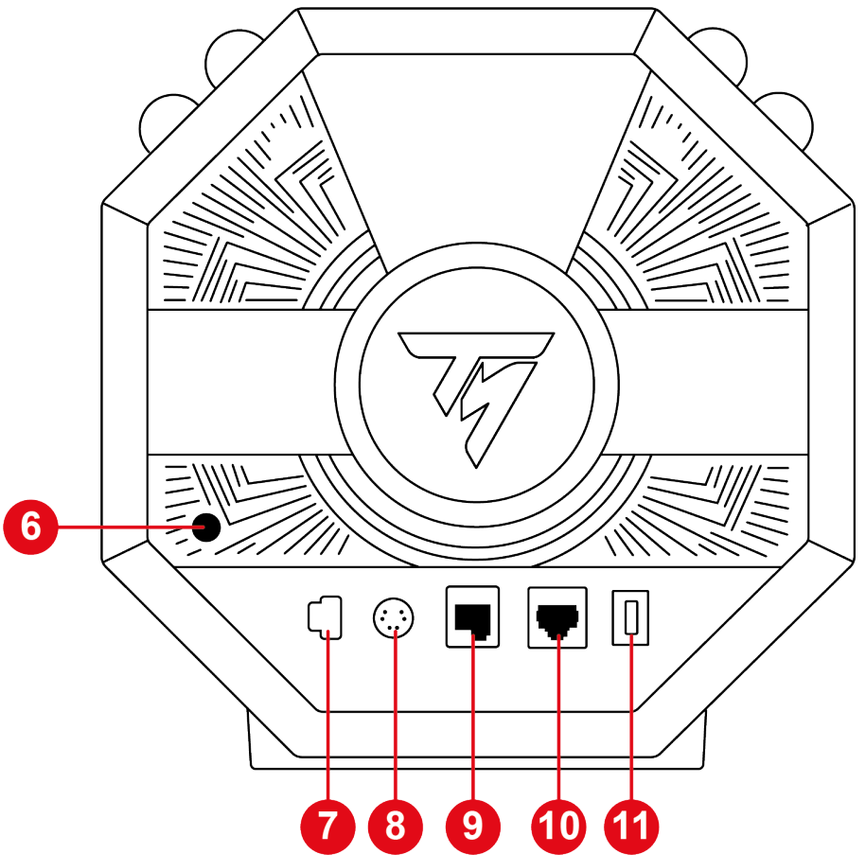

❻ 온/오프 버튼

❼ 전력 포트

❽ 시프터* 또는 핸드브레이크* 연결 포트

❾ 페달 세트 연결 포트

❿ 압력 센서를 포함하는 브레이크 페달을 갖춘 페달 세트용 연결 포트(Raceline LC)

⓫ USB-C 포트

*별도 판매

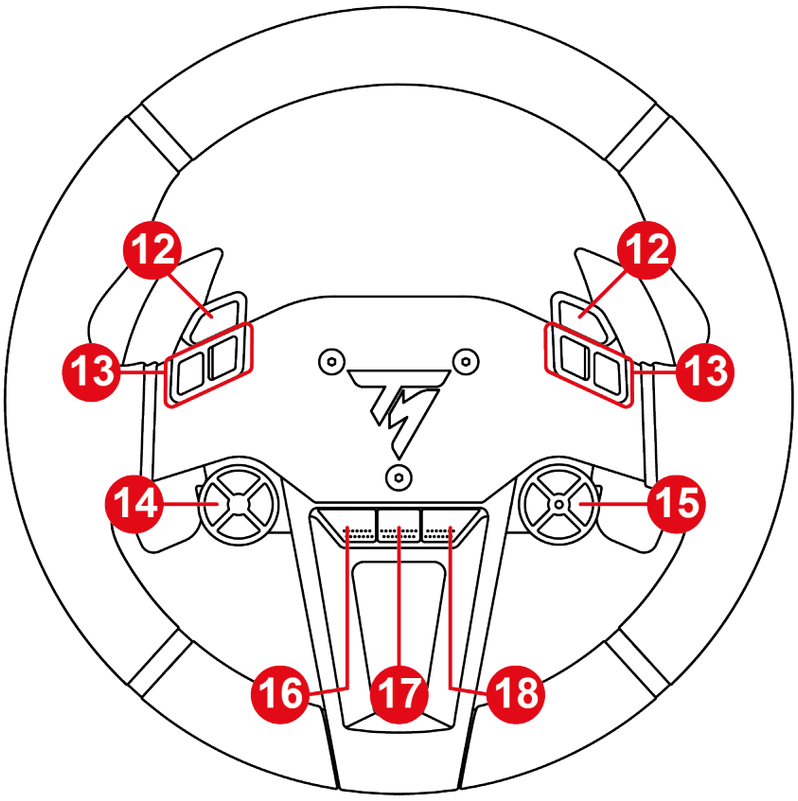

⓬ 핸드브레이크 버튼

⓭ 동작 버튼

⓮ 방향 버튼

⓯ 인코더 선택기, E+, E- 및 EP 기능, 활성 인코더를 표시하는 LED

⓰ XBOX 콘솔의 보기 버튼

⓱ XBOX 콘솔의 공유 버튼

⓲ XBOX 콘솔의 메뉴 버튼

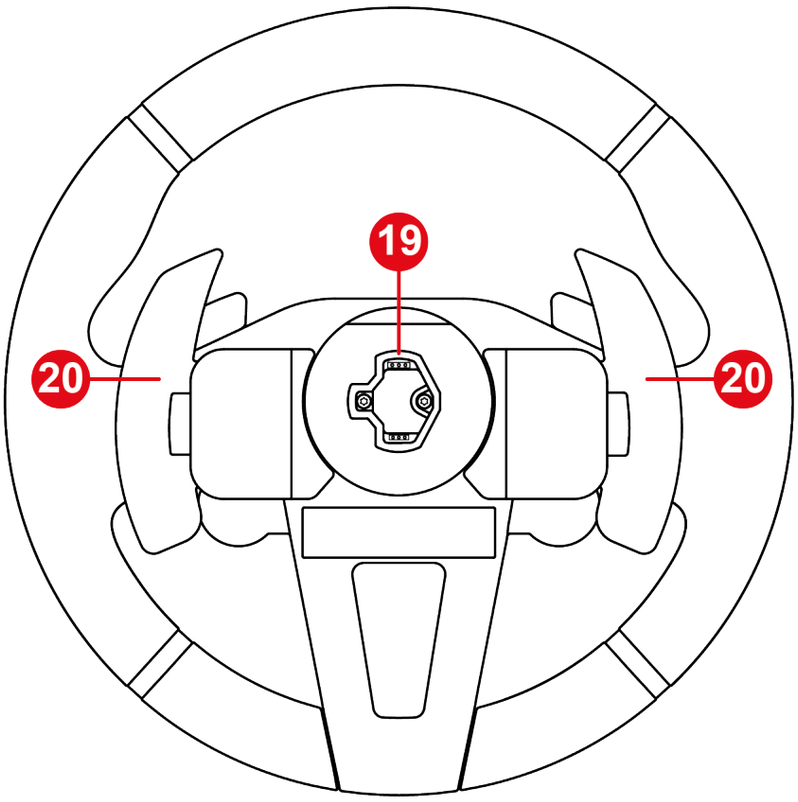

⓳ 퀵 릴리즈 휠림 부착 시스템

⓴ 마그네틱 패들 시프터

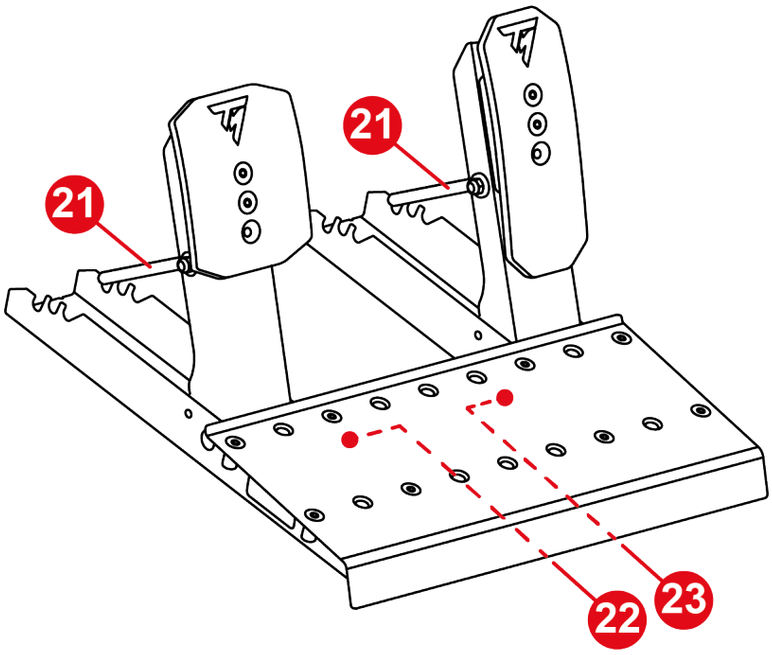

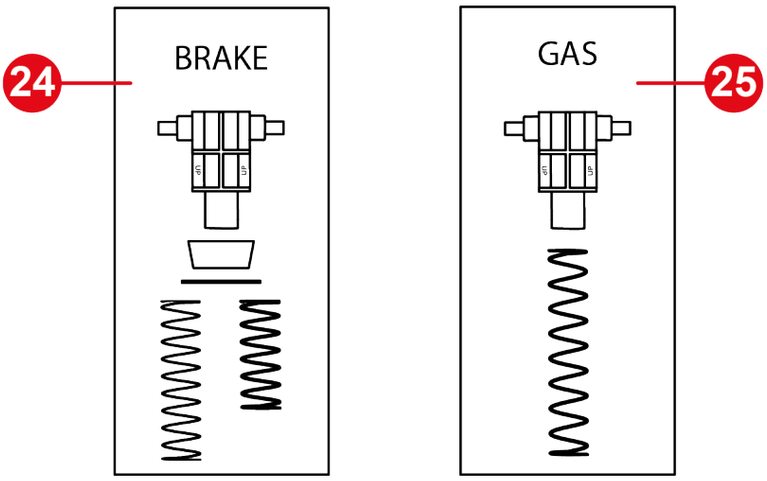

㉑ 스프링 고정 봉

㉒ 브레이크 페달 잭 커넥터

㉓ 액셀러레이터 페달 잭 커넥터

㉔ 브레이크 페달 스프링(서포트 1 개, 버퍼 1 개, 와셔 1 개, 스프링 2 개(약한 저항 또는 강한 저항))

㉕ 액셀러레이터 페달 스프링(서포트 1 개, 스프링 1 개)

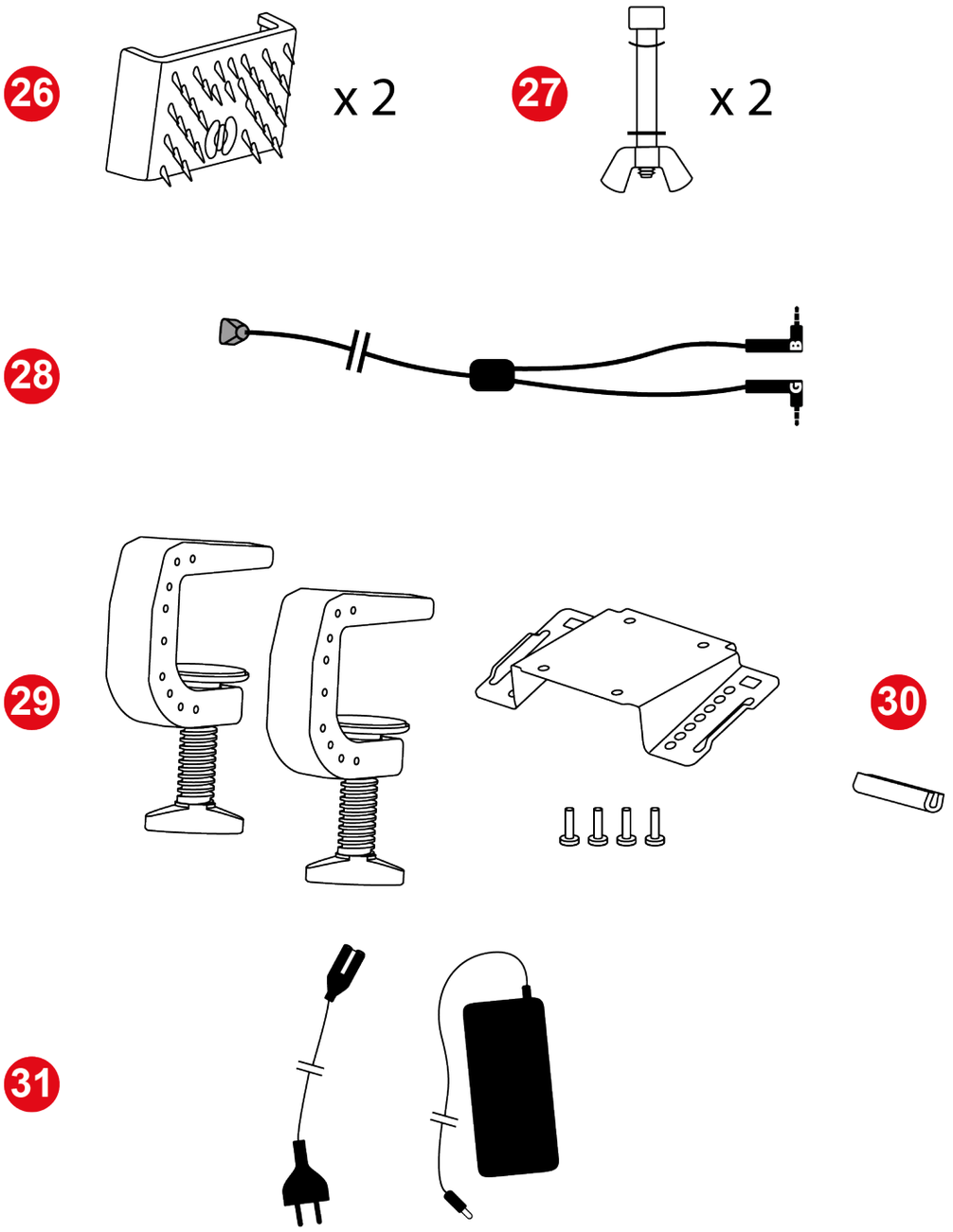

㉖ Carpet Grip 논슬립 지지대

㉗ 페달 정지 봉(봉 1 개, 윙 넛 1 개, 커브드 와셔 1 개, 와셔 1 개)

㉘ 더블 잭/RJ12 케이블

㉙ 베이스 마운팅 브라켓

㉚ 러버 보호 커버

㉛ 전력 공급 케이블

3. 휠림 사용에 관한 정보

문서

제품 사용 전, 본 문서를 주의 깊게 읽고 향후 참조를 위해 보관하십시오.

펌웨어 업데이트

사용할 수 있는 최신 버전으로 베이스 펌웨어를 업데이트 해야 합니다.

다음 두 가지 단계를 따르십시오.

1. 다음으로 이동합니다.
   https://support.thrustmaster.com/product/T598x/
2. **Software**(소프트웨어) 섹션에서 My Thrustmaster Panel 소프트웨어를 다운로드 및 설치하고 안내 사항에 따릅니다.

레이싱 휠 베이스의 펌웨어를 업데이트하지 않을 경우, 휠림이 제대로 작동하지 않습니다.

감전

- 건조한 곳에 제품을 보관하고 먼지나 햇빛에 노출하지 마십시오.
- 15°C~30°C 사이 온도의 환경에서 제품을 사용하십시오.
- 커넥터 및 케이블을 꼬거나 당기지 마십시오.
- 연결 지침을 따르십시오.
- 제품이나 커넥터에 액체를 흘리지 마십시오.
- 제품을 합선하지 마십시오.
- 제품을 분해하지 마십시오. 불에 던지거나 고온에 노출하지 마십시오.
- 베이스와 함께 제공된 것 외의 전력 공급 케이블을 사용하지 마십시오.
- 케이블이나 커넥터가 손상되거나, 갈라지거나, 끊어진 경우에 전력 공급 케이블을 사용하지 마십시오.
- 전력 공급 케이블이 벽의 콘센트에 제대로 플러그되었는지, 베이스 뒷면의 커넥터에 제대로 연결되었는지 확인하십시오.
- 레이싱 휠을 열지 마십시오. 내부에 사용자가 수리할 수 있는 부품이 없습니다. 모든 수리는 제조업체, 공인 대리점, 자격이 있는 기술자가 처리해야 합니다.
- 휠림, 베이스, 전력 공급 장치가 비정상적으로 기능하는 경우(비정상적인 소음, 열기, 냄새가 발생하는 경우), 즉시 기기 사용을 중단하고,

베이스의 전원을 끄고, 전력 공급 케이블을 벽의 콘센트에서 뽑고, 다른 케이블과 연결을 해제하십시오.

- 베이스를 사용하지 않을 때는 온/오프 버튼을 사용하여 전원을 끄십시오.
- 장기간 베이스를 사용하지 않거나 베이스에서 멀리 떨어질 경우, 베이스 전원을 끄고 벽의 콘센트에서 전력 공급 케이블 플러그를 뽑으십시오.
- 벽의 콘센트는 전문가가 적절한 전기 기술 규정에 따라 설치해야 합니다.
- 벽의 콘센트는 장비 가까이 위치해야 하며 쉽게 접근할 수 있어야 합니다.
- 연장 코드의 과열 위험으로 화재 위험이 있으므로 연장 코드 사용은 권장되지 않습니다.
- 습기나 물기가 있는 손으로 기기를 벽의 콘센트에 플러그하거나 플러그를 뽑지 마십시오.
- 케이블을 잡고 전력 공급 장치를 운반하지 마십시오.
- 케이블을 당겨 전력 공급 장치의 플러그를 뽑거나 연결을 해제하지 마십시오.

전원 공급 장치

– 사용자 안내 사항에 있는 전력 공급 장치만 사용하십시오.
– 전력 공급 장치의 명판에 있는 전기 네트워크 전압 및 주파수에서만 전력 공급 장치를 사용하십시오.

게임 영역 보호

– 사용자의 사용을 방해하거나 다른 사람의 부적절한 이동 또는 방해를 초래할 수 있는 물건(예: 커피 컵, 전화, 열쇠 등)을 게임 영역에 두지 마십시오.
– 전력 케이블을 카펫이나 러그, 담요, 커버, 기타 물건으로 덮지 마십시오. 사람들이 걸어다닐 수 있는 곳에 케이블을 두지 마십시오.

전력 공급 어댑터 정보

공개된 정보	값	단위
제조업체의 이름 또는 상표 사업 번호 주소	GUILLEMOT CORPORATION S.A. 414 196 758 R.C.S. Vannes 2 Rue du Chêne Héleuc 56910 Carentoir 프랑스	
모델 식별자	A1001-1636000D	
입력 전압	100~240	V
입력 AC 주파수	50~60	Hz
출력 전압	16.3	V DC
출력 전류	6	A
출력 전력	98	W
평균 활성 효율	88	%
낮은 부하 시 효율(10%)	88	%
부하가 없을 시 전력 소비	0.2	W

열 방출 표면

최적의 열 방출을 위해 다음 모든 사항을 준수해야 합니다.

- 벽 표면에서 최소 10cm 이상 떨어진 곳에 베이스를 두십시오.
- 좁은 공간에 베이스를 두지 마십시오.
- 베이스를 덮지 마십시오.
- 베이스 앞면에 위치한 방출 핀에 먼지가 쌓이지 않도록 하십시오. 마른 천이나 솔로 정기적으로 청소하십시오.
- 집중적으로 사용하는 동안 베이스가 뜨거울 수 있습니다. 정상적인 반응입니다.

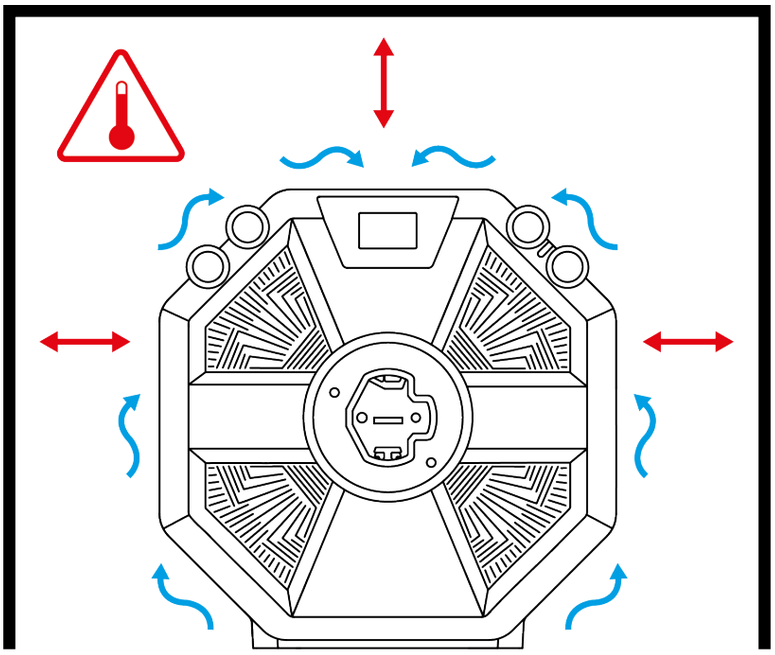

- 물체나 신체 일부를 제품의 통풍구로 집어넣지 마십시오.

집중적으로 사용하는 동안 베이스에서 약하게 냄새가 날 수 있습니다. 주로 새 제품에서 이러한 현상이 발생합니다. 정상적인 반응으로, 시간이 지나면서 사라집니다.

포스 피드백 및 반복적인 동작에 의한 부상

포스 피드백 레이싱 휠을 플레이하여 근육이나 관절 통증이 생길 수 있습니다. 이러한 문제를 방지하기 위해 다음을 따르십시오.

- 지나치게 긴 시간 동안 게임하지 마십시오(2 시간 이상).
- 한 시간 게임 후 10~15 분 휴식 시간을 가지십시오.
- 손, 손목, 팔, 발, 다리가 피곤하거나 손에 통증이 있을 경우, 플레이를 정지하고 다시 게임하기 전에 몇 시간 동안 휴식하십시오.
- 다시 게임을 할 때 위에서 언급된 증상이나 통증이 지속될 경우, 플레이를 정지하고 의사와 상담하십시오.
- 어린이의 손이 닿지 않게 하십시오.
- 본 설명서의 안내 사항에 따라 베이스와 휠림이 적절하게 부착되도록 하십시오.

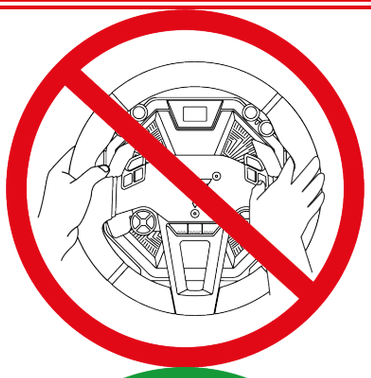

예측하지 못한, 강력하고 빠른 회전의 위험: 절대로 손이나 팔을 휠림의 구멍이나 휠의 회전 경로에 넣지 마십시오.

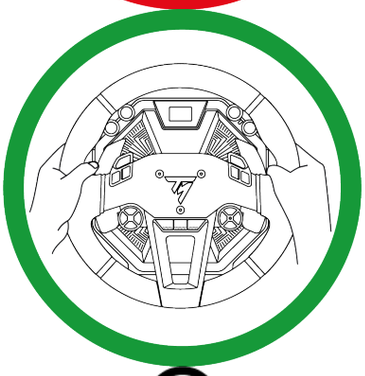

제품을 사용할 때 항상 두 손을 완전히 놓지 말고 휠 위 바른 위치에 두십시오.

제품은 **16 세 이상**만 사용할 수 있습니다.

4. 페달 세트 사용에 관한 정보

문서

제품 사용 전, 본 문서를 주의 깊게 읽고 향후 참조를 위해 보관하십시오.

안전 상의 이유로, 절대로 맨발이나 양만만 신은 상태로 페달 세트를 사용하지 마십시오. Thrustmaster®는 신발을 신지 않은 채 페달 세트를 사용함으로 인해 발생한 부상에 대해 책임을 지지 않습니다.

감전

- 건조한 곳에 제품을 보관하고 먼지나 햇빛에 노출하지 마십시오.
- 커넥터 및 케이블을 꼬거나 당기지 마십시오.
- 연결 지침을 따르십시오.
- 제품이나 커넥터에 액체를 흘리지 마십시오.
- 제품을 합선하지 마십시오.
- 절대 제품을 분해하지 마십시오(본 설명서에 명시된 커스텀 제외). 불에 던지거나 고온에 노출하지 마십시오.

반복 동작으로 인한 부상

페달 세트 플레이로 근육 또는 관절 통증이 발생할 수 있습니다.

이러한 문제를 방지하기 위해 다음을 따르십시오.

- 지나치게 긴 시간 동안 게임하지 마십시오(2 시간 이상).
- 한 시간 게임 후 10~15 분 휴식 시간을 가지십시오.
- 발이나 다리가 피곤하거나 발이나 다리에 통증이 있을 경우, 다시 게임을 하기 전에 몇 시간 동안 휴식하십시오.
- 다시 게임을 할 때 위에서 언급된 증상이나 통증이 지속될 경우, 플레이를 정지하고 의사와 상담하십시오.

플레이 시 페달 세트 끼임 위험

– 페달 세트를 어린이의 손이 닿지 않게 보관하십시오.
– 게임하는 동안, 손가락(또는 신체의 다른 부위)를 페달 암이나 페달 암 근처에 절대 두지 마십시오.

5. 테이블이나 책상에 베이스 설치

사용 전, 본 설명서의 안내 사항에 따라 베이스가 지지대에 적절히 부착되어 있는지 확인하십시오.

지지대의 견고성

높은 토크의 베이스를 지지대에 마운트할 수 있는지 확인하기 위해 지지대 재질을 고려하십시오. 이러한 유형의 마운트는 2~5cm 두께의 테이블 및 책상, 조종석에 적합하며, 베이스를 최상의 상태로 사용할 수 있습니다. 책상은 견고한 재질, MDF, 나무로 제작되어야 하며 속이 빈 부품을 사용하지 않아야 합니다.

1. 베이스 아래 마운팅 플레이트를 두고, 구멍을 맞춥니다.

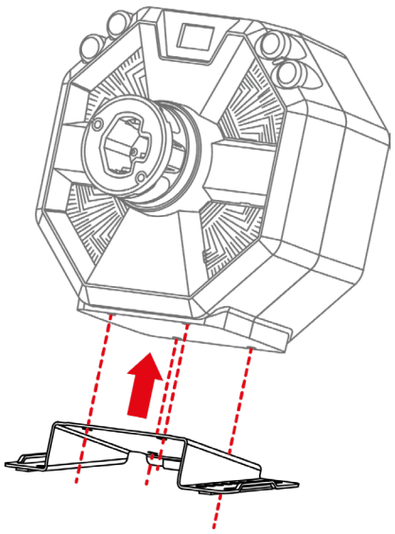

2. 5mm 육각 렌치를 사용하여 4 개의 마운팅 나사를 조입니다.

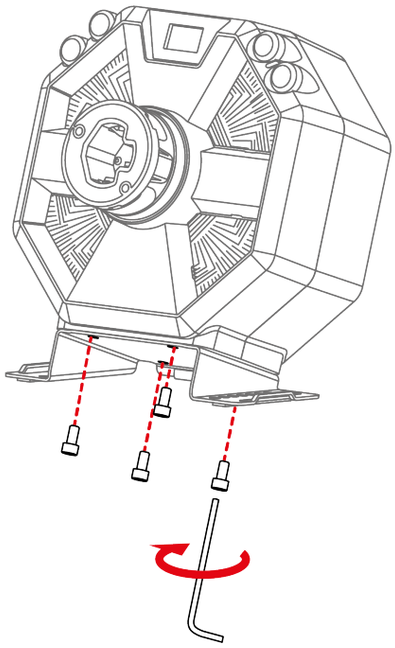

3. 마운팅 플레이트 뒷면에 고무 보호 커버를 설치하여 지지대를 보호합니다.

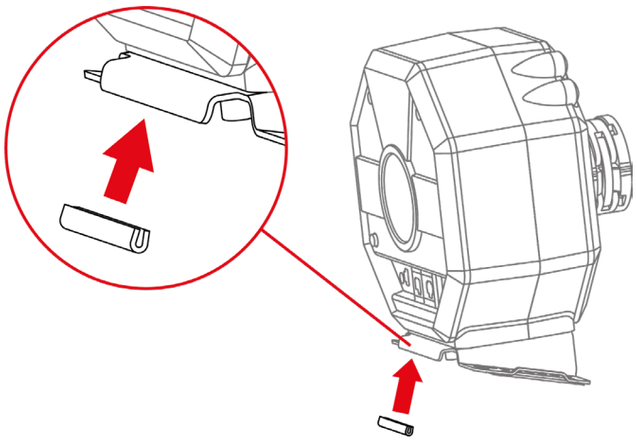

4. 마운팅 플레이트의 각 면에 브라켓을 삽입합니다. 브라켓 슬롯이 플레이트에 알맞게 위치하는지 확인합니다.

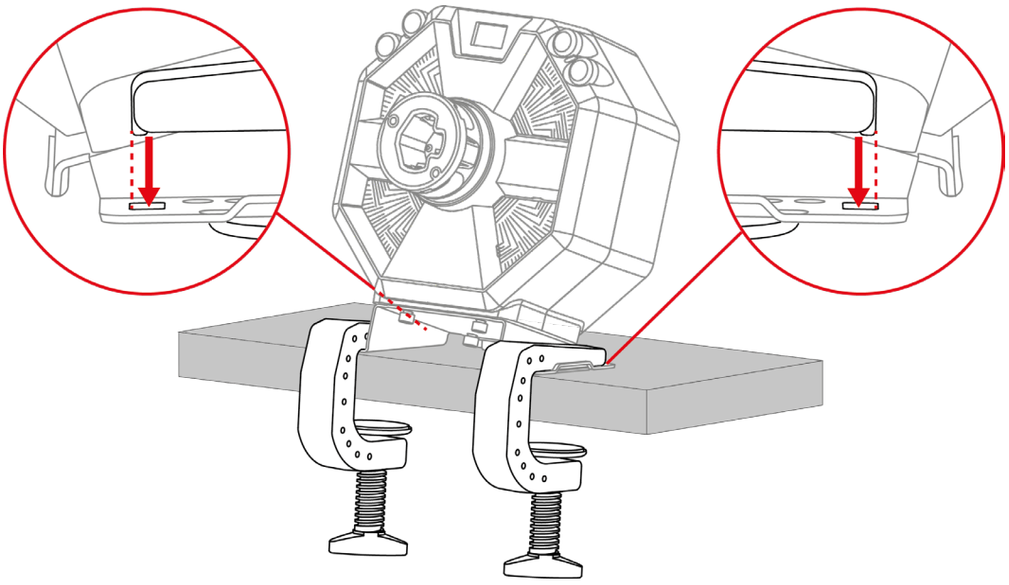

5. 2 개의 클램핑 나사를 조입니다.

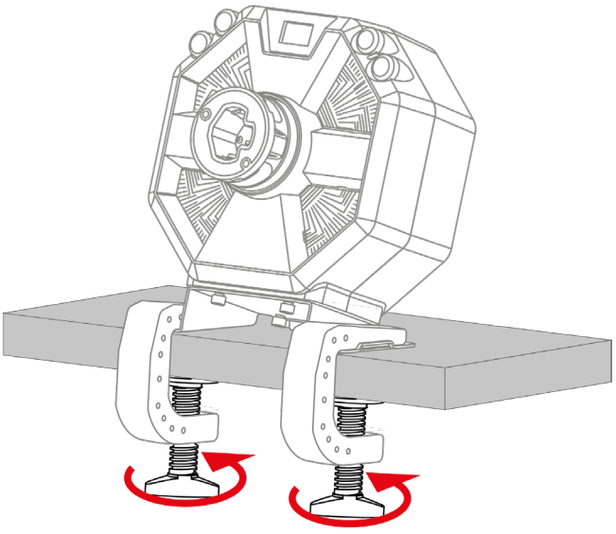

6. 조종석에 베이스 설치

조종석에 베이스를 설치하기 위해 두 가지 옵션을 사용할 수 있습니다.

- 조종석이 기본적으로 호환 가능할 경우(구멍이 베이스의 구멍과 일치하는 경우): 마운팅 플레이트나 브라켓 2 개를 사용하지 않고 베이스 아래에 있는 4 개의 나사산을 사용하여 조종석에 베이스를 직접 부착합니다.
- 조종석이 기본적으로 호환 불가능할 경우(구멍이 베이스의 구멍과 일치하지 않는 경우): 브라켓 2 개를 사용하지 않고 마운팅 플레이트를 베이스에 부착하고 조종석에 모든 것을 고정합니다.

조종석 설치 계획서는 다음에서 확인할 수 있습니다.
https://support.thrustmaster.com/product/T598x/, **Manual**(사용자 설명서) 섹션.

7. 베이스에 휠림 설치

1. 베이스의 전원을 끄고 베이스의 잠금 레버가 열린 위치에 있는지 확인합니다.

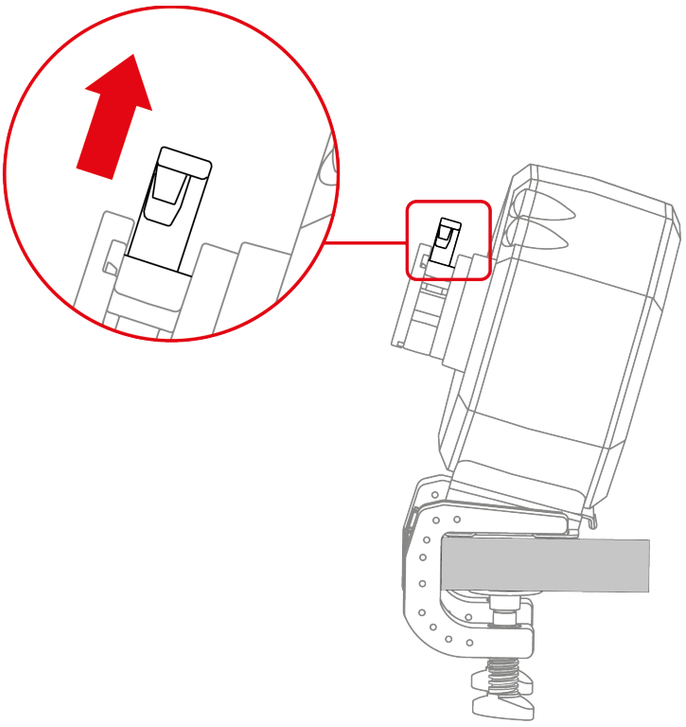

2. 휠림을 베이스에 삽입합니다.

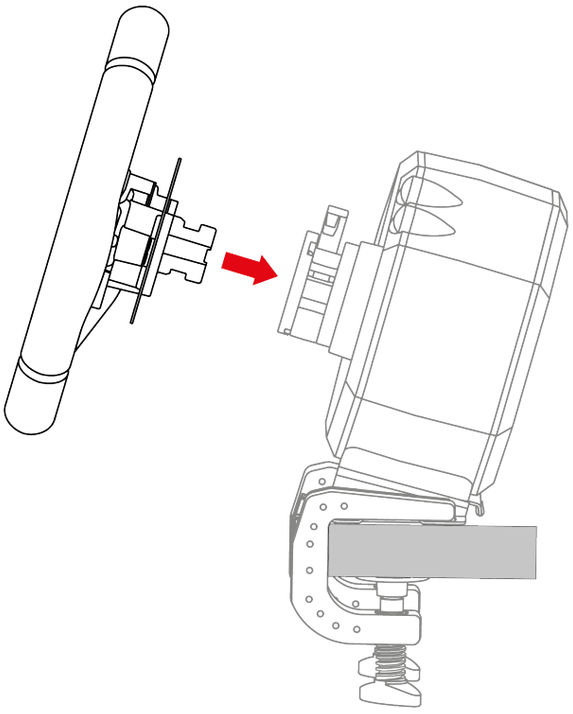

3. 잠금 레버를 낮춥니다.

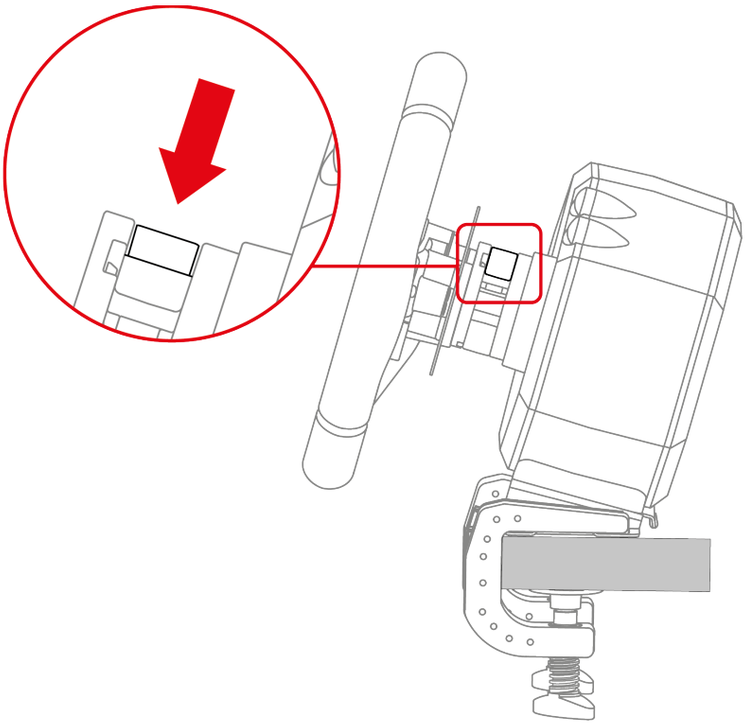

끼임 주의

레버를 낮출 때 잠금 시스템에 손가락을 두지 마십시오.

사용 전, 본 설명서의 안내 사항에 따라 베이스가 지지대에 적절히 부착되어 있는지 확인하십시오.

8. 페달 세트 조립

끼임 주의

페달 세트를 조립하기 전, 페달 암 사이에 손가락을 두지 마십시오. 페달을 낮출 때 페달 세트 베이스에 손가락을 두지 마십시오.

필수 요소:

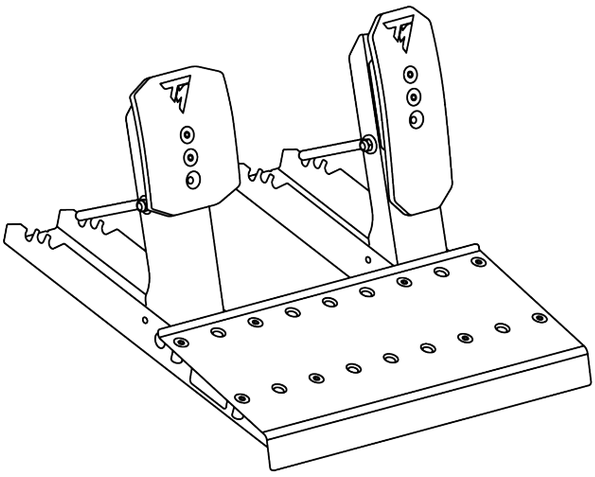

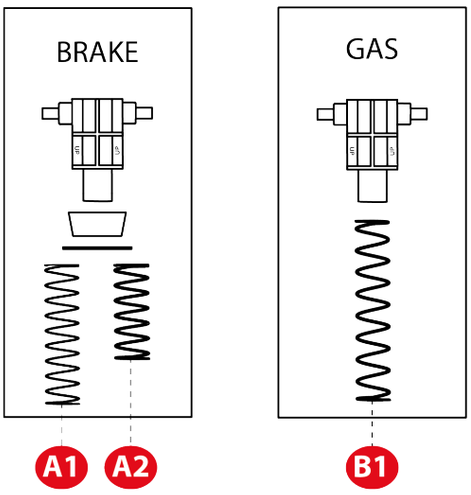

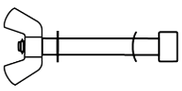

x 2

1. 페달의 한 면에 봉과 커브드 와셔, 다른 면에 와셔와 윙 너트를 삽입하여, 정지 봉을 페달 세트 베이스의 해당하는 구멍에 삽입합니다.

   다른 페달에 같은 절차를 반복합니다.

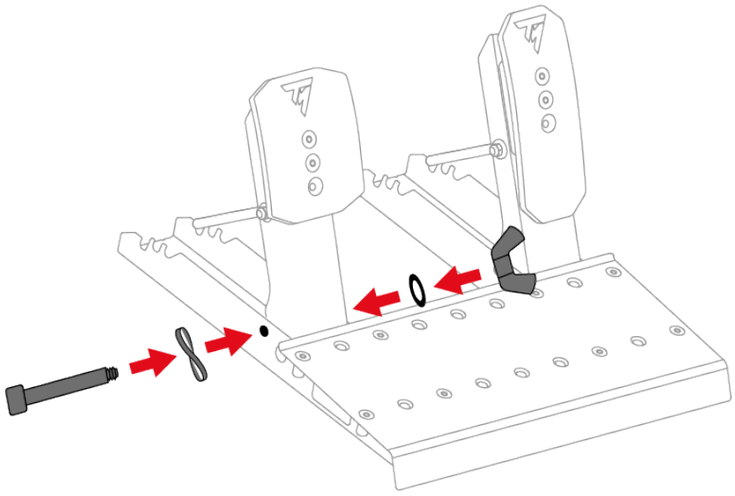

2. 과도하게 힘을 주지 않고 정지 봉을 조입니다.

   다른 페달에 같은 절차를 반복합니다.

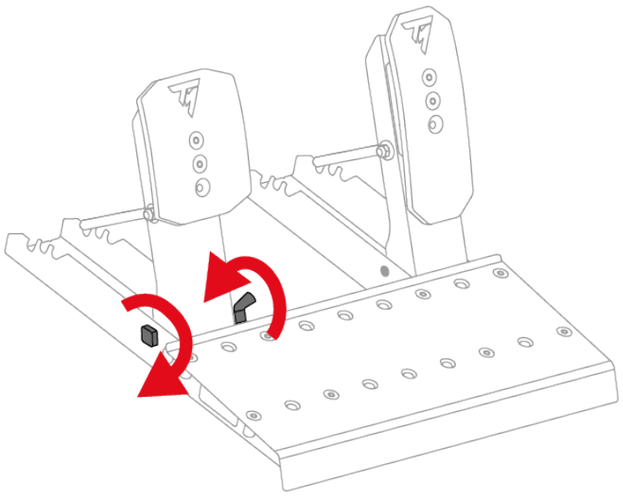

정지 봉을 과도하게 조이지 마십시오.

브레이크 페달:

브레이크 페달의 스프링을 구성하는 부품은 주머니에 들어있습니다. 저항이 다른 두 가지 스프링이 있습니다.

- A1 스프링(길고 검은색): 약한 저항.
- A2 스프링(짧고 회색): 강한 저항.

사용하지 않을 스프링은 치웁니다.

3. 스프링, 와셔, 버퍼, 지지대 순서로 메탈 봉에 브레이트 페달 스프링의 모든 부품을 삽입합니다.

   지지대의 경우 UP 표시가 위를 향해야 합니다.

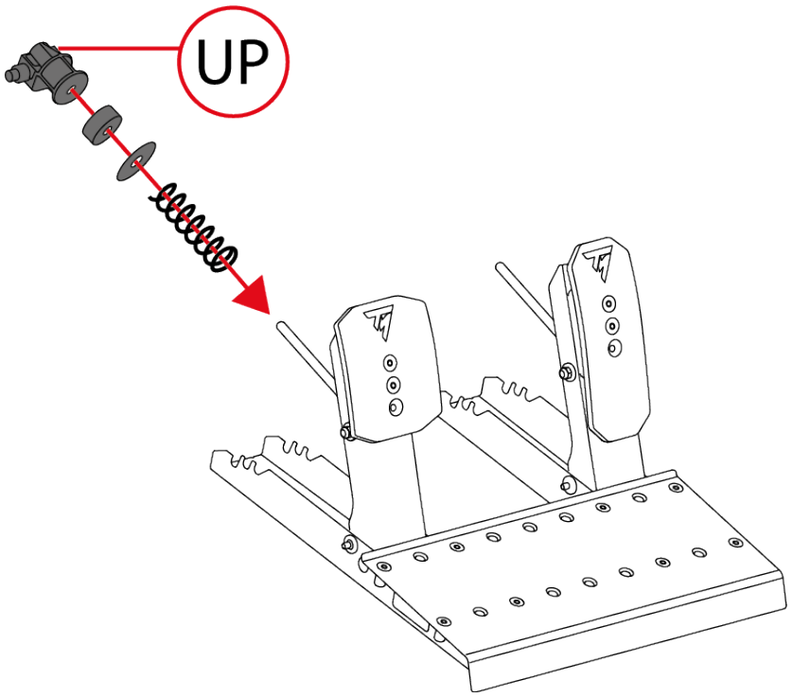

4. 지지대를 사용하여 브레이크 페달 스프링을 누르고, 페달 세트 베이스 슬롯으로 고정 봉을 삽입합니다.

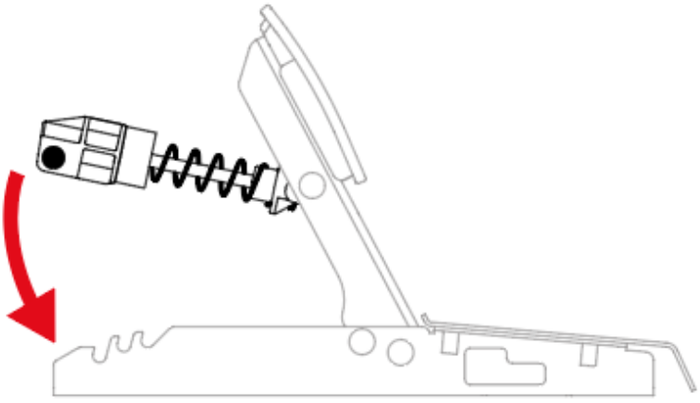

브레이크 페달의 저항을 조정하기 위해 스프링 고정 봉을 다른 위치에 둘 수 있습니다.

브레이크 페달의 저항 조정에 대한 자세한 정보는 **페달 세트 기계 설정** 섹션을 참조하십시오.

액셀러레이터 페달:

액셀러레이터 페달의 스프링을 구성하는 부품은 주머니에 들어있습니다. 주머니에 하나의 B1 스프링(매우 긴 회색)이 포함되어 있습니다.

5. 스프링, 지지대 순서로 메탈 봉에 액셀러레이터 페달 스프링의 모든 부품을 삽입합니다.

   지지대의 경우 UP 표시가 위를 향해야 합니다.

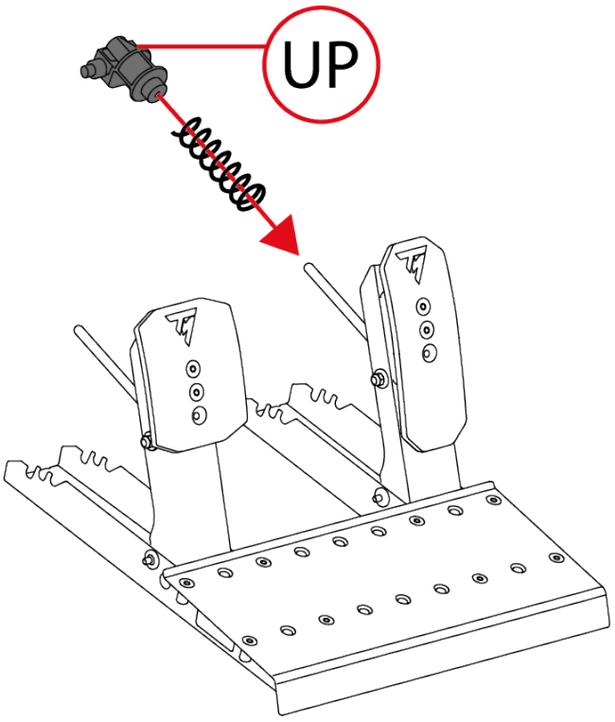

6. 지지대를 사용하여 액셀러레이터 페달 스프링을 누르고, 페달 세트 베이스 슬롯으로 고정 봉을 삽입합니다.

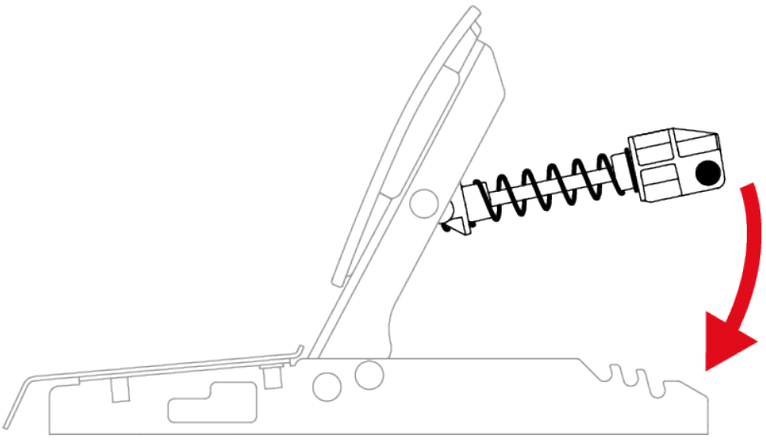

액셀러레이터 페달의 저항을 조정하기 위해 스프링 고정 봉을 다른 위치에 둘 수 있습니다.

액셀러레이터 페달의 저항 조정에 대한 자세한 정보는 **페달 세트 기계 설정** 섹션을 참조하십시오.

페달 세트 조립을 보여주는 동영상을 다음에서 확인할 수 있습니다.

https://support.thrustmaster.com/product/T598x/

페달 세트 기계 설정

페달 높이 조정

브레이크 페달 및 액셀러레이터 페달의 높이를 조정할 수 있습니다. 각 페달에 대해 4 개의 위치를 사용할 수 있습니다.

브레이크 페달:

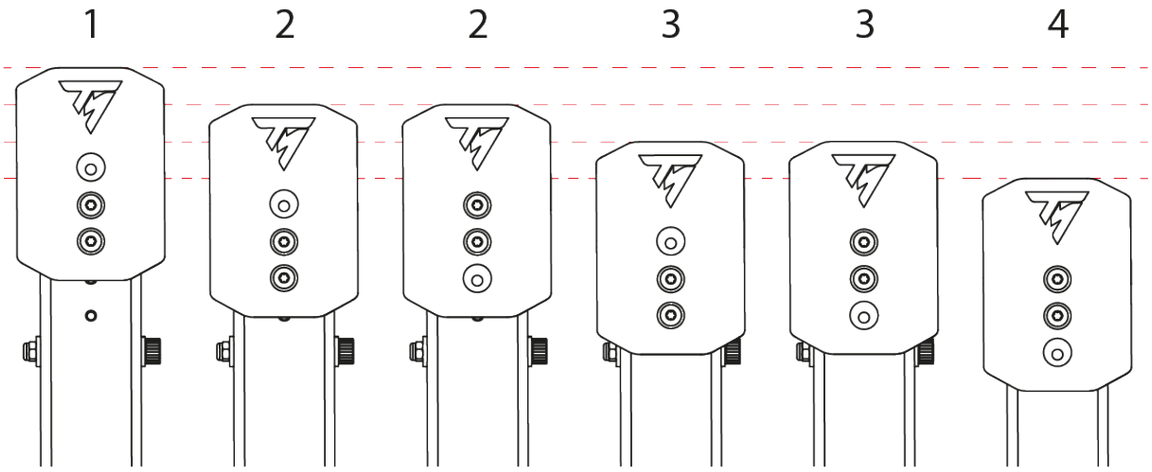

액셀러레이터 페달:

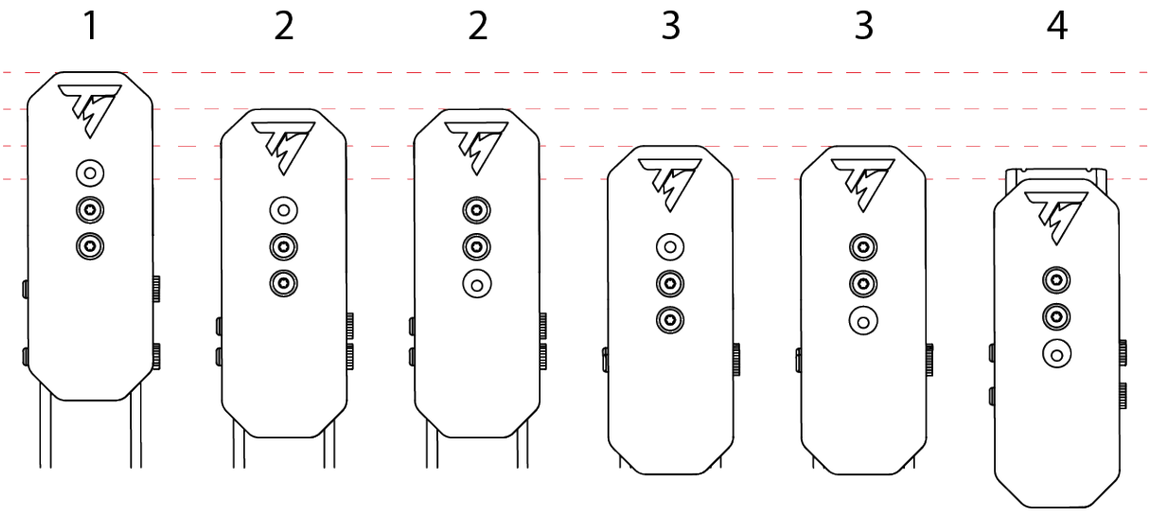

1. 포함된 T20 별 렌치를 사용하여 페달 헤드를 고정하는 나사 2 개를 풉니다.

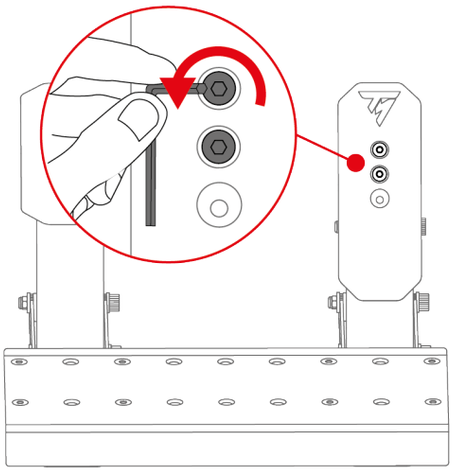

2. 새로운 페달 헤드 위치를 선택합니다.

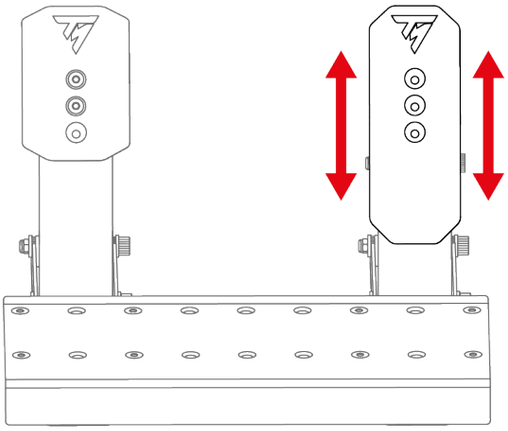

3. 페달 헤드를 고정하는 나사 2 개를 다시 삽입하고 조입니다.

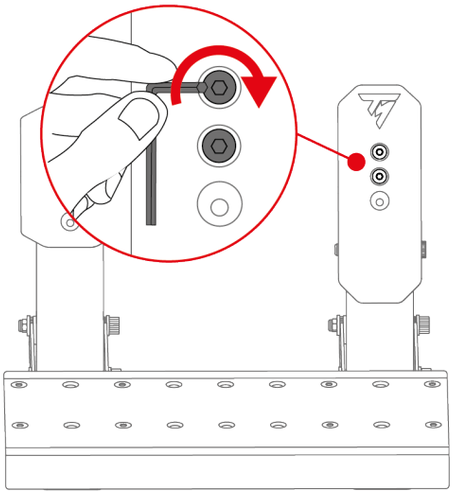

브레이크 페달의 저항 수정

브레이크 페달의 저항을 조정하기 위해 스프링 2 개가 포함되어 있습니다.

- A1 스프링(길고 검은색): 약한 저항.
- A2 스프링(짧고 회색): 강한 저항.

페달 세트 베이스 뒷면에 있는 슬롯 3 개를 사용하여 저항 설정을 조정할 수 있습니다.

A1 스프링			
위치	P1 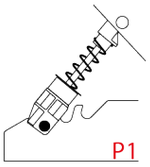	P2 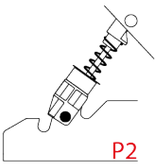	P3 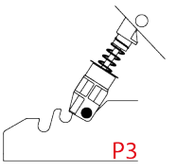
저항	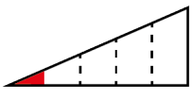		
A2 스프링			
위치	P1 –	P2 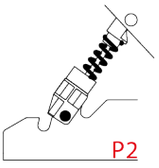	P3 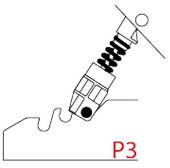
저항	–		

A2 스프링을 P1 위치에서 사용할 수 없습니다.

1. 슬롯에서 스프링 고정 봉을 분리하려면, 지지대를 사용하여 스프링을 누릅니다.

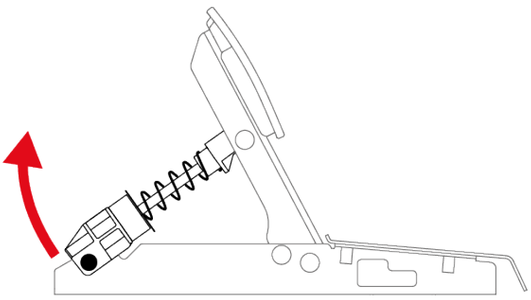

2. 모든 페달 스프링 부품을 제거합니다.

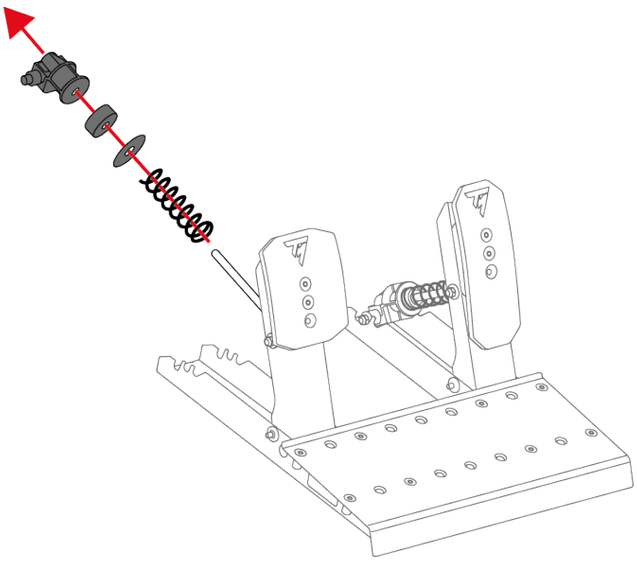

3. 페달의 메탈 봉에 새로운 스프링을 삽입합니다.

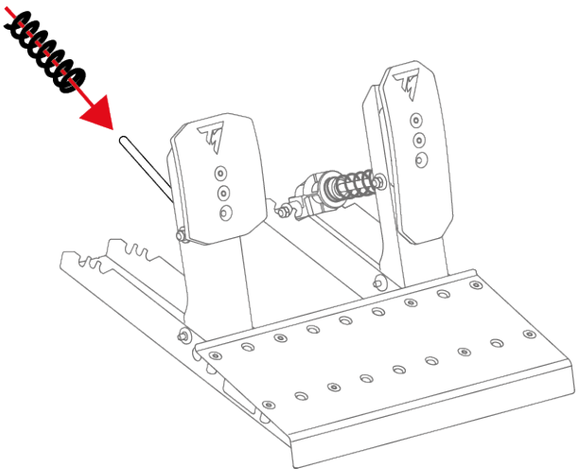

4. 와셔, 버퍼, 지지대 순서로 메탈 봉에 브레이크 페달 스프링의 기타 부품을 삽입합니다.

   지지대의 경우 UP 표시가 위를 향해야 합니다.

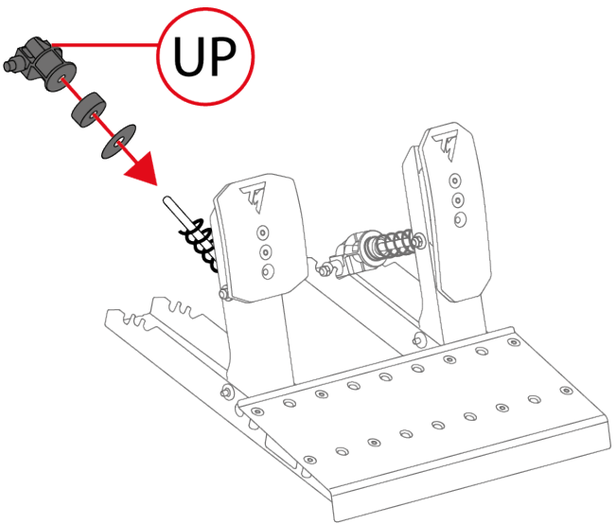

5. 슬롯에 스프링 고정 봉을 삽입하려면(P1, P2, P3), 지지대를 사용하여 스프링을 누릅니다.

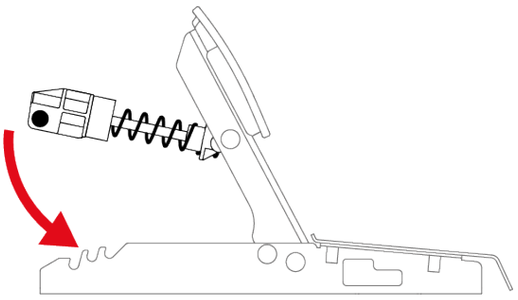

보정 문제를 방지하기 위해, 스프링 변경 후 베이스를 재시작하길 권장합니다.

액셀러레이터 페달의 저항 수정

액셀러레이터 페달에 1 개의 스프링만 포함되어 있습니다(B1 스프링: 매우 긴 회색, 약한 저항).

페달 세트 베이스 뒷면에 있는 슬롯 3 개를 사용하여 저항 설정을 조정할 수 있습니다.

B1 스프링			
위치	P1 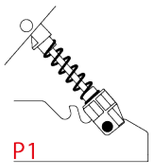	P2 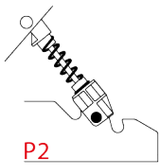	P3 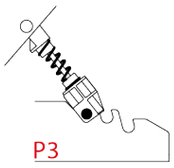
저항			

1. 슬롯에서 스프링 고정 봉을 분리하려면, 지지대를 사용하여 스프링을 누릅니다.

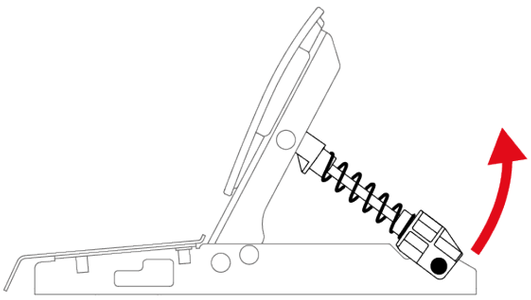

2. 슬롯에 스프링 고정 봉을 삽입하려면(P1, P2, P3), 지지대를 사용하여 스프링을 누릅니다.

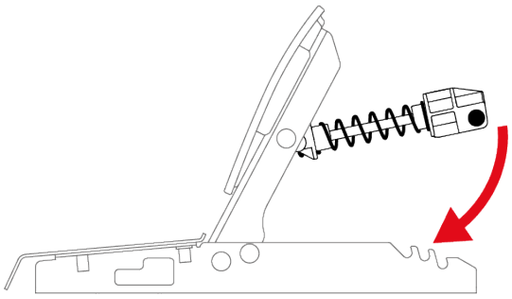

보정 문제를 방지하기 위해, 스프링 변경 후 베이스를 재시작하길 권장합니다.

Carpet Grip 논슬립 지지대

Carpet Grip 논슬립 지지대는 카펫 또는 러그에서 사용 시 Raceline Pedals LTE 페달 세트가 움직이지 않도록 방지합니다.

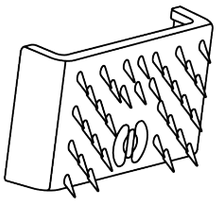

부드러운 바닥이나 파켓 바닥에 Carpet Grip 논슬립 지지대를 사용하시 마십시오. 바닥 표면에 손상을 초대할 수 있습니다(예: 흠, 긁힘 등).

조립

Carpet Grip 논슬립 지지대를 설치하기 위해 페달 세트 뒷면에 지지대를 클립으로 고정합니다.

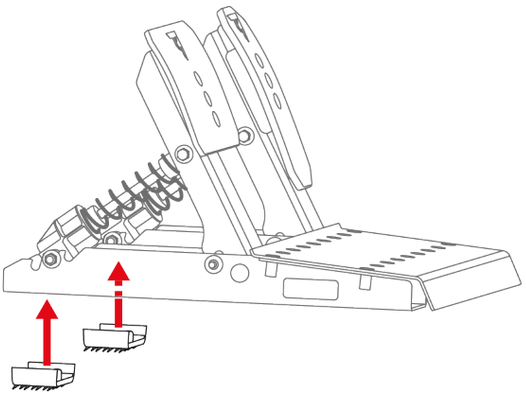

지지대가 효과적일 수 있도록, 톱니가 페달 세트 뒷면을 향하도록 둡니다.

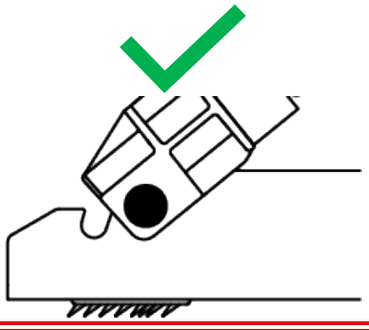

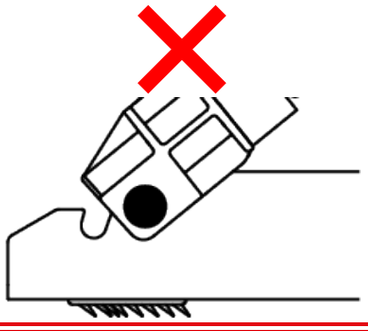

분해

Carpet Grip 논슬립 지지대를 제거하려면 다음을 따르십시오.

1. 노치에서 스프링을 분리합니다.

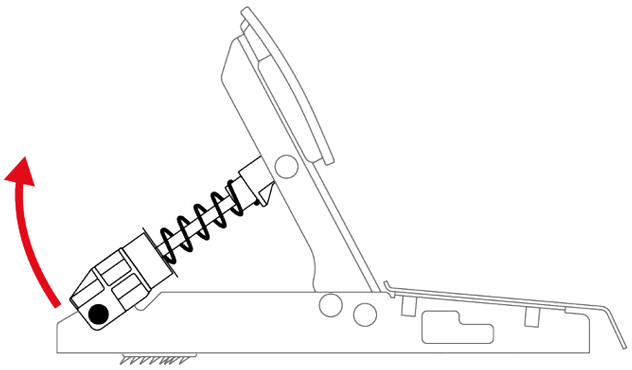

2. 각 논슬립 지지대의 클립을 누릅니다.

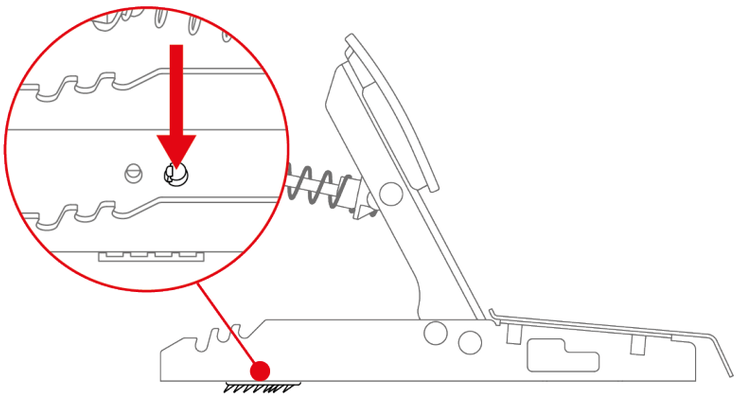

Carpet Grip 논슬립 지지대를 제거할 때 측면을 잡아당기지 마십시오. 지지대가 부러질 수 있습니다.

9. 설치

XBOX 콘솔

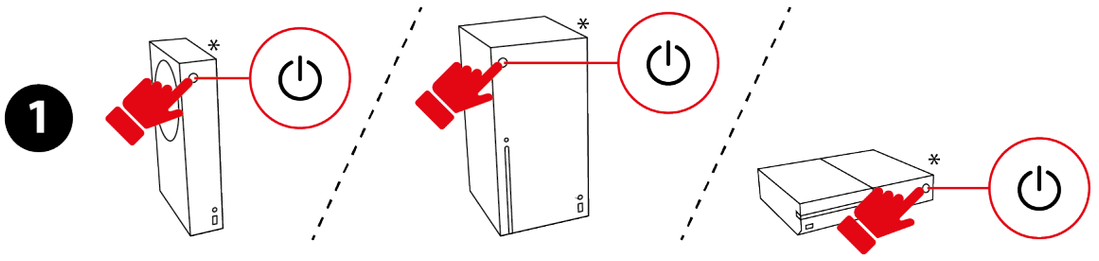

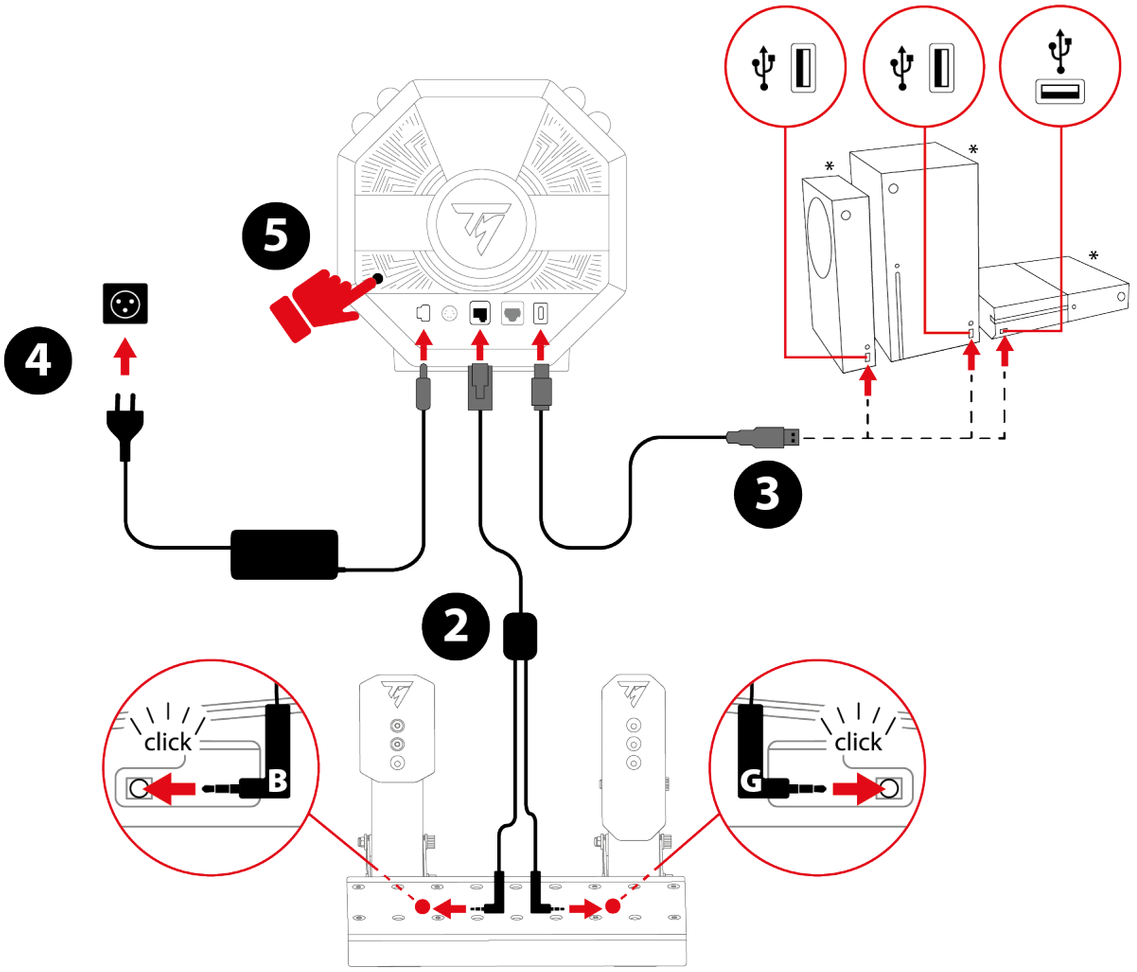

**포함되지 않음*

1. XBOX 콘솔의 전원을 켭니다.

2. 더블 잭/RJ12 케이블을 베이스의 RJ12 커넥터 및 Raceline Pedals LTE 페달 세트에 연결합니다.

B 표시(Brake – 브레이크)가 있는 잭 커넥터를 브레이크 페달에 연결합니다. G 표시(Gas – 액셀러레이터)가 있는 잭 커넥터를 액셀러레이터 페달에 연결합니다.

3. USB-C – USB-A 케이블을 베이스의 USB-C 포트 및 XBOX 콘솔의 USB-A 포트에 연결합니다.

4. 전력 어댑터를 베이스에 연결하고 벽의 콘센트에 플러그를 꼽습니다.

5. 베이스 뒷면에 있는 온/오프 버튼을 누릅니다.

6. ⊗ 버튼을 누릅니다.

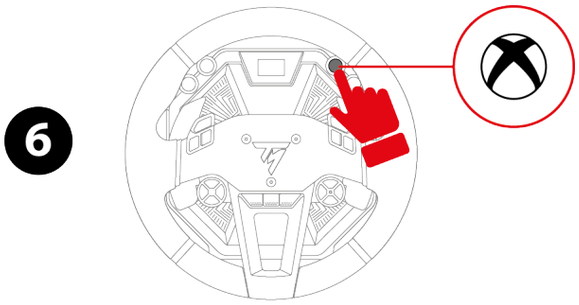

7. 베이스의 스크린이 켜집니다.

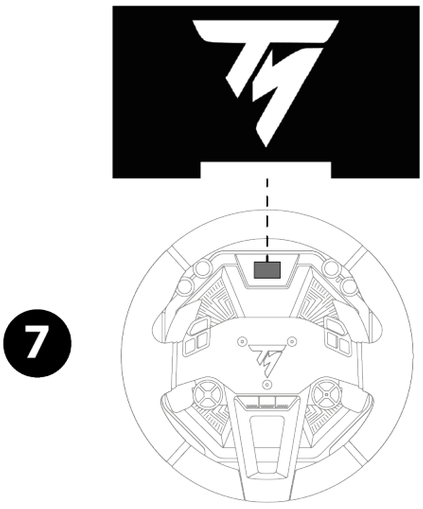

레이싱 휠의 자체 보정 단계 동안 손을 휠림에 두지 않습니다.

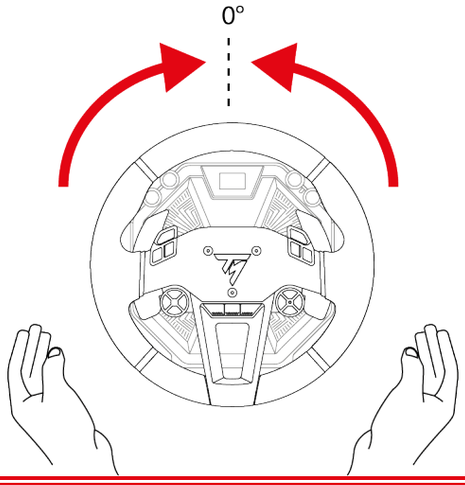

플레이할 준비가 되었습니다!

- XBOX 콘솔에서 두 가지 호환성 모드 중 선택할 수 있습니다.
  - XBOX Native: 흰색 바가 있는 기본 모드입니다. 이 모드를 사용하면 레이싱 휠은 게임 내에서 Thrustmaster T598 라는 이름으로 인식됩니다.
  - XBOX Legacy: 보라색 바가 있는 하위 호환성 모드입니다. 이 모드를 사용하면 레이싱 휠은 게임 내에서 TS-XW Racer 라는 이름으로 인식됩니다.
- 대부분의 게임은 XBOX Native 모드에서 작동됩니다. 하지만 일부 게임(EA SPORTS™ F1® 23 / F1® 24 / F1® 25) 등)은 오직 XBOX Legacy 모드에서만 작동합니다.
- XBOX 게임에서 호환성 또는 기능적 문제가 발생할 경우, XBOX Legacy 모드를 선택하십시오.

PC

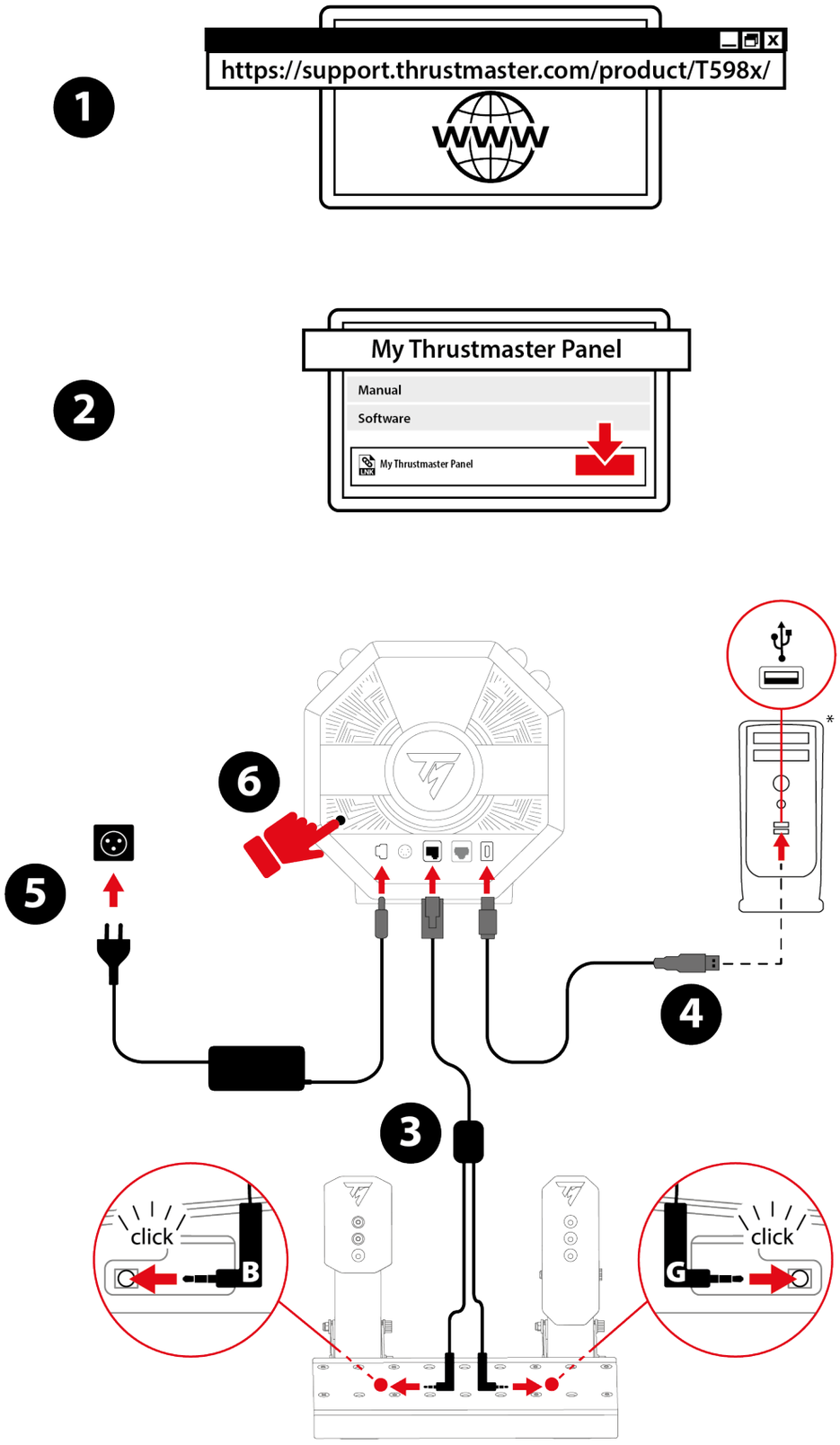
1
https://support.thrustmaster.com/product/T598x/
WWW
2
My Thrustmaster Panel
Manual
Software
My Thrustmaster Panel
6
5
4
3
click
B
click
G
*

*포함되지 않음

1. 다음으로 이동합니다.
   https://support.thrustmaster.com/product/T598x/
2. **Software**(소프트웨어) 섹션에서 My Thrustmaster Panel 소프트웨어를 다운로드 및 설치하고 안내 사항에 따릅니다.
3. My Thrustmaster Panel 소프트웨어가 설치되면, 더블 잭/RJ12 케이블을 베이스의 RJ12 커넥터 및 Raceline Pedals LTE 페달 세트에 연결합니다.

B 표시(Brake – 브레이크)가 있는 잭 커넥터를 브레이크 페달에 연결합니다. G 표시(Gas – 액셀러레이터)가 있는 잭 커넥터를 액셀러레이터 페달에 연결합니다.

4. USB-C – USB-A 케이블을 베이스의 USB-C 포트 및 PC 의 USB-A 포트에 연결합니다.
5. 전력 어댑터를 베이스에 연결하고 벽의 콘센트에 플러그를 꼽습니다.
6. 베이스 뒷면에 있는 온/오프 버튼을 누릅니다.

7. 베이스의 스크린이 켜집니다.

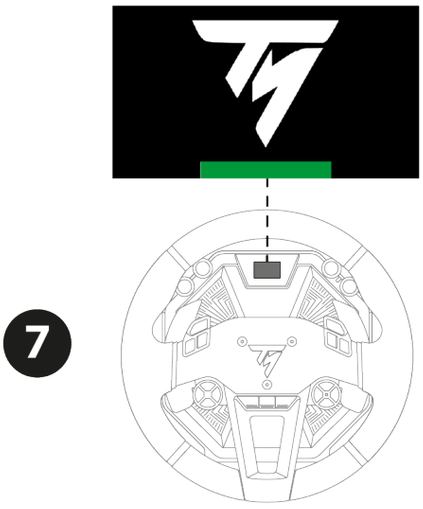

레이싱 휠의 자체 보정 단계 동안 손을 휠림에 두지 않습니다.

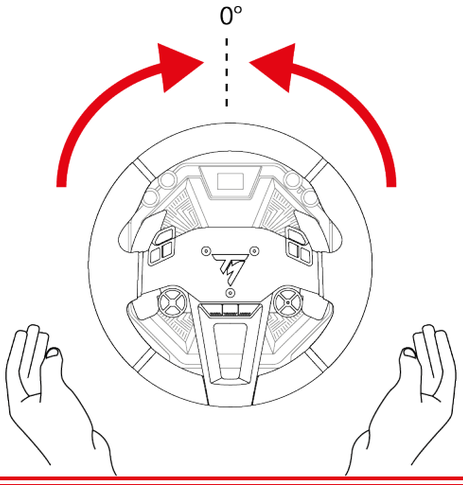

플레이할 준비가 되었습니다!

My Thrustmaster Panel 소프트웨어

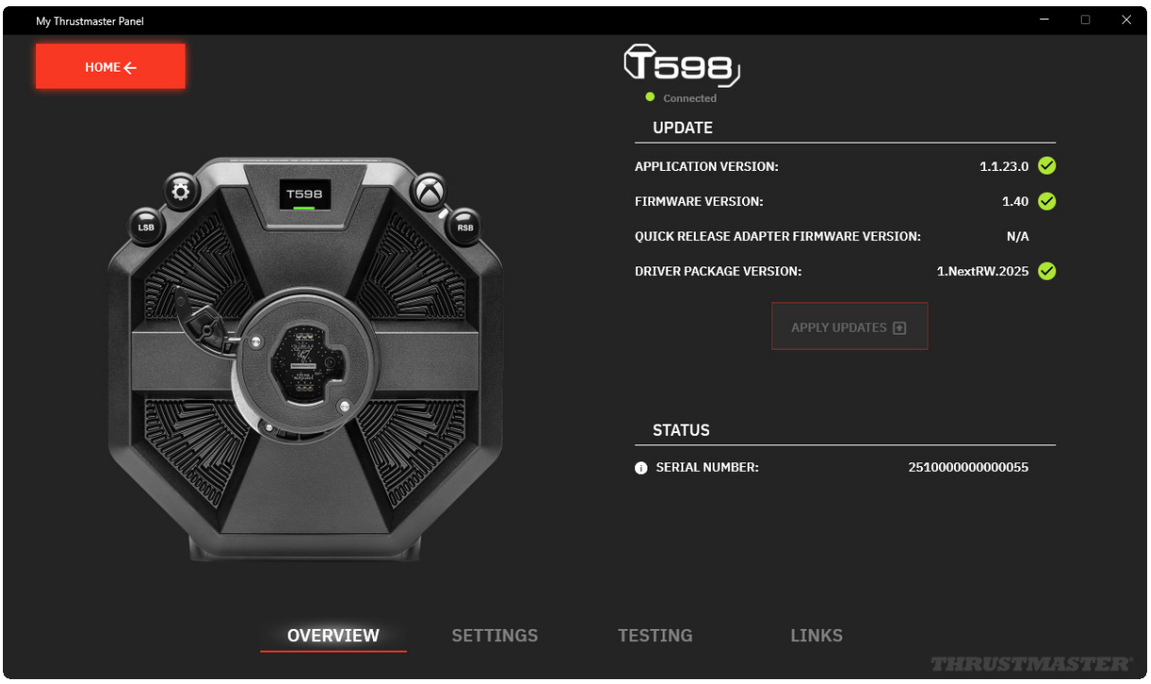

My Thrustmaster Panel 소프트웨어로 다음을 수행할 수 있습니다.

- 베이스의 일련 번호(SERIAL NUMBER) 확인
- PC 에 설치된 드라이버 버전(DRIVER) 확인
- 베이스에 설치된 펌웨어 버전(FIRMWARE) 확인
- 베이스에 연결된 휠림에 설치된 펌웨어 버전(FIRMWARE) 확인
- 베이스의 펌웨어 버전(FIRMWARE) 업데이트
- 베이스에 연결된 휠림의 모든 버튼 테스트
- 베이스에 연결된 페달 세트의 모든 축 테스트
- (필요한 경우에만) SET CENTER 버튼을 통해 휠림의 중앙 위치 리셋

펌웨어 업데이트

베이스의 펌웨어 버전은 My Thrustmaster Panel 소프트웨어의 Overview(개요) 페이지에서 확인할 수 있습니다.

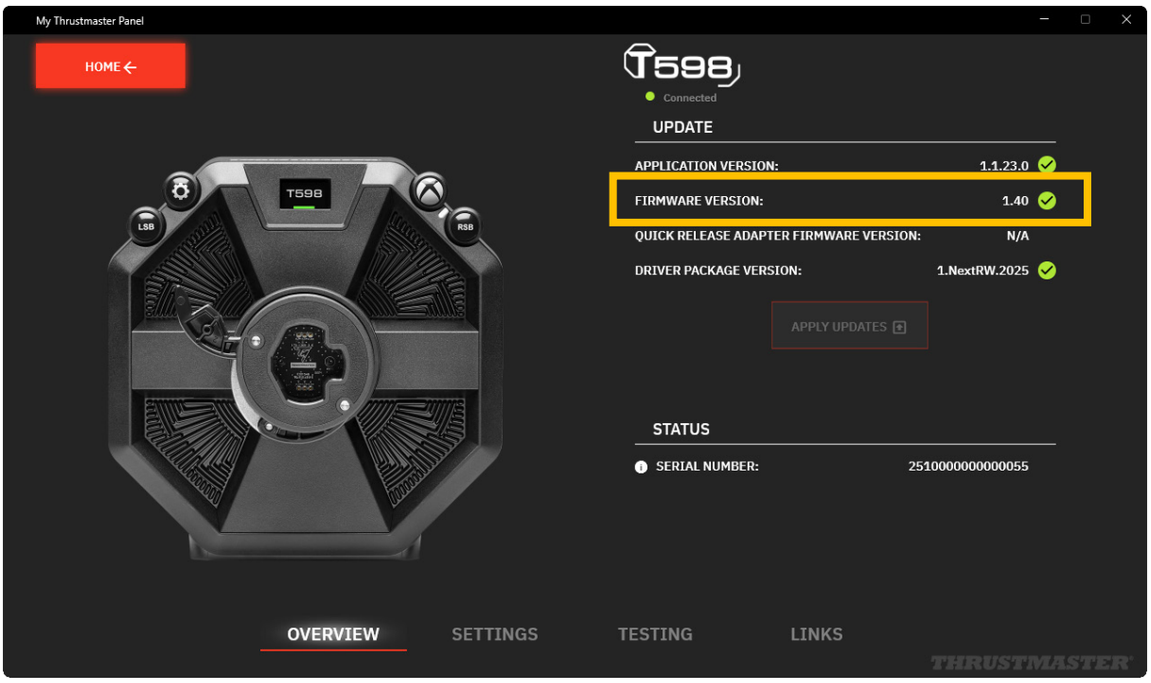

업데이트가 필요한 경우, 다음과 같이 나타납니다.

– Home(홈) 페이지에서 NEW UPDATE AVAILABLE!(신규 업데이트 사용 가능!) 표시가 배너에 나타납니다.

  이 메시지는 신규 드라이버 패키지(Driver package)를 사용할 수 있다는 의미이기도 합니다.

– Overview(개요) 페이지에서 펌웨어 버전 옆에 빨간색 느낌표 표시가 나타납니다.

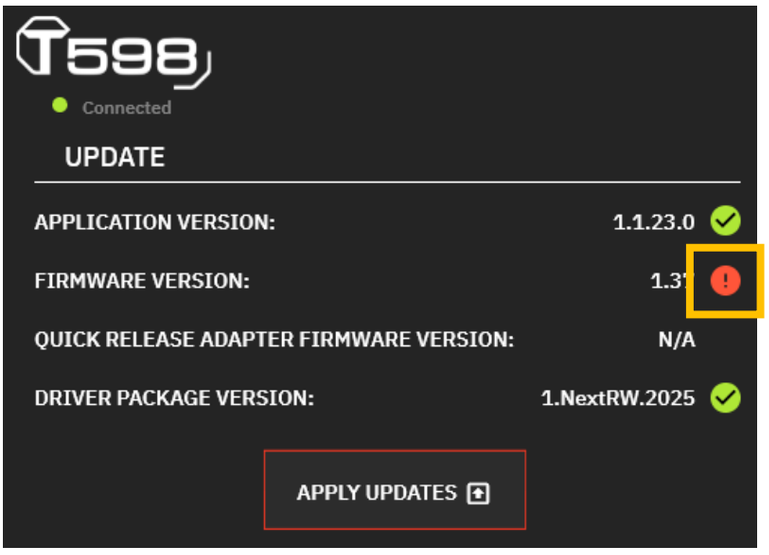

베이스 펌웨어를 업데이트하려면 다음과 같이 조치합니다.

1. My Thrustmaster Panel 의 Overview(개요) 페이지에서 APPLY UPDATES(업데이트 적용)을 클릭합니다.

2. 베이스 뒷면에 위치한 온/오프 버튼을 눌러 베이스의 전원을 끕니다(누른 뒤 뗀 상태)

   My Thrustmaster Panel 에서 NEXT(다음)을 클릭합니다.

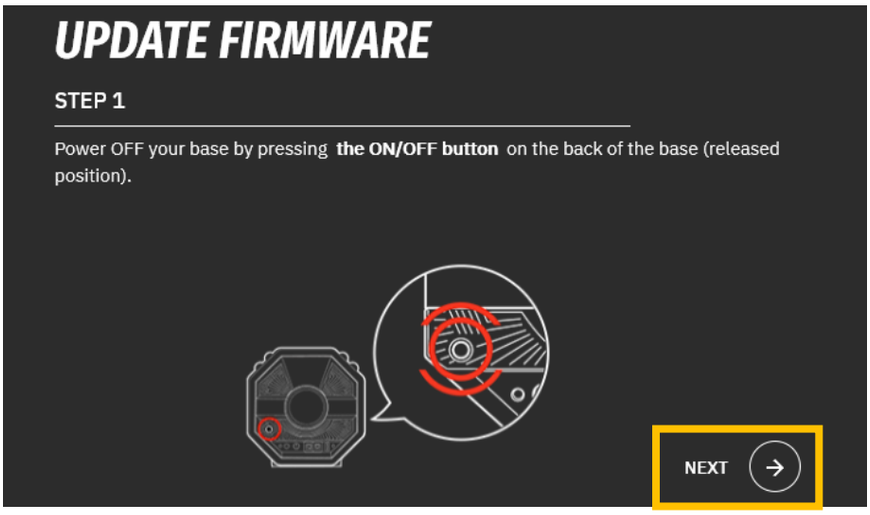

3. LSB 및 ⚙ (설정 – Settings) 버튼을 동시에 길게 누른 채, 베이스 뒷면에 위치한 온/오프 버튼을 눌러 베이스의 전원을 켭니다(누르는 상태).

My Thrustmaster Panel 에서 NEXT(다음)을 클릭합니다.

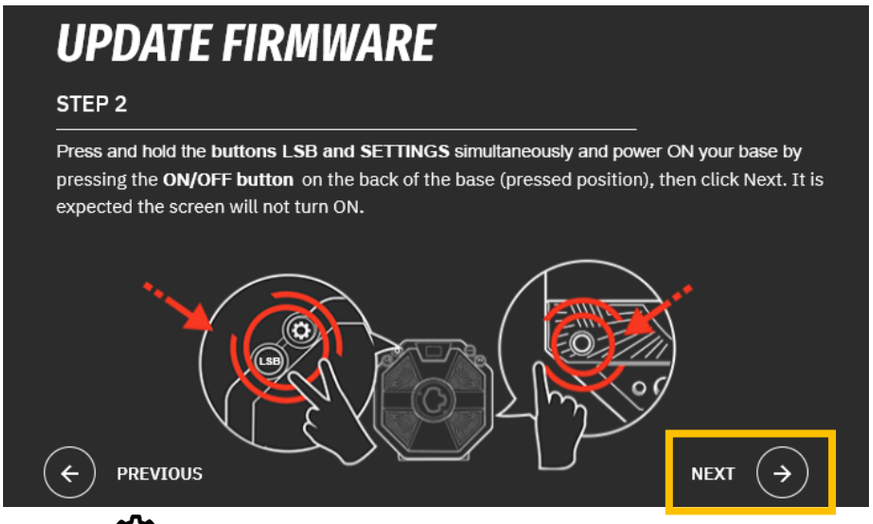

4. LSB 및 ⚙ (설정 – Settings) 버튼에서 손을 뗍니다. 베이스의 스크린이 꺼진 경우, Boot 모드가 활성화됩니다.

My Thrustmaster Panel 에서 DONE(완료)를 클릭하여 펌웨어 업데이트를 시작합니다.

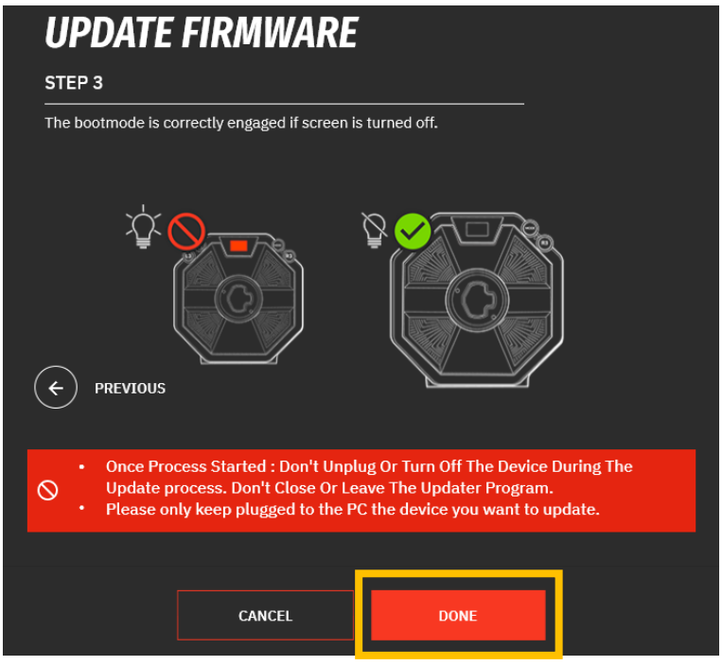

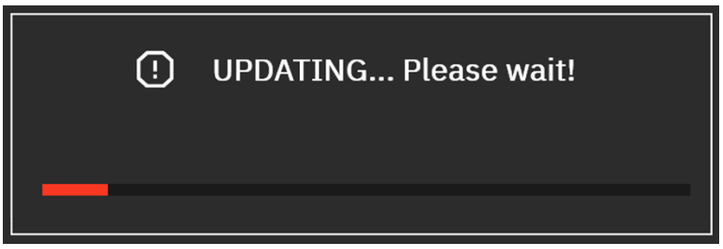

업데이트가 시작되면 연결을 해제하거나 베이스의 전원을 끄지 마십시오. My Thrustmaster Panel 소프트웨어를 닫거나 나가지 마십시오.

5. 업데이트가 완료되면, 온/오프 버튼을 눌러 베이스의 전원을 끄고 다시 베이스의 전원을 켭니다.

   베이스 펌웨어가 이제 최신 상태가 되었습니다.

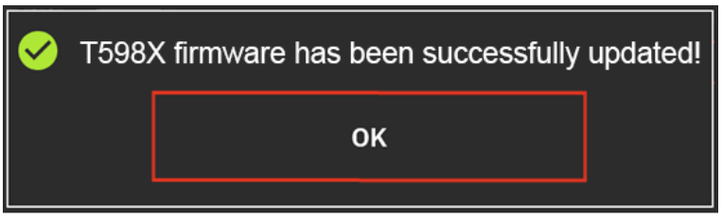

6. My Thrustmaster Panel 소프트웨어가 재시작합니다.

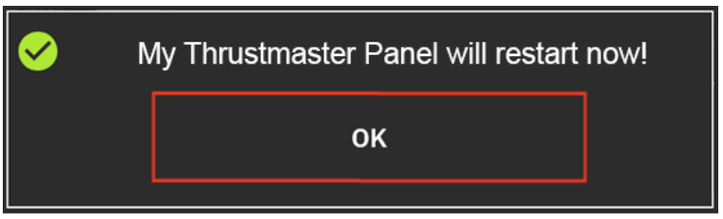

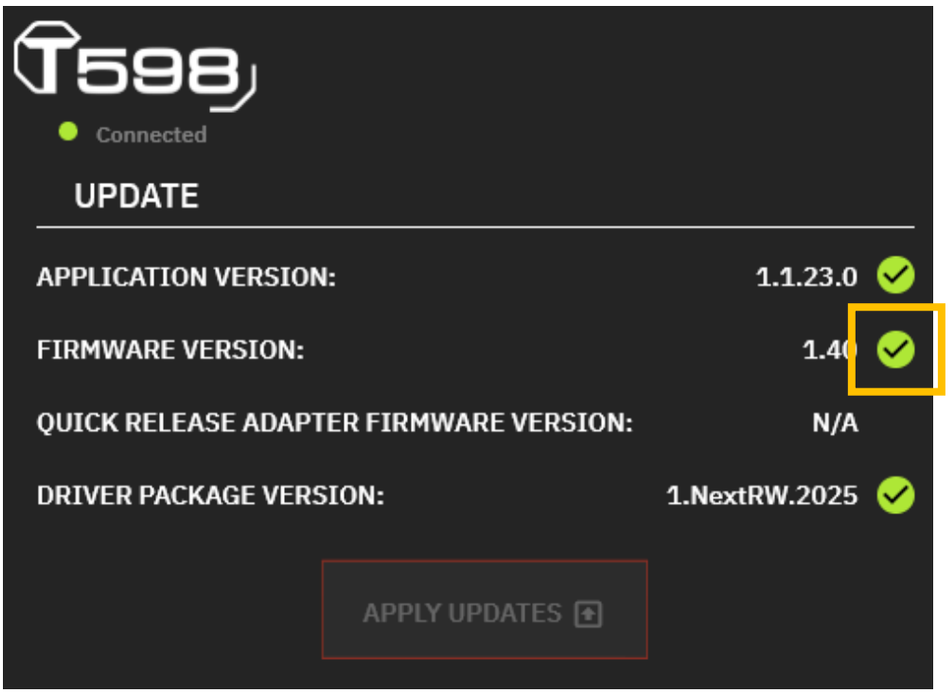
T598
Connected
UPDATE
APPLICATION VERSION:
1.1.23.0
FIRMWARE VERSION:
1.40
QUICK RELEASE ADAPTER FIRMWARE VERSION:
N/A
DRIVER PACKAGE VERSION:
1.NextRW.2025
APPLY UPDATES

레이싱 휠 및 페달 자동 보정

레이싱 휠 플러그를 벽의 콘센트에 꼽을 때, 온/오프 버튼을 사용하여 전원을 켤 때, 레이싱 휠의 USB 커넥터를 XBOX 콘솔이나 PC 에 연결할 때 휠림은 자동으로 자체 보정을 합니다.

이 작동으로 레이싱 휠이 자동으로 중앙으로 다시 조정됩니다.

자체 보정 단계에서 레이싱 휠을 절대 만지지 마십시오. 부정확한 보정 및/또는 부상의 위험이 있습니다.

콘솔이나 PC 가 전원이 켜져있을 때 절대 페달 세트를 베이스에서 연결 해제하거나 베이스에 연결하지 마십시오. 부정확한 보정의 위험이 있습니다.

항상 레이싱 휠을 콘솔 또는 PC 에 연결하기 전에 페달 세트를 연결하십시오.
레이싱 휠 보정이 완료되고 게임이 시작되면, 페달은 몇 번 눌린 뒤 자동으로 보정됩니다.

콘솔이나 PC 전원을 켜거나, 게임을 시작하거나, 베이스를 켠 채 베이스에 휠림을 설치하거나, 레이싱 휠의 자체 보정 단계에서 절대 페달을 밟지 마십시오. 부정확한 보정의 위험이 있습니다.

레이싱 휠 및/또는 페달 세트가 바르게 기능하지 않을 경우, 또는 적절히 보정되지 않을 경우, 콘솔이나 PC 의 전원을 크고 레이싱 휠을 완전히 연결 해제하십시오. 그리고 나서 다시 모든 케이블을 연결하고(전력 공급 케이블 및 페달 세트 포함), 콘솔이나 PC 를 재시작한 후 게임을 다시 시작하십시오.

10. XBOX 콘솔 매핑

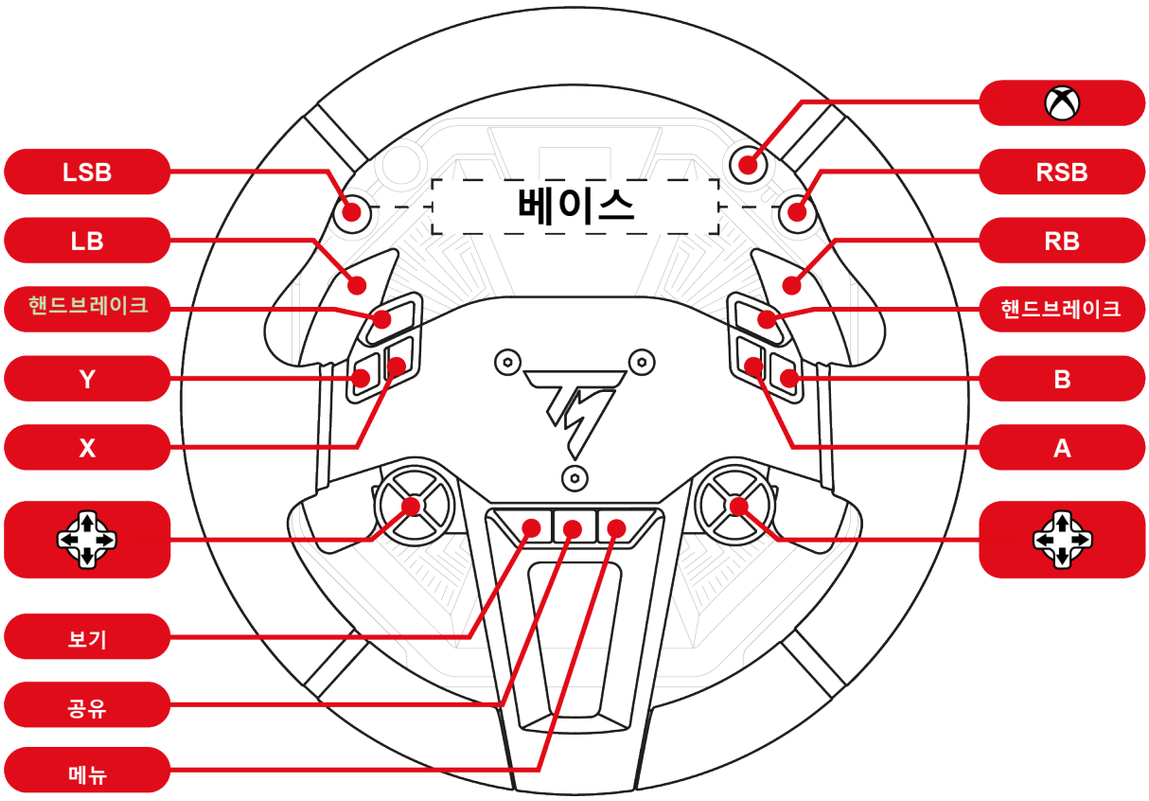

- XBOX 콘솔의 XBOX Native 모드에서 레이싱 휠은 게임 내에서 **Thrustmaster T598** 라는 이름으로 인식됩니다.
- XBOX 콘솔의 XBOX Legacy 모드에서 레이싱 휠은 게임 내에서 **TS-XW Racer** 라는 이름으로 인식됩니다.
- 콘솔의 프로토콜 제한으로 *SportCar Steering Wheel* 휠림의 LED 는 기능하지 않습니다.
- 특정 기능(인코더, 버튼의 수)은 콘솔의 프로토콜으로 제한됩니다.

11. PC 매핑

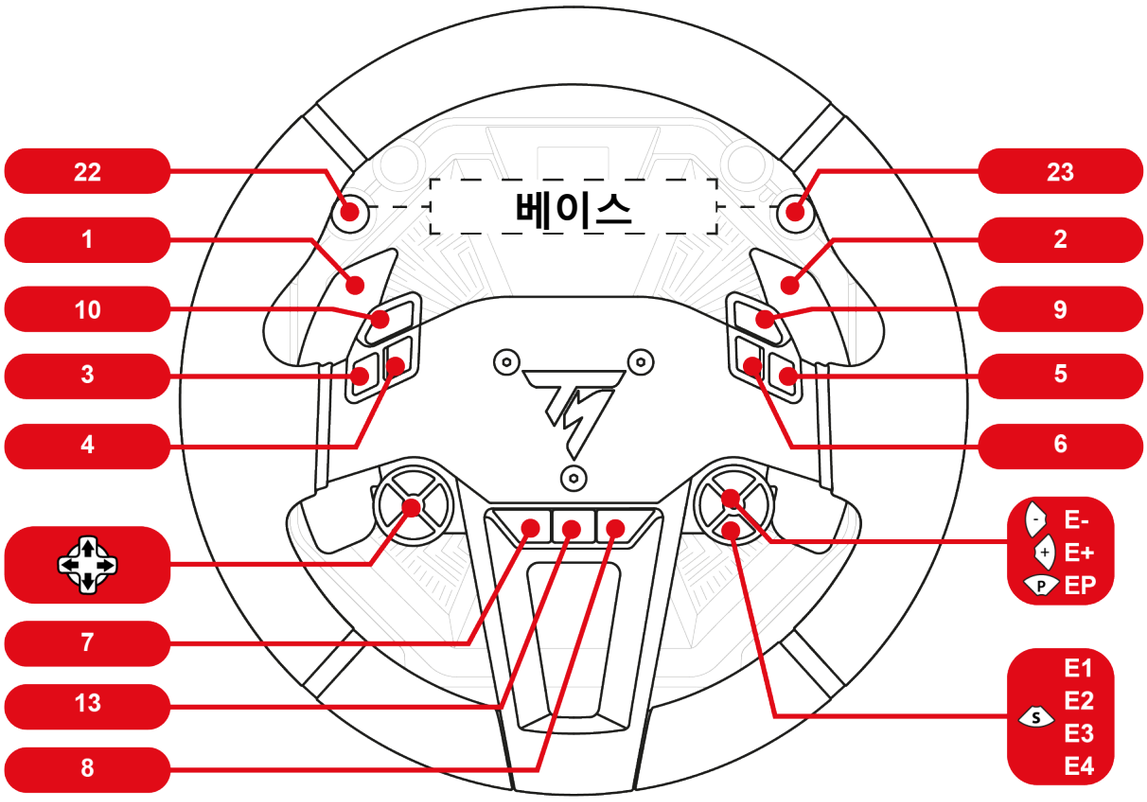

PC 의 컨트롤 패널 및 게임에서 레이싱 휠은 **Thrustmaster Advanced Mode Racer** 이름으로 인식됩니다.

인코더 사용

S 인코더 선택기를 눌러 활성 인코더를 선택합니다.

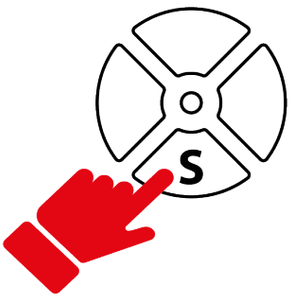

선택기 위의 LED 는 활성 인코더를 나타냅니다.

다음 기능 및 LED 색상은 인코더와 관련이 있습니다.

E1	E2	E3	E4
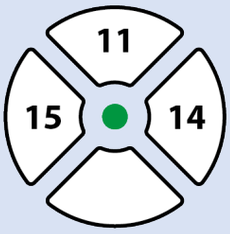	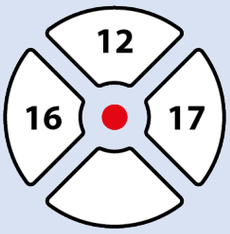	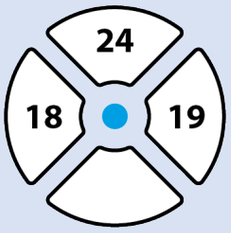	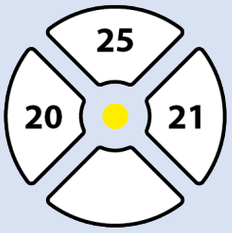

인코더 E1, E2, E3, E4 는 게임 내에서 Thrustmaster 인코더와 호환됩니다. 호환되는 게임 목록은 다음에서 확인할 수 있습니다.

https://support.thrustmaster.com/product/T598x/ (**Games settings**(게임 설정) 섹션). 목록은 정기적으로 업데이트됩니다.

12. 스크린 작동

베이스 스크린으로 다음을 할 수 있습니다.

- **설정 또는 원격 측정 하위 메뉴 액세스**
- **휠림, 베이스 및 페달 세트, 스크린 밝기 설정 변경**
- **표시되는 원격 측정 정보 선택**

베이스에 설치된 휠림이 없거나 휠림이 바르게 설치되지 않은 경우, 다음 스크린이 표시됩니다.

베이스에 휠림을 설치하거나 삭제 후 다시 베이스에 휠림을 재설치하십시오.

설정 또는 원격 측정 하위 메뉴 액세스

안전 상의 이유 및 부상의 위험을 방지하기 위해, ⚙ 버튼(설정 – Settings)을 누르기 **전**에 게임을 정지하기를 강력히 권장합니다.

설정 또는 원격 측정 하위 메뉴 선택 스크린을 표시하려면 다음을 따릅니다.

1. ⚙ 버튼을 누릅니다(설정 – Settings).

   다음 스크린이 표시됩니다.

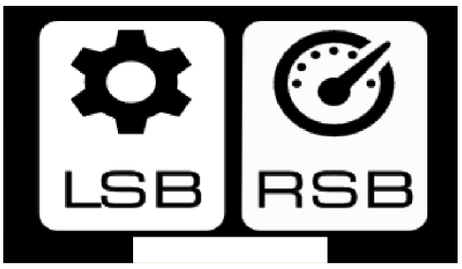

2. LSB 버튼을 눌러 **설정** 하위 메뉴를 선택합니다.

   다음 스크린이 표시됩니다.

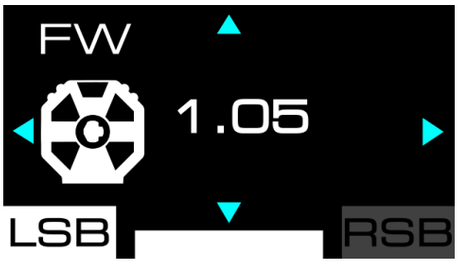

   RSB 버튼을 눌러 **원격 측정** 하위 메뉴를 선택합니다.

   다음 스크린이 표시됩니다.

설정 하위 메뉴

설정 하위 메뉴로 베이스, 휠림, 페달 세트에 관한 정보를 표시하고 관련 설정을 변경할 수 있습니다.

설정 하위 메뉴에 액세스하려면 ⚙ 버튼(설정 – Settings)을 누르고, LSB 버튼을 누릅니다.

다음 스크린이 표시됩니다.

❶ 액세서리 포함됨: 베이스, 휠림 또는 페달 세트

❷ 선택된 설정 하위 메뉴

❸ 선택된 설정 이름 및 값

❹ 하위 메뉴 내 가능한 이동

설정 하위 메뉴를 통해 이동하려면 다음을 따릅니다.

– 방향 버튼을 사용합니다.

설정 값을 변경하려면 다음을 따릅니다.

– 방향 버튼을 사용합니다.

설정 값을 확인하고 설정 하위 메뉴에서 나가려면 다음을 따릅니다.

– 버튼을 누릅니다(설정 – Settings).

스크린에 원격 측정 정보가 표시됩니다(기본적으로 GEAR 스크린).

밝기 조정

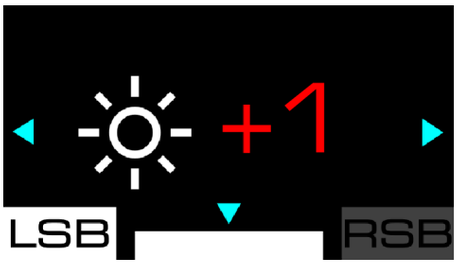

스크린에서 스크린 디스플레이의 전반적인 밝기를 변경할 수 있습니다. 3 가지 설정을 사용할 수 있습니다. -1, 0(기본 설정), +1.

베이스 설정

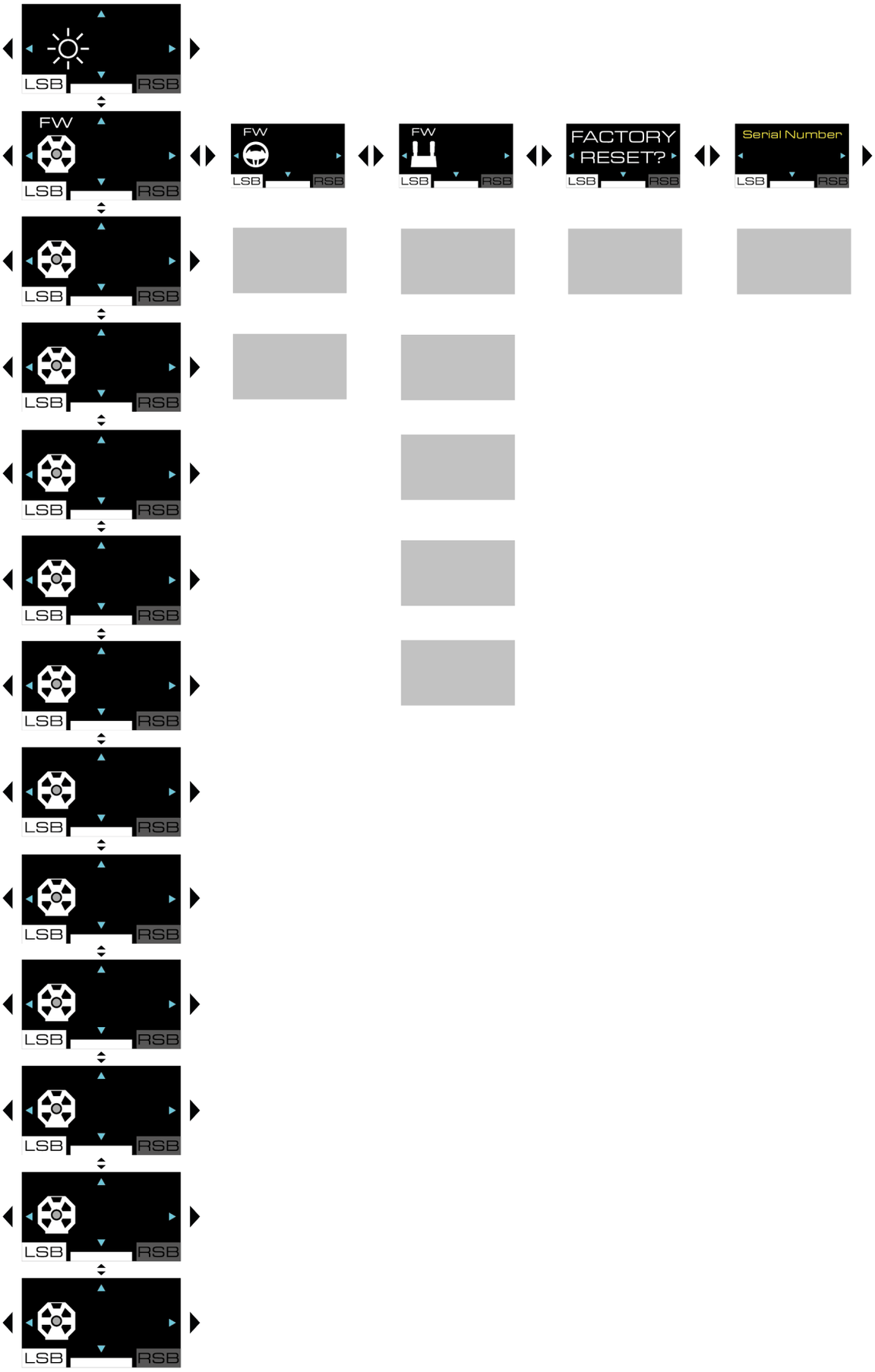

베이스 펌웨어

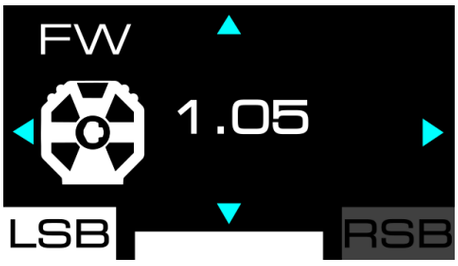

스크린에 베이스의 펌웨어 버전이 표시됩니다.

Compatibility(호환성)

스크린에서 XBOX 콘솔에서의 베이스 호환성 모드를 변경할 수 있습니다. XBOX Native 모드(기본 모드, 흰색 바) 또는 XBOX Legacy 모드(하위 호환성, 보라색 바) 중 선택할 수 있습니다.

- XBOX 콘솔에서 게임이 XBOX Native 또는 XBOX Legacy 모드 중 어떤 것과 호환되는지 확인하려면 다음으로 이동합니다.
  https://support.thrustmaster.com/product/T598x/
  Games settings(게임 설정) 섹션에서 XBOX Games list 를 선택합니다.
- XBOX 콘솔의 XBOX Native 모드에서 레이싱 휠은 게임 내에서 **Thrustmaster T598** 라는 이름으로 인식됩니다.
- XBOX 콘솔의 XBOX Legacy 모드에서 레이싱 휠은 게임 내에서 **TS-XW Racer** 라는 이름으로 인식됩니다.

호환성 모드를 변경하려면 다음을 따릅니다.

1. ✚ 방향 버튼을 사용하여 XBOX Native 또는 XBOX Legacy 모드를 선택합니다.
2. ⚙ 버튼(설정 – Settings)을 눌러 새로운 모드를 적용합니다. 선택 사항이 베이스의 내부 메모리에 저장됩니다.
3. 다음 스크린이 표시됩니다.

4. XBOX 콘솔을 재시작하십시오.
5. 다음 스크린이 표시됩니다.

6. 레이싱 휠이 재시작되고 자체 보정됩니다. 손을 휠림에 올리지 마십시오.

포스 피드백 프로필

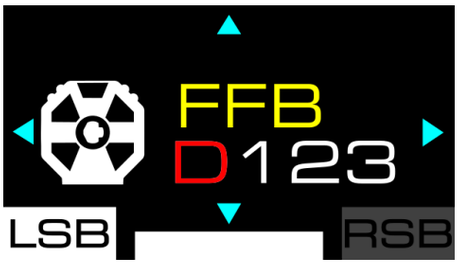

스크린은 포스 피드백 프로필 선택에 사용됩니다. 가장 덜 공격적인 포스 피드백부터 가장 공격적인 것까지 4 가지 프로필 중 선택할 수 있습니다(FFB D(기본값), FFB 1, FFB 2, FFB 3).

저장된 설정은 다음과 같습니다.

	FFB D	FFB 1	FFB 2	FFB 3
Master gain	50%	75%	100%	100%
Mode	S	P	P	E
Inertia	OFF	OFF	OFF	OFF
Friction	MID	MID	LOW	OFF
Boost low	0	0	0	0
Boost high	0	0	0	0
Speed	MID	HIGH	HIGH	EXT
Wheel damper	20%	10%	0%	0%
Game damper	LOW	LOW	LOW	LOW
Spring	0%	0%	0%	0%
Gear jolt	OFF	OFF	OFF	OFF
Engine roar	OFF	OFF	OFF	OFF
End stop	HIGH	HIGH	HIGH	HIGH

베이스의 설정을 변경하여 FFB 1, FFB 2, FFB 3 프로필을 변경할 수 있습니다. 프로필은 베이스의 내부 메모리에 저장됩니다.

공장 초기화 스크린을 사용하여 FFB 1, FFB 2, FFB 3 프로필로 저장된 설정을 리셋할 수 있습니다.

FFB D 프로필은 수정할 수 없습니다.

선택된 프로필은 베이스의 설정을 통해 이동할 때 스크린의 왼쪽 상단에 표시됩니다.

포스 피드백 프로필 선택 및 정의된 설정에 따라 베이스에서 휘파람 소리가 날 수 있습니다. 이는 정상으로, 모터의 반응성을 향상시키기 위해 여러 매개변수가 결합되기 때문입니다. 반응성이 향상될수록 휘파람 소리가 커집니다. 휘파람 소리는 전기 모터를 사용하는 경쟁 차량 및 이러한 차량 구성의 특징입니다.

Master gain(전반적인 포스 피드백)

이 스크린에서 포스 피드백 효과의 전반적인 파워(master gain)를 조정할 수 있습니다. 이 값은 0%~100%까지, 5 단위로 조정할 수 있습니다.

Mode(모드)

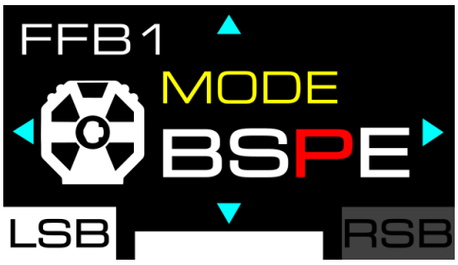

이 스크린은 드라이빙 모드 선택 및 포스 피드백 반응성 변경에 사용됩니다. 가장 낮은 반응성부터 가장 높은 반응성까지 4 가지 모드에서 선택할 수 있습니다.

- B – Beginner
- S – Sport
- P – Performance
- E – Extreme

Inertia(관성)

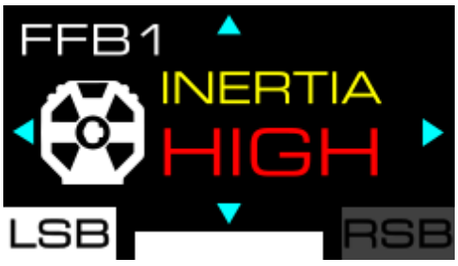

이 스크린에서 휠림의 관성을 조정할 수 있습니다. 무관성에서 매우 높은 관성까지 4 가지 설정 중 선택할 수 있습니다(OFF, MID, HIGH, EXT). 이를 통해 플레이하는 게임 및 사용하는 차량에 따라 스티어링 제어의 강도를 조정할 수 있습니다.

이 모터 설정은 차량의 속도에 비례하여 휠림의 관성을 증가시킵니다. 차량이 빠를 수록 관성도 높아집니다.

높은 관성은 휠림을 회전하는 데 필요한 힘을 증가시키므로(휠림의 속도가 낮아짐), 매우 파워풀한 차량을 사용할 때 직선 주행 중 진동을 제한합니다.

이 설정은 **PC 에서만** 사용할 수 있습니다.

Inertia(관성) 효과는 베이스 스크린에 차량 속도 표시를 지원하는 게임에서만 작동합니다.
호환되는 게임 목록은 다음에서 확인할 수 있습니다. **https://support.thrustmaster.com/product/T598x/**.
Games settings(게임 설정) 섹션에서 List of games compatible with the T598 INERTIA option 을 선택합니다.

Friction(마찰)

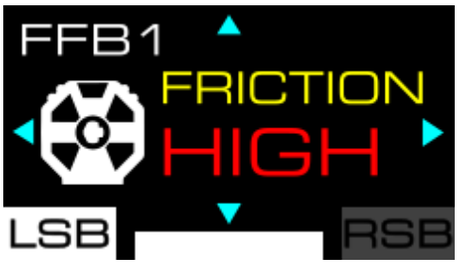

이 스크린에서 휠림이 느리게 회전하거나 움직이지 않을 때 모터의 마찰을 조정할 수 있습니다. 무저항부터 매우 강한 저항까지 4 가지 설정 중 선택할 수 있습니다(OFF, LOW, MID, HIGH).

– 이 설정은 **PC 에서만** 사용할 수 있습니다.
– 이 설정을 사용하여 진동 동작을 방지할 수 있습니다.

Boost low(낮은 효과부터 중간 효과)

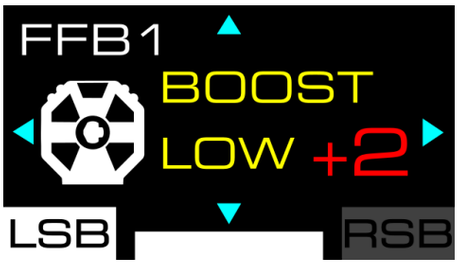

이 스크린에서 낮은 효과부터 중간 포스 피드백 효과를 조정할 수 있습니다(예: 트랙 가장자리에서의 트랙 연석, 도로 질감). 5 가지 설정 중 선택할 수 있습니다(-2, -1, 0, +1, +2).

Boost high(중간 효과부터 높은 효과)

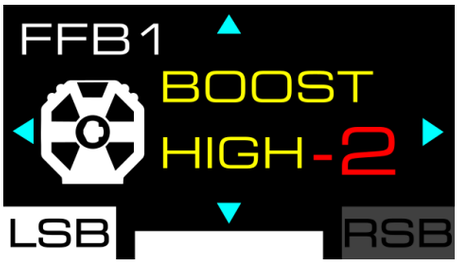

이 스크린에서 중간 효과부터 높은 포스 피드백 효과를 조정할 수 있습니다(다른 차량이나 벽과의 충돌 등). 5 가지 설정 중 선택할 수 있습니다(-2, -1, 0, +1, +2).

Speed(속도)

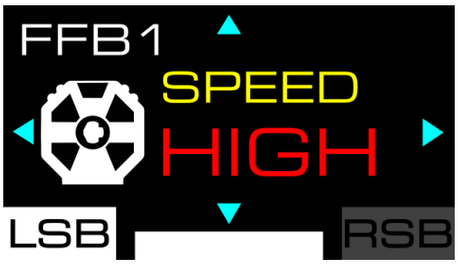

이 스크린에서 모터의 회전 속도를 변경할 수 있습니다(예: 휠림을 놓을 때 계속 회전하는 등). 느림부터 매우 빠른 회전 속도까지 4 가지 설정 중 선택할 수 있습니다(LOW, MID, HIGH, EXT).

모터가 매우 빠르기 때문에 안전과 관련된 설정입니다.

Wheel damper(휠림 댐퍼의 힘)

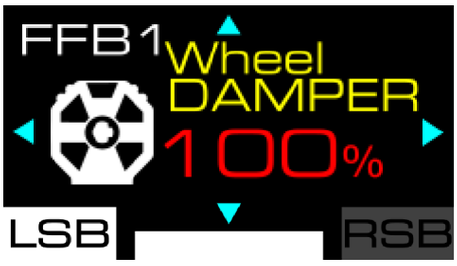

이 화면에서 포스 피드백 댐퍼의 힘(*damper*)을 설정할 수 있습니다. 이 값은 0%~100%까지, 10 단위로 조정할 수 있습니다.

댐퍼의 힘을 감소시키면 포스 피드백의 전반적인 감각이 증가하고 개선되며 최적화됩니다. 댐퍼의 힘을 낮게 사용하길 권장합니다.

Game damper(게임 댐퍼의 힘)

이 화면에서 게임에서 적용하는 포스 피드백 댐퍼의 힘(*damper*)을 설정할 수 있습니다. 낮은 힘부터 매우 높은 댐퍼의 힘까지 4 가지 설정 중 선택할 수 있습니다(LOW, MID, HIGH, EXT).

이 값은 게임 댐퍼의 힘에 배율로 작용하여, 게임이 레이싱 휠에 적용하는 댐퍼의 힘 수준을 증가시키거나 감소시킵니다.

댐퍼의 힘을 감소시키면 포스 피드백의 전반적인 감각이 증가하고 개선되며 최적화됩니다. 댐퍼의 힘을 낮게 사용하길 권장합니다.

Spring(스프링)

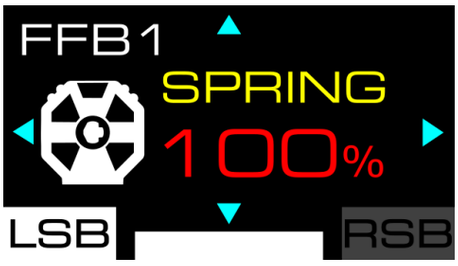

이 스크린에서 스프링 힘을 조정할 수 있습니다(포스 피드백이 없을 때 휠림의 중앙 위치로 회전). 기본 스프링 값은 0%입니다. 이 값은 0%~100%까지, 10 단위로 조정할 수 있습니다.

포스 피드백을 지원하지 않는 게임에서만 스프링 값을 변경하시기 바랍니다.

포스 피드백을 지원하는 게임을 포함하여 일부 게임에서 스프링 값은 자동으로 게임에 의해 조정됩니다. 이는 포스 피드백 효과의 품질에 영향을 미치지 않습니다.

Gear jolt(기어 변경 시 덜컥이는 느낌)

이 스크린에서 기어를 변경할 때 감각할 수 있는 덜컥이는 느낌의 정도를 변경할 수 있습니다. 느낌 없음부터 강한 느낌까지 4 가지 설정 중 선택할 수 있습니다(OFF(기본값), LOW, MID, HIGH).

- 이 설정은 **PC 에서만** 사용할 수 있습니다.
- Gear jolt(기어 변경 시 덜컥이는 느낌) 효과는 Thrustmaster 원격 측정 SDK 와 호환되는 PC 게임에서만 작동합니다(베이스 스크린에 원격 측정 정보가 표시되는 게임에 한함).
  호환되는 게임 목록은 다음에서 확인할 수 있습니다.
  https://support.thrustmaster.com/product/T598x/
  (**Games settings**(게임 설정) 섹션) 목록은 정기적으로 업데이트됩니다.

Engine roar(엔진 속도와 연결된 진동)

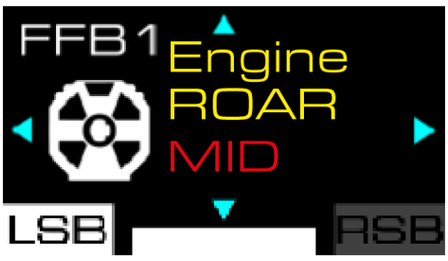

이 스크린에서 차량의 속도 및 엔진 속도(RPM)에 기반한 휠림 진동 감각 수준을 조정할 수 있습니다. 진동 없음부터 강한 진동까지 4 가지 설정 중 선택할 수 있습니다(OFF(기본값), LOW, MID, HIGH).

설정	차량 속도	효과
OFF	-	비활성화
	-	비활성화
LOW	< 200km/h	약함
	> 200km/h	비활성화
MID	< 300km/h	중간
	> 300km/h	비활성화
HIGH	< 400km/h	강함
	> 400km/h	비활성화

일부 비디오 게임(*F1, Le Mans® Ultimate, Forza Horizon 5* 등)에서 레이스를 일시 정지할 때 원격 측정이 멈추지 않고 Engine roar 효과도 지속되어 기능합니다. 이 효과는 레이스를 완전히 종료할 때만 중단됩니다.

원격 측정이 중단되지 않았는지 쉽게 확인할 수 있습니다. SPEED 또는 RPM과 관련된 원격 측정 정보가 레이싱 휠 베이스의 스크린에 여전히 표시됩니다.

– 이 설정은 **PC 에서만** 사용할 수 있습니다.
– Engine roar 효과(엔진 속도와 연결된 진동)는 Thrustmaster 원격 측정 SDK 와 호환되는 PC 게임에서만 작동합니다(베이스 스크린에 원격 측정 정보가 표시되는 게임에 한함).
  호환되는 게임 목록은 다음에서 확인할 수 있습니다.
  https://support.thrustmaster.com/product/T598x/
  (**Games settings**(게임 설정) 섹션) 목록은 정기적으로 업데이트됩니다.

End stop(가상 엔드 스탑)

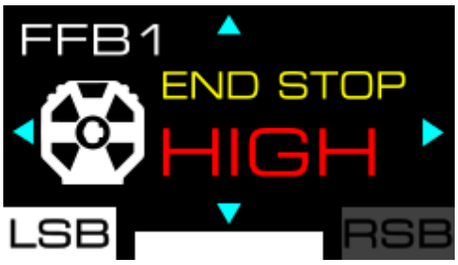

이 스크린에서 가상 엔드 스탑의 힘을 변경할 수 있습니다(엔드 스탑 댐핑). 낮은 힘부터 매우 강력한 힘까지 3 가지 설정 중 선택할 수 있습니다(LOW, MID, HIGH(기본값)).

휠림 설정

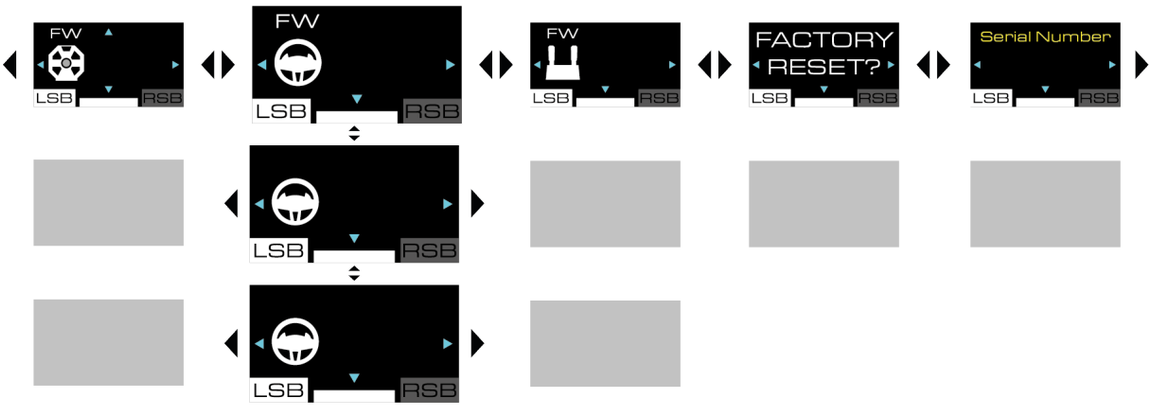
FW
LSB
RSB
FW
LSB
RSB
LSB
RSB
LSB
RSB
FW
LSB
RSB
FACTORY
RESET?
LSB
RSB
Serial Number
LSB
RSB

휠림 펌웨어

이 스크린에 휠림의 펌웨어 버전이 표시되고, 휠림의 펌웨어가 최신 버전이 아닐 경우 UPDATE REQUEST(업데이트 요청)이 표시됩니다.

업데이트를 진행하려면 다음을 진행하십시오.

1. 다음으로 이동합니다.
   https://support.thrustmaster.com/product/T598x/
2. **Software**(소프트웨어) 섹션에서 My Thrustmaster Panel 소프트웨어를 다운로드 및 설치하고 안내 사항에 따릅니다.

펌웨어 버전은 휠림이 베이스에 설치되어 있고 정보를 사용할 수 있을 때만 표시됩니다.

회전 각도

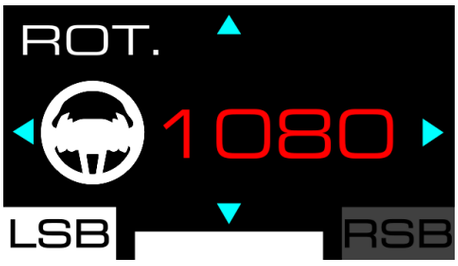

이 스크린에 휠림의 회전 각도가 표시됩니다. 6 가지 설정 중 선택할 수 있습니다(180°, 360°, 540°, 900°, 1080°, AUTO(기본값)).

- 휠림의 회전 각도가 AUTO 로 설정될 경우, 사용하는 차량에 따라 게임에서 각도를 자동으로 조정합니다.
- 각도가 자동으로 설정되지 않는 비디오 게임에서는 회전 각도를 수동으로 변경해야 합니다.

테스트 및 중앙 위치

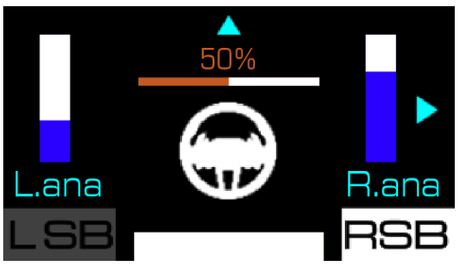

이 스크린에서 아날로그 패들 시프터* 및 휠림의 축을 테스트하고 휠림의 중앙 위치를 리셋할 수 있습니다(필요한 경우에 한함).

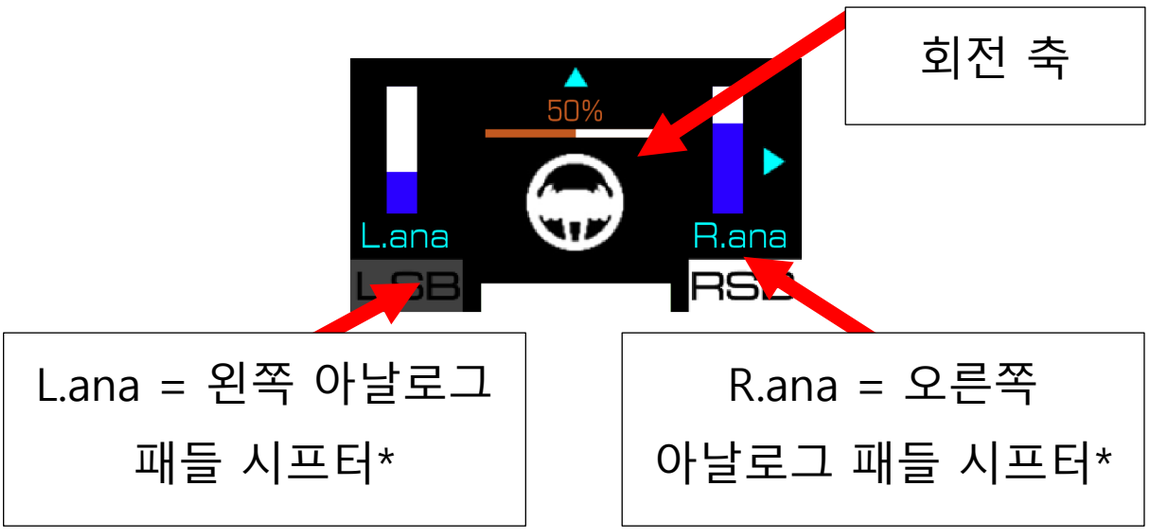

**아날로그 패들 시프터가 있는 휠림에만 사용 가능*

아날로그 패들 시프터*를 테스트할 때, 패들 시프터와 관련된 게이지가 가득 찹니다.

회전 축을 테스트할 때, 휠림과 관련된 게이지가 가득 찹니다.

- 0%: 왼쪽 엔드 스탑에 도달.
- 50%: 휠림의 중앙 위치.
- 100%: 오른쪽 엔드 스탑에 도달.

휠림의 중앙 위치를 리셋하려면 다음을 따릅니다.

1. 휠림을 중앙에 위치시킵니다. "50%"가 스크린에 표시됩니다.
2. 5 초 동안 버튼을 누릅니다.

**아날로그 패들 시프터가 있는 휠림에만 사용 가능*

페달 세트 설정

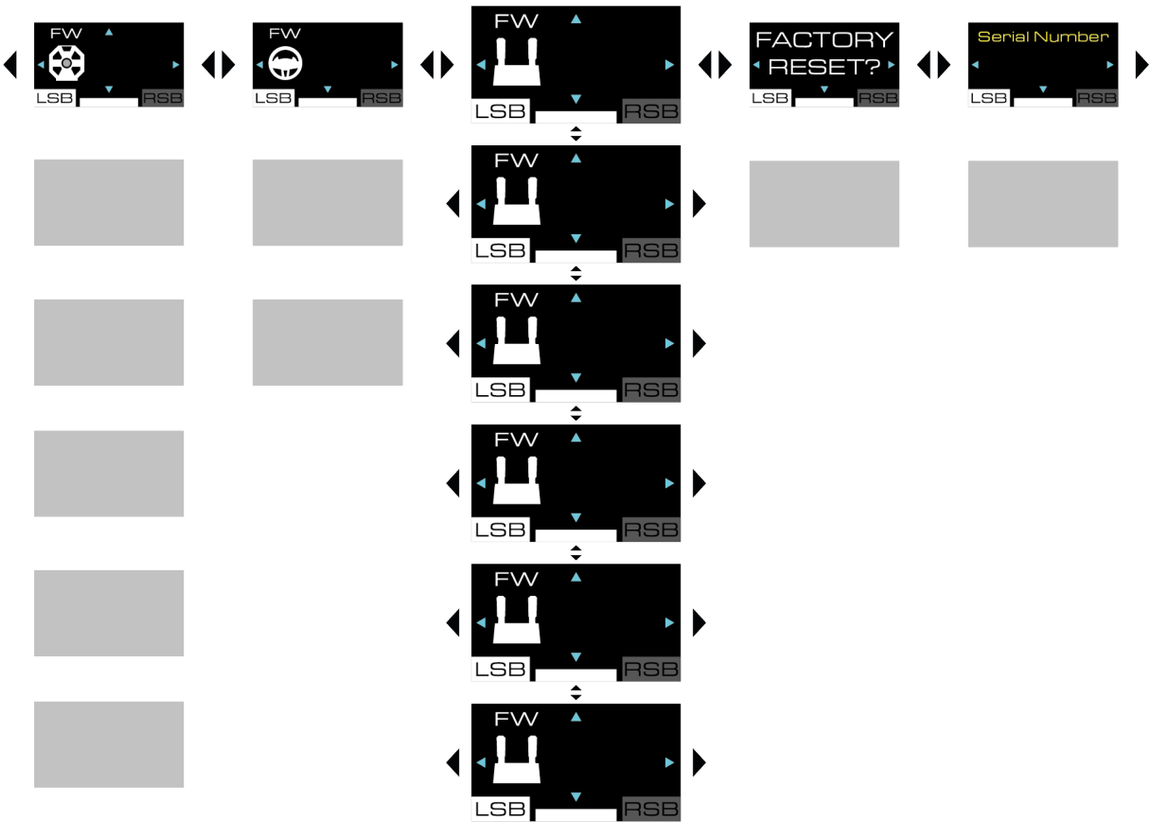

페달 세트 펌웨어

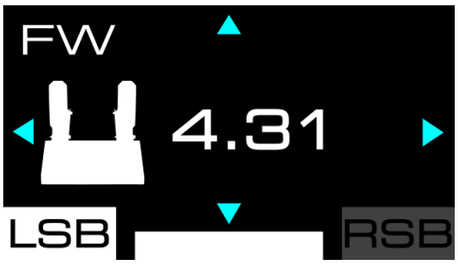

이 스크린에 향후 특정 페달 세트의 펌웨어 버전이 표시됩니다.

페달 세트 유형

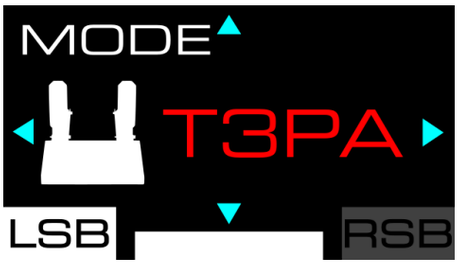

이 스크린에서 사용하는 페달 세트 유형을 선택할 수 있습니다. 3 가지 페달 세트 유형 중 선택할 수 있습니다.

- TRLP: Raceline Pedals LTE 페달 세트용, T598 에 포함.
- T3PA: for the T2PM*, T3PA*, T3PM* 페달 세트용(Load Cell 포스 센서 없음).
- T-LCM: T-LCM Pedals* 페달 세트용(Load Cell 포스 센서 있음).

베이스에 포함된 Raceline Pedals LTE 페달 세트를 사용할 경우, TRLP 유형을 선택합니다.

**별도 판매*

페달 세트 구성

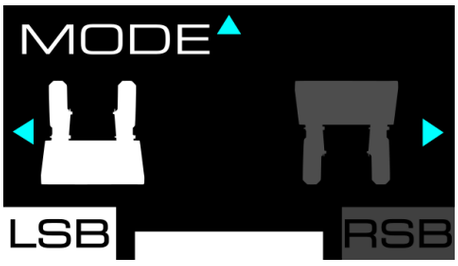

이 스크린에서 페달 세트 구성을 선택할 수 있습니다. 2 가지 위치 중 선택할 수 있습니다.

– (기본값): 일반 위치.

– : 반대 위치.

– 반대 위치는 3-페달 페달 세트에서만 사용할 수 있습니다.
– 반대 위치에서는 액셀러레이터과 클러치 페달이 바뀝니다.

Deadzone(데드존)

브레이크	액셀러레이터

이 화면에서 각 페달에 대해 최소 데드존(MIN)과 최대 데드존(MAX)을 설정할 수 있습니다.

- 최소 데드존(MIN)과 최대 데드존(MAX)을 설정하여 페달의 민감도를 정밀하게 조정할 수 있습니다.
- 데드존은 **반응성을 최적화하거나 불필요 또는 의도하지 않은 활성화를 방지하는 데** 유용합니다(예를 들어 브레이크 페달에 계속 발을 올려 놓을 경우).
- 최소 데드존(MIN)은 페달 이동의 시작점에 있고, 최대 데드존(MAX)은 페달 이동의 마지막 점에 있습니다.
- 페달 이동 거리는 게이지로 표현됩니다.

다음과 같이 최소 데드존(MIN)을 설정할 수 있습니다.

1. 데드존이 끝나길 원하는 지점까지 페달을 누르고 해당 위치에서 페달을 유지합니다.
2. ⊕ 버튼을 눌러 최소 데드존의 마지막 지점을 설정합니다.

다음과 같이 최대 데드존(MAX)을 설정할 수 있습니다.

1. 데드존이 시작하길 원하는 지점까지 페달을 누르고 해당 위치에서 페달을 유지합니다.
2. ⊕ 버튼을 눌러 최대 데드존의 시작 지점을 설정합니다.

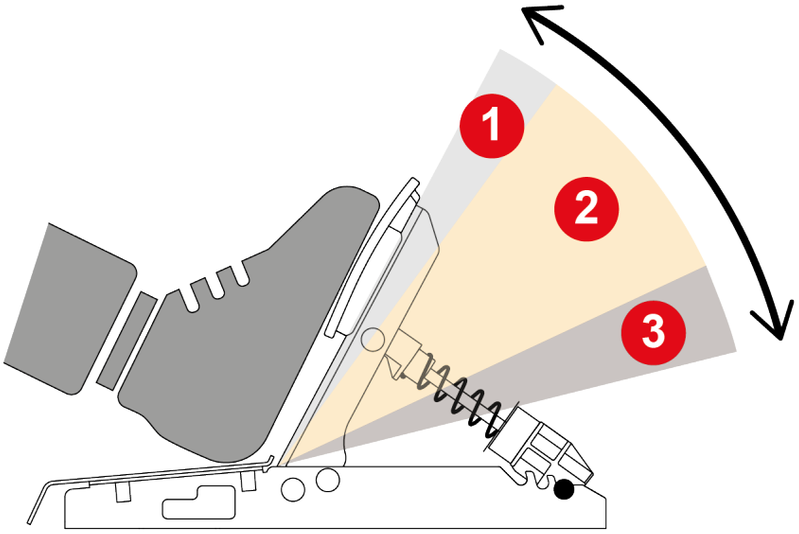

❶ **최소 데드존:** 페달을 밟아도 **게임 내 동작이 트리거되지 않습니다**(가속, 정지 등).

❷ **활성 영역:** 페달을 밟으면 **게임 내 동작이 트리거되며**(가속, 정지 등), 페달에 가해진 압력에 비례하여 강도가 반영됩니다.

❸ **최대 데드존:** 페달을 밟으면 데드존 안에서 **동작의 최대 강도가 유지됩니다**(가속, 정지 등).

페달 세트 설정 변경

이 화면에서 페달 세트에 대한 설정만 재설정할 수 있습니다.

설정을 리셋하려면 다음을 따릅니다.

1. 버튼을 눌러 리셋을 확인합니다. 설정이 리셋되면 다음 스크린이 5 초 동안 표시됩니다.

버튼을 눌러 리셋을 거절합니다.

설정 리셋

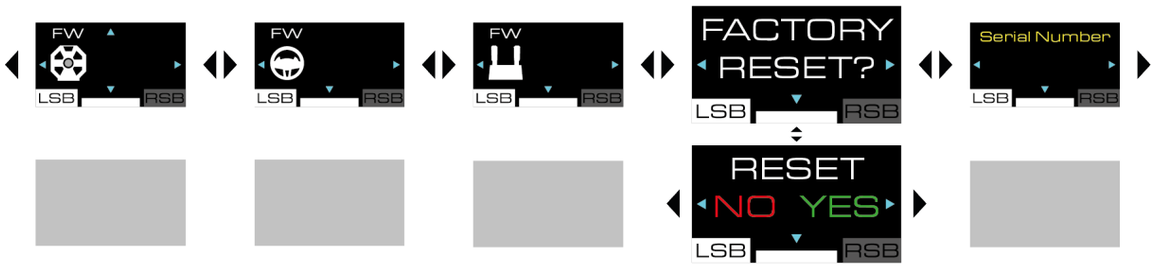
FW
LSB
RSB
FW
LSB
RSB
FW
LSB
RSB
FACTORY
RESET?
LSB
RSB
RESET
NO YES
LSB
RSB
Serial Number
LSB
RSB

이 스크린에서 베이스, 휠림, 페달 세트, 스크린, 원격 측정 설정을 리셋할 수 있습니다.

설정을 리셋하려면 다음을 따릅니다.

2. ⊕ 버튼을 누릅니다. 다음 스크린이 표시됩니다.

3. ⊕ 버튼을 눌러 리셋을 확인합니다. 설정이 리셋되면 다음 스크린이 5 초 동안 표시됩니다.

⊕ 버튼을 눌러 리셋을 거절합니다. 다음 스크린이 표시됩니다.

추가 정보

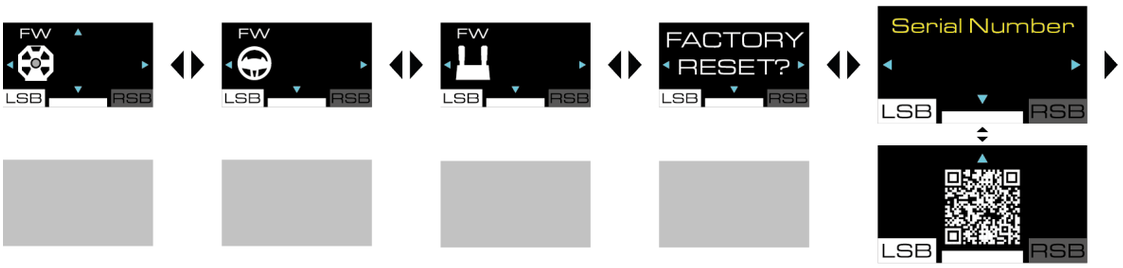
FW
LSB
RSB
FW
LSB
RSB
FW
LSB
RSB
FACTORY
RESET?
LSB
RSB
Serial Number
LSB
RSB
LSB
RSB

일련 번호

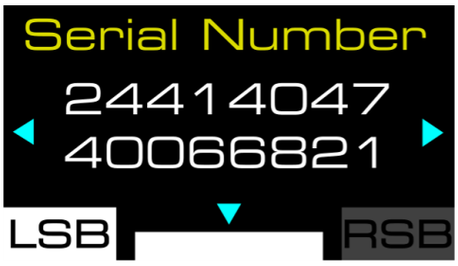

이 스크린에 베이스의 일련 번호가 표시됩니다.

사용자 설명서

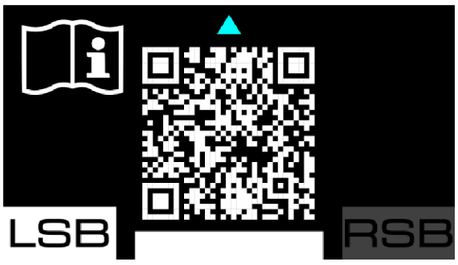

이 스크린에서 Thrustmaster 기술 지원 웹사이트의 T598(XBOX/PC) 전용 페이지에 엑세스할 수 있습니다.

원격 측정 하위 메뉴

원격 측정 하위 메뉴에서 속도, 위치, 랩 수, 세션 시간, 엔진 속도 등 스크린에 표시되는 원격 측정 정보를 선택할 수 있습니다.

원격 측정 및 호환성

원격 측정 정보는 Thrustmaster 의 SDK 와 호환되는 게임에만 표시됩니다.

호환되는 게임 목록은 다음에서 확인할 수 있습니다.

https://support.thrustmaster.com/product/T598x/

(**Games settings**(게임 설정) 섹션) 목록은 정기적으로 업데이트됩니다.

XBOX 콘솔 원격 측정

- 레이싱 휠 베이스를 시작하기 전에, 휠림을 레이싱 휠 베이스에 연결합니다. 이후 레이싱 휠을 사용하여 게임을 시작하고 휠림을 변경하지 않습니다.
- Quick Resume 모드에서 게임을 시작하지 마세요. Quick Resume 모드가 활성화된 상태에서 문제가 발생할 경우(레이싱 휠 감지되지 않음, 스크린 또는 LED 가 작동하지 않음 등), **참고**를 참조하세요.
- XBOX 메인 메뉴 또는 XBOX 가상 키보드에 액세스하기 위해 게임을 닫습니다. 게임을 닫지 않을 경우, 원격 측정 정보를 잃게 됩니다.
- XBOX 콘솔에서 스크린이 잠자기 모드에 진입하면 원격 측정 정보를 잃게 됩니다.
- 일부 경우, 게임을 종료하고 새 게임을 시작할 때 레이싱 휠 베이스를 재시작해야할 수 있습니다.
- **원격 측정 정보를 읽었을 경우: 게임을 닫고, 레이싱 휠 베이스를 재시작하고, 게임을 재시작하여 원격 측정 정보를 다시 표시합니다.**

펌웨어 업데이트

원격 측정 기능을 사용하기 위해 사용하는 베이스와 휠림의 펌웨어를 업데이트해야 합니다.

업데이트를 진행하려면 다음을 진행하십시오.

1. 다음으로 이동합니다.
   https://support.thrustmaster.com/product/T598x/
2. **Software**(소프트웨어) 섹션에서 My Thrustmaster Panel 소프트웨어를 다운로드 및 설치하고 안내 사항에 따릅니다.

원격 측정 하위 메뉴에 액세스하려면 ⚙ 버튼(설정 – Settings)을 누르고, RSB 버튼을 누릅니다.

원격 측정 하위 메뉴에서 다음 스크린이 표시됩니다.

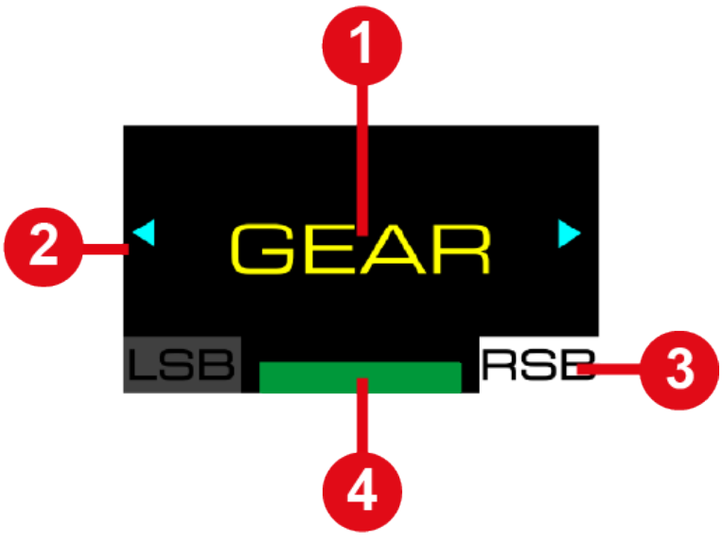

❶ 스크린에 표시되는 정보 유형

❷ 하위 메뉴 내 가능한 이동

❸ 선택된 원격 측정 하위 메뉴

❹ 선택된 호환성 모드

게임 중 다음 스크린이 표시됩니다.

❶ RPM 스트립

❷ 원격 측정 정보

❸ 선택된 호환성 모드

원격 측정 하위 메뉴를 통해 이동하고 표시될 원격 측정 정보를 선택하려면 다음을 따릅니다.

– 방향 버튼을 사용합니다.

선택을 확인하려면 다음과 같이 합니다.

– 버튼을 누릅니다(설정 – Settings).

원격 측정 하위 메뉴에서 나가고 스크린에 선택된 원격 측정 정보가 표시됩니다.

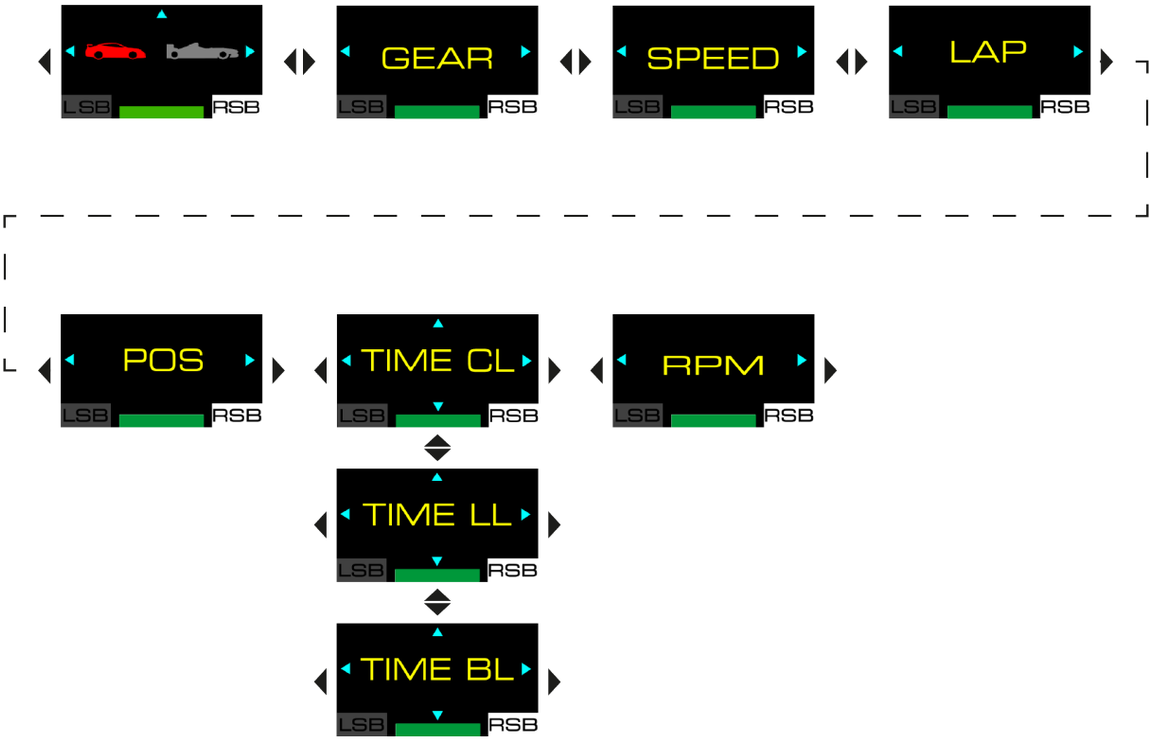
LSB
RSB
GEAR
SPEED
LAP
POS
TIME CL
RPM
TIME LL
TIME BL

GT 또는 Formula 모드

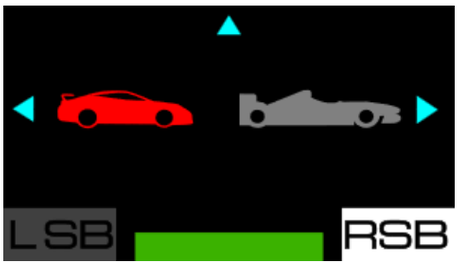

이 스크린에서 엔진 스피드(RPM)에 대한 디스플레이 모드를 선택할 수 있습니다. 2 가지 모드 중 선택할 수 있습니다.

- GT 모드(빨강색): 끝에서 중앙으로.
- Formula 모드(파랑색, 기본값): 왼쪽에서 오른쪽으로.

<u>디스플레이 예시:</u>

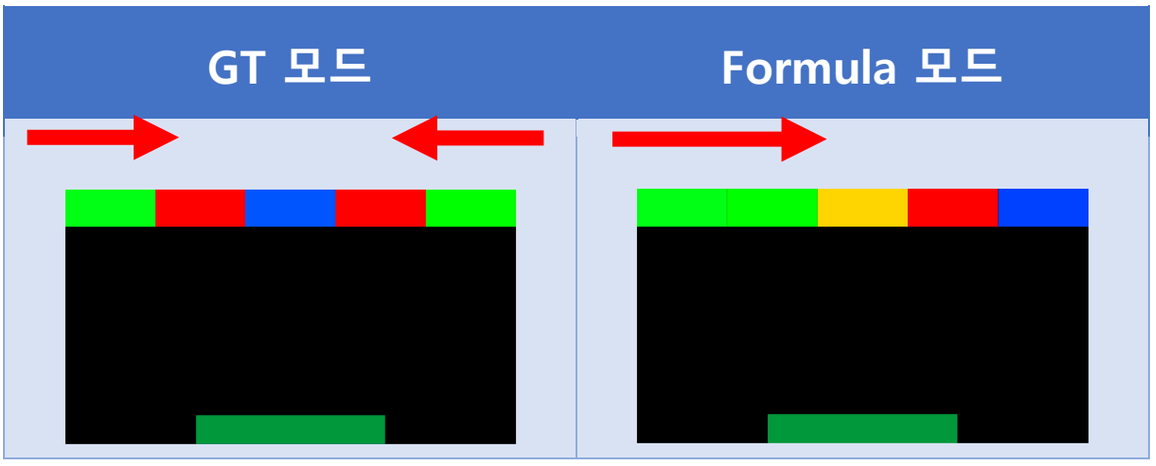

방향 버튼을 사용하여 모드를 선택하고, ⚙ 버튼(설정 – Settings)을 눌러 선택을 확인합니다.

Gear(선택된 기어)

이 스크린에 현재 기어에 대한 정보가 표시되며 게임에 따라 플래그(FLAG)와 피트(PIT)도 표시됩니다.

디스플레이 예시:

Speed(속도)

이 스크린에서 차량의 속도가 표시됩니다.

디스플레이 예시:

Lap(랩)

이 스크린에서 완료된 랩의 숫자가 표시됩니다.

디스플레이 예시:

Position(위치)

이 스크린에서 랭킹 내 위치가 표시됩니다.

디스플레이 예시:

Time(시간)

이 스크린에서 시간 디스플레이 모드(TIME)를 선택합니다. 3 가지 모드 중 선택할 수 있습니다.

- TIME CL: 현재 랩 시간을 표시합니다(CURR LAP).
- TIME LL: 마지막 랩 시간을 표시합니다(LAST LAP).
- TIME BL: 개인 최고 랩 타임을 표시합니다(BEST LAP).

<u>디스플레이 예시:</u>

TIME CL	TIME LL	TIME BL
01:29 825 CURR LAP	01:29 825 LAST LAP	01:29 825 BEST LAP

방향 버튼을 사용하여 모드를 선택하고, ⚙ 버튼(설정 – Settings)을 눌러 선택을 확인합니다.

Engine speed(엔진 속도)

이 스크린에서 엔진 속도가 표시됩니다(RPM).

디스플레이 예시:

13. 자주 묻는 질문 및 기술 지원

T598 Servo Base 베이스, SportCar Steering Wheel 휠림 또는 Raceline Pedals LTE 페달 세트에 질문이 있으신가요? 또는 기술적인 문제가 발생했나요? 그렇다면 Thrustmaster 기술 지원 웹사이트에 방문하세요.

https://support.thrustmaster.com/product/T598x/

이 페이지에서 My Thrustmaster Panel 소프트웨어를 다운로드하여 베이스와 휠림의 펌웨어도 업그레이드할 수 있습니다.

THRUSTMASTER®

T598

XBOX One/ XBOX Series X|S
(Windows® 10/11) PC

دليل المستخدم

اقرأ التعليمات الواردة في هذا الدليل **بعناية** **قبل** تركيب المنتج، و**قبل** استعماله، و**قبل** إجراء أي أعمال صيانة له. واحرص على اتباع تعليمات السلامة. قد يؤدي عدم اتباع هذه التعليمات إلى وقوع حوادث و/أو أضرار. احتفظ بهذا الدليل لكي تتمكّن من الرجوع إلى التعليمات في المستقبل.

جدول المحتويات

1. محتويات العبوة..... 6
2. الميزات..... 8
3. معلومات تتعلق باستخدام حافة العجلة..... 14
4. معلومات تتعلق باستخدام مجموعة الدواسات..... 24
5. تركيب القاعدة على الطاولة أو المكتب 28
6. تركيب القاعدة على قمرة القيادة 31
7. تركيب حافة العجلة على القاعدة 32
8. تجميع مجموعة الدواسات..... 34

الإعدادات الميكانيكية لمجموعة الدواسات 40

دعامات ***Carpet Grip*** المضادة للانزلاق 47

9. التركيب 50

على أجهزة *XBOX* 50

على أجهزة الكمبيوتر الشخصية 54

معايرة تلقائية لعجلة السباق والدواسات 65

10. التخطيط لأجهزة *XBOX* 67

11. التخطيط الخاص بالكمبيوتر الشخصي 68

استخدام المُشفرات 69

12. تشغيل الشاشة 70

الوصول إلى القائمة الفرعية للإعدادات أو القياس

عن بُعد 71

القائمة الفرعية للإعدادات 73

القائمة الفرعية للقياس عن بُعد 114

13. الأسئلة الشائعة والدعم الفني 125

T598

بفضل T598 وتقنية القيادة المباشرة، يمكنك الوصول إلى عجلة سباق كاملة الميزات تتيح لك قيادة جميع أنواع المركبات وتجربة جميع التأثيرات في سباقاتك.

سيساعدك هذا الدليل على تركيب T598 واستخدامه في ظل أفضل الظروف. قبل بدء السباق، اقرأ التعليمات والتحذيرات بعناية: إذ إنها ستساعدك على الحصول على أكبر متعة يمكن أن يقدّمها منتجك.

تحديث البرنامج الثابت

لكي تتمكن من استخدام ميزات القياس عن بُعد، قد يتعين تحديث البرنامج الثابت للقاعدة وحافة العجلة التي تستخدمها.

لإجراء التحديث:

1. انتقل إلى

https://support.thrustmaster.com/product/T598x/

2. نزّل برنامج My Thrustmaster Panel المتوفر في قسم **Software** (البرامج) وثبّته واتبع التعليمات.

1. محتويات العبوة

T598 Servo Base

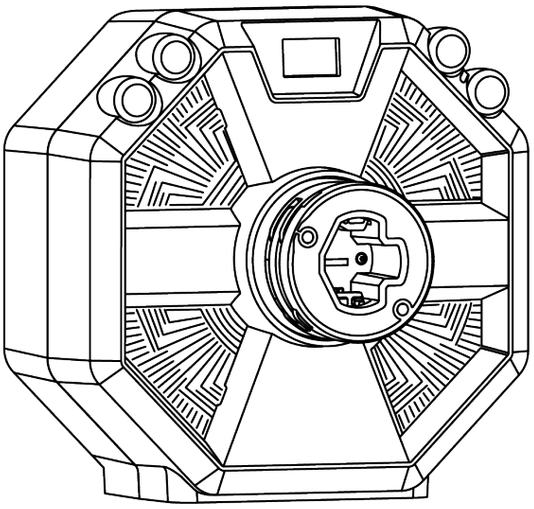

SportCar Steering Wheel

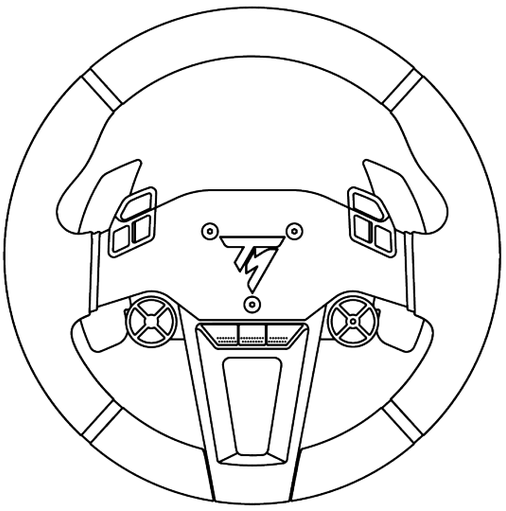

Raceline Pedals LTE

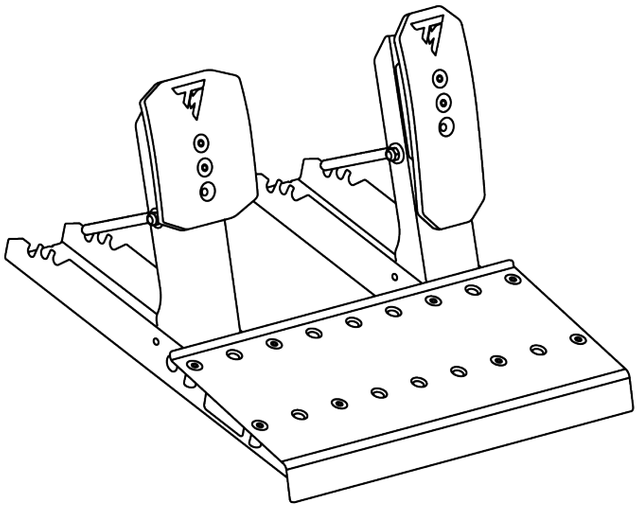

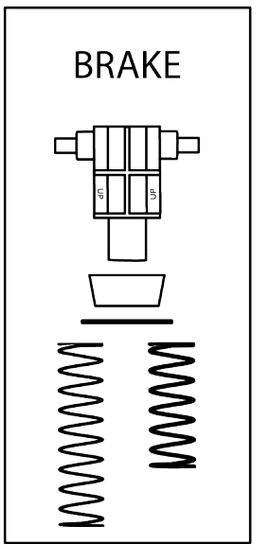

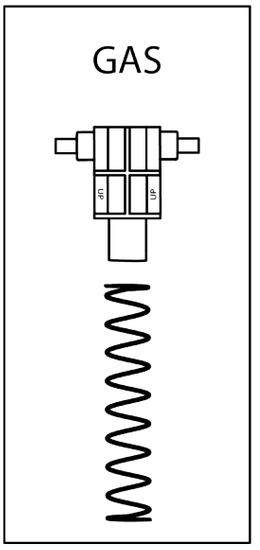

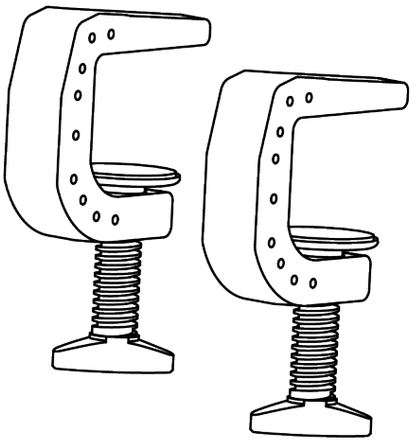

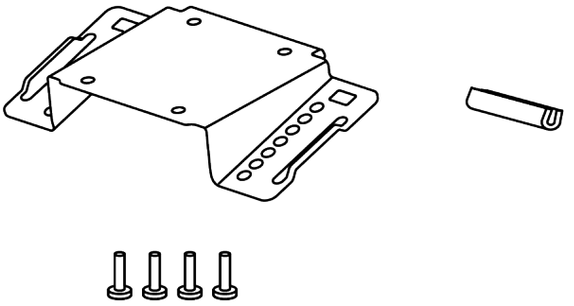

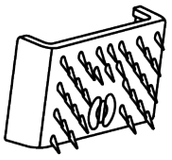

x 2

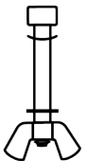

x 2

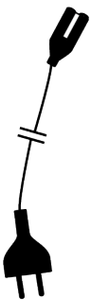

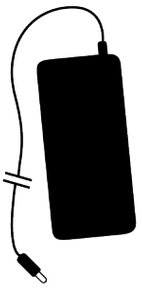

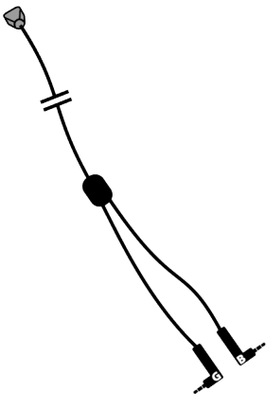

2. الميزات

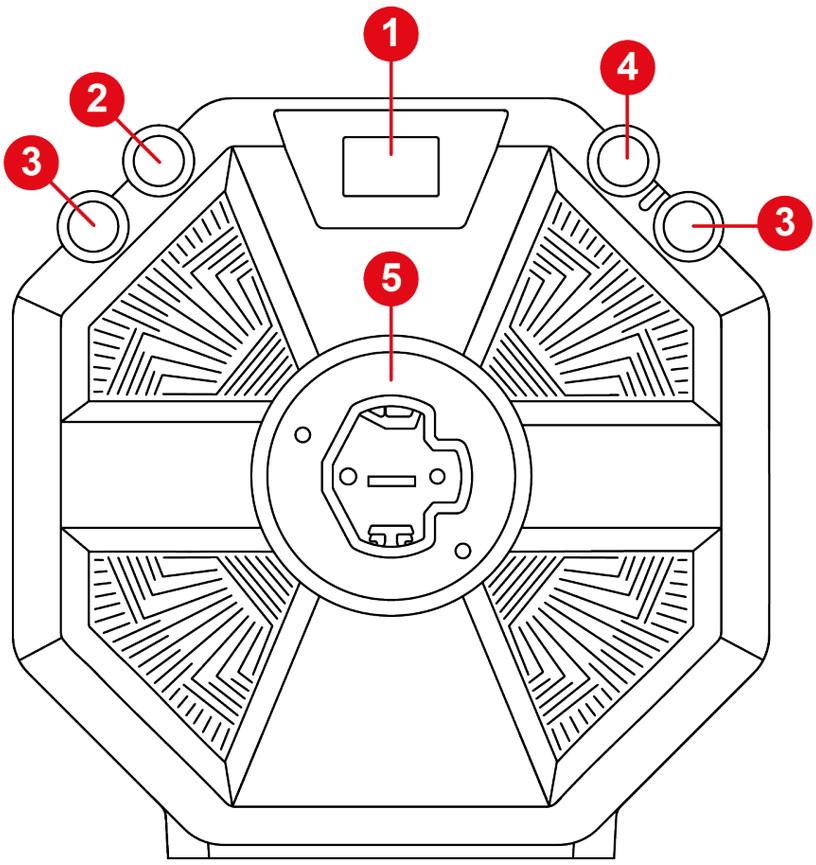

1 الشاشة

2 زر ⚙ (الإعدادات – Settings)

3 أزرار LSB وRSB

4 زر XBOX

5 نظام تثبيت حافة العجلة سريع الفك

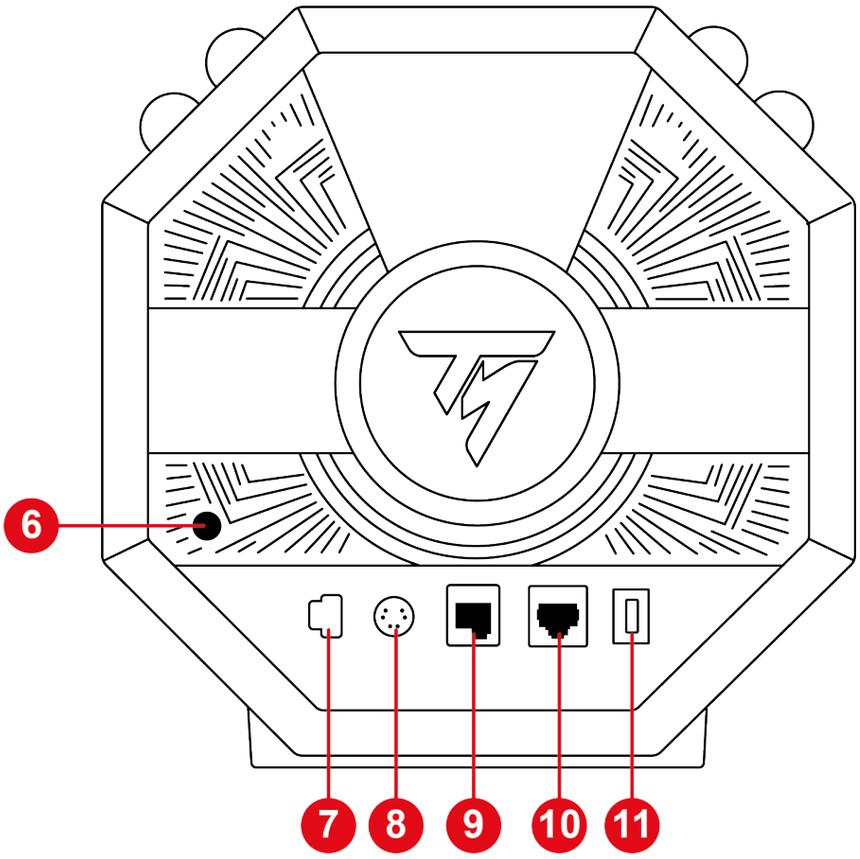

6 زر التشغيل/إيقاف التشغيل

7 منفذ الطاقة

8 منفذ توصيل ناقل الحركة* أو فرامل اليد*

9 منفذ توصيل مجموعة الدواسات

10 منفذ توصيل لمجموعة دواسات مزودة بدواسة فرامل تتضمن مستشعر ضغط (Raceline LC)

11 منفذ USB-C

*تُباع بشكل منفصل

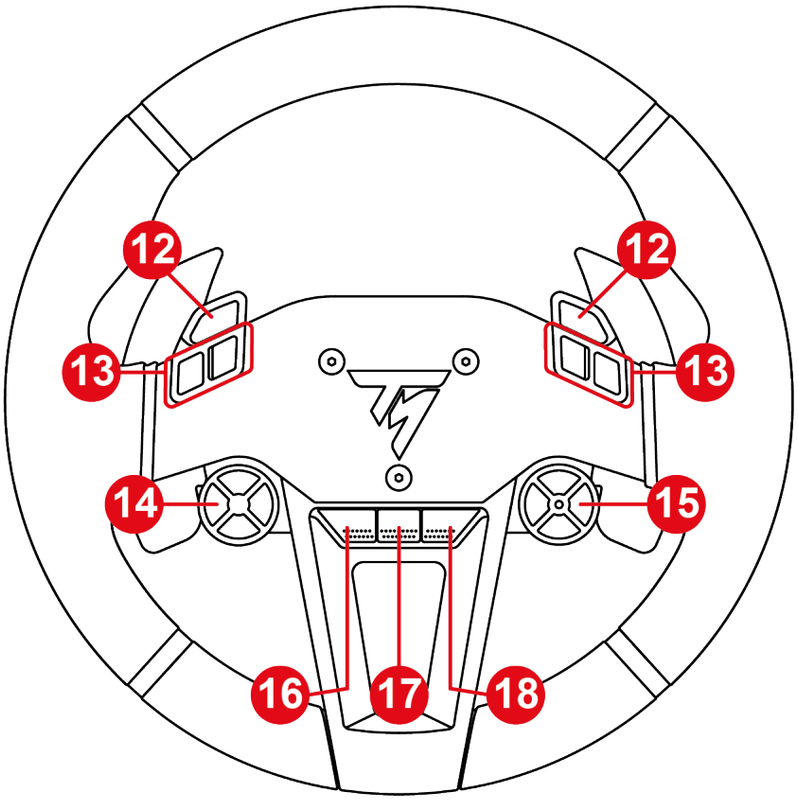

⓬ أزرار فرامل اليد

⓭ أزرار المهام

⓮ أزرار الاتجاهات

⓯ محدد جهاز الترميز، ووظائف E+ وE- وEP، ومصباح LED يشير إلى جهاز الترميز النشط

⓰ زر العرض على أجهزة XBOX

⓱ زر المشاركة على أجهزة XBOX

⓲ زر القائمة على أجهزة XBOX

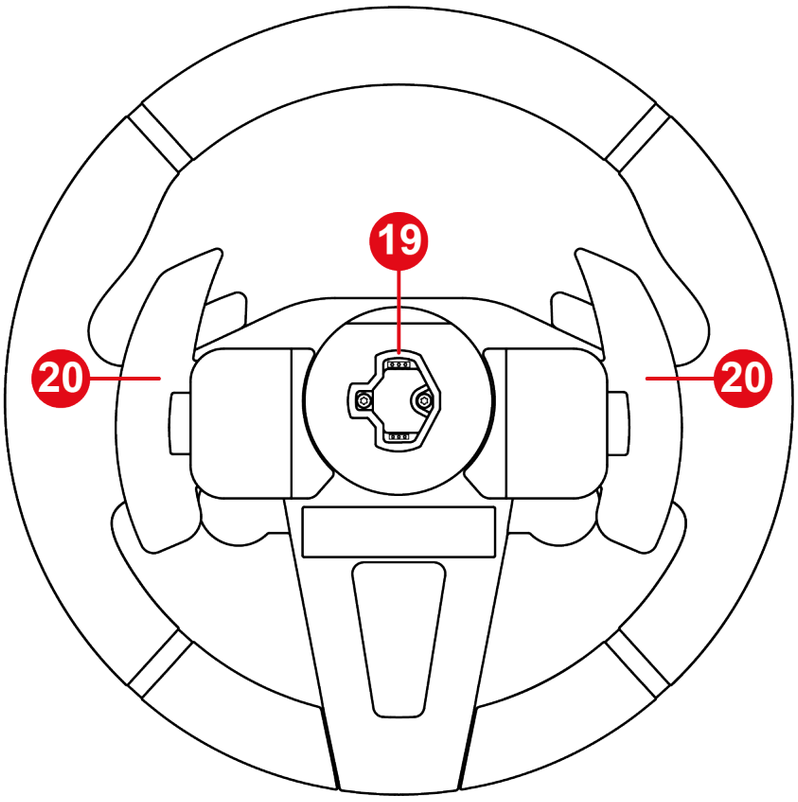

19 نظام تثبيت حافة العجلة سريع الفك

20 ناقلات الدواسات المغناطيسية

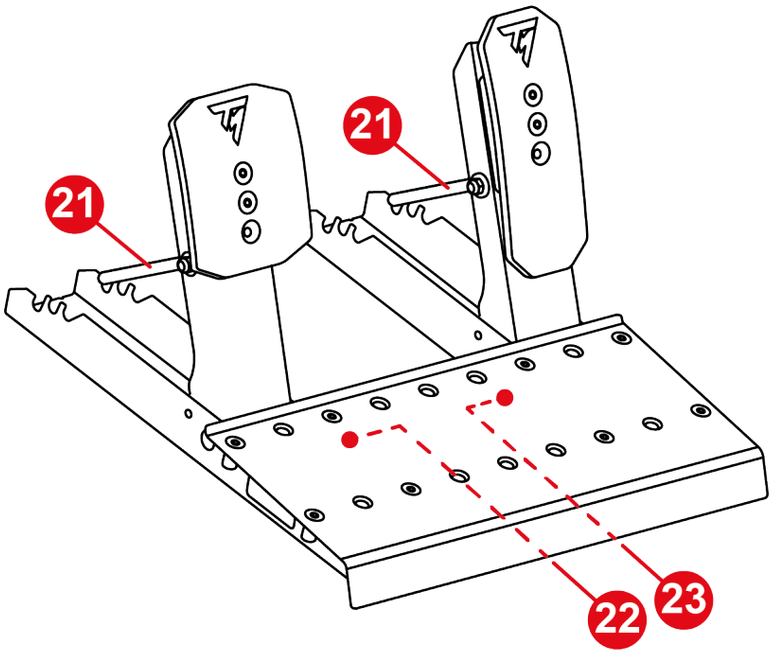

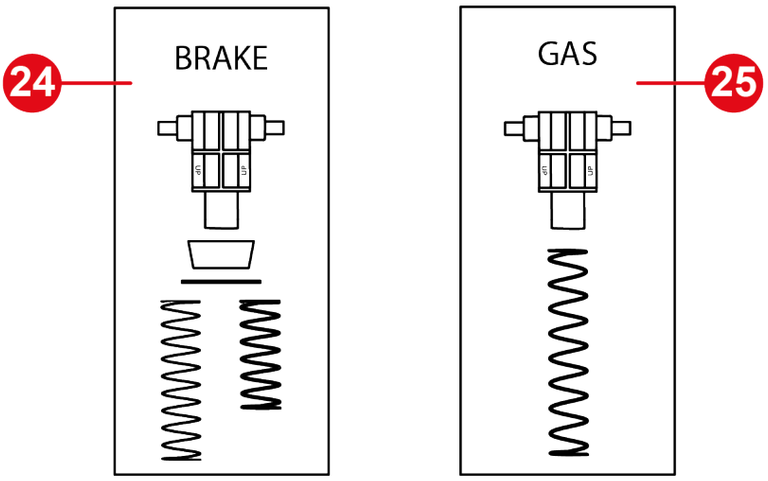

21 قضيب تثبيت النابض

22 موصل مقبس دواسة الفرامل

23 موصل مقبس دواسة الوقود

24 زنبرك دواسة الفرامل (دعامة واحدة ومصد واحد وحلقة واحدة ونابضان (مقاومة ضعيفة أو قوية))

25 زنبرك دواسة الوقود (دعامة واحدة وزنبرك واحد)

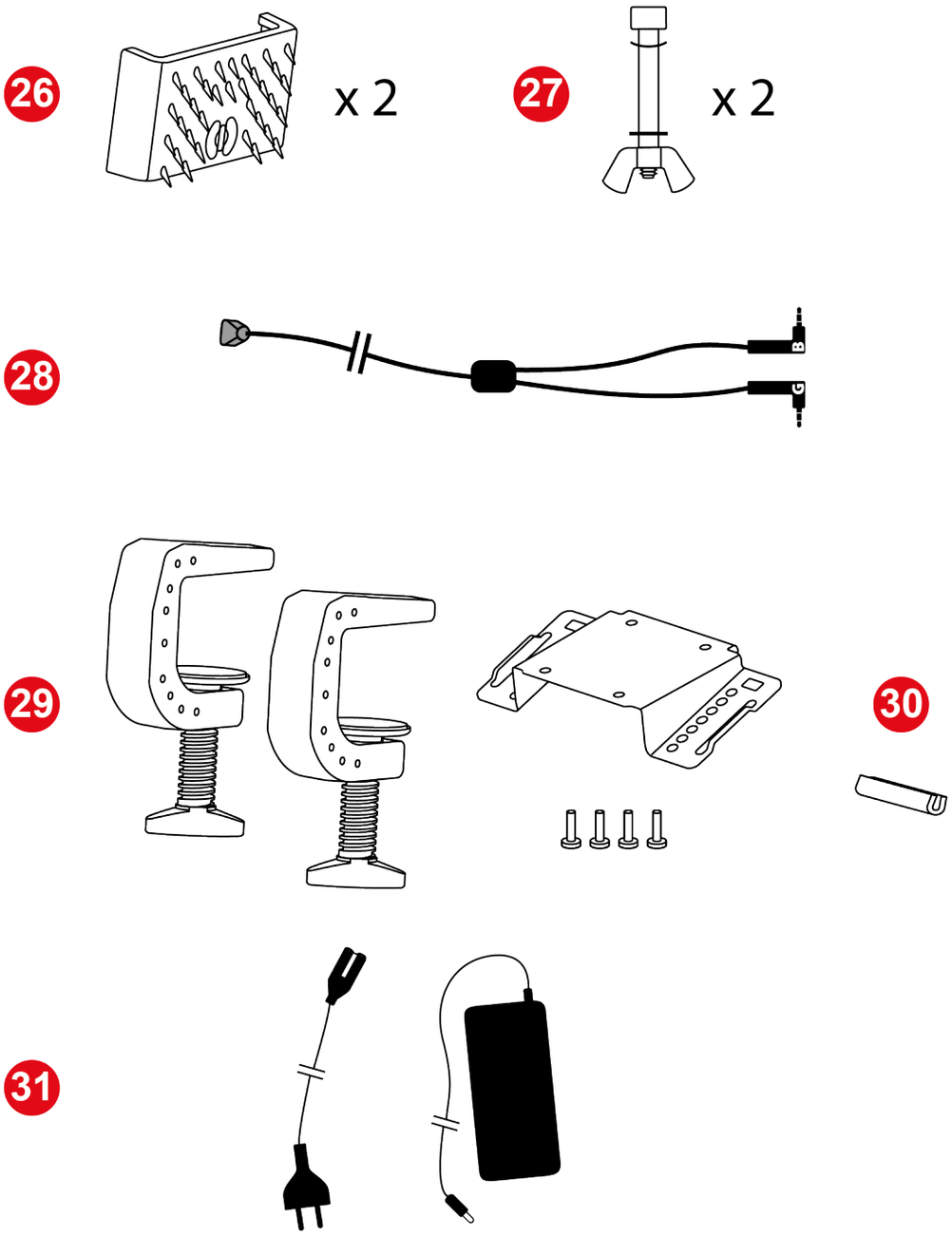

26 دعامات Carpet Grip المضادة للانزلاق

27 قضبان إيقاف الدواسة (قضيب واحد وصامولة مجنحة واحدة وحلقة منحنية واحدة وحلقة واحدة)

28 كابل مزدوج المقبس/كابل RJ12

29 دعامة تثبيت القاعدة

30 غطاء حماية مطاطي

31 كابلات إمداد الطاقة

3. معلومات تتعلق باستخدام حافة العجلة

الوثائق

قبل استخدام هذا المنتج، اقرأ هذه الوثائق بعناية مجددًا، واحتفظ بها للرجوع إليها مستقبلاً.

تحديث البرنامج الثابت

يجب عليك تحديث البرنامج الثابت للقاعدة بأحدث إصدار متاح.

لفعل ذلك، يُرجى اتباع هاتين الخطوتين:

1. انتقل إلى

https://support.thrustmaster.com/product/T598x/

2. نزّل برنامج My Thrustmaster Panel المتوفر في قسم **Software** (البرامج) وثبّته واتبع التعليمات.

في حال عدم تحديث البرنامج الثابت لقاعدة عجلة السباق، لن تعمل حافة العجلة الخاصة بك بشكل صحيح.

الصدمة الكهربائية

- احتفظ بالمنتج في مكان جاف ولا تعرِّضه للغبار أو لضوء الشمس المباشر.
- استخدم المنتج في بيئة بدرجة حرارة تتراوح بين 15 درجة مئوية و30 درجة مئوية.
- لا تثني الموصِّلات والكابلات ولا تشدها.
- اتبع توجيهات التوصيل.
- لا تسكب أي سوائل على المنتج أو موصلاته.
- لا تُحدِث دائرة قصر كهربائية في المنتج.
- لا تفك المنتج، ولا تُلقه في النار، ولا تعرِّضه لدرجات حرارة مرتفعة.
- لا تستخدم كابل إمداد طاقة بخلاف ذلك المتوفر مع القاعدة الخاصة بك.
- لا تستخدم كابل إمداد الطاقة إذا كان الكابل أو موصِّلاته تالفة أو مشقوقة أو مكسورة.
- تأكد من توصيل كابل إمداد الطاقة بشكل صحيح في مقبس حائط، وتوصيله بشكل صحيح بالموصِّل الموجود في الجانب الخلفي للقاعدة.
- لا تفتح عجلة السباق: لا توجد أجزاء بداخلها يمكن صيانتها بواسطة المستخدم. يجب تنفيذ أي إصلاحات بواسطة الشركة المصنِّعة، أو ممثِّلها المعتمد أو فني مؤهل.
- إذا كانت حافة عجلة القيادة أو القاعدة أو مصدر الإمداد بالطاقة يعمل بشكل غير طبيعي (إذا كان يصدر من أي منها أي أصوات أو حرارة

أو روائح غير طبيعية)، فتوقف عن استخدام الجهاز فورًا، وافصل كابل إمداد الطاقة من مقبس الحائط، وافصل الكابلات الأخرى.

- عندما لا تستخدم القاعدة، أوقف تشغيلها باستخدام زر التشغيل/إيقاف التشغيل.
- إذا كنت لن تستخدم القاعدة لفترة طويلة من الوقت أو إذا كنت ستبتعد عنها، فأوقف تشغيل القاعدة وافصل كابل إمداد الطاقة الخاص بها من مقبس الحائط.
- يجب أن يكون مقبس الحائط قد تم تركيبه وفقًا للممارسات الصحيحة لحرفة الكهرباء بواسطة فني متخصص.
- يجب أن يكون مقبس الحائط موجودًا بالقرب من المعدات ويجب أن يكون من السهل الوصول إليه.
- لا يوصى باستخدام سلك أو أسلاك تمديد، بسبب احتمال ارتفاع درجة حرارة سلك التمديد وما يترتب عليه من احتمال نشوب حريق.
- لا توصِّل الجهاز بمقبس الحائط أو تفصّله منه بيدين رطبتين أو مبللتين.
- لا تحمل أبدًا مصدر الإمداد بالطاقة عن طريق إمساك الكابل.
- لا تنزع أبدًا مصدر الإمداد بالطاقة أو تفصله عن طريق سحب الكابل.

مصدر الإمداد بالطاقة

- لا تستخدم سوى مصدر الإمداد بالطاقة المدرج في تعليمات المستخدم.
- لا تستخدم سوى مصدر الإمداد بالطاقة الذي يأتي بجهد الشبكة الكهربائية وترددها المُوضَّحين على لوحة تصنيف مصدر الإمداد بالطاقة.

تأمين منطقة اللعب

- لا تضع في منطقة اللعب أي أجسام قد تعيق ممارسات المستخدم أو قد تسبب حركة غير مناسبة أو مقاطعة من جانب شخص آخر (فنجان قهوة أو هاتف أو مفاتيح مثلاً).
- لا تغطِّ كابلات الطاقة بسجادة أو فرش أو بطانية أو غطاء أو أي عناصر أخرى، ولا تضع أي كابلات في مكان يسير الأشخاص فيه.

معلومات عن محوّل مصدر الإمداد بالطاقة

المعلومات المنشورة	القيمة	الوحدة
اسم الشركة المصنِّعة أو العلامة التجارية رقم النشاط التجاري العنوان	GUILLEMOT CORPORATION S.A. 414 196 758 R.C.S. Vannes 2 Rue du Chêne Héleuc 56910 Carentoir فرنسا	
معرِّف الطراز	A1001-1636000D	
جهد الإدخال	من 100 إلى 240	فولت
تردد التيار المتردد عند الإدخال	من 50 إلى 60	هرتز
جهد الإخراج	16.3	فولت تيار مباشر
تيار الإخراج	6	أمبير
قدرة الإخراج	98	واط
متوسط الكفاءة النشطة	88	%
الكفاءة عند التحميل المنخفض (10%)	88	%
استهلاك الطاقة من دون حمل	0.2	واط

سطح تبديد الحرارة

لضمان تبديد الحرارة بشكل مثالي، يجب عليك الالتزام بجميع النقاط الآتية:

- ضع القاعدة على مسافة 10 سم على الأقل من أي أسطح حوائط.
- لا تضع القاعدة في أي أماكن ضيقة.
- لا تغطِّ القاعدة.
- لا تسمح بتراكم أي غبار على زعانف التبديد الموجودة في الجزء الأمامي من القاعدة. نظِّفها بانتظام باستخدام قطعة قماش جافة أو فرشاة.
- قد تصبح القاعدة ساخنة في أثناء الاستخدام المكثف. هذا أمر طبيعي.

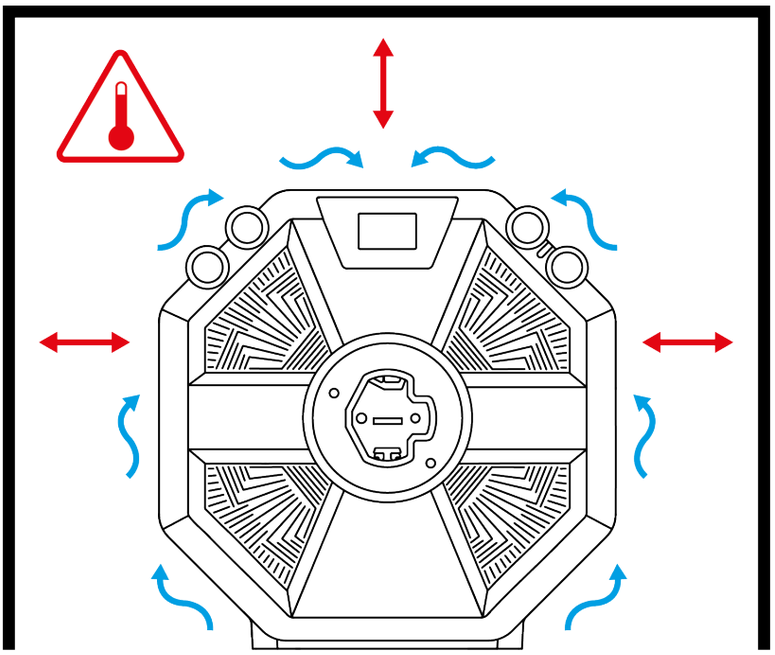

- لا تدخل أبدًا أي جسم أو جزء من جسدك في فتحات التهوية بالمنتج.

في حال الاستخدام المكثف، قد تلاحظ انبعاث رائحة خفيفة من القاعدة. وتحدث هذه الحالة بعينها بشكل أساسي مع المنتجات الجديدة: فهذا أمر طبيعي ويختفي مع مرور الوقت.

الإصابات بسبب رد الفعل الاهتزازي والحركات المتكررة

قد يتسبب اللعب باستخدام عجلة سباق تشتمل على رد فعل اهتزازي في حدوث آلام بالعضلات أو المفاصل. لتفادي أي مشكلات:

- تجنب فترات اللعب الطويلة جدًا (أكثر من ساعتين).
- استرح مدة تتراوح بين 10 دقائق و15 دقيقة بعد كل ساعة لعب.
- إذا شعرت بأي إجهاد أو ألم في يديك أو معصميك أو ذراعيك أو قدميك، فتوقف عن اللعب واسترح بضع ساعات قبل بدء اللعب مرة أخرى.
- إذا استمرت الأعراض أو الألم المشار إليه بالأعلى عند مواصلة اللعب، فتوقف عن اللعب واستشر طبيبك.
- احتفظ بها بعيدًا عن متناول الأطفال.
- تأكد من توصيل القاعدة وحافة عجلة القيادة بشكل صحيح، وفقًا للتعليمات الواردة في هذا الدليل.

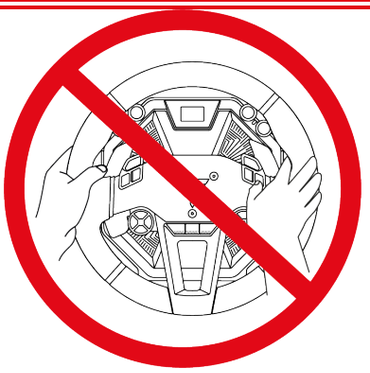

خطر حدوث لفات غير متوقعة وقوية وسريعة: لا تضع أبدًا يدًا أو ذراعًا عبر الفتحات الموجودة في حافة عجلة القيادة أو في مسار دوران العجلة.

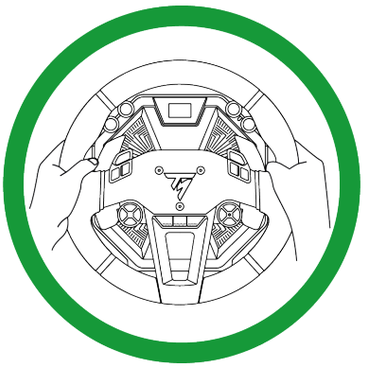

عند استخدام المنتج، حافظ على بقاء كلتا يديك دائمًا في الوضع الصحيح على عجلة القيادة من دون حتى رفعهما تمامًا.

لا يجوز التعامل مع المنتج إلا من قِبل أشخاص **تبلغ أعمارهم 16 عامًا أو أكثر.**

4. معلومات تتعلق باستخدام مجموعة الدواسات

الوثائق

قبل استخدام هذا المنتج، اقرأ هذه الوثائق بعناية مجددًا، واحتفظ بها للرجوع إليها مستقبلاً.

لأسباب تتعلق بالسلامة، تجنب تمامًا استخدام مجموعة الدواسات وأنت حافي القدمين أو عند ارتدائك جوارب في قدميك. تُخلي Thrustmaster® مسؤوليتها تمامًا في حالة الإصابة الناتجة عن استخدام مجموعة الدواسات من دون ارتداء الأحذية.

الصدمة الكهربائية

- احتفظ بالمنتج في مكان جاف ولا تعرِّضه للغبار أو لضوء الشمس المباشر.
- لا تثني الموصِّلات والكابلات ولا تشدها.
- اتبع توجيهات التوصيل.
- لا تسكب أي سوائل على المنتج أو موصلاته.
- لا تُحدِث دائرة قصر كهربائية في المنتج.
- لا تفك المنتج (إلا في حالات التخصيص الموضَّحة في هذا الدليل)؛ ولا تُلقه في النار، ولا تعرِّضه لدرجات حرارة مرتفعة.

الإصابات الناتجة عن الحركات المتكررة

قد يؤدي اللعب باستخدام مجموعة الدواسات إلى الشعور بآلام في العضلات أو المفاصل.

لتفادي أي مشكلات:

- تجنب اللعب لفترات طويلة جدًا (أكثر من ساعتين).
- استرح مدة تتراوح بين 10 دقائق و15 دقيقة بعد كل ساعة لعب.
- إذا شعرت بأي إجهاد أو ألم في قدميك أو رجليك، فتوقف عن اللعب واسترح بضع ساعات قبل بدء اللعب مجددًا.
- إذا استمرت الأعراض أو الألم المشار إليه بالأعلى عند مواصلة اللعب، فتوقف عن اللعب واستشر طبيبك.

خطر انحشار الأصابع في مجموعة الدواسات في أثناء اللعب

- أبقِ مجموعة الدواسات بعيدة عن متناول الأطفال.
- في أثناء جلسات اللعب، لا تضع أبدًا أصابعك (أو أي أجزاء أخرى من جسمك) على أذرع الدواسات أو بالقرب منها.

5. تركيب القاعدة على الطاولة أو المكتب

قبل كل استخدام، تحقق من أن القاعدة لا تزال مربوطة بشكل صحيح بالدعامة، وفقًا للتعليمات الواردة في هذا الدليل.

صلابة الدعامة

ضع في الحسبان المادة المصنوعة منها الدعامة لديك لضمان إمكانية تركيب قاعدة بعزم دوران عالٍ على الدعامة. هذا النوع من التركيب مناسب للطاولات والمكاتب التي يتراوح سمكها بين 2 و5 سم، إضافة إلى قمرات القيادة، من أجل استخدام القاعدة في أفضل الظروف. ينبغي أن يكون المكتب مصنوعًا من مادة صلبة، مثل: الخشب الليفي متوسط الكثافة أو الخشب، ومن دون أي مكوِّنات مجوفة.

1. ضع لوحة الحمل تحت القاعدة مع محاذاة الثقوب.

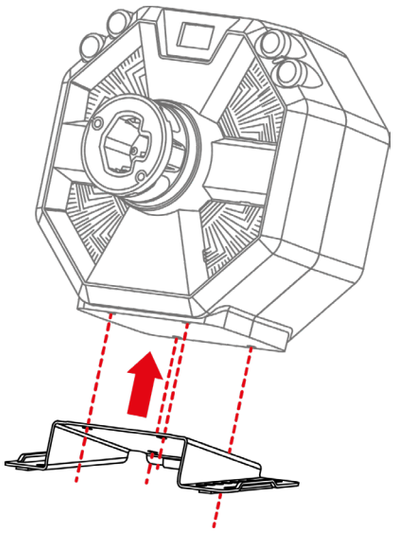

2. أحكم ربط مسامير التثبيت الأربعة في اتجاه عقارب الساعة باستخدام مفتاح ألين مقاس 5 مم.

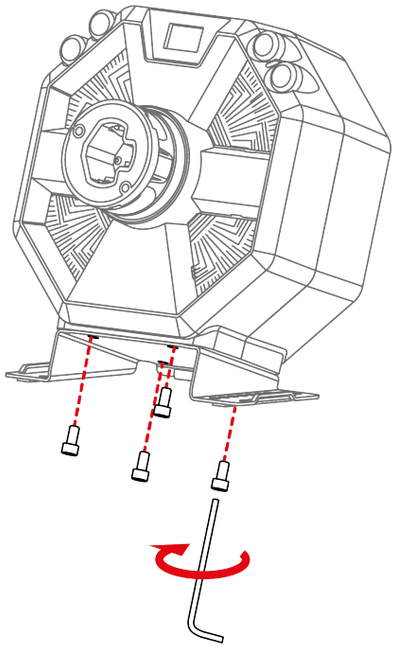

3. قم بتثبيت الغطاء المطاطي الواقي في الجزء الخلفي من لوحة الحمل، من أجل حماية الدعامة الخاصة بك.

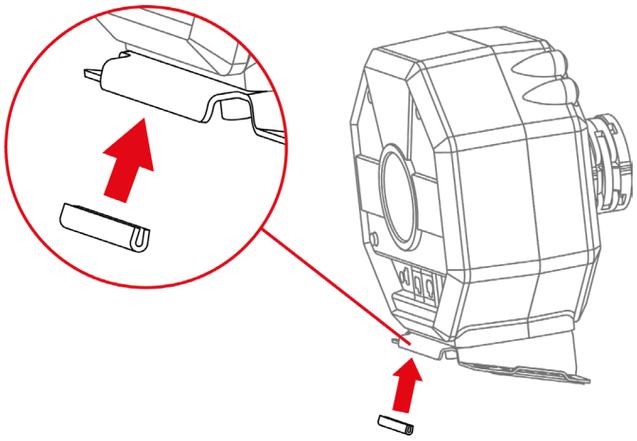

4. أدخِل الكتائف على كل جانب في لوحة الحمل. تأكد من أن فتحات الكتيفة موضوعة بشكل صحيح على اللوحة.

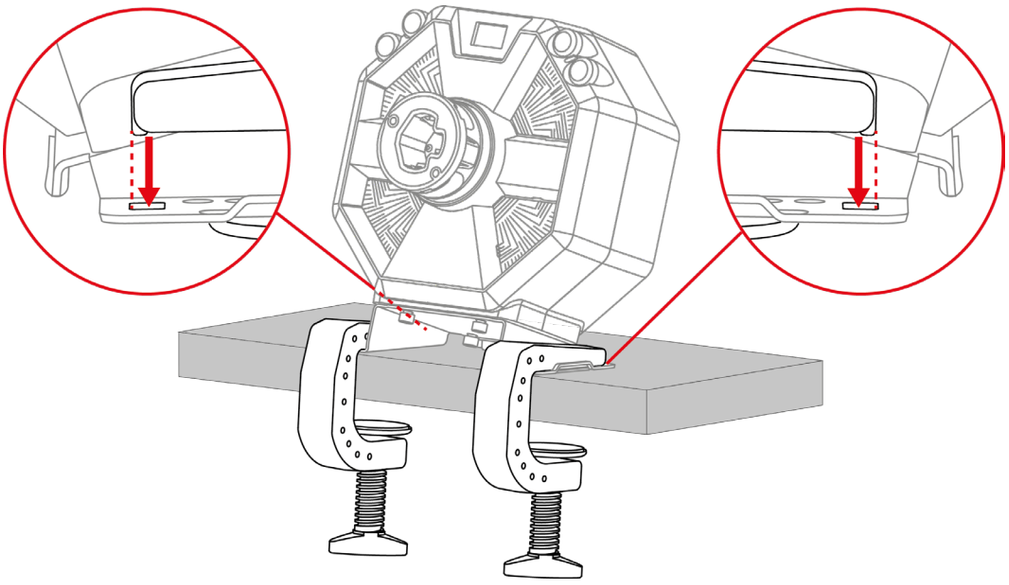

5. أحكم ربط مسماري التثبيت.

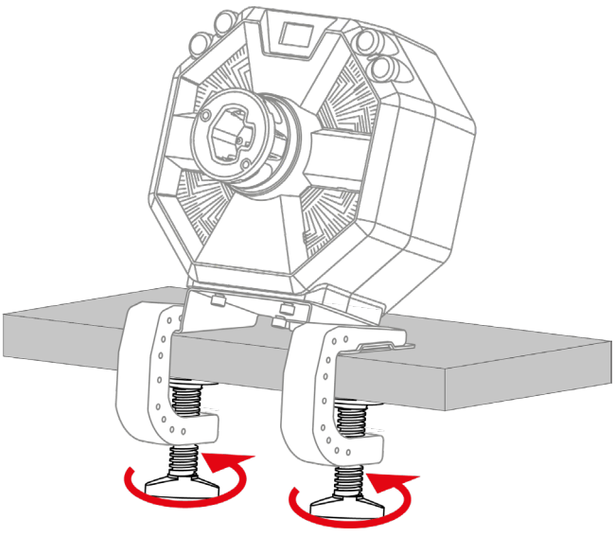

6. تركيب القاعدة على قمرة القيادة

لتركيب القاعدة على قمرة القيادة، هناك خياران ممكنان:

- تتوافق قمرة القيادة لديك بشكل طبيعي (إذا كانت الثقوب تحاذي الثقوب الموجودة في القاعدة): اربط القاعدة مباشرة بقمرة القيادة باستخدام أسنان البراغي الأربعة الموجودة أسفل القاعدة، من دون استخدام لوحة الحمل أو الكتيفتين.
- لا تتوافق قمرة القيادة لديك بشكل طبيعي (إذا كانت الثقوب لا تحاذي الثقوب الموجودة في القاعدة): اربط لوحة الحمل بالقاعدة وأحكم ربط كل شيء بقمرة القيادة لديك، من دون استخدام الكتيفتين.

تتوفر خطط التثبيت الخاصة بقمرات القيادة على:
https://support.thrustmaster.com/product/T598x/
في قسم **Manual** (دليل المستخدم).

7. تركيب حافة العجلة على القاعدة

1. تأكد من إيقاف تشغيل القاعدة وأن ذراع قفل القاعدة في وضع مفتوح.

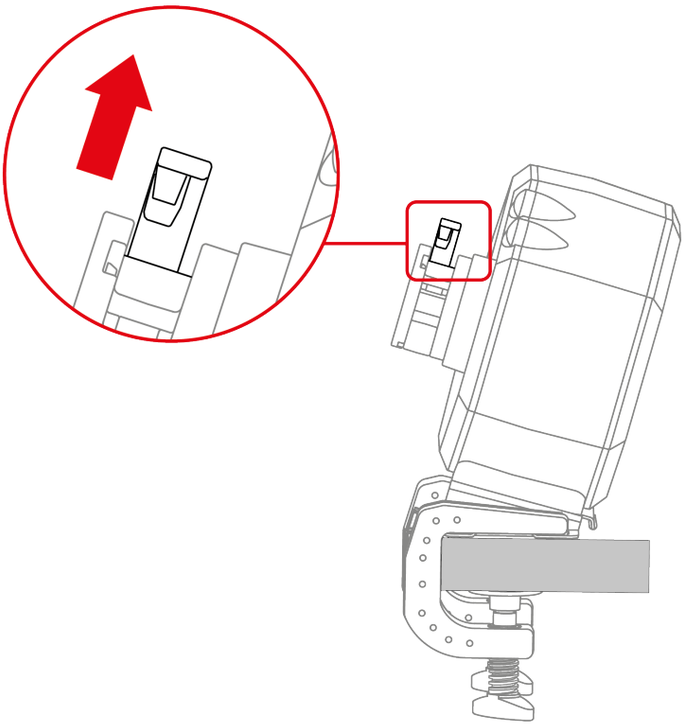

2. أدخل حافة العجلة في القاعدة.

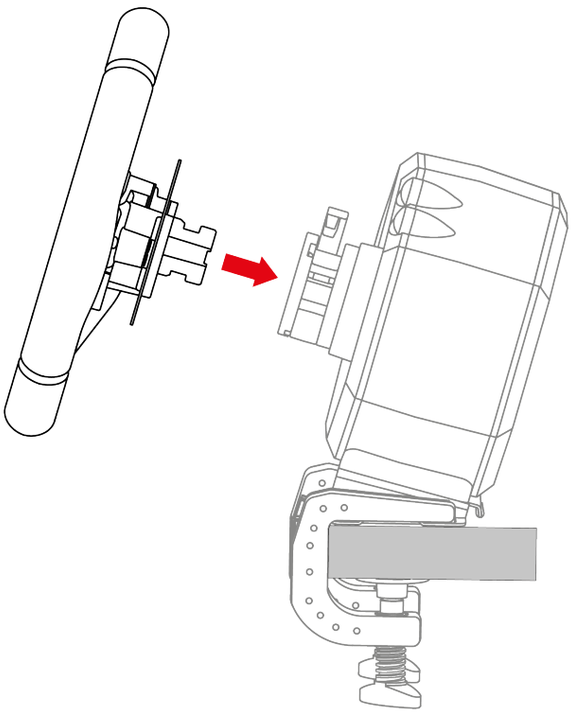

3. اخفض ذراع القفل.

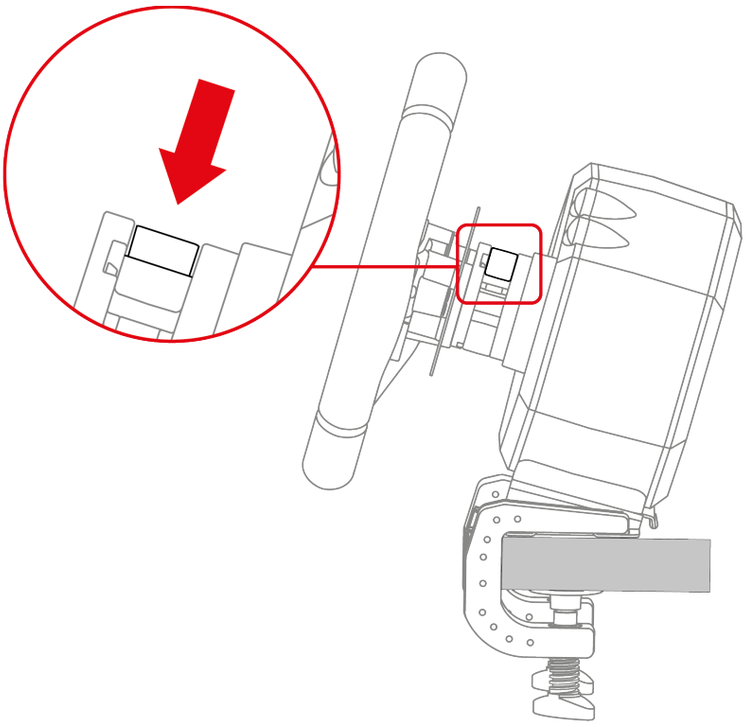

خطر انحشار الأصابع

لا تترك إصبعك داخل نظام القفل عند خفض الذراع.

قبل كل استخدام، تحقق من أن القاعدة لا تزال مربوطة بشكل صحيح بالدعامة، وفقًا للتعليمات الواردة في هذا الدليل.

8. تجميع مجموعة الدواسات

خطر انحشار الأصابع

قبل تجميع مجموعة الدواسات، تأكد من عدم وجود أصابعك بين أذرع الدواسة وقاعدة مجموعة الدواسات عند خفض الدواسات.

العناصر المطلوبة:

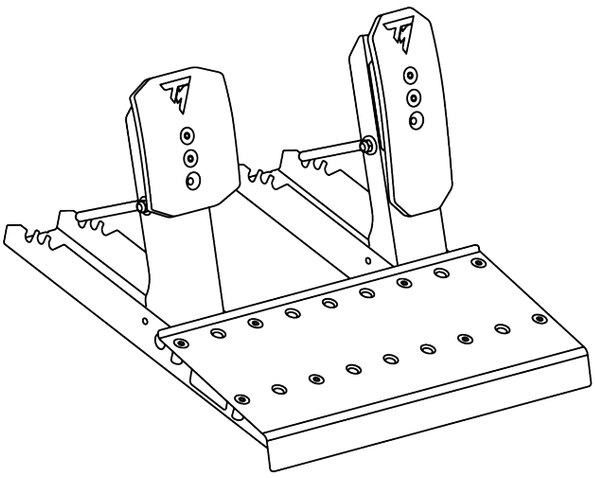

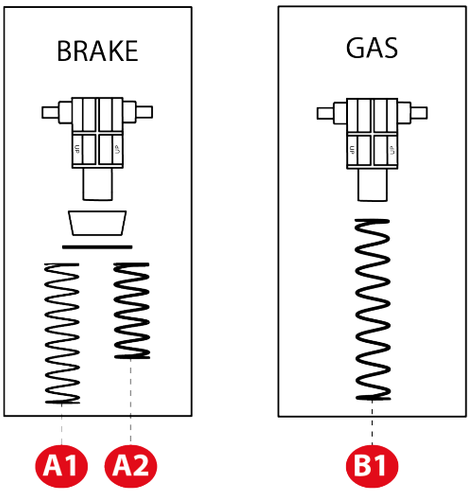

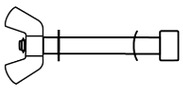

x 2

1. أدخل قضيب التوقف في الثقوب المقابلة في قاعدة مجموعة الدواسات: القضيب والحلقة المنحنية على أحد جانبي الدواسة، والحلقة والصامولة المجنحة على الجانب الآخر.

كرر الإجراء على الدواسة الأخرى.

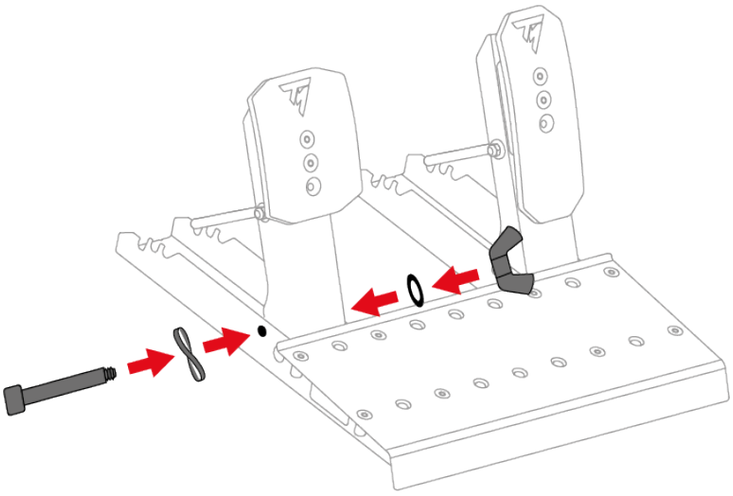

2. قم بشد قضيب التوقف برفق.

كرر الإجراء على الدواسة الأخرى.

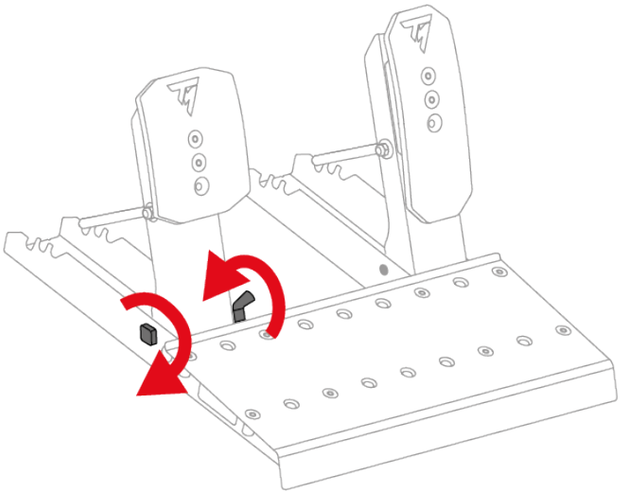

لا تحكم ربط قضيب التوقف بشكل مفرط.

دواسة الفرامل:

الأجزاء التي تشكل زنبرك دواسة الفرامل موجودة في كيس. هناك زنبركان بمقاومتين مختلفتين:

- زنبرك A1 (طويل، أسود): مقاومة ضعيفة؛
- زنبرك A2 (قصير، رمادي): مقاومة قوية.

ضع جانبًا الزنبرك الذي لا تريد استخدامه.

3. أدخِل جميع أجزاء زنبرك دواسة الفرامل على القضيب المعدني بالترتيب الآتي: الزنبرك ثم الحلقة ثم المصد ثم الدعامة.

على الدعامة، يجب توجيه العلامة UP إلى الأعلى.

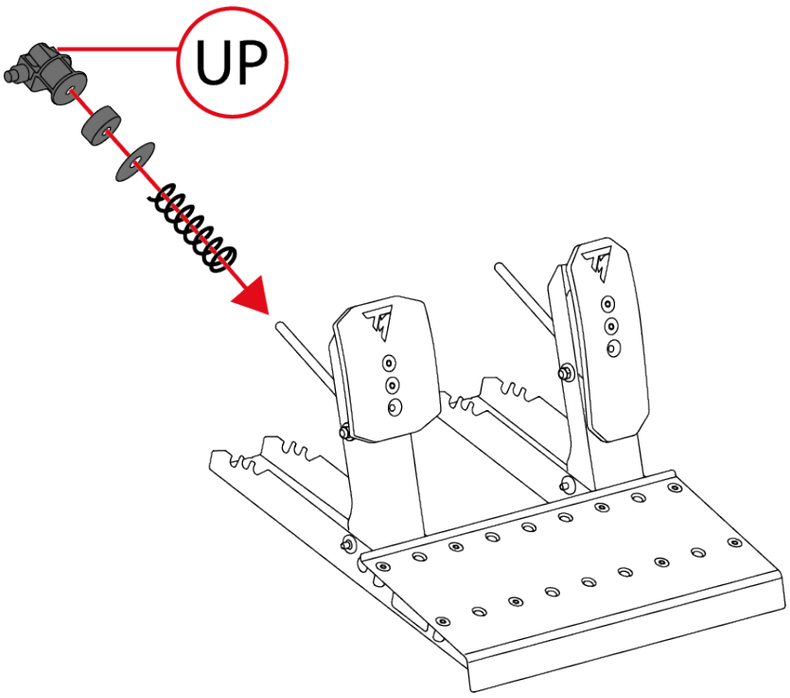

4. اضغط على زنبرك دواسة الفرامل باستخدام الدعامة، لإدخال قضيب التثبيت في الفتحات الموجودة في قاعدة مجموعة الدواسات.

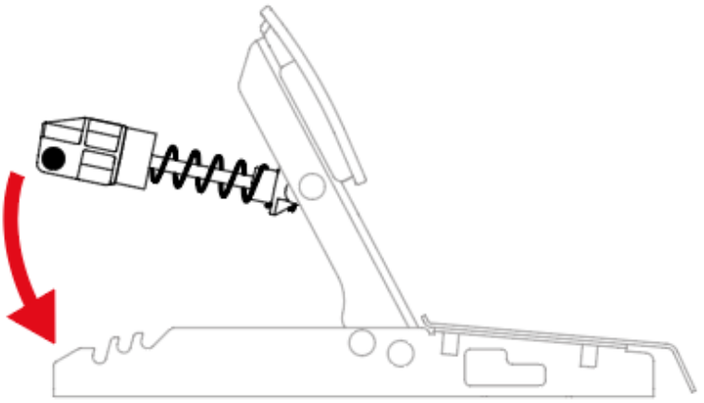

لضبط مقاومة دواسة الفرامل، يمكنك وضع قضيب تثبيت الزنبرك في مواضع مختلفة.

للحصول على مزيد من المعلومات حول ضبط مقاومة دواسة الفرامل، يُرجى قراءة قسم **الإعدادات الميكانيكية لمجموعة الدواسات**.

دواسة الوقود:

الأجزاء التي تشكل زنبرك دواسة الوقود موجودة في كيس. يحتوي الكيس على زنبرك B1 واحد (طويل جدًا، رمادي).

5. أدخِل جميع أجزاء زنبرك دواسة الوقود على القضيب المعدني بالترتيب الآتي: الزنبرك والدعامة.

على الدعامة، يجب توجيه العلامة UP إلى الأعلى.

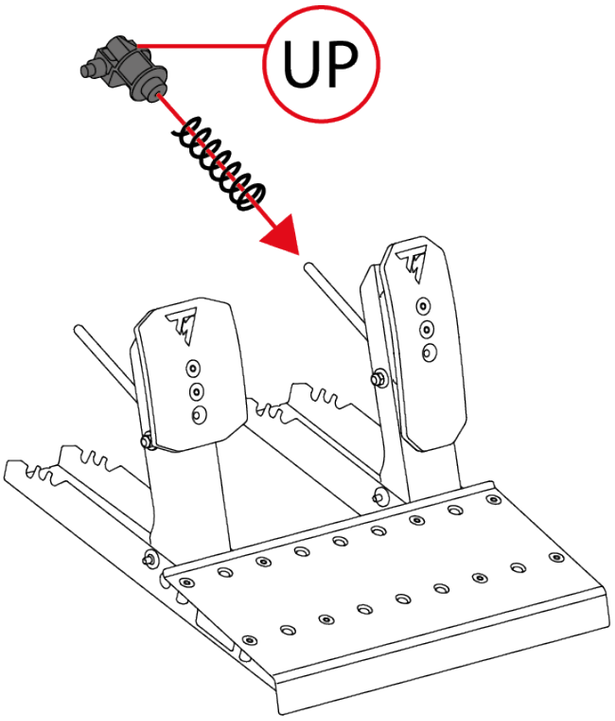

6. اضغط على زنبرك دواسة الوقود باستخدام الدعامة، لإدخال قضيب التثبيت في الفتحات الموجودة في قاعدة مجموعة الدواسات.

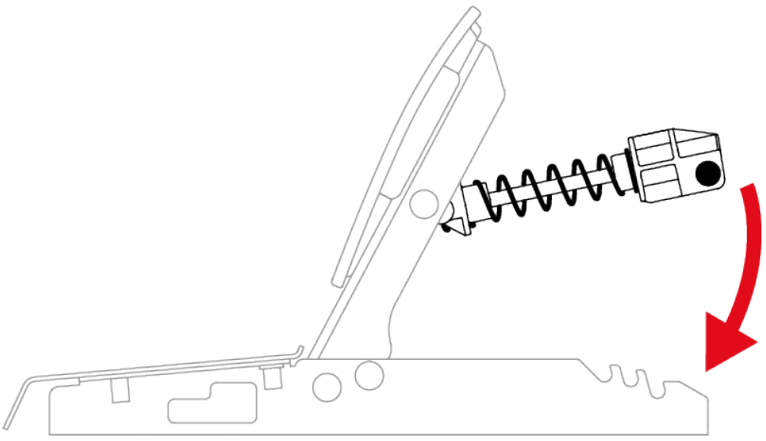

لضبط مقاومة دواسة الوقود، يمكنك وضع قضيب تثبيت الزنبرك في مواضع مختلفة.

للحصول على مزيد من المعلومات حول ضبط مقاومة دواسة الوقود، يُرجى قراءة قسم **الإعدادات الميكانيكية لمجموعة الدواسات**.

يتوفر مقطع فيديو يوضِّح تجميع مجموعة الدواسات هنا:

https://support.thrustmaster.com/product/T598x/

الإعدادات الميكانيكية لمجموعة الدواسات

ضبط ارتفاع الدواسات

يمكن ضبط ارتفاع دواسة الفرامل ودواسة الوقود. هناك أربعة مواضع ممكنة لكل دواسة.

دواسة الفرامل:

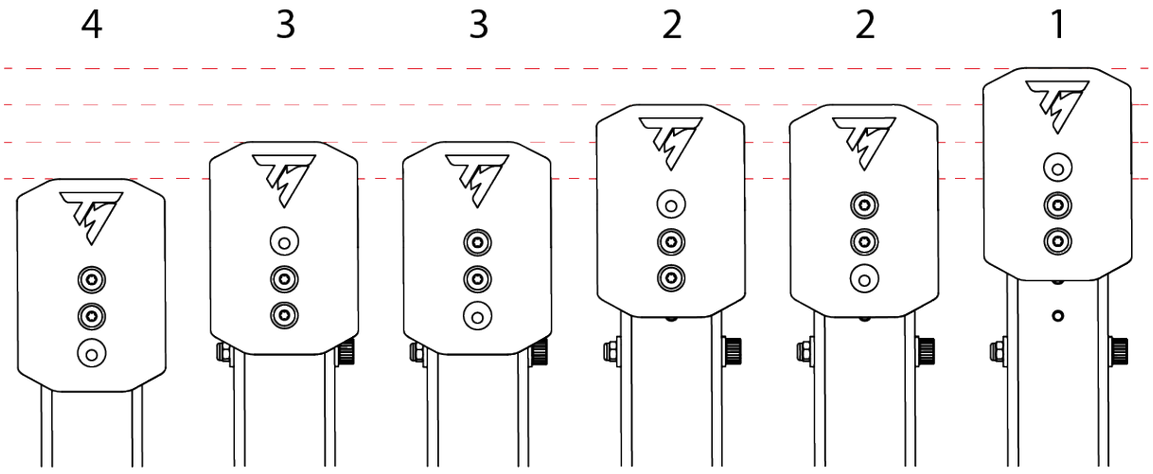

دواسة الوقود:

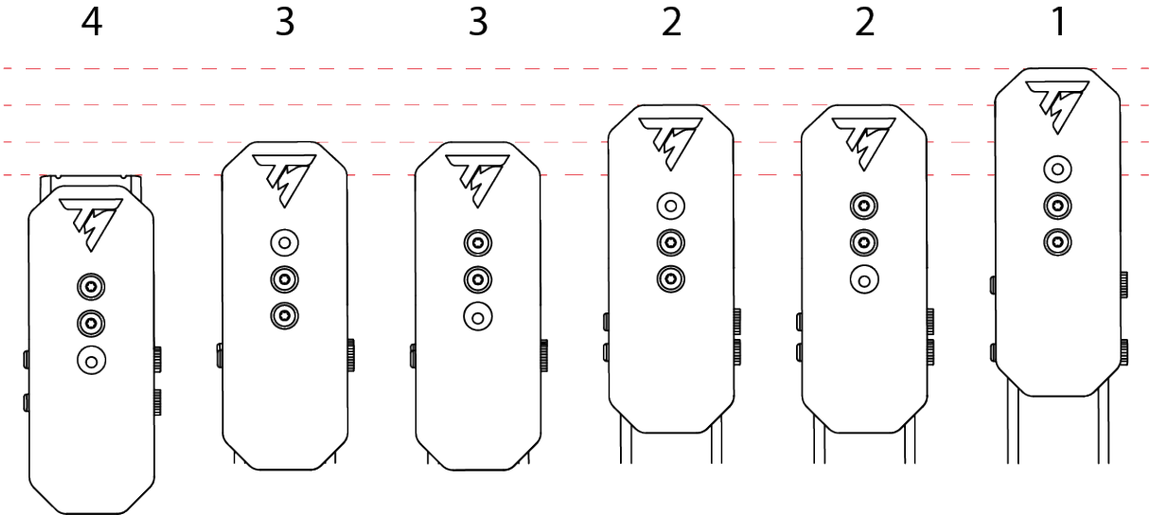

1. استخدم مفتاح نجمة T20 المرفق لفك المسمارين اللذَين يثبِّتان رأس الدواسة في مكانه.

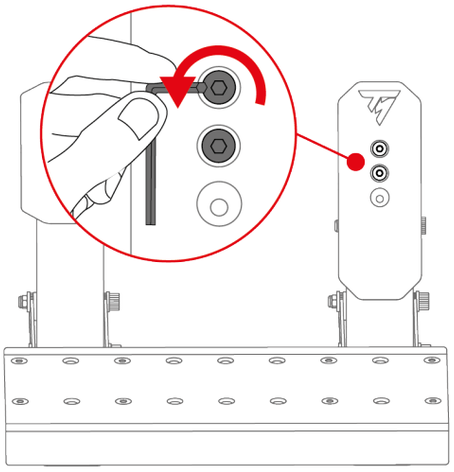

2. حدد موضع رأس الدواسة الجديد.

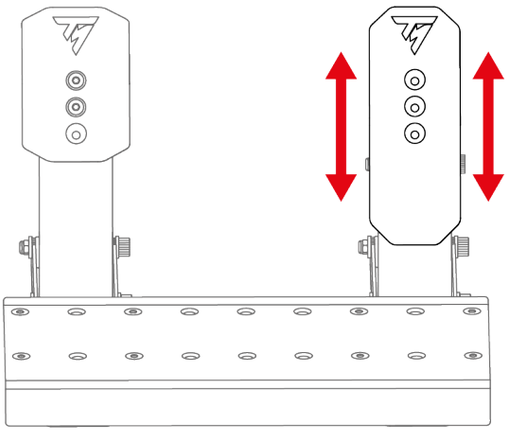

3. أعد إدخال المسمارين اللذَين يثبِّتان رأس الدواسة وأعد إحكام ربطهما في مكانهما.

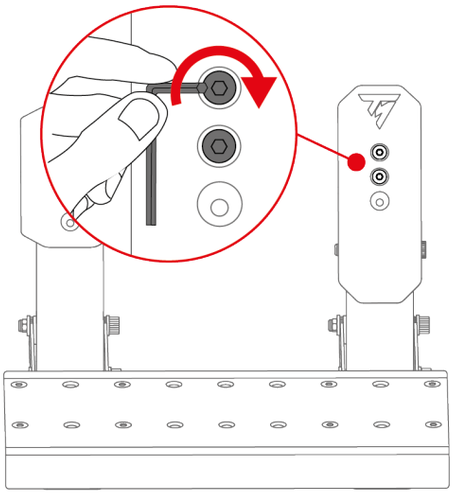

تعديل مقاومة دواسة الفرامل

تم تضمين زنبركين لضبط مقاومة دواسة الفرامل:

– زنبرك A1 (طويل، أسود): مقاومة ضعيفة؛

– زنبرك A2 (قصير، رمادي): مقاومة قوية.

تُستخدم الفتحات الثلاث الموجودة في الجزء الخلفي من قاعدة مجموعة الدواسات لضبط إعداد المقاومة.

زنبرك A1			
الموضع	P1 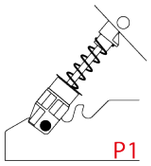	P2 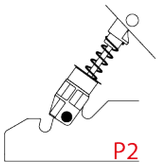	P3 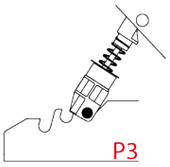
المقاومة			
زنبرك A2			
الموضع	P1 –	P2 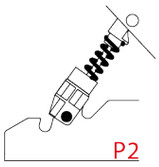	P3 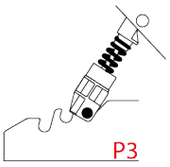
المقاومة	–		

لا يمكن استخدام زنبرك A2 في الموضع P1 .

1. لتحرير قضيب تثبيت الزنبرك من الفتحات، اضغط على الزنبرك باستخدام الدعامة.

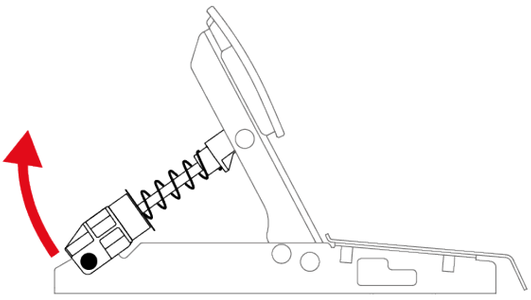

2. أزل كل أجزاء زنبرك الدواسة.

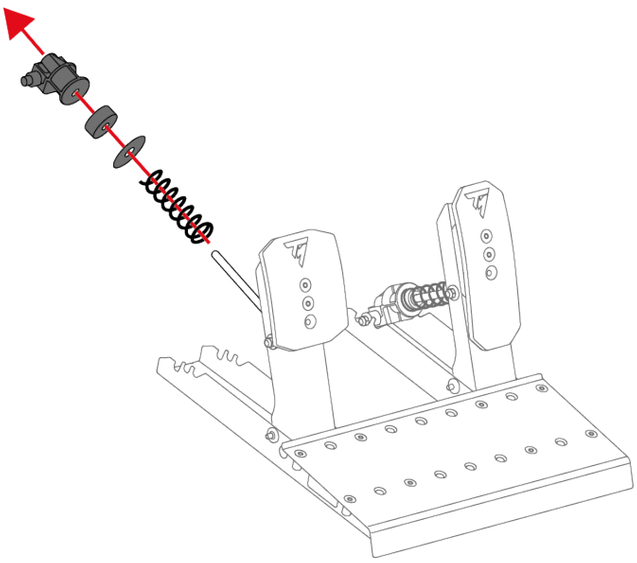

3. أدخِل الزنبرك الجديد على قضيب الدواسة المعدني.

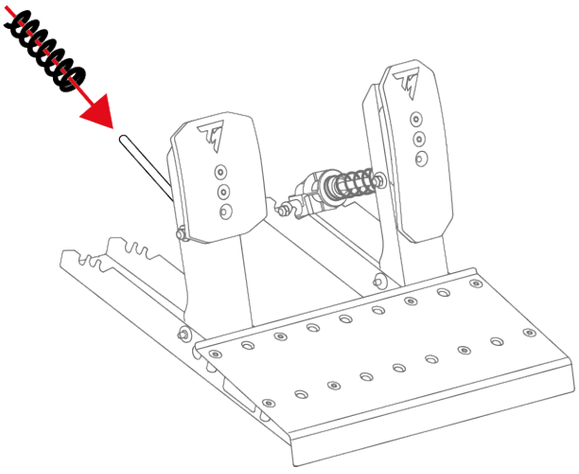

4. أدخِل الأجزاء الأخرى من زنبرك دواسة الفرامل على القضيب المعدني بالترتيب الآتي: الحلقة والمصد والدعامة.

على الدعامة، يجب توجيه العلامة UP إلى الأعلى.

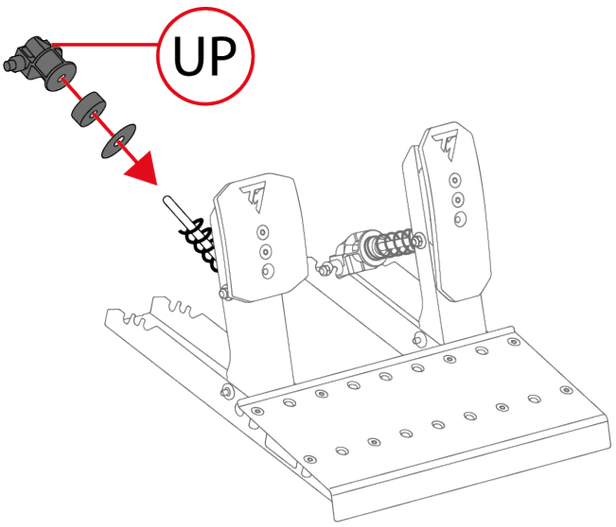

5. لإدخال قضيب تثبيت الزنبرك في الفتحات (P1 أو P2 أو P3)، اضغط على الزنبرك باستخدام الدعامة.

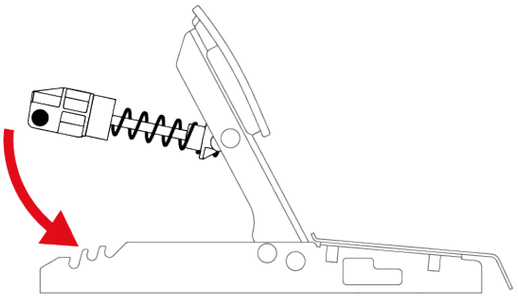

لتجنب أي مشكلات في المعايرة، نوصيك بإعادة تشغيل القاعدة بعد تغيير الزنبرك.

تعديل مقاومة دواسة الوقود

لا يتم تضمين سوى زنبرك واحد لدواسة الوقود (زنبرك B1: طويل جدًا، رمادي، مقاومة ضعيفة).

تُستخدم الفتحات الثلاث الموجودة في الجزء الخلفي من قاعدة مجموعة الدواسات لضبط إعداد المقاومة.

زنبرك B1			
الموضع	P1	P2	P3
المقاومة			

1. لتحرير قضيب تثبيت الزنبرك من الفتحات، اضغط على الزنبرك باستخدام الدعامة.

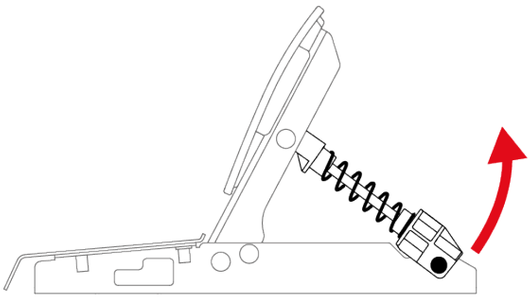

2. لإدخال قضيب تثبيت الزنبرك في الفتحات (P1 أو P2 أو P3)، اضغط على الزنبرك باستخدام الدعامة.

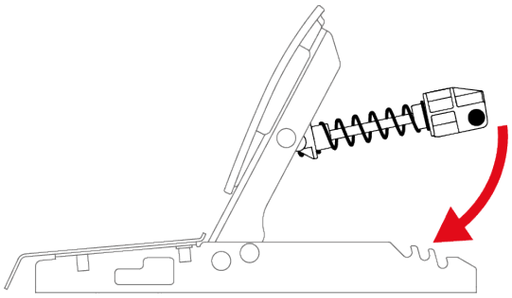

لتجنب أي مشكلات في المعايرة، نوصيك بإعادة تشغيل القاعدة بعد تغيير الزنبرك.

دعامات Carpet Grip المضادة للانزلاق

تعمل دعامات Carpet Grip المضادة للانزلاق على منع مجموعة دواسات Raceline Pedals LTE من الحركة عند استخدامها على السجاد أو الفرش.

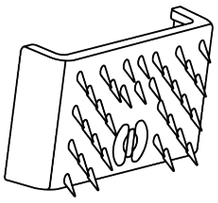

لا تستخدم دعامات Carpet Grip المضادة للانزلاق على الأرضيات الناعمة أو أرضيات الباركيه؛ لأن ذلك قد يؤدي إلى تضرر سطح الأرضية (كالخدوش والخربشة مثلاً).

التجميع

لتركيب دعامات Carpet Grip المضادة للانزلاق، قم بتثبيتها في الجزء الخلفي من مجموعة الدواسات.

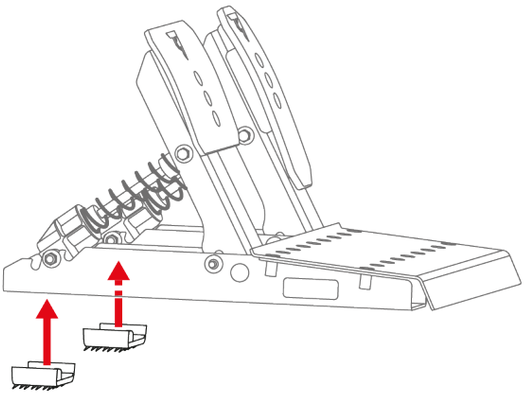

لضمان فاعلية الدعامات، ضع الأسنان باتجاه الجزء الخلفي من مجموعة الدواسات.

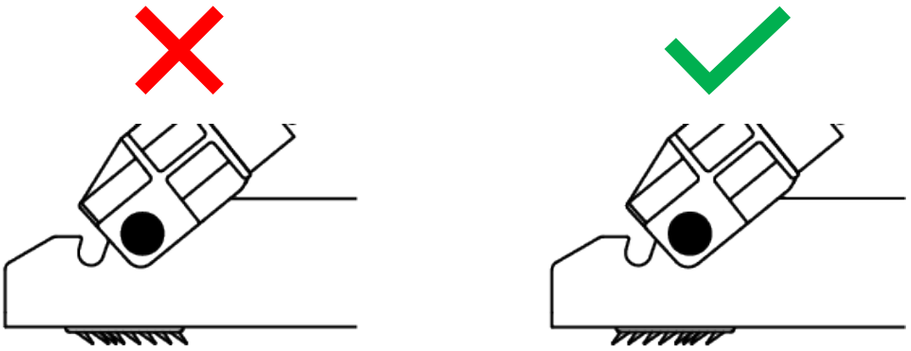

التفكيك

لإزالة دعامات Carpet Grip المضادة للانزلاق:

1. حرر الزنبركات من الحزوز.

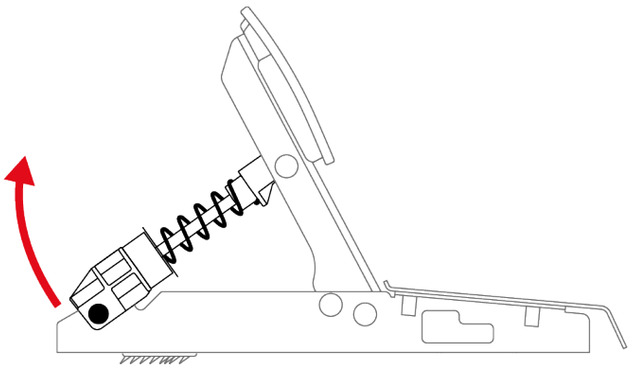

2. اضغط على مشبك التثبيت في كل دعامة مضادة للانزلاق.

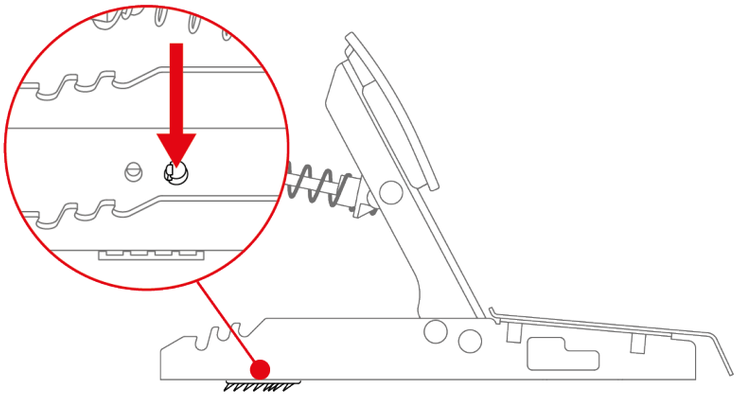

لا تشد دعامات Carpet Grip المضادة للانزلاق من جوانبها لإزالتها.

أنت تخاطر بكسر الدعامات.

9. التركيب

على أجهزة XBOX

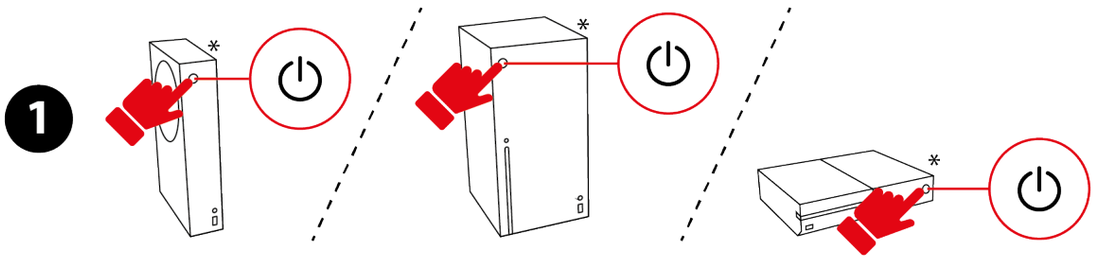

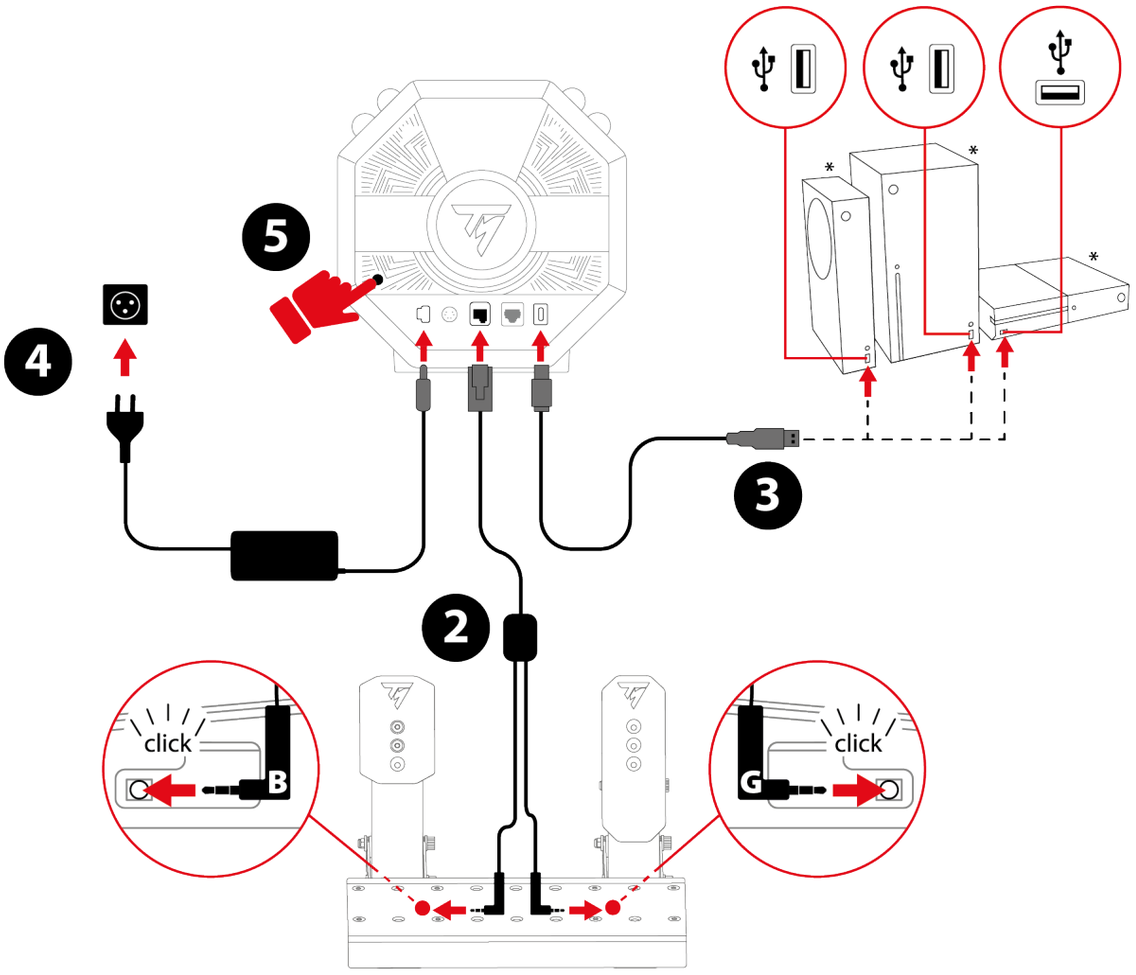

* غير مرفقة

1. قم بتشغيل جهاز XBOX الخاص بك.

2. صل الكابل مزدوج المقبس/كابل RJ12 بموصل RJ12 الموجود على القاعدة ومجموعة دواسات Raceline Pedals LTE.

يتصل موصل المقبس الذي يحمل علامة B (Brake – الفرامل) بدواسة الفرامل. يتصل موصل المقبس الذي يحمل علامة G (Gas – الوقود) بدواسة الوقود.

3. صل كابل USB-A – USB-C بمنفذ USB-C في القاعدة، ومنفذ USB-A الموجود في أجهزة XBOX.

4. صل محول الطاقة بالقاعدة، وصله بمقبس الحائط كذلك.

5. اضغط على زر التشغيل/إيقاف التشغيل الموجود في الجزء الخلفي من القاعدة.

6. اضغط على زر ⊗.

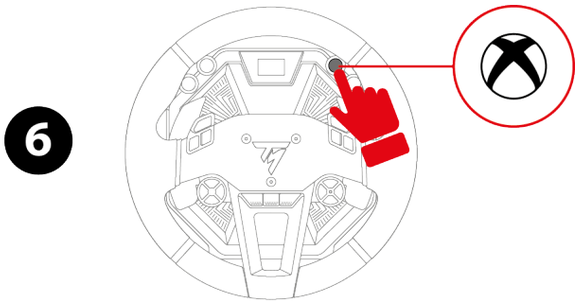

7. تُشغل شاشة القاعدة.

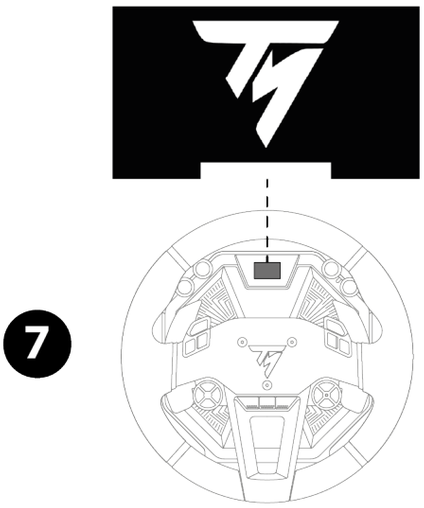

في أثناء مرحلة المعايرة الذاتية لعجلة السباق، تأكد من عدم وضع يديك على حافة عجلة القيادة.

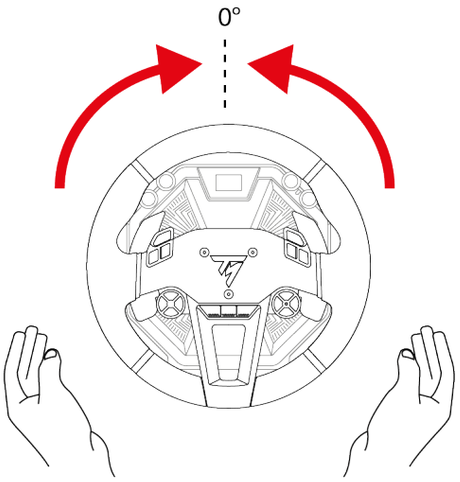

أنت الآن جاهز للعب!

- على أجهزة XBOX، يمكنك الاختيار بين وضعين للتوافق:
  - XBOX Native: الوضع الافتراضي، مع شريط باللون الأبيض. في هذا الوضع، يتم التعرف على عجلة السباق بالاسم الآتي في الألعاب: Thrustmaster T598.
  - XBOX Legacy: وضع التوافق مع الإصدارات السابقة، مع شريط باللون الأرجواني. في هذا الوضع، يتم التعرف على عجلة السباق بالاسم الآتي في الألعاب: TS-XW Racer.
- تعمل معظم الألعاب في وضع XBOX Native. ومع ذلك، فإن بعض الألعاب (مثل F1® 23 ™EA SPORTS / F1® 24 / F1® 25) تعمل فقط في وضع XBOX Legacy.
- إذا واجهت مشكلات في التوافق أو الوظائف مع إحدى ألعاب XBOX، فحدد وضع XBOX Legacy.

على أجهزة الكمبيوتر الشخصية

1

2

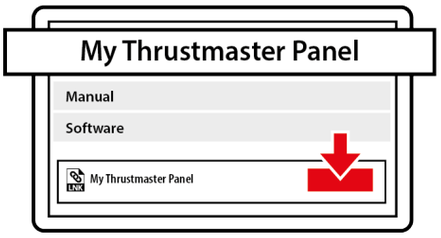

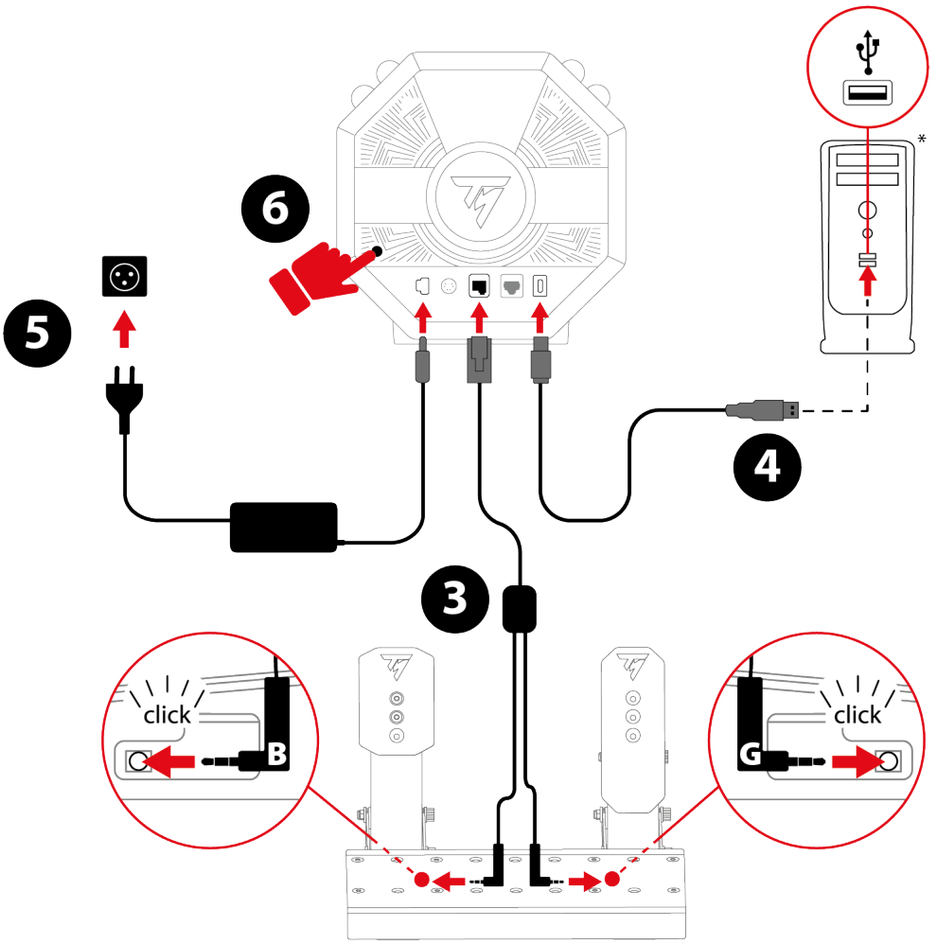

* غير مرفقة

1. انتقل إلى:

https://support.thrustmaster.com/product/T598x/

2. قم بتنزيل برنامج My Thrustmaster Panel المتوفر في قسم **Software** (البرامج).

3. بمجرد تثبيت برنامج My Thrustmaster Panel، صل الكابل مزدوج المقبس/كابل RJ12 بموصلRJ12 الموجود على القاعدة ومجموعة دواسات Raceline Pedals LTE.

يتصل موصل المقبس الذي يحمل علامة B (Brake – الفرامل) بدواسة الفرامل. يتصل موصل المقبس الذي يحمل علامة G (Gas – الوقود) بدواسة الوقود.

4. صل كابل USB-A – USB-C بمنفذ USB-C في القاعدة، ومنفذ USB-A الموجود في الكمبيوتر الشخصي.

5. صل محول الطاقة بالقاعدة، وصله بمقبس الحائط كذلك.

6. اضغط على زر التشغيل/إيقاف التشغيل الموجود في الجزء الخلفي من القاعدة.

7. تُشغل شاشة القاعدة.

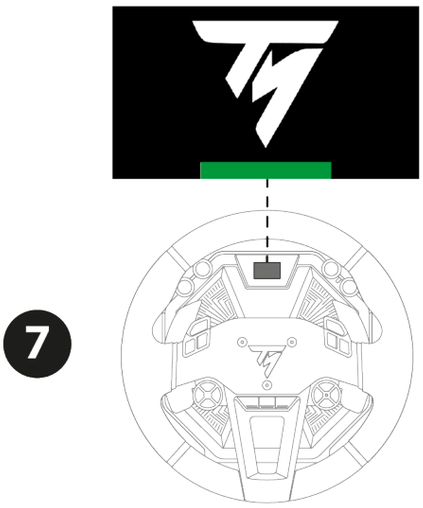

في أثناء مرحلة المعايرة الذاتية لعجلة السباق، تأكد من عدم وضع يديك على حافة عجلة القيادة.

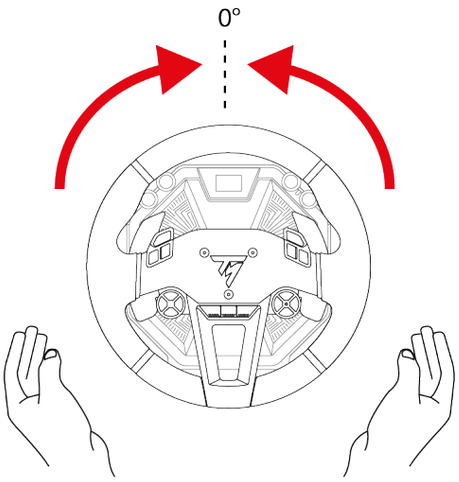

أنت الآن جاهز للعب!

My Thrustmaster Panel برنامج

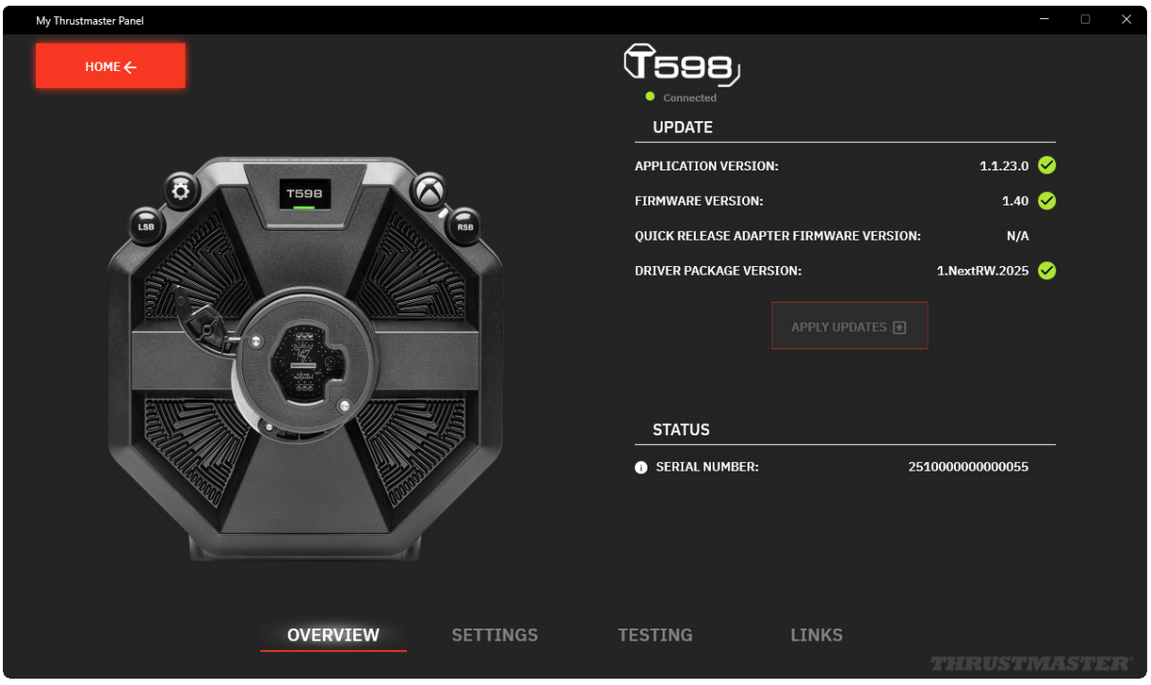

يتيح لك برنامج My Thrustmaster Panel ما يأتي:

- عرض الرقم التسلسلي (SERIAL NUMBER) الخاص بقاعدتك؛
- عرض إصدار برنامج التشغيل (DRIVER) المثبَّت على الكمبيوتر الشخصي لديك؛
- عرض إصدار البرنامج الثابت (FIRMWARE) المثبَّت على قاعدتك؛
- عرض إصدار البرنامج الثابت (FIRMWARE) المثبَّت على حافة العجلة المتصلة بقاعدتك؛
- تحديث إصدار البرنامج الثابت (FIRMWARE) الخاص بقاعدتك؛
- اختبار جميع أزرار حافة العجلة المتصلة بقاعدتك؛
- اختبار جميع محاور مجموعة الدواسات المتصلة بقاعدتك؛
- إعادة ضبط الموضع المركزي لحافة عجلة القيادة من خلال زر SET CENTER (عند الضرورة فقط).

تحديث البرنامج الثابت

يتم إدراج إصدار البرنامج الثابت الخاص بقاعدتك في صفحة Overview (نظرة عامة) ضمن برنامج My Thrustmaster Panel.

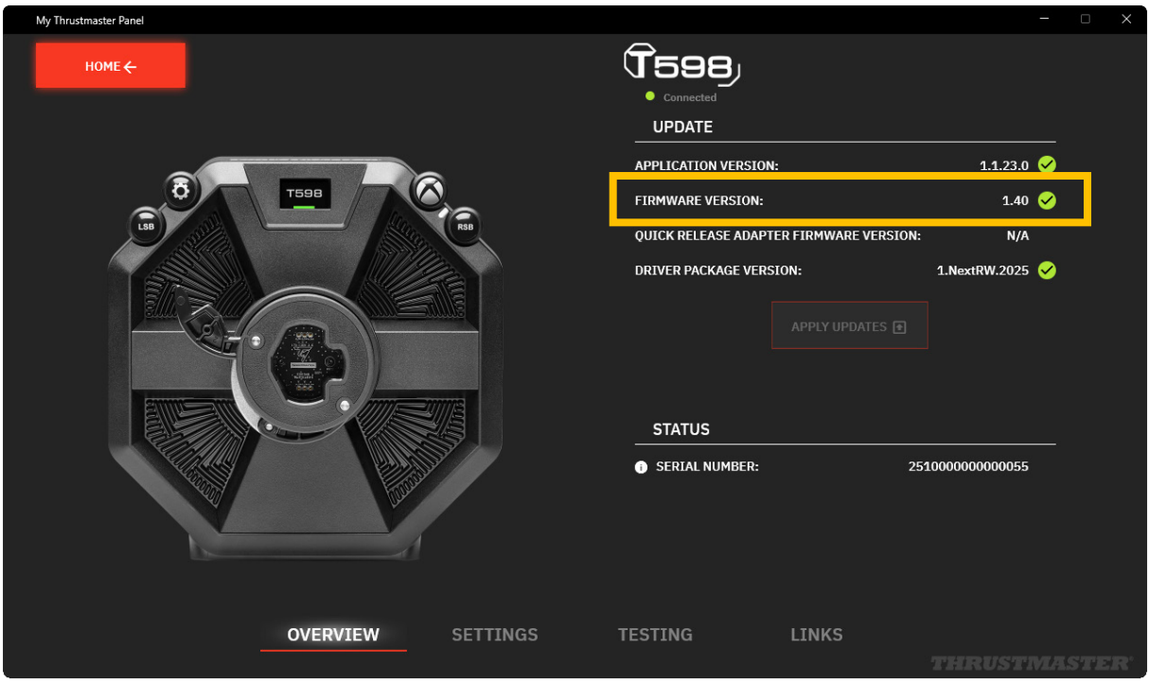

عندما يكون التحديث ضروريًا:

– في صفحة Home (الصفحة الرئيسية)، ثمَّة لافتة تعلن عن NEW UPDATE AVAILABLE! يظهر (يتوفر تحديث جديد!) على أيقونة القاعدة.

قد تعني هذه الرسالة أيضًا أن حزمة برنامج التشغيل (Driver package) الجديدة متاحة.

– في صفحة Overview (نظرة عامة)، تظهر علامة تعجب حمراء بجوار إصدار البرنامج الثابت.

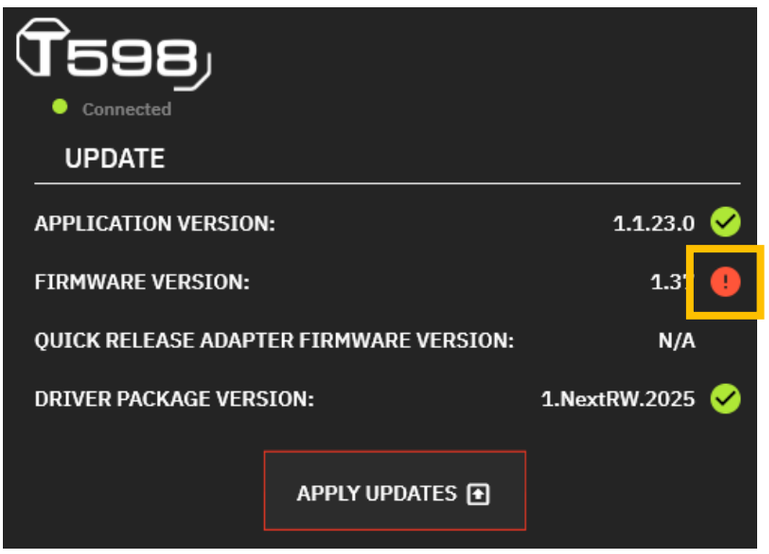

لتحديث البرنامج الثابت للقاعدة:

1. في My Thrustmaster Panel، وعلى صفحة Overview (نظرة عامة)، انقر على APPLY UPDATES (تطبيق التحديثات).

2. أوقف تشغيل القاعدة عن طريق الضغط على زر التشغيل/إيقاف التشغيل الموجود في الجزء الخلفي من القاعدة (موضع التحرير).

في My Thrustmaster Panel، انقر على NEXT (التالي).

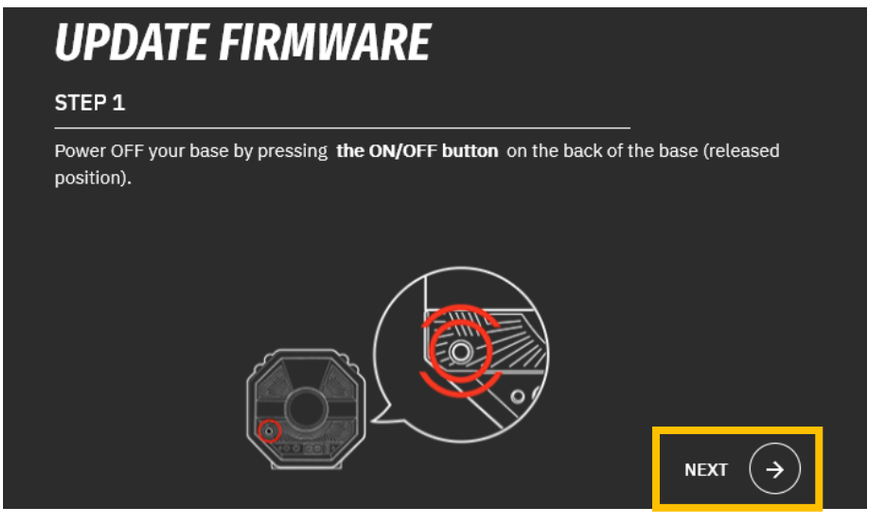

3. في أثناء الضغط مع الاستمرار على زري LSB و⚙ (الإعدادات - Settings)، شغِّل القاعدة عن طريق الضغط على زر التشغيل/إيقاف التشغيل الموجود في الجزء الخلفي من القاعدة (موضع الضغط).

في My Thrustmaster Panel، انقر على NEXT (التالي).

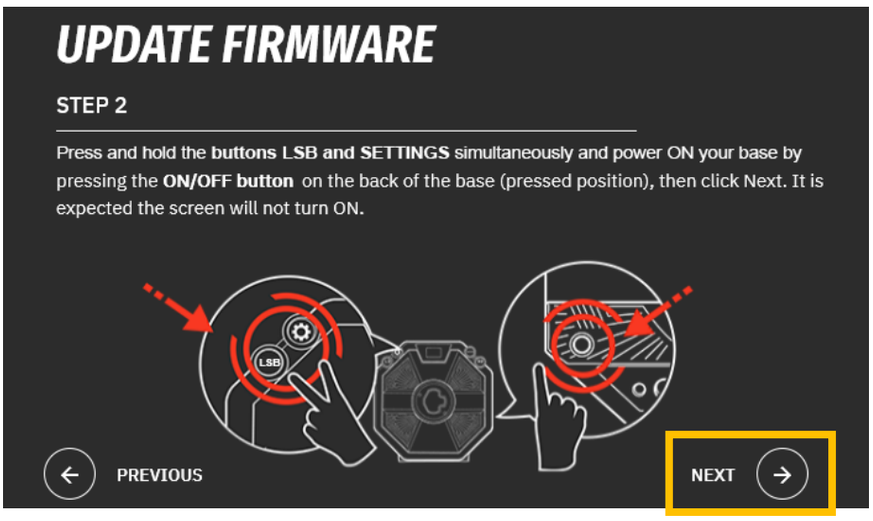

4. حرر زري LSB و⚙ (الإعدادات - Settings). يُنشط وضع Boot بشكل صحيح في حال إيقاف تشغيل شاشة القاعدة.

في My Thrustmaster Panel، انقر على DONE (تم) لبدء تحديث البرنامج الثابت.

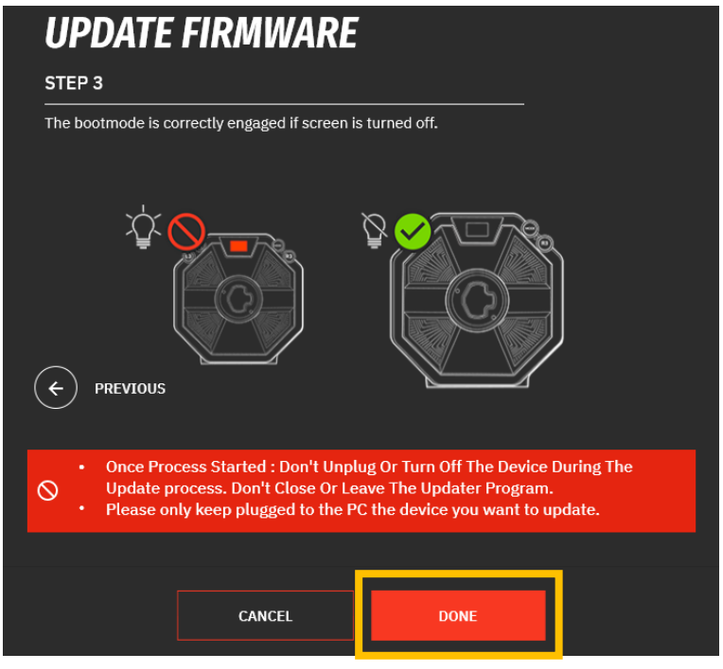

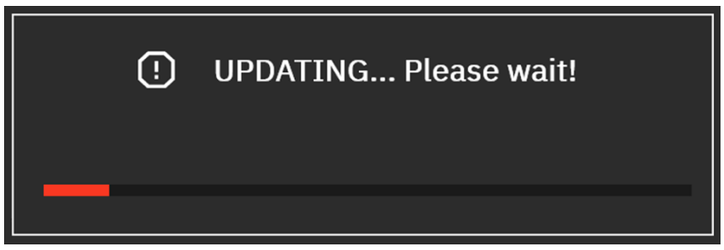

بمجرد بدء التحديث، لا تفصل القاعدة أو توقف تشغيلها. لا تغلق برنامج My Thrustmaster Panel أو تخرج منه.

5. بمجرد اكتمال التحديث، أوقف تشغيل القاعدة عن طريق الضغط على زر التشغيل/إيقاف التشغيل، ثم أعد تشغيل القاعدة.

أصبح البرنامج الثابت الخاص بقاعدتك قيد التحديث الآن.

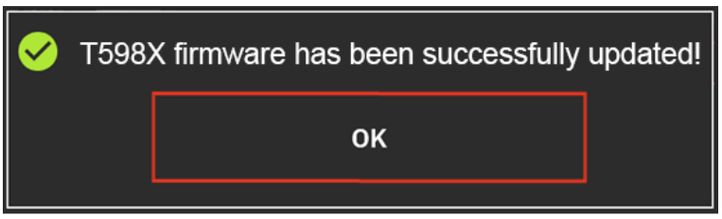

6. أعد تشغيل برنامج My Thrustmaster Panel.

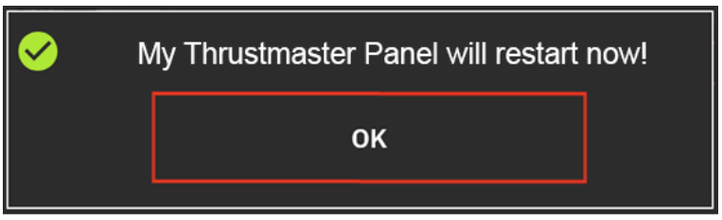

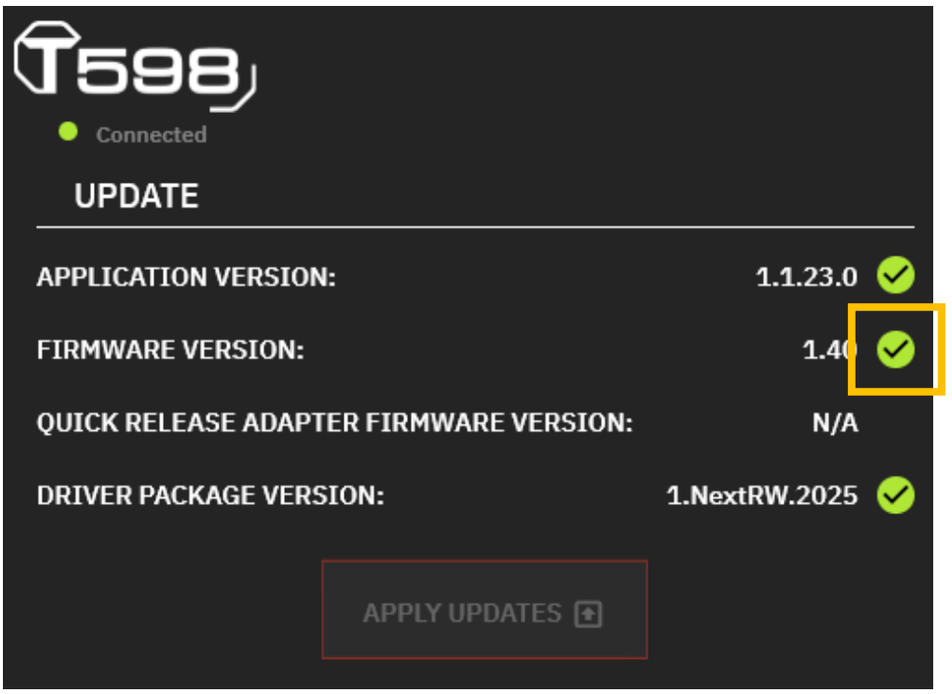
T598
Connected
UPDATE
APPLICATION VERSION:
1.1.23.0
FIRMWARE VERSION:
1.40
QUICK RELEASE ADAPTER FIRMWARE VERSION:
N/A
DRIVER PACKAGE VERSION:
1.NextRW.2025
APPLY UPDATES

معايرة تلقائية لعجلة السباق والدواسات

تتم معايرة ذاتية لحافة العجلة تلقائيًا عند توصيل عجلة السباق بمقبس الحائط وتشغيلها باستخدام زر التشغيل/إيقاف التشغيل وتوصيل موصل USB الخاص بعجلة السباق بأجهزة XBOX أو الكمبيوتر الشخصي.

تعيد عملية التشغيل هذه تمركز عجلة السباق تلقائيًا.

لا تلمس عجلة السباق أبدًا في أثناء مراحل المعايرة الذاتية. قد يؤدي ذلك إلى معايرة غير صحيحة و/أو إصابات شخصية.

لا تفصل أبدًا مجموعة الدواسات عن القاعدة أو توصلها بالقاعدة عند تشغيل الجهاز أو الكمبيوتر الشخصي. قد يؤدي ذلك إلى معايرة غير صحيحة.

صل دائمًا مجموعة الدواسات قبل توصيل عجلة السباق بالجهاز أو الكمبيوتر الشخصي.

بمجرّد اكتمال معايرة عجلة السباق وبدء اللعب، تتم معايرة الدواسات بصورة تلقائية بعد عدد قليل من الضغطات.

لا تضغط أبدًا على الدواسات عند تشغيل الجهاز أو الكمبيوتر الشخصي لديك، أو بدء لعبة، أو تركيب حافة عجلة على القاعدة عند تشغيل القاعدة، أو في أثناء مراحل المعايرة الذاتية لعجلة السباق. قد يؤدي ذلك إلى معايرة غير صحيحة.

إذا لم تعمل عجلة السباق و/أو مجموعة الدواسات لديك بشكل صحيح، أو إذا كانت تبدو معايرَة بشكل غير صحيح، فقم بما يأتي: إيقاف تشغيل الجهاز أو الكمبيوتر الشخصي لديك وفصل عجلة السباق تمامًا. بعدها، أعد توصيل كل الكابلات (بما في ذلك كابل مصدر الإمداد بالطاقة ومجموعة الدواسات)، وأعد تشغيل الجهاز أو الكمبيوتر الشخصي لديك ولعبتك.

10. التخطيط لأجهزة XBOX

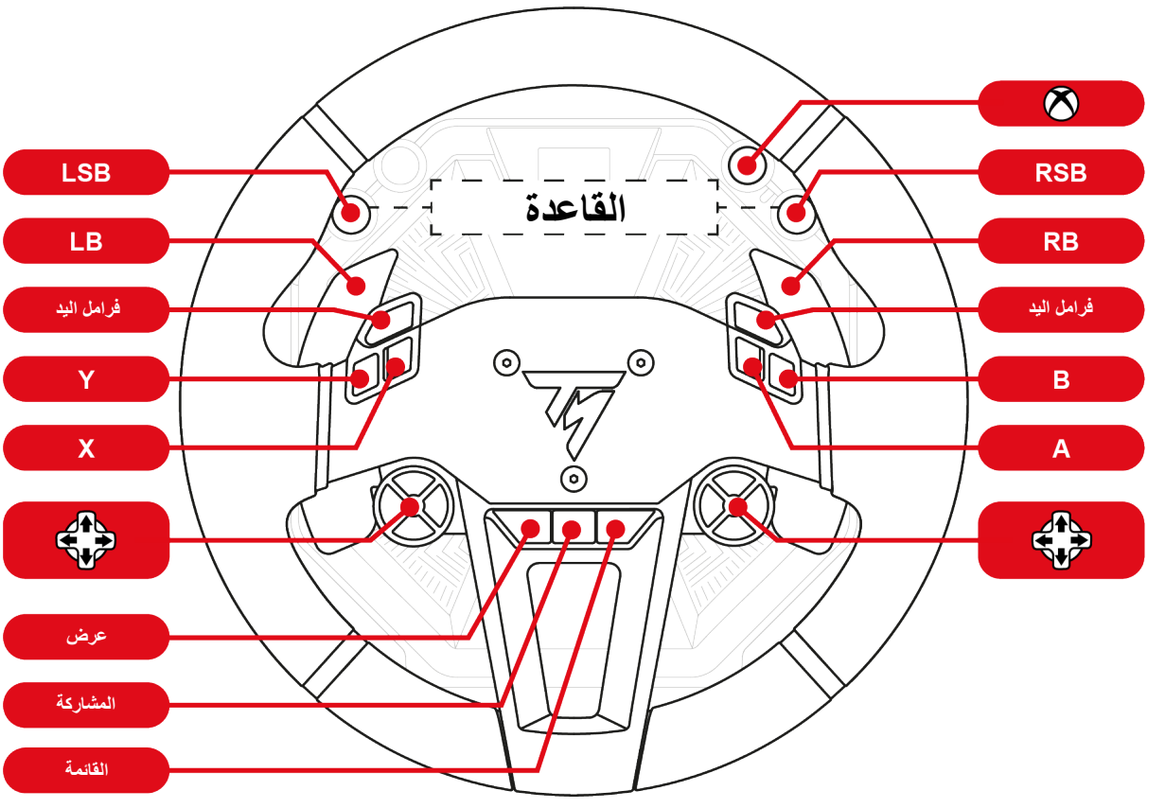

- على أجهزة XBOX، وفي وضع XBOX Native، يتم التعرف على عجلة السباق بالاسم الآتي في الألعاب: **Thrustmaster T598**.
- على أجهزة XBOX، وفي وضع XBOX Legacy، يتم التعرف على عجلة السباق بالاسم الآتي في الألعاب: **TS-XW Racer**.
- إن مؤشر LED الموجود على حافة عجلة القيادة *SportCar Steering Wheel* غير فعال، وذلك بسبب القيود البروتوكولية الخاصة بالجهاز.
- تكون بعض الميزات (المُشفرات، عدد الأزرار) محدودة بسبب بروتوكول الجهاز.

11. التخطيط الخاص بالكمبيوتر الشخصي

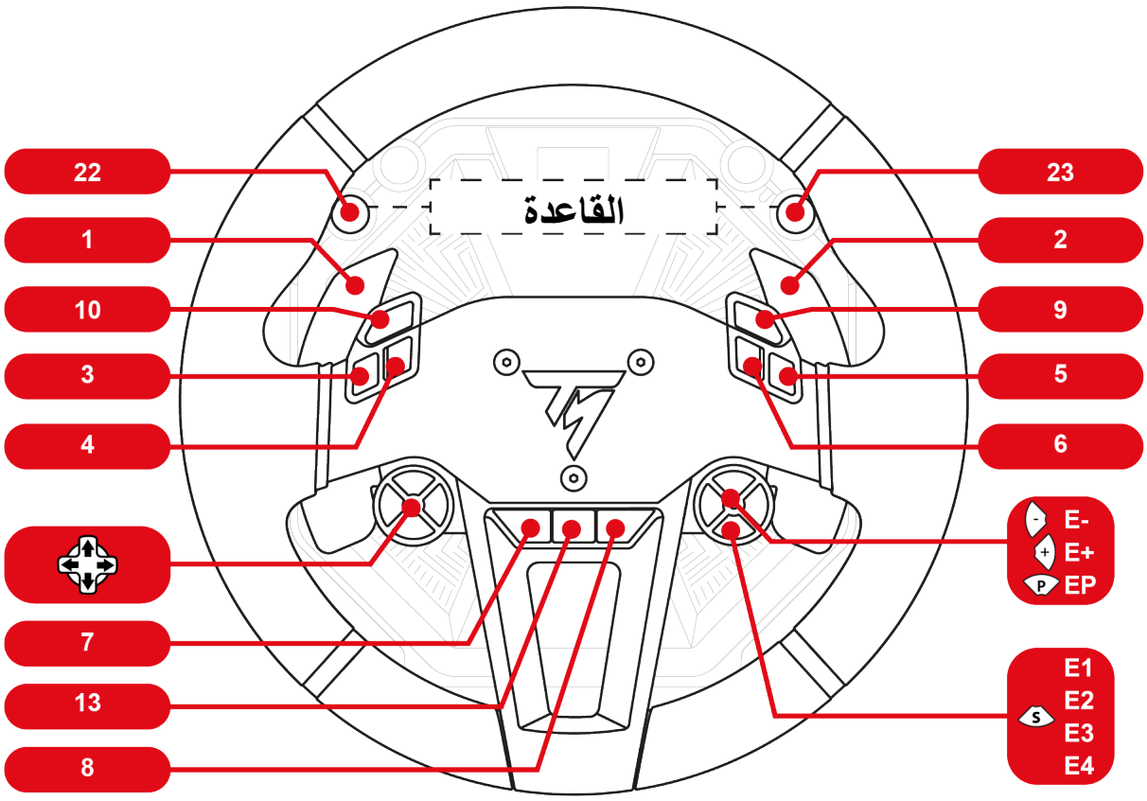

في الكمبيوتر الشخصي، وضمن لوحة التحكم، وداخل الألعاب، تُعرف عجلة السباق بالاسم **Thrustmaster Advanced Mode Racer**.

استخدام المُشفرات

حدد زر تشفير نشطًا عن طريق الضغط على محدد زر التشفير **S**.

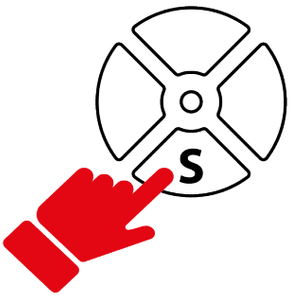

يشير مؤشر LED الموجود أعلى المحدد إلى زر التشفير النشط.

ترتبط الوظائف وألوان LED الآتية بالمُشفرات:

E4	E3	E2	E1
25 / 20 / 21	24 / 18 / 19	12 / 16 / 17	11 / 15 / 14

تلائم المُشفرات E1 وE2 وE3 وE4 الألعاب المتوافقة مع مُشفرات Thrustmaster. قائمة الألعاب المتوافقة متاحة هنا:

https://support.thrustmaster.com/product/T598x/

(في قسم **Games settings** (إعدادات الألعاب)). تُحدث هذه القائمة بانتظام.

12. تشغيل الشاشة

تتيح لك شاشة القاعدة:

- **الوصول إلى القوائم الفرعية للإعدادات أو القياس عن بُعد؛**
- **تغيير إعدادات حافة العجلة والقاعدة ومجموعة الدواسات، إضافة إلى سطوع الشاشة؛**
- **تحديد معلومات القياس عن بُعد المطلوب عرضها.**

إذا لم يتم تركيب حافة العجلة على القاعدة أو إذا تم تركيب حافة العجلة بشكل غير صحيح، فسيتم عرض الشاشة الآتية:

يُرجى تركيب حافة العجلة على القاعدة، أو إلغاء تركيب حافة العجلة ثم إعادة تركيبها على القاعدة.

الوصول إلى القائمة الفرعية للإعدادات أو القياس عن بُعد

لأسباب تتعلق بالسلامة وتجنب أي خطر للإصابة، ننصحك بشدة بإيقاف اللعبة مؤقتًا **قبل** الضغط على زر ⚙ (الإعدادات – Settings).

لعرض شاشة اختيار القائمة الفرعية للإعدادات أو القياس عن بُعد:

1. اضغط على زر ⚙ (الإعدادات – Settings).

تُعرض الشاشة الآتية:

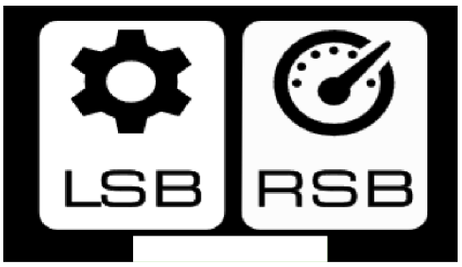

2. اضغط على زر LSB لتحديد القائمة الفرعية **للإعدادات**.

تُعرض الشاشة الآتية:

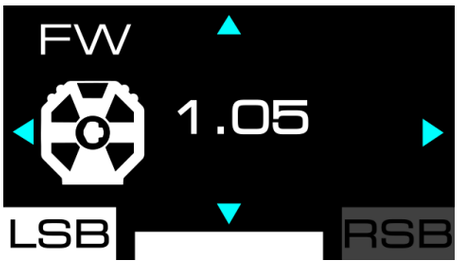

اضغط على زر RSB لتحديد القائمة الفرعية **للقياس عن بُعد**.

تُعرض الشاشة الآتية:

القائمة الفرعية للإعدادات

تتيح لك القائمة الفرعية للإعدادات عرض معلومات حول القاعدة وحافة العجلة ومجموعة الدواسات، كما تتيح لك تغيير الإعدادات المرتبطة بها.

للوصول إلى القائمة الفرعية للإعدادات، اضغط على زر ⚙ (الإعدادات – Settings)، ثم اضغط على زر LSB.

تُعرض الشاشة الآتية:

1. الملحق المعني: القاعدة أو حافة العجلة أو مجموعة الدواسات
2. القائمة الفرعية للإعدادات المحددة
3. اسم الإعداد المحدد وقيمته
4. إمكانية التنقل في القائمة الفرعية

للتنقل عبر القائمة الفرعية للإعدادات:

– استخدم أزرار الاتجاهات ✥.

لتغيير قيمة الإعداد:

– استخدم أزرار الاتجاهات ✥.

لتأكيد قيمة الإعدادات والخروج من القائمة الفرعية للإعدادات:

– اضغط على زر ⚙ (الإعدادات – Settings).

ستعرض الشاشة معلومات القياس عن بُعد (شاشة GEAR، بشكل افتراضي).

ضبط السطوع

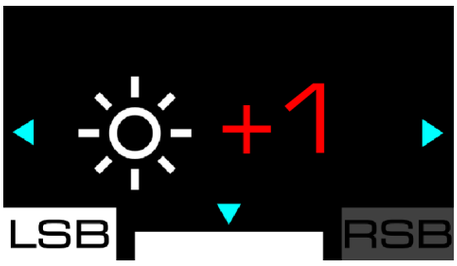

تتيح لك هذه الشاشة تغيير السطوع العام لشاشة العرض. هناك ثلاثة إعدادات ممكنة: - 1؛ 0 (الإعداد الافتراضي)؛ + 1.

إعدادات القاعدة

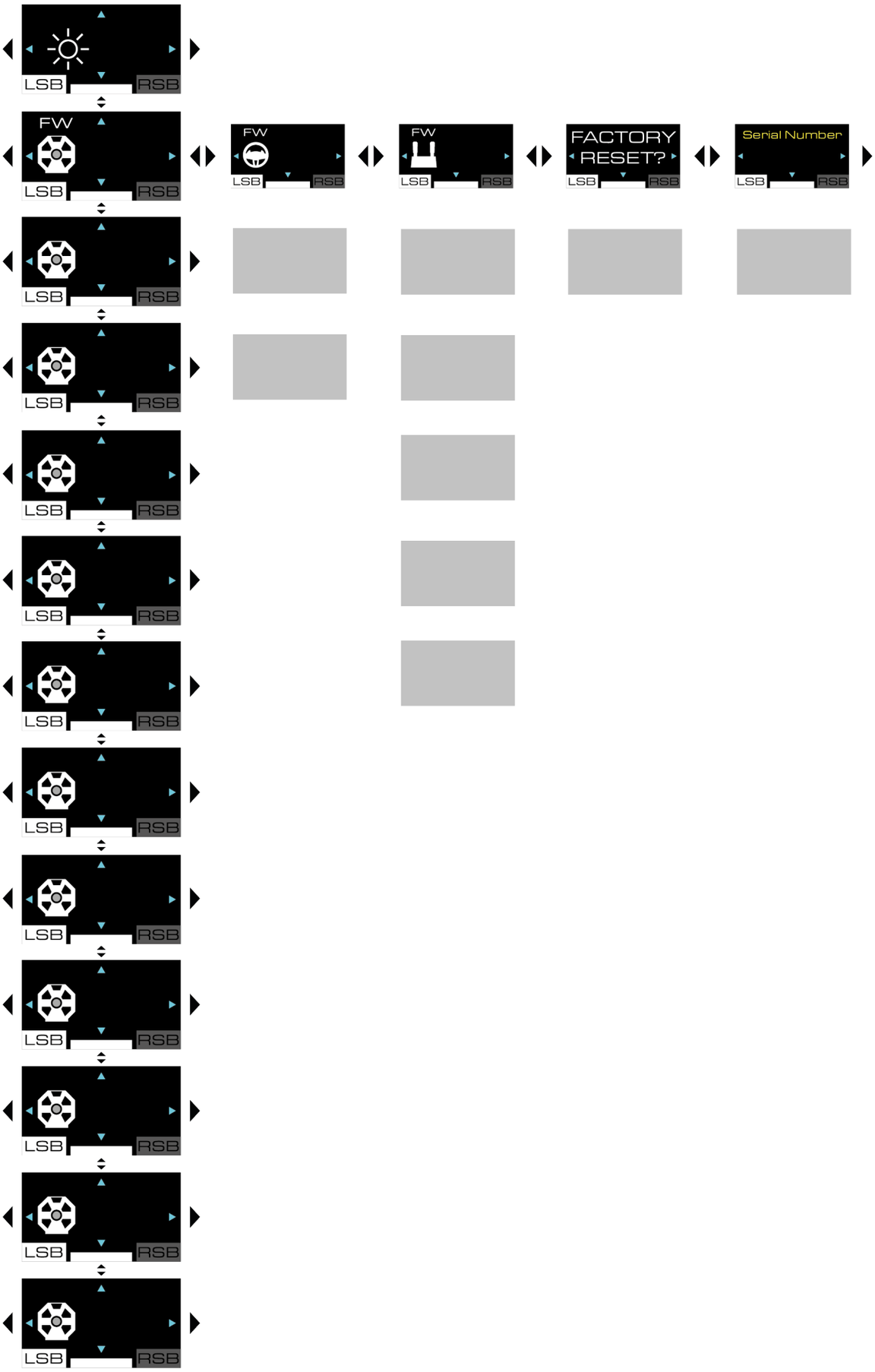

البرنامج الثابت للقاعدة

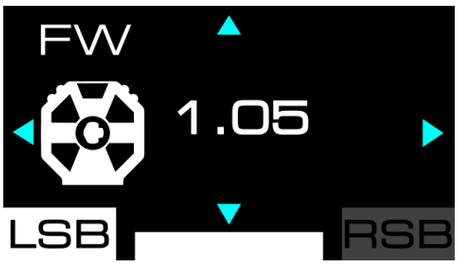

تعرض هذه الشاشة إصدار البرنامج الثابت للقاعدة.

Compatibility (التوافق)

تتيح لك هذه الشاشة تغيير وضع توافق القاعدة على أجهزة XBOX. يمكنك الاختيار بين وضع XBOX Native (الوضع الأصلي، مع شريط باللون الأبيض) أو وضع XBOX Legacy (التوافق مع الإصدارات السابقة، مع شريط باللون الأرجواني).

- على أجهزة XBOX، لمعرفة ما إذا كانت لعبتك متوافقة مع وضع XBOX Native أو XBOX Legacy، انتقل إلى:
https://support.thrustmaster.com/product/T598x/
في قسم **Games settings** (إعدادات الألعاب) ، حدد XBOX Games list.
- على أجهزة XBOX، وفي وضع XBOX Native، يتم التعرف على عجلة السباق بالاسم الآتي في الألعاب: **Thrustmaster T598**.
- على أجهزة XBOX، وفي وضع XBOX Legacy، يتم التعرف على عجلة السباق بالاسم الآتي في الألعاب: **TS-XW Racer**.

لتغيير وضع التوافق:

1. استخدم أزرار الاتجاهات لتحديد وضع XBOX Native أو XBOX Legacy.

2. اضغط على زر (الإعدادات – Settings) لتطبيق الوضع الجديد. يتم حفظ اختيارك في الذاكرة الداخلية للقاعدة.

3. تُعرض الشاشة الآتية:

4. يُرجى إعادة تشغيل جهاز XBOX الخاص بك.

5. تُعرض الشاشة الآتية:

6. تُجري عجلة السباق إعادة التشغيل والمعايرة الذاتية. احرص على عدم وضع يديك على حافة العجلة.

ملفات تعريف ردود الفعل الاهتزازية

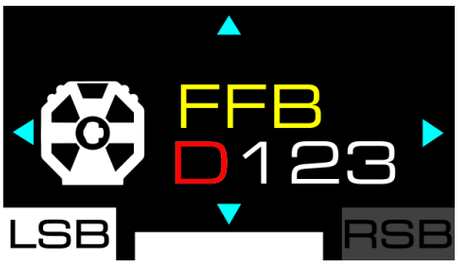

تُستخدم هذه الشاشة لتحديد ملف تعريف ردود الفعل الاهتزازية. يحق لك الاختيار من بين أربعة ملفات تعريف محفوظة، تتراوح بين ردود الفعل الاهتزازية الأقل عدوانية والأكثر عدوانية: FFB D (افتراضي)؛ FFB 1؛ FFB 2؛ FFB 3.

الإعدادات المحفوظة هي:

FFB 3	FFB 2	FFB 1	FFB D	
100%	100%	75%	50%	Master gain
E	P	P	S	Mode
OFF	OFF	OFF	OFF	Inertia
OFF	LOW	MID	MID	Friction
0	0	0	0	Boost low
0	0	0	0	Boost high
EXT	HIGH	HIGH	MID	Speed
0%	0%	10%	20%	Wheel damper
LOW	LOW	LOW	LOW	Game damper
0%	0%	0%	0%	Spring
OFF	OFF	OFF	OFF	Gear jolt
OFF	OFF	OFF	OFF	Engine roar
HIGH	HIGH	HIGH	HIGH	End stop

يمكنك تغيير ملفات تعريف FFB 1 وFFB 2 وFFB 3 عن طريق تغيير إعدادات القاعدة. تُحفظ ملفات التعريف في الذاكرة الداخلية للقاعدة.

استخدم شاشة **إعادة ضبط المصنع** لإعادة ضبط الإعدادات المحفوظة لملفات تعريف FFB 1 وFFB 2 وFFB 3 .

لا يمكن تعديل ملف تعريف FFB D.

يظهر ملف التعريف المحدد في الجزء العلوي الأيسر من الشاشة عند التنقل عبر إعدادات القاعدة.

اعتمادًا على ملف تعريف ردود الفعل الاهتزازية المحدد والإعدادات المحددة، قد تصدر القاعدة صوت صفير. هذا أمر طبيعي ويرتبط بمجموعة من المعايير المتعددة التي تهدف إلى زيادة استجابة المحرك. كلما كانت الاستجابة أكبر، كان صوت الصفير أعلى. صوت الصفير هذا هو سمة مميزة لمركبات السباق التي تستخدم محركًا كهربائيًا، وتكوين هذه المركبات.

Master gain (ردود الفعل الاهتزازية الكلية)

تتيح لك هذه الشاشة ضبط القوة الكلية لتأثيرات ردود الفعل الاهتزازية (master gain). تتراوح هذه القيمة بين 0% و100%، بزيادات قدرها 5.

Mode (الوضع)

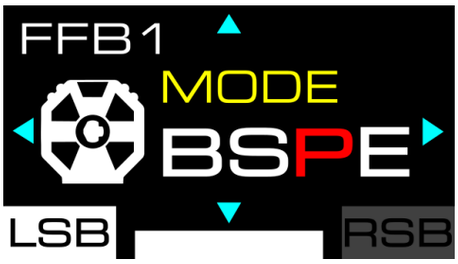

تُستخدم هذه الشاشة لتحديد وضع القيادة وتغيير استجابة ردود الفعل الاهتزازية. هناك أربعة أوضاع للاختيار من بينها، تتراوح بين الأقل استجابة والأكثر استجابة:

- Beginner – B (مبتدئ)؛
- Sport – S (رياضة)؛
- Performance – P (الأداء)؛
- Extreme – E (الأقصى).

Inertia (القصور الذاتي)

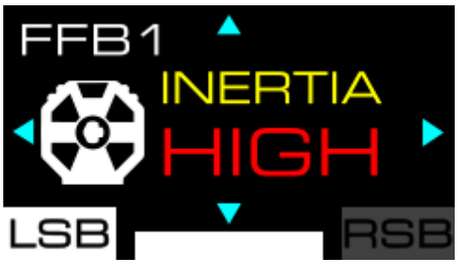

تتيح لك هذه الشاشة ضبط القصور الذاتي لحافة عجلة القيادة. هناك أربعة إعدادات للاختيار من بينها، تتراوح بين عدم وجود قصور ذاتي وقصور ذاتي مرتفع (OFF، MID، HIGH، EXT)، ما يسمح بتحكم أكثر أو أقل في التوجيه حسب اللعبة التي تلعبها والمركبة التي تستخدمها.

يعمل هذا الإعداد للمحرك على زيادة القصور الذاتي لحافة عجلة القيادة بشكل متناسب مع سرعة المركبة. فكلما زادت سرعة المركبة، زاد القصور الذاتي.

يزيد القصور الذاتي العالي من القوة المطلوبة لتدوير حافة عجلة القيادة (ما يؤدي إلى تباطؤ حركة حافة العجلة)، ومن ثَمَّ يقلل من الاهتزازات أثناء القيادة في خط مستقيم عند استخدام مركبات قوية جدًا.

يمكن الوصول إلى هذا الإعداد **على جهاز الكمبيوتر الشخصي فقط.**

يُعد Inertia (القصور الذاتي) فعّالاً فقط في الألعاب التي تدعم عرض سرعة المركبة على شاشة القاعدة.

قائمة الألعاب المتوافقة متاحة هنا:

https://support.thrustmaster.com/product/T598x/.

في قسم **Games settings** (إعدادات الألعاب)، حدّد List of games compatible with the T598 INERTIA option.

Friction (الاحتكاك)

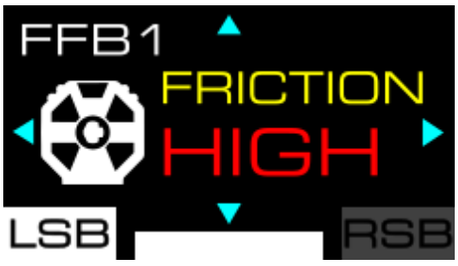

تتيح لك هذه الشاشة ضبط احتكاك المحرك عندما تدور حافة عجلة القيادة ببطء أو لا تتحرك. هناك أربعة إعدادات للاختيار من بينها، تتراوح من عدم وجود مقاومة إلى مقاومة قوية للغاية: OFF؛ LOW؛ MID؛ HIGH.

- يمكن الوصول إلى هذا الإعداد **على جهاز الكمبيوتر الشخصي فقط.**
- يمكن استخدام هذا الإعداد لتجنب الحركات المتذبذبة.

Boost low (تأثيرات خفيفة إلى متوسطة)

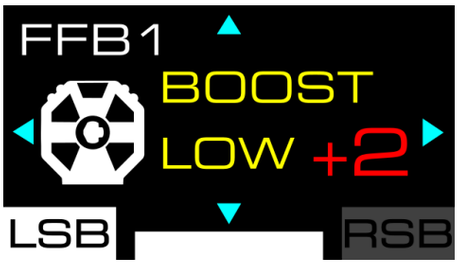

تتيح لك هذه الشاشة ضبط الضوء إلى تأثيرات ردود الفعل الاهتزازية المتوسطة (على سبيل المثال، حواجز المسار الموجودة على حافة المسار، وملمس الطريق). هناك خمسة إعدادات للاختيار من بينها: - 2؛ - 1؛ 0؛ + 1؛ + 2.

Boost high (تأثيرات متوسطة إلى عالية)

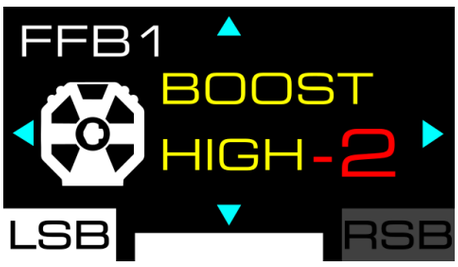

تتيح لك هذه الشاشة ضبط تأثيرات ردود الفعل الاهتزازية المتوسطة إلى العالية (الاصطدام بمركبة أخرى أو حائط، وما إلى ذلك). هناك خمسة إعدادات للاختيار من بينها: - 2؛ - 1؛ 0؛ + 1؛ + 2.

Speed (السرعة)

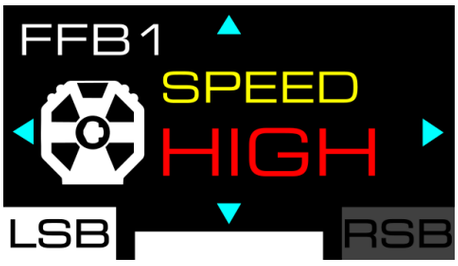

تتيح لك هذه الشاشة تغيير سرعة دوران المحرك (على سبيل المثال: عندما تحرر حافة عجلة القيادة ويستمر المحرك في الدوران). هناك أربعة إعدادات للاختيار من بينها، تتراوح بين سرعة الدوران البطيئة والسريعة جدًا: LOW؛ MID؛ HIGH؛ EXT.

هذا إعداد متعلق بالسلامة؛ لأن المحرك سريع جدًا.

Wheel damper (قوة التخميد لحافة عجلة القيادة)

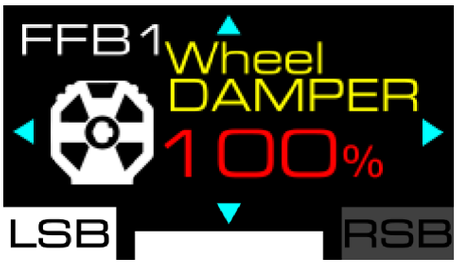

تتيح لك هذه الشاشة ضبط قوة التخميد (*المخمد*) لخاصية رد الفعل الاهتزازي. تتراوح هذه القيمة بين 0% و100%، بزيادات قدرها 10.

يؤدي تقليل قوة التخميد إلى زيادة الشعور العام وتحسينها وتعزيزها بردود الفعل الاهتزازية. نوصي باستخدام مستوى منخفض من قوة التخميد.

Game damper (قوة التخميد في اللعبة)

تتيح لك هذه الشاشة ضبط قوة التخميد (*damper*) لخاصية رد الفعل الاهتزازي التي تطبقها اللعبة. يمكنك الاختيار بين أربعة إعدادات، تتراوح بين قوة تخميد منخفضة وقوة تخميد عالية للغاية: LOW؛ MID؛ HIGH؛ EXT.

يعمل الكسب كمضاعف على مدخلات قوة التخميد في اللعبة، ما يؤدي إلى زيادة أو تقليل مستوى التخميد الذي تطبقه اللعبة على عجلة السباق.

يؤدي تقليل قوة التخميد إلى زيادة الشعور العام وتحسينها وتعزيزها بردود الفعل الاهتزازية. نوصي باستخدام مستوى منخفض من قوة التخميد.

Spring (الزنبرك)

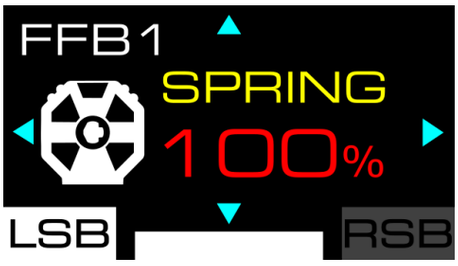

تتيح لك هذه الشاشة ضبط قوة الزنبرك (العودة إلى الموضع المركزي لحافة عجلة القيادة عند عدم وجود ردود فعل اهتزازية). القيمة الافتراضية للزنبرك هي 0%. تتراوح هذه القيمة بين 0% و100%، بزيادات قدرها 10.

ينبغي لك تغيير قيمة الزنبرك فقط في الألعاب التي لا تدعم ردود الفعل الاهتزازية.

في بعض الألعاب، بما في ذلك تلك التي تدعم ردود الفعل الاهتزازية، يتم ضبط قيمة الزنبرك تلقائيًا بواسطة اللعبة. لا يؤثر ذلك في جودة تأثيرات ردود الفعل الاهتزازية.

Gear jolt (الاهتزاز عند تغيير التروس)

تتيح لك هذه الشاشة تغيير مستوى الاهتزاز الذي تشعر به عند تغيير التروس. هناك أربعة إعدادات للاختيار من بينها، تتراوح بين عدم الشعور والشعور القوي: OFF (افتراضي)؛ LOW؛ MID؛ HIGH.

- يمكن الوصول إلى هذا الإعداد **على جهاز الكمبيوتر الشخصي فقط.**
- يُعد تأثير Gear jolt (الاهتزاز عند تغيير التروس) فعالاً فقط في ألعاب الكمبيوتر الشخصي المتوافقة مع مجموعة أدوات تطوير البرامج SDK من Thrustmaster للقياس عن بُعد (ومن ثَمَّ فقط في الألعاب التي يتم فيها عرض معلومات القياس عن بُعد على شاشة القاعدة).

قائمة الألعاب المتوافقة متاحة هنا:

https://support.thrustmaster.com/product/T598x/

(في قسم **Games settings** (إعدادات الألعاب)). تُحدث هذه القائمة بانتظام.

Engine roar (الاهتزازات المرتبطة بسرعة المحرك)

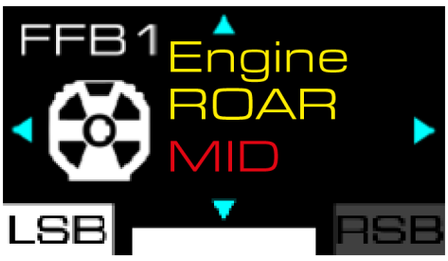

تتيح لك هذه الشاشة ضبط مستوى الاهتزاز الذي تشعر به في حافة عجلة القيادة بناءً على سرعة المركبة وسرعة المحرك (RPM). يمكنك الاختيار من بين أربعة إعدادات، تتراوح من عدم وجود اهتزاز إلى اهتزاز قوي: OFF (افتراضي)؛ LOW؛ MID؛ HIGH.

الإعداد	سرعة المركبة	التأثير
OFF	-	معطّل
	-	معطّل
LOW	أقل من 200 كم/ساعة	خفيف
	أكثر من 200 كم/ساعة	معطّل
MID	أقل من 300 كم/ساعة	متوسط
	أكثر من 300 كم/ساعة	معطّل
HIGH	أقل من 400 كم/ساعة	قوي
	أكثر من 400 كم/ساعة	معطّل

في بعض ألعاب الفيديو (مثل: *F1*، و*Le Mans® Ultimate*، و*Forza Horizon 5*، وما إلى ذلك)، عندما تقوم بإيقاف السباق مؤقتًا، لا تتوقف القياسات عن بُعد ويستمر تأثير Engine roar في العمل. لا ينقطع هذا التأثير إلا عند الخروج من السباق تمامًا.

يمكنك بسهولة التحقق من أن بيانات القياس عن بُعد لم تنقطع: لا تزال معلومات القياس عن بُعد المتعلقة بـ SPEED أو RPM معروضة على الشاشة الموجودة في قاعدة عجلة السباق.

- يمكن الوصول إلى هذا الإعداد **على جهاز الكمبيوتر الشخصي فقط.**
- يُعد تأثير Engine roar (الاهتزازات المرتبطة بسرعة المحرك) فعالاً فقط في ألعاب الكمبيوتر المتوافقة مع مجموعة أدوات تطوير البرامج SDK من Thrustmaster للقياس عن بُعد (ومن ثَمَّ فقط في الألعاب التي يتم فيها عرض معلومات القياس عن بُعد على شاشة القاعدة).

قائمة الألعاب المتوافقة متاحة هنا:

https://support.thrustmaster.com/product/T598x/

(في قسم **Games settings** (إعدادات الألعاب)). تُحدث هذه القائمة بانتظام.

End stop (التوقف النهائي الافتراضي)

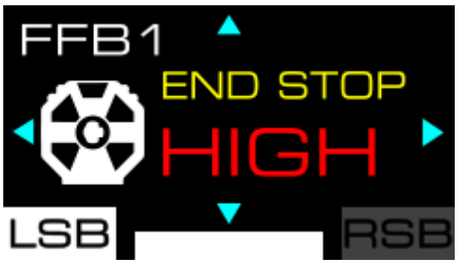

تتيح لك هذه الشاشة تغيير قوة التوقف النهائي الافتراضي (تخميد التوقف النهائي). هناك ثلاثة إعدادات للاختيار من بينها، تتراوح بين القوة المنخفضة والقوية جدًا: LOW؛ MID؛ HIGH (افتراضي).

إعدادات حافة عجلة القيادة

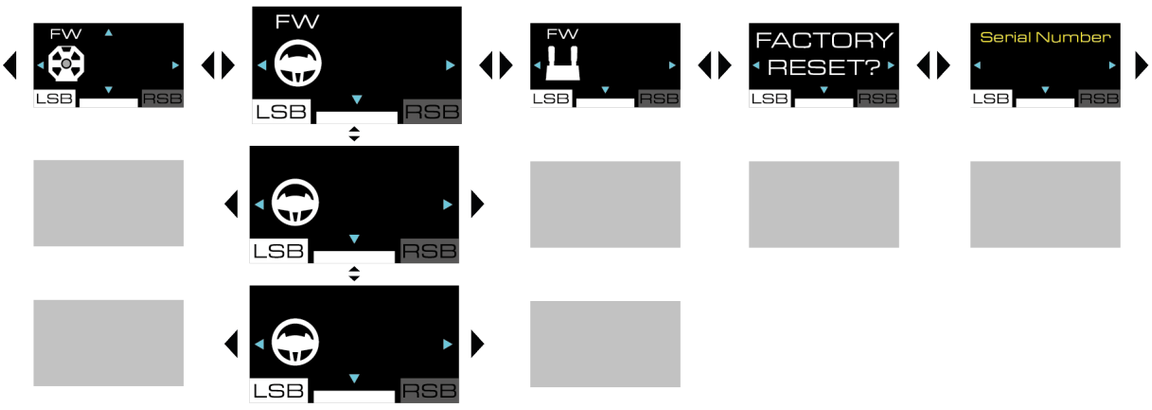

البرنامج الثابت لحافة عجلة القيادة

تُظهر هذه الشاشة إصدار البرنامج الثابت لحافة عجلة القيادة، أو تعرض UPDATE REQUEST (طلب التحديث) إذا لم يكن البرنامج الثابت لحافة عجلة القيادة محدثًا.

لإجراء التحديث:

1. انتقل إلى

https://support.thrustmaster.com/product/T598x/

2. نزّل برنامج My Thrustmaster Panel المتوفر في قسم **Software** (البرامج) وثبّته واتبع التعليمات.

لا يُعرض إلا إصدار البرنامج الثابت عند تثبيت حافة عجلة القيادة على القاعدة وتتوفر المعلومات.

زاوية الدوران

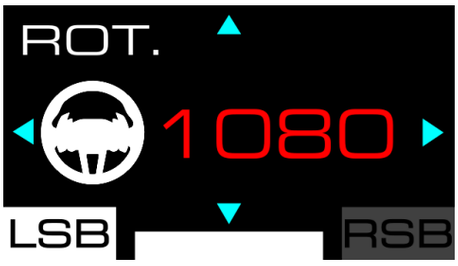

تتيح لك هذه الشاشة ضبط زاوية دوران حافة عجلة القيادة. هناك ستة إعدادات للاختيار من بينها: 180 درجة؛ 360 درجة؛ 540 درجة؛ 900 درجة؛ 1080 درجة؛ وضع AUTO (افتراضي).

- عند ضبط زاوية دوران حافة عجلة القيادة على AUTO، يتم ضبط الزاوية تلقائيًا بواسطة اللعبة وفقًا للمركبة المستخدمة.
- لا يمكن تغيير زاوية الدوران إلا يدويًا في ألعاب الفيديو؛ حيث لا يتم ضبط الزاوية تلقائيًا.

الاختبار والموضع المركزي

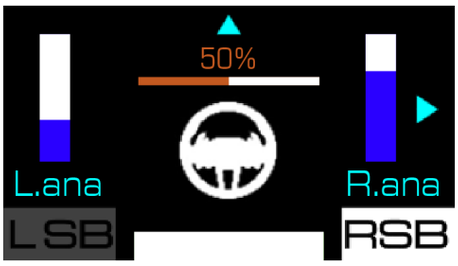

تتيح لك هذه الشاشة اختبار ناقل الحركة للدواسة التناظرية* ومحور حافة عجلة القيادة وإعادة تعيين الموضع المركزي لحافة العجلة (عند الحاجة فقط).

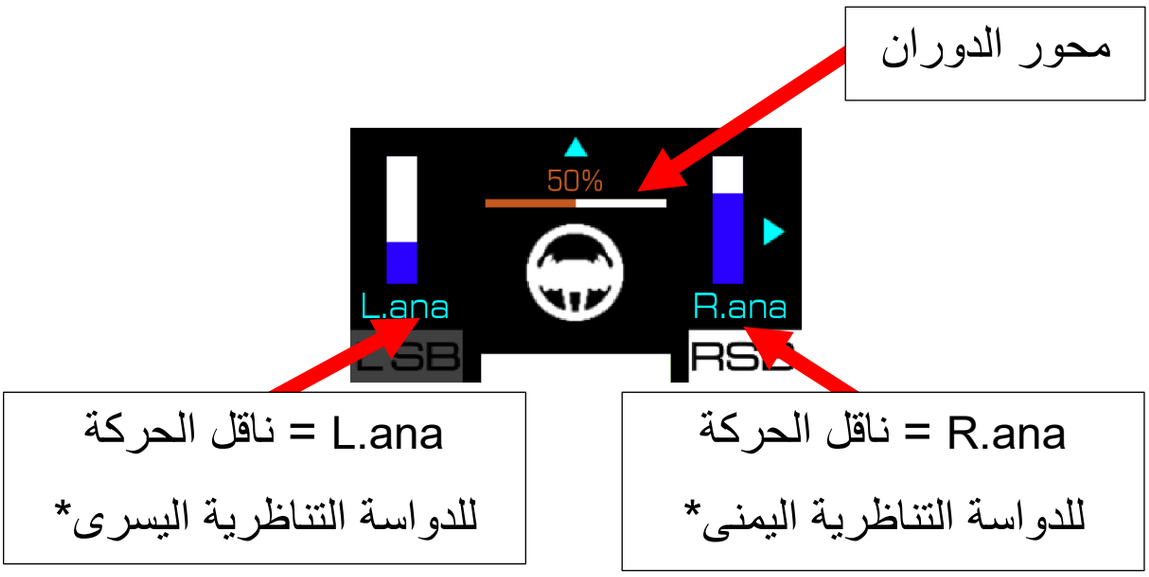

*متوفر فقط لحواف عجلات القيادة ذات الدواسات التناظرية

عند اختبار ناقل الحركة للدواسة التناظرية*، يمتلئ المقياس المرتبط بهذه الدواسة.

عند اختبار محور الدوران، يمتلئ المقياس المرتبط بحافة العجلة:

- 0%: لقد وصلت إلى التوقف النهائي الأيسر؛
- 50%: الموضع المركزي لحافة العجلة؛
- 100%: لقد وصلت إلى التوقف النهائي الأيمن.

لإعادة ضبط الموضع المركزي لحافة العجلة:

1. ضع حافة العجلة في المركز. ينبغي عرض "50%" على الشاشة.
2. اضغط على الزر لمدة خمس ثوانٍ.

متوفر فقط لحواف عجلات القيادة ذات الدواسات التناظرية

إعدادات مجموعة الدواسات

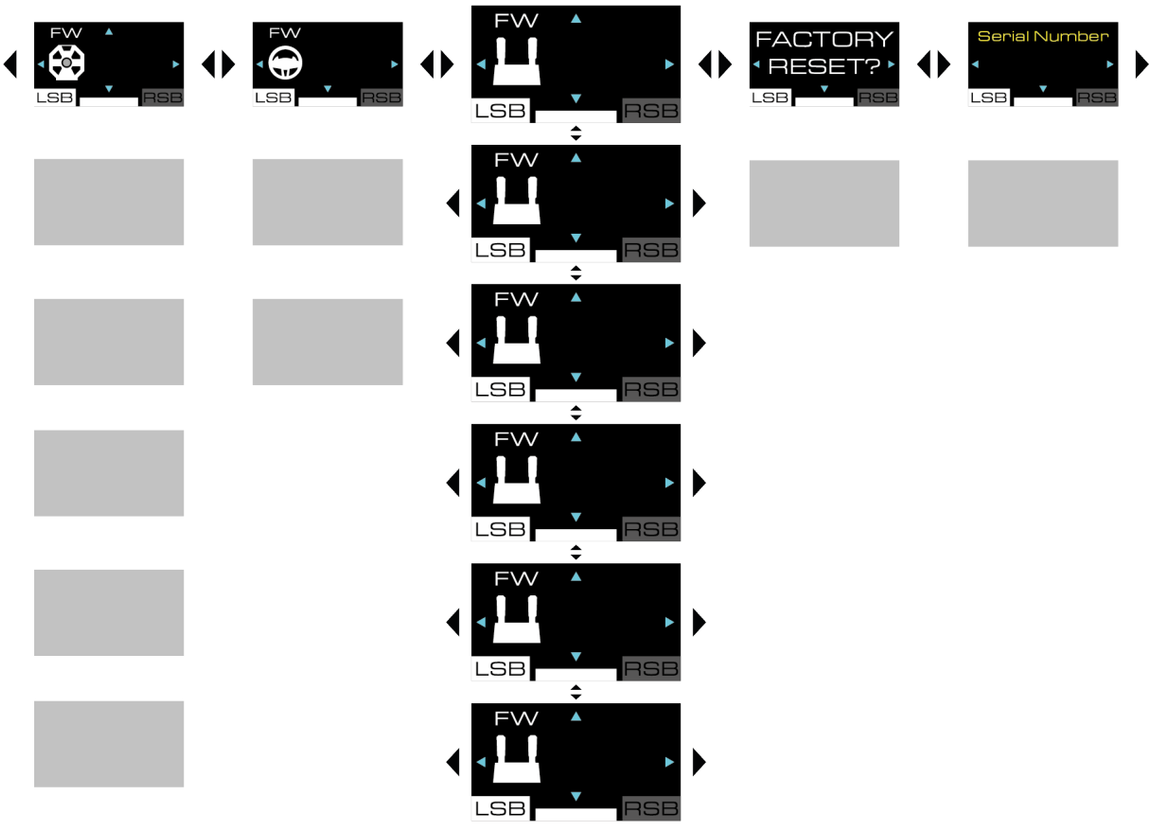

البرنامج الثابت لمجموعة الدواسات

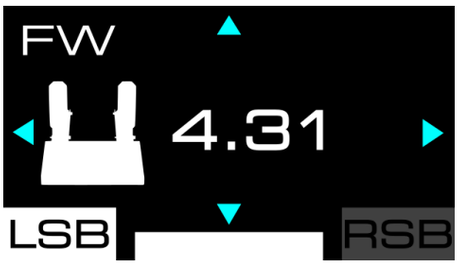

ستعرض هذه الشاشة إصدار البرنامج الثابت لبعض مجموعات الدواسات في المستقبل.

نوع مجموعة الدواسات

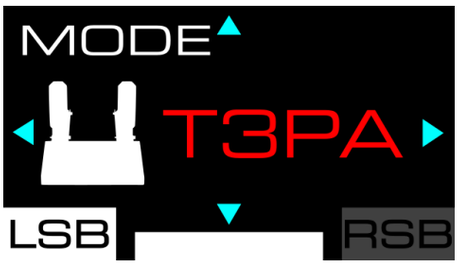

تتيح لك هذه الشاشة تحديد نوع مجموعة الدواسات المستخدمة. هناك ثلاثة أنواع من مجموعات الدواسات للاختيار من بينها:

- TRLP: لمجموعة دواسات Raceline Pedals LTE، المرفقة مع T598؛
- T3PA: لمجموعة دواسات T2PM* و T3PA* و T3PM* (من دون مستشعر القوة في Load Cell)؛
- T-LCM: لمجموعة دواسات T-LCM Pedals* (مع مستشعر القوة في Load Cell).

عند استخدام مجموعة دواسات Raceline Pedals LTE المرفقة مع القاعدة، حدد نوع TRLP.

*تُباع بشكل منفصل

تكوين مجموعة الدواسات

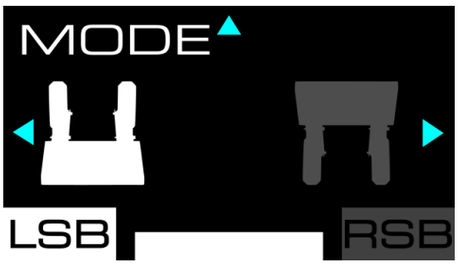

تتيح لك هذه الشاشة تحديد تكوين مجموعة الدواسات. هناك موضعان للاختيار من بينهما:

- (افتراضي): الموضع العادي؛
- : الموضع المعكوس.

- لا يتوفر الموضع المعكوس إلا مع مجموعة الدواسات المكوَّنة من 3 دواسات.
- في الموضع المعكوس، دواسات الوقود والقابض معكوسان.

Deadzone (مناطق التوقف)

الفرامل	دواسة الوقود

تتيح لك هذه الشاشات تحديد الحد الأدنى لمنطقة التوقف (MIN) والحد الأقصى لمنطقة التوقف (MAX) لكل دواسة.

- يتيح لك تحديد الحد الأدنى لمنطقة التوقف (MIN) والحد الأقصى لمنطقة التوقف (MAX) إمكانية ضبط حساسية الدواسات بدقة.
- يمكن أن تكون منطقة التوقف مفيدة في **تحسين سرعة الاستجابة أو في تجنب التفعيل غير الضروري أو غير المقصود** (على سبيل المثال، عندما تبقي قدمك على دواسة الفرامل).
- يكون الحد الأدنى لمنطقة التوقف (MIN) في بداية حركة الدواسة، بينما يكون الحد الأقصى لمنطقة التوقف (MAX) في نهاية حركتها.
- تظهر حركة الدواسة عبر المقياس.

لضبط الحد الأدنى لمنطقة التوقف (MIN):

1. اضغط على الدواسة حتى النقطة التي تريد أن تنتهي عندها منطقة التوقف، وثبّت الدواسة في ذلك الموضع.
2. اضغط على زر لضبط نهاية الحد الأدنى لمنطقة التوقف.

لضبط الحد الأقصى لمنطقة التوقف (MAX):

1. اضغط على الدواسة حتى النقطة التي تريد أن تبدأ عندها منطقة التوقف، وثبت الدواسة في ذلك الموضع.
2. اضغط على زر لضبط بداية الحد الأقصى لمنطقة التوقف.

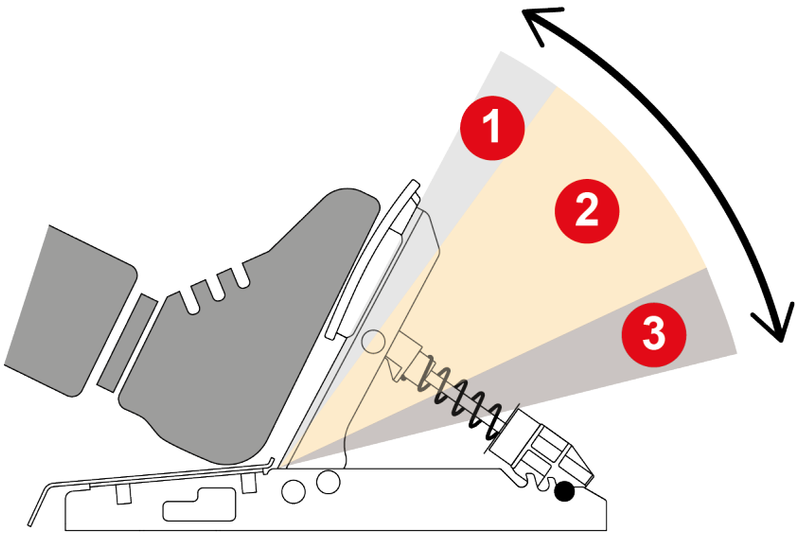

1 **الحد الأدنى لمنطقة التوقف:** الضغط على الدواسة **لا يؤدي إلى تشغيل أي إجراء في اللعبة** (التسارع، والكبح، وما إلى ذلك).

2 **المنطقة النشطة:** الضغط على الدواسة **يؤدي إلى تشغيل إجراء في اللعبة** (التسارع، والكبح، وما إلى ذلك)، وتكون شدة هذا الإجراء متناسبة طرديًا مع قوة الضغط المطبقة على الدواسة.

3 **الحد الأقصى لمنطقة التوقف:** الضغط على الدواسة **يؤدي إلى الحفاظ على أقصى شدة للإجراءات** في جميع أنحاء هذه المنطقة (التسارع، والكبح، وما إلى ذلك).

إعادة ضبط إعدادات مجموعة الدواسات

تتيح لك هذه الشاشة إمكانية إعادة ضبط إعدادات مجموعة الدواسات فقط.

لإعادة ضبط الإعدادات:

1. اضغط على زر لتأكيد إعادة الضبط. بعد إعادة ضبط الإعدادات، تظهر الشاشة الآتية لمدة خمس ثوانٍ:

اضغط على زر لرفض إعادة الضبط.

إعادة ضبط الإعدادات

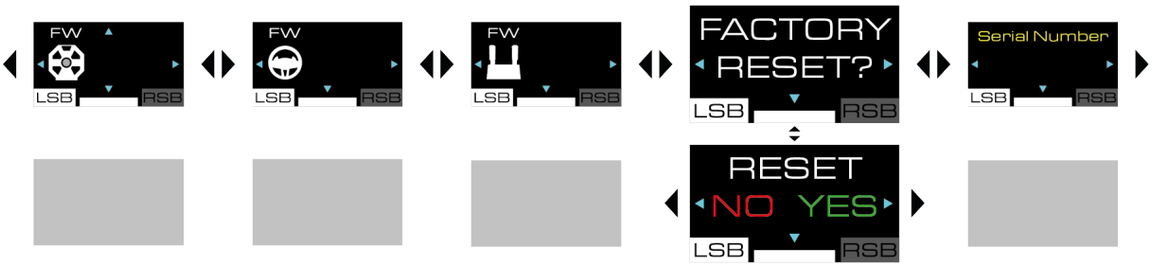

تتيح لك هذه الشاشة إعادة ضبط إعدادات القاعدة وحافة عجلة القيادة ومجموعة الدواسات والشاشة والقياس عن بُعد.

لإعادة ضبط الإعدادات:

1. اضغط على زر ✚. تُعرض الشاشة الآتية:

2. اضغط على زر ✚ لتأكيد إعادة الضبط. بعد إعادة ضبط الإعدادات، تظهر الشاشة الآتية لمدة خمس ثوانٍ:

اضغط على زر ✚ لرفض إعادة الضبط. تُعرض الشاشة الآتية:

معلومات إضافية

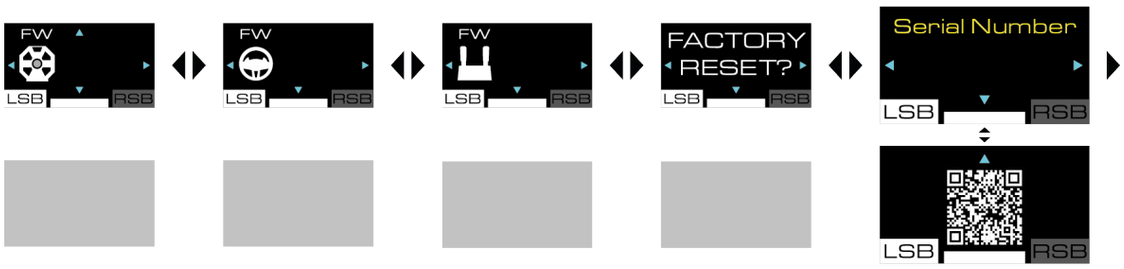

الرقم التسلسلي

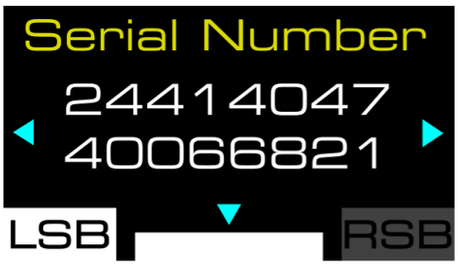

تعرض هذه الشاشة الرقم التسلسلي للقاعدة.

دليل المستخدم

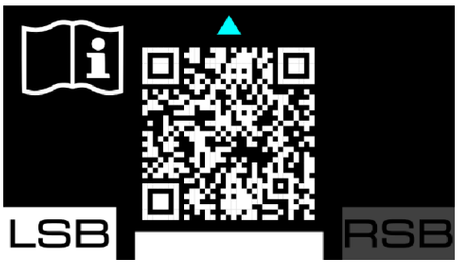

تتيح لك هذه الشاشة الوصول إلى الصفحة المخصصة لعجلة القيادة T598 (لأجهزة XBOX/الكمبيوتر الشخصي) على موقع الدعم الفني الخاص بشركة Thrustmaster.

القائمة الفرعية للقياس عن بُعد

تتيح لك القائمة الفرعية للقياس عن بُعد تحديد معلومات القياس عن بُعد المعروضة على الشاشة: السرعة، والموقع، وعدد اللفات، ووقت الجلسة، وسرعة المحرك، وما إلى ذلك.

القياس عن بُعد والتوافق

يتم عرض معلومات القياس عن بُعد فقط في الألعاب المتوافقة مع مجموعة أدوات تطوير البرامج من Thrustmaster.

قائمة الألعاب المتوافقة متاحة هنا:

https://support.thrustmaster.com/product/T598x/

(في قسم **Games settings** (إعدادات الألعاب)). تُحدث هذه القائمة بانتظام.

القياس عن بُعد على أجهزة XBOX

- قبل البدء في تركيب قاعدة عجلة السباق، قم بتثبيت حافة عجلة القيادة على قاعدة عجلة السباق. ثم ابدأ اللعبة باستخدام عجلة السباق ولا تقم بتغيير حواف عجلة القيادة.
- لا تبدأ اللعبة في وضع Quick Resume. إذا واجهت أي مشكلات (مثل عدم اكتشاف عجلة السباق، أو عدم عمل الشاشة أو مؤشرات LED...) أثناء تمكين وضع Quick Resume، فيُرجى الرجوع إلى هذه **الملاحظة**.
- للوصول إلى القائمة الرئيسية لجهاز XBOX أو لوحة المفاتيح الافتراضية لجهاز XBOX، أغلق اللعبة. إذا لم تقم بإغلاق اللعبة، فستفقد معلومات القياس عن بُعد.
- في أجهزة XBOX، عندما تدخل الشاشة في وضع السكون، تفقد معلومات القياس عن بُعد.
- في بعض الحالات، عند الخروج من لعبة ثم بدء لعبة جديدة، قد يكون من الضروري إعادة تشغيل قاعدة عجلة السباق.
- **إذا فقدت معلومات القياس عن بُعد: أغلق اللعبة، وأعد تشغيل قاعدة عجلة السباق، ثم أعد تشغيل اللعبة لعرض معلومات القياس عن بُعد مرة أخرى.**

تحديث البرنامج الثابت

لكي تتمكن من استخدام ميزات القياس عن بُعد، قد يتعين تحديث البرنامج الثابت للقاعدة وحافة العجلة التي تستخدمها.

لإجراء التحديث:

1. انتقل إلى

https://support.thrustmaster.com/product/T598x/

2. نزّل برنامج My Thrustmaster Panel المتوفر في قسم **Software** (البرامج) وثبّته واتبع التعليمات.

للوصول إلى القائمة الفرعية للقياس عن بُعد، اضغط على زر ⚙ (الإعدادات – Settings)، ثم اضغط على زر RSB.

في القائمة الفرعية للقياس عن بُعد، تُعرض الشاشة الآتية:

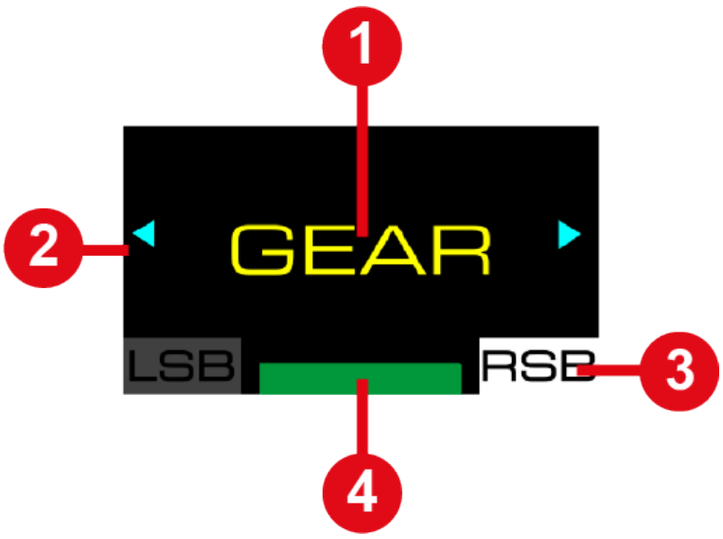

1. نوع المعلومات التي ستُعرض على الشاشة
2. إمكانية التنقل في القائمة الفرعية
3. القائمة الفرعية للقياس عن بُعد المحددة
4. وضع التوافق المحدد

في أثناء اللعبة، تُعرض الشاشة الآتية:

1 شريط سرعة المحرك

2 معلومات القياس عن بُعد

3 وضع التوافق المحدد

للتنقل عبر القائمة الفرعية للقياس عن بُعد وتحديد معلومات القياس عن بُعد التي ستُعرض:

– استخدم أزرار الاتجاهات ✥.

لتأكيد اختيارك:

– اضغط على زر ⚙ (الإعدادات – Settings).

ستخرج من القائمة الفرعية للقياس عن بُعد وستعرض الشاشة معلومات القياس عن بُعد المحددة.

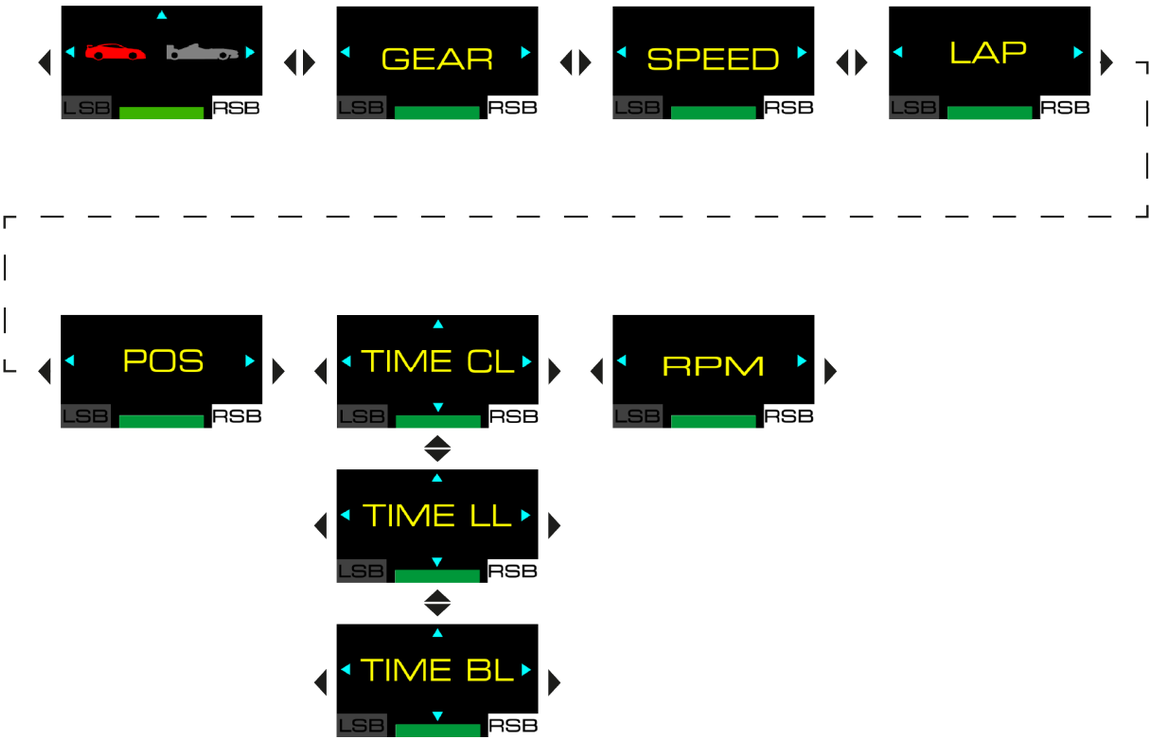
LSB
RSB
GEAR
SPEED
LAP
POS
TIME CL
RPM
TIME LL
TIME BL

وضع GT أو Formula

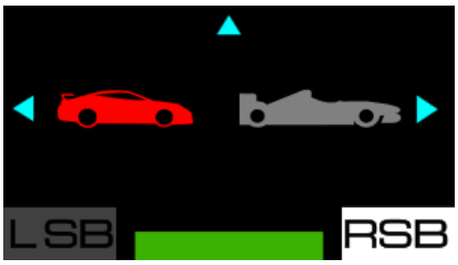

تتيح لك هذه الشاشة تحديد وضع العرض لسرعة المحرك (RPM). هناك وضعان للاختيار من بينهما:

– وضع GT (الأحمر): من الأطراف إلى المركز؛

– وضع Formula (الأزرق، الافتراضي): من اليسار إلى اليمين.

أمثلة شاشات العرض:

وضع GT	وضع Formula
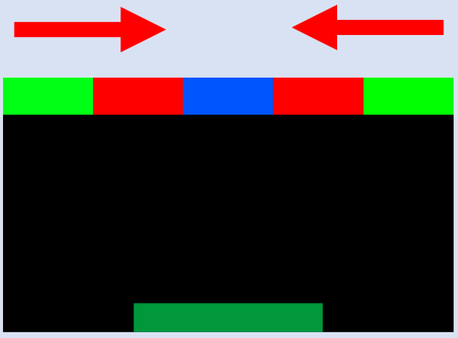	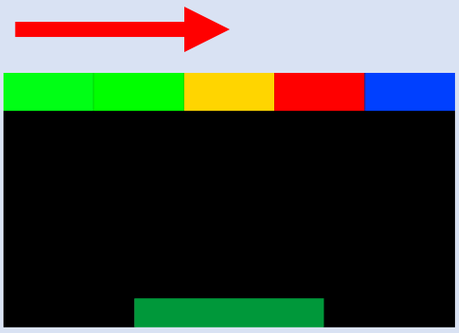

استخدم أزرار الاتجاهات لتحديد الوضع، ثم اضغط على زر ⚙ (الإعدادات – Settings) لتأكيد اختيارك.

Gear (الترس المحدد)

تتيح لك هذه الشاشة عرض معلومات حول الترس الحالي، واعتمادًا على الألعاب والعلم (FLAG) ومنطقة الصيانة (PIT).

مثال لشاشة العرض:

Speed (السرعة)

تتيح لك هذه الشاشة عرض سرعة المركبة.

مثال لشاشة العرض:

Lap (اللفة)

تتيح لك هذه الشاشة عرض عدد اللفات المكتملة.

مثال لشاشة العرض:

Position (الموضع)

تتيح لك هذه الشاشة عرض الموضع في التصنيف.

مثال لشاشة العرض:

Time (الوقت)

تتيح لك هذه الشاشة تحديد وضع عرض الوقت (TIME). هناك ثلاثة أوضاع للاختيار من بينها:

- TIME CL: يعرض وقت اللفة الحالية (CURR LAP)؛
- TIME LL: يعرض وقت اللفة الأخيرة (LAST LAP)؛
- TIME BL: يعرض أفضل وقت شخصي للفة (BEST LAP).

أمثلة شاشات العرض:

TIME BL	TIME LL	TIME CL
01:29 825 BEST LAP	01:29 825 LAST LAP	01:29 825 CURR LAP

استخدم أزرار الاتجاهات لتحديد الوضع، ثم اضغط على زر (الإعدادات – Settings) لتأكيد اختيارك.

Engine speed (سرعة المحرك)

تتيح لك هذه الشاشة عرض سرعة المحرك (RPM).

مثال لشاشة العرض:

13. الأسئلة الشائعة والدعم الفني

هل لديك أسئلة بخصوص قاعدة T598 Servo Base أو حافة عجلة القيادة SportCar Steering Wheel أو مجموعة دواسات Raceline Pedals LTE، أو هل تواجه مشكلات فنية؟ إذا كانت الإجابة نعم، فتفضل بزيارة موقع الدعم الفني لشركة Thrustmaster:

https://support.thrustmaster.com/product/T598x/

في هذه الصفحة، يمكنك أيضًا تنزيل برنامج My Thrustmaster Panel لتحديث البرامج الثابتة للقاعدة وحافة عجلة القيادة.

THRUSTMASTER®

T598

XBOX Series X|S / XBOX One
PC (Windows® 10/11)

Användarmanual

Läs noggrant igenom instruktionerna i denna manual **innan** du installerar produkten, **innan** produkten används och **innan** underhåll utförs på den. Var noga med att följa säkerhetsinstruktionerna. Att inte följa instruktionerna kan leda till olyckor och/eller skada. Behåll denna manual så att du kan läsa instruktionerna även i framtiden.

INNEHÅLLSFÖRTECKNING

1. INNEHÅLL I FÖRPACKNINGEN 6
2. FUNKTIONER.....8
3. INFORMATION RÖRANDE ANVÄNDNINGEN AV RATTEN.....14
4. INFORMATION RÖRANDE ANVÄNDNINGEN AV PEDALSETET 24
5. INSTALLERA BASEN PÅ ETT BORD ELLER SKRIVBORD.....28
6. INSTALLERA BASEN PÅ EN COCKPIT 31
7. INSTALLERA RATTEN PÅ BASEN.....32
8. MONTERA PEDALSETET 34

Mekaniska inställningar för pedalsetet 40

Glidfria Carpet Grip-stöd 47

9. INSTALLATION.....50

På XBOX-konsoler.....50

På PC.....54

Automatisk kalibrering av racingratten och pedaler.....65

10.MAPPNING PÅ XBOX-KONSOLER.....67

11.MAPPNING PÅ PC.....68

Använda encoders 69

12.SKÄRMFUNKTIONER 70

Öppna undermenyerna Inställningar eller Telemetri 71

Undermenyn Inställningar.....73

Undermenyn Telemetri 114

13.VANLIGA FRÅGOR OCH TEKNISK SUPPORT.....125

T598

Med T598 och dess Direct Drive-teknik får du en komplett racingratt som låter dig köra alla typer av fordon och uppleva alla effekter i dina lopp.

Denna manual hjälper dig att installera och använda din T598 med så bra förutsättningar som möjligt. Läs noggrant igenom instruktionerna och varningarna innan du börjar köra: de hjälper dig att få ut så mycket som möjligt av din produkt.

Uppdatera firmwaren

För att kunna använda telemetrifunktionerna kan du behöva uppdatera firmwaren till basen och ratten du använder.

För att uppdatera:

1. Gå till **https://support.thrustmaster.com/product/T598x/**
2. Ladda ner och installera My Thrustmaster Panel-programmet under **Software** (Programvara) och följ instruktionerna.

1. Innehåll i förpackningen

T598 Servo Base

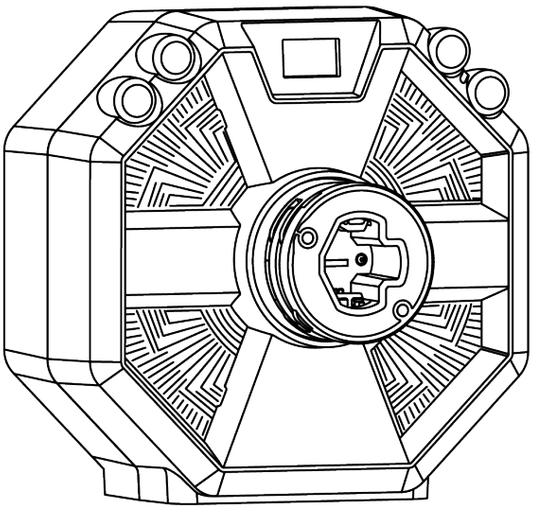

SportCar Steering Wheel

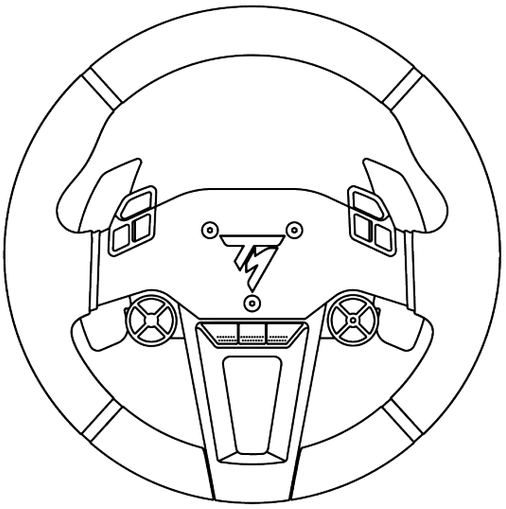

Raceline Pedals LTE

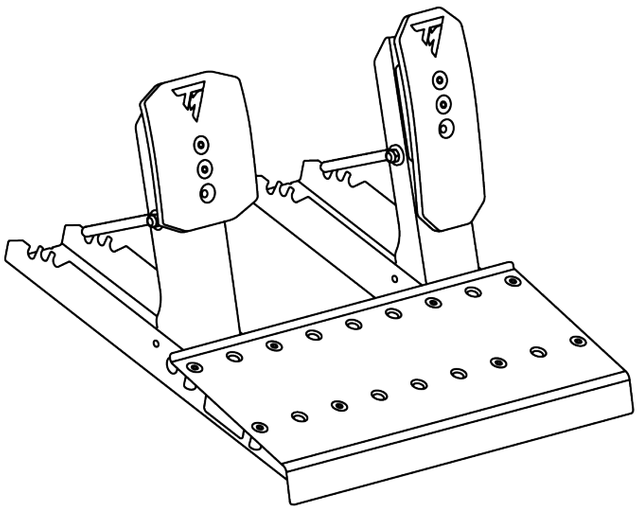

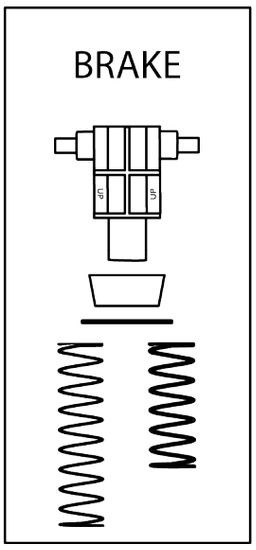

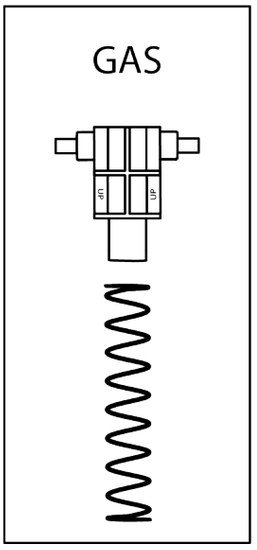

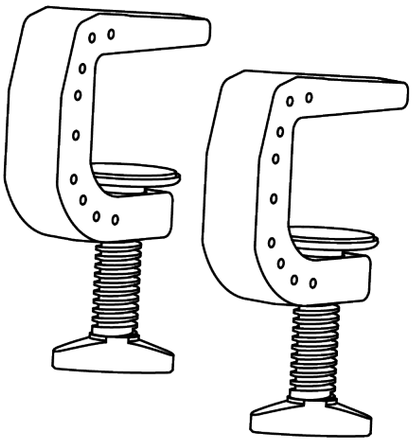

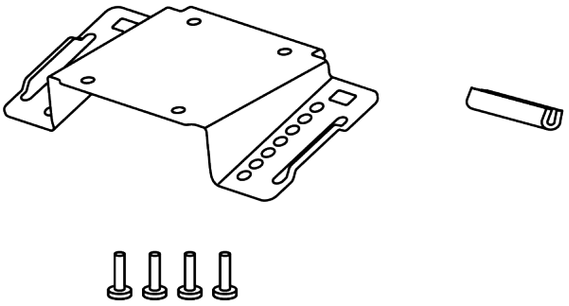

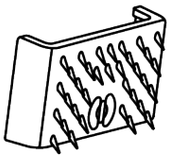

x 2

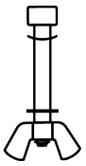

x 2

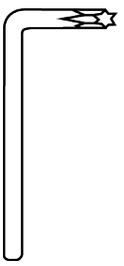

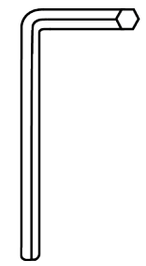

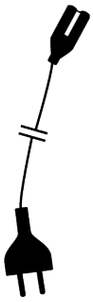

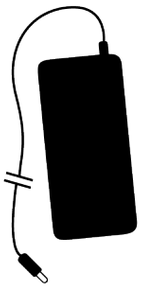

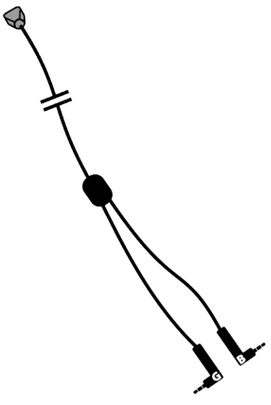

2. Funktioner

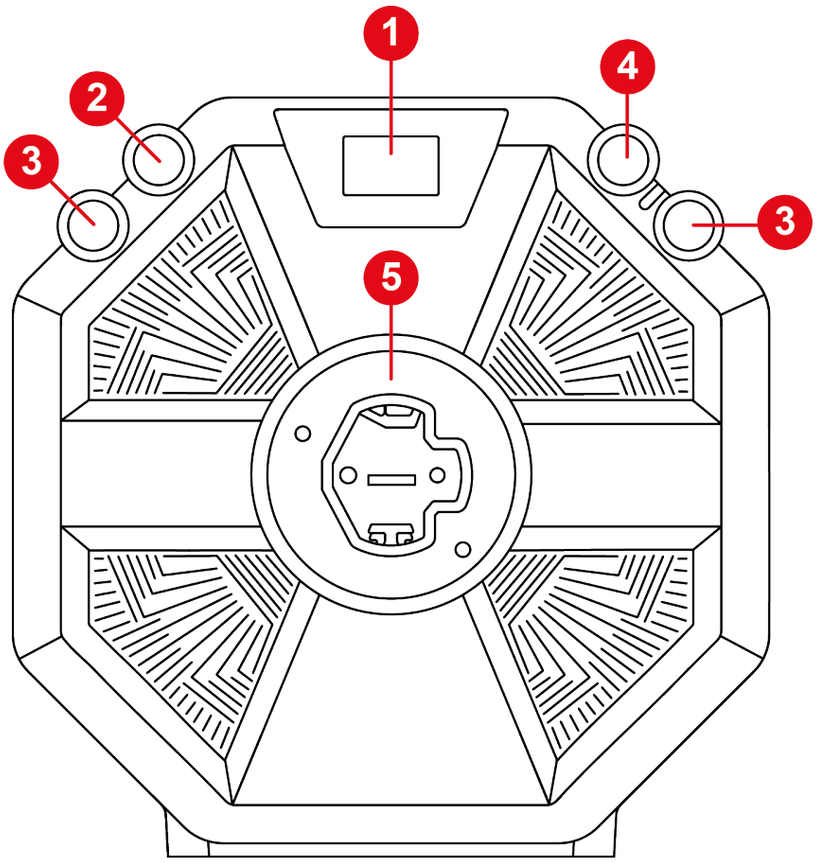

1. Skärm
2. ⚙-knapp (Inställningar – Settings)
3. LSB- och RSB-knappar
4. XBOX-knapp
5. Rattmonteringssystem med snabburkoppling

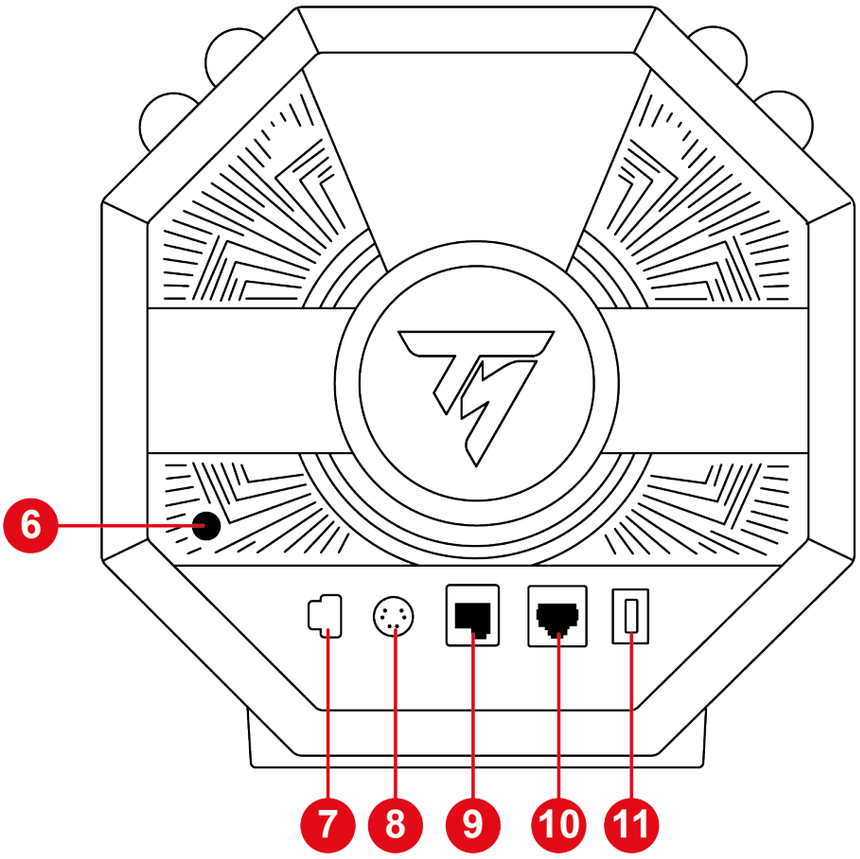

❻ På/av-knapp

❼ Strömport

❽ Anslutningsport för växelspak* eller handbroms*

❾ Anslutningsport för pedalset

❿ Anslutningsport för ett pedalset med en bromspedal med inbyggd trycksensor (Raceline LC)

⓫ USB-C-port

**Säljs separat*

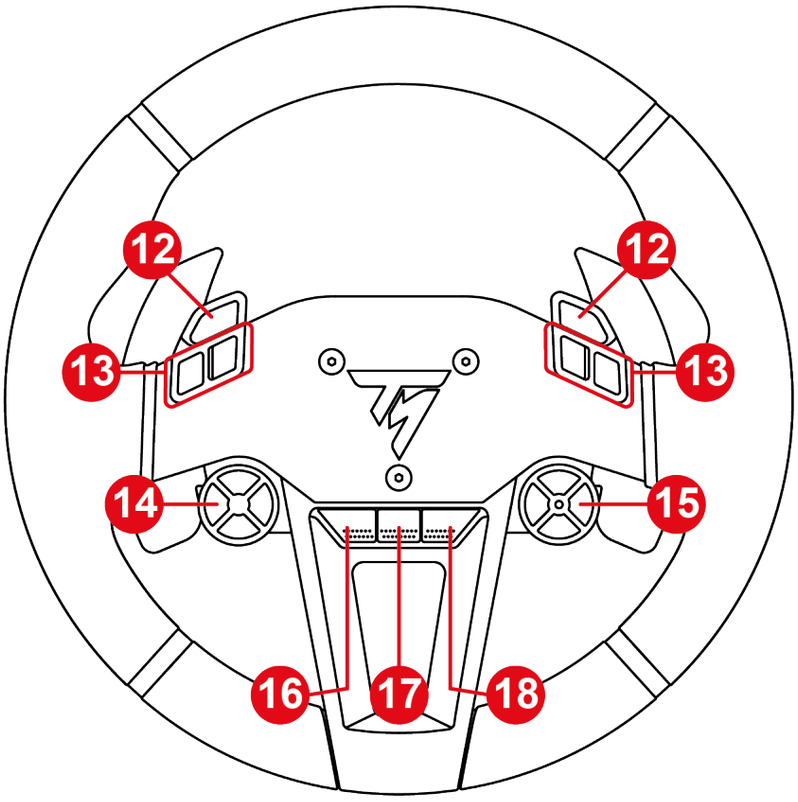

⓬ Handbromsknappar

⓭ Åtgärdsknappar

⓮ Riktningsknappar

⓯ Encoderväljare, funktionerna E+, E- och EP, samt en LED som visar vilken encoder som är aktiv

⓰ VISA-knapp på XBOX-konsoler

⓱ DELA-knapp på XBOX-konsoler

⓲ MENY-knapp på XBOX-konsoler

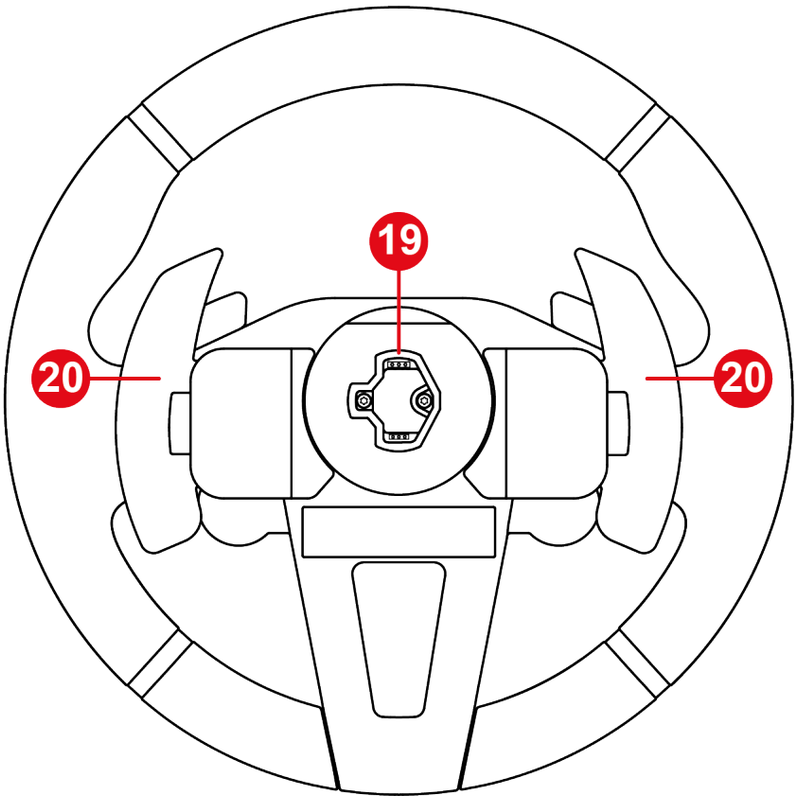

⓳ Rattmonteringssystem med snabburkoppling

⓴ Magnetiska växelpaddlar

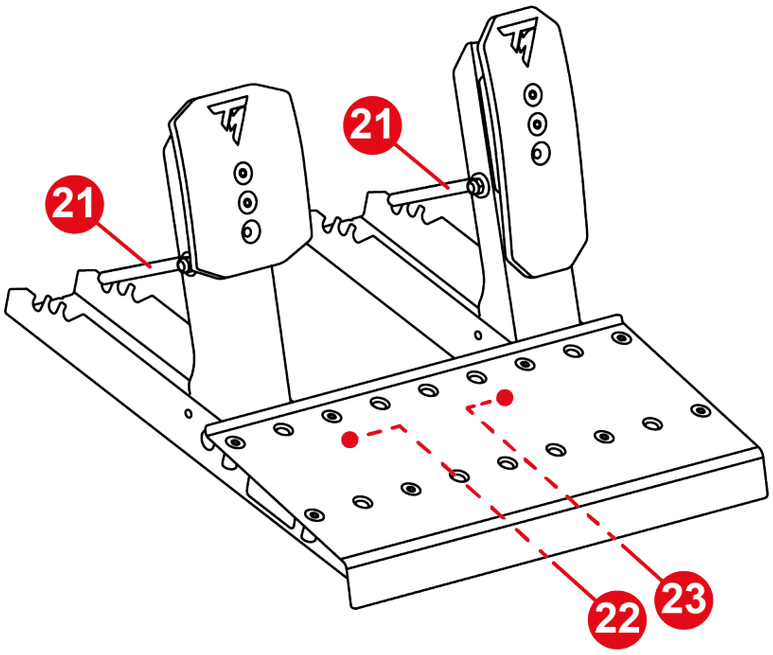

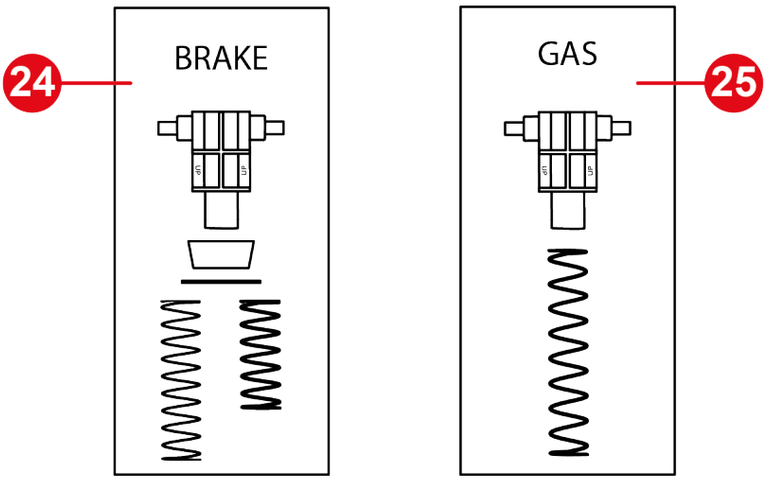

21 Fjäderhållare

22 Bromspedalkontakt

23 Gaspedalkontakt

24 Bromspedalfjäder (ett stöd, en buffert, en bricka och två fjädrar (svagt eller starkt motstånd))

25 Gaspedalfjäder (ett stöd och en fjäder)

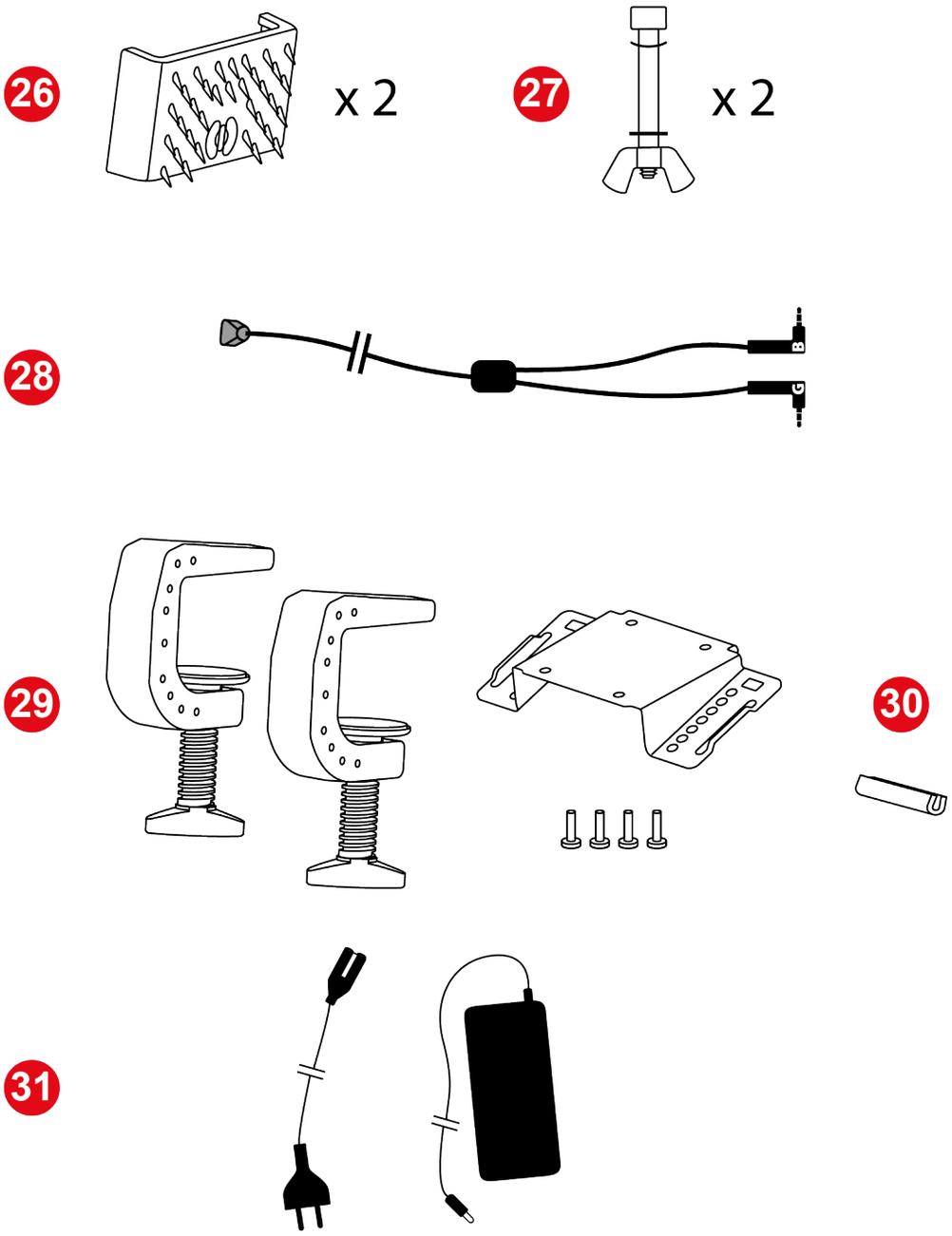

26 Glidfria Carpet Grip-stöd

27 Pedalstoppstänger (en stång, en vingmutter, en bågformad bricka och en bricka)

28 Dubbelkontakt/RJ12-kabel

29 Basmonteringsfäste

30 Gummiskyddshölje

31 Strömkablar

3. Information rörande användningen av ratten

Dokumentation

Läs noggrant igenom denna dokumentation igen innan du använder produkten och spara den för framtida bruk.

Firmwareuppdatering

Du måste uppdatera basens firmware med den senaste tillgängliga versionen.

Det gör du genom att följa dessa två steg:

1. Gå till **https://support.thrustmaster.com/product/T598x/**
2. Ladda ner och installera My Thrustmaster Panel-programmet under **Software** (Programvara) och följ instruktionerna.

Om du inte uppdaterar firmwaren till racingrattens bas kommer din ratt inte att fungera som den ska.

Elektriska stötar

- Förvara produkten på ett torrt ställe och utsätt den inte för damm eller solljus.
- Använd produkten i en miljö där temperaturen är mellan 15 °C och 30 °C.
- Vrid och dra inte i kontakter och kablar.
- Sätt i kontakter på rätt sätt.
- Spill inte vätskor på produkten eller dess kontakter.
- Kortslut inte produkten.
- Montera aldrig isär produkten, kasta inte in den i eld och utsätt den inte för höga temperaturer.
- Använd ingen annan strömkabel än den som medföljer din bas.
- Använd inte strömkabeln om kabeln eller dess kontakter är skadade, delade eller söndriga.
- Kontrollera att strömkabeln är ordentligt ansluten till ett vägguttag och till kontakten på baksidan av basen.
- Öppna inte racingratten: det finns inga delar däri som får repareras av användaren. Eventuella reparationer måste utföras av tillverkaren, dess auktoriserade representant eller en behörig tekniker.
- Om ratten, basen eller nätaggregatet fungerar onormalt (om någon av dem låter/luktar konstigt eller blir varm) ska du genast sluta använda enheten,

stänga av basen, dra ut strömkabeln ur vägguttaget och dra ut övriga kablar.

- Stäng av basen med på/av-knappen när du inte använder den.
- Om du inte tänker använda basen under en längre period ska du stänga av basen och dra ut strömkabeln ur vägguttaget.
- Vägguttaget måste ha installerats av en specialist i enlighet med vederbörlig praxis.
- Vägguttaget måste vara nära utrustningen och ska vara lättåtkomligt.
- Att använda förlängningskabel rekommenderas inte på grund av att den riskerar att överhettas och börja brinna.
- Anslut inte enheten till och frånkoppla den inte från ett vägguttag när dina händer är fuktiga eller våta.
- Lyft aldrig nätaggregatet genom att hålla i kabeln.
- Frånkoppla aldrig nätaggregatet genom att dra i kabeln.

Strömförsörjning

- Använd endast det nätaggregat som listas i användarinstruktionerna.
- Använd endast nätaggregatet med den elnätsspänning och frekvens som anges på nätaggregatets märkplåt.

Säkra spelområdet

- Ha inga föremål i spelområdet som kan störa användaren, leda till olämpliga rörelser, eller göra att en annan person kommer och avbryter (till exempel kaffekoppar, telefoner, nycklar).
- Täck inte över strömkablarna med en matta, filt, ett täcke eller något annat och ha inga kablar där personer går.

Information för nätadapter

Publicerad information	Värde	Enhet
Tillverkarens namn eller varumärke Företagsnummer Adress	GUILLEMOT CORPORATION S.A. 414 196 758 R.C.S. Vannes 2 Rue du Chêne Héleuc 56910 Carentoir Frankrike	
Modell-ID	A1001-1636000D	
Ingångsspänning	100 - 240	V
Växelströmsfrekvens (in)	50 - 60	Hz
Utgångsspänning	16,3	V DC
Utgångsström	6	A
Utgångseffekt	98	W
Genomsnittlig aktiv effektivitet	88	%
Effektivitet vid låg belastning (10 %)	88	%
Strömförbrukning vid ingen belastning	0,2	W

Värmeavledningsyta

Följ dessa steg för optimal värmeavledning:

- Placera basen på minst 10 cm avstånd från alla väggar.
- Placera inte basen i trånga utrymmen.
- Täck inte över basen.
- Låt det inte samlas damm på värmeavledningsflänsarna på basens framsida. Rengör dem regelbundet med en torr trasa eller en borste.
- Vid intensiv användning kan basen bli varm. Detta är normalt.

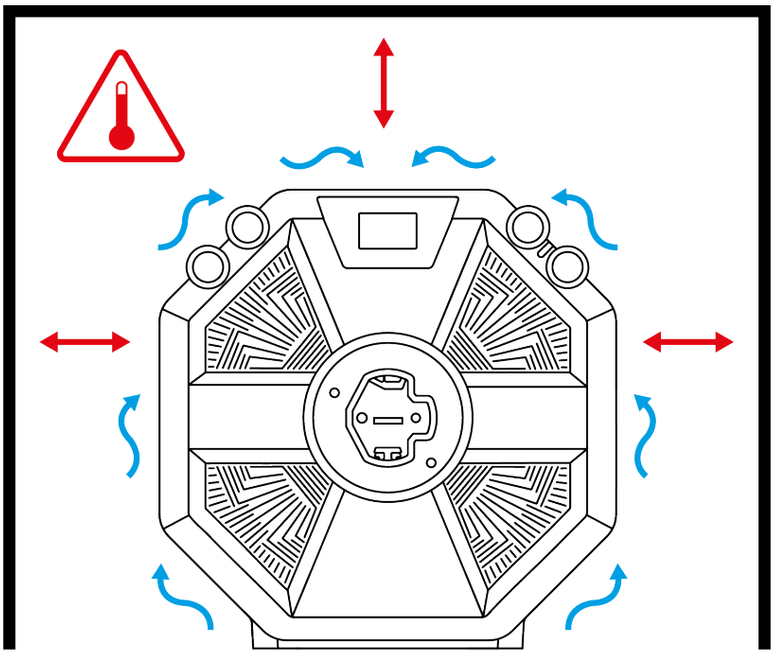

- För aldrig in föremål eller kroppsdelar i produktens ventilationshål.

Vid intensiv användning kanske du märker att basen luktar lite. Detta sker främst med nya produkter: det är normalt och avtar med tiden.

Skador på grund av Force Feedback och upprepade rörelser

Att spela med en racingratt med Force Feedback kan leda till muskel- eller ledvärk. För att undvika problem:

- Undvik långa spelperioder (mer än 2 timmar).
- Ta 10 till 15 minuters paus efter varje spelad timme.
- Om du känner smärta eller trötthet i händerna, handlederna, armarna, fötterna eller benen ska du sluta spela och vila i några timmar innan du börjar spela igen.
- Om ovannämnda symtom eller smärta består när du fortsätter spela ska du sluta spela och kontakta din läkare.
- Förvaras utom räckhåll för barn.
- Kontrollera att basen och ratten är ordentligt monterade enligt instruktionerna i denna manual.

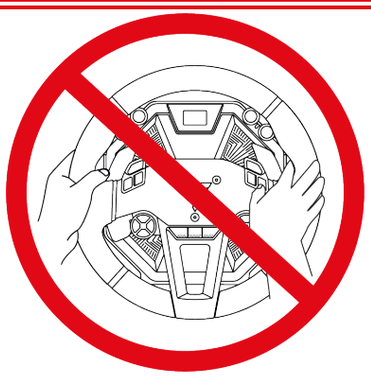

Risk för oförutsedda, kraftfulla och snabba rotationer: för aldrig in en hand eller arm genom rattens öppningar eller i rattens rotationsbana.

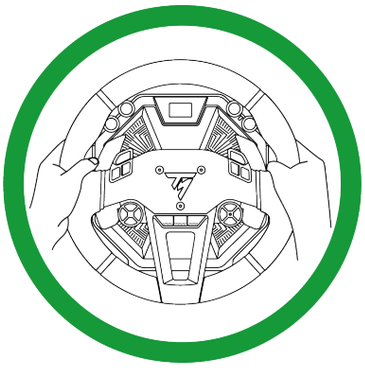

Medan du använder produkten ska du alltid ha båda händerna i rätt position på ratten och aldrig helt släppa taget om den.

Produkten får endast hanteras av personer som är **16 år eller äldre**.

4. Information rörande användningen av pedalsetet

Dokumentation

Läs noggrant igenom denna dokumentation igen innan du använder produkten och spara den för framtida bruk.

Av säkerhetsskäl ska du aldrig använda pedalsetet barfota eller om du bara har sockor på dig. Thrustmaster® frånsäger sig allt ansvar för skador som orsakats av att pedalsetet använts utan skor.

Elektriska stötar

- Förvara produkten på ett torrt ställe och utsätt den inte för damm eller solljus.
- Vrid och dra inte i kontakter och kablar.
- Sätt i kontakter på rätt sätt.
- Spill inte vätskor på produkten eller dess kontakter.
- Kortslut inte produkten.
- Montera aldrig isär produkten (förutom om så anges i manualen), kasta inte in den i eld och utsätt den inte för höga temperaturer.

Skador på grund av upprepande rörelser

Att spela med ett pedalset kan leda till muskel- eller ledvärk.

För att undvika problem:

- Undvik långa spelperioder (mer än 2 timmar).
- Ta 10 till 15 minuters paus efter varje spelad timme.
- Om du känner smärta eller trötthet i benen eller fötterna ska du sluta spela och vila i några timmar innan du börjar spela igen.
- Om ovannämnda symtom eller smärta består när du fortsätter spela ska du sluta spela och kontakta din läkare.

Klämrisk när man spelar med pedalsetet

– Förvara pedalsetet utom räckhåll för barn.

– Ha aldrig fingrarna (eller andra delar av kroppen) på eller nära pedalarmarna under spelsessioner.

5. Installera basen på ett bord eller skrivbord

Kontrollera varje gång innan du använder basen att den sitter ordentligt fast på stödet enligt instruktionerna i denna manual.

Stödets hållfasthet

Ta hänsyn till stödets material för att försäkra dig om att det går att montera en bas med ett högt vridmoment på stödet. Bord och skrivbord med en tjocklek på 2 till 5 cm, liksom cockpits, ger de bästa förutsättningarna för att använda basen med denna typ av montering. Skrivbordet ska vara gjort av ett solitt material, MDF eller trä, och inte ha några ihåliga komponenter.

1. Placera monteringsplattan under basen i linje med hålen.

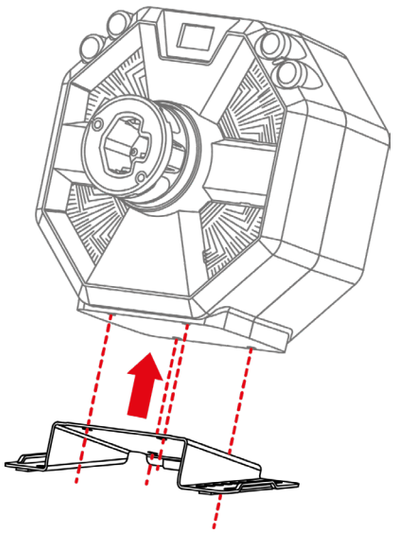

2. Skruva i de fyra monteringsskruvarna medsols med insexnyckeln (5 mm).

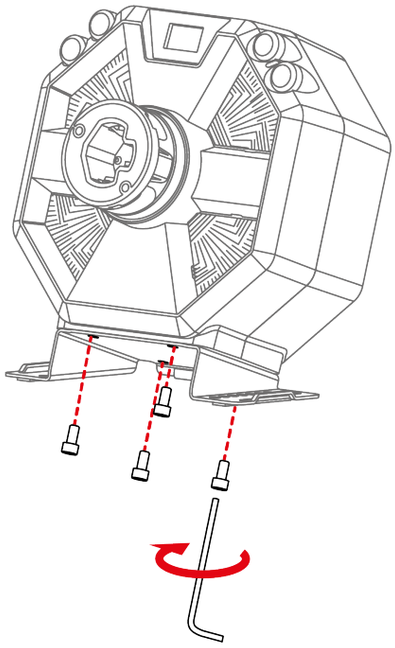

3. Installera gummiskyddshöljet på baksidan av monteringsplattan för att skydda stödet.

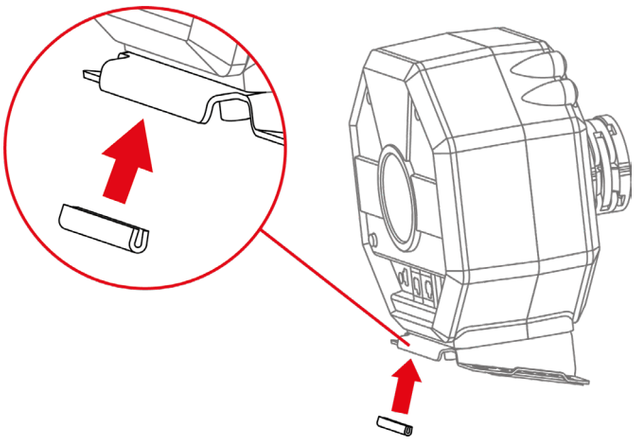

4. För in fästena på båda sidorna av monteringsplattan. Kontrollera att fästenas hål är i rätt position på plattan.

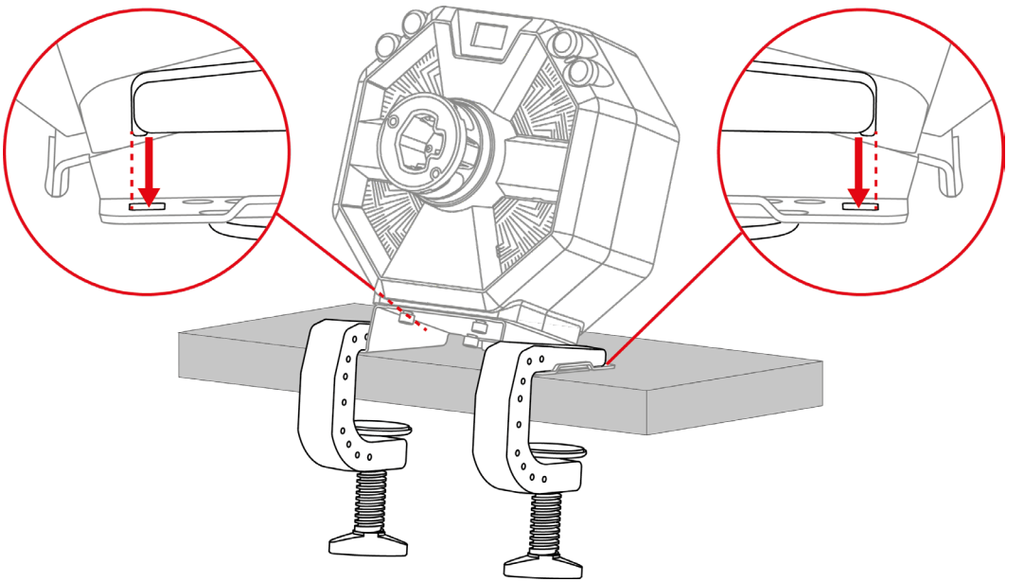

5. Skruva åt de två klämskruvarna.

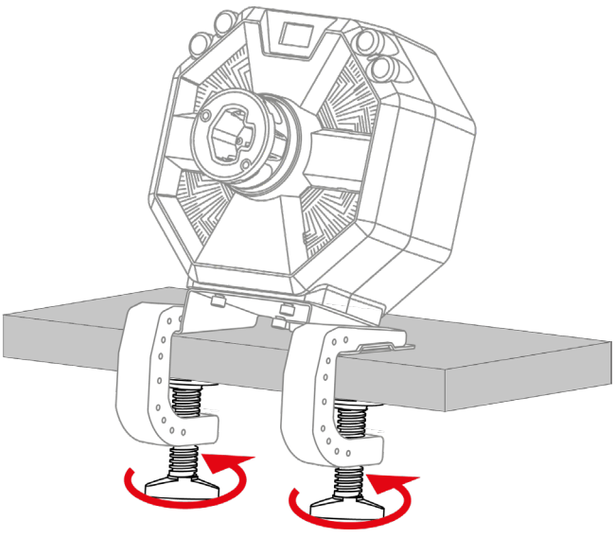

6. Installera basen på en cockpit

Det finns två alternativ för att installera basen på en cockpit:

- Din cockpit har inbyggd kompatibilitet (om hålen matchar de på basen): montera basen direkt på cockpiten med de fyra skruvgängorna på undersidan av basen utan att använda monteringsplattan eller de två fästena.
- Din cockpit saknar inbyggd kompatibilitet (hålen matchar inte de på basen): montera monteringsplattan på basen och sätt fast allt på cockpiten utan att använda de två fästena.

Installationsplaner för cockpitar finns på: **https://support.thrustmaster.com/product/T598x/** under **Manual** (Användarmanual).

7. Installera ratten på basen

1. Kontrollera att basen är avstängd och att basens låsspak är i öppet läge.

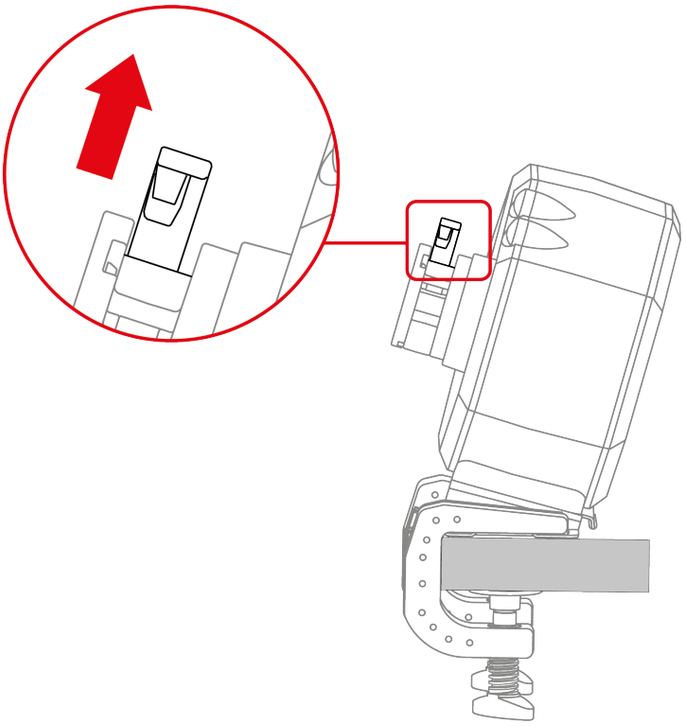

2. Sätt i ratten i basen.

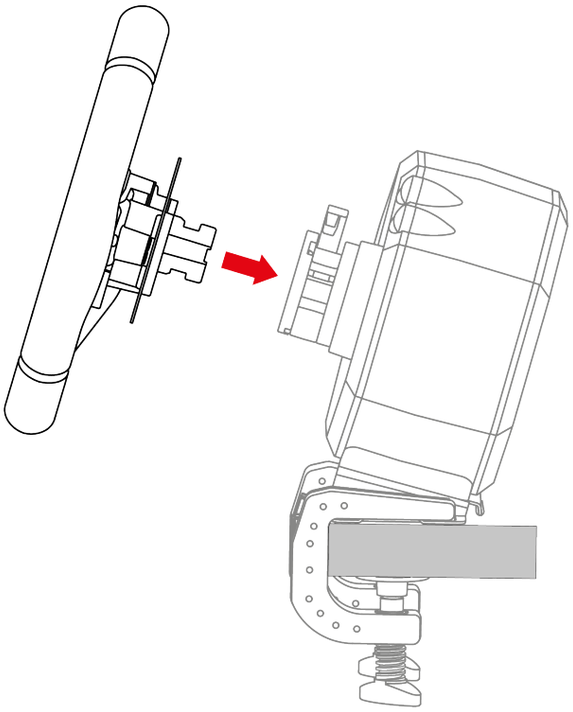

3. Tryck ned låsspaken.

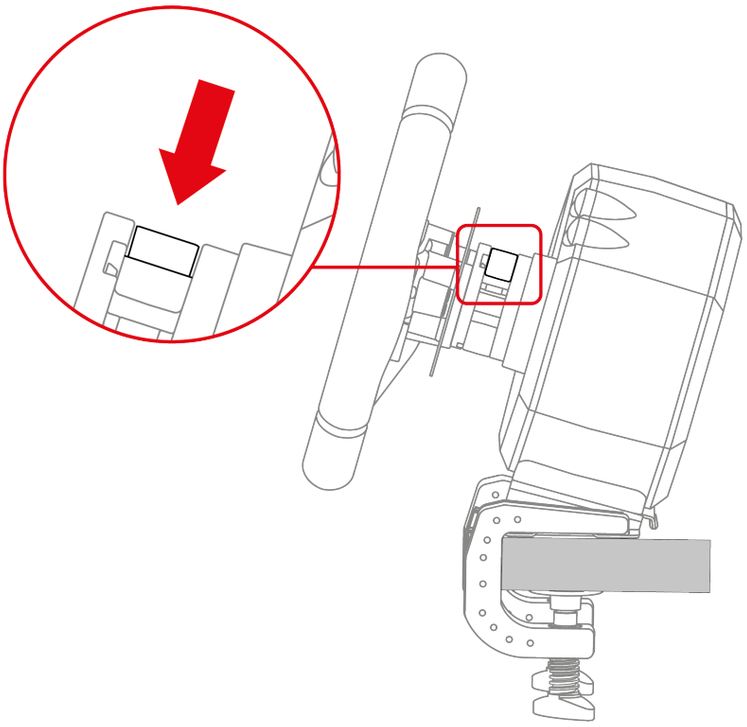

Klämrisk

Ha inga fingrar i låssystemet när du väl trycker ned spaken.

Kontrollera varje gång innan du använder basen att den sitter ordentligt fast på stödet enligt instruktionerna i denna manual.

8. Montera pedalsetet

Klämrisk

Innan du monterar pedalsetet, se till att du inte har fingrarna mellan pedalarmarna och pedalsetets bas när du sänker pedalerna.

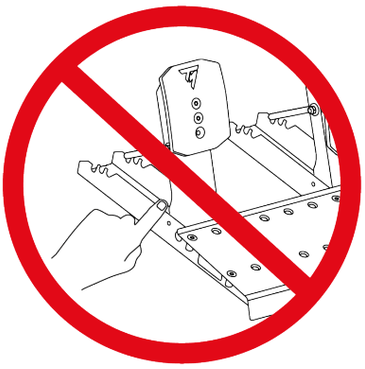

Delar som krävs:

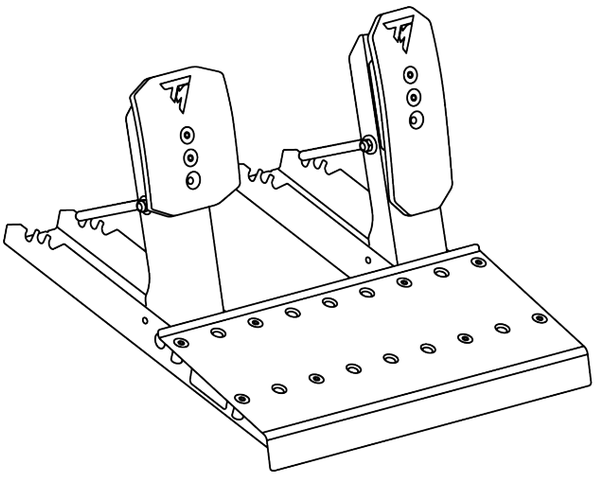

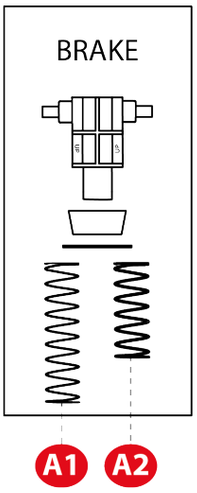

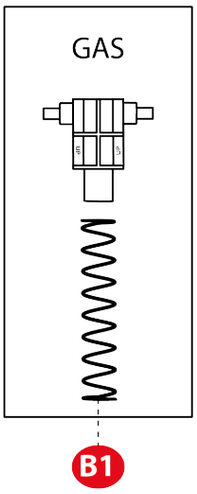

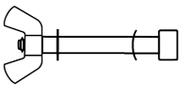

x 2

1. Sätt i stoppstången i motsvarande hål på pedalsetets bas: stången och den bågformade brickan på den ena sidan av pedalen och brickan och vingmuttern på den andra sidan.

   Upprepa proceduren på den andra pedalen.

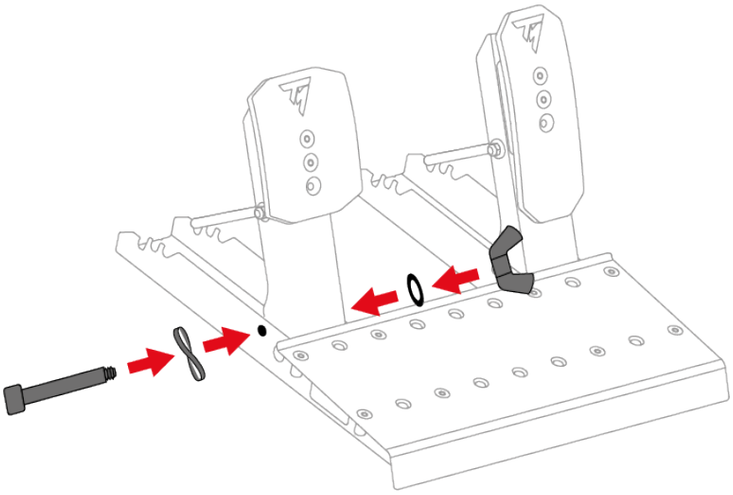

2. Dra åt stoppstången försiktigt.

   Upprepa proceduren på den andra pedalen.

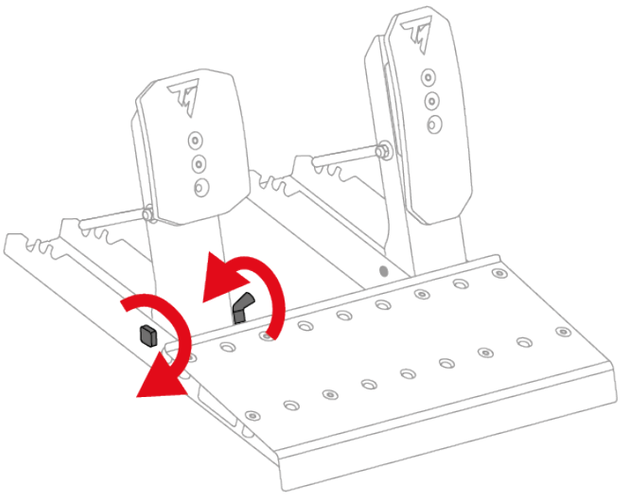

Dra inte åt stoppstången för hårt.

Bromspedalen:

Delarna som bromspedalens fjäder består av ligger i en påse. Det finns två fjädrar med olika motstånd:

- A1-fjädern (lång, svart): svagt motstånd;
- A2-fjädern (kort, grå): starkt motstånd.

Lägg undan den fjäder du inte vill använda.

3. Sätt alla delar av bromspedalfjädern på metallstången i följande ordning: fjäder, bricka, buffert och stöd.

   På stödet måste UP peka uppåt.

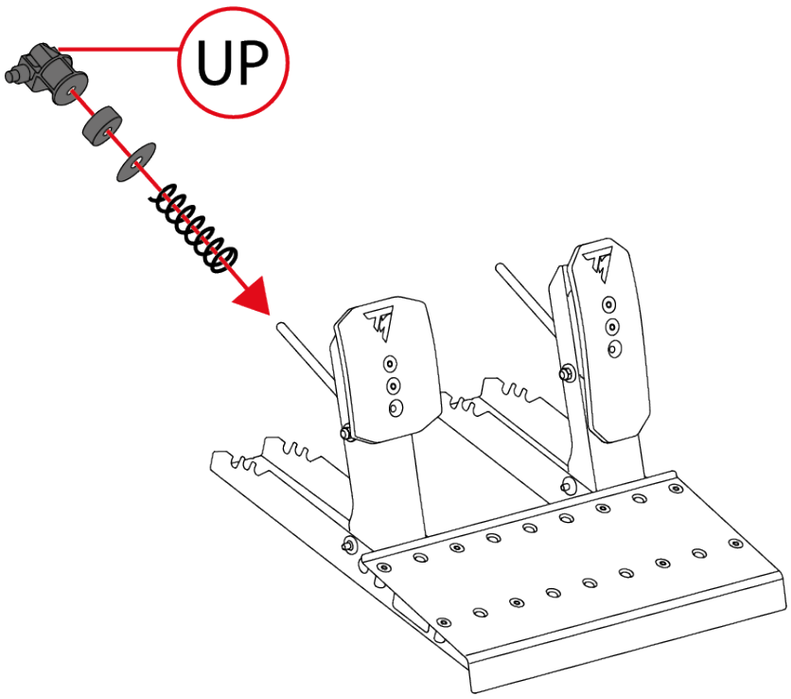

4. Tryck ihop bromspedalfjädern med hjälp av stödet och sätt i fjäderhållaren i hålen på pedalsetets bas.

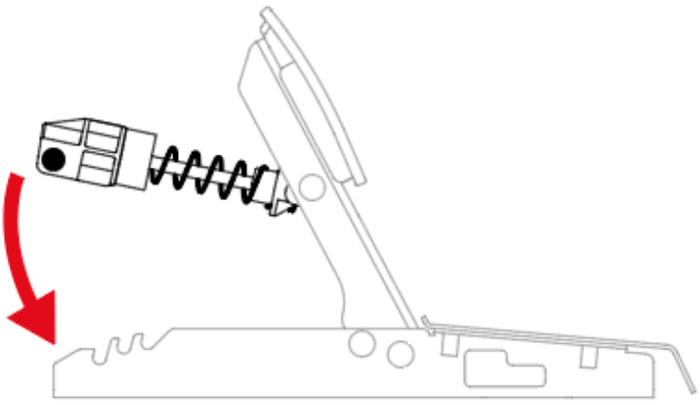

Du kan justera bromspedalens motstånd genom att placera fjäderhållaren i olika positioner.

Mer information om hur du justerar bromspedalens motstånd finns under **Mekaniska inställningar för pedalsetet**.

Gaspedalen:

Delarna som gaspedalens fjäder består av ligger i en påse. Påsen innehåller en enda B1-fjäder (väldigt lång, grå).

5. Sätt alla delar av gaspedalfjädern på metallstången i följande ordning: fjäder och stöd.

   På stödet måste UP peka uppåt.

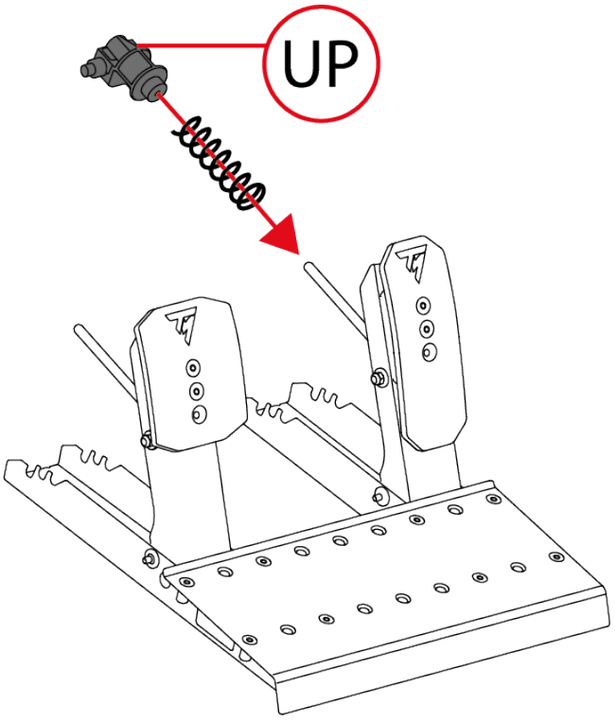

6. Tryck ihop gaspedalfjädern med hjälp av stödet och sätt i fjäderhållaren i hålen på pedalsetets bas.

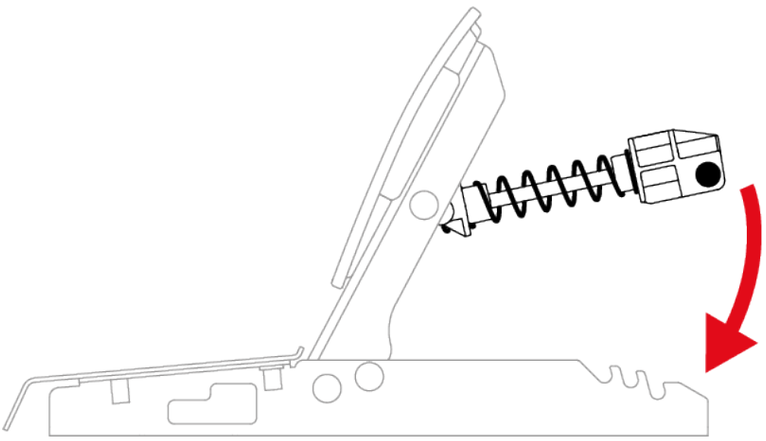

Du kan justera gaspedalens motstånd genom att placera fjäderhållaren i olika positioner.

Mer information om hur du justerar gaspedalens motstånd finns under **Mekaniska inställningar för pedalsetet**.

En video som visar monteringen av pedalsetet finns här:
https://support.thrustmaster.com/product/T598x/

Mekaniska inställningar för pedalsetet

Justera pedalernas höjd

Bromspedalens och gaspedalens höjd kan justeras. Det finns fyra möjliga positioner för varje pedal.

Bromspedalen:

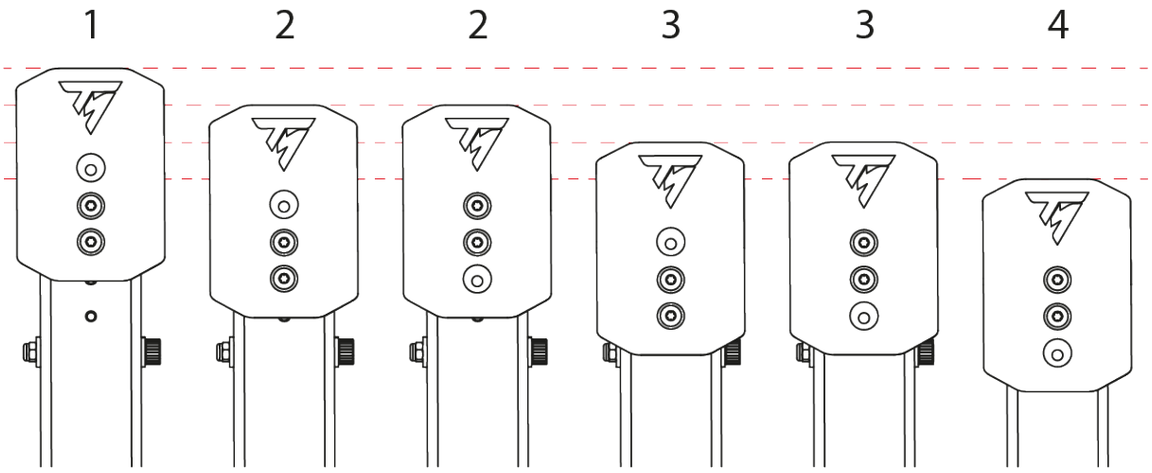

Gaspedalen:

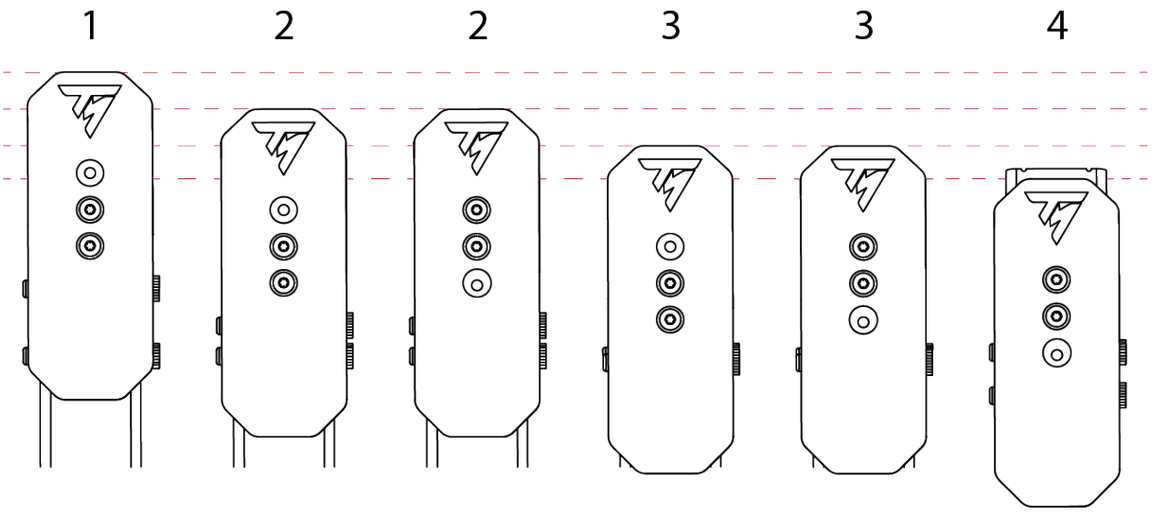

1. Använd den medföljande T20 Torxnyckeln för att skruva loss de två skruvarna som håller pedalhuvudet på plats.

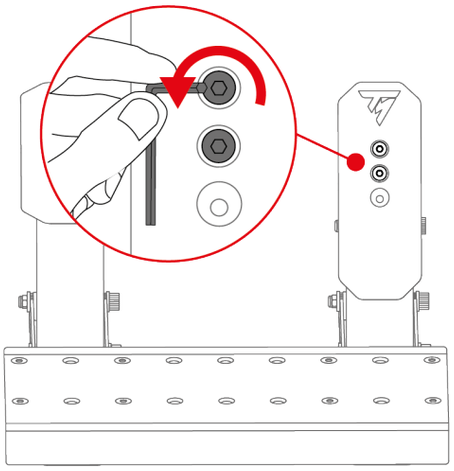

2. Välj pedalhuvudets nya läge.

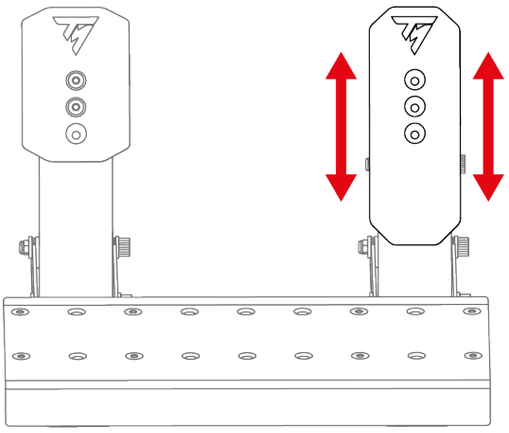

3. Sätt tillbaka och dra åt de två skruvarna som håller pedalhuvudet på plats.

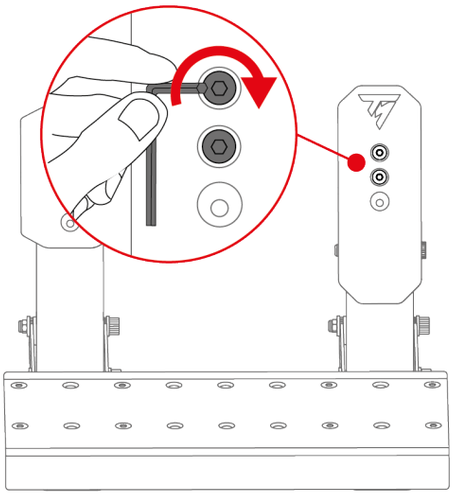

Modifiera bromspedalens motstånd

Två fjädrar ingår för att justera bromspedalens motstånd:

- A1-fjädern (lång, svart): svagt motstånd;
- A2-fjädern (kort, grå): starkt motstånd.

De tre hålen på baksidan av pedalsetets bas används för att justera motståndet.

A1-fjädern			
Läge	P1 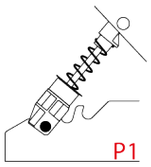	P2 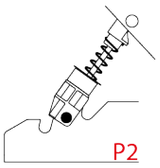	P3 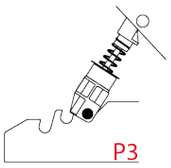
Motstånd	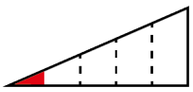		
A2-fjädern			
Läge	P1 –	P2 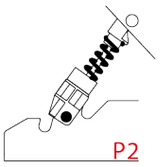	P3 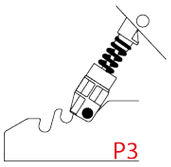
Motstånd	–		

A2-fjädern kan inte användas i P1-positionen.

1. För att ta bort fjäderhållaren från hålen trycker du ihop fjädern med hjälp av stödet.

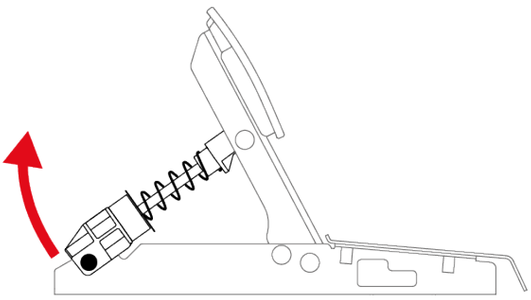

2. Ta loss alla delar till pedalfjädern.

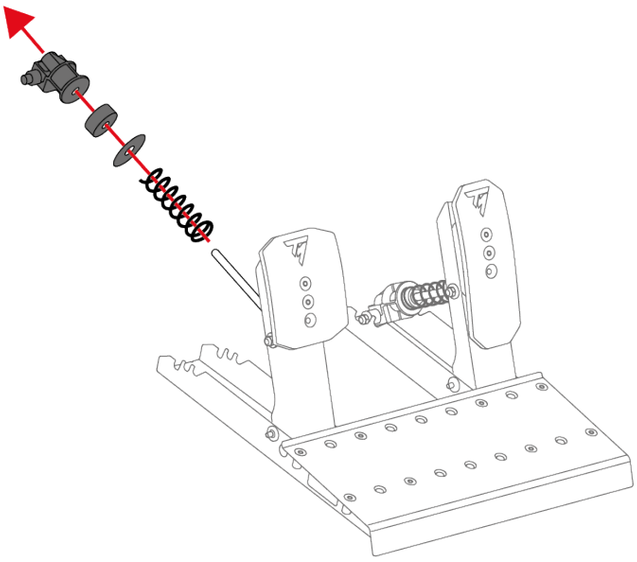

3. Sätt den nya fjädern på pedalens metallstång.

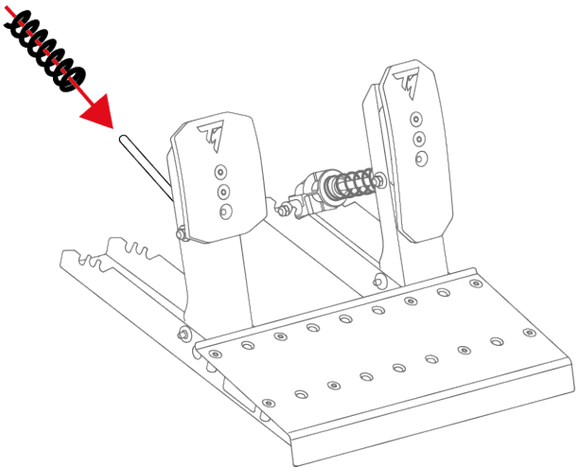

4. Sätt övriga delar av bromspedalfjädern på metallstången i följande ordning: bricka, buffert och stöd.

   På stödet måste UP peka uppåt.

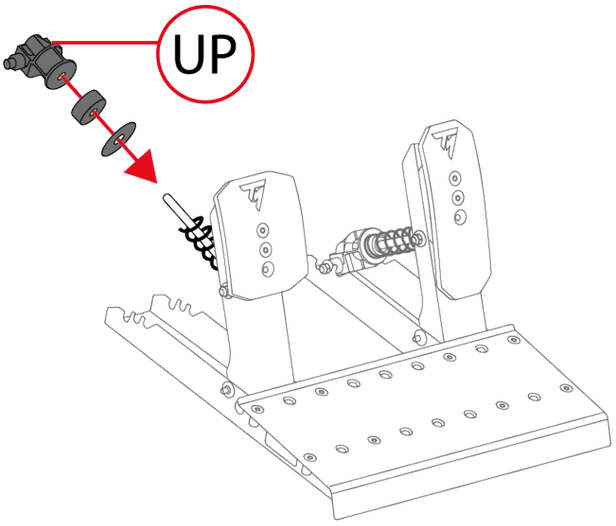

5. För att sätta i fjäderhållaren i hålen (P1, P2 eller P3) trycker du ihop fjädern med hjälp av stödet.

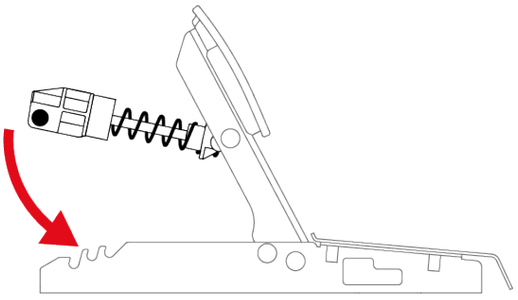

För att undvika kalibreringsproblem rekommenderar vi att du startar om basen när du har bytt fjäder.

Modifiera gaspedalens motstånd

Endast en fjäder ingår till gaspedalen (B1-fjädern: väldigt lång, grå, svagt motstånd).

De tre hålen på baksidan av pedalsetets bas används för att justera motståndet.

B1-fjädern			
Läge	P1 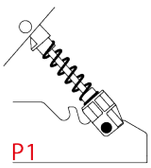	P2 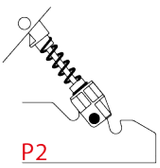	P3 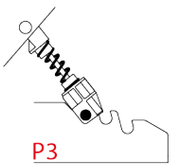
Motstånd	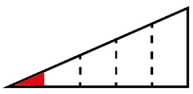	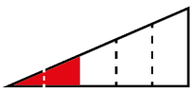	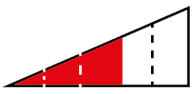

1. För att ta bort fjäderhållaren från hålen trycker du ihop fjädern med hjälp av stödet.

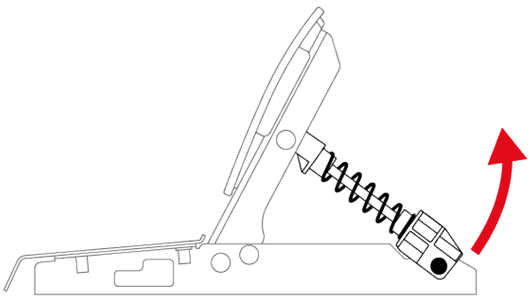

2. För att sätta i fjäderhållaren i hålen (P1, P2 eller P3) trycker du ihop fjädern med hjälp av stödet.

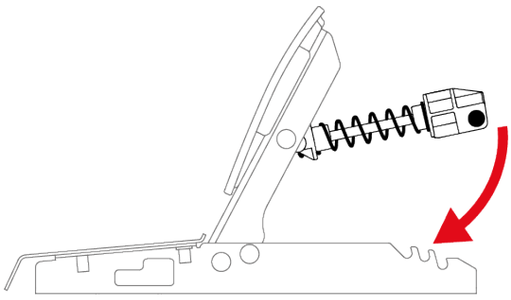

För att undvika kalibreringsproblem rekommenderar vi att du startar om basen när du har bytt fjäder.

Glidfria Carpet Grip-stöd

De glidfria Carpet Grip-stöden gör att pedalsetet Raceline Pedals LTE inte rör sig när det används på en matta eller filt.

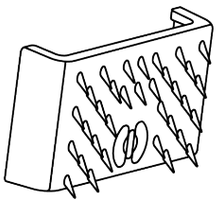

Använd inte de glidfria Carpet Grip-stöden på ett mjukt golv eller parkettgolv eftersom det kan skada golvytan (skava/repa den).

Montering

Installera de glidfria Carpet Grip-stöden genom att klämma fast dem på baksidan av pedalsetet.

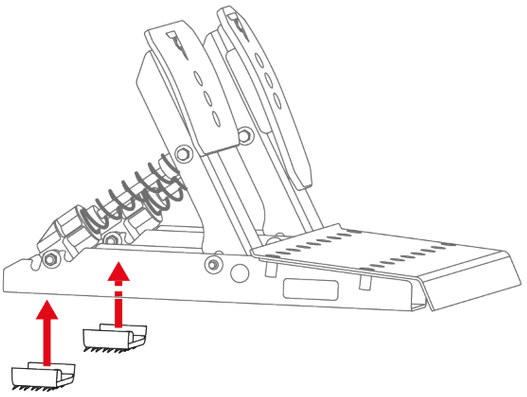

För att stöden ska sitta ordentligt ska ”tänderna” vara riktade bakåt mot pedalsetets baksida.

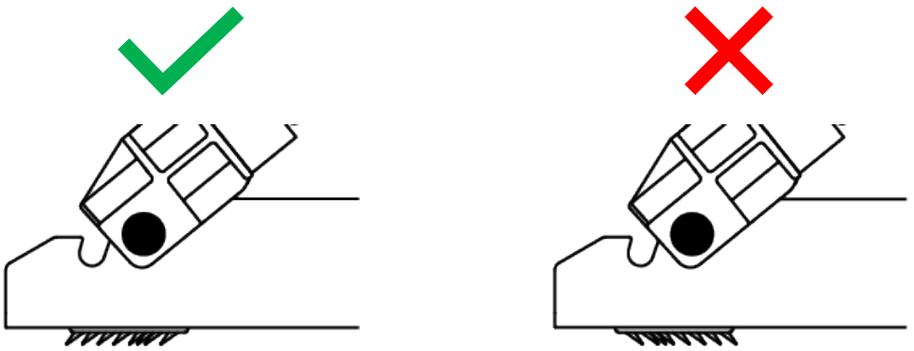

Demontering

För att ta bort de glidfria Carpet Grip-stöden:

1. Lossa fjädrarna från skårorna.

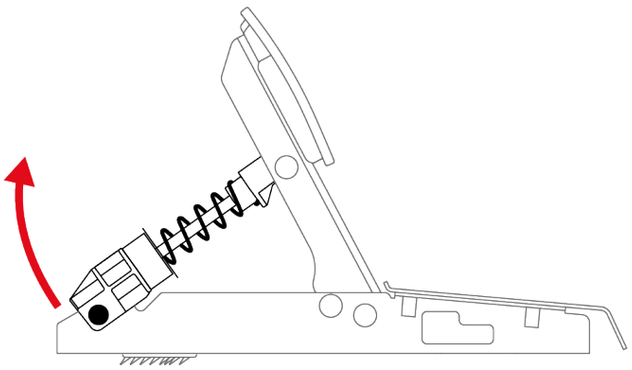

2. Tryck på spärren på varje glidfritt stöd.

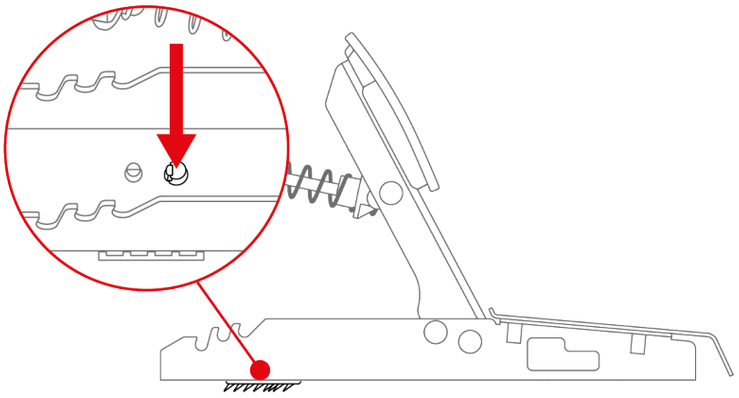

Dra inte i sidorna på de glidfria Carpet Grip-stöden när du ska ta bort dem. Då kan stöden gå sönder.

9. Installation

På XBOX-konsoler

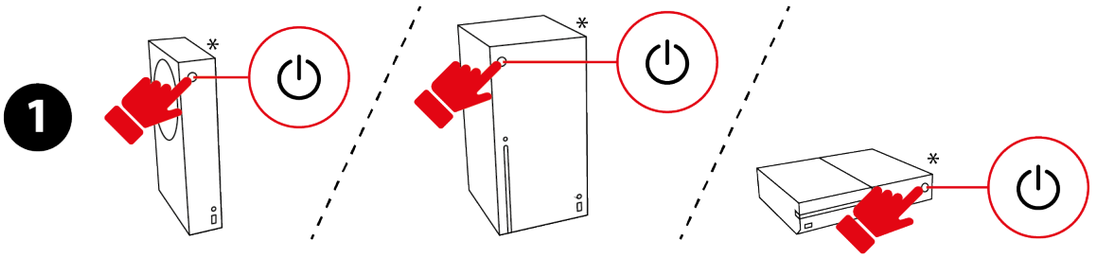

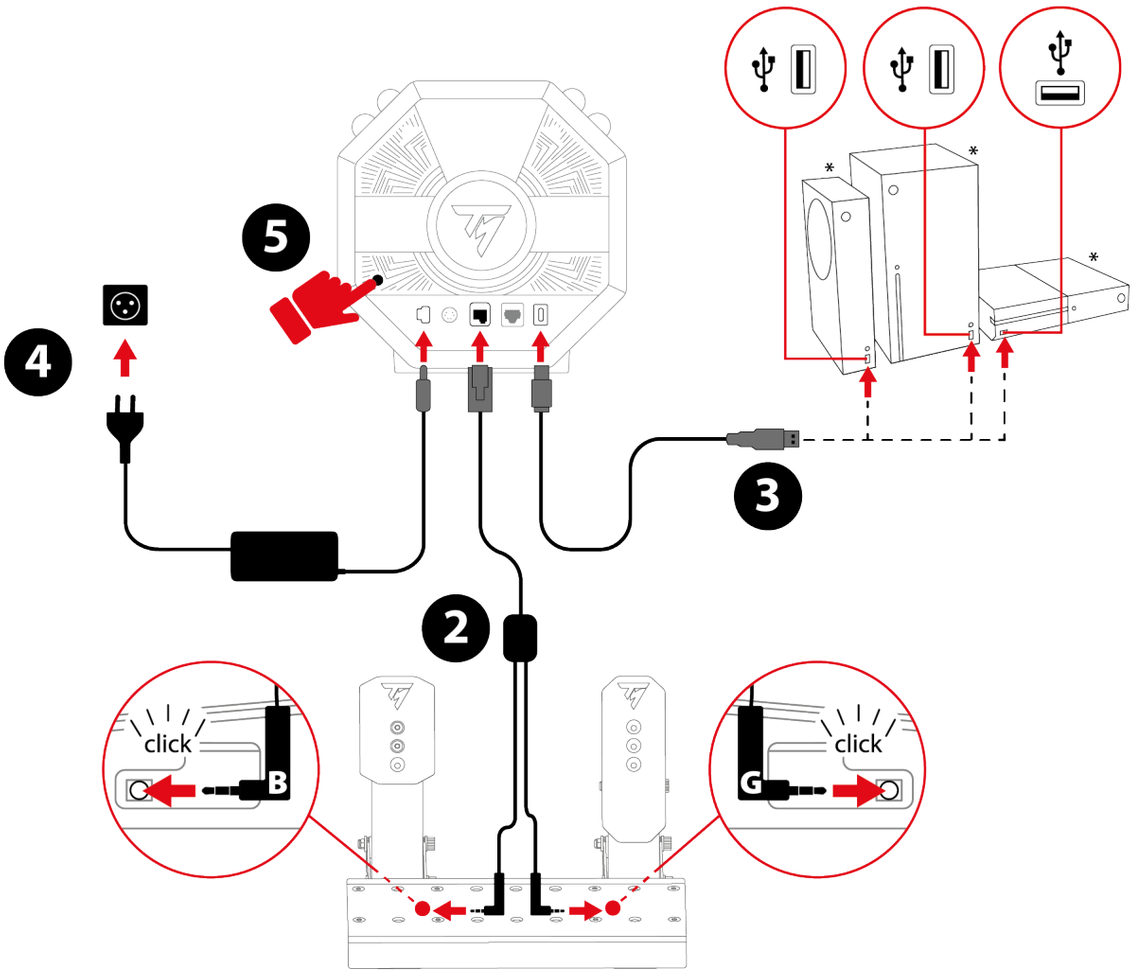

*Ingår ej

1. Slå på din XBOX-konsol.
2. Anslut dubbelkontakten/RJ12-kabeln till RJ12-kontakten på basen och pedalsetet Raceline Pedals LTE.

Kontakten med ett B på sig (Brake – broms) ansluter till bromspedalen. Kontakten med ett G på sig (Gas – gas) ansluter till gaspedalen.

3. Anslut USB-C till USB-A-kabeln till basens USB-C-port och en USB-A-port på XBOX-konsolen.
4. Anslut nätadaptern till basen och till ett vägguttag.
5. Tryck på på/av-knappen på baksidan av basen.
6. Tryck på ⊗-knappen.

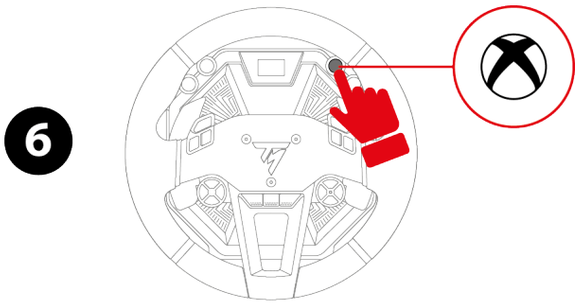

7. Basens skärm slås på.

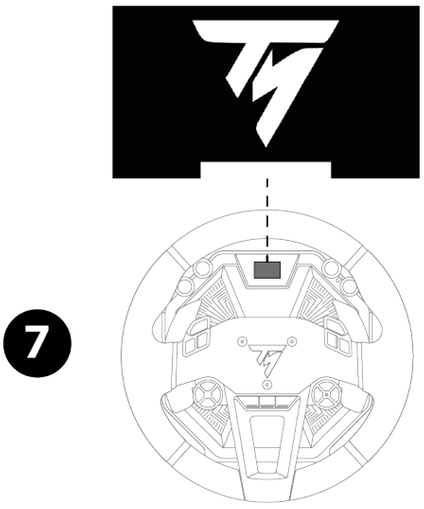

Se till att inte ha händerna på ratten medan racingratten kalibrerar sig.

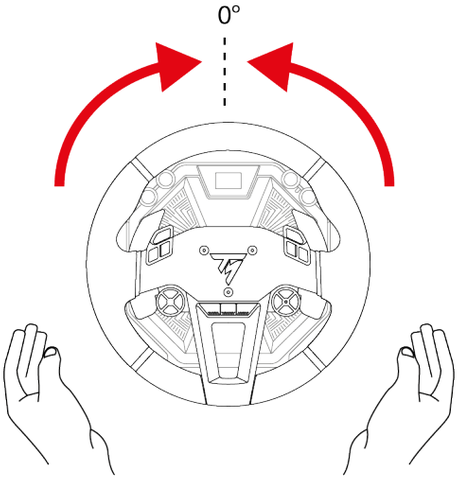

Nu är du redo att spela!

- På XBOX-konsoler kan du välja mellan två kompatibilitetslägen:
  - XBOX Native: standardläge med en vit stapel. I detta läge känns racingratten igen under följande namn i spel: Thrustmaster T598.
  - XBOX Legacy: bakåtkompatibelt läge med en lila stapel. I detta läge känns racingratten igen under följande namn i spel: TS-XW Racer.
- De flesta spel fungerar i XBOX Native-läget. Vissa spel (som EA SPORTS™ F1® 23 / F1® 24 / F1® 25) fungerar dock enbart i XBOX Legacy-läget.
- Välj XBOX Legacy-läget om du får problem med kompatibilitet eller funktionalitet i ett XBOX-spel.

På PC

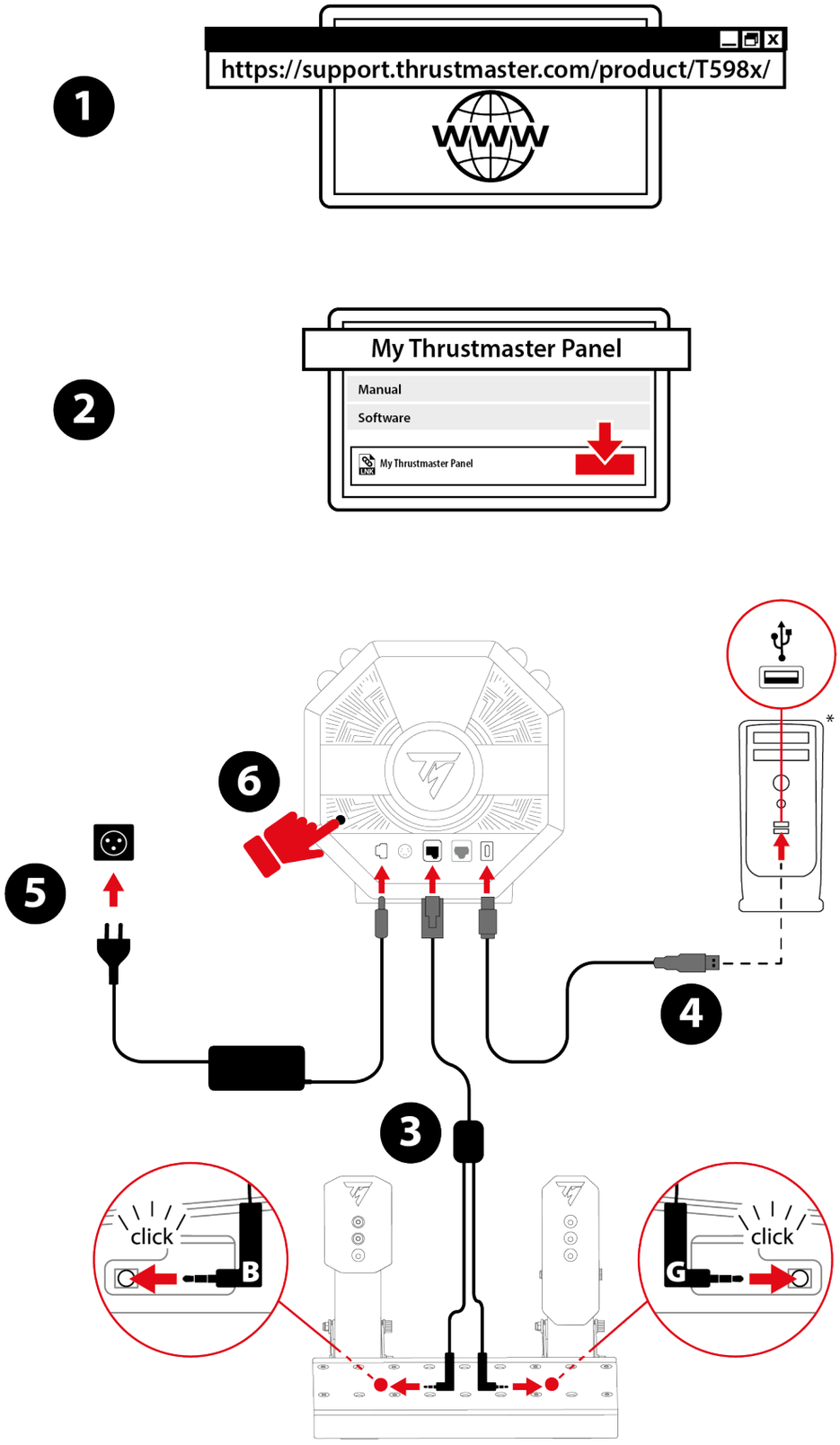

*Ingår ej

1. Gå till:
   https://support.thrustmaster.com/product/T598x/
2. Ladda ner och installera My Thrustmaster Panel-programmet under **Software** (Programvara).
3. När My Thrustmaster Panel-programmet har installerats ansluter du dubbelkontakten/RJ12-kabeln till RJ12-kontakten på basen och pedalsetet Raceline Pedals LTE.

Kontakten med ett B på sig (Brake – broms) ansluter till bromspedalen. Kontakten med ett G på sig (Gas – gas) ansluter till gaspedalen.

4. Anslut USB-C till USB-A-kabeln till basens USB-C-port och en USB-A-port på PC:n.
5. Anslut nätadaptern till basen och till ett vägguttag.
6. Tryck på på/av-knappen på baksidan av basen.

7. Basens skärm slås på.

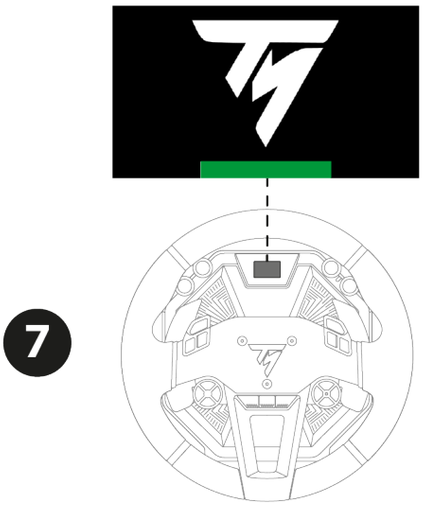

Se till att inte ha händerna på ratten medan racingratten kalibrerar sig.

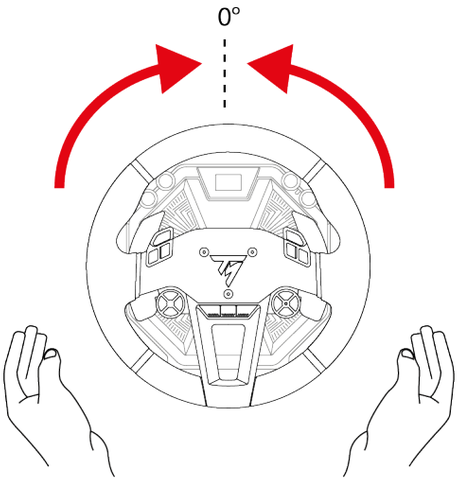

Nu är du redo att spela!

My Thrustmaster Panel-programmet

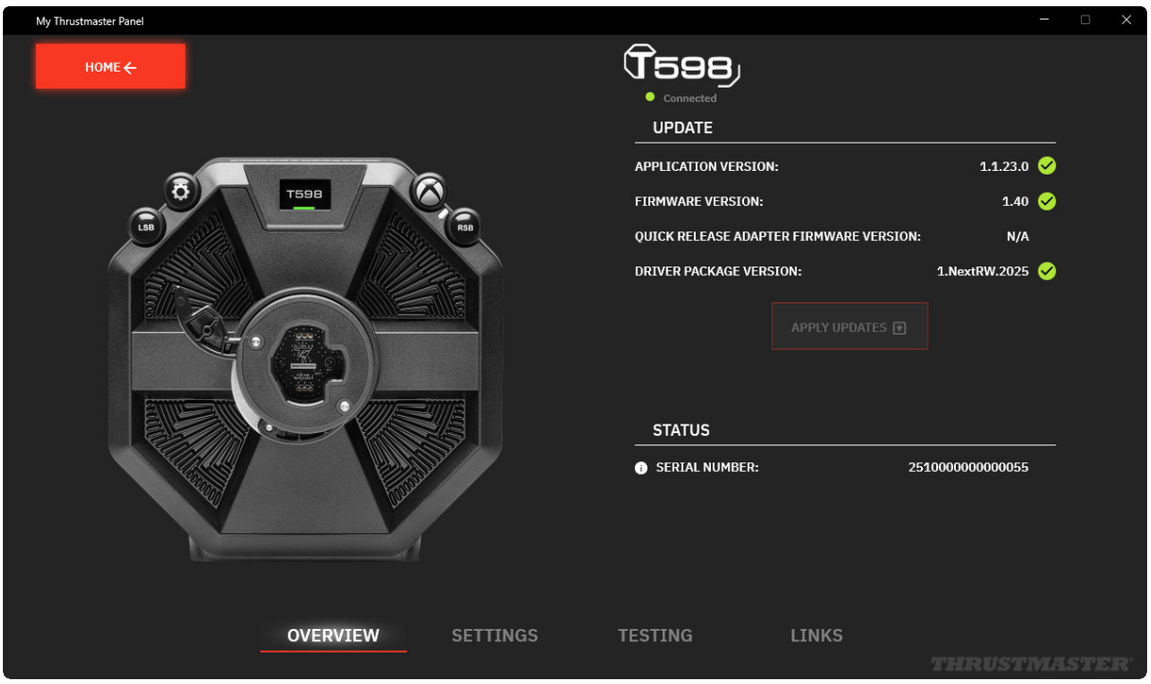

Med My Thrustmaster Panel-programmet kan du:

- se vilket serienummer (SERIAL NUMBER) din bas har;
- se vilken drivrutinversion (DRIVER) som är installerad på din PC;
- se vilken firmwareversion (FIRMWARE) som är installerad på din bas;
- se vilken firmwareversion (FIRMWARE) som är installerad på ratten som är ansluten till din bas;
- uppdatera firmwareversionen (FIRMWARE) på din bas;
- testa alla knappar på ratten som är ansluten till din bas;
- testa alla axlar på pedalsetet som är anslutet till din bas;
- återställa rattens centrala position via SET CENTER-knappen (endast vid behov).

Uppdatera firmwaren

Firmwareversionen för din bas står på sidan Overview (Översikt) i My Thrustmaster Panel-programmet.

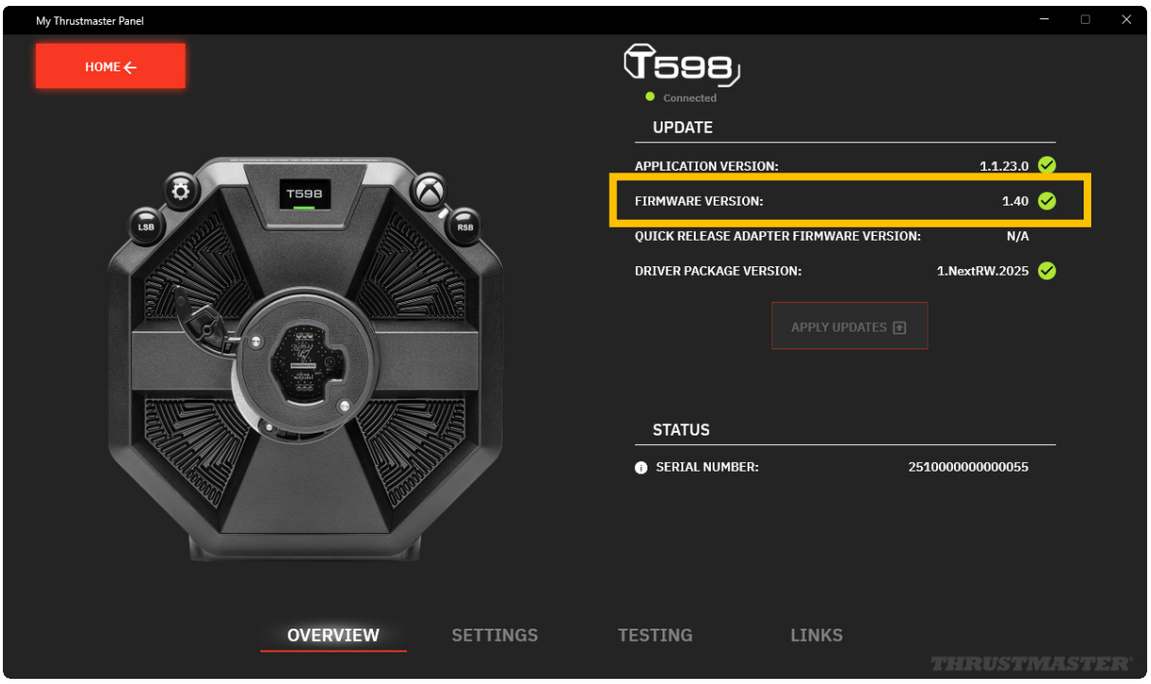

När en uppdatering behövs:

– På sidan Home (Startsidan) visas en banner med meddelandet NEW UPDATE AVAILABLE! (NY UPPDATERING TILLGÄNGLIG!) på basens ikon.

  Meddelandet kan även innebära att ett nytt drivrutinspaket (Driver package) är tillgängligt.

– På sidan Overview (Översikt) visas ett rött utropstecken bredvid firmwareversionen.

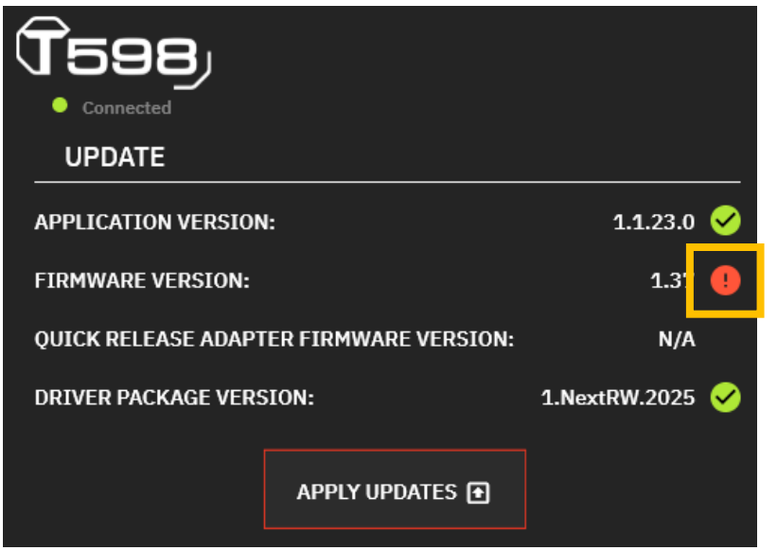

För att uppdatera basens firmware:

1. Klicka på APPLY UPDATES (UPPDATERA) på sidan Overview (Översikt) i My Thrustmaster Panel.

2. Stäng av basen genom att trycka på på/av-knappen på baksidan av basen (ej intryckt position).

   Klicka på NEXT (NÄSTA) i My Thrustmaster Panel.

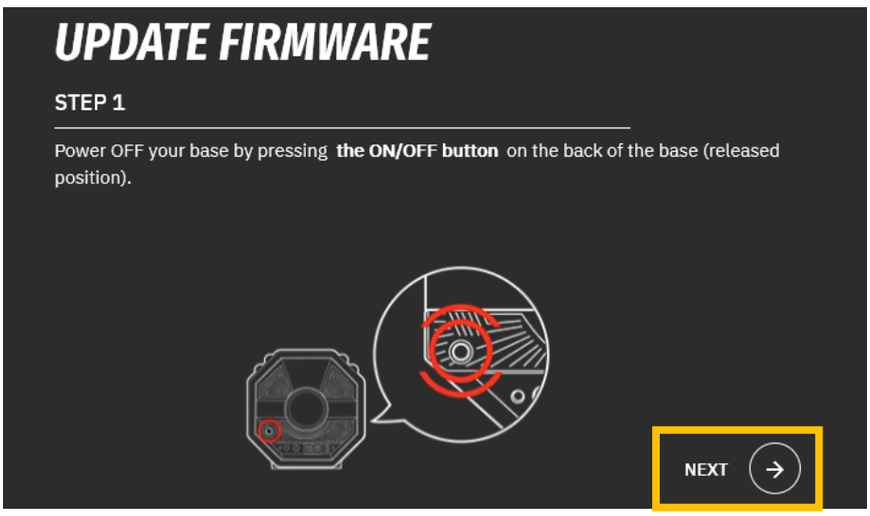

3. Håll in knapparna LSB och ⚙ (Inställningar – Settings) och slå på basen genom att trycka på på/av-knappen på baksidan av basen (intryckt position).

   Klicka på NEXT (NÄSTA) i My Thrustmaster Panel.

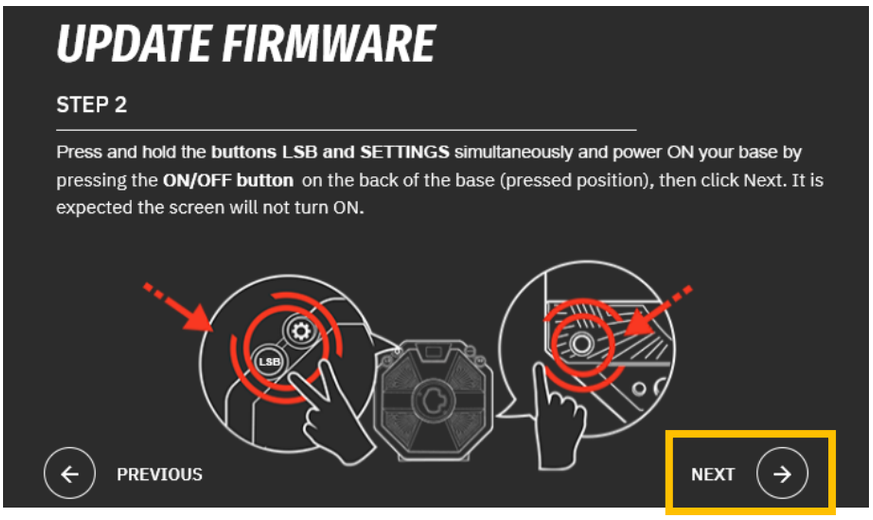

4. Släpp knapparna LSB och ⚙ (Inställningar – Settings). Boot-läget har aktiverats som det ska om basens skärm är avstängd.

   Klicka på DONE (KLART) i My Thrustmaster Panel för att starta firmwareuppdateringen.

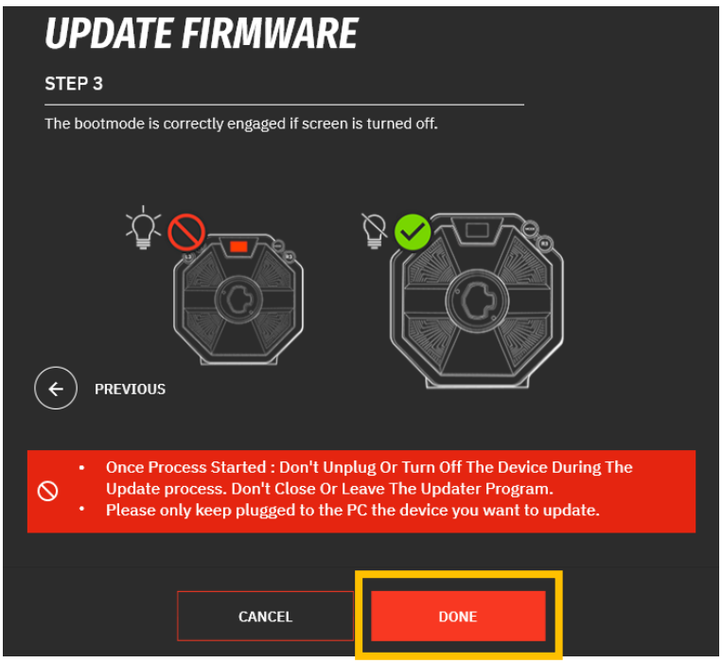

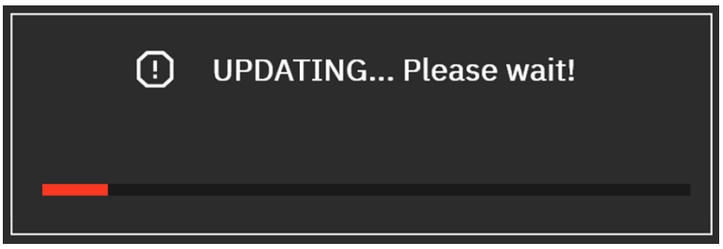

När uppdateringen har startat ska du inte frånkoppla eller stänga av basen. Stäng eller avsluta inte My Thrustmaster Panel-programmet.

5. När uppdateringen är klar stänger du av basen genom att trycka på på/av-knappen. Slå sedan på basen igen.

   Nu är firmwaren på din bas uppdaterad.

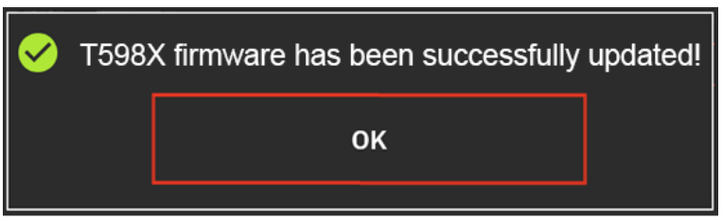

6. My Thrustmaster Panel-programmet startar om.

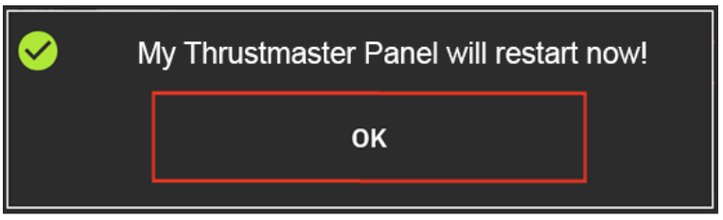

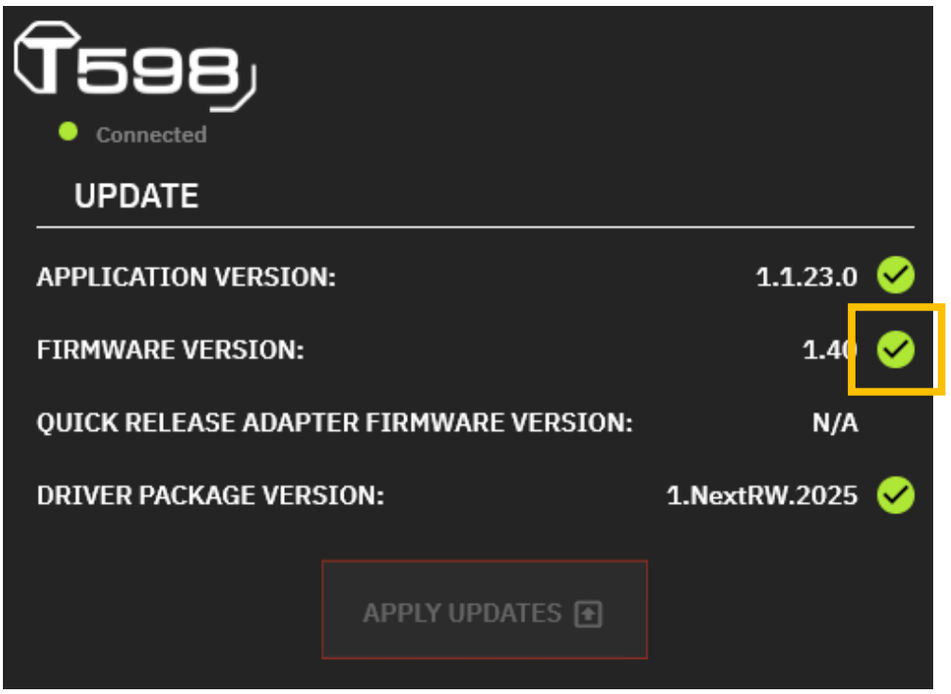
T598
Connected
UPDATE
APPLICATION VERSION:
1.1.23.0
FIRMWARE VERSION:
1.40
QUICK RELEASE ADAPTER FIRMWARE VERSION:
N/A
DRIVER PACKAGE VERSION:
1.NextRW.2025
APPLY UPDATES

Automatisk kalibrering av racingratten och pedaler

Ratten kalibrerar sig automatiskt när du ansluter racingratten till ett vägguttag, slår på den med på/av-knappen och ansluter racingrattens USB-kontakt till XBOX-konsolen eller en PC.

Denna åtgärd centrerar racingratten automatiskt.

Rör aldrig racingratten när den kalibrerar sig. Det kan leda till felaktig kalibrering och/eller personskada.

Frånkoppla aldrig pedalsetet från basen och anslut det aldrig till basen medan konsolen eller PC:n är påslagen. Det kan resultera i felaktig kalibrering.

Anslut alltid pedalsetet innan du ansluter racingratten till konsolen eller PC:n.

När racingrattens kalibrering är klar och spelet har startats kalibreras pedalerna automatiskt efter några tryck.

Tryck aldrig ner pedalerna medan du slår på din konsol eller PC, startar ett spel eller installerar en ratt på basen när basen är påslagen, eller medan racingratten kalibrerar sig. Det kan resultera i felaktig kalibrering.

Om din racingratt och/eller ditt pedalset inte fungerar som de ska eller verkar vara felkalibrerade: stäng av din konsol eller PC och koppla ur racingratten helt och hållet. Anslut sedan alla kablar igen (inklusive strömkabeln och pedalsetet) och starta om din konsol eller PC samt spelet.

10. Mappning på XBOX-konsoler

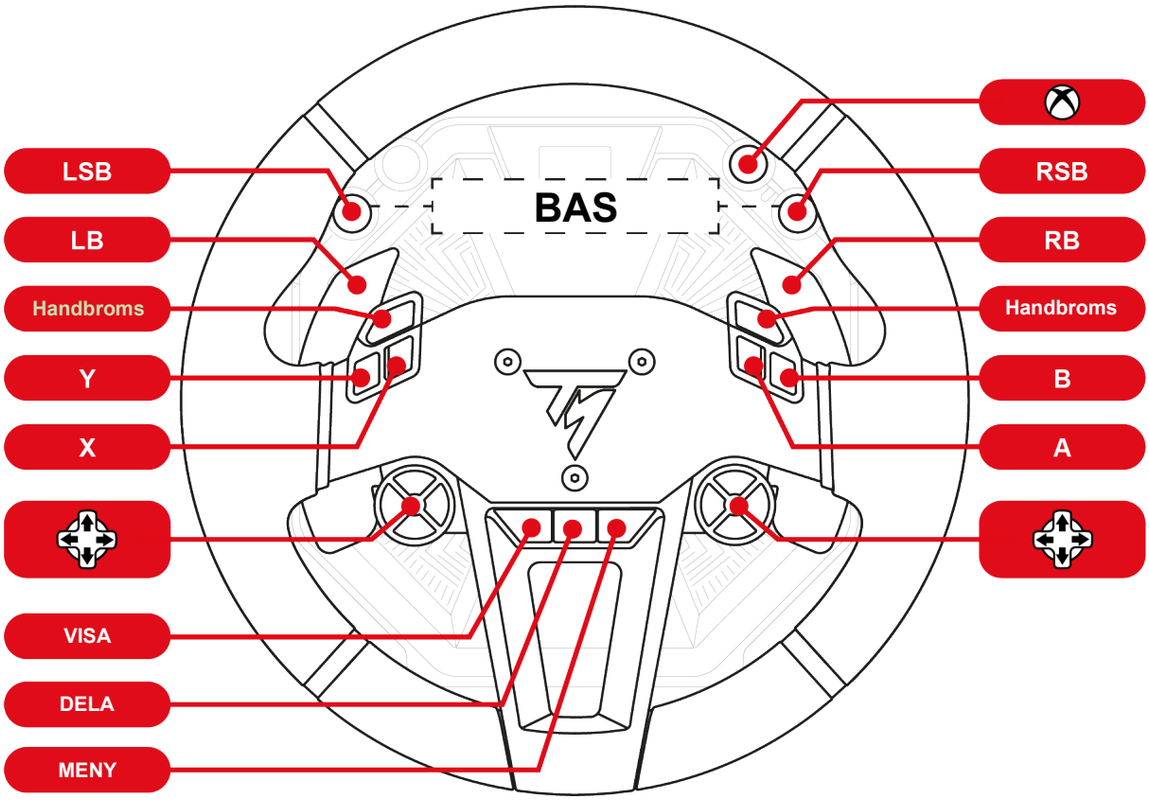

- I XBOX Native-läget på XBOX-konsoler känns racingratten igen under följande namn i spel: **Thrustmaster T598**.
- I XBOX Legacy-läget på XBOX-konsoler känns racingratten igen under följande namn i spel: **TS-XW Racer**.
- LED-lampan på *SportCar Steering Wheel*-ratten fungerar inte på grund av konsolens protokollbegränsningar.
- Vissa funktioner (encoders, antalet knappar) begränsas av konsolens protokoll.

11. Mappning på PC

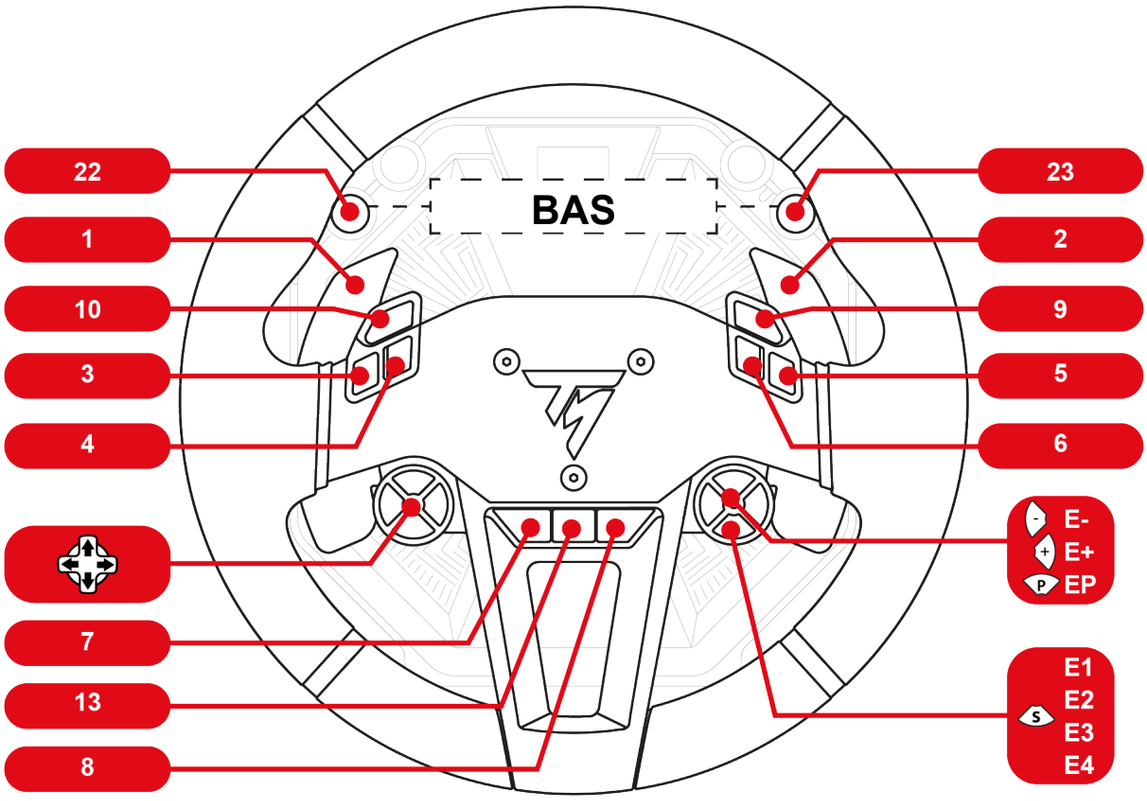

På Kontrollpanelen och i spel på PC känns racingratten igen under namnet **Thrustmaster Advanced Mode Racer**.

Använda encoders

Välj aktiv encoder genom att trycka på encoderväljaren **S**.

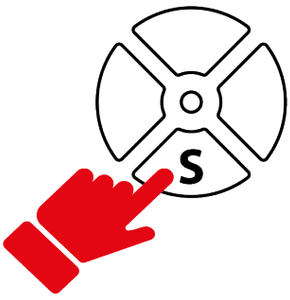

LED-lampan ovanför väljaren visar vilken encoder som är aktiv.

Följande funktioner och LED-färger förknippas med de encoders som finns:

E1	E2	E3	E4
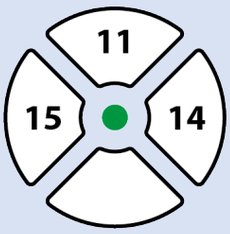	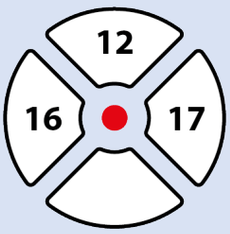	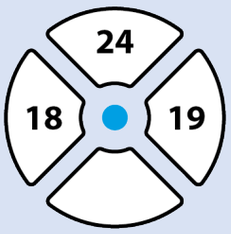	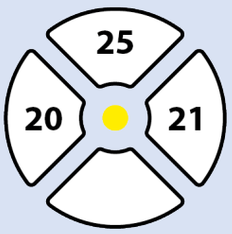

Encoders E1, E2, E3 och E4 fungerar i spel som är kompatibla med Thrustmasters encoders. En lista med kompatibla spel finns här:
https://support.thrustmaster.com/product/T598x/
(under **Games settings** (Inställningar för spel)). Denna lista uppdateras regelbundet.

12. Skärmfunktioner

På basens skärm kan du:

- **öppna undermenyerna Inställningar eller Telemetri**;
- **ändra rattens, basens och pedalsetets inställningar samt skärmens ljusstyrka**;
- **välja vilken telemetriinformation som ska visas.**

Om ingen ratt är installerad på basen eller om ratten är felaktigt installerad visas följande skärm:

Installera en ratt på basen eller avinstallera och ominstallera ratten på basen.

Öppna undermenyerna Inställningar eller Telemetri

Av säkerhetsskäl och för att undvika skador rekommenderar vi starkt att du pausar spelet **innan** du trycker på ⚙-knappen (Inställningar – Settings).

För att visa skärmen där du kan välja mellan undermenyn Inställningar eller Telemetri:

1. Tryck på ⚙-knappen (Inställningar – Settings).

   Följande skärm visas:

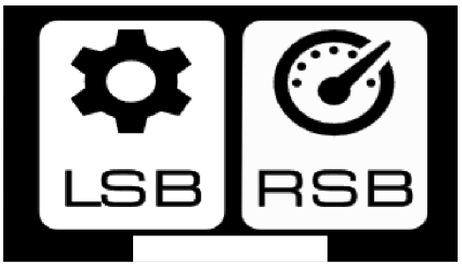

2. Tryck på LSB-knappen för att välja undermenyn **Inställningar**.

   Följande skärm visas:

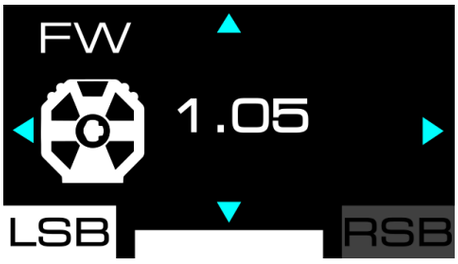

   Tryck på RSB-knappen för att välja undermenyn **Telemetri**.

   Följande skärm visas:

Undermenyn Inställningar

I undermenyn Inställningar kan du se information om basen, ratten och pedalsetet, samt ändra tillhörande inställningar.

Öppna undermenyn Inställningar genom att trycka på ⚙-knappen (Inställningar – Settings) och sedan på LSB-knappen.

Följande skärm visas:

❶ Aktuellt tillbehör: bas, ratt eller pedalset

❷ Vald undermeny

❸ Namn och värde på den valda inställningen

❹ Möjlig navigering i undermenyn

För att navigera i undermenyn Inställningar:

– Använd -riktningsknapparna.

För att ändra värdet på en inställning:

– Använd -riktningsknapparna.

För att bekräfta en inställnings värde och avsluta undermenyn Inställningar:

– Tryck på -knappen (Inställningar – Settings).

  Skärmen visar telemetriinformationen (GEAR-skärmen som standard).

Justera ljusstyrkan

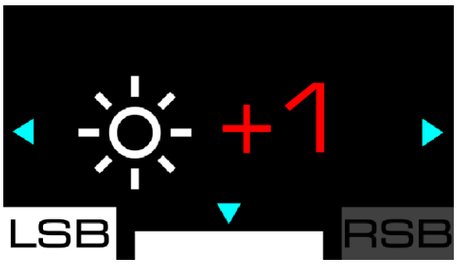

På denna skärm kan du ändra skärmens övergripande ljusstyrka. Det finns tre möjliga inställningar: - 1; 0 (standardinställningen); + 1.

Basens inställningar

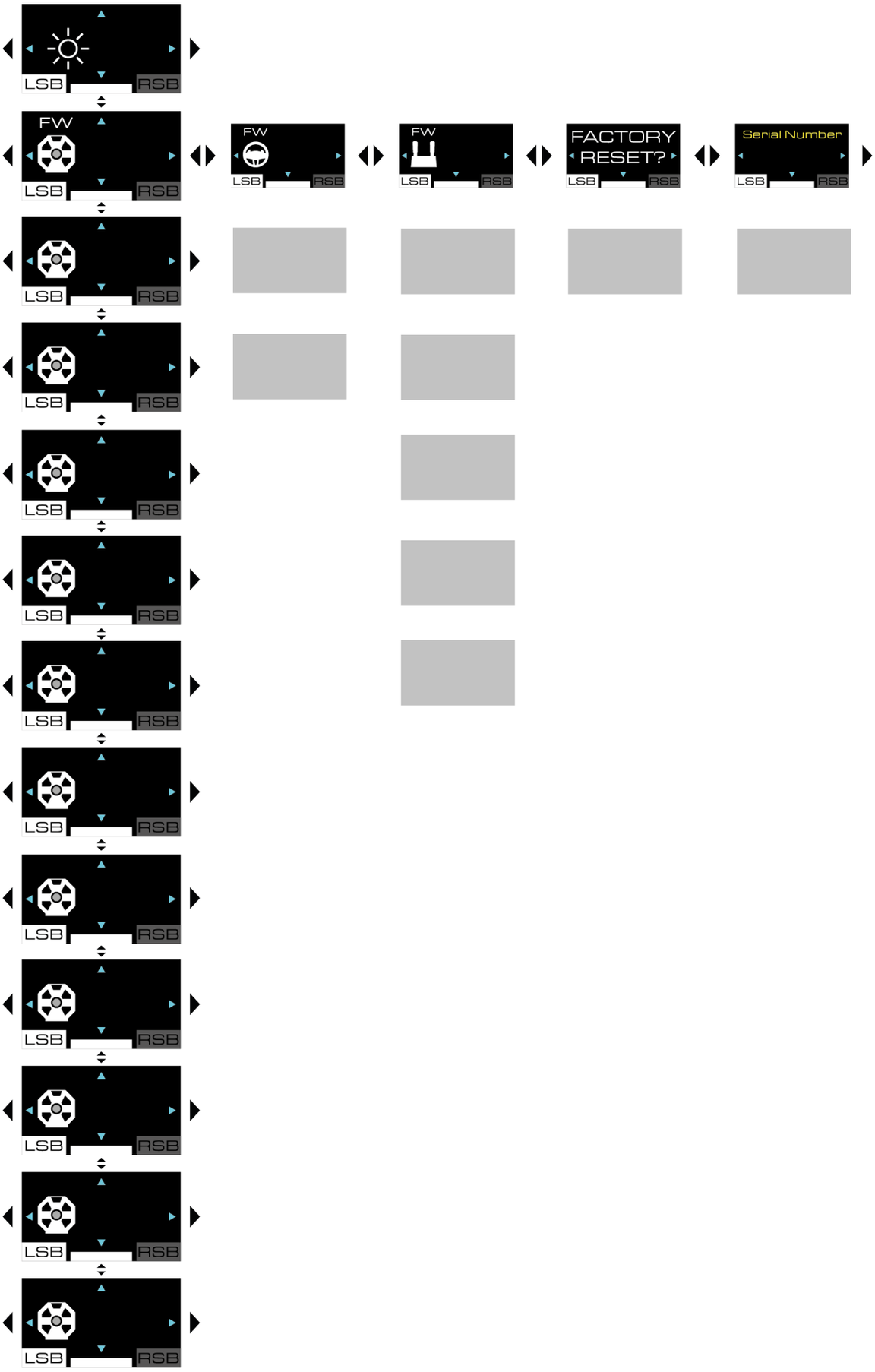

Basens firmware

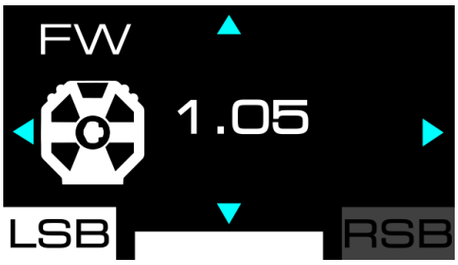

Denna skärm visar basens firmwareversion.

Compatibility (kompatibilitet)

På denna skärm kan du ändra basens kompatibilitetsläge på XBOX-konsoler. Du kan välja mellan XBOX Native-läget (nativt läge med en vit stapel) eller XBOX Legacy-läget (bakåtkompatibelt läge med en lila stapel).

– För att ta reda på om ditt spel är kompatibelt med XBOX Native- eller XBOX Legacy-läget på XBOX-konsoler går du till:
https://support.thrustmaster.com/product/T598x/
Gå till **Games settings** (Inställningar för spel) och välj XBOX Games list.
– I XBOX Native-läget på XBOX-konsoler känns racingratten igen under följande namn i spel: **Thrustmaster T598**.
– I XBOX Legacy-läget på XBOX-konsoler känns racingratten igen under följande namn i spel: **TS-XW Racer**.

För att ändra kompatibilitetsläge:

1. Använd -riktningsknapparna för att välja XBOX Native- eller XBOX Legacy-läget.
2. Tryck på -knappen (Inställningar – Settings) för att tillämpa det nya läget. Ditt val sparas i basens interna minne.
3. Följande skärm visas:

4. Starta om din XBOX-konsol.
5. Följande skärm visas:

6. Racingratten startar om och kalibrerar sig. Se till att inte ha händerna på ratten.

Force Feedback-profiler

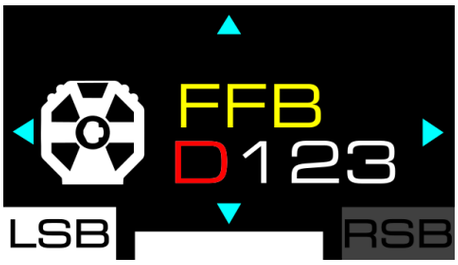

Denna skärm används för att välja Force Feedback-profil. Du kan välja mellan fyra sparade profiler, från lite till mycket Force Feedback: FFB D (standard); FFB 1; FFB 2; FFB 3.

De sparade inställningarna är:

	FFB D	FFB 1	FFB 2	FFB 3
Master gain	50%	75%	100%	100%
Mode	S	P	P	E
Inertia	OFF	OFF	OFF	OFF
Friction	MID	MID	LOW	OFF
Boost low	0	0	0	0
Boost high	0	0	0	0
Speed	MID	HIGH	HIGH	EXT
Wheel damper	20%	10%	0%	0%
Game damper	LOW	LOW	LOW	LOW
Spring	0%	0%	0%	0%
Gear jolt	OFF	OFF	OFF	OFF
Engine roar	OFF	OFF	OFF	OFF
End stop	HIGH	HIGH	HIGH	HIGH

Du kan ändra FFB 1-, FFB 2- och FFB 3-profilerna genom att ändra basens inställningar. Profilerna sparas i basens interna minne.

Använd skärmen **Fabriksåterställning** för att återställa de sparade inställningarna för FFB 1-, FFB 2- och FFB 3-profilerna.

FFB D-profilen kan inte modifieras.

Den valda profilen visas överst till vänster på skärmen när du navigerar genom basens inställningar.

Beroende på vilken Force Feedback-profil som är vald och de angivna inställningarna kan basen avge ett visslande ljud. Detta är normalt och kopplat till kombinationen av flera parametrar vars syfte är att öka motorns respons. Ju bättre respons, desto högre visslar den. Det visslande ljudet är typiskt för tävlingsfordon som använder en elmotor och dessa fordons konfiguration.

Master gain (övergripande Force Feedback)

På denna skärm kan du justera den övergripande kraften på Force Feedback-effekterna (master gain). Detta värde sträcker sig från 0 % till 100 % i steg om 5.

Mode (läge)

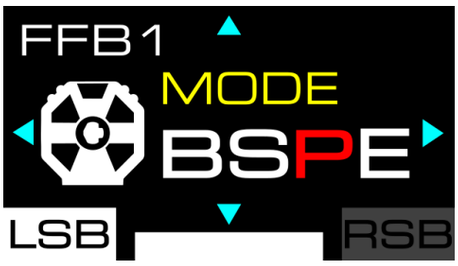

Denna skärm används för att välja körläge och ändra Force Feedback-responsen. Det finns fyra lägen att välja mellan, från lägst till högst respons:

- B – Beginner;
- S – Sport;
- P – Performance;
- E – Extreme.

Inertia (tröghet)

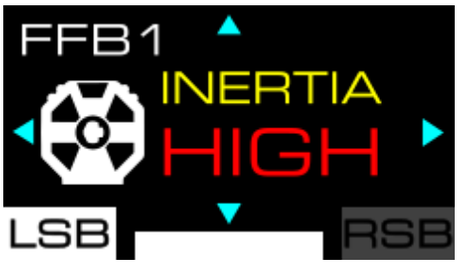

På denna skärm kan du justera rattens tröghet. Det finns fyra lägen att välja mellan, från ingen tröghet till extremt hög tröghet (OFF, MID, HIGH, EXT), vilket gör fordonet mer eller mindre lättstyrt beroende på spelet du spelar och fordonet du använder.

Denna motorinställning ökar rattens tröghet proportionellt mot fordonets hastighet. Ju snabbare fordonet åker, desto mer ökar trögheten.

Hög tröghet gör att det krävs mer kraft för att vrida på ratten (ratten saktar sedan ner), vilket begränsar svängningar i en rak linje vid användning av mycket kraftfulla fordon.

Denna inställning är **endast** tillgänglig **på PC**.

Inertia (tröghet)-effekten fungerar endast i spel som kan visa fordonets hastighet på basens skärm.

En lista med kompatibla spel finns här: **https://support.thrustmaster.com/product/T598x/**.

Välj List of games compatible with the T598 INERTIA option under **Games settings** (Inställningar för spel).

Friction (friktion)

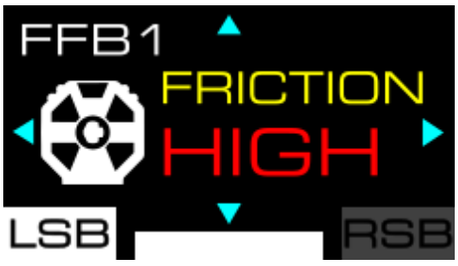

På denna skärm kan du justera motorns friktion när ratten svänger långsamt eller inte rör sig. Det finns fyra inställningar att välja mellan, från inget motstånd till mycket starkt motstånd: OFF; LOW; MID; HIGH.

- Denna inställning är **endast** tillgänglig **på PC**.
- Denna inställning kan användas för att undvika oscillerande rörelser.

Boost low (svaga till måttliga effekter)

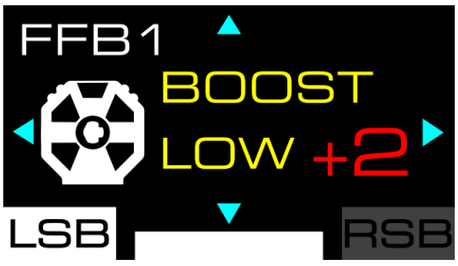

På denna skärm kan du justera de svaga till måttliga Force Feedback-effekterna (t.ex. curbs på sidan av banan, vägtextur). Det finns fem inställningar att välja mellan: - 2; - 1; 0; + 1; + 2.

Boost high (måttliga till kraftiga effekter)

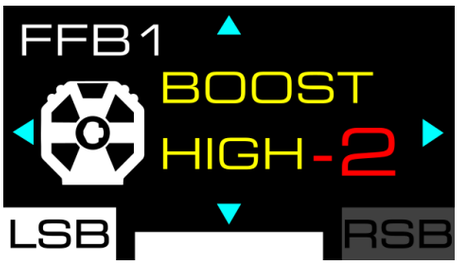

På denna skärm kan du justera de måttliga till kraftiga Force Feedback-effekterna (t.ex. kollisioner med andra fordon eller en vägg). Det finns fem inställningar att välja mellan: - 2; - 1; 0; + 1; + 2.

Speed (hastighet)

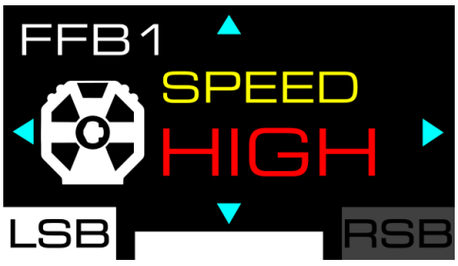

På denna skärm kan du ändra motorns rotationshastighet (t.ex. när du släpper ratten och den fortsätter svänga). Det finns fyra inställningar att välja mellan, från långsam till mycket snabb rotationshastighet: LOW; MID; HIGH; EXT.

Detta är en säkerhetsinställning eftersom motorn är mycket snabb.

Wheel damper (rattens dämpningskraft)

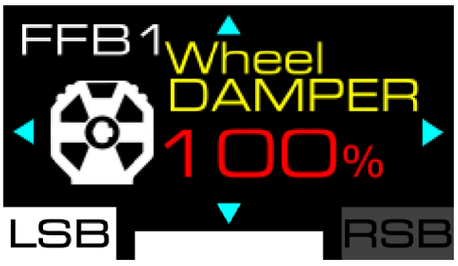

På denna skärm kan du ställa in dämpningskraften (*damper*) för Force Feedback. Detta värde sträcker sig från 0 % till 100 % i steg om 10.

Genom att minska dämpningskraften ökar, förbättrar och optimerar du den övergripande Force Feedback-känslan. Vi rekommenderar att du använder en låg dämpningskraft.

Game damper (spelets dämpningskraft)

På denna skärm kan du ställa in dämpningskraften (*damper*) för den Force Feedback som spelet genererar. Du kan välja mellan fyra inställningar, från låg till extremt hög dämpningskraft: LOW; MID; HIGH; EXT.

Förstärkningen fungerar som en multiplikator för spelets dämpningskraft och ökar eller minskar nivån på den dämpning som spelet tillämpar på racingratten.

Genom att minska dämpningskraften ökar, förbättrar och optimerar du den övergripande Force Feedback-känslan. Vi rekommenderar att du använder en låg dämpningskraft.

Spring (fjäder)

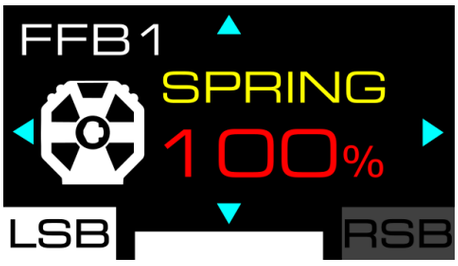

På denna skärm kan du justera fjäderkraften (ratten återgår till den centrala positionen när det inte finns någon Force Feedback). Standardvärdet är 0 %. Detta värde sträcker sig från 0 % till 100 % i steg om 10.

Du bör endast ändra fjädervärdet i spel som inte stödjer Force Feedback.

I vissa spel, inklusive de som stödjer Force Feedback, justeras fjädervärdet automatiskt av spelet. Detta påverkar inte kvaliteten på Force Feedback-effekterna.

Gear jolt (rycket när man växlar)

På denna skärm kan du ändra hur mycket ryck du känner när du växlar. Det finns fyra inställningar att välja mellan, från inget till mycket ryck: OFF (standard); LOW; MID; HIGH.

- Denna inställning är **endast** tillgänglig **på PC**.
- Gear jolt-effekten (rycket när man växlar) fungerar endast i PC-spel som är kompatibla med Thrustmasters telemetri-SDK (och därmed endast i spel där telemetriinformation visas på basens skärm).
  En lista med kompatibla spel finns här: **https://support.thrustmaster.com/product/T598x/**
  (under **Games settings** (Inställningar för spel)). Denna lista uppdateras regelbundet.

Engine roar (vibrationer kopplade till motorvarvtal)

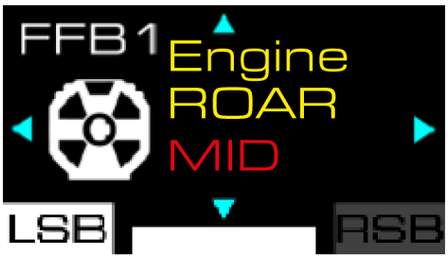

På denna skärm kan du justera nivån på de vibrationer som känns i ratten baserat på fordonets hastighet och motorvarvtalet (RPM) Du kan välja mellan fyra inställningar, från ingen vibration till kraftig vibration: OFF (standard); LOW; MID; HIGH.

Inställning	Fordonshastighet	Effekt
OFF	-	Inaktiverad
	-	Inaktiverad
LOW	< 200 km/h	Svag
	> 200 km/h	Inaktiverad
MID	< 300 km/h	Måttlig
	> 300 km/h	Inaktiverad
HIGH	< 400 km/h	Stark
	> 400 km/h	Inaktiverad

I vissa spel (*F1*, *Le Mans® Ultimate*, *Forza Horizon 5*, osv.) stoppas inte telemetrin när du pausar loppet och Engine roar-effekten fortsätter att fungera. Denna effekt avbryts först när du avslutar loppet helt och hållet.
Du kan enkelt kontrollera att telemetrin inte bryts: telemetriinformationen rörande SPEED eller RPM visas fortfarande på skärmen på racingrattens bas.

- Denna inställning är **endast** tillgänglig **på PC**.
- Engine roar-effekten (vibrationer kopplade till motorvarvtal) fungerar endast i PC-spel som är kompatibla med Thrustmasters telemetri-SDK (och därmed endast i spel där telemetriinformation visas på basens skärm).
  En lista med kompatibla spel finns här: **https://support.thrustmaster.com/product/T598x/**
  (under **Games settings** (Inställningar för spel). Denna lista uppdateras regelbundet.

End stop (virtuellt ändläge)

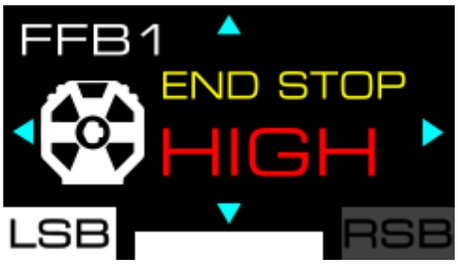

På denna skärm kan du ändra kraften på det virtuella ändläget (ändlägesdämpning). Det finns tre lägen att välja mellan, från svag till mycket stark kraft: LOW; MID; HIGH (standard).

Rattinställningar

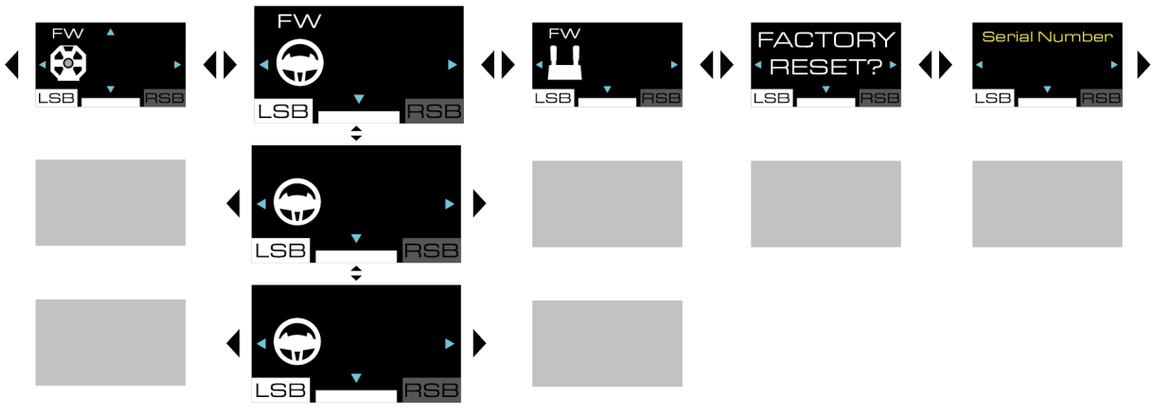

Rattens firmware

Denna skärm visar antingen rattens firmwareversion eller UPDATE REQUEST (UPPDATERING TILLGÄNGLIG) om rattens firmware inte är uppdaterad.

För att uppdatera:

1. Gå till **https://support.thrustmaster.com/product/T598x/**
2. Ladda ner och installera My Thrustmaster Panel-programmet under **Software** (Programvara) och följ instruktionerna.

Firmwareversionen visas endast när en ratt är installerad på basen och informationen är tillgänglig.

Rattutslag

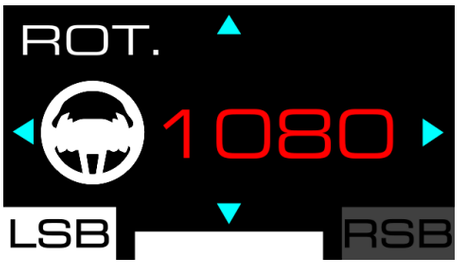

På denna skärm kan du ställa in rattens rattutslag. Det finns sex inställningar att välja mellan: 180°; 360°; 540°; 900°; 1080°; AUTO (standard).

- När rattutslaget är satt till AUTO justeras vinkeln automatiskt av spelet beroende på vilket fordon som används.
- Rattutslaget kan endast ändras manuellt i spel där vinkeln inte ställs in automatiskt.

Test och central position

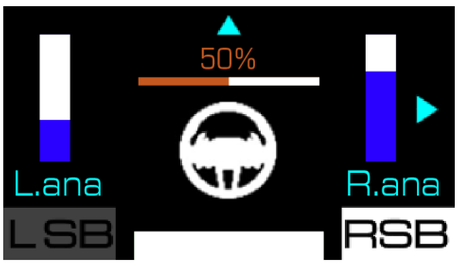

På denna skärm kan du testa de analoga växelpaddlarna* och rattens axel, samt återställa rattens centrala position (vid behov).

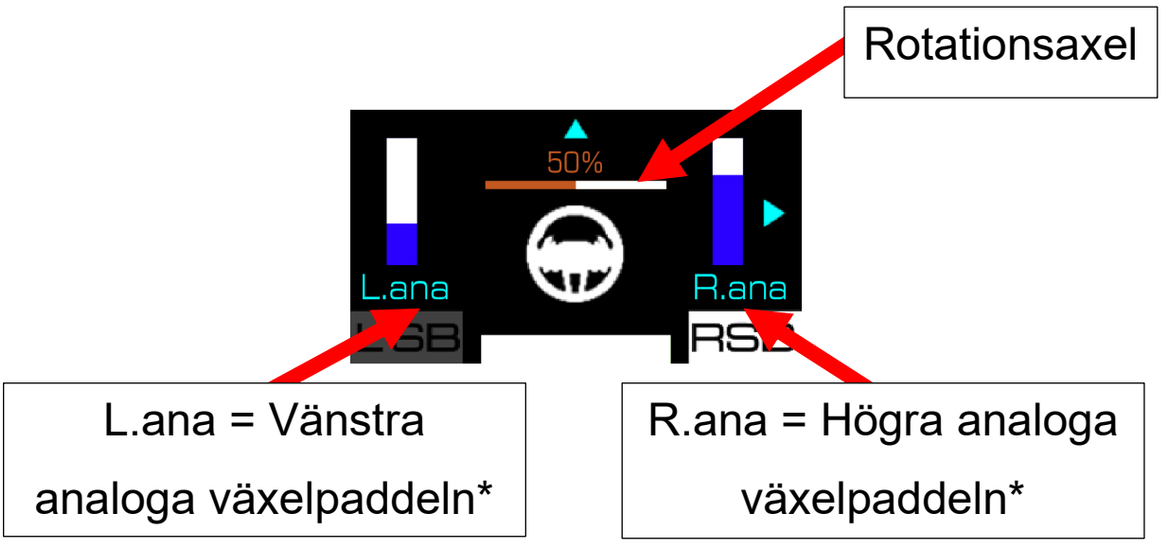

**Endast för rattar med analoga växelpaddlar*

När du testar en analog växelpaddel* fylls mätaren som är förknippad med den växelpaddeln.

När du testar rotationsaxeln fylls mätaren som är förknippad med ratten:

- 0 %: du har nått det vänstra ändläget;
- 50 %: rattens centrala position;
- 100 %: du har nått det högra ändläget.

För att återställa rattens centrala position:

1. Placera ratten i mitten. ”50%” ska stå på skärmen.
2. Tryck på -knappen i fem sekunder.

**Endast för rattar med analoga växelpaddlar*

Pedalsetinställningar

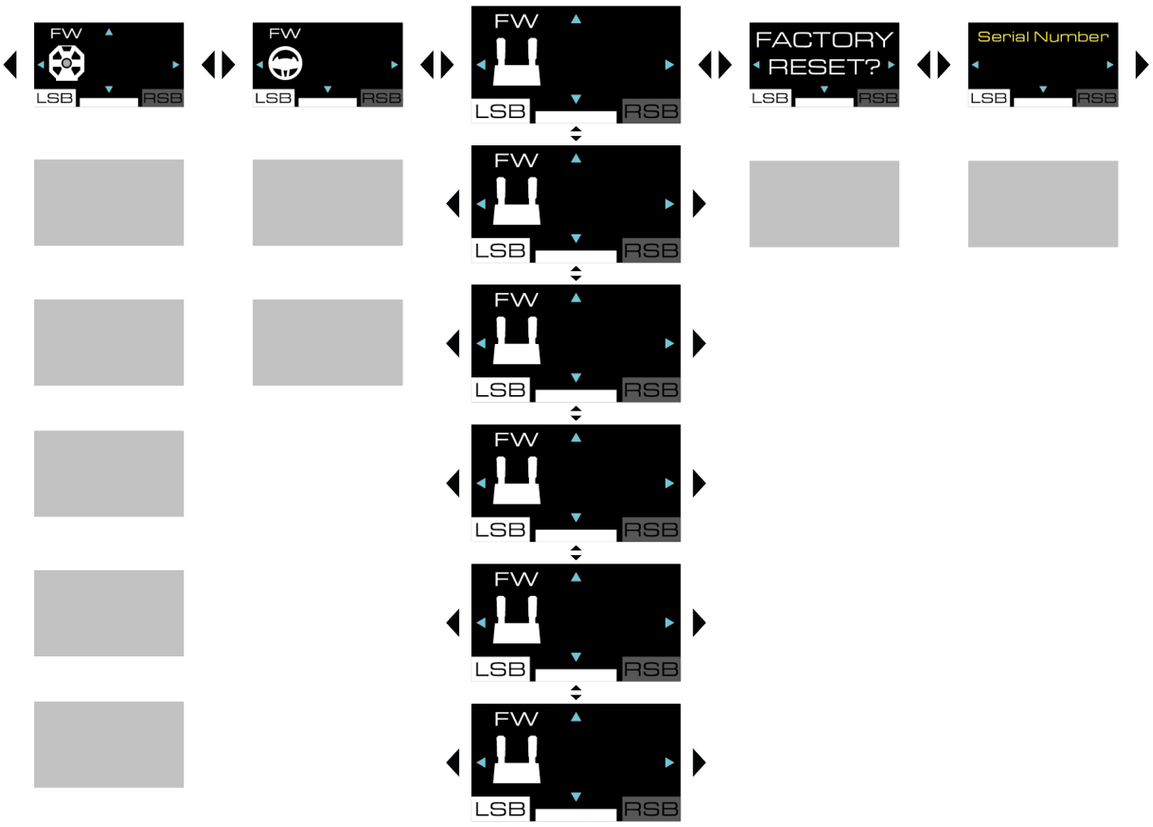

Pedalsetets firmware

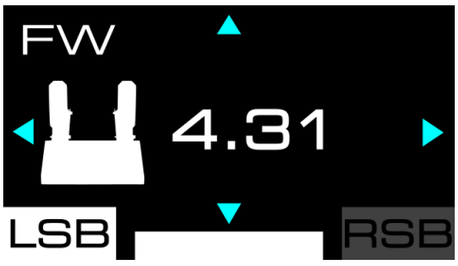

Denna skärm kommer visa firmwareversionen för vissa pedalset i framtiden.

Typ av pedalset

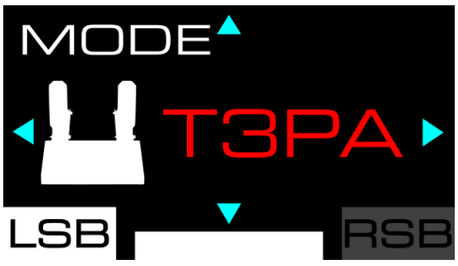

På denna skärm kan du välja vilken typ av pedalset som används. Det finns tre typer av pedalset att välja mellan:

- TRLP: för pedalsetet Raceline Pedals LTE, som medföljer T598;
- T3PA: för pedalseten T2PM*, T3PA* och T3PM* (utan någon Load Cell-trycksensor);
- T-LCM: för pedalsetet T-LCM Pedals* (med en Load Cell-trycksensor).

Välj TRLP-typen när du använder pedalsetet Raceline Pedals LTE som medföljer basen.

**Säljs separat*

Pedalsetskonfiguration

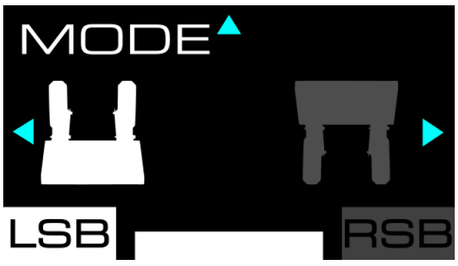

På denna skärm kan du välja pedalsetets konfiguration. Det finns två positioner att välja mellan:

– (standard): normal position;

– : inverterad position.

– Den inverterade positionen är endast tillgänglig på pedalset med tre pedaler.
– I den inverterade positionen är gas- och kopplingspedalerna omvända.

Deadzone (dödzoner)

Broms	Gas

På dessa skärmar kan du ställa in en minsta (MIN) och en största dödzon (MAX) för varje pedal.

- Genom att ställa in en minsta (MIN) och en största dödzon (MAX) kan du finjustera pedalernas känslighet.
- En dödzon kan vara användbar för att **optimera responsen eller för att undvika onödiga eller oavsiktliga aktiveringar** (till exempel när du vilar foten på bromspedalen).
- Den minsta dödzonen (MIN) är i början av pedalens rörelseområde, medan den största (MAX) är i slutet.
- Pedalens rörelseområde representeras av mätaren.

För att ställa in den minsta dödzonen (MIN):

1. Tryck på pedalen fram till den punkt där du vill att dödzonen ska sluta och håll kvar pedalen i det läget.
2. Tryck på -knappen för att ställa in slutet på den minsta dödzonen.

För att ställa in den största dödzonen (MAX):

1. Tryck på pedalen fram till den punkt där du vill att dödzonen ska börja och håll kvar pedalen i det läget.
2. Tryck på -knappen för att ställa in början på den största dödzonen.

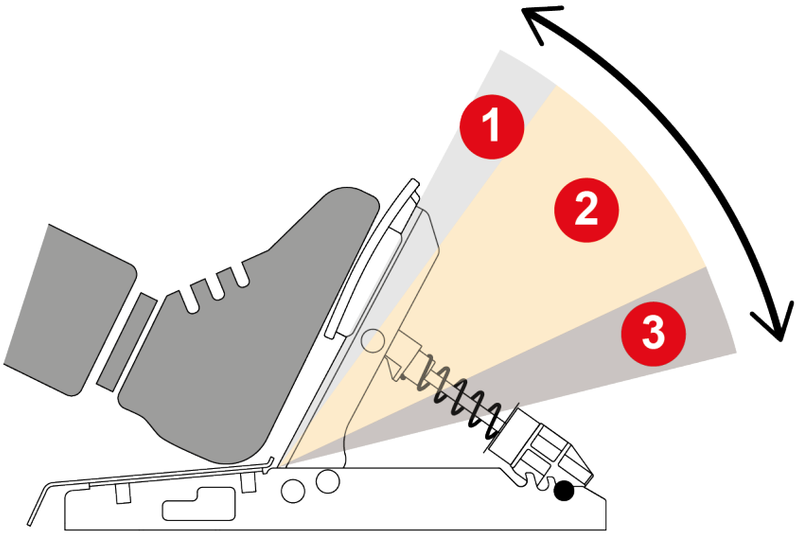

❶ **Minsta dödzon**: att trycka på pedalen **utför ingen åtgärd i spelet** (gas, broms, osv.).

❷ **Aktiv zon:** att trycka på pedalen **utför en åtgärd i spelet** (gas, broms, osv.) där intensiteten är proportionell mot trycket på pedalen.

❸ **Största dödzon:** att trycka på pedalen **bibehåller maximal intensitet för åtgärden** genom hela denna zon (gas, broms, osv.).

Återställa pedalsetets inställningar

På denna skärm kan du återställa inställningarna för endast pedalsetet.

För att återställa inställningarna:

1. Tryck på -knappen för att bekräfta återställningen. När inställningarna har återställts visas följande skärm i fem sekunder:

Tryck på -knappen för att ångra återställningen.

Återställa inställningarna

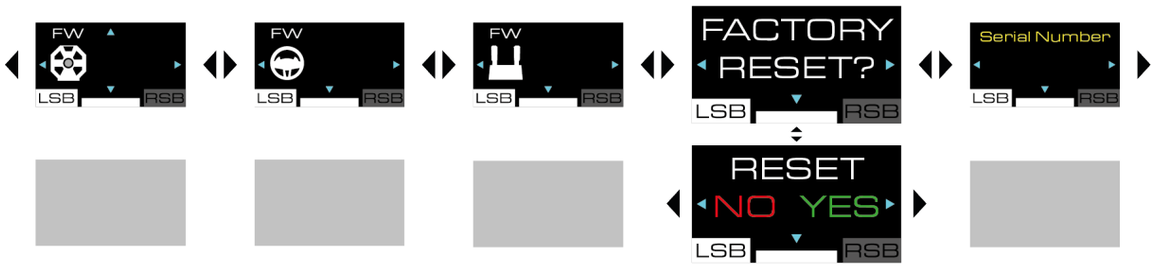

På denna skärm kan du återställa inställningarna för basen, ratten, pedalsetet, skärmen och telemetrin.

För att återställa inställningarna:

2. Tryck på -knappen. Följande skärm visas:

3. Tryck på -knappen för att bekräfta återställningen. När inställningarna har återställts visas följande skärm i fem sekunder:

Tryck på -knappen för att ångra återställningen. Följande skärm visas:

Ytterligare information

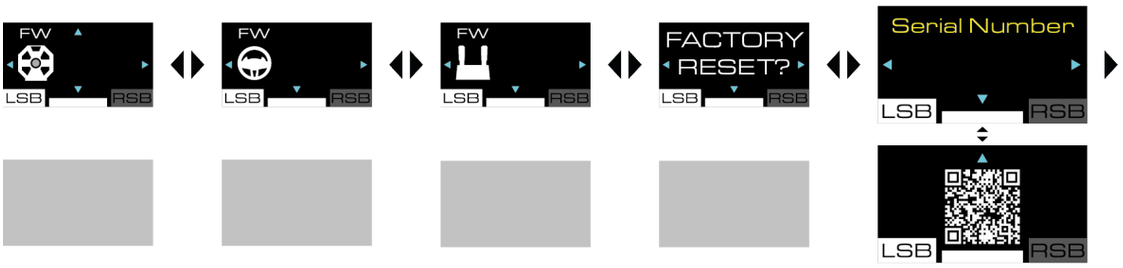

Serienummer

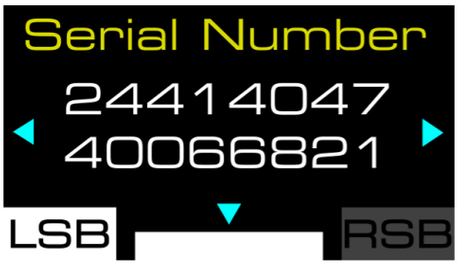

Denna skärm visar basens serienummer.

Användarmanual

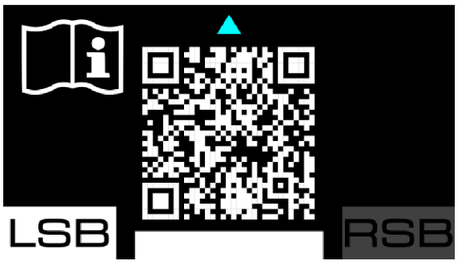

Denna skärm ger dig tillgång till sidan för T598 (XBOX/PC) på Thrustmasters tekniska supportsida.

Undermenyn Telemetri

På undermenyn Telemetri kan du välja vilken telemetriinformation som ska visas på skärmen: hastighet, position, antal varv, sessionstid, motorvarvtal, osv.

Telemetri och kompatibilitet

Telemetriinformationen visas endast i spel som är kompatibla med Thrustmasters SDK.

En lista med kompatibla spel finns här: **https://support.thrustmaster.com/product/T598x/** (under **Games settings** (Inställningar för spel)). Denna lista uppdateras regelbundet.

Telemetri på XBOX-konsoler

- Montera ratten på racingrattbasen innan du startar racingrattbasen. Starta sedan spelet med racingratten och byt inte ratt.
- Starta inga spel i Quick Resume-läget. Läs **detta** om du stöter på problem (som att racingratten inte upptäcks eller att skärmen eller LED-lamporna inte fungerar...) när Quick Resume-läget är aktiverat.
- Stäng spelet för att komma åt XBOX-huvudmenyn eller det virtuella XBOX-tangentbordet. Om du inte stänger spelet går telemetriinformationen förlorad.
- På XBOX-konsoler förlorar du telemetriinformationen när skärmen går in i strömsparläge.
- I vissa fall när du avslutar ett spel och sedan startar ett nytt spel kan du behöva starta om racingrattbasen.
- **Om du förlorar telemetriinformation: stäng spelet, starta om racingrattbasen och starta sedan om spelet för att visa telemetriinformationen igen.**

Uppdatera firmwaren

För att kunna använda telemetrifunktionerna kan du behöva uppdatera firmwaren till basen och ratten du använder.

För att uppdatera:

1. Gå till **https://support.thrustmaster.com/product/T598x/**
2. Ladda ner och installera My Thrustmaster Panel-programmet under **Software** (Programvara) och följ instruktionerna.

Öppna undermenyn Telemetri genom att trycka på ⚙-knappen (Inställningar – Settings) och sedan på RSB-knappen.

I undermenyn Telemetri visas följande skärm:

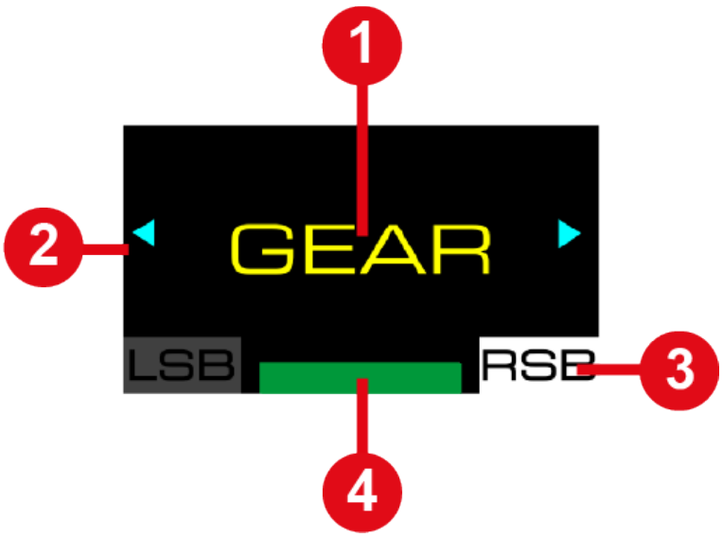

❶ Typ av information som ska visas på skärmen

❷ Möjlig navigering i undermenyn

❸ Vald undermeny

❹ Valt kompatibilitetsläge

När du spelar visas följande skärm:

❶ RPM-remsa

❷ Telemetriinformation

❸ Valt kompatibilitetsläge

För att navigera i undermenyn Telemetri och välja vilken telemetriinformation som ska visas:

– Använd -riktningsknapparna.

För att bekräfta ditt val:

– Tryck på -knappen (Inställningar – Settings).

  Du stänger då undermenyn Telemetri och skärmen visar den telemetriinformation som har valts.

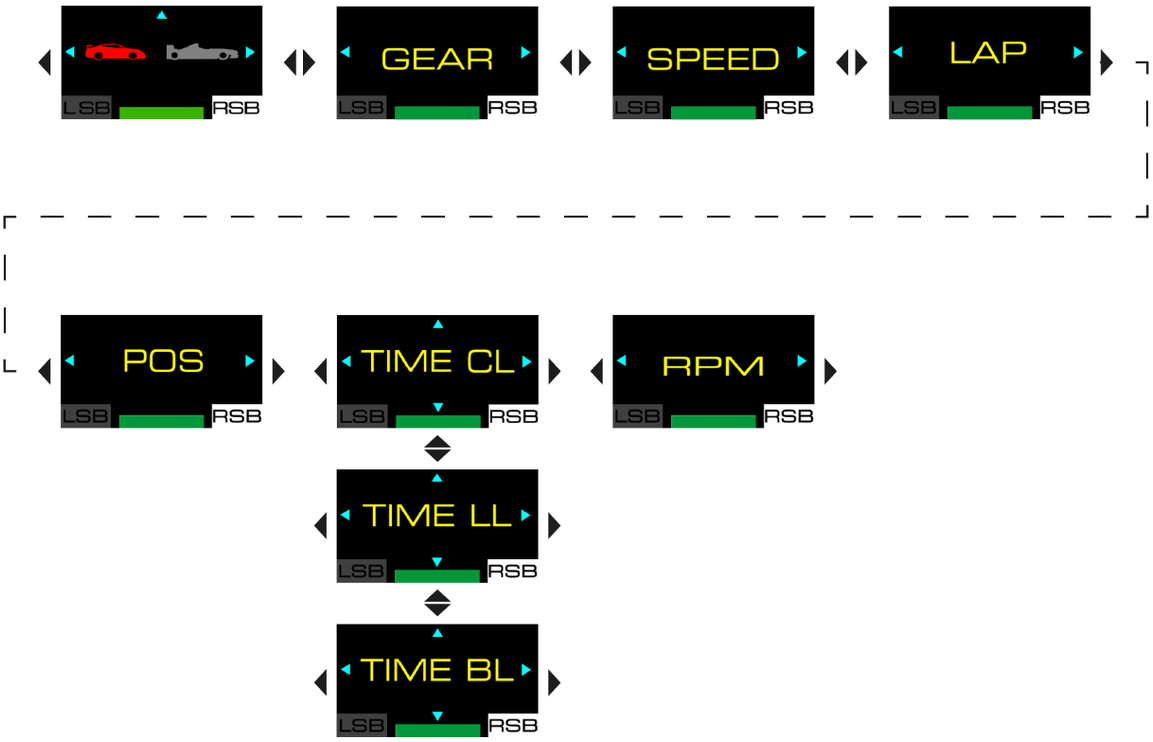
LSB
RSB
GEAR
SPEED
LAP
POS
TIME CL
RPM
TIME LL
TIME BL

GT- eller Formula-läge

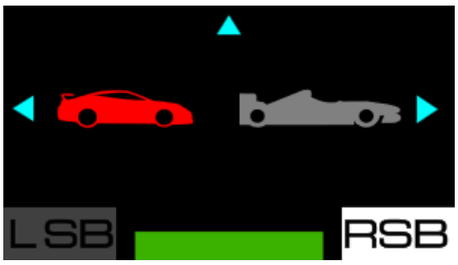

På denna skärm kan du välja visningsläge för motorvarvtalet (RPM). Det finns två lägen att välja mellan:

- GT-läge (rött): från ytterpunkterna till mitten;
- Formula-läge (blått, standard): från vänster till höger.

<u>Exempel:</u>

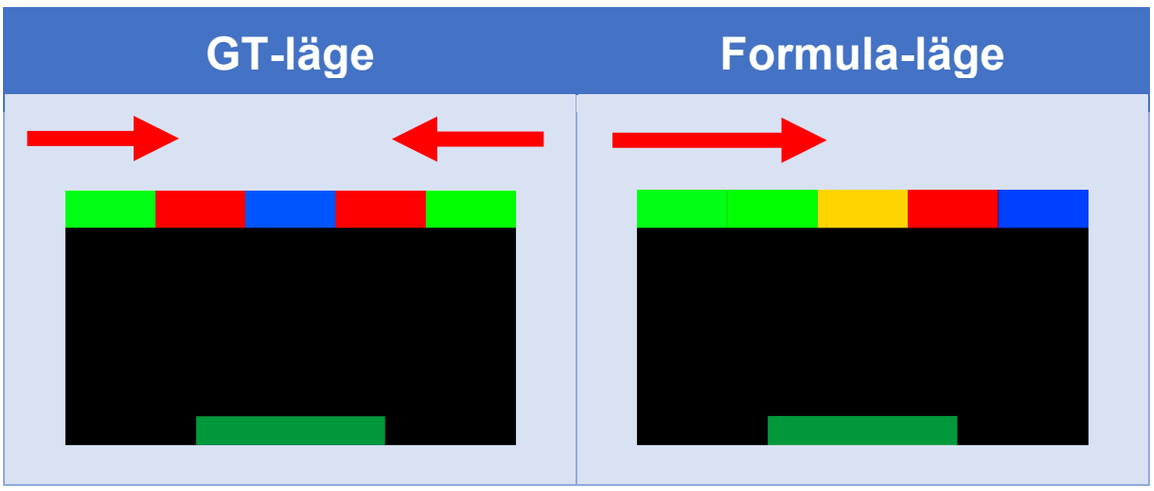

Använd -riktningsknapparna för att välja ett läge och tryck sedan på -knappen (Inställningar – Settings) för att bekräfta ditt val.

Gear (vald växel)

På denna skärm kan du visa information om den aktuella växeln och, beroende på spelen, flaggan (FLAG) och depån (PIT).

Exempel:

Speed (hastighet)

På denna skärm kan du visa fordonets hastighet.

Exempel:

Lap (varv)

På denna skärm kan du visa antalet avklarade varv.

Exempel:

Position (position)

På denna skärm kan du visa fordonets position i tävlingen.

Exempel:

Time (tid)

På denna skärm kan du välja hur tiden ska visas (TIME). Det finns tre lägen att välja mellan:

- TIME CL: visar den aktuella varvtiden (CURR LAP);
- TIME LL: visar den senaste varvtiden (LAST LAP);
- TIME BL: visar din bästa varvtid (BEST LAP).

<u>Exempel:</u>

TIME CL	TIME LL	TIME BL
01:29 825 CURR LAP	01:29 825 LAST LAP	01:29 825 BEST LAP

Använd -riktningsknapparna för att välja ett läge och tryck sedan på -knappen (Inställningar – Settings) för att bekräfta ditt val.

Engine speed (motorvarvtal)

På denna skärm kan du visa motorvarvtalet (RPM).

<u>Exempel:</u>

13. Vanliga frågor och teknisk support

Har du frågor om T598 Servo Base-basen, SportCar Steering Wheel-ratten eller pedalsetet Raceline Pedals LTE eller upplever du tekniska problem? Besök då Thrustmasters tekniska supportsida:

https://support.thrustmaster.com/product/T598x/

På denna sida kan du även ladda ner My Thrustmaster Panel-programmet för att uppdatera basens och rattens firmware.

THRUSTMASTER®

T598

XBOX Series X|S / XBOX One
PC (Windows® 10/11)

Käyttöohje

Lue huolella tästä käyttöohjeesta löytyvät ohjeet, **ennen kuin** asennat tuotteen, **ennen kuin** käytät tuotetta ja **ennen kuin** suoritat mitään huoltoa. Muista noudattaa turvallisuusohjeita. Näiden ohjeiden noudattamattomuus voi johtaa onnettomuuksiin ja/tai vahinkoihin. Pidä tämä käyttöohje tallessa, jotta voit tarkistaa ohjeita myöhemmin.

SISÄLLYSLUETTELO

1. LAATIKON SISÄLTÖ.....6

2. OMINAISUUDET 8

3. TIETOA RATIN KÄYTÖSTÄ.....14

4. TIETOA POLJINSETIN KÄYTÖSTÄ 24

5. JALUSTAN KIINNITYS PÖYTÄÄN 28

6. JALUSTAN KIINNITYS OHJAAMOON.....31

7. RATIN ASENNUS JALUSTAAN 32

8. POLJINSETIN ASENNUS.....34

Poljinsetin mekaaniset asetukset 40

Lipsumattomat Carpet Grip -tuet.....47

9. ASENNUS.....50

XBOX-konsoleilla: 50

PC-tietokoneella.....54

Rattiohjaimen ja poljinten automaattinen kalibrointi 65

10.XBOX-KONSOLIEN MÄÄRITYKSET 67

11.PC-MÄÄRITYKSET.....68

Säädinten käyttö 69

12.NÄYTÖN KÄYTTÖ 70

Asetusten tai telemetrian alivalikkojen käyttö.....71

Asetusten alivalikko 73

Telemetrian alivalikko 114

13.UKK JA TEKNINEN TUKI.....125

T598

T598:n ja sen Direct Drive -teknologian avulla saat käyttöösi täydet ominaisuudet sisältävän rattiohjaimen, jonka avulla voit ajaa kaikentyyppisillä ajoneuvoilla ja kokea kilpailujen kaikki tehosteet.

Tämä käyttöohje auttaa asentamaan T598:n ja käyttämään sitä parhaissa olosuhteissa. Ennen kuin aloitat kisaamisen, lue huolella nämä ohjeet ja varoitukset: ne auttavat nauttimaan tuotteesta täysin.

Laiteohjelmiston päivitys

Jotta voit hyödyntää telemetriaominaisuuksia, sinun on mahdollisesti päivitettävä jalustan ja käyttämäsi ratin laiteohjelmistot.

Suorita päivitys seuraavasti:

1. Mene osoitteeseen **https://support.thrustmaster.com/product/T598x/**
2. Lataa ja asenna My Thrustmaster Panel -ohjelmisto, jonka löytää **Software** (Ohjelmisto) -osiosta, ja seuraa ohjeita.

1. Laatikon sisältö

T598 Servo Base

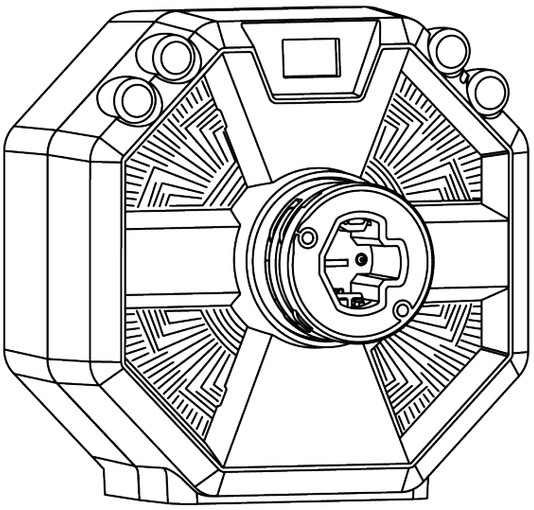

SportCar Steering Wheel

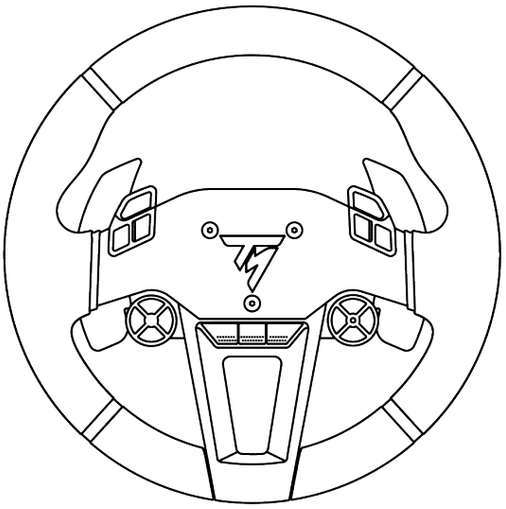

Raceline Pedals LTE

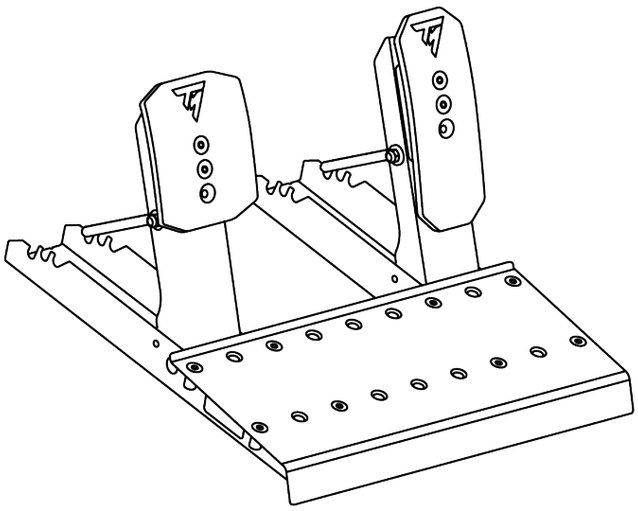

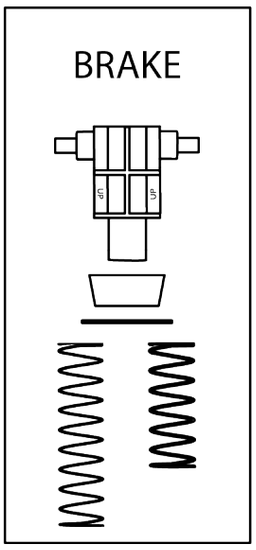

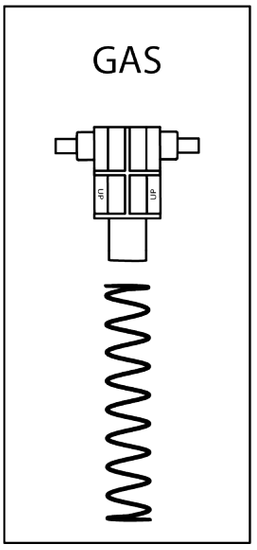

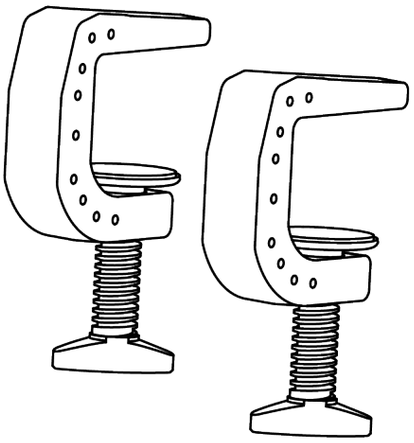

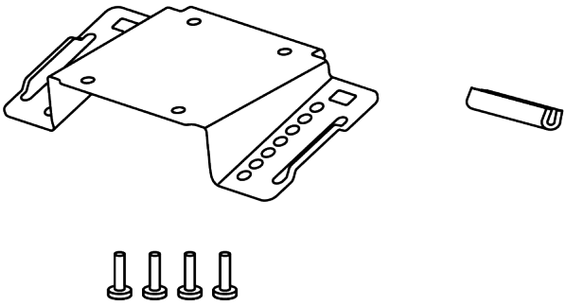

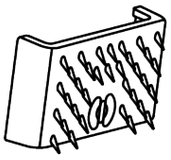

x 2

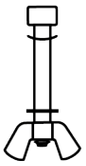

x 2

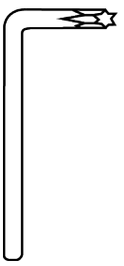

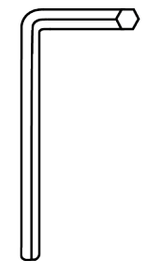

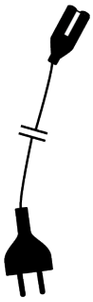

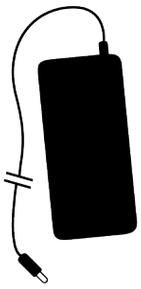

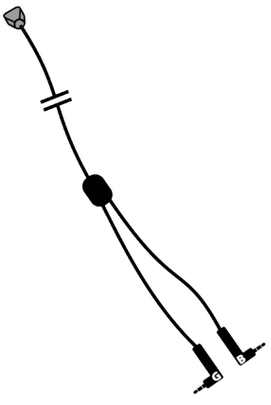

2. Ominaisuudet

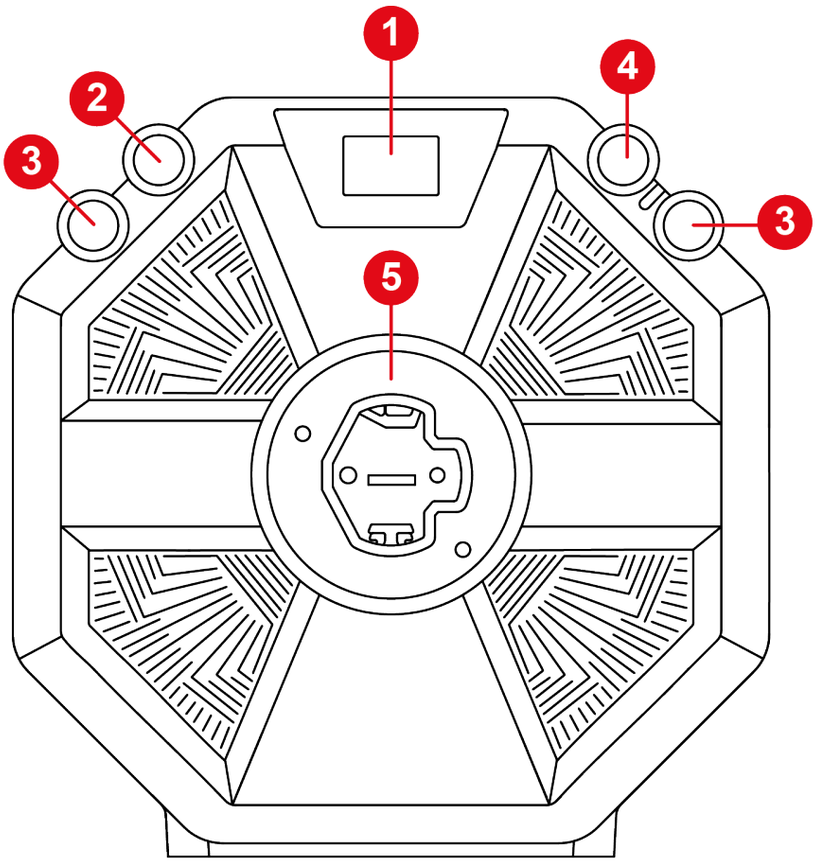

1. Näyttö
2. ⚙-painike (Asetukset – Settings)
3. LSB- ja RSB-painikkeet
4. XBOX-painike
5. Ratin pikairrotusjärjestelmä

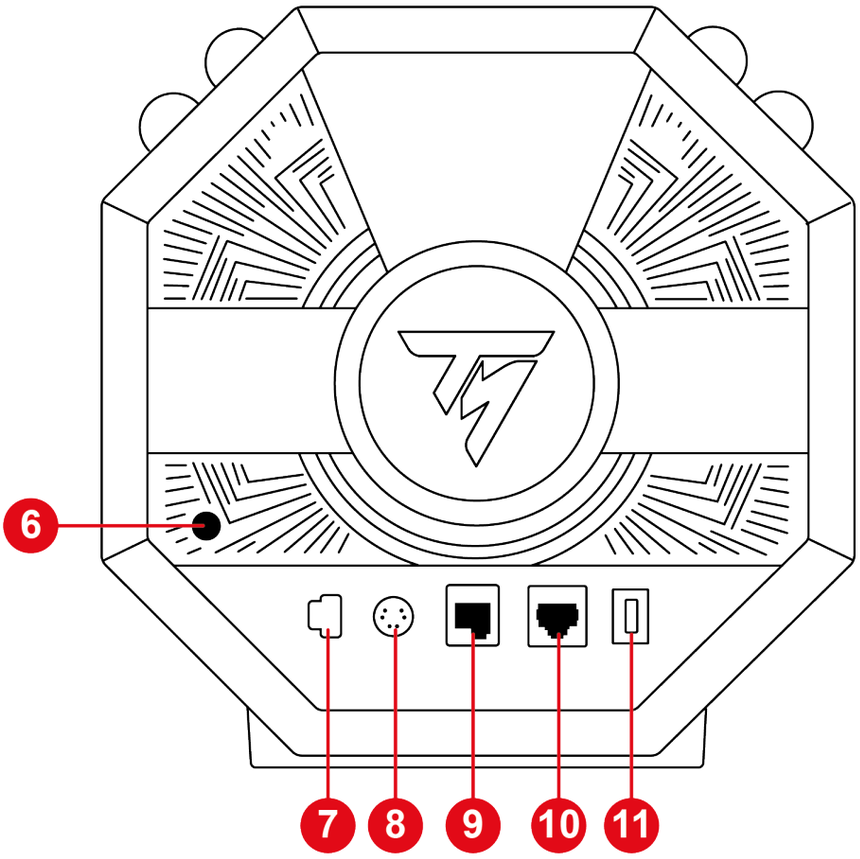

❻ On/Off-painike

❼ Virtapistoke

❽ Vaihdekepin* tai käsijarrun* liitinportti

❾ Poljinsetin liitinportti

❿ Liitinportti paineanturin sisältävällä jarrupolkimella varustetulle poljinsetille (Raceline LC)

⓫ USB-C-portti

** Myydään erikseen.*

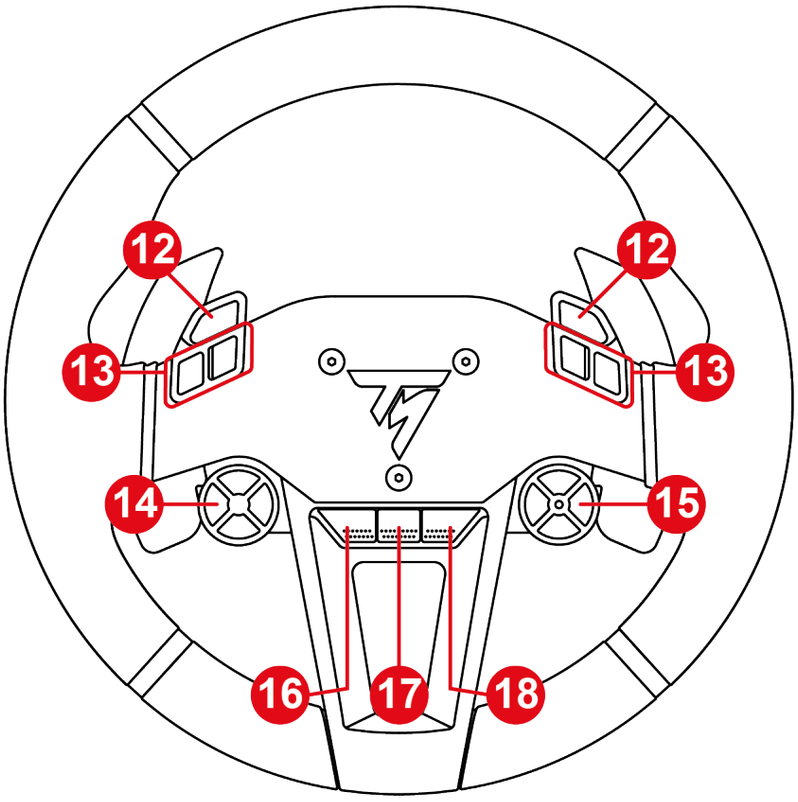

⓬ Käsijarrupainikkeet

⓭ Toimintopainikkeet

⓮ Suuntaohjain

⓯ Säätimen valitsin, toiminnot E+-, E- ja EP sekä aktiivisen säätimen ilmoittava LED

⓰ Näkymäpainike XBOX-konsoleilla

⓱ JAA-painike XBOX-konsoleilla

⓲ Valikkopainike XBOX-konsoleilla

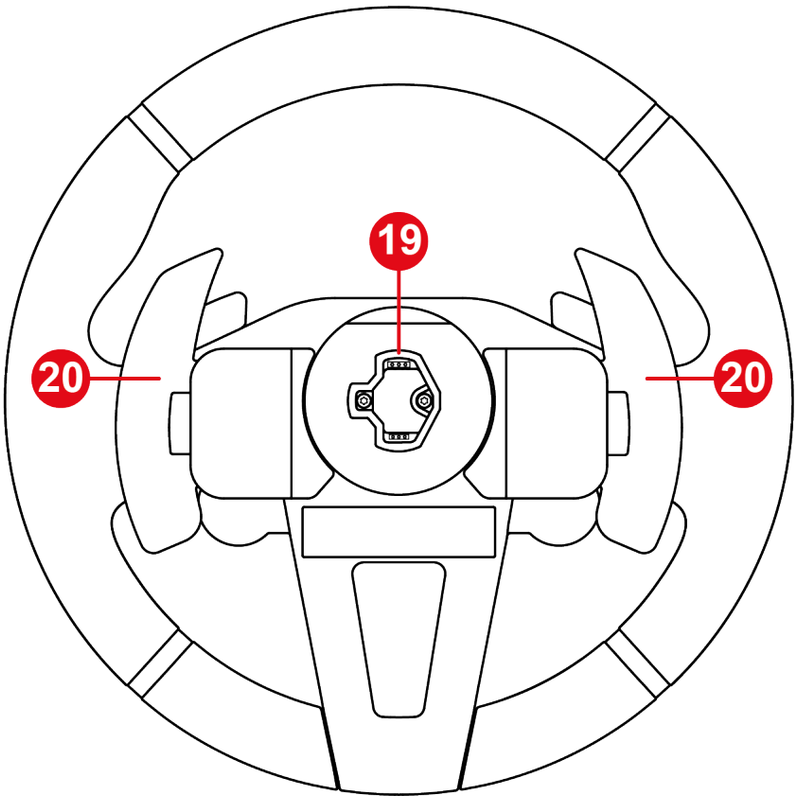

⓳ Ratin pikairrotusjärjestelmä

⓴ Magneettiset vaihdevivut

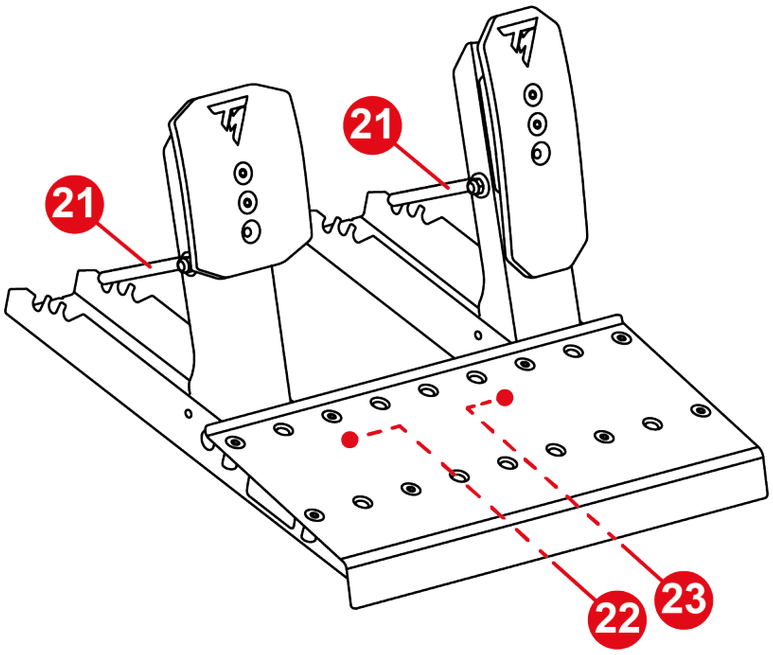

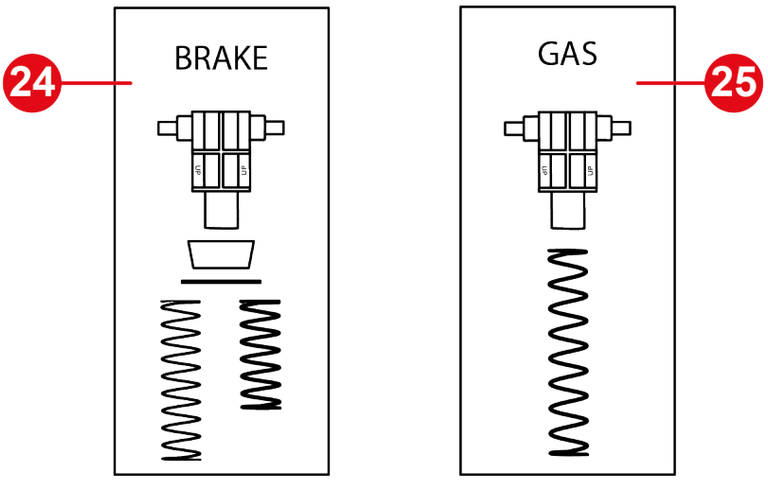

21 Jousen kiinnitystanko

22 Jarrupolkimen jack-liitin

23 Kaasupolkimen jack-liitin

24 Jarrupolkimen jousi (yksi tuki, yksi välipala, yksi aluslaatta ja kaksi jousta (heikko ja vahva vastus))

25 Kaasupolkimen jousi (yksi tuki ja yksi jousi)

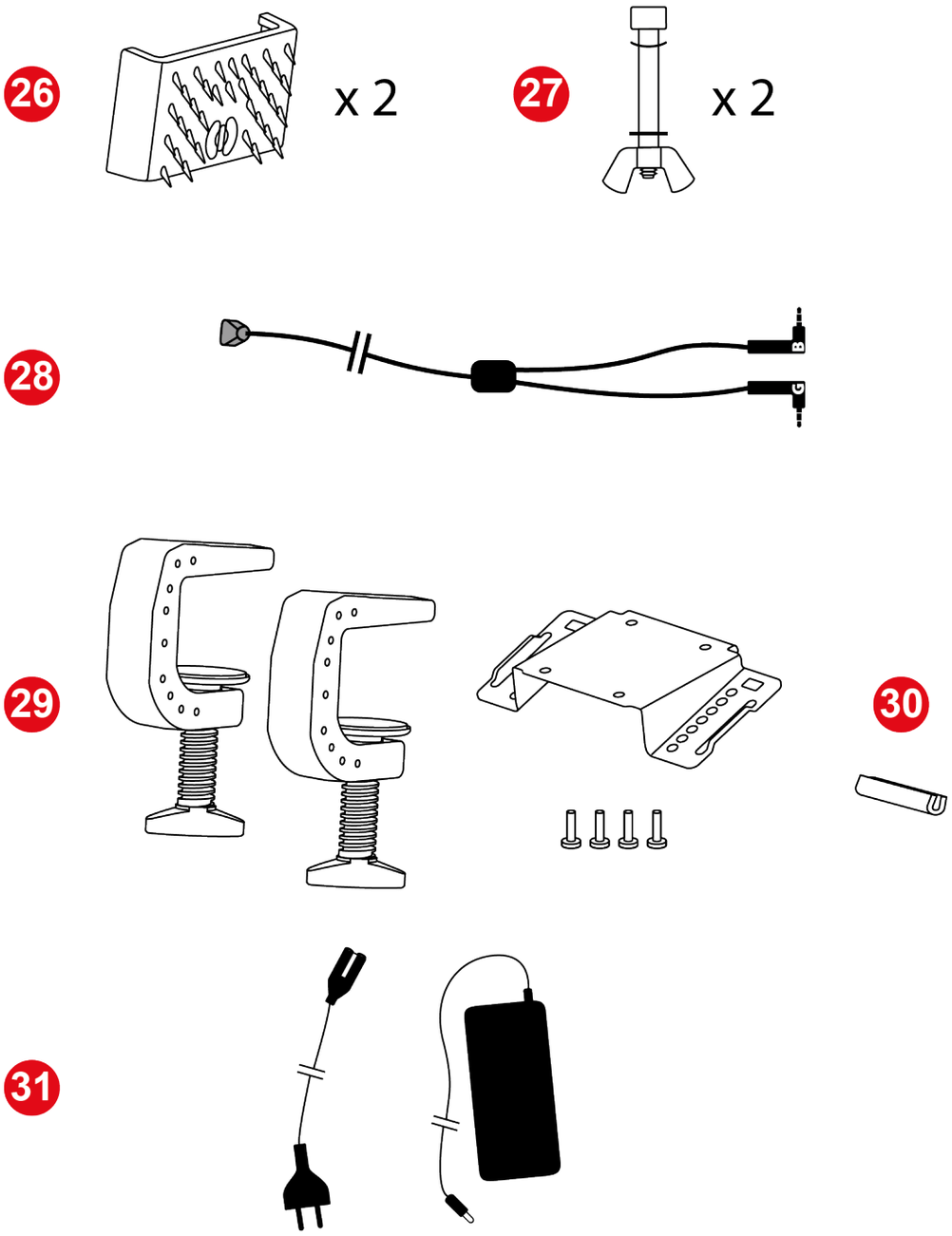

26 Lipsumattomat Carpet Grip -tuet

27 Poljinten pidiketangot (yksi tanko, yksi siipimutteri, yksi käyrä aluslaatta ja yksi aluslaatta)

28 Kaksi jack-liitintä / RJ12-liittimen sisältävä kaapeli

29 Jalustakiinnike

30 Kuminen suoja

31 Virtalähteen johdot

3. Tietoa ratin käytöstä

Ohjekirja

Lue tämä ohjekirja huolella ennen tuotteen käyttöä ja säilytä se vastaisuuden varalle.

Laiteohjelmistopäivitys

Sinun on päivitettävä jalustan laiteohjelmisto uusimmalla saatavilla olevalla versiolla.

Tee se seuraavasti:

1. Mene osoitteeseen **https://support.thrustmaster.com/product/T598x/**
2. Lataa ja asenna My Thrustmaster Panel -ohjelmisto, jonka löytää **Software** (Ohjelmisto) -osiosta, ja seuraa ohjeita.

Ratti ei toimi kunnolla, jos et päivitä rattiohjainjalustan laiteohjelmistoa.

Sähköisku

- Pidä tuote kuivassa paikassa, älä altista sitä pölylle tai auringonvalolle.
- Käytä tuotetta ympäristössä, jonka lämpötila on 15–30°C.
- Älä väännä tai vedä liittimiä tai johtoja.
- Seuraa liitinten napaisuuksia.
- Älä kaada nestettä tuotteen tai sen liitinten päälle.
- Älä aiheuta tuotteelle oikosulkua.
- Älä pura tuotetta; älä heitä tuotetta tuleen tai altista sitä korkeille lämpötiloille.
- Älä käytä muuta virtajohtoa kuin jalustan mukana tullutta.
- Älä käytä virtajohtoa, mikäli johto tai sen liitin on vioittunut, haljennut tai hajonnut.
- Varmista, että virtajohto on liitetty kunnolla sähköpistokkeeseen sekä jalustan takana olevaan liittimeen.
- Älä avaa rattiohjainta: sisällä on osia, jotka eivät ole käyttäjien huollettavissa. Kaikista huolloista vastaa valmistaja, sen virallinen edustaja tai pätevä asentaja.
- Jos ratti, jalusta tai virtalähde toimivat epänormaalisti (jos niiden äänet, lämpötila tai tuoksut eivät vaikuta normaaleilta), lopeta laitteen käyttö välittömästi,

sammuta jalusta, irrota virtajohto sähköpistokkeesta ja irrota muut johdot.

- Kun jalusta ei ole käytössä, sammuta se painamalla On/Off-painiketta.
- Jos et käytä jalustaa pitempänä ajanjaksona tai jos olet poissa jalustan luota, sammuta jalusta ja irrota sen virtajohto sähköpistokkeesta.
- Seinän sähköpistokkeen on oltava ammattilaisen asentama ja vastattava vaadittuja säännöksiä.
- Sähköpistokkeen on oltava laitteiden lähellä ja helposti saatavilla.
- Jatkojohtojen käyttö ei ole suositeltua, sillä ne voivat ylikuumentua ja aiheuttaa palovaaran.
- Älä yhdistä laitetta sähköpistokkeeseen tai irrota sitä siitä, kun kätesi ovat kosteat tai märät.
- Älä ikinä kanna virtalähdettä johdon varassa.
- Älä ikinä irrota virtalähdettä vetämällä johdosta.

Virtalähde

– Käytä vain käyttöohjeessa esitettyä virtalähdettä.
– Käytä virtalähdettä ainoastaan verkkovirrassa, joka vastaa virtalähteen luokituslaatassa ilmoitettua jännitettä ja taajuutta.

Pelialueen varmistaminen

– Älä aseta mitään esinettä pelialueelle, joka voi häiritä käyttäjän toimintaa, aiheuttaa sopimattomia liikkeitä tai johtaa toisen henkilön aiheuttamaan häiriöön (esimerkiksi kahvimuki, puhelin tai avaimet).
– Älä peitä virtajohtoja matolla, viltillä, peitolla tai muulla esineellä, äläkä sijoita johtoja minnekään, mistä ihmiset kävelevät.

Virtalähteen tiedot

Julkaistut tiedot	Arvo	Yksikkö
Valmistajan nimi tai tavaramerkki Kaupparekisterinumero Osoite	GUILLEMOT CORPORATION S.A. 414 196 758 R.C.S. Vannes 2 Rue du Chêne Héleuc 56910 Carentoir France	
Mallin tunniste	A1001-1636000D	
Syöttöjännite	100–240	V
Vaihtosähkön syöttötaajuus	50–60	Hz
Lähtöjännite	16,3	V DC
Lähtövirta	6	A
Lähtöteho	98	W
Keskimääräinen hyötysuhde	88	%
Hyötysuhde alhaisella kuormituksella (10 %)	88	%
Kuormittamattoman tilan energiankulutus	0,2	W

Lämmönhaihtumispinta

Jotta varmistat optimaalisen lämmön haihtumisen, sinun noudatettava kaikkia seuraavia kohtia:

- Sijoita jalusta siten, että se on ainakin 10 cm päässä seinästä.
- Älä aseta jalustaa ahtaisiin tiloihin.
- Älä peitä jalustaa.
- Älä anna pölyn kerääntyä jalustan edessä oleville haihtumispinnoille. Puhdista ne säännöllisesti kuivalla liinalla tai harjalla.
- Jalusta voi olla kuuma intensiivisen käytön aikana. Se on normaalia.

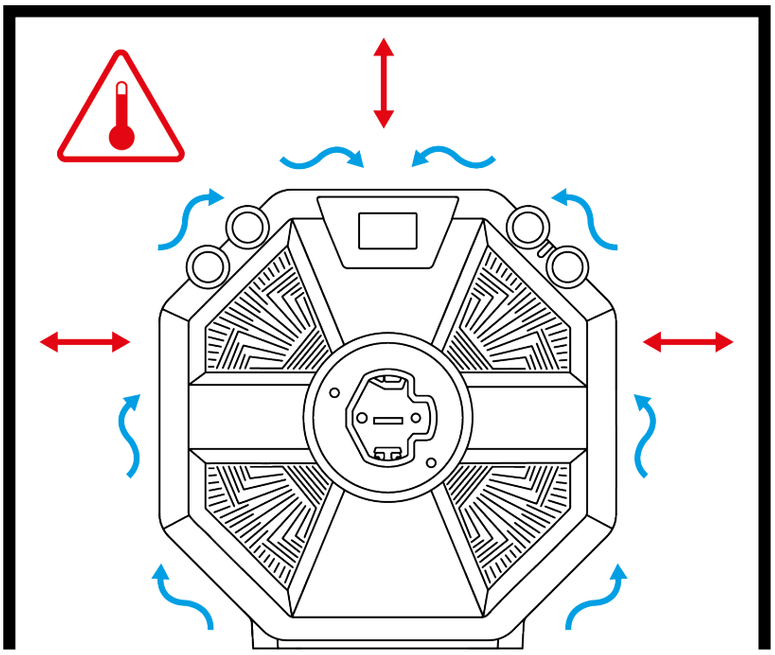

- Älä ikinä aseta mitään esinettä tai ruumiinosaa tuotteen tuuletusaukkoihin.

Voit intensiivisen käytön aikana havaita, että jalusta tuoksuu hieman. Tämä koskee pääosin uusien tuotteiden käyttöä: se on normaalia ja haihtuu ajan myötä.

Ohjauspalautteen ja toistuvan liikkeen aiheuttamat vammat

Rattiohjaimen ohjauspalautteen käyttäminen voi johtaa lihas- tai nivelkipuihin. Välttääksesi mahdolliset ongelmat:

- Vältä ylipitkiä pelisessioita (yli 2 tuntia).
- Vietä 10–15 minuutin tauko jokaisen käyttötunnin jälkeen.
- Mikäli tunnet väsymystä tai kipua käsissäsi, ranteissasi, säärissäsi tai jaloissasi, lopeta pelaaminen ja lepää muutaman tunnin ajan, ennen kuin aloitat käytön uudelleen.
- Mikäli yllä kuvatut oireet tai kivut jatkuvat aloittaessasi pelin uudelleen, lopeta pelaaminen ja kysy neuvoa lääkäriltä.
- Pidä lasten ulottumattomissa.
- Varmista, että jalusta ja ratti on kiinnitetty kunnolla tässä käyttöohjeessa esitetyllä tavalla.

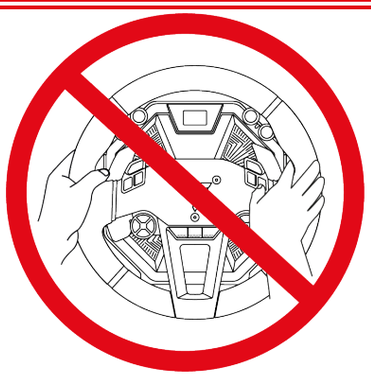

Odottamattoman, voimakkaan ja nopean pyörimisliikkeen riski: Älä ikinä aseta kättä tai käsivartta ratin aukkojen läpi tai sen kääntöradalle.

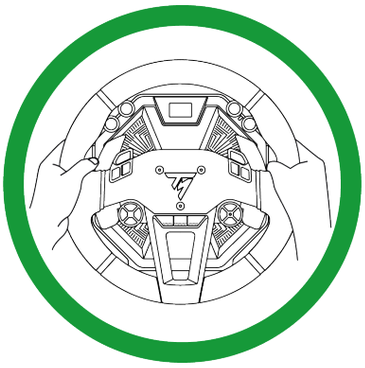

Pidä käytön aikana molemmat kädet oikeassa kohdassa rattia päästämättä koskaan kokonaan irti.

Tuote on tarkoitettu vain **vähintään 16-vuotiaille** käyttäjille.

4. Tietoa poljinsetin käytöstä

Ohjekirja

Lue tämä ohjekirja huolella ennen tuotteen käyttöä ja säilytä se vastaisuuden varalle.

Älä turvallisuussyistä johtuen käytä poljinsettiä ikinä paljain jaloin tai pelkät sukat jalassa. Thrustmaster® kieltää kaiken vastuun, mikäli loukkaantuminen johtuu poljinsetin käytöstä ilman kenkiä.

Sähköisku

- Pidä tuote kuivassa paikassa, älä altista sitä pölylle tai auringonvalolle.
- Älä väännä tai vedä liittimiä tai johtoja.
- Seuraa liitinten napaisuuksia.
- Älä kaada nestettä tuotteen tai sen liitinten päälle.
- Älä aiheuta tuotteelle oikosulkua.
- Älä pura tuotetta (pois lukien tässä ohjekirjassa mainitut mukautukset); älä heitä tuotetta tuleen tai altista sitä korkeille lämpötiloille.

Toistuvan liikkeen aiheuttamat vammat

Poljinsetin käyttö voi johtaa lihas- tai nivelkipuihin.

Välttääksesi mahdolliset ongelmat:

- Vältä ylipitkiä pelisessioita (yli 2 tuntia).
- Vietä 10–15 minuutin tauko jokaisen käyttötunnin jälkeen.
- Mikäli tunnet väsymystä tai kipua jaloissasi tai säärissäsi, lopeta pelaaminen ja lepää muutaman tunnin ajan, ennen kuin aloitat käytön uudelleen.
- Mikäli yllä kuvatut oireet tai kivut jatkuvat aloittaessasi pelin uudelleen, lopeta pelaaminen ja kysy neuvoa lääkäriltä.

Poljinsetin puristusvaara pelattaessa

– Pidä poljinsetti lasten ulottumattomissa.
– Älä ikinä aseta peli-istuntojen aikana sormea (tai muuta ruumiinosaa) polkimien varsille tai niiden lähelle.

5. Jalustan kiinnitys pöytään

Varmista ennen jokaista käyttökertaa, että jalusta on edelleen kiinnitetty kunnolla tukeen tässä käyttöohjeessa esitetyllä tavalla.

Tuen vakaus

Ota huomioon tuessa käytetty materiaali varmistaaksesi, että kovaa vääntöä tuottavan jalustan voi kiinnittää siihen. Tämäntyyppinen kiinnitin sopii 2–5 cm paksuille pöydille sekä ohjaamoihin. Jalustaa käytetään tällöin parhaissa olosuhteissa. Pöydän tulee olla valmistettu kiinteästä materiaalista (MDF tai puu) ilman onttoja osia.

1. Aseta asennuslevy jalustan alle ja aseta reiät kohdilleen.

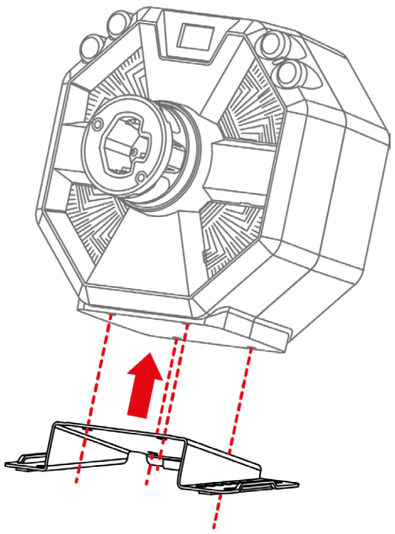

2. Kiristä neljä kiinnitysruuvia pyörittämällä myötäpäivään 5 mm kuusiokoloavaimella.

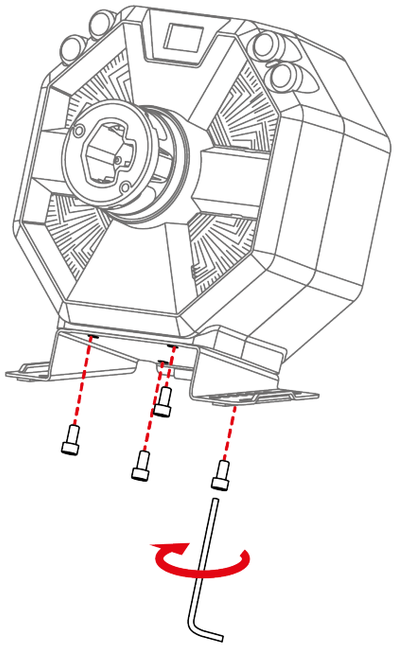

3. Asenna kuminen suoja kiinnityslevyn taakse suojataksesi tukea.

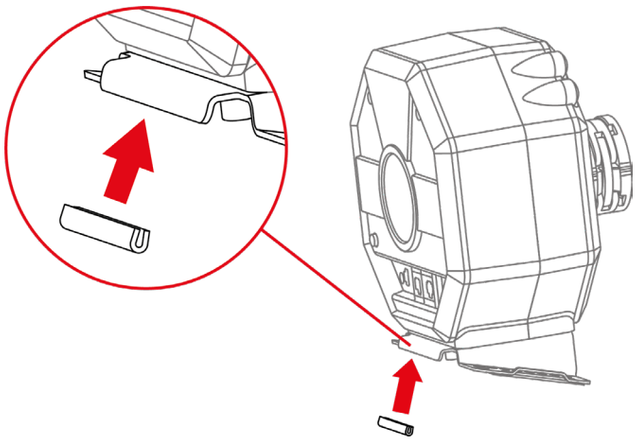

4. Aseta jalustakiinnikkeet kiinnityslevyn molemmille puolille. Varmista, että ne on asetettu levylle oikein.

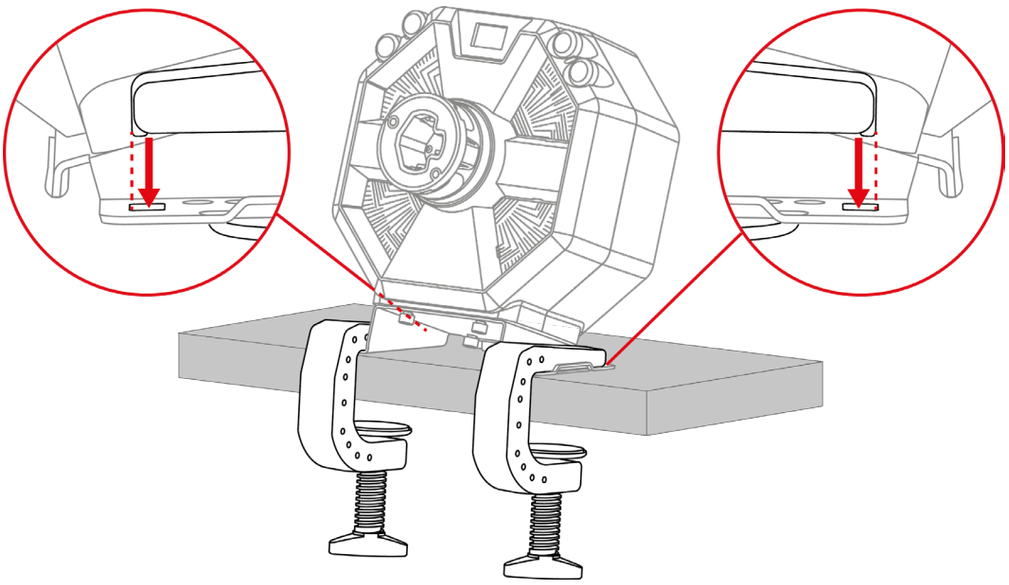

5. Kiristä kaksi lukitusruuvia.

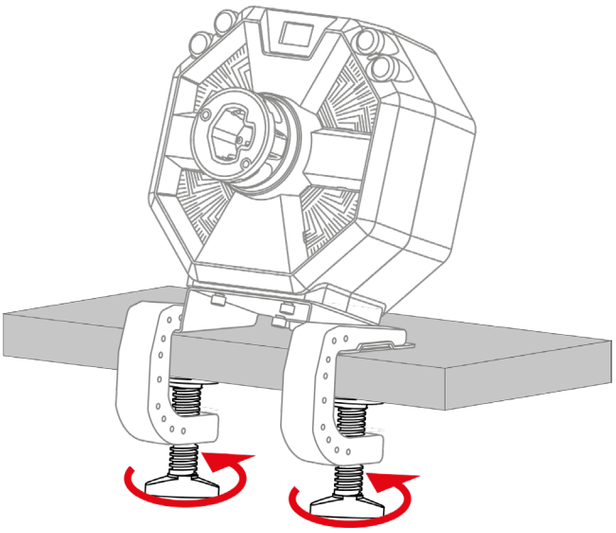

6. Jalustan kiinnitys ohjaamoon

Jalustan voi kiinnittää ohjaamoon kahdella eri tavalla:

- Ohjaamo on natiiviyhteensopiva (jos reiät vastaavat jalustan reikiä): kiinnitä jalusta suoraan ohjaamoon käyttämällä jalustan pohjassa sijaitsevaa neljää ruuvikoloa ilman, että käytät kiinnityslevyä tai kahta jalustakiinnikettä.
- Ohjaamo ei ole natiiviyhteensopiva (jos reiät eivät vastaa jalustan reikiä): kiinnitä kiinnityslevy jalustaan ja kiinnitä sitten kaikki ohjaamoon ilman kahta jalustakiinnikettä.

Ohjaamojen asennuskaavat löytyvät täältä: **https://support.thrustmaster.com/product/T598x/** ja **Manual** (Käyttöohje) -osiosta.

7. Ratin asennus jalustaan

1. Varmista, että jalusta on sammutettu ja jalustan lukitusvipu on avoimessa asennossa.

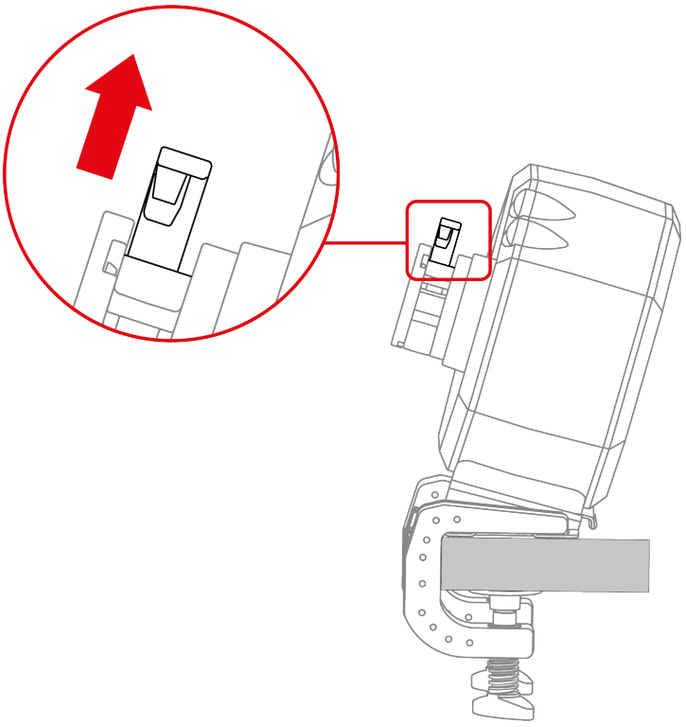

2. Aseta ratti jalustaan.

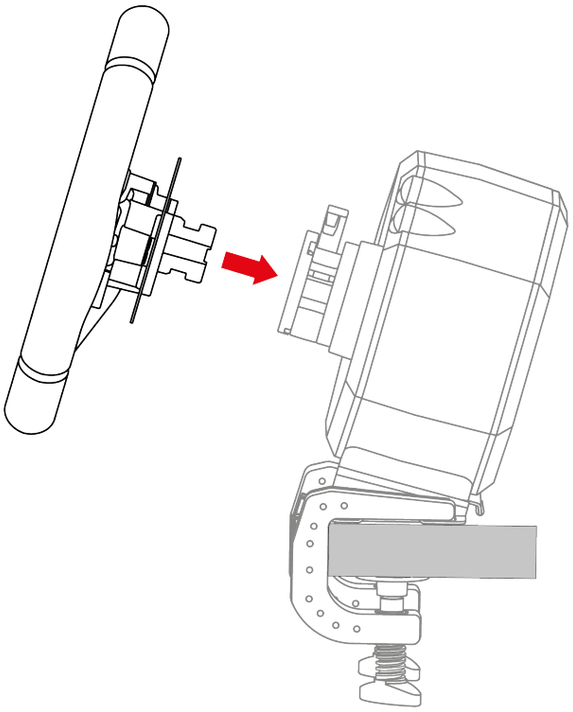

3. Laske lukitusvipu.

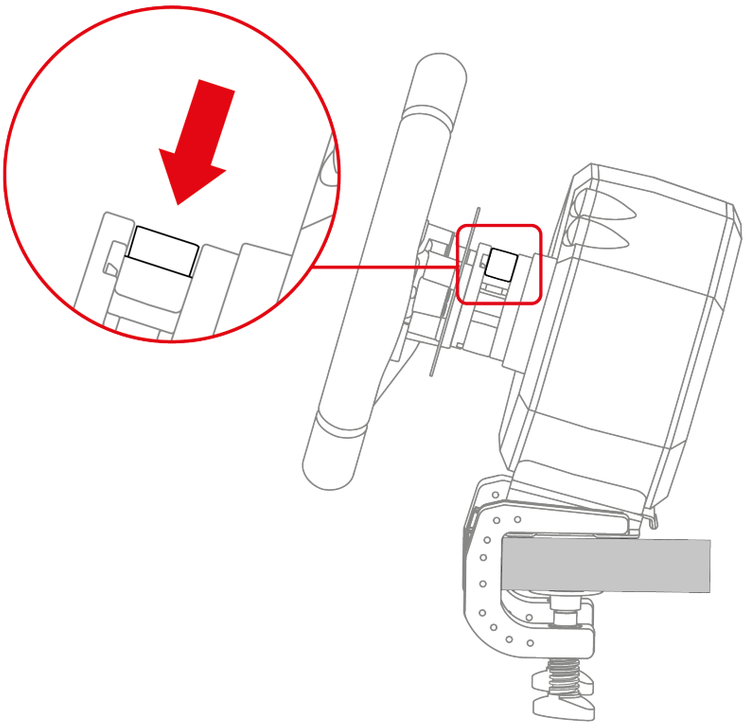

Nipistysvaara

Älä jätä sormiasi lukitusjärjestelmään, kun lasket vivun.

Varmista ennen jokaista käyttökertaa, että jalusta on edelleen kiinnitetty kunnolla tukeen tässä käyttöohjeessa esitetyllä tavalla.

8. Poljinsetin asennus

Nipistysvaara

Ennen kuin asennat poljinsetin, varmista etteivät sormesi ole poljinvarsien ja poljinsetin jalustan välissä polkimia laskiessasi.

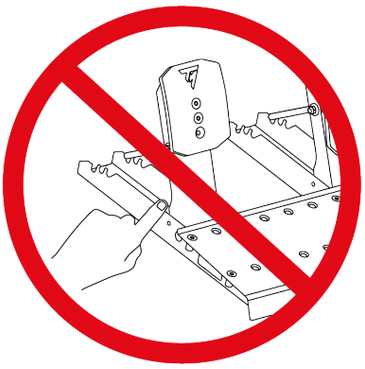

Vaaditut osat:

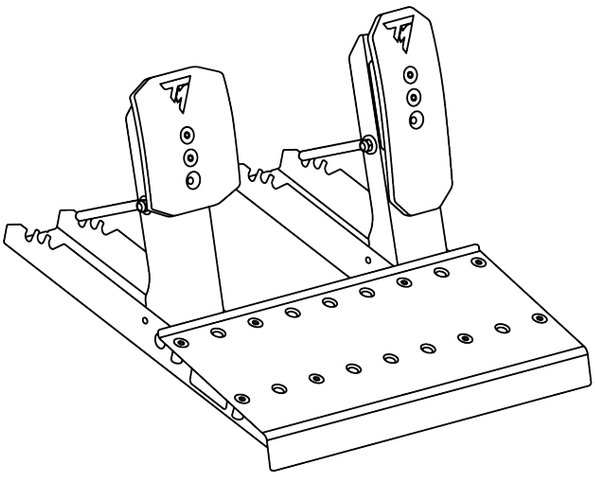

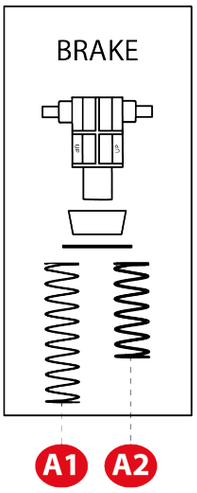

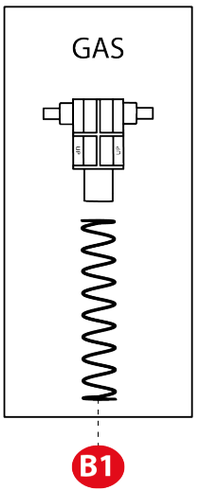

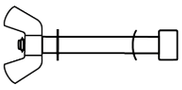

x 2

1. Aseta pidiketanko poljinsetin jalustan vastaaviin reikiin: tanko ja käyrä aluslaatta yhdelle puolelle poljinta ja aluslaatta ja siipimutteri toiselle puolelle.

   Toista toimenpide toiselle polkimelle.

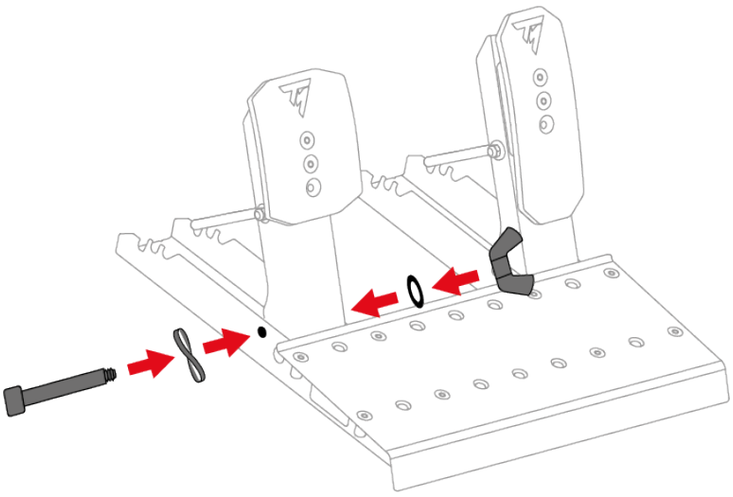

2. Kiristä pidiketanko pakottamatta sitä.

   Toista toimenpide toiselle polkimelle.

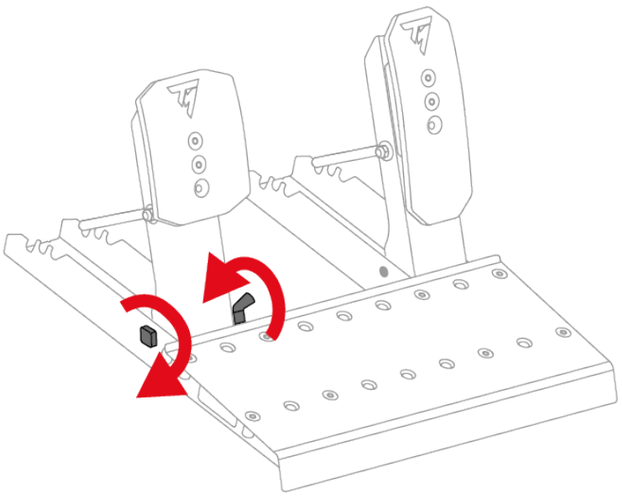

Älä ylikiristä pidiketankoa.

Jarrupoljin:

Jarrupolkimen jousen osat löytyvät pussista. Käytettävänä on kaksi eri jousta eri vastuksilla:

- A1-jousi (pitkä, musta): heikko vastus;
- A2-jousi (lyhyt, harmaa): vahva vastus.

Aseta käyttämätön jousi syrjään.

3. Aseta kaikki jarrupolkimen jousen osat metallitankoon seuraavassa järjestyksessä: jousi, aluslaatta, välipala ja tuki.

   Tuessa olevan UP-merkin täytyy osoittaa ylöspäin.

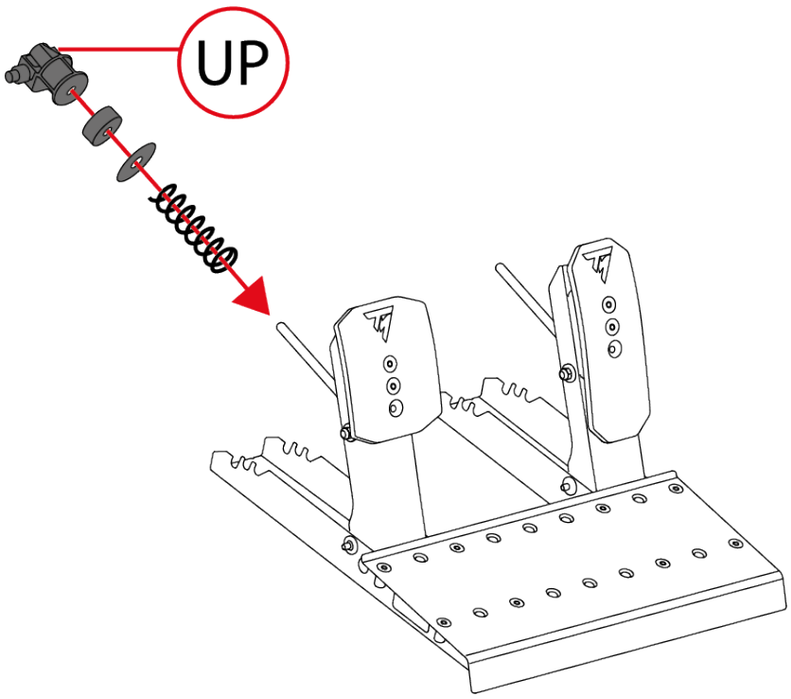

4. Paina jarrupolkimen jousi kasaan käyttämällä tukea, jotta voit asettaa kiinnitystangon poljinsetin jalustassa oleviin koloihin.

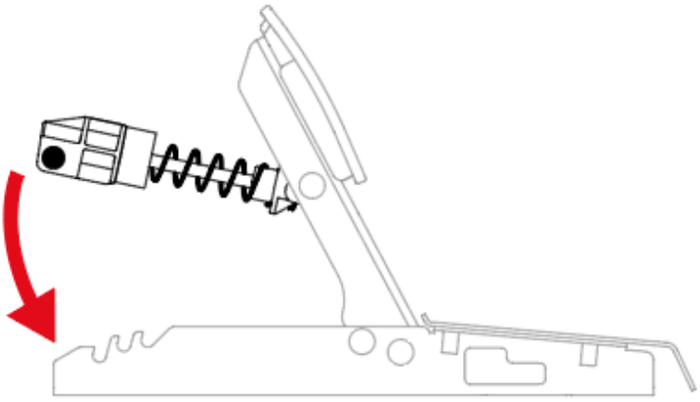

Voit säätää jarrupolkimen vastusta asettamalla jousen kiinnitystangon eri asentoihin.

Lisää tietoa jarrupolkimen vastuksen säädöstä löytyy **Poljinsetin mekaaniset asetukset** -osiosta.

Kaasupoljin:

Kaasupolkimen jousen osat löytyvät pussista. Pussi sisältää yhden B1-jousen (todella pitkä, harmaa).

5. Aseta kaikki kaasupolkimen jousen osat metallitankoon seuraavassa järjestyksessä: jousi ja tuki.

   Tuessa olevan UP-merkin täytyy osoittaa ylöspäin.

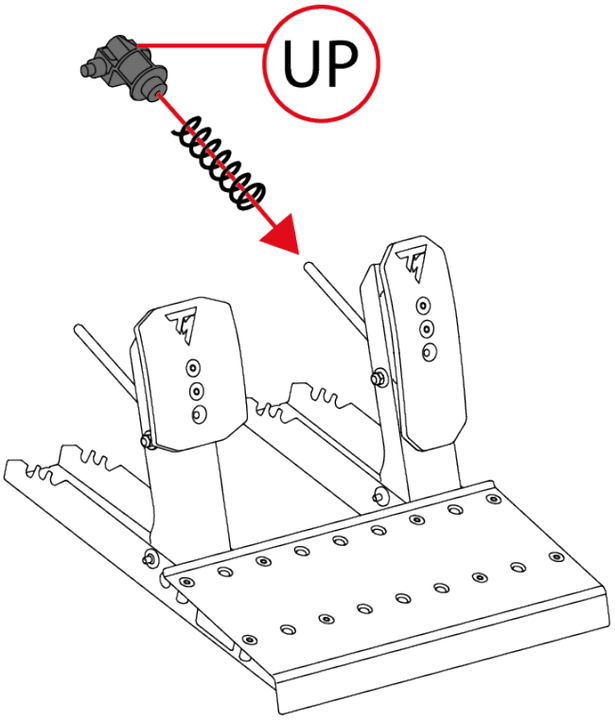

6. Paina kaasupolkimen jousi kasaan käyttämällä tukea, jotta voit asettaa kiinnitystangon poljinsetin jalustassa oleviin koloihin.

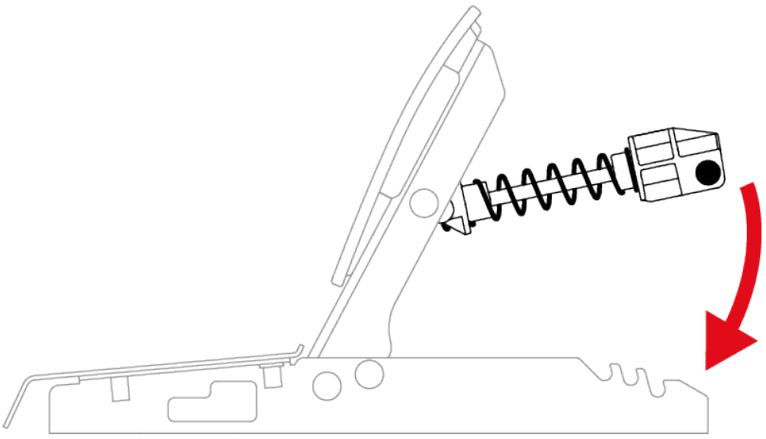

Voit säätää kaasupolkimen vastusta asettamalla jousen kiinnitystangon eri asentoihin.

Lisää tietoa kaasupolkimen vastuksen säädöstä löytyy **Poljinsetin mekaaniset asetukset** -osiosta.

Poljinsetin asennuksen esittelevä video löytyy täältä:
https://support.thrustmaster.com/product/T598x/

Poljinsetin mekaaniset asetukset

Polkimien korkeuden säätö

Jarru- ja kaasupolkimen korkeus on säädettävissä. Molemmille polkimille löytyy neljä mahdollista asentoa.

Jarrupoljin:

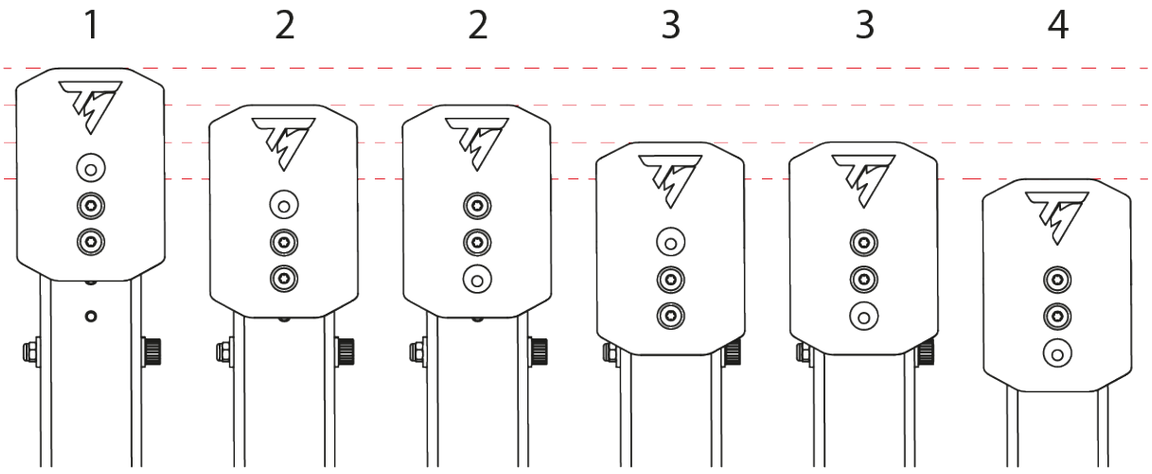

Kaasupoljin:

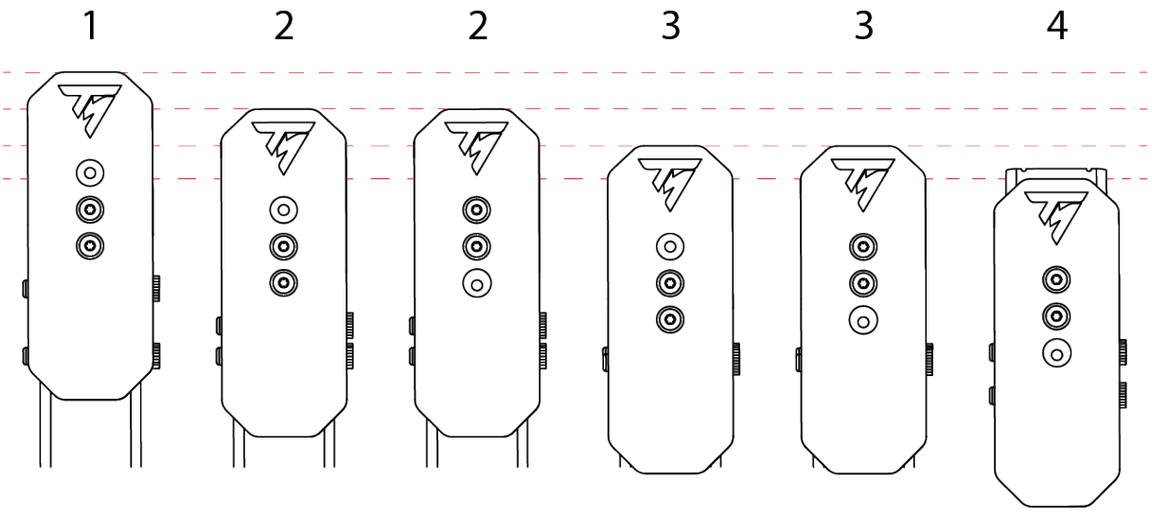

1. Avaa kaksi polkimen kärjen paikallaan pitävää ruuvia käyttämällä mukana tulevaa T20 Torx -avainta.

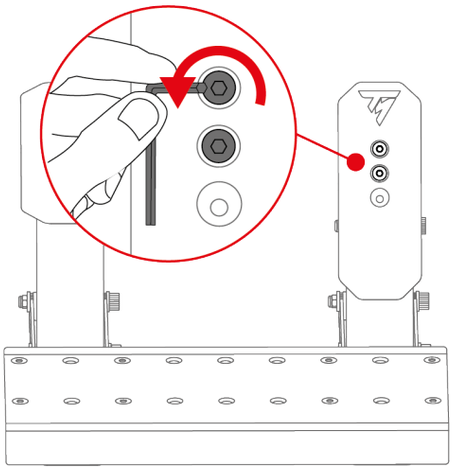

2. Valitse polkimen kärjen uusi asento.

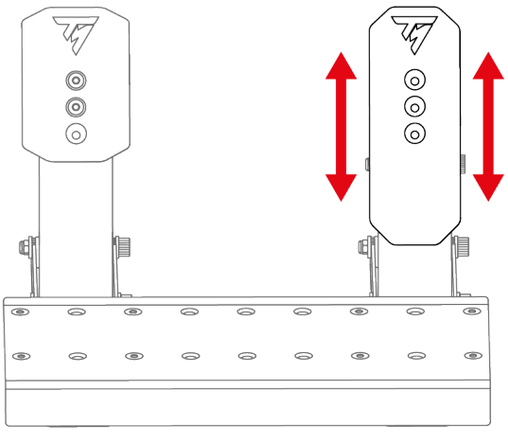

3. Aseta kaksi polkimen kärjen paikallaan pitävää ruuvia takaisin ja kiristä ne.

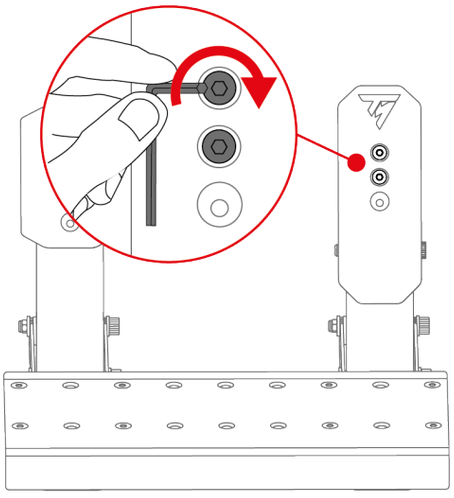

Jarrupolkimen vastuksen muokkaus

Mukana tulee kaksi jousta jarrupolkimen vastuksen muokkaamiseen:

- A1-jousi (pitkä, musta): heikko vastus;
- A2-jousi (lyhyt, harmaa): vahva vastus.

Poljinsetin jalustan takana on kolme koloa, joita käytetään vastuksen säätämisessä.

A1-jousi			
Asento	P1 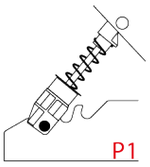	P2 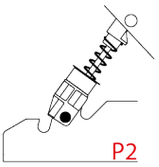	P3 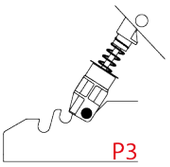
Vastus	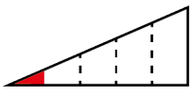	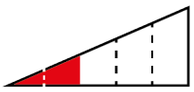	
A2-jousi			
Asento	P1 –	P2 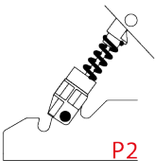	P3 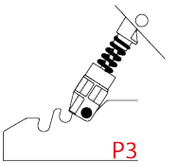
Vastus	–		

A2-jousta ei voi käyttää P1-asennossa.

1. Vapauta jousen kiinnitystanko kolosta painamalla jousi kasaan käyttämällä tukea.

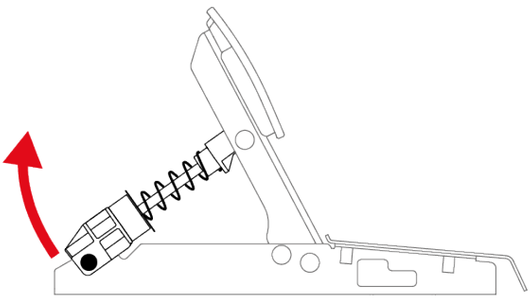

2. Poista kaikki polkimen jousen osat.

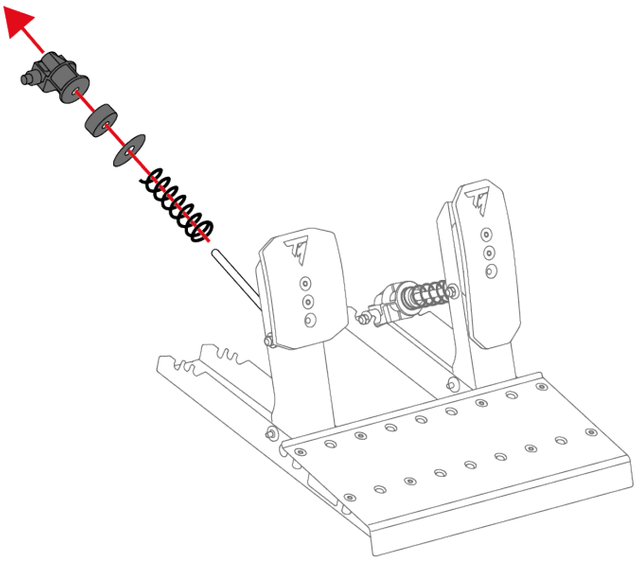

3. Aseta uusi jousi polkimen metallitankoon.

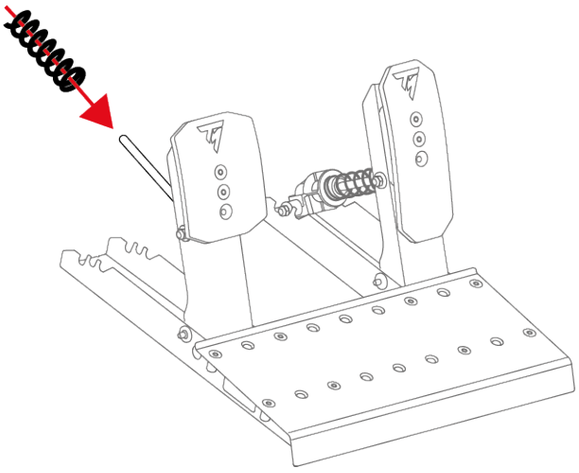

4. Aseta jarrupolkimen jousen muut osat metallitankoon seuraavassa järjestyksessä: aluslaatta, välipala ja tuki.

   Tuessa olevan UP-merkin täytyy osoittaa ylöspäin.

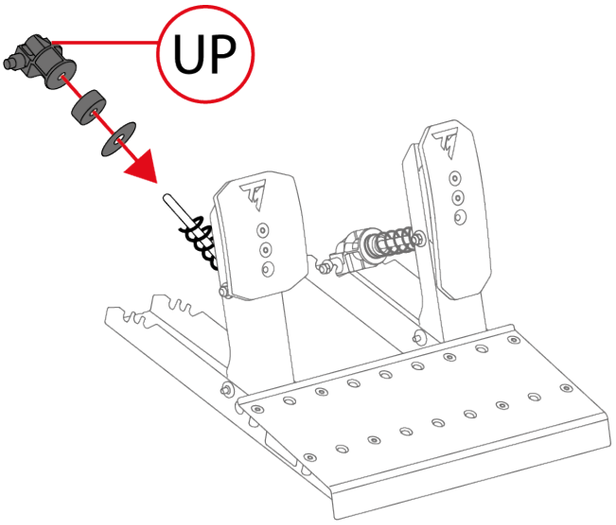

5. Aseta jousen kiinnitystanko koloon (P1, P2 tai P3) painamalla jousi kasaan käyttämällä tukea.

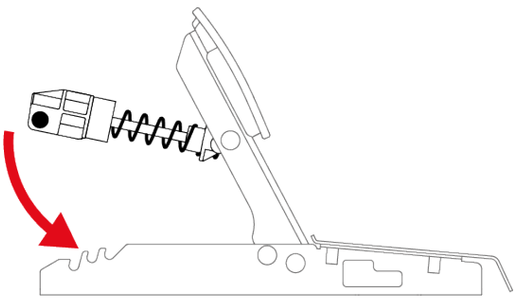

Suosittelemme jalustan uudelleenkäynnistämistä jousen vaihtamisen jälkeen, jotta vältät mahdolliset kalibrointiongelmat.

Kaasupolkimen vastuksen muokkaus

Kaasupolkimelle tulee mukana vain yksi jousi (B1-jousi: todella pitkä, harmaa, heikko vastus).

Poljinsetin jalustan takana on kolme koloa, joita käytetään vastuksen säätämisessä.

B1-jousi			
Asento	P1 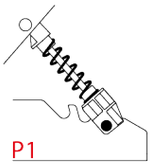	P2 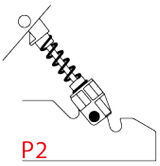	P3 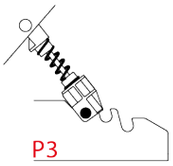
Vastus	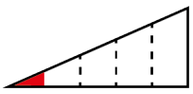	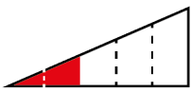	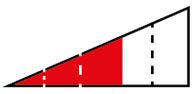

1. Vapauta jousen kiinnitystanko kolosta painamalla jousi kasaan käyttämällä tukea.

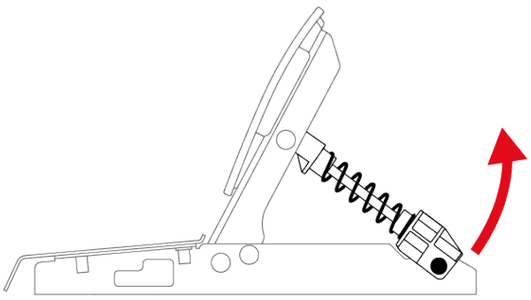

2. Aseta jousen kiinnitystanko koloon (P1, P2 tai P3) painamalla jousi kasaan käyttämällä tukea.

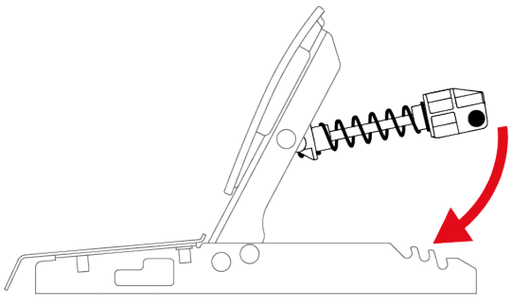

Suosittelemme jalustan uudelleenkäynnistämistä jousen vaihtamisen jälkeen, jotta vältät mahdolliset kalibrointiongelmat.

Lipsumattomat Carpet Grip -tuet

Lipsumattomat Carpet Grip -tuet estävät Raceline Pedals LTE -poljinsettiä liikkumasta, kun sitä käytetään matolta.

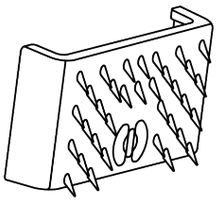

Älä käytä lipsumattomia Carpet Grip -tukia pehmeällä tai parkettilattialla, sillä ne voivat vahingoittaa lattian pintaa (esim. naarmuttamalla).

Asennus

Asenna lipsumattomat Carpet Grip -tuet napsauttamalla ne poljinsetin taakse.

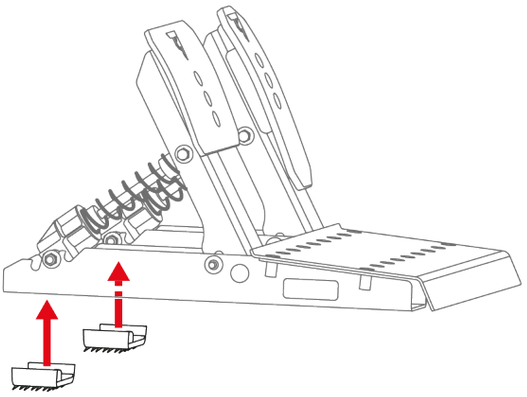

Varmista tukien tehokas toiminta osoittamalla hampaat poljin setin takaosaa kohti.

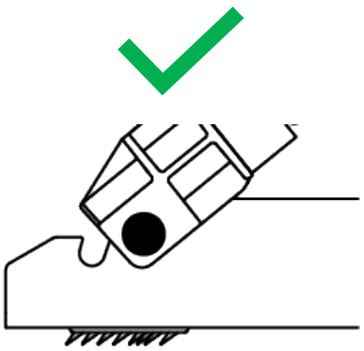

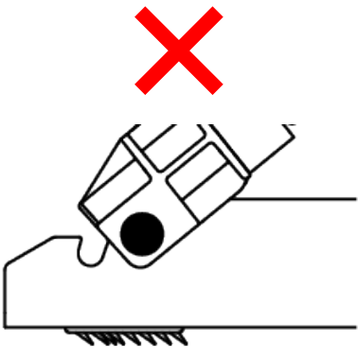

Purku

Poista lipsumattomat Carpet Grip -tuet:

1. Poista jouset koloistaan.

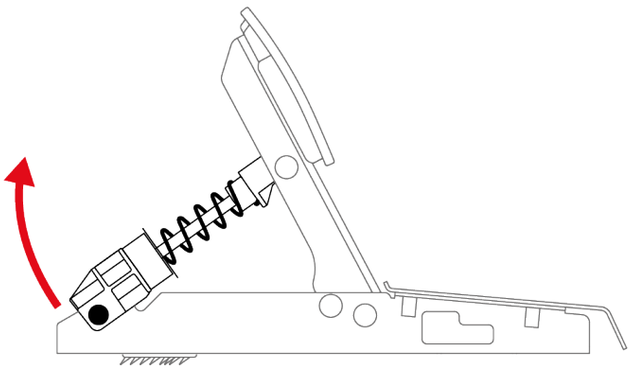

2. Paina lipsumattoman tuen klipsiä.

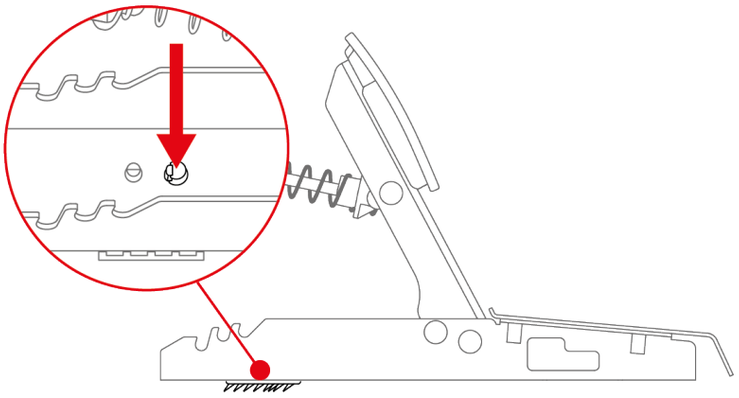

Älä vedä lipsumattomia Carpet Grip -tukia sivuilta, kun irrotat niitä. Vaarana on tukien rikkoutuminen.

9. Asennus

XBOX-konsoleilla:

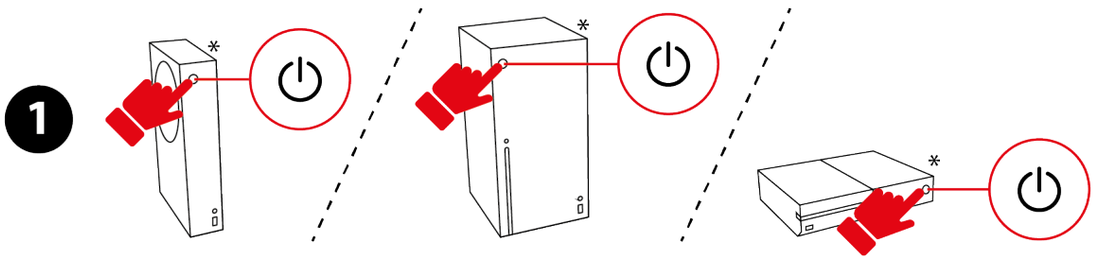

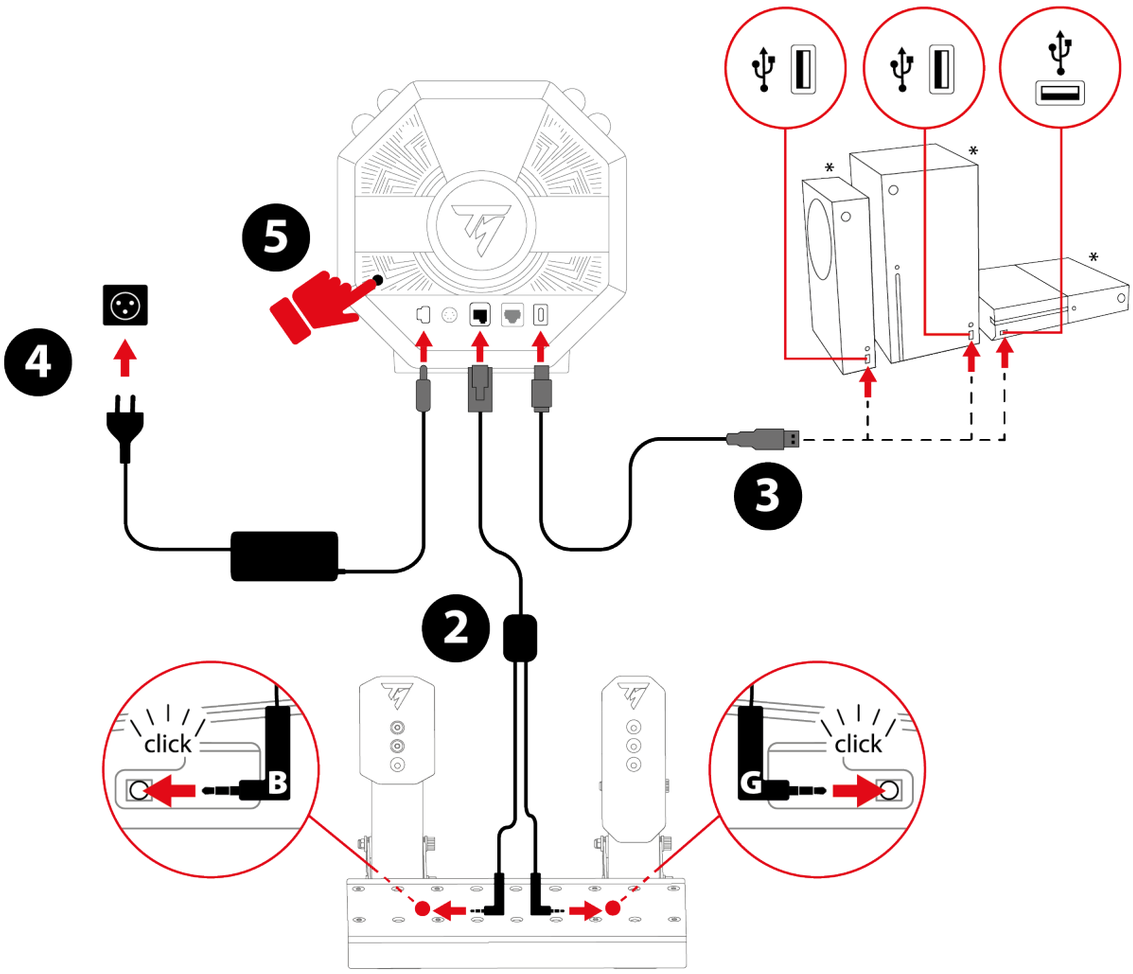

** Ei tule mukana.*

1. Käynnistä XBOX-konsoli.
2. Yhdistä kaksi jack-liitintä / RJ12-liittimen sisältävä kaapeli jalustan RJ12-liittimeen ja Raceline Pedals LTE -poljinsettiin.

B-merkillä merkitty jack-liitin (Brake – jarru) yhdistetään jarrupolkimeen. G-merkillä merkitty jack-liitin (Gas – kaasu) yhdistetään kaasupolkimeen.

3. Yhdistä USB-C – USB-A -kaapeli jalustan USB-C-porttiin ja XBOX-konsolin USB-A-porttiin.
4. Yhdistä virta-adapteri jalustaan ja sitten seinäpistokkeeseen.
5. Paina jalustan takana olevaa On/Off-painiketta.
6. Paina ⊗-painiketta.

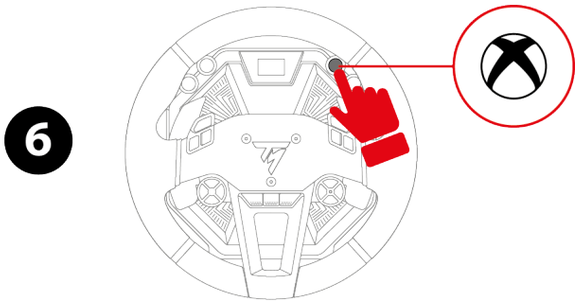

7. Jalustan näyttö käynnistyy.

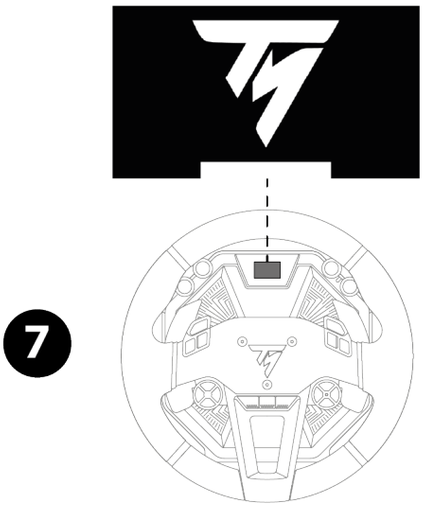

Varmista, ettet pistä käsiäsi rattiohjaimelle sen itsekalibrointivaiheen aikana.

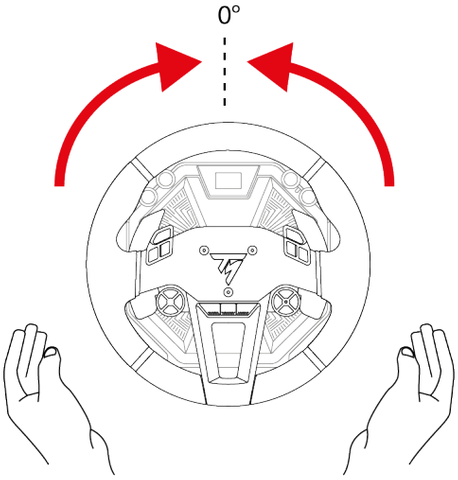

Olet nyt pelivalmis!

- Voit XBOX-konsoleilla valita kahden yhteensopivuustilan välillä:
  - XBOX Native: oletustila, valkoinen palkki. Tässä tilassa rattiohjain tunnistetaan peleissä seuraavalla nimellä: Thrustmaster T598.
  - XBOX Legacy: taaksepäin yhteensopiva tila, violetti palkki. Tässä tilassa rattiohjain tunnistetaan peleissä seuraavalla nimellä: TS-XW Racer.
- Useimmat pelit toimivat XBOX Native -tilassa. Osa peleistä (kuten EA SPORTS™ F1® 23 / F1® 24 / F1® 25) toimii kuitenkin vain XBOX Legacy -tilassa.
- Valitse XBOX Legacy -tila, jos törmäät yhteensopivuus- tai toiminnallisiin ongelmiin XBOX-pelin kanssa.

PC-tietokoneella

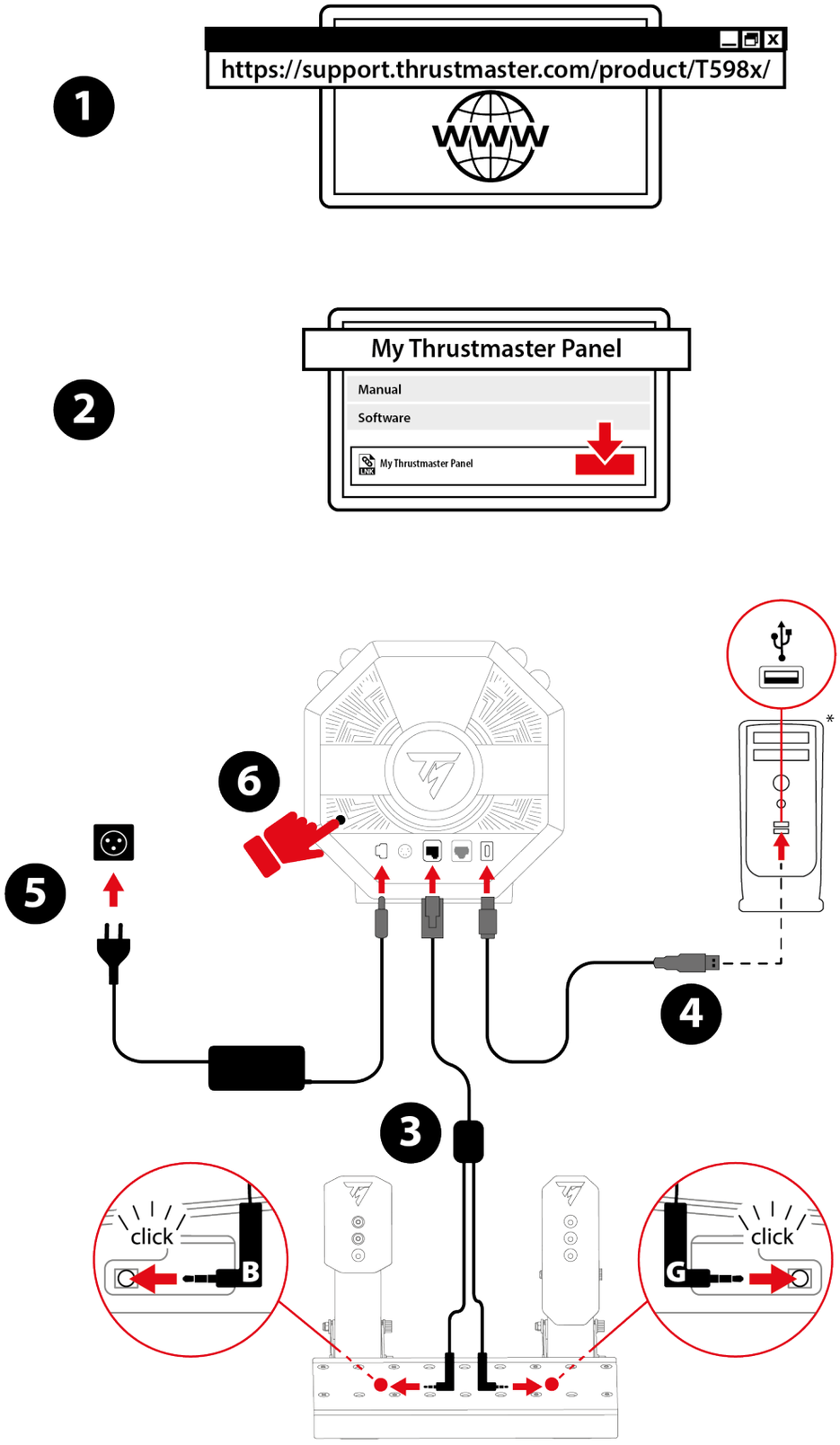

** Ei tule mukana.*

1. Mene osoitteeseen:
   https://support.thrustmaster.com/product/T598x/
2. Lataa ja asenna My Thrustmaster Panel -ohjelmisto. Se löytyy **Software** (Ohjelmisto) -osiosta.
3. Kun My Thrustmaster Panel -ohjelmisto on asennettu, yhdistä kaksi jack-liitintä / RJ12-liittimen sisältävä kaapeli jalustan RJ12-liittimeen ja Raceline Pedals LTE -poljinsettiin.

B-merkillä merkitty jack-liitin (Brake – jarru) yhdistetään jarrupolkimeen. G-merkillä merkitty jack-liitin (Gas – kaasu) yhdistetään kaasupolkimeen.

4. Yhdistä USB-C – USB-A -johto jalustan USB-C-porttiin ja tietokoneen USB-A-porttiin.
5. Yhdistä virta-adapteri jalustaan ja sitten seinäpistokkeeseen.
6. Paina jalustan takana olevaa On/Off-painiketta.

7. Jalustan näyttö käynnistyy.

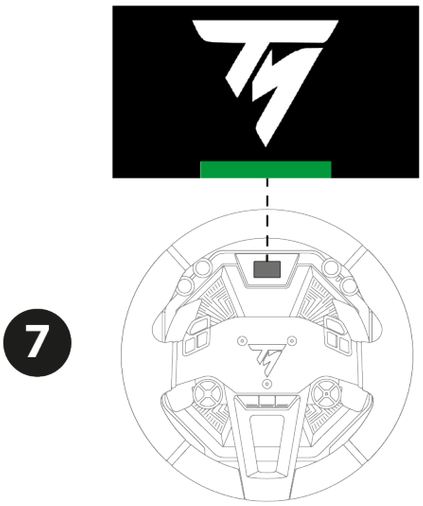

Varmista, ettet pistä käsiäsi rattiohjaimelle sen itsekalibrointivaiheen aikana.

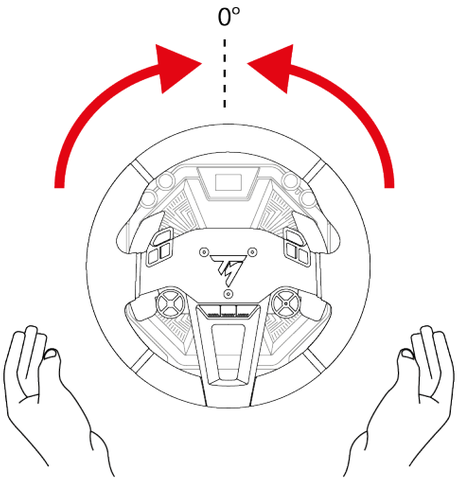

Olet nyt pelivalmis!

My Thrustmaster Panel -ohjelmisto

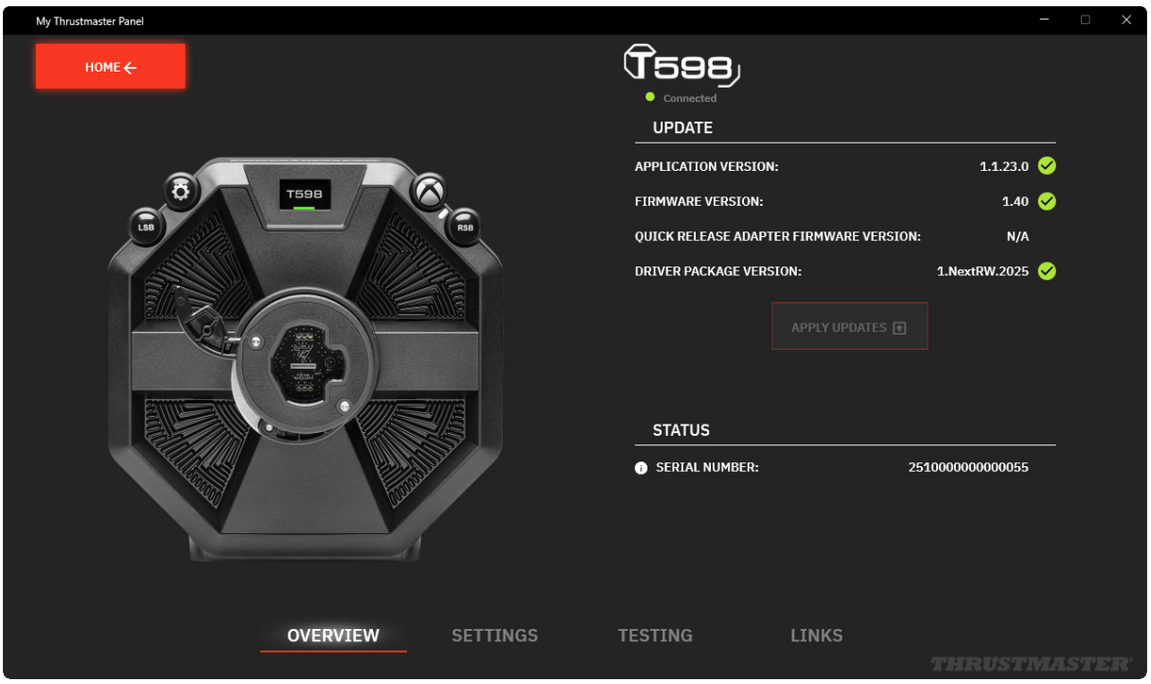

Voit My Thrustmaster Panel -ohjelmiston avulla:

- tarkistaa jalustan sarjanumeron (SERIAL NUMBER);
- tarkistaa tietokoneelle asennetun ajurin version (DRIVER);
- tarkistaa jalustan laiteohjelmiston version (FIRMWARE);
- tarkistaa jalustaan yhdistetyn ratin laiteohjelmiston version (FIRMWARE);
- päivittää jalustan laiteohjelmiston version (FIRMWARE);
- testata jalustaan yhdistetyn ratin kaikki painikkeet;
- testata jalustaan yhdistetyn poljinsetin kaikki akselit;
- nollata ratin keskiasennon käyttämällä SET CENTER -painiketta (vain tarpeen vaatiessa).

Laiteohjelmiston päivitys

Jalustan laiteohjelmiston version näkee My Thrustmaster Panel -ohjelmiston Overview (Yleiskatsaus) -sivulta.

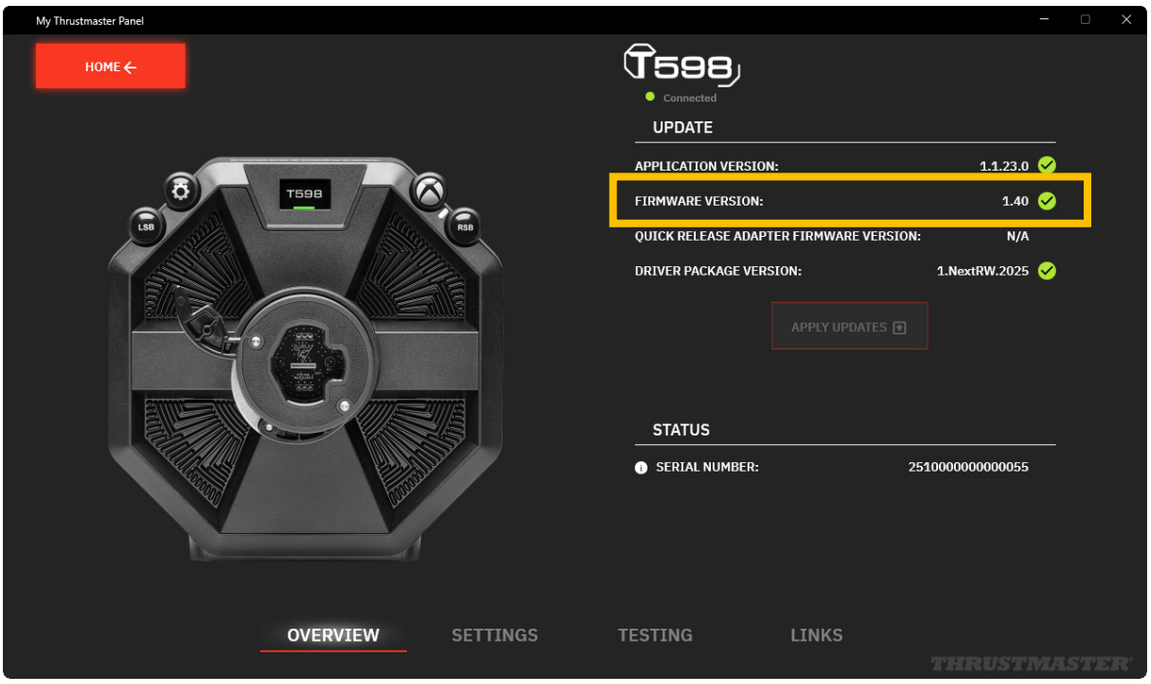

Kun päivitys on tarpeen:

– Home-etusivulla jalustan kuvakkeeseen ilmestyy ilmoitus: NEW UPDATE AVAILABLE! (UUSI PÄIVITYS SAATAVILLA!)

  Viesti voi myös tarkoittaa, että uusi ajuripaketti (Driver package) on saatavilla.

– Overview (Yleiskatsaus) -sivulla laiteohjelmiston version viereen ilmestyy punainen huutomerkki.

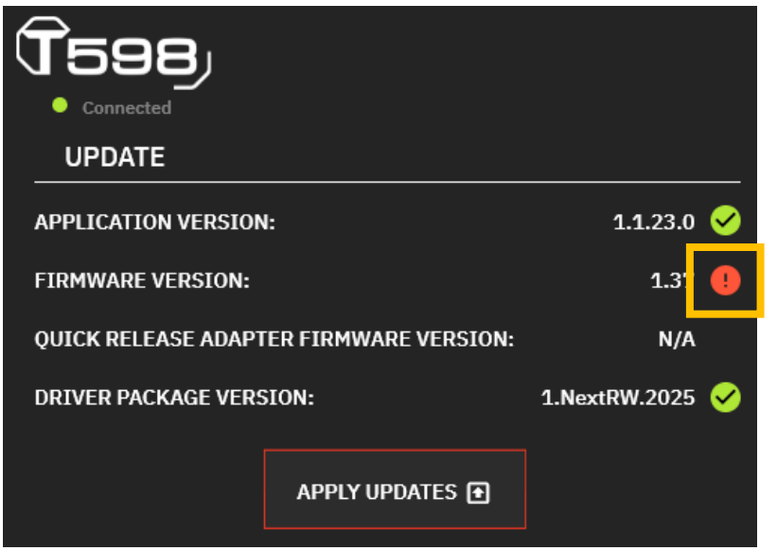

Päivitä jalustan laiteohjelmisto seuraavasti:

1. Mene My Thrustmaster Panel -ohjelmistossa Overview (Yleiskatsaus) -sivulle ja napsauta kohtaa APPLY UPDATES (PÄIVITÄ).

2. Sammuta jalusta painamalla jalustan takana olevaa On/Off-painiketta (vapautettu asento).

   Napsauta My Thrustmaster Panel -ohjelmistossa kohtaa NEXT (SEURAAVA).

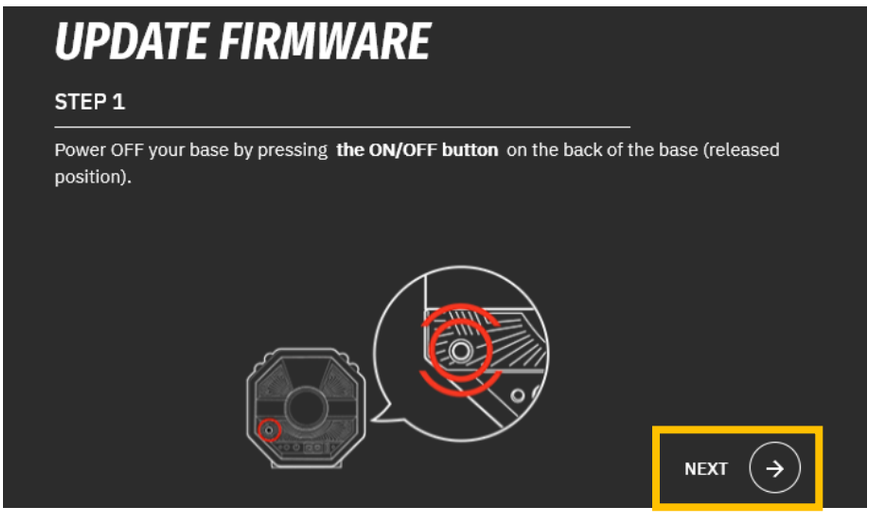

3. Käynnistä jalusta painamalla jalustan takana olevaa On/Off-painiketta (sisään painettu asento) samalla, kun pidät LSB- ja ⚙ (Asetukset – Settings) -painiketta painettuna.

   Napsauta My Thrustmaster Panel -ohjelmistossa kohtaa NEXT (SEURAAVA).

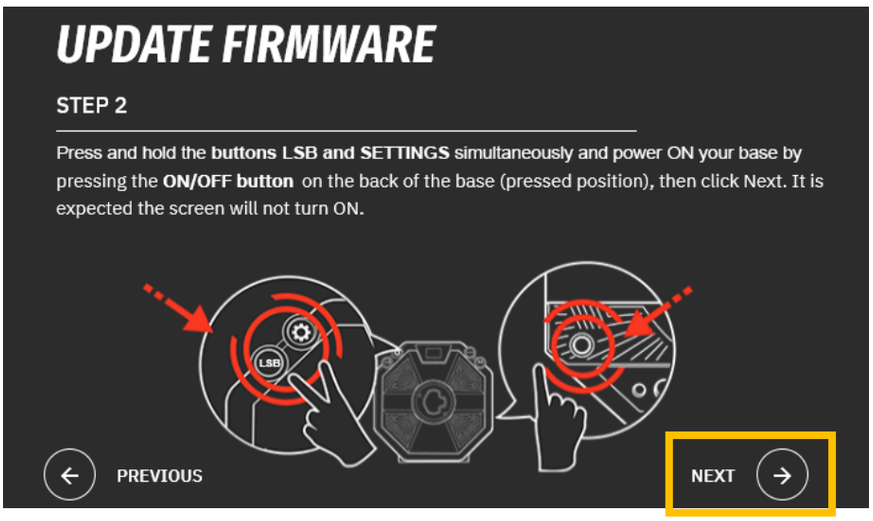

4. Vapauta LSB- ja ⚙ (Asetukset – Settings) -painike. Boot-tila on käynnistetty oikein, mikäli jalustan näyttö on pois päältä.

   Aloita päivitys napsauttamalla My Thrustmaster Panel -ohjelmistossa kohtaa DONE (VALMIS).

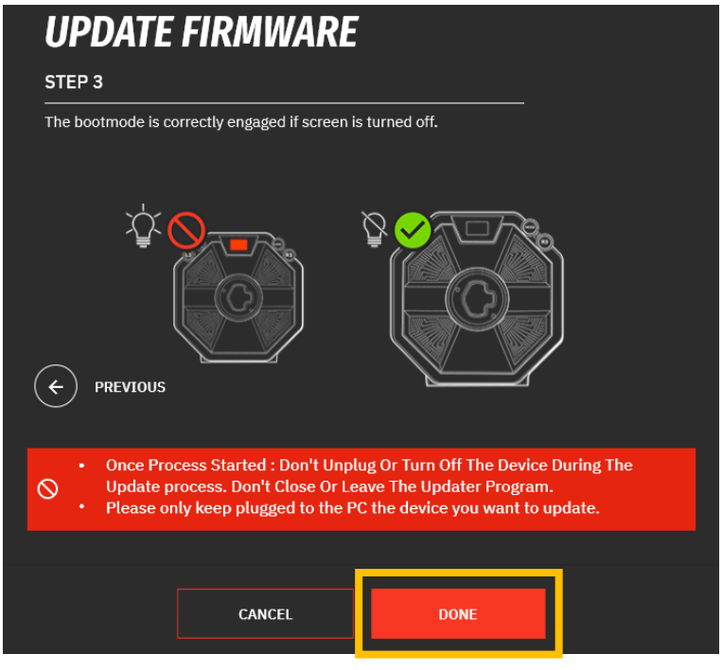

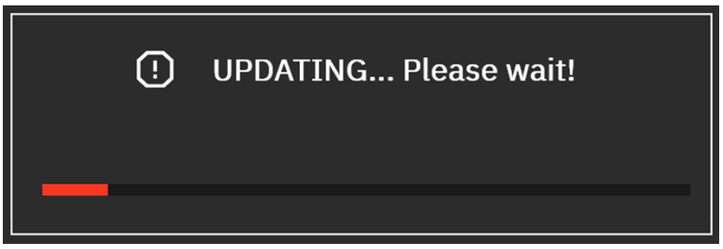

Kun päivitys on aloitettu, älä irrota tai sammuta jalustaa. Älä sulje My Thrustmaster Panel -ohjelmistoa tai poistu siitä.

5. Kun päivitys on suoritettu, sammuta jalusta painamalla On/Off-painiketta ja käynnistä jalusta sitten uudelleen.

   Jalustan laiteohjelmisto on nyt ajan tasalla.

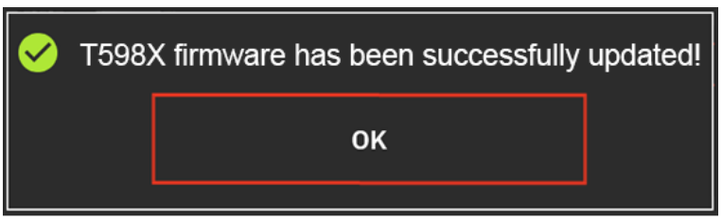

6. My Thrustmaster Panel -ohjelmisto käynnistyy uudelleen.

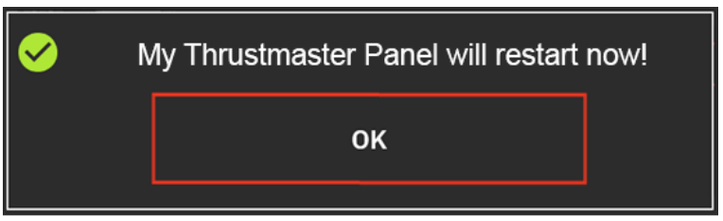

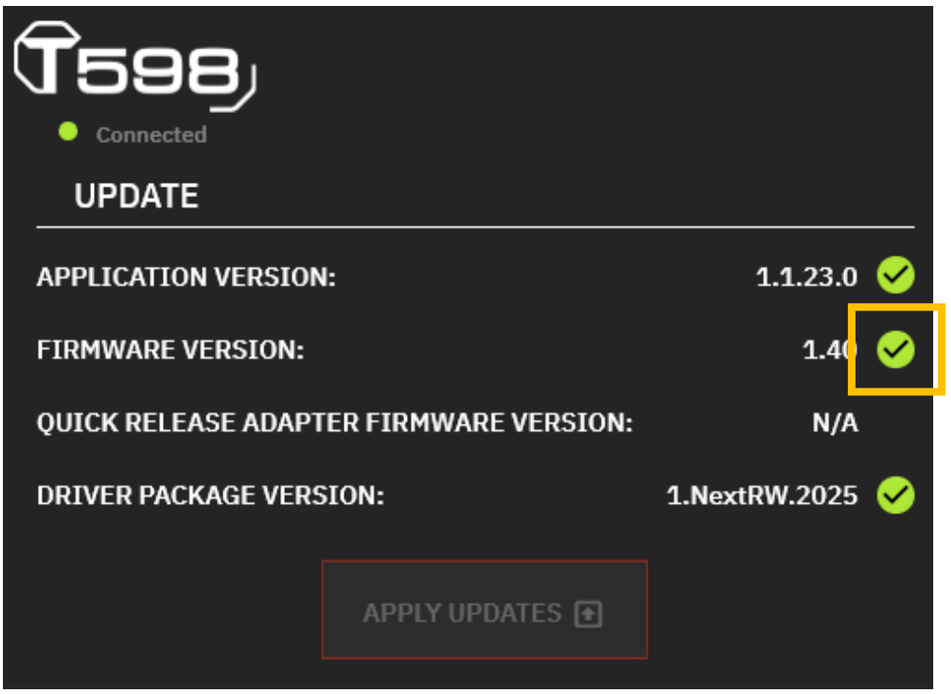
T598
Connected
UPDATE
APPLICATION VERSION:
1.1.23.0
FIRMWARE VERSION:
1.40
QUICK RELEASE ADAPTER FIRMWARE VERSION:
N/A
DRIVER PACKAGE VERSION:
1.NextRW.2025
APPLY UPDATES

Rattiohjaimen ja poljinten automaattinen kalibrointi

Ratti kalibroi itsensä automaattisesti, kun rattiohjain kiinnitetään seinäpistokkeeseen, käynnistetään On/Off-painiketta painamalla ja rattiohjaimen USB-liitin yhdistetään XBOX-konsoliin tai tietokoneeseen.

Tämä toiminto keskittää rattiohjaimen automaattisesti.

Älä ikinä koske rattiohjaimeen sen kalibroidessa itseään. Se voi johtaa virheelliseen kalibrointiin ja/tai vammoihin.

Älä ikinä irrota poljinsettiä jalustasta tai yhdistä sitä jalustaan, kun konsoli tai PC on päällä. Se voi johtaa virheelliseen kalibrointiin.

Yhdistä aina ensin poljinsetti, ennen kuin rattiohjain yhdistetään konsoliin tai PC-tietokoneeseen.
Kun rattiohjaimen kalibrointi on suoritettu ja peli on käynnistetty, polkimet kalibroivat itsensä automaattisesti muutaman painalluksen jälkeen.

Älä ikinä paina polkimia, kun käynnistät konsolia tai tietokonetta, käynnistät peliä, asennat rattia jalustaan, jalusta on päällä tai rattiohjain kalibroi itseään. Se voi johtaa virheelliseen kalibrointiin.

Jos rattiohjain ja/tai poljinsetti eivät toimi oikein tai eivät vaikuta oikein kalibroiduilta: sammuta konsoli tai tietokone ja irrota rattiohjain täysin. Yhdistä sitten kaikki johdot (mukaan lukien virtajohto ja poljinsetti) ja käynnistä konsoli tai tietokone sekä peli uudelleen.

10. XBOX-konsolien määritykset

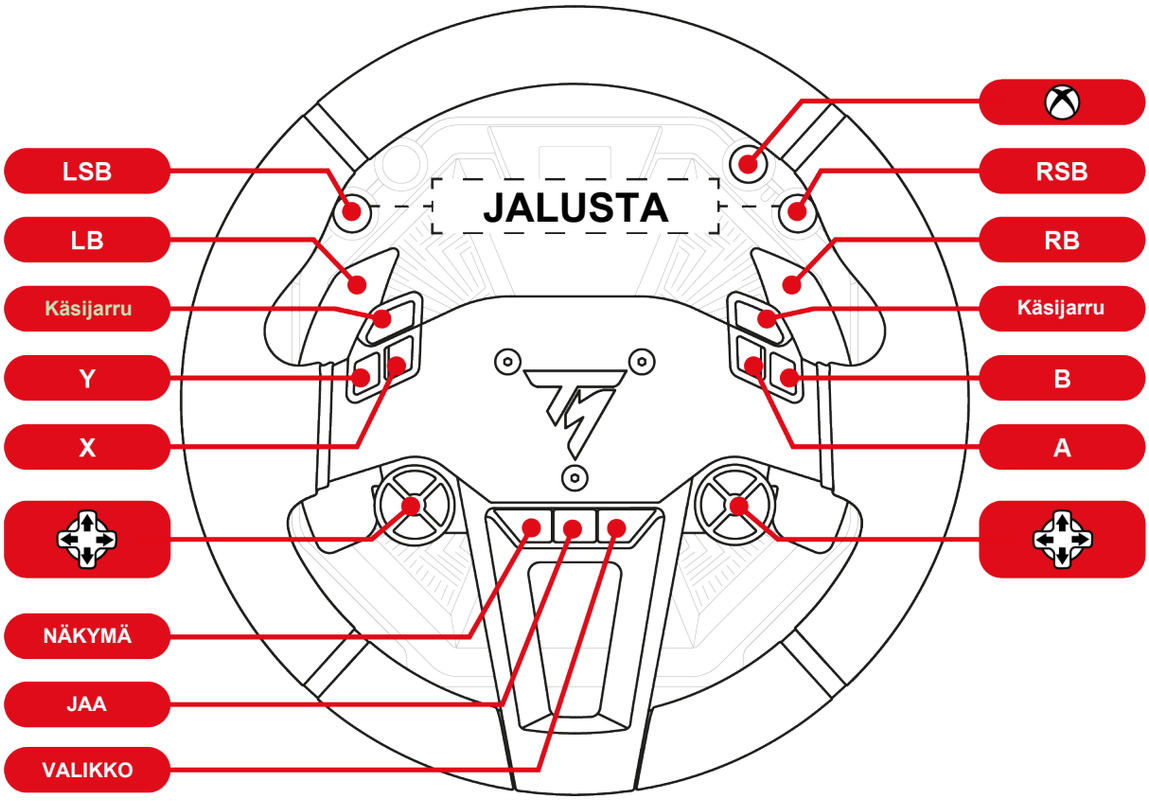

– XBOX-konsolien XBOX Native -tilassa rattiohjain tunnistetaan peleissä seuraavalla nimellä: **Thrustmaster T598**.
– XBOX-konsolien XBOX Legacy -tilassa rattiohjain tunnistetaan peleissä seuraavalla nimellä: **TS-XW Racer**.
– *SportCar Steering Wheel* -ratin LED-valo ei ole käytössä konsolin protokollarajoitusten vuoksi.
– Tietyt toiminnot (säätimet ja painikkeiden määrä) ovat konsolin protokollan rajoittamia.

11. PC-määritykset

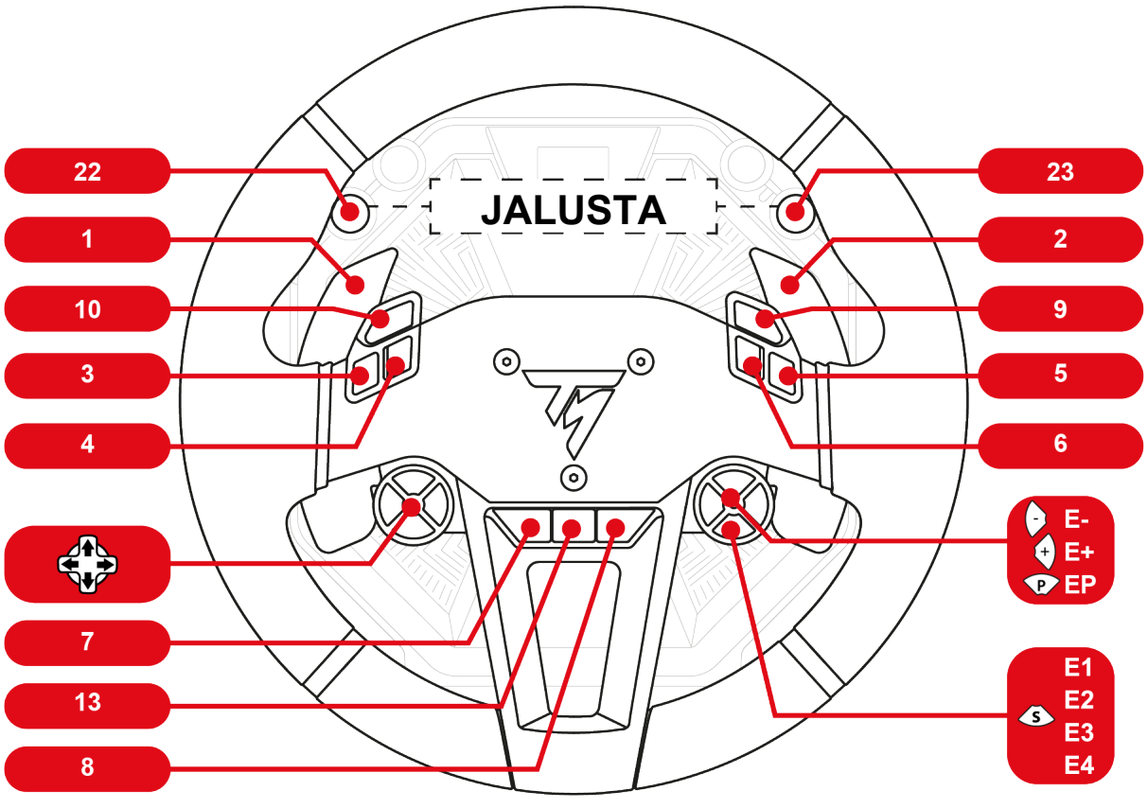

Rattiohjain tunnistetaan tietokoneen ohjauspaneelissa ja peleissä **Thrustmaster Advanced Mode Racer** -nimellä.

Säädinten käyttö

Valitse aktiivinen säädin painamalla säätimen **S**-valitsinta.

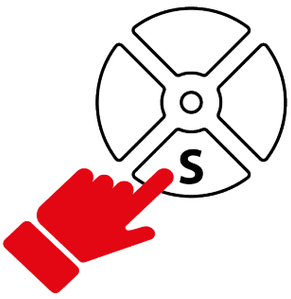

Valitsimen yllä oleva LED ilmaisee aktiivisen säätimen.

Seuraavat toiminnot ja LED-värit liittyvät säätimiin:

E1	E2	E3	E4
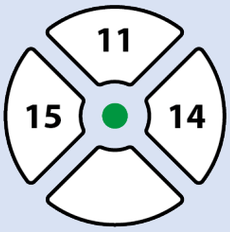	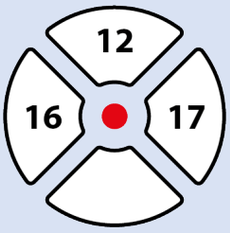	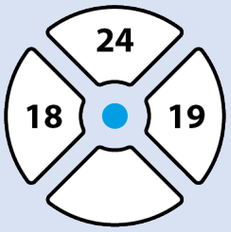	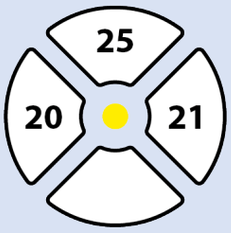

Säätimet E1, E2, E3 ja E4 toimivat Thrustmaster-säädinten kanssa yhteensopivissa peleissä. Lista yhteensopivista peleistä löytyy täältä: **https://support.thrustmaster.com/product/T598x/** (**Games settings** (Peliasetukset) -osiosta). Listaa päivitetään säännöllisesti.

12. Näytön käyttö

Jalustan näytöllä voit:

- **käyttää asetusten tai telemetrian alivalikkoja**;
- **muuttaa ratin, jalustan ja poljinsetin asetuksia sekä näytön kirkkautta**;
- **valita esitettävät telemetriatiedot.**

Jos alustaan ei ole asennettu rattia tai jos ratti ei ole asennettu oikein, näytöllä näkyy seuraava ruutu:

Asenna ratti jalustaan tai poista ja asenna ratti uudelleen jalustaan.

Asetusten tai telemetrian alivalikkojen käyttö

Turvallisuussyistä johtuen ja vammojen aiheuttamisen välttämiseksi suosittelemme vahvasti pelin tauottamista, **ennen kuin** painat ⚙-painiketta (Asetukset – Settings).

Avaa asetusten tai telemetrian alivalikon valintaruutu seuraavasti:

1. Paina ⚙-painiketta (Asetukset – Settings).

   Näytöllä näkyy seuraava ruutu:

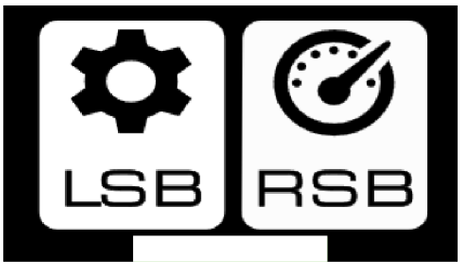

2. Valitse **asetusten** alivalikko painamalla LSB-painiketta.

   Näytöllä näkyy seuraava ruutu:

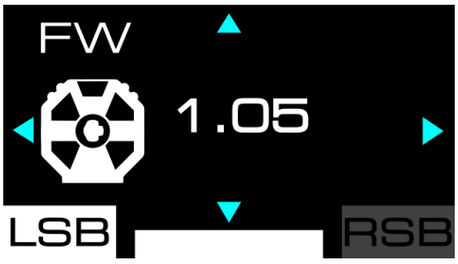

   Valitse **telemetrian** alivalikko painamalla RSB-painiketta.

   Näytöllä näkyy seuraava ruutu:

Asetusten alivalikko

Asetusten alivalikossa voit katsella tietoja jalustasta, ratista ja poljinsetistä sekä muuttaa niihin liittyviä asetuksia.

Avaa asetusten alivalikko painamalla ⚙-painiketta (Asetukset – Settings) ja sitten LSB-painiketta.

Näytöllä näkyy seuraava ruutu:

❶ Lisävaruste: jalusta, ratti tai poljinsetti

❷ Valittu asetusten alivalikko

❸ Valitun asetuksen nimi ja arvo

❹ Navigointi alivalikossa

Liiku asetusten alivalikossa seuraavasti:

– Käytä -suuntaohjainta.

Vaihda asetuksen arvoa seuraavasti:

– Käytä -suuntaohjainta.

Vahvista asetuksen arvo ja poistu asetusten alivalikosta:

– Paina -painiketta (Asetukset – Settings).

  Näyttö esittää telemetriatietoja (oletusasetuksena GEAR-ruutu).

Kirkkauden säätö

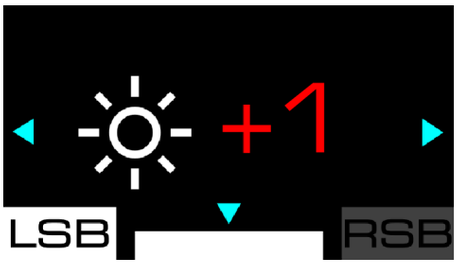

Muuta tällä ruudulla näytön yleistä kirkkautta. Tarjolla on kolme asetusta: - 1; 0 (oletus); + 1.

Jalustan asetukset

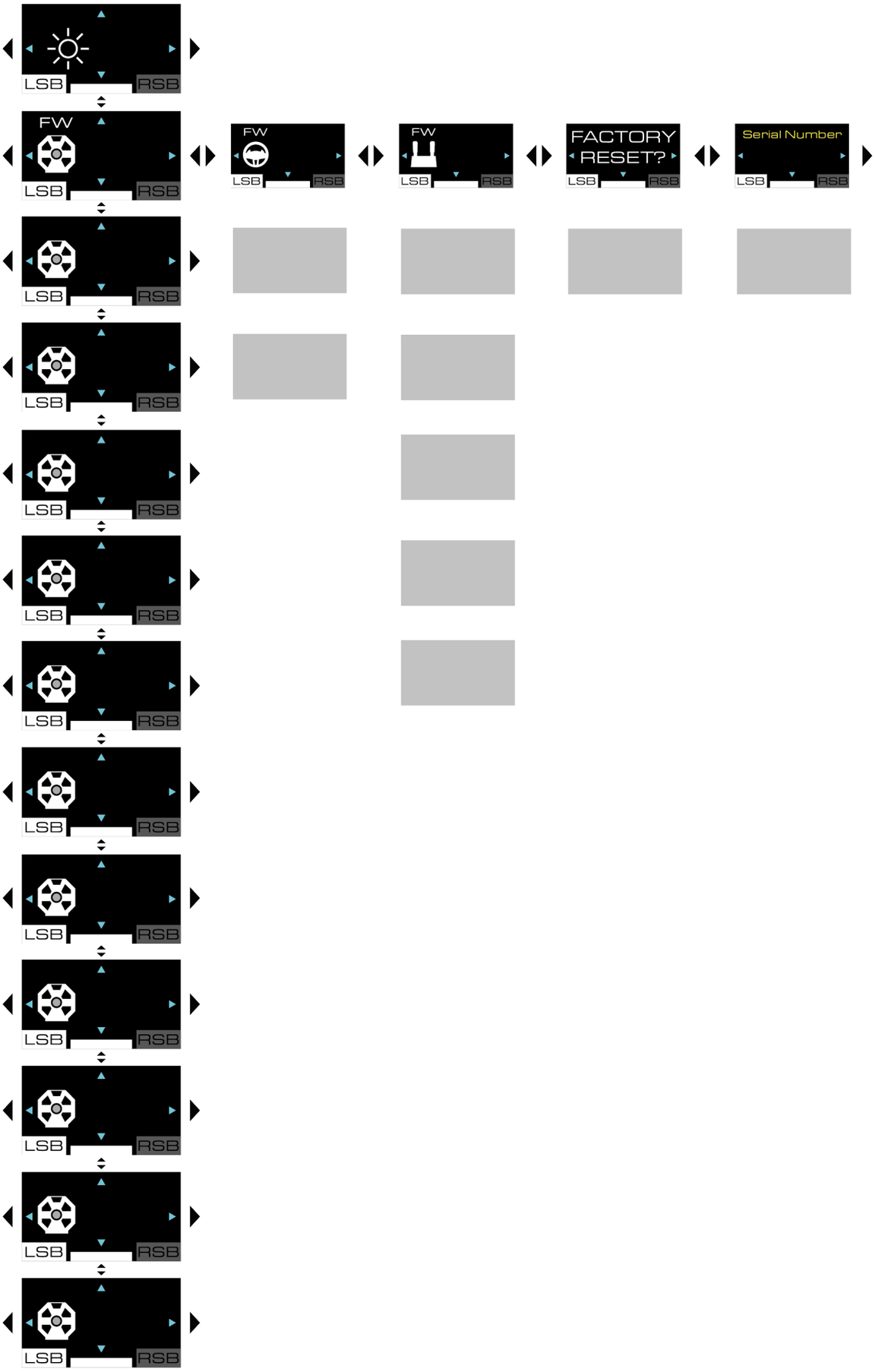

Jalustan laiteohjelmisto

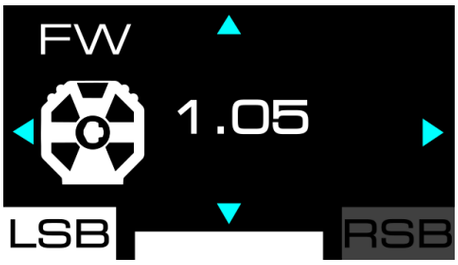

Tämä ruutu esittää jalustan laiteohjelmiston version.

Compatibility (yhteensopivuus)

Muuta tällä ruudulla jalustan yhteensopivuustilaa XBOX-konsoleilla. Voit valita joko XBOX Native -tilan (natiivitila valkoisella väripalkilla) tai XBOX Legacy -tilan (taaksepäin yhteensopiva tila violetilla väripalkilla).

- Voit XBOX-konsoleilla selvittää, onko peli yhteensopiva XBOX Native- vai XBOX Legacy -tilan kanssa, menemällä osoitteeseen: **https://support.thrustmaster.com/product/T598x/** Valitse **Games settings** (Peliasetukset) -osiosta XBOX Games list.
- XBOX-konsolien XBOX Native -tilassa rattiohjain tunnistetaan peleissä seuraavalla nimellä: **Thrustmaster T598**.
- XBOX-konsolien XBOX Legacy -tilassa rattiohjain tunnistetaan peleissä seuraavalla nimellä: **TS-XW Racer**.

Vaihda yhteensopivuustila seuraavasti:

1. Valitse -suuntaohjainta käyttämällä joko XBOX Native- tai XBOX Legacy -tila.
2. Ota uusi tila käyttöön painamalla -painiketta (Asetukset – Settings). Valintasi tallennetaan jalustan sisäiseen muistiin.
3. Näytöllä näkyy seuraava ruutu:

4. Käynnistä XBOX-konsoli uudelleen.
5. Näytöllä näkyy seuraava ruutu:

6. Rattiohjain käynnistyy uudelleen ja kalibroi itsensä. Huolehdi, ettet pistä käsiäsi ratille.

Ohjauspalauteprofiilit

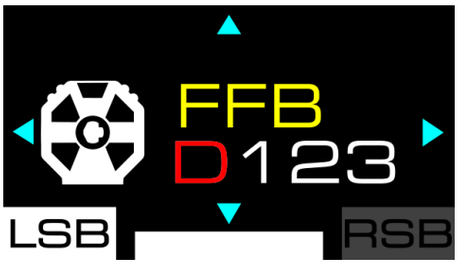

Tätä ruutua käytetään ohjauspalauteprofiilin valintaan. Voit valita neljästä tallennetusta profiilista, jotka vaihtelevat vähiten voimakkaasta ohjauspalautteesta aina voimakkaimpaan: FFB D (oletus)*;* FFB 1; FFB 2; FFB 3.

Tallennetut asetukset ovat:

	FFB D	FFB 1	FFB 2	FFB 3
Master gain	50%	75%	100%	100%
Mode	S	P	P	E
Inertia	OFF	OFF	OFF	OFF
Friction	MID	MID	LOW	OFF
Boost low	0	0	0	0
Boost high	0	0	0	0
Speed	MID	HIGH	HIGH	EXT
Wheel damper	20%	10%	0%	0%
Game damper	LOW	LOW	LOW	LOW
Spring	0%	0%	0%	0%
Gear jolt	OFF	OFF	OFF	OFF
Engine roar	OFF	OFF	OFF	OFF
End stop	HIGH	HIGH	HIGH	HIGH

Voit muuttaa FFB 1-, FFB 2- ja FFB 3-profiilia muokkaamalla jalustan asetuksia. Profiilit tallennetaan jalustan sisäiseen muistiin.

Käytä **Factory Reset** (Tehdasasetukset) -ruutua nollataksesi FFB 1-, FFB 2- ja FFB 3 -profiilien tallennetut asetukset.

FFB D -profiilia ei voi muuttaa.

Valittu profiili näkyy ruudun vasemmassa yläkulmassa, kun selaat jalustan asetuksia.

Valitusta ohjauspalauteprofiilista ja määritetyistä asetuksista riippuen jalusta voi tuottaa viheltävää ääntä. Se on normaalia ja liittyy useiden parametrien yhdistelmään, joiden tarkoituksena on parantaa moottorin reagoivuutta. Mitä parempi reagoivuus, sitä kovempi vihellys. Viheltävä ääni on tyypillistä sähkömoottoria käyttäville kilpa-ajoneuvoille ja kyseisten ajoneuvojen asetuksille.

Master gain (yleinen ohjauspalaute)

Säädä tällä ruudulla ohjauspalautetehosteiden yleistä voimakkuutta (master gain). Sen arvo voi olla 0–100 %, ja sitä voi muuttaa 5 % välein.

Mode (tila)

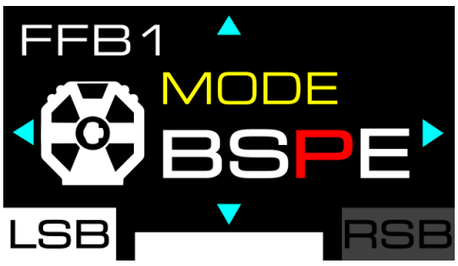

Valitse tällä ruudulla ajotila ja säädä ohjauspalautteen reagoivuutta. Valittavana on neljä tilaa, jotka vaihtelevat vähiten reagoivasta eniten reagoivaan:

- B – Beginner;
- S – Sport;
- P – Performance;
- E – Extreme.

Inertia (inertia)

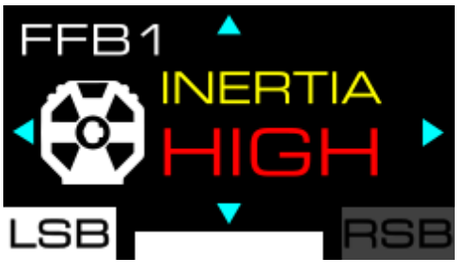

Säädä tällä ruudulla ratin inertiaa. Valittavana on neljä asetusta, jotka vaihtelevat puuttuvasta inertiasta korkeaan inertiaan (OFF, MID, HIGH ja EXT) ja sallivat ohjauksen suuremman tai vähäisemmän hallinnan pelaamastasi pelistä ja käyttämästäsi ajoneuvosta riippuen.

Tämä moottoriasetus kasvattaa ratin inertiaa suhteessa ajoneuvon nopeuteen. Mitä nopeammin ajoneuvo liikkuu, sitä enemmän inertia kasvaa.

Korkea inertia kasvattaa ratin kääntämisen vaatimaa voimaa (ratti hidastuu), mikä vähentää aaltoilua todella tehokkailla ajoneuvoilla ajettaessa.

Tämä asetus on käytettävissä **vain PC-tietokoneella**.

Inertia-tehoste on käytössä vain peleissä, jotka tukevat ajoneuvon nopeuden esittämistä jalustan näytöllä.

Lista yhteensopivista peleistä löytyy täältä: **https://support.thrustmaster.com/product/T598x/**.

Valitse **Games settings** (Peliasetukset) -osiosta kohta: List of games compatible with the T598 INERTIA option.

Friction (kitka)

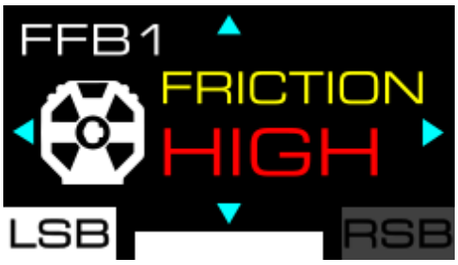

Säädä tällä ruudulla moottorin kitkaa, kun ratti kääntyy hitaasti tai ei liiku ollenkaan. Valittavana on neljä asetusta, jotka vaihtelevat olemattomasta vastuksesta todella vahvaan vastukseen: OFF; LOW; MID; HIGH.

- Tämä asetus on käytettävissä **vain PC-tietokoneella**.
- Tällä asetuksella voi välttää aaltoilevia liikkeitä.

Boost low (keveät ja keskitason tehosteet)

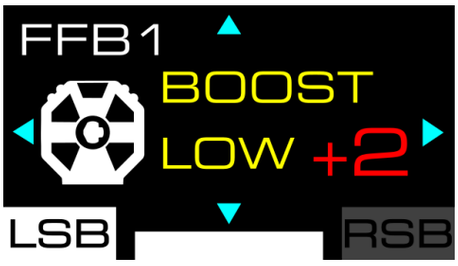

Säädä tällä ruudulla ohjauspalautteen kevyitä ja keskitason tehosteita (esim. radan reunukset tai tien pinta). Valittavana on viisi asetusta: - 2; - 1; 0; + 1; + 2.

Boost high (keskitason ja vahvat tehosteet)

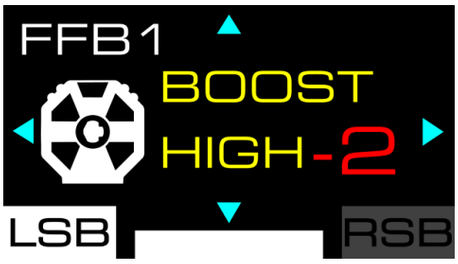

Säädä tällä ruudulla ohjauspalautteen keskitason ja vahvoja tehosteita (esim. törmäys toisen ajoneuvon tai seinän kanssa). Valittavana on viisi asetusta: - 2; - 1; 0; + 1; + 2.

Speed (nopeus)

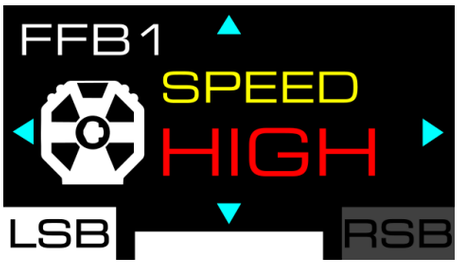

Vaihda tällä ruudulla moottorin kääntönopeutta (esimerkiksi: kun päästät ratista irti ja se jatkaa kääntymistään). Valittavana on neljä asetusta, jotka vaihtelevat hitaasta todella nopeaan kääntönopeuteen: LOW; MID; HIGH; EXT.

Tämä on turvallisuuteen liittyvä asetus, koska moottori on todella nopea.

Wheel damper (ratin vaimennusvoima)

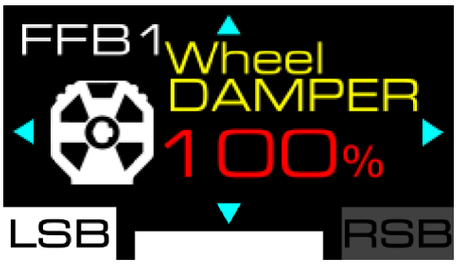

Aseta tällä ruudulla ohjauspalautetehosteiden vaimennusvoima (*damper*). Sen arvo voi olla 0–100 %, ja sitä voi muuttaa 10 % välein.

Vaimennusvoiman vähentäminen kasvattaa, parantaa ja optimoi ohjauspalautteen yleistä tunnetta. Suosittelemme alhaisen vaimennusvoiman käyttöä.

Game damper (pelin vaimennusvoima)

Aseta tällä ruudulla pelin käyttämien ohjauspalautetehosteiden vaimennusvoima (*damper*). Voit valita neljän asetuksen väliltä, jotka kattavat kaiken vähäisestä vaimennusvoimasta erittäin voimakkaaseen: LOW; MID; HIGH; EXT.

Asetus toimii pelin syöttämän vaimennusvoiman kertoimena, mikä kasvattaa tai vähentää pelin rattiohjaimeen käyttämää vaimennusvoimaa.

Vaimennusvoiman vähentäminen kasvattaa, parantaa ja optimoi ohjauspalautteen yleistä tunnetta. Suosittelemme alhaisen vaimennusvoiman käyttöä.

Spring (jousi)

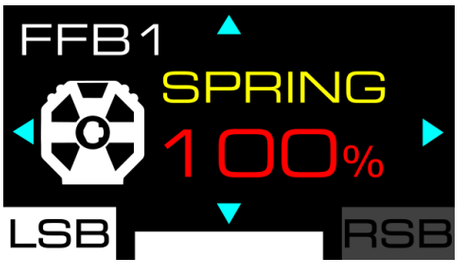

Säädä tällä ruudulla jousivoimaa (palauta ratti keskiasentoon, kun ohjauspalautetta ei ole). Jousen oletusarvo on 0 %. Sen arvo voi olla 0–100 %, ja sitä voi muuttaa 10 % välein.

Jousen arvoa tulee säätää vain peleissä, jotka eivät tue ohjauspalautetta.

Jotkin pelit, mukaan lukien ohjauspalautetta tukevat pelit, saattavat säätää automaattisesti jousen arvoa. Se ei vaikuta ohjauspalautetehosteiden laatuun.

Gear jolt (tärähdys vaihteita vaihdettaessa)

Säädä tällä ruudulla tärähdyksen voimakkuutta, jonka tunnet vaihteita vaihtaessasi. Valittavana on neljä asetusta, jotka vaihtelevat olemattomasta tunteesta vahvaan tunteeseen: OFF (oletus); LOW; MID; HIGH.

- Tämä asetus on käytettävissä **vain PC-tietokoneella**.
- Gear jolt (tärähdys vaihteita vaihdettaessa) -tehoste toimii vain PC-peleissä, jotka tukevat Thrustmasterin telemetrian SDK-ohjelmistokehityspakettia (ja täten vain peleissä, joissa telemetriatiedot esitetään jalustan näytöllä).

  Lista yhteensopivista peleistä löytyy täältä: **https://support.thrustmaster.com/product/T598x/**

  (**Games settings** (Peliasetukset) -osiosta). Listaa päivitetään säännöllisesti.

Engine roar (moottorin kierrosnopeuteen liittyvä värähtely)

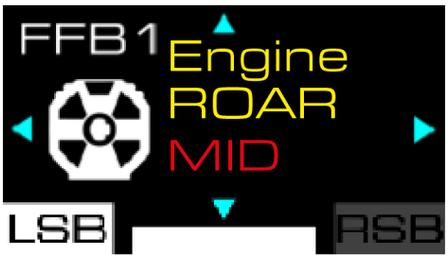

Säädä tällä ruudulla ratilla tuntuvaa värähtelyä, joka perustuu ajoneuvon vauhtiin ja moottorin kierrosnopeuteen (RPM). Voit valita neljän asetuksen väliltä, värähtelemättömyydestä vahvaan värähtelyyn: OFF (oletus); LOW; MID; HIGH.

Asetus	Ajoneuvon nopeus	Tehoste
OFF	-	Ei käytössä
	-	Ei käytössä
LOW	<200 km/h	Kevyt
	>200 km/h	Ei käytössä
MID	<300 km/h	Keskivahva
	>300 km/h	Ei käytössä
HIGH	<400 km/h	Vahva
	>400 km/h	Ei käytössä

Kun asetat joissain videopeleissä (*F1*, *Le Mans® Ultimate*, *Forza Horizon 5* jne.) kisan tauolle, telemetria ei pysähdy ja Engine roar -tehoste jatkaa toimimistaan. Tämä tehoste lakkaa vasta, kun poistut kisasta kokonaan.

Voit varmistaa helposti, ettei telemetria ole lakannut: SPEED- tai RPM-telemetriatiedot esitetään yhä rattiohjainjalustan näytöllä.

– Tämä asetus on käytettävissä **vain PC-tietokoneella**.
– Engine roar (moottorin kierrosnopeuteen liittyvä värähtely) -tehoste toimii vain PC-peleissä, jotka tukevat Thrustmasterin telemetrian SDK-ohjelmistokehityspakettia (ja täten vain peleissä, joissa telemetriatiedot esitetään jalustan näytöllä).
  Lista yhteensopivista peleistä löytyy täältä: **https://support.thrustmaster.com/product/T598x/**
  (**Games settings** (Peliasetukset) -osiosta). Listaa päivitetään säännöllisesti.

End stop (virtuaalinen päätepiste)

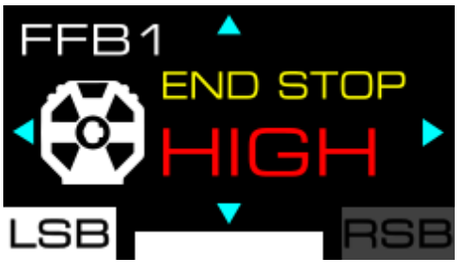

Muuta tällä ruudulla virtuaalisen päätepisteen voimaa (päätepisteen vaimennus). Valittavana on kolme asetusta, jotka vaihtelevat matalasta voimasta todella vahvaan voimaan: LOW; MID; HIGH (oletus).

Ratin asetukset

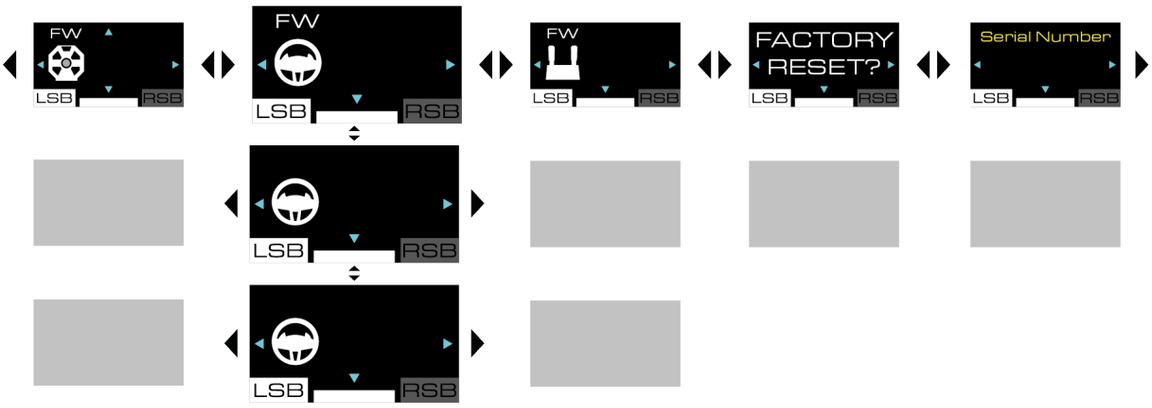

Ratin laiteohjelmisto

Tällä ruudulla esitetään ratin laiteohjelmistoversio tai UPDATE REQUEST (PÄIVITYSPYYNTÖ), mikäli ratin laiteohjelmisto ei ole ajan tasalla.

Suorita päivitys seuraavasti:

1. Mene osoitteeseen **https://support.thrustmaster.com/product/T598x/**
2. Lataa ja asenna My Thrustmaster Panel -ohjelmisto, jonka löytää **Software** (Ohjelmisto) -osiosta, ja seuraa ohjeita.

Laiteohjelmiston versio esitetään vain silloin, kun ratti on asennettu jalustaan ja tiedot ovat saatavilla.

Kääntökulma

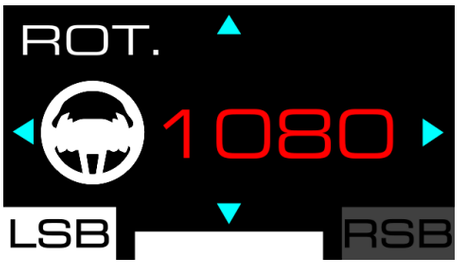

Aseta tällä ruudulla ratin kääntökulma. Valittavana on kuusi asetusta: 180°; 360°; 540°; 900°; 1080°; AUTO (oletus).

- Kun ratin kääntökulmaksi on asetettu AUTO, peli säätää kulmaa automaattisesti käytetyn ajoneuvon mukaan.
- Kääntökulmaa voi säätää manuaalisesti vain peleissä, joissa kulmaa ei määritetä automaattisesti.

Testaus ja keskiasento

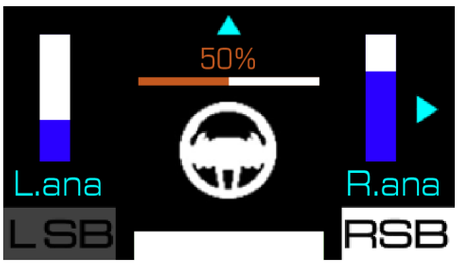

Testaa tällä ruudulla analogiset vaihdevivut* ja ratin kulma ja nollaa ratin keskiasento (vain tarpeen vaatiessa).

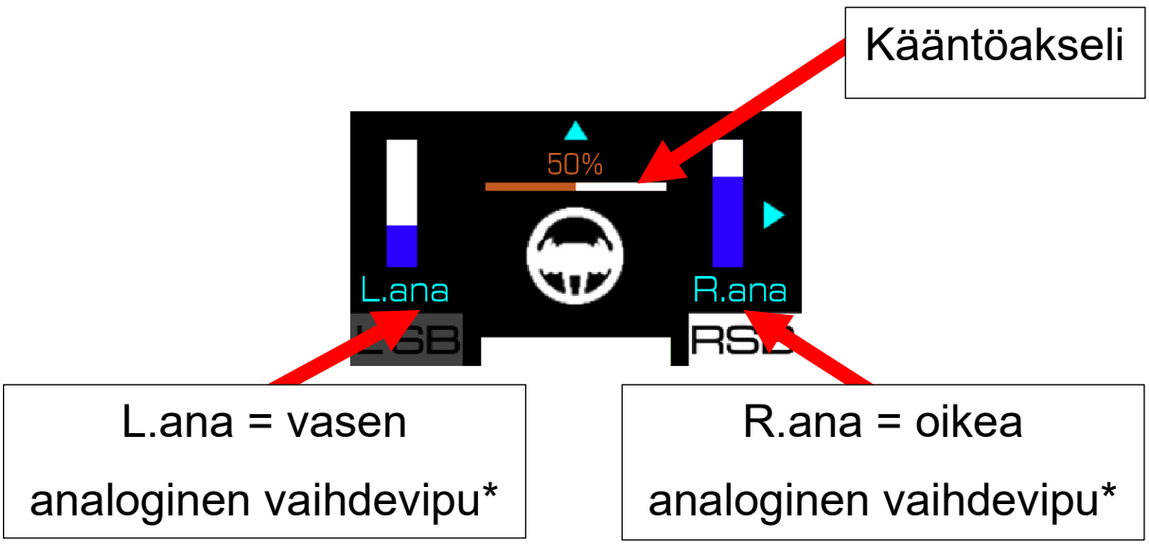

** Käytettävissä vain analogiset vaihdevivut sisältävillä rateilla.*

Analogista vaihdevipua* testatessa siihen vaihdevipuun liittyvä mittari täyttyy.

Kääntöakselia testatessa rattiin liittyvä mittari täyttyy:

- 0 %: saavutit vasemman päätepisteen;
- 50 %: ratin keskiasento;
- 100 %: saavutit oikean päätepisteen.

Nollaa ratin keskiasento seuraavasti:

1. Aseta ratti keskelle. Ruudulla pitäisi näkyä ”50%”.
2. Paina -painiketta viiden sekunnin ajan.

** Käytettävissä vain analogiset vaihdevivut sisältävillä rateilla.*

Poljinsetin asetukset

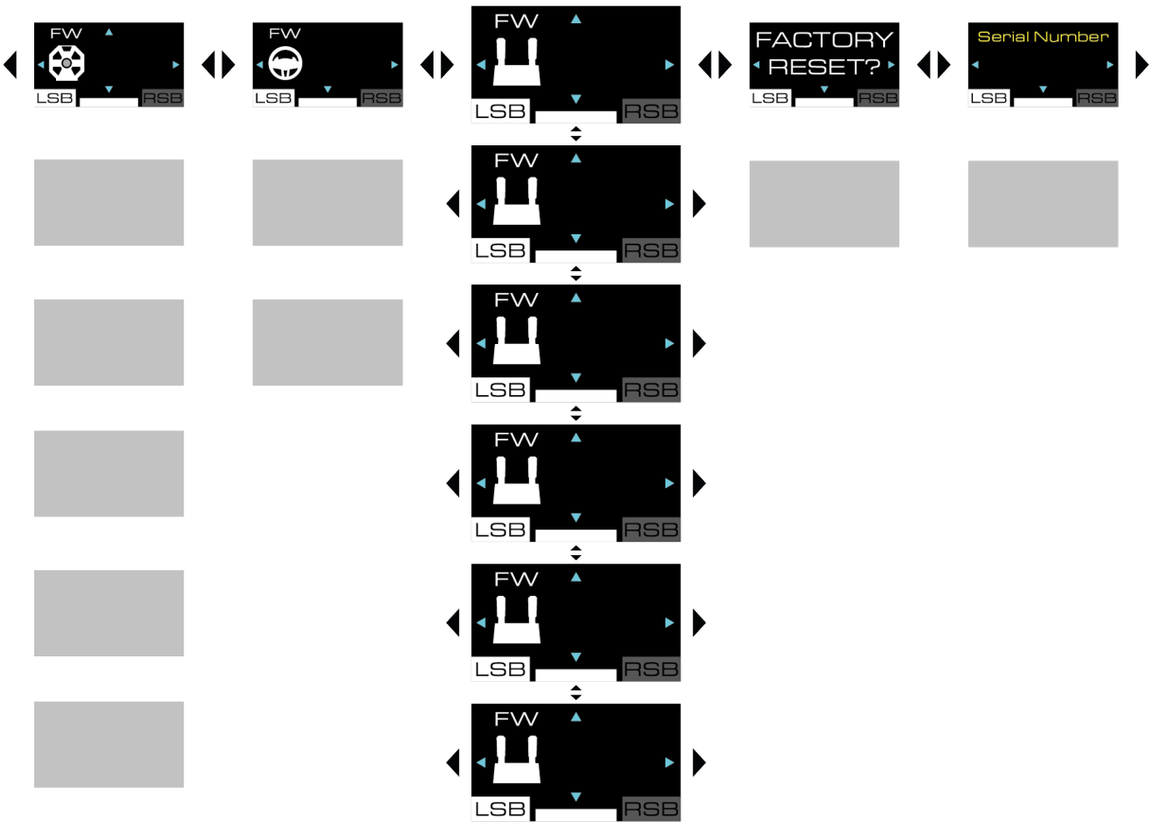

Poljinsetin laiteohjelmisto

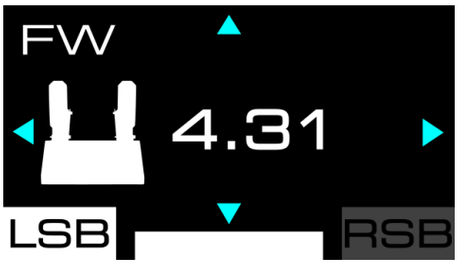

Tämä ruutu esittää myöhemmin tiettyjen poljinsettien laiteohjelmiston version.

Poljinsetin tyyppi

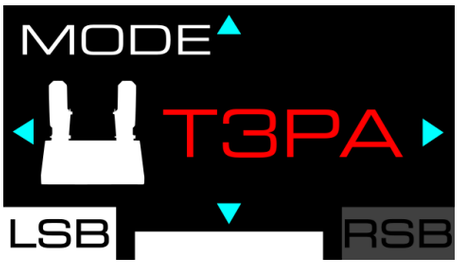

Valitse tällä ruudulla käytetyn poljinsetin tyyppi. Valittavana on kolme erilaista poljinsettiä:

- TRLP: Raceline Pedals LTE -poljinsetti, sisältyy T598-jalustaan;
- T3PA: T2PM*-, T3PA*- ja T3PM*-poljinsetti (ilman Load Cell -voima-anturia);
- T-LCM: T-LCM Pedals* -poljinsetti (Load Cell -voima-anturilla).

Valitse TRLP-tyyppi jalustan mukana tulevaa Raceline Pedals LTE -poljinsettiä käytettäessä.

** Myydään erikseen.*

Poljinsetin määritykset

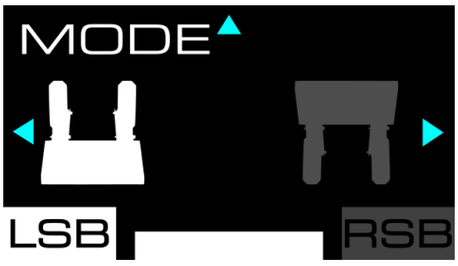

Valitse tällä ruudulla poljinsetin määritykset. Valittavana on kaksi asentoa:

– (oletus): normaali asento;

– : käänteinen asento.

– Käänteinen asento on käytettävissä vain kolmen polkimen setillä.
– Kaasu- ja kytkinpoljin vaihtavat paikkoja käänteisessä asennossa.

Deadzone (kuolleet alueet)

Jarru	Kaasu

Aseta tällä ruudulla kuolleen alueen vähimmäisarvo (MIN) ja enimmäisarvo (MAX) jokaiselle polkimelle.

- Kuolleen alueen vähimmäisarvon (MIN) ja enimmäisarvon (MAX) asettamalla voit säätää poljinten herkkyyttä tarkasti.
- Kuollut alue voi olla hyödyllinen **reagoivuuden optimoinnissa tai tarpeettomien tai tarkoittamatta tehtyjen aktivointien välttämisessä** (kun pidät, esimerkiksi, jalkaasi jarrupolkimella).
- Kuolleen alueen vähimmäisarvo (MIN) on polkimen liikeradan alkupäässä, kun taas sen enimmäisarvo (MAX) on liikeradan loppupäässä.
- Polkimen liikerata esitetään mittarilla.

Aseta kuolleen alueen vähimmäisarvo (MIN):

1. Paina poljin siihen kohtaan, missä haluat kuolleen alueen päättyvän, ja pidä se siinä asennossa.
2. Aseta kuolleen alueen vähimmäisarvo painamalla -painiketta.

Aseta kuolleen alueen enimmäisarvo (MAX):

1. Paina poljin siihen kohtaan, mistä haluat kuolleen alueen alkavan, ja pidä se siinä asennossa.
2. Aseta kuolleen alueen enimmäisarvo painamalla -painiketta.

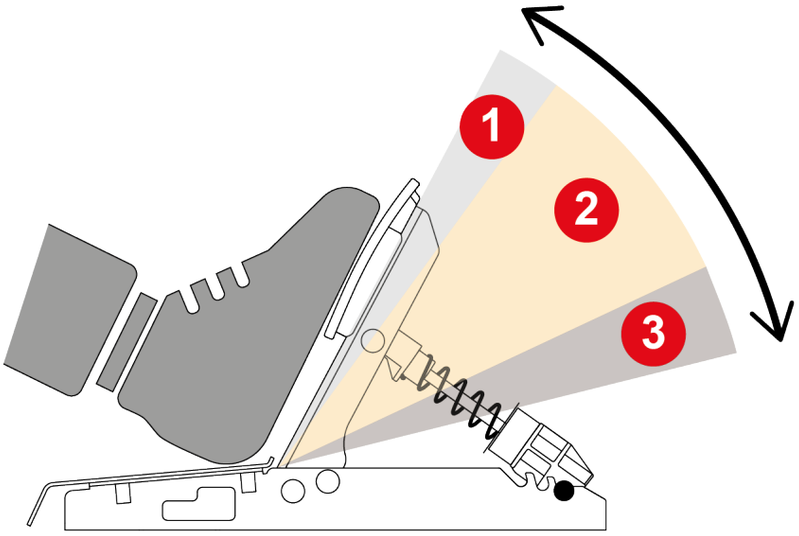

❶ **Kuolleen alueen vähimmäisarvo:** polkimen painallus **ei aktivoi mitään toimea pelissä** (kiihdytys, jarrutus tai muu).

❷ **Aktiivinen alue:** polkimen painallus **aktivoi toimen pelissä** (kiihdytys, jarrutus tai muu) samassa suhteessa polkimeen käytetyn voiman kanssa.

❸ **Kuolleen alueen enimmäisarvo:** polkimen painaminen **säilyttää toimen enimmäisvoiman** tämän alueen läpi (kiihdytys, jarrutus tai muu).

Poljinsetin asetusten nollaus

Nollaa tällä ruudulla vain poljinsetin asetukset.

Nollaa asetukset seuraavasti:

1. Vahvista nollaus painamalla -painiketta. Kun asetukset on nollattu, seuraava ruutu näkyy viiden sekunnin ajan:

Estä nollaus painamalla -painiketta.

Asetusten nollaus

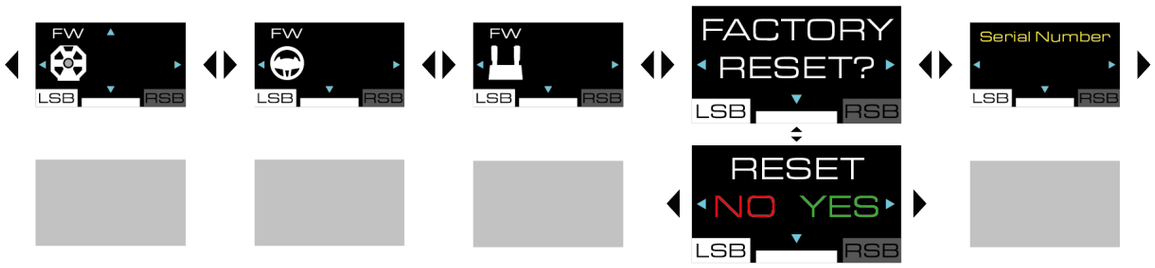

Nollaa tällä ruudulla jalustan, ratin, poljinsetin, näytön ja telemetrian asetukset.

Nollaa asetukset seuraavasti:

2. Paina -painiketta. Näytöllä näkyy seuraava ruutu:

3. Vahvista nollaus painamalla -painiketta. Kun asetukset on nollattu, seuraava ruutu näkyy viiden sekunnin ajan:

Estä nollaus painamalla -painiketta. Näytöllä näkyy seuraava ruutu:

Lisätiedot

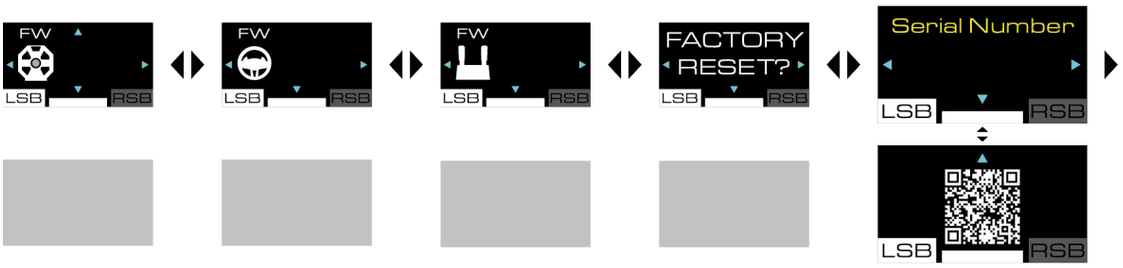
FW
LSB
RSB
FW
LSB
RSB
FW
LSB
RSB
FACTORY
RESET?
LSB
RSB
Serial Number
LSB
RSB
LSB
RSB

Sarjanumero

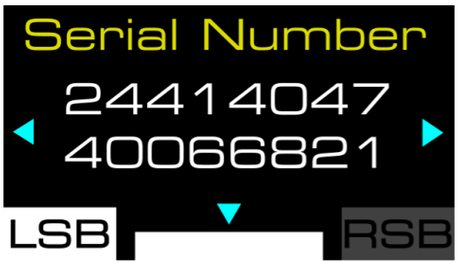

Tämä ruutu kertoo jalustan sarjanumeron.

Käyttöohje

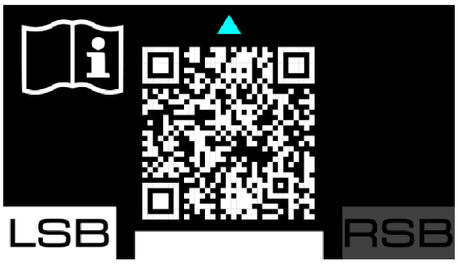

Pääset tältä ruudulta käsiksi T598 (XBOX/PC) -ratille omistettuun Thrustmasterin teknisen tuen sivustoon.

Telemetrian alivalikko

Voit telemetrian alivalikossa valita näytöllä esitettävät telemetriatiedot: nopeus, sija, kierrosten määrä, session aika, moottorin kierrosnopeus jne.

Telemetria ja yhteensopivuus

Telemetriatiedot esitetään vain peleissä, jotka ovat yhteensopivia Thrustmasterin SDK:n kanssa.

Lista yhteensopivista peleistä löytyy täältä: **https://support.thrustmaster.com/product/T598x/** (**Games settings** (Peliasetukset) -osiosta). Listaa päivitetään säännöllisesti.

Telemetria XBOX-konsoleilla

- Kiinnitä ratti rattiohjainjalustaan ennen rattiohjainjalustan käynnistämistä. Käynnistä sitten peli käyttämällä rattiohjainta, äläkä vaihda sen rattia.
- Älä käynnistä peliä Quick Resume -tilassa. Jos kohtaat ongelmia (kuten tunnistamaton rattiohjain tai toimimattomat näytöt tai LED-valot), kun Quick Resume -tila on käytössä, lue tämä **tiedote**.
- Avaa XBOXin päävalikko tai XBOXin virtuaalinen näppäimistö sulkemalla peli. Menetät telemetriatiedot, jos et sulje peliä.
- Menetät telemetriatiedot, kun näyttö menee XBOX-konsolilla lepotilaan.
- Joissain tapauksissa voit joutua käynnistämään rattiohjainjalustan uudelleen, kun poistut pelistä ja käynnistät uuden pelin.
- **Mikäli menetät telemetriatiedot: sulje peli, käynnistä rattiohjainjalusta uudelleen ja käynnistä sitten peli, jotta näet taas telemetriatiedot.**

Laiteohjelmiston päivitys

Jotta voit hyödyntää telemetriaominaisuuksia, sinun on mahdollisesti päivitettävä jalustan ja käyttämäsi ratin laiteohjelmistot.

Suorita päivitys seuraavasti:

1. Mene osoitteeseen **https://support.thrustmaster.com/product/T598x/**
2. Lataa ja asenna My Thrustmaster Panel -ohjelmisto, jonka löytää **Software** (Ohjelmisto) -osiosta, ja seuraa ohjeita.

Avaa telemetrian alivalikko painamalla ⚙-painiketta (Asetukset – Settings) ja sitten RSB-painiketta.

Telemetrian alivalikossa esitetään seuraava ruutu:

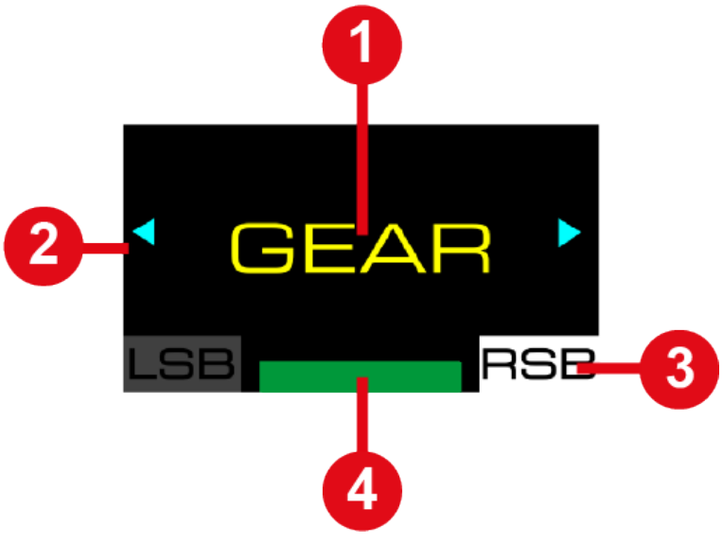

❶ Näytöllä esitettävän tiedon tyyppi

❷ Navigointi alivalikossa

❸ Valittu telemetrian alivalikko

❹ Valittu yhteensopivuustila

Pelin aikana esitetään seuraava ruutu:

❶ RPM-palkki

❷ Telemetriatiedot

❸ Valittu yhteensopivuustila

Navigoi telemetrian alivalikossa ja valitse esitettävät telemetriatiedot seuraavasti:

– Käytä ✥-suuntaohjainta.

Vahvista valinta seuraavasti:

– Paina ⚙-painiketta (Asetukset – Settings).

  Poistut telemetrian alivalikosta ja näyttö esittää valitut telemetriatiedot.

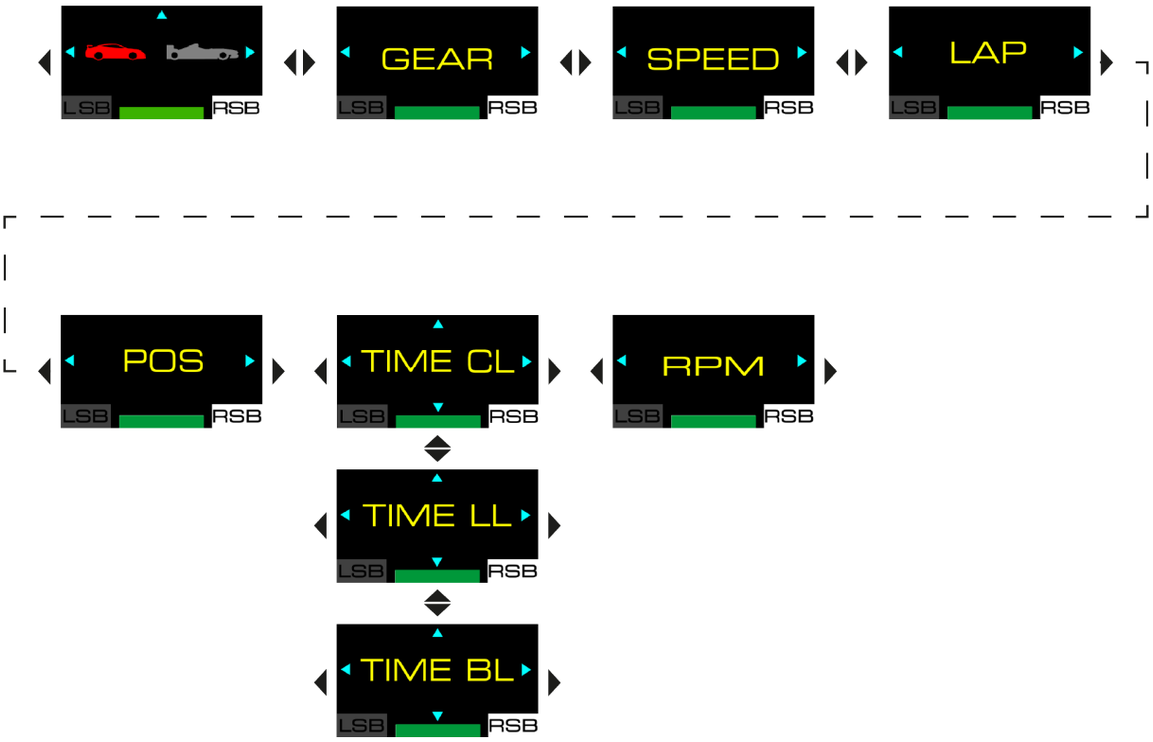
LSB
RSB
GEAR
SPEED
LAP
POS
TIME CL
RPM
TIME LL
TIME BL

GT- tai Formula-tila

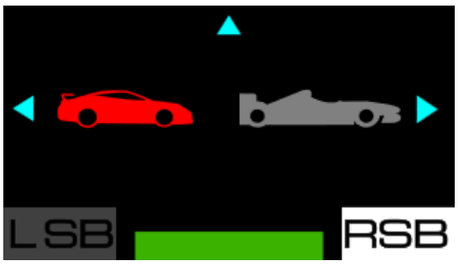

Valitse tällä ruudulla moottorin kierrosnopeuden (RPM) näyttötapa. Valittavana on kaksi tilaa:

- GT-tila (punainen): ääripäistä kohti keskustaa;
- Formula-tila (sininen, oletus): vasemmalta oikealle.

<u>Esimerkkinäytöt:</u>

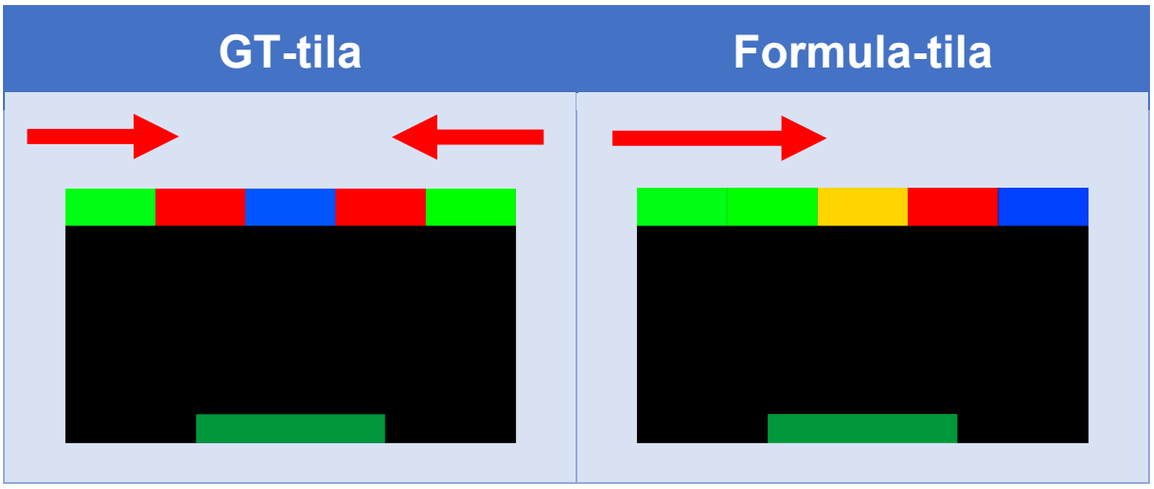

Valitse tila käyttämällä -suuntaohjainta ja vahvista sitten valinta painamalla -painiketta (Asetukset – Settings).

Gear (valittu vaihde)

Esitä tällä ruudulla tietoja nykyisestä vaihteesta ja, pelistä riippuen, lipusta (FLAG) ja varikosta (PIT).

Esimerkkinäyttö:

Speed (nopeus)

Esitä tällä ruudulla ajoneuvon nopeus.

Esimerkkinäyttö:

Lap (kierros)

Esitä tällä ruudulla ajettujen kierrosten määrä.

Esimerkkinäyttö:

Position (sija)

Esitä tällä ruudulla sijasi kisassa.

Esimerkkinäyttö:

Time (aika)

Valitse tällä ruudulla ajan esitystapa (TIME). Valittavana on kolme asetusta:

- TIME CL: esittää nykyisen kierroksen ajan (CURR LAP);
- TIME LL: esittää edellisen kierroksen ajan (LAST LAP);
- TIME BL: esittää parhaimman oman kierrosajan (BEST LAP).

<u>Esimerkkinäytöt:</u>

TIME CL	TIME LL	TIME BL

Valitse tila käyttämällä -suuntaohjainta ja vahvista sitten valinta painamalla -painiketta (Asetukset – Settings).

Engine speed (moottorin kierrosnopeus)

Esitä tällä ruudulla moottorin kierrosnopeus (RPM).

<u>Esimerkkinäyttö:</u>

13. UKK ja tekninen tuki

Onko sinulla kysymyksiä T598 Servo Base -jalustasta, SportCar Steering Wheel -ratista tai Raceline Pedals LTE -poljinsetistä tai kärsitkö teknisistä ongelmista? Mikäli näin on, vieraile Thrustmasterin teknisen tuen sivustolla:

https://support.thrustmaster.com/product/T598x/

Voit ladata tältä sivulta myös My Thrustmaster Panel -ohjelmiston, jolla voi päivittää jalustan ja ratin laiteohjelmistot.

THRUSTMASTER®

T598

XBOX Series X|S / XBOX One
PC (Windows® 10/11)

Návod na použitie

Dôkladne si prečítajte pokyny uvedené v tomto návode **pred** inštaláciou produktu, **pred** akýmkoľvek použitím produktu a **pred** akoukoľvek údržbou. Nezabudnite dodržiavať bezpečnostné pokyny. Nedodržanie týchto pokynov môže viesť k nehodám a/alebo poškodeniu. Tento návod si ponechajte, aby ste sa k nemu mohli v budúcnosti vrátiť.

OBSAH

1. OBSAH BALENIA 6

2. FUNKCIE 8

3. INFORMÁCIE O POUŽITÍ VOLANTU.....14

4. INFORMÁCIE O POUŽITÍ PEDÁLOVEJ SADY 24

5. INŠTALÁCIA ZÁKLADNE NA DOSKU ALEBO STÔL.....28

6. INŠTALÁCIA ZÁKLADNE NA KOKPIT 31

7. MONTÁŽ VOLANTU NA ZÁKLADŇU.....32

8. ZOSTAVENIE PEDÁLOVEJ SADY 34

Mechanické nastavenia pedálov 40

Protišmykové podpery Carpet Grip 47

9. INŠTALÁCIA 50

Na konzolách XBOX 50

Na PC.....54

Automatická kalibrácia pretekárskeho volantu a pedálov 65

10.MAPOVANIE PRE KONZOLY XBOX.....67

11.MAPOVANIE PRE PC.....68

Použitie enkodérov.....69

12.PREVÁDZKA OBRAZOVKY.....70

Prístup k podmenu Nastavenia alebo Telemetria 71

Podmenu Nastavenia 73

Podmenu Telemetria 114

13.ČASTO KLADENÉ OTÁZKY A TECHNICKÁ PODPORA.....125

T598

S T598 a jeho technológiou priameho pohonu máte prístup k plnohodnotnému pretekárskemu volantu, ktorý vám umožní riadiť všetky typy vozidiel a zažiť všetky efekty vo vašich pretekoch.

Tento manuál vám pomôže nainštalovať a používať váš T598 za najlepších podmienok. Predtým, než začnete pretekať, si dôkladne prečítajte návod a varovania: pomôžu vám vychutnať si produkt čo najviac.

Aktualizácia firmvéru

Aby ste mohli používať telemetrické funkcie, môže byť potrebné aktualizovať firmvér základne a volantu, ktorý používate.

Na vykonanie aktualizácie:

1. Choďte na **https://support.thrustmaster.com/product/T598x/**
2. Stiahnite si a nainštalujte softvér My Thrustmaster Panel, ktorý je dostupný v sekcii **Software** (Softvér) a postupujte podľa pokynov.

1. Obsah balenia

T598 Servo Base

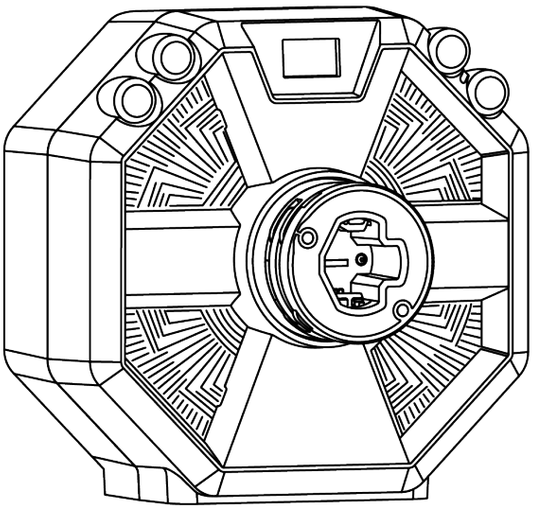

SportCar Steering Wheel

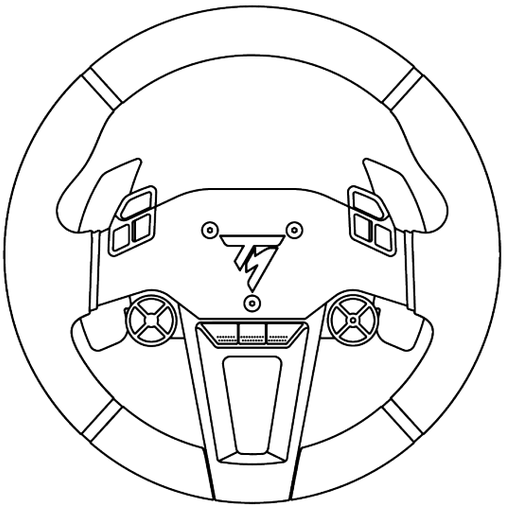

Raceline Pedals LTE

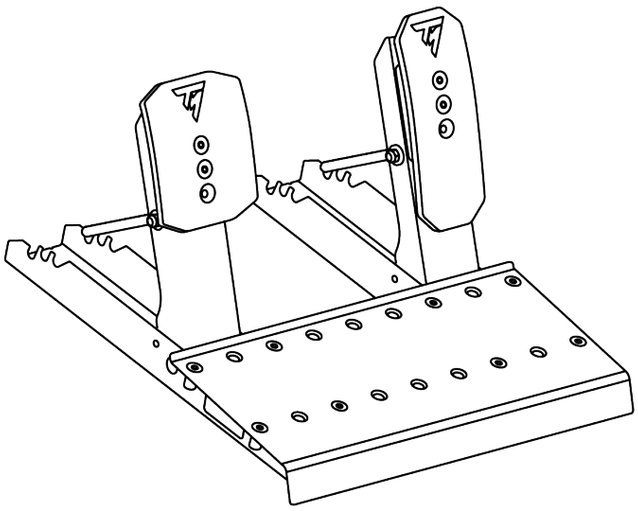

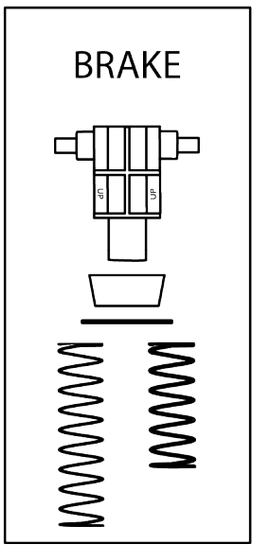

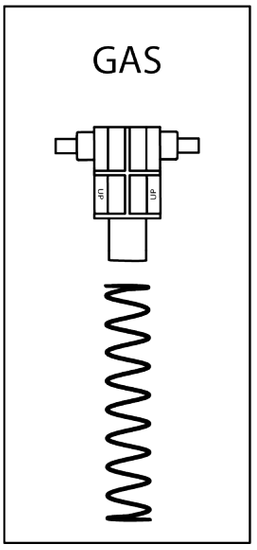

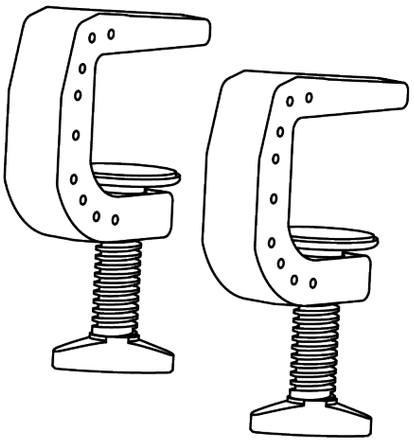

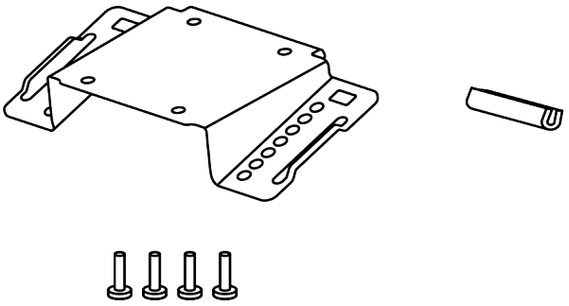

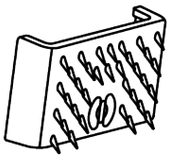

x 2

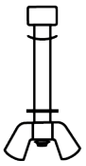

x 2

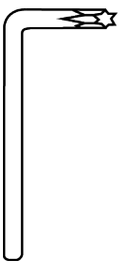

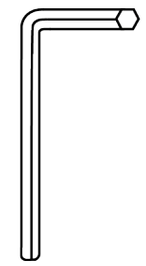

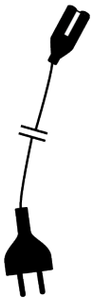

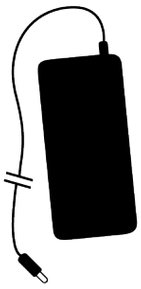

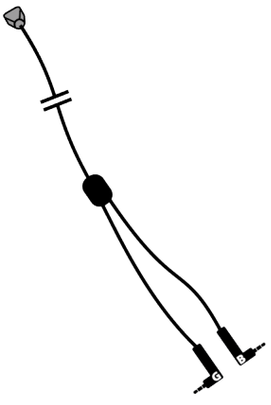

2. Funkcie

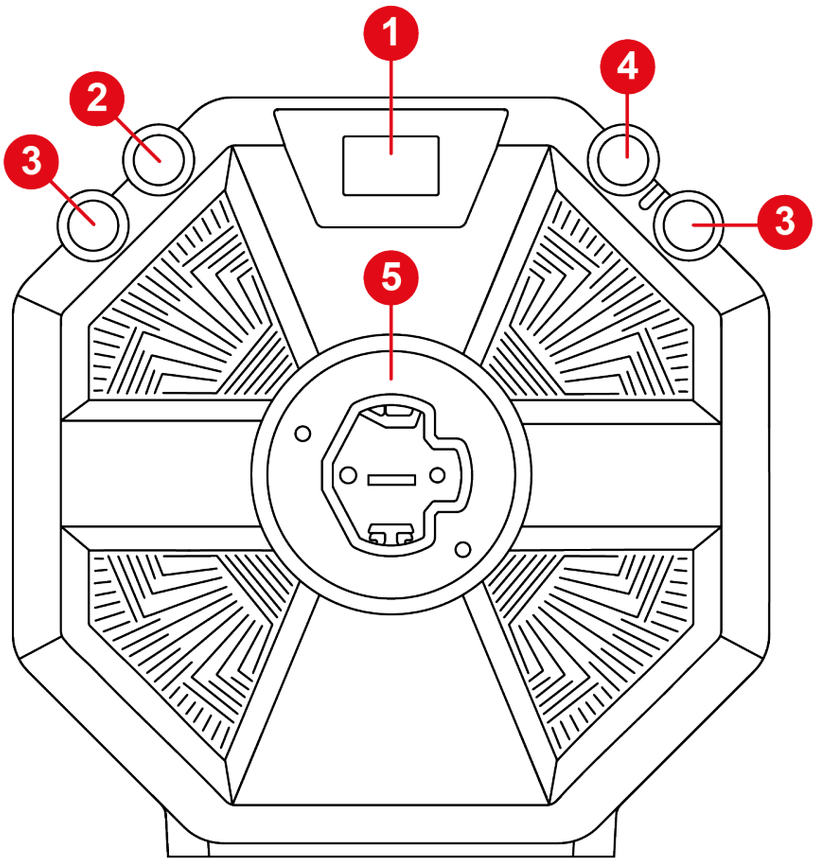

1. Obrazovka
2. ⚙ tlačidlo (Nastavenia – Settings)
3. Tlačidlá LSB a RSB
4. Tlačidlo XBOX
5. Systém prichytávania volantu s rýchlym uvoľnením

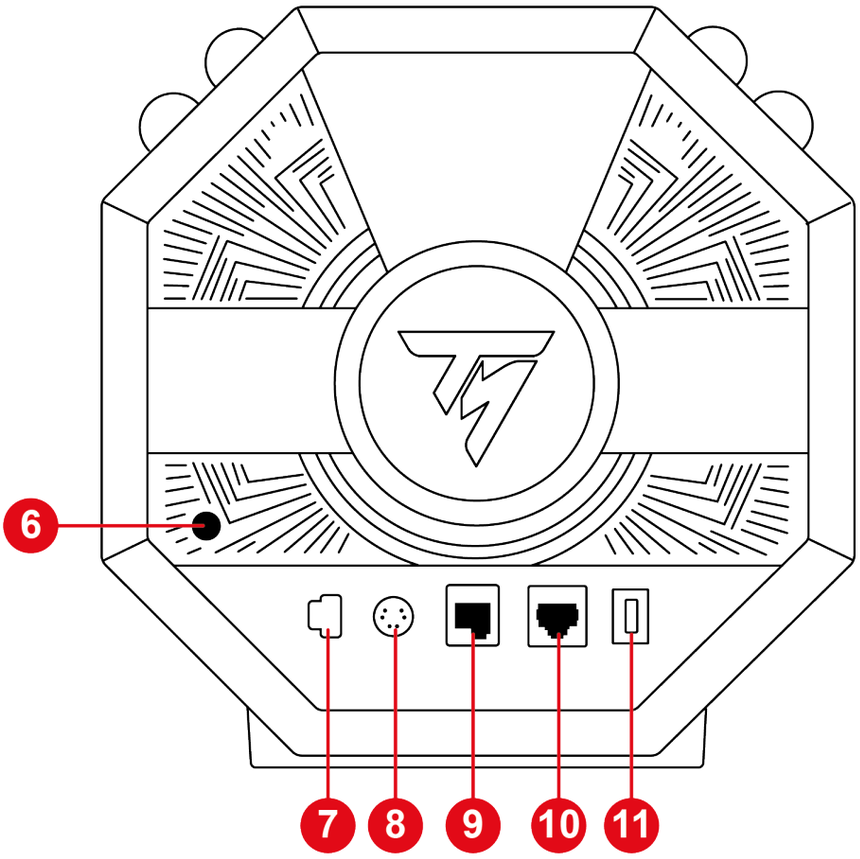

❻ Tlačidlo Zapnutie/Vypnutie

❼ Napájací port

❽ Port pripojenia radiacej páky* alebo ručnej brzdy*

❾ Port pripojenia pedálovej sady

❿ Port pripojenia pre pedál s brzdovým pedálom, ktorý obsahuje tlakový senzor (Raceline LC)

⓫ USB-C port

**Predávané samostatne*

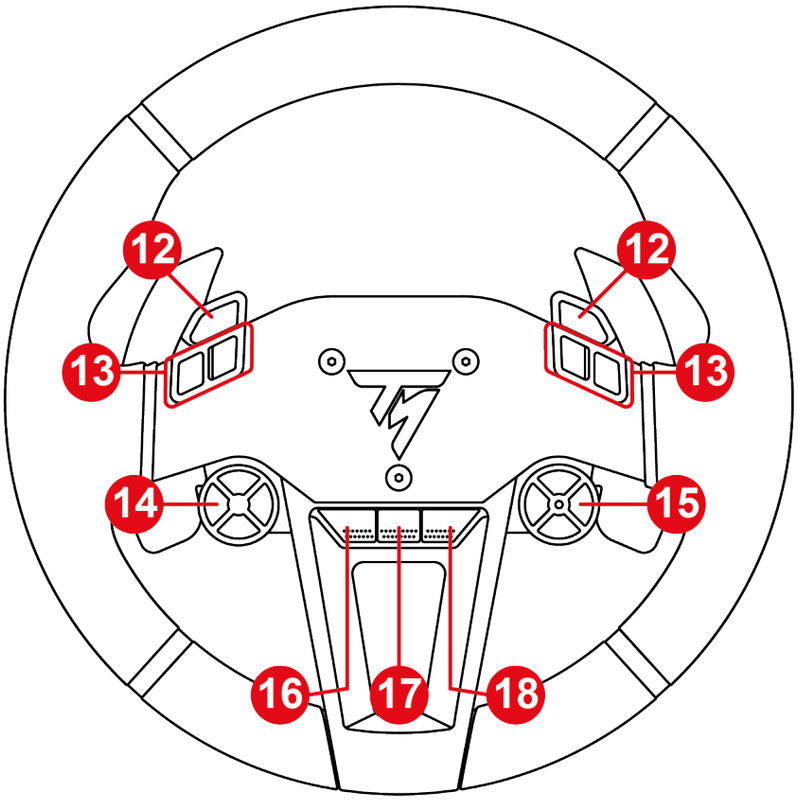

⓬ Tlačidlá ručnej brzdy

⓭ Akčné tlačidlá

⓮ Smerové tlačidlá

⓯ Prepínač enkodéra, funkcie E+, E- a EP a LED kontrolka označujúca aktívny enkodér

⓰ Tlačidlo ZOBRAZIŤ na konzolách XBOX

⓱ Tlačidlo ZDIEĽAŤ na konzolách XBOX

⓲ Tlačidlo MENU na konzolách XBOX

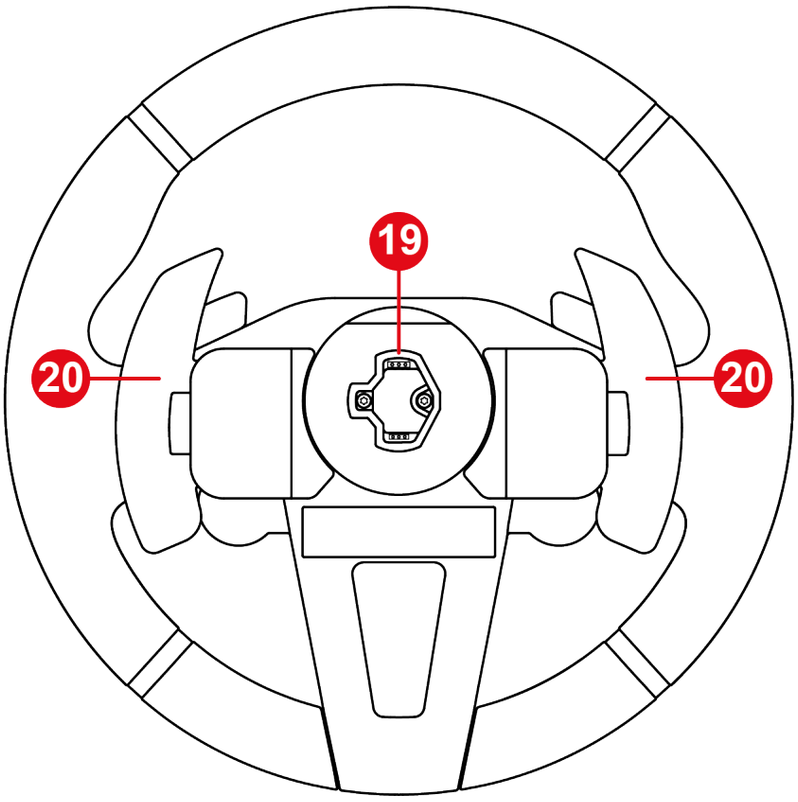

⓳ Systém prichytenia volantu s rýchlym uvoľňovaním

⓴ Magnetické pádla radenia

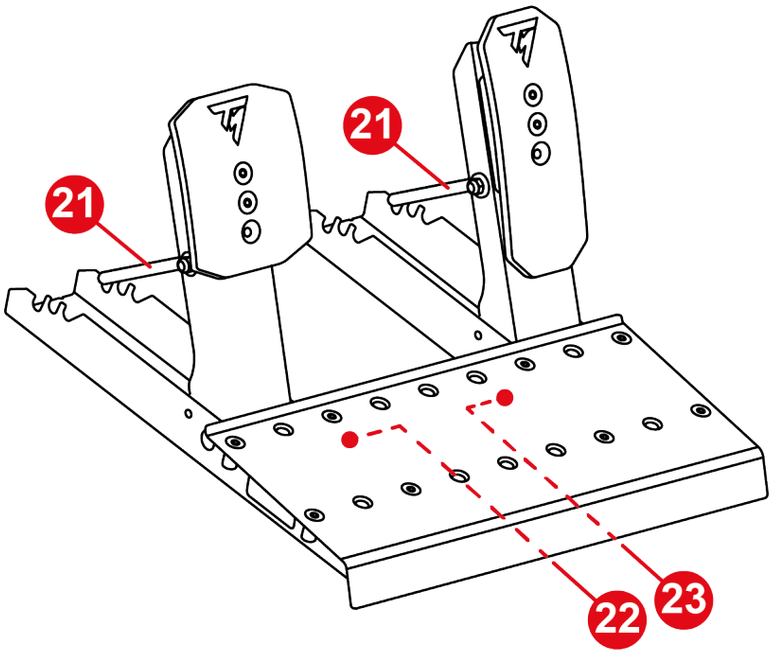

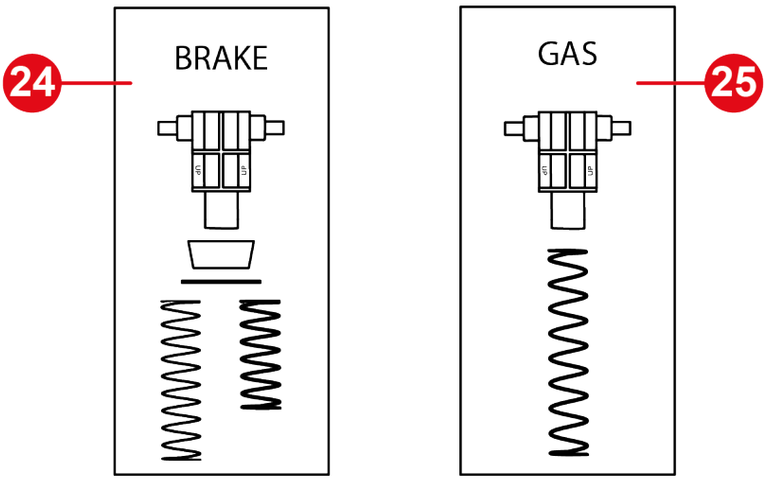

21 Pružinová zadržiavacia tyč

22 Jack konektor pre brzdový pedál

23 Jack konektor pre plynový pedál

24 Pružina brzdového pedála (jedna podpora, jeden tlmič, jedna podložka a dve pružiny (slabý alebo silný odpor))

25 Pružina plynového pedála (jedna podpora a jedna pružina)

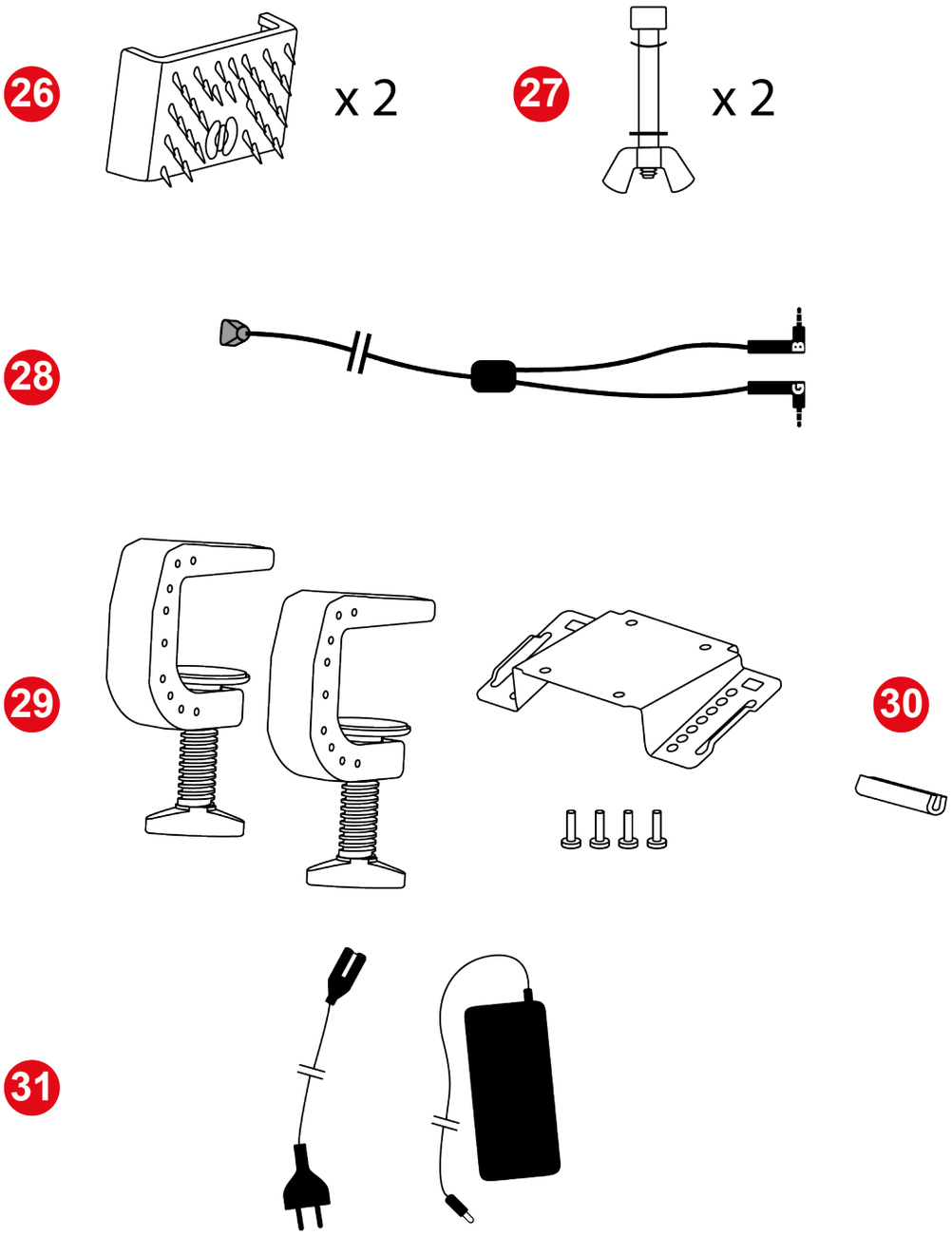

26 Protišmykové podpery Carpet Grip

27 Stopovacie tyče (jedna tyč, jedna krídlová matica, jedna zakrivená podložka a jedna podložka)

28 Dvojitý jack/RJ12 kábel

29 Držiak na montáž základne

30 Gumový ochranný kryt

31 Napájacie káble

3. Informácie o použití volantu

Dokumentácia

Pred použitím tohto produktu si dôkladne prečítajte túto dokumentáciu a uchovajte ju pre budúce použitie.

Aktualizácia firmvéru

Je potrebné aktualizovať firmvér základne na najnovšiu dostupnú verziu.

Aby ste tak urobili, postupujte podľa týchto dvoch krokov:

1. Choďte na **https://support.thrustmaster.com/product/T598x/**
2. Stiahnite si a nainštalujte softvér My Thrustmaster Panel, ktorý je dostupný v sekcii **Software** (Softvér) a postupujte podľa pokynov.

Ak nespravíte aktualizáciu firmvéru základne, volant nebude správne fungovať.

Elektrický šok

- Udržiavajte produkt na suchom mieste a nevystavujte ho prachu ani slnečnému žiareniu.
- Používajte produkt v prostredí s teplotou medzi 15°C a 30°C.
- Neotáčajte ani neťahajte konektory a káble.
- Riaďte sa smermi pripojenia.
- Nevylievajte žiadnu tekutinu na produkt ani jeho konektory.
- Neskratujte produkt.
- Nikdy nerozoberajte produkt; nehádžte ho na oheň a nevystavujte ho vysokým teplotám.
- Nepoužívajte napájací kábel iný ako ten, ktorý je priložený k vašej základni.
- Nepoužívajte napájací kábel, ak sú kábel alebo jeho konektory poškodené, roztrhnuté alebo zlomené.
- Uistite sa, že napájací kábel je správne zapojený do zásuvky a správne pripojený ku konektoru na zadnej strane základne.
- Neotvárajte pretekárske volant: vo vnútri nie sú žiadne servisovateľné diely. Akékoľvek opravy musí vykonať výrobca, jeho autorizovaný zástupca alebo kvalifikovaný technik.

- Ak volant, základňa alebo napájací zdroj fungujú neštandardne (ak niektorý z nich vydáva nejaké abnormálne zvuky, teplo alebo zápach), okamžite prestaňte zariadenie používať, vypnite základňu, odpojte napájací kábel zo zásuvky a odpojte ostatné káble.
- Keď základňu nepoužívate, vypnite ju pomocou tlačidla Zapnutie/Vypnutie.
- Ak nebudete základňu používať dlhší čas alebo pri nej nebudete, vypnite základňu a odpojte napájací kábel zo zásuvky.
- Zásuvka musí byť nainštalovaná podľa správnych elektrických postupov odborníkom.
- Zásuvka musí byť umiestnená blízko zariadenia a musí byť ľahko prístupná.
- Používanie predlžovacieho kábla alebo káblov sa neodporúča kvôli riziku prehriatia predlžovacieho kábla a tým aj riziku požiaru.
- Nezapájajte zariadenie do zásuvky ani ho neodpájajte vlhkými či mokrými rukami.
- Nikdy nenoste napájací zdroj tým, že ho držíte za kábel.
- Nikdy neodpájajte alebo nevyťahujte zo zásuvky zdroj napájania ťahaním za kábel.

Napájanie

- Používajte len zdroj napájania uvedený v návode používateľa.
- Napájanie používajte len s napätím a frekvenciou elektrickej siete uvedenými na príslušnej tabuli zdroja.

Zabezpečenie hernej oblasti

- Neumiestňujte do herného priestoru žiadne predmety, ktoré by mohli narušiť hranie používateľa alebo vyvolať nevhodný pohyb či prerušenie zo strany inej osoby (napríklad šálka kávy, telefón, kľúče).
- Nezakrývajte napájacie káble behúňom alebo kobercom, dekou, prikrývkou alebo iným predmetom a neumiestňujte žiadne káble tam, kde budú chodiť ľudia.

Informácie o adaptéri napájania

Zverejnené informácie	Hodnota	Jednotka
Názov výrobcu alebo ochranná známka Obchodné číslo Adresa	GUILLEMOT CORPORATION S.A. 414 196 758 R.C.S. Vannes 2 Rue du Chêne Héleuc 56910 Carentoir Francúzsko	
Identifikátor modelu	A1001-1636000D	
Vstupné napätie	100 - 240	V
Vstupná AC frekvencia	50 - 60	Hz
Výstupné napätie	16.3	V DC
Výstupný prúd	6	A
Výstupný výkon	98	W
Priemerná aktívna účinnosť	88	%
Účinnosť pri nízkej záťaži (10 %)	88	%
Spotreba energie bez záťaže	0.2	W

Povrch odvádzania tepla

Aby ste zabezpečili optimálne odvádzanie tepla, musíte dodržiavať všetky nasledujúce požiadavky:

- Umiestnite základňu aspoň 10 cm od všetkých povrchov stien.
- Neumiestňujte základňu do žiadnych tesných priestorov.
- Nezakrývajte základňu.
- Nedovoľte, aby sa na rebrách umiestnených na prednej strane základne hromadil prach. Pravidelne ich čistite suchou handričkou alebo kefou.
- Počas intenzívneho používania môže byť základňa horúca. To je normálne.

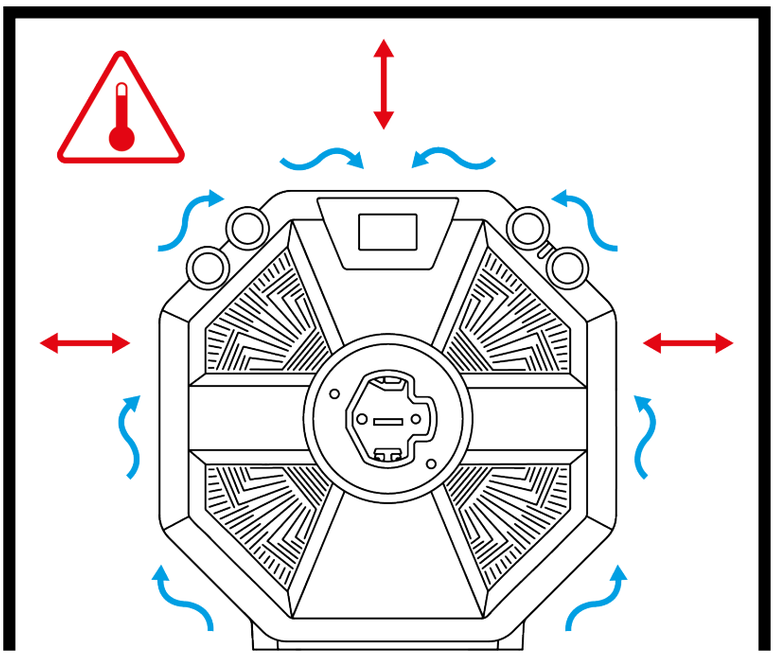

- Nikdy nevkladajte žiadny predmet alebo časť tela do vzduchových otvorov produktu.

Počas intenzívneho používania môžete pocítiť jemný zápach vychádzajúci zo základne. Tento konkrétny prípad sa vyskytuje najmä pri nových produktoch: je normálny a časom ustupuje.

Zranenia spôsobené spätnou silovou väzbou Force Feedback a opakovanými pohybmi

Hranie s pretekárskym volantom s Force Feedback môže spôsobovať bolesť svalov alebo kĺbov. Aby ste sa predišli problémom:

- Vyhnite sa príliš dlhým herným intervalom (viac ako 2 hodiny).
- Po každej hodine hry si dajte 10 až 15 minútovú prestávku.
- Ak pocítite únavu alebo bolesť v rukách, zápästiach, pažiach, chodidlách alebo nohách, prestaňte hrať a oddýchnite si niekoľko hodín, než začnete hrať znova.
- Ak vyššie uvedené príznaky alebo bolesť pretrvávajú aj po opätovnom hraní, prestaňte hrať a poraďte sa s lekárom.
- Držte mimo dosahu detí.
- Uistite sa, že základňa a volant sú správne pripevnené podľa návodu.

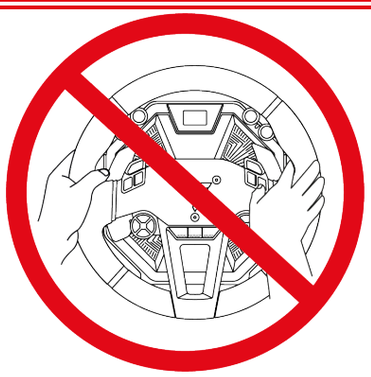

Riziko nečakaných, silných a rýchlych otáčok: nikdy nevkladajte ruku alebo rameno cez otvory vo volante ani do dráhy otáčania volantu.

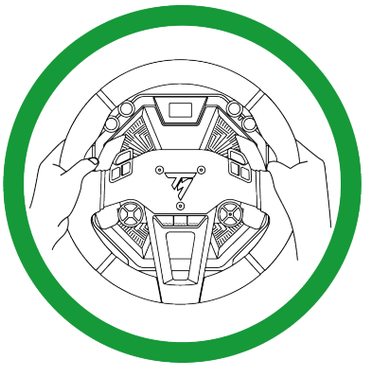

Pri používaní produktu vždy nechajte obe ruky správne položené na volante, ale nikdy ho úplne nepustíte.

Produkt, ktorým môžu manipulovať len osoby **vo veku 16 a viac rokov**.

4. Informácie o použití pedálovej sady

Dokumentácia

Pred použitím tohto produktu si dôkladne prečítajte túto dokumentáciu a uchovajte ju pre budúce použitie.

Z bezpečnostných dôvodov nikdy nepoužívajte pedále naboso alebo len v ponožkách. Thrustmaster® odmieta akúkoľvek zodpovednosť v prípade zranenia spôsobeného používaním pedálov bez topánok.

Elektrický šok

- Udržiavajte produkt na suchom mieste a nevystavujte ho prachu ani slnečnému žiareniu.
- Neotáčajte ani neťahajte konektory a káble.
- Riaďte sa smermi pripojenia.
- Nevylievajte žiadnu tekutinu na produkt ani jeho konektory.
- Neskratujte produkt.
- Nikdy nerozoberajte produkt (okrem prípadov prispôsobenia uvedených v tomto návode); nehádžte ho do ohňa a nevystavujte ho vysokým teplotám.

Zranenia spôsobené opakovanými pohybmi

Hranie s pedálovou sadou môže spôsobovať bolesť svalov alebo kĺbov.

Aby ste sa predišli problémom:

- Vyhnite sa príliš dlhým herným intervalom (viac ako 2 hodiny).
- Po každej hodine hry si dajte 10 až 15 minútovú prestávku.
- Ak pocítite únavu alebo bolesť v chodidlách alebo nohách, prestaňte hrať a oddýchnite si niekoľko hodín, než začnete hrať znova.
- Ak vyššie uvedené príznaky alebo bolesť pretrvávajú aj po opätovnom hraní, prestaňte hrať a poraďte sa s lekárom.

Nebezpečenstvo priškripnutia do pedálov pri hraní

- Držte pedál mimo dosahu detí.
- Počas herných sedení nikdy nedávajte prsty (alebo iné časti tela) na alebo blízko pedálových ramien.

5. Inštalácia základne na dosku alebo stôl

Pred každým použitím si overte, či je základňa stále správne pripevnená k podpere, podľa pokynov v tomto manuáli.

Pevnosť opory

Zohľadnite materiál podpery, aby ste zabezpečili, že je možné na podperu namontovať vysokokrútiacu základňu. Tento typ montáže je vhodný pre dosky a stoly s hrúbkou medzi 2 a 5 cm, ako aj pre kokpity, aby sa základňa používala za najlepších podmienok. Stôl by mal byť vyrobený z pevného materiálu, MDF alebo dreva, a bez dutých komponentov.

1. Montážnu platňu umiestnite pod základňu a zarovnajte perforácie.

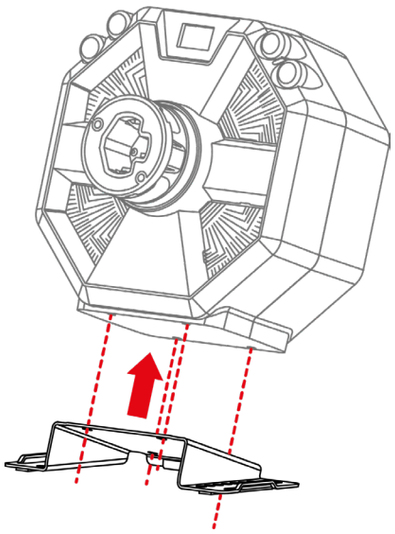

2. Štyri montážne skrutky dotiahnite v smere hodinových ručičiek pomocou 5-mm imbusového kľúča.

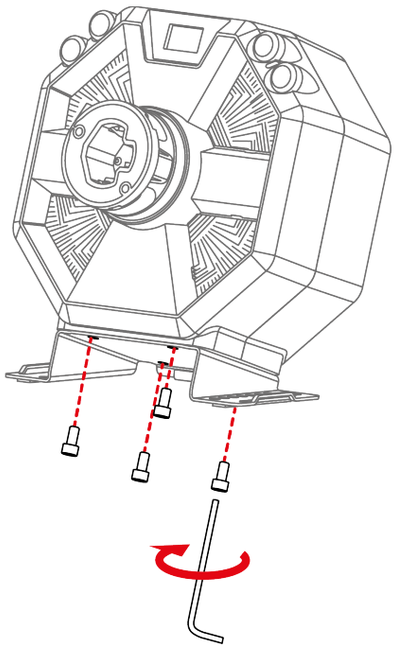

3. Nainštalujte gumový ochranný kryt na zadnú stranu montážnej dosky, aby ste ochránili vašu oporu.

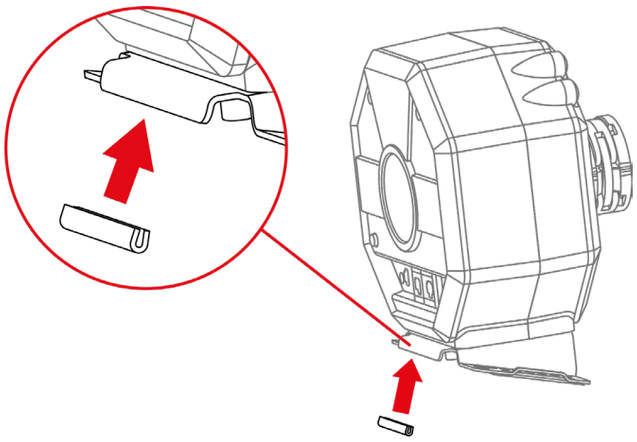

4. Vložte držiaky na každú stranu montážnej platne. Uistite sa, že drážky držiaka sú správne umiestnené na platni.

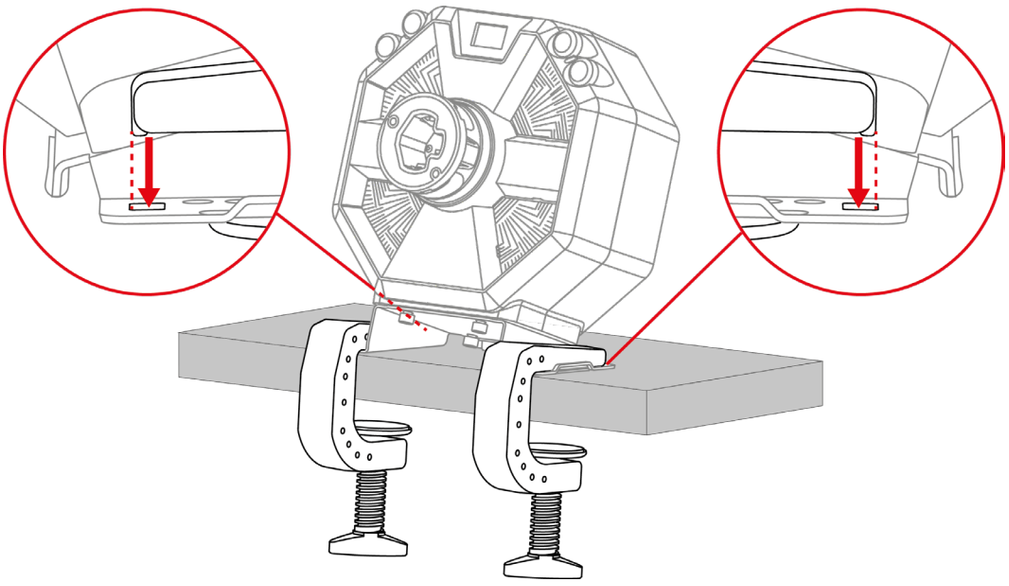

5. Utiahni tie dve svorky.

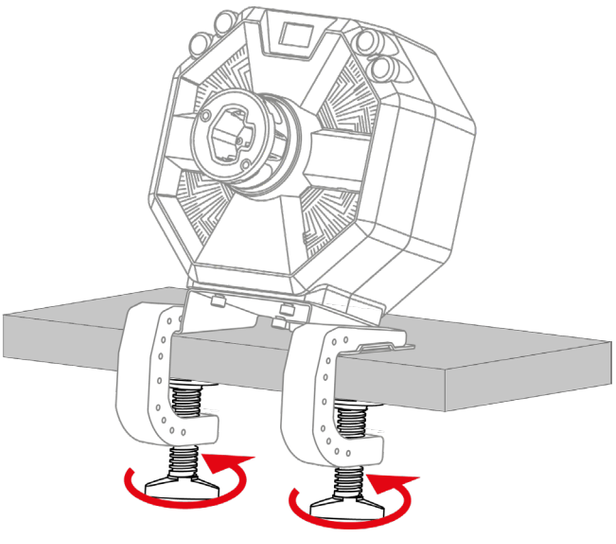

6. Inštalácia základne na kokpit

Na inštaláciu základne na kokpit existujú dve možné možnosti:

- Váš kokpit je natívne kompatibilný (ak perforácie sedia s perforáciami na základni): pripevnite základňu priamo ku kokpitu pomocou štyroch závitov pod základňou, bez použitia montážnej platne alebo dvoch držiakov.
- Váš kokpit nie je natívne kompatibilný (ak perforácie nie sú zarovnané s perforáciami na základni): pripevnite montážnu dosku k podstavcu a všetko upevnite ku kokpitu bez použitia dvoch držiakov.

Plány inštalácie pre kokpity sú dostupné na: **https://support.thrustmaster.com/product/T598x/** v sekcii **Manual** (Návod na použitie).

7. Montáž volantu na základňu

1. Uistite sa, že je základňa vypnutá a páka na jej uzamykanie je v otvorenej polohe.

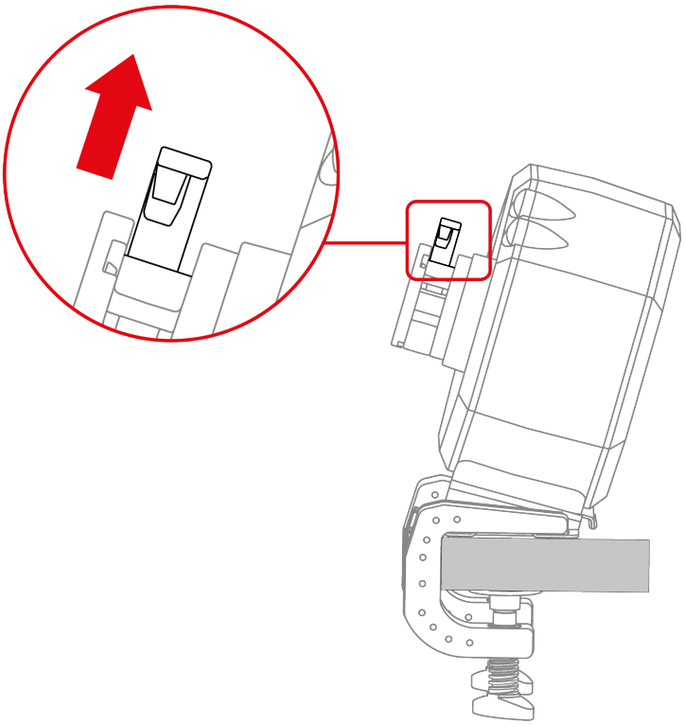

2. Vložte volant do základne.

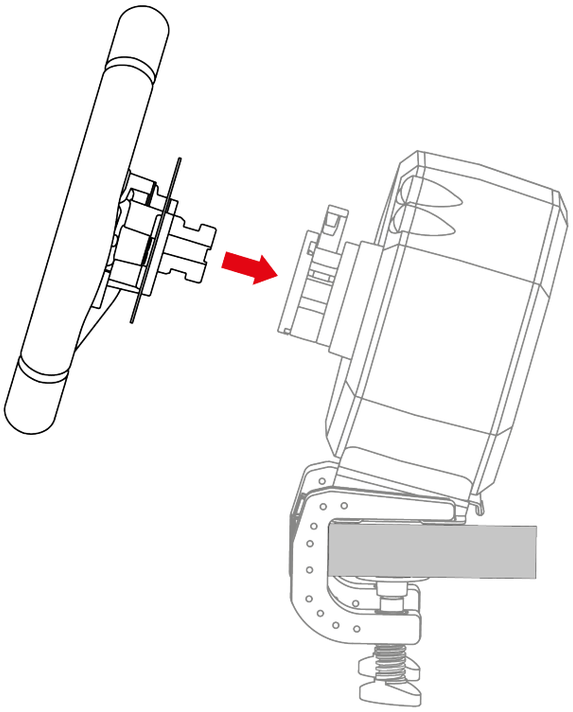

3. Spustite zamykaciu páku.

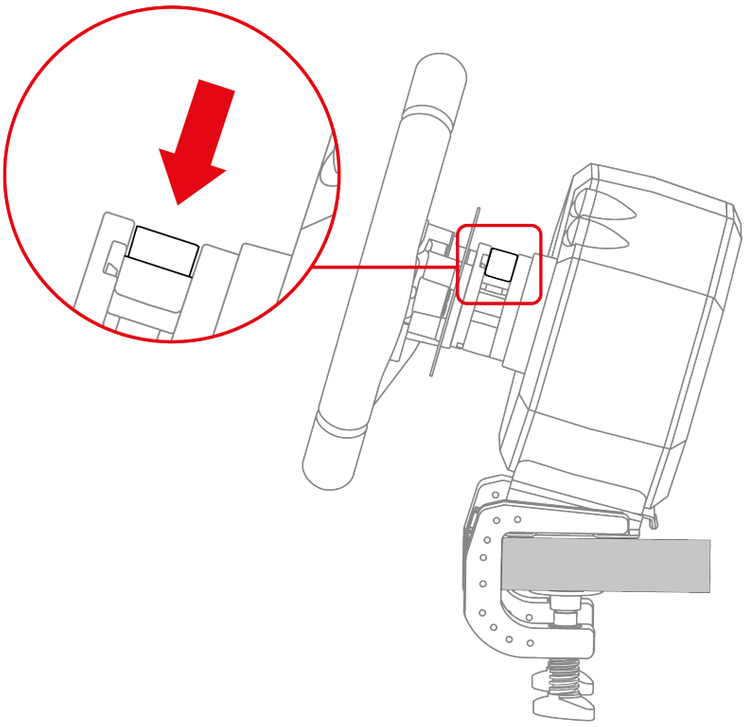

Nebezpečenstvo priškripnutia

Pri spúšťaní páky nenechávajte prst v zámku.

Pred každým použitím si overte, či je základňa stále správne pripevnená k podpere, podľa pokynov v tomto návode.

8. Zostavenie pedálovej sady

Nebezpečenstvo priškripnutia

Pred zostavením pedálovej sady sa uistite, že vaše prsty nie sú medzi ramenami pedálov a základňou pedálovej sady pri spúšťaní pedálov.

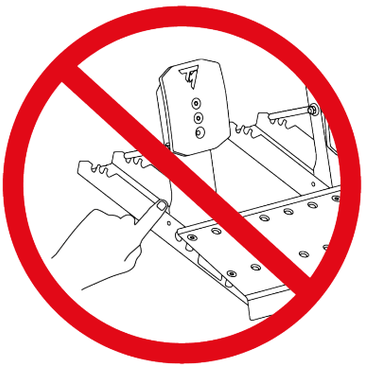

Požadované prvky:

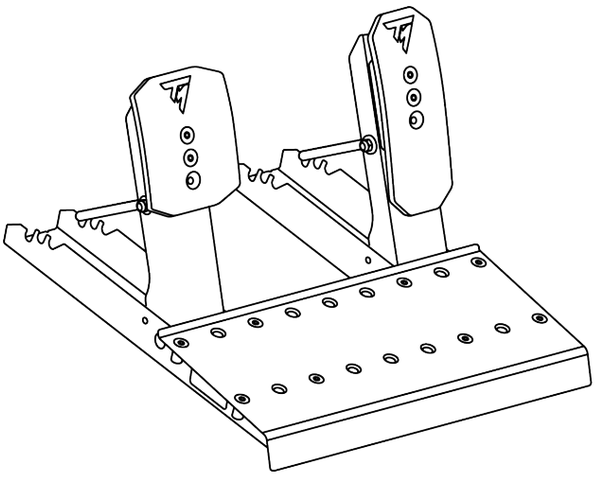

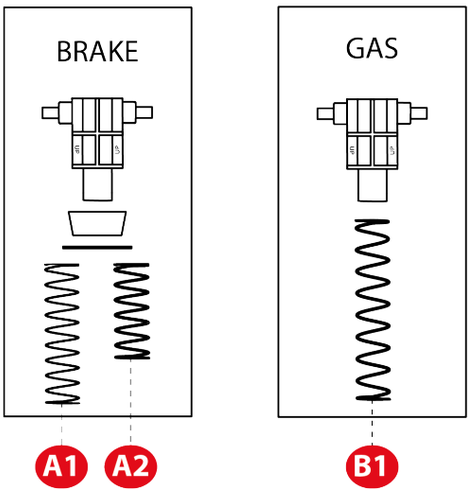

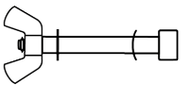

x 2

1. Zasuňte zastavovaciu tyč do príslušných perforácií na spodku pedálovej sady: tyč a zakrivená podložka na jednej strane pedálu, podložka a krídlová matica na druhej strane.

   Postup zopakujte na druhom pedáli.

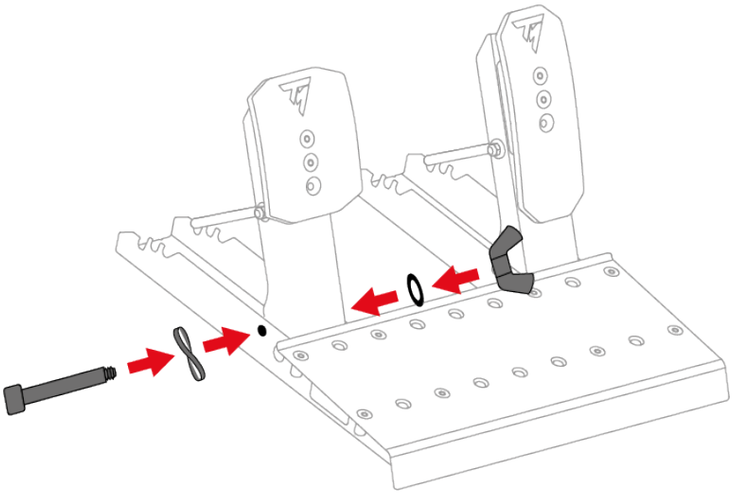

2. Utiahnite brzdnú tyč, bez toho, aby ste použili príliš veľkú silu.

   Postup zopakujte na druhom pedáli.

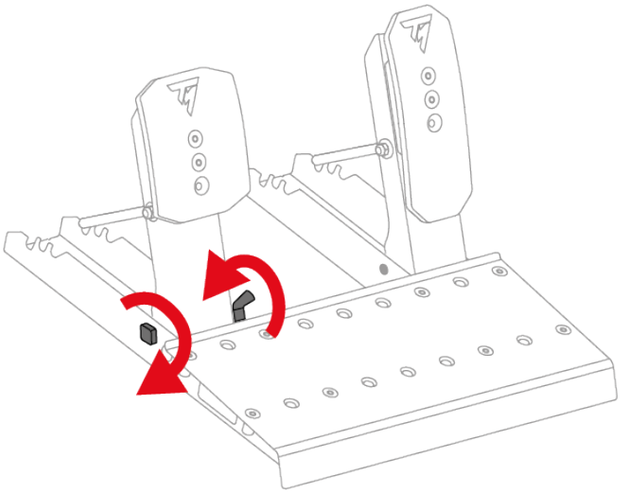

Neuťahujte zastavovaciu tyč nasilu.

Brzdový pedál:

Časti, ktoré tvoria pružinu brzdového pedála, sú priložené. Existujú dve pružiny s rôznymi odpormi:

- Pružina A1 (dlhá, čierna): slabý odpor;
- Pružina A2 (krátka, sivá): silný odpor.

Odložte si pružinu, ktorú nechcete použiť.

3. Všetky časti pružiny brzdového pedála vložte na kovovú tyč v nasledujúcom poradí: pružina, podložka, tlmič a podpora.

   Na podpere musí označenie UP smerovať nahor.

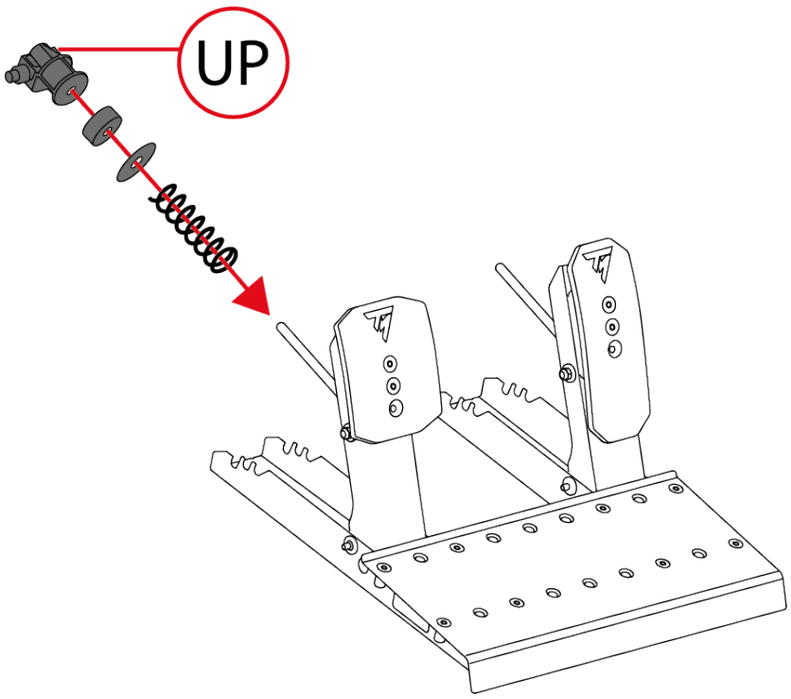

4. Stlačte pružinu brzdového pedála pomocou podpory, aby ste zasunuli zadržovaciu tyč do otvorov v základni pedálovej sady.

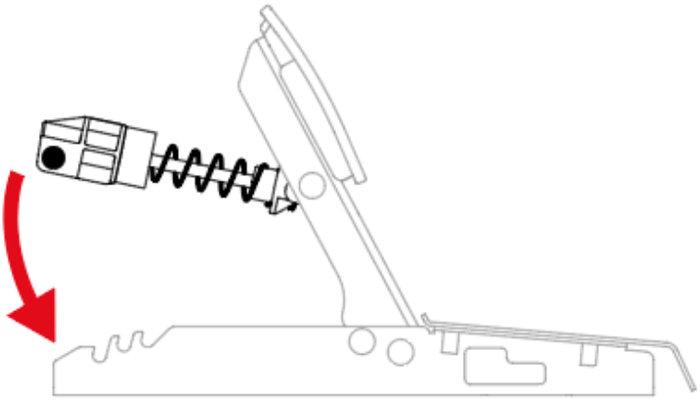

Na nastavenie odporu brzdového pedála môžete umiestniť pružinovú poistku do rôznych polôh.

Pre viac informácií o nastavovaní odporu brzdového pedála si prosím prečítajte sekciu **Mechanické nastavenia pedálov**.

Plynový pedál:

Časti, ktoré tvoria pružinu plynového pedála, sú v taške. Taška obsahuje jednu pružinu B1 (veľmi dlhú, sivú).

5. Všetky časti pružiny plynového pedála vložte na kovovú tyč v nasledujúcom poradí: pružina a podpora.

   Na podpere musí označenie UP smerovať nahor.

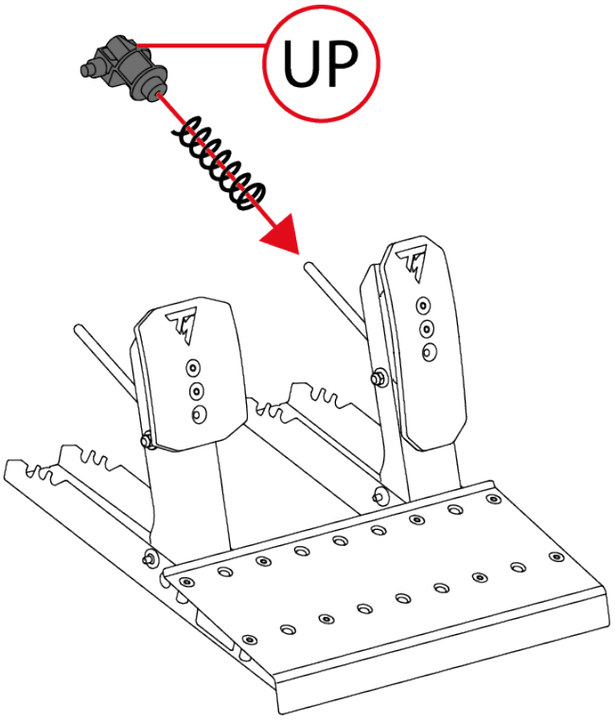

6. Stlačte pružinu plynového pedála pomocou podpory, aby ste zasunuli poistnú tyč do otvorov v základni pedálovej sady.

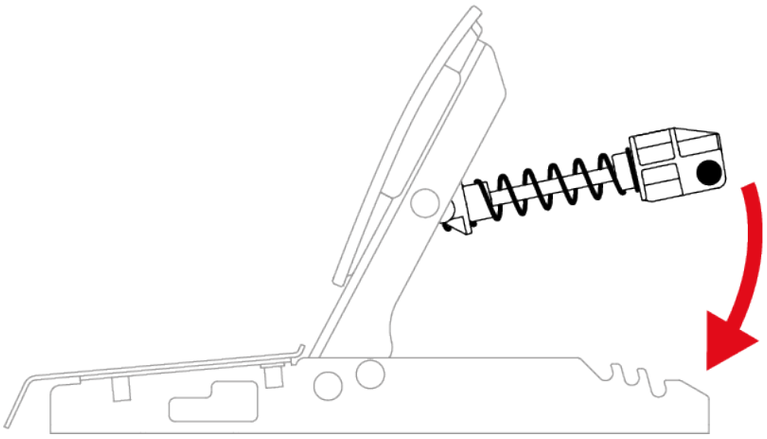

Na nastavenie odporu plynového pedála môžete umiestniť pružinovú poistku do rôznych polôh.

Pre viac informácií o nastavení odporu pedála si prečítajte sekciu **Mechanické nastavenia pedálov**.

Video ukazujúce zostavenie pedálovej sady je dostupné tu:
https://support.thrustmaster.com/product/T598x/

Mechanické nastavenia pedálov

Nastavenie výšky pedálov

Výšku brzdového pedála a pedála plynu je možné nastaviť. Pre každý pedál sú štyri možné polohy.

Brzdový pedál:

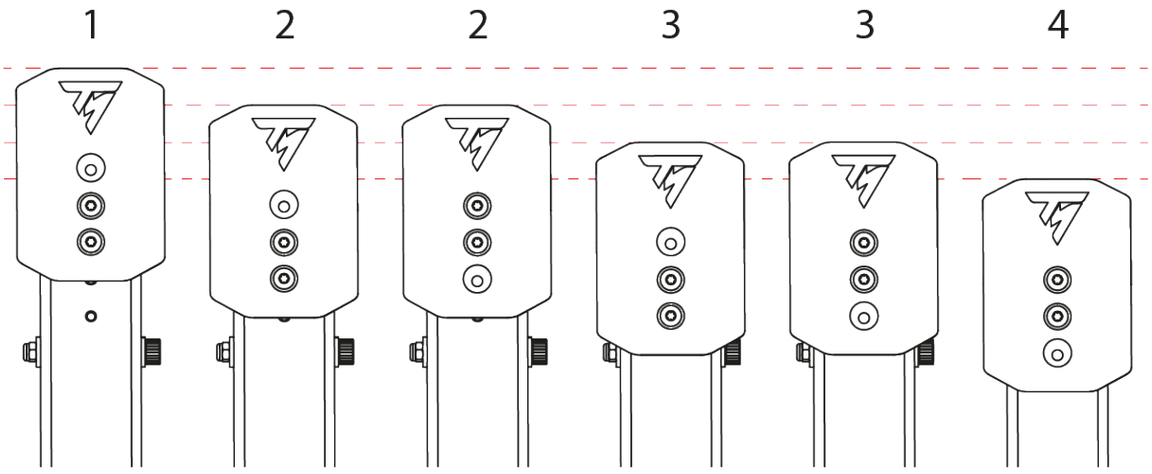

Plynový pedál:

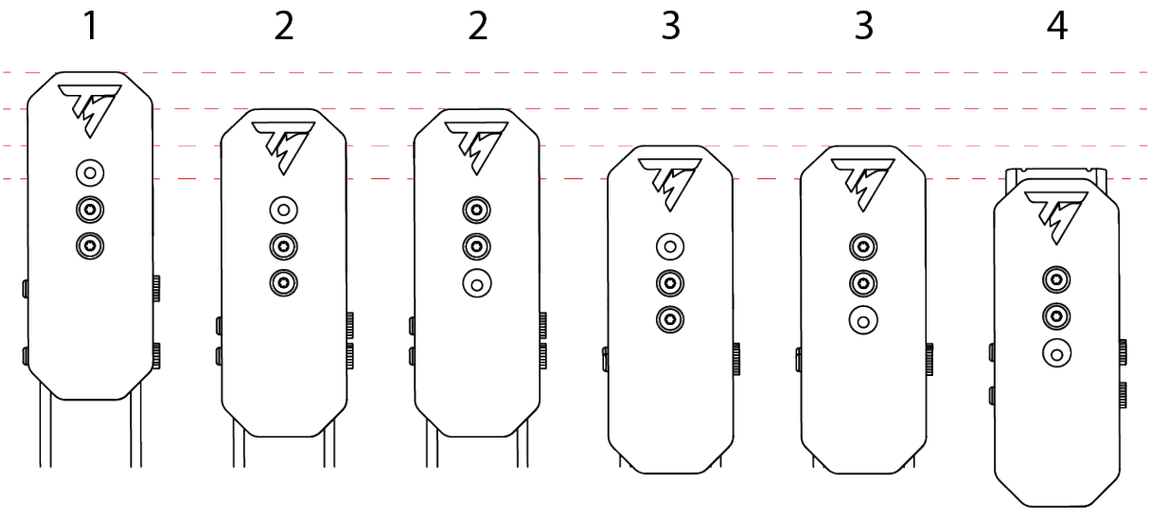

1. Použite priložený kľúč T20 Torx na odskrutkovanie dvoch skrutiek, ktoré držia hlavu pedálov na mieste.

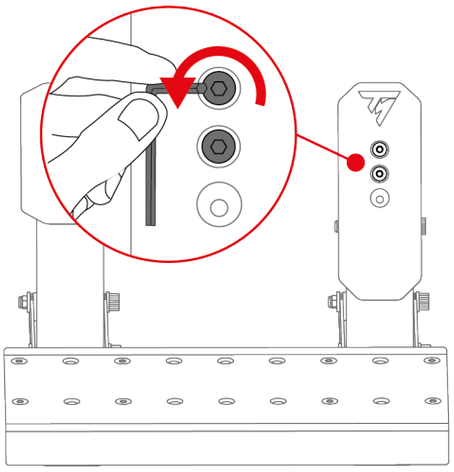

2. Vyberte novú polohu hlavy pedála.

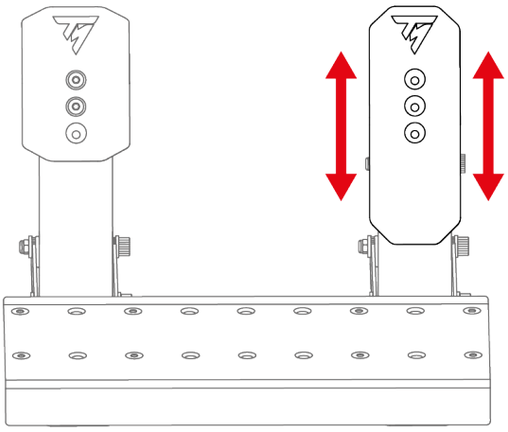

3. Znovu vložte a dotiahnite dve skrutky, ktoré držia hlavu pedálu na mieste.

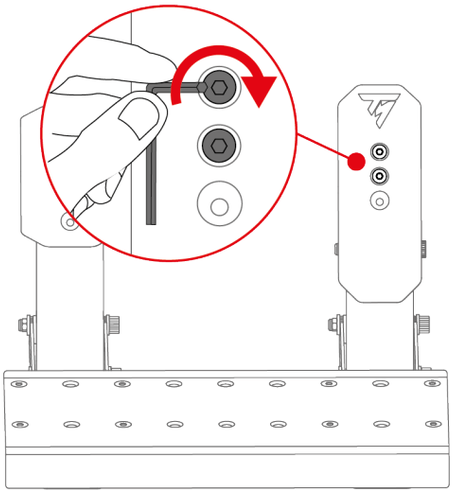

Úprava odporu brzdového pedála

Na nastavenie odporu brzdového pedála sú dve pružiny:

- Pružina A1 (dlhá, čierna): slabý odpor;
- Pružina A2 (krátka, sivá): silný odpor.

Tri sloty na zadnej strane základne pedálovej sady sa používajú na nastavenie odporu.

Pružina A1			
Pozícia	P1 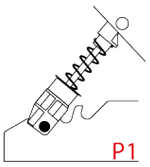	P2 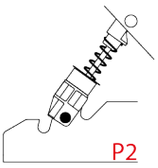	P3 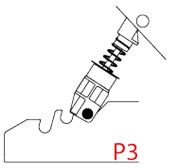
Odpor	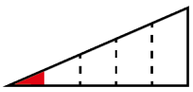		
Pružina A2			
Pozícia	P1 –	P2 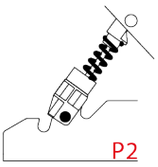	P3 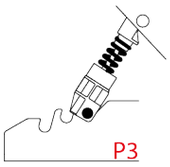
Odpor	–		

Pružina A2 sa nedá použiť v polohe P1.

1. Na uvoľnenie pružinovej zadržiavacej tyče z drážok stlačte pružinu pomocou podpory.

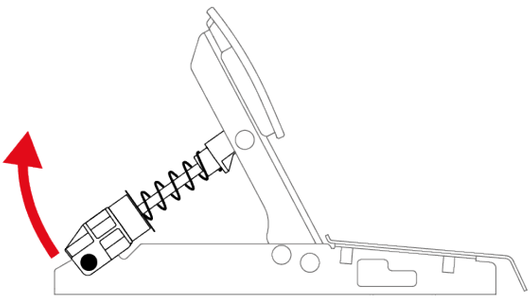

2. Odstráňte všetky časti pedálovej pružiny.

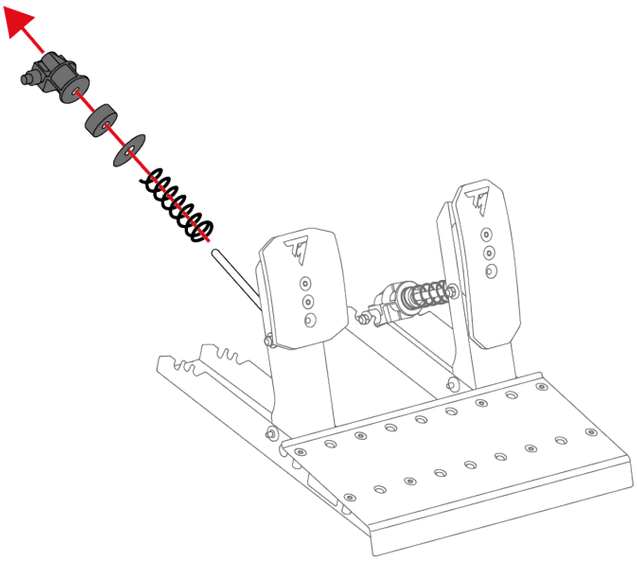

3. Vložte novú pružinu na kovovú tyč pedála.

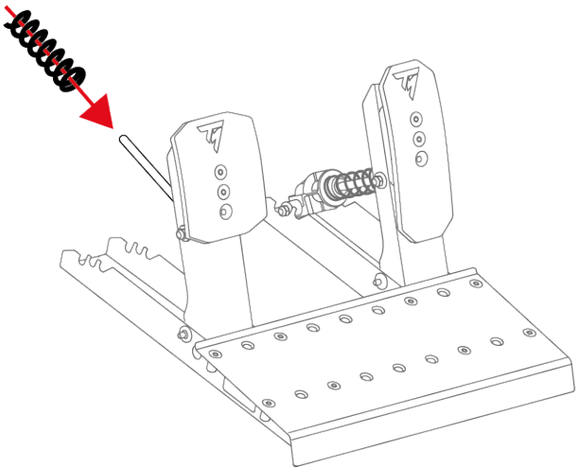

4. Ostatné časti pružiny brzdového pedála vložte na kovovú tyč v nasledujúcom poradí: podložka, tlmič a podpera.

   Na podpere musí označenie UP smerovať nahor.

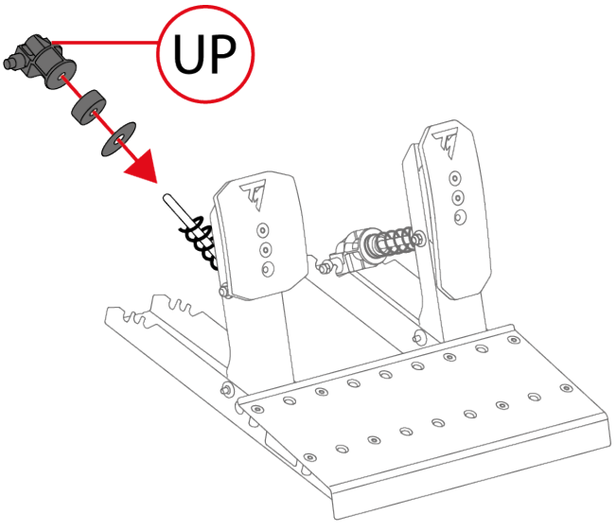

5. Na vloženie pružinovej zadržiavacej tyče do drážok (P1, P2 alebo P3) stlačte pružinu pomocou podpory.

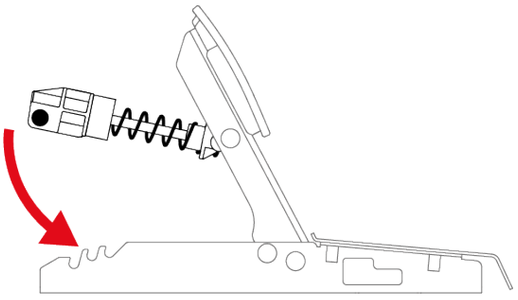

Aby ste predišli kalibračným problémom, odporúčame po výmene pružiny reštartovať základňu.

Úprava odporu pedála plynu

Pre plynový pedál je zabudovaná iba jedna pružina (pružina B1: veľmi dlhá, sivá, slabý odpor).

Tri sloty na zadnej strane základne pedálovej sady sa používajú na nastavenie odporu.

Pružina B1			
Pozícia	P1 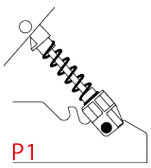	P2 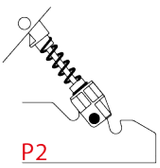	P3 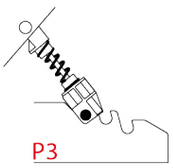
Odpor	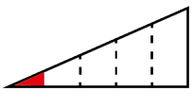	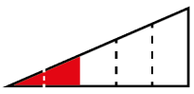	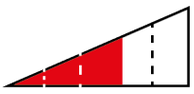

1. Na uvoľnenie pružinovej zadržiavacej tyče z drážok stlačte pružinu pomocou podpory.

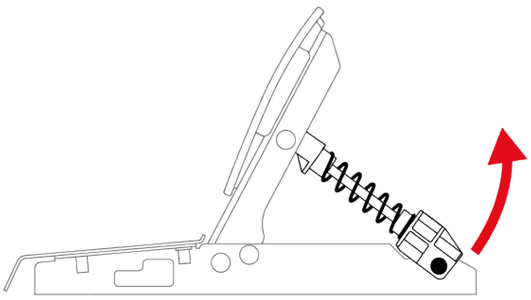

2. Na vloženie pružinovej zadržiavacej tyče do drážok (P1, P2 alebo P3) stlačte pružinu pomocou podpory.

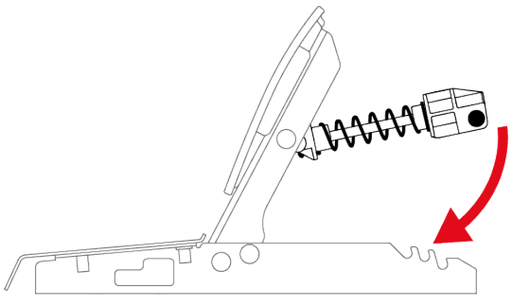

Aby ste predišli kalibračným problémom, odporúčame po výmene pružiny reštartovať základňu.

Protišmykové podpery Carpet Grip

Protišmykové podpery Carpet Grip zabraňujú pohybu pedálovej sady Raceline Pedals LTE pri použití na behúni alebo koberci.

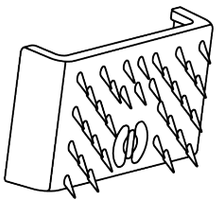

Nepoužívajte protišmykové podpery Carpet Grip na mäkkej podlahe alebo parketovej podlahe, pretože by to mohlo poškodiť povrch podlahy (napr. odreniny, škrabance).

Montáž

Na inštaláciu protišmykových podpier Carpet Grip ich pripnite na zadnú časť pedálovej sady.

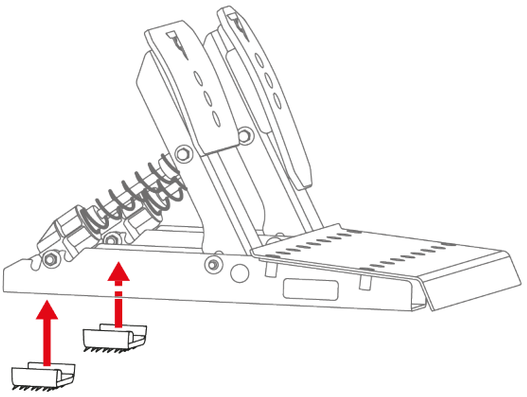

Aby ste zabezpečili efektívnosť podpier, umiestnite zuby smerom k zadnej časti pedálovej sady.

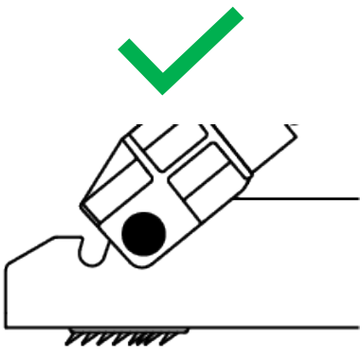

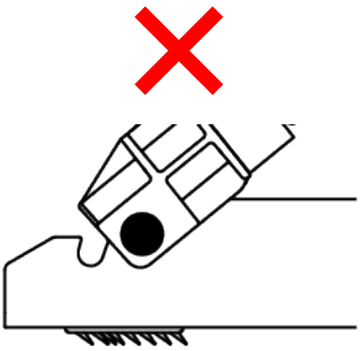

Demontáž

Na odstránenie protišmykových podpier Carpet Grip:

1. Uvoľnite pružiny z zárezov.

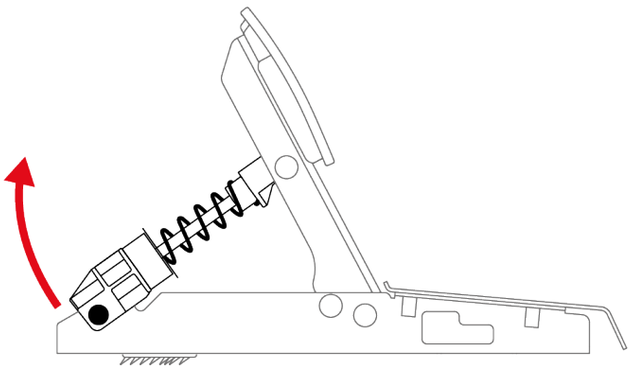

2. Stlačte klip každej protišmykovej podpery.

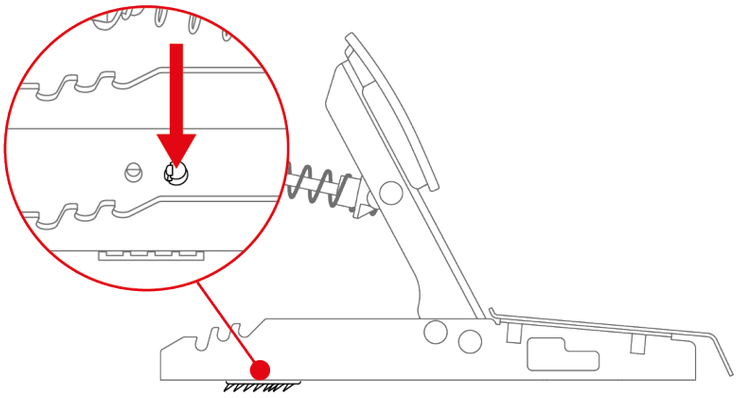

Neťahajte za boky protišmykových podpier Carpet Grip, aby ste ich odstránili. Riskujete, že poškodíte podpery.

9. Inštalácia

Na konzolách XBOX

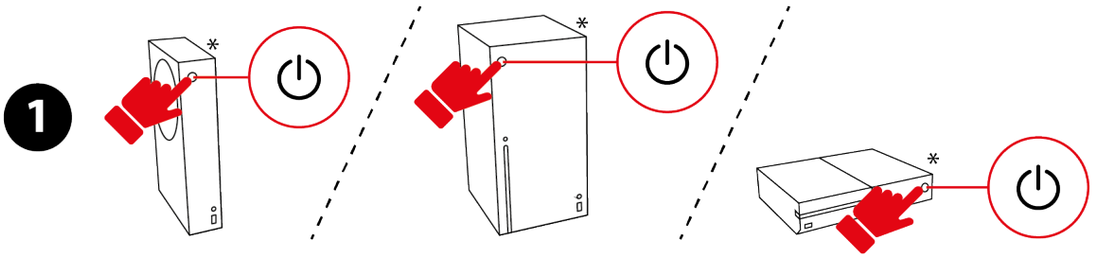

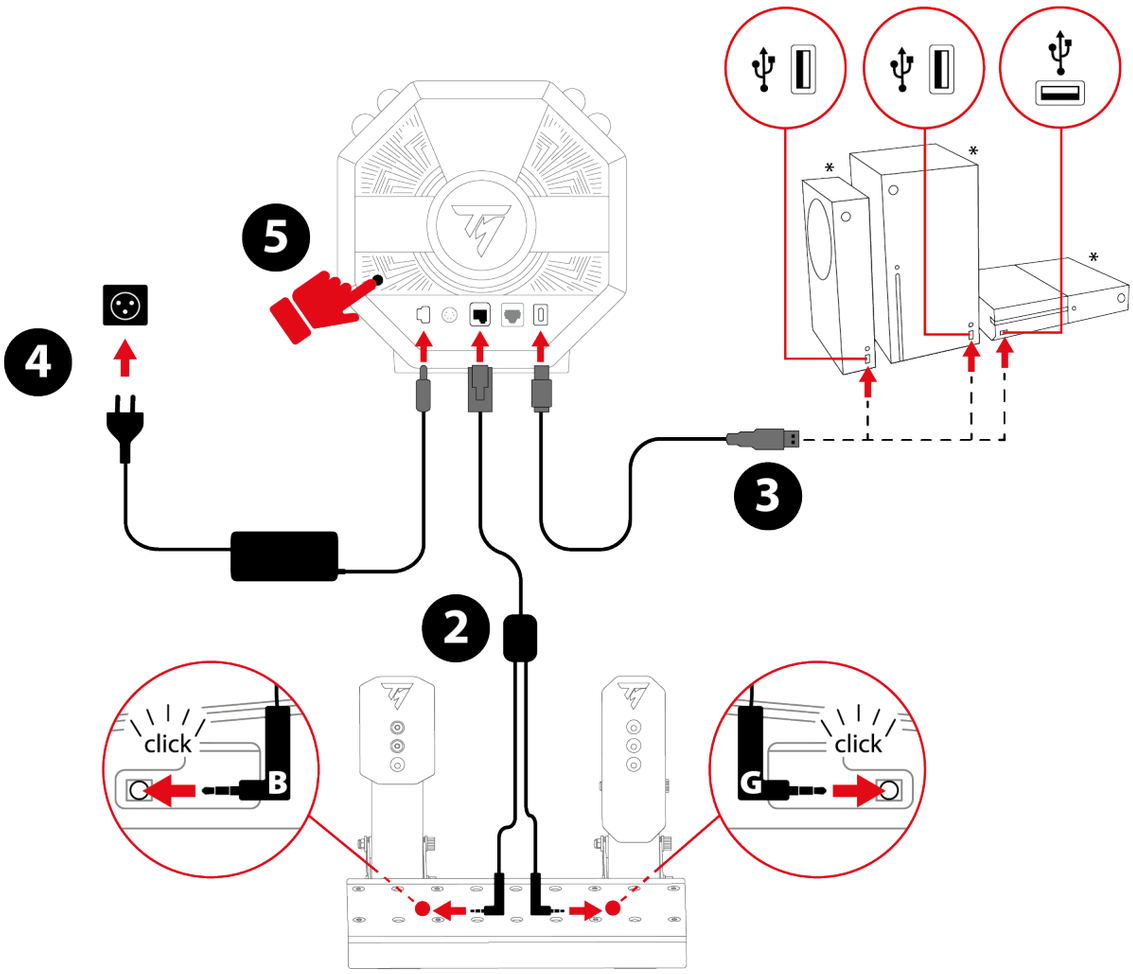

*Nie je zahrnuté

1. Zapnite svoju XBOX konzolu.
2. Dvojitý jack/RJ12 kábel pripojte ku konektoru RJ12 na základni a k pedálovej sade Raceline Pedals LTE.

Jack konektor s označením B (Brake – brzda) je pripojený k brzdovému pedálu. Jack konektor s označením G (Gear – plyn) je pripojený k plynovému pedálu.

3. Pripojte USB-C – USB-A kábel k USB-C portu základne a USB-A port na konzole XBOX.
4. Pripojte napájací adaptér k základni a tiež ho zapojte do zásuvky.
5. Stlačte tlačidlo Zapnutie/Vypnutie umiestnené vzadu na základni.
6. Stlačte tlačidlo ⊗ .

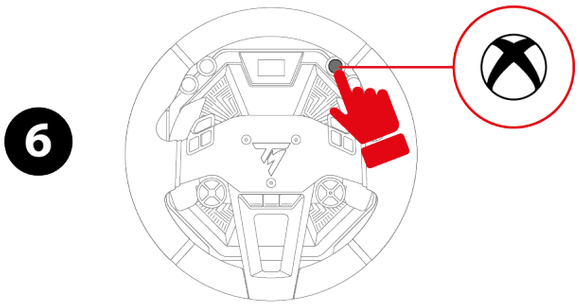

7. Obrazovka základne sa rozsvieti.

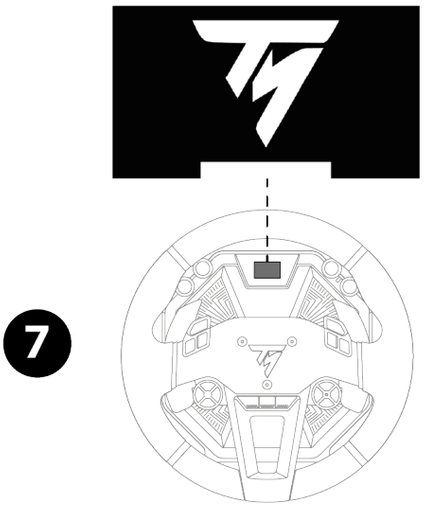

Počas fázy samokalibrácie pretekárskeho volantu si dávajte pozor, aby ste nedávali ruky na volant.

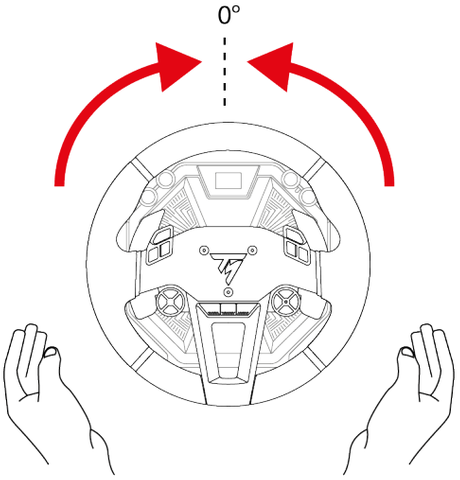

Teraz ste pripravení hrať!

– Na konzolách XBOX si môžete vybrať medzi dvoma režimami kompatibility:

- XBOX Native: predvolený režim s bielym pruhom. V tomto režime je pretekársky volant v hrách rozoznaný pod nasledujúcim názvom: Thrustmaster T598.
- XBOX Legacy: režim spätnej kompatibility s fialovým pruhom. V tomto režime je pretekársky volant v hrách rozoznaný pod nasledujúcim názvom: TS-XW Racer.

– Väčšina hier funguje v XBOX Native režime. Niektoré hry (napríklad EA SPORTS™ F1® 23 / F1® 24 / F1® 25) však fungujú iba v režime XBOX Legacy.

– Ak narazíte na problémy s kompatibilitou alebo funkčnosťou s XBOX hrou, vyberte režim XBOX Legacy.

Na PC

1

2

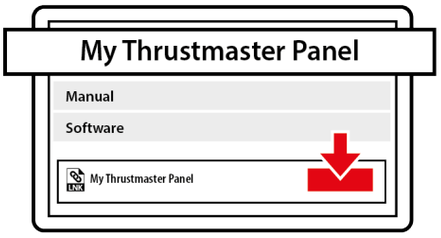

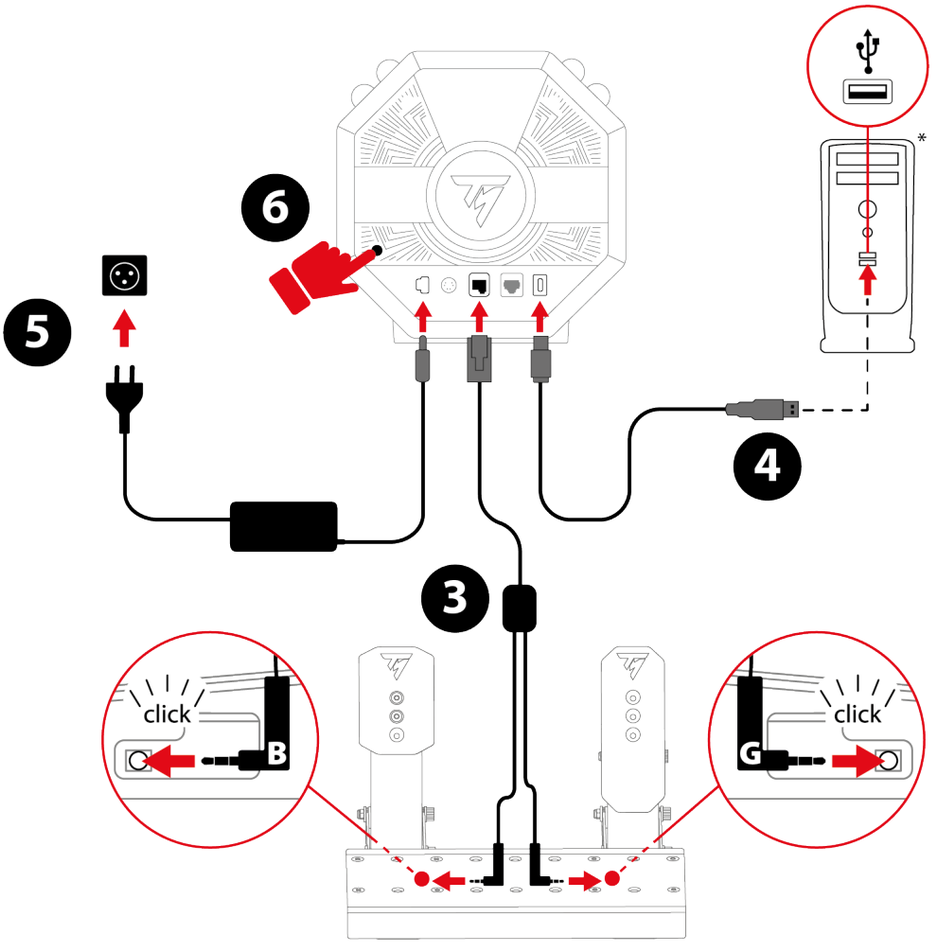

*Nie je zahrnuté

1. Prejdite na:
   https://support.thrustmaster.com/product/T598x/
2. Stiahnite si a nainštalujte softvér My Thrustmaster Panel, ktorý je dostupný v sekcii **Software** (Softvér).
3. Keď je softvér My Thrustmaster Panel nainštalovaný, pripojte dvojitý jack/RJ12 kábel ku konektoru RJ12 na základni a k pedálovej sade Raceline Pedals LTE.

Jack konektor s označením B (Break – brzda) je pripojený k brzdovému pedálu. Jack konektor s označením G (Gear – plyn) je pripojený k plynovému pedálu.

4. Pripojte kábel USB-C – USB-A k USB-C portu základne a na PC cez USB-A port.
5. Pripojte napájací adaptér k základni a tiež ho zapojte do zásuvky.
6. Stlačte tlačidlo Zapnutie/Vypnutie umiestnené vzadu na podstavci.

7. Obrazovka základne sa rozsvieti.

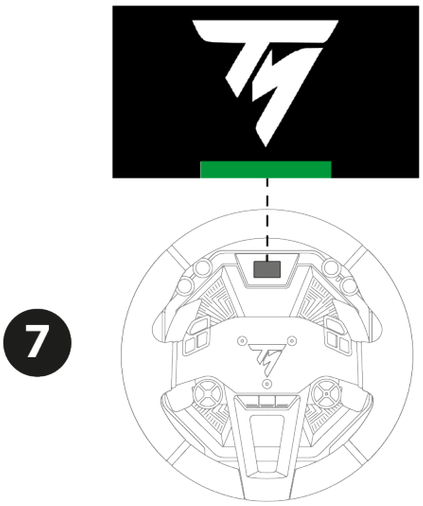

Počas fázy samokalibrácie pretekárskeho volantu si dávajte pozor, aby ste nedávali ruky na volant.

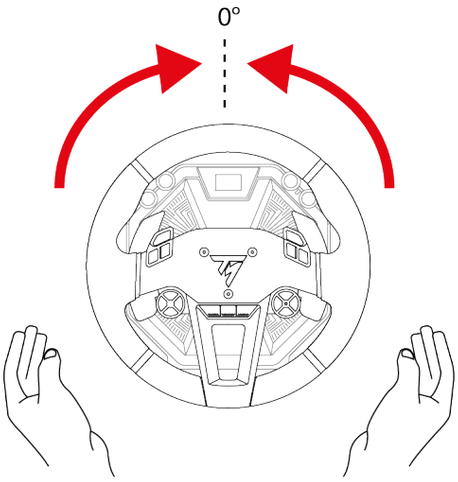

Teraz ste pripravení hrať!

Softvér My Thrustmaster Panel

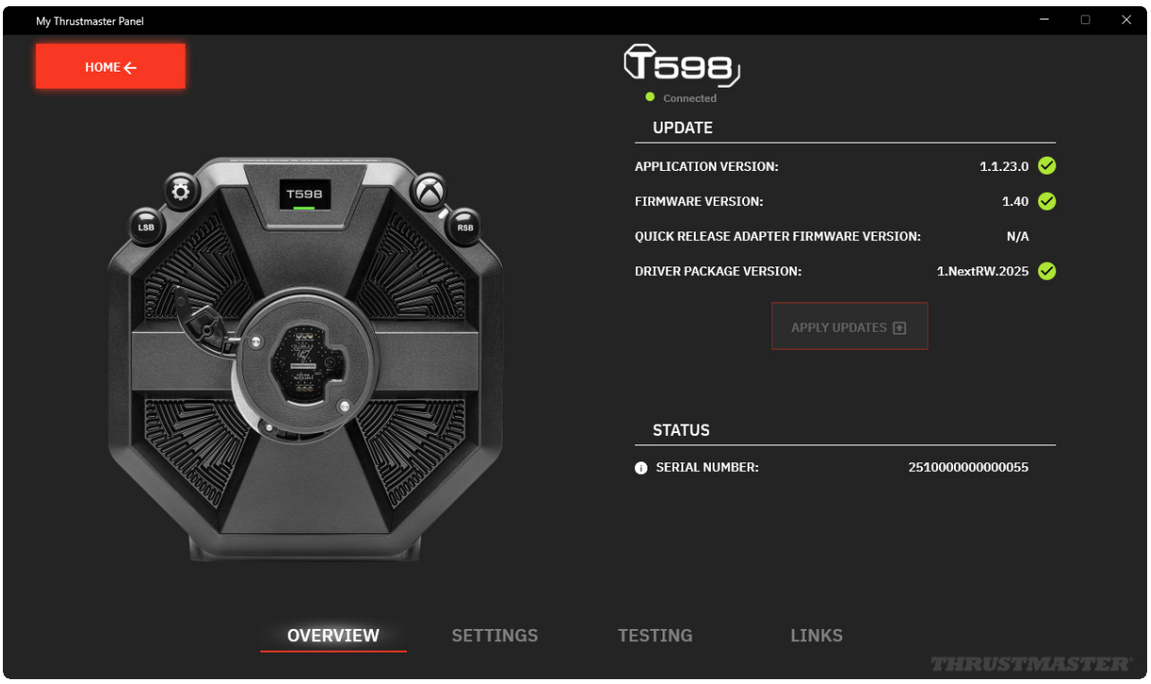

Softvér My Thrustmaster Panel vám umožňuje:

- zobraziť sériové číslo (SÉRIOVÉ ČÍSLO) vašej základne;
- zobraziť verziu ovládača (DRIVER) nainštalovanú vo vašom PC;
- zobraziť verziu firmvéru (FIRMWARE) nainštalovanú na vašej základni;
- zobraziť verziu firmvéru (FIRMWARE) nainštalovanú na volante pripojeného k vašej základni;
- aktualizovať verziu firmvéru (FIRMWARE) vašej základne;
- otestovať všetky tlačidlá na volante pripojeného k vašej základni;
- otestovať všetky osi pedálovej sady pripojenej k vašej základni;
- resetovať stredovú polohu volantu pomocou tlačidla SET CENTER (len keď je to potrebné).

Aktualizácia firmvéru

Verzia firmvéru vašej základne je uvedená na stránke Overview (Prehľad) v softvéri My Thrustmaster Panel.

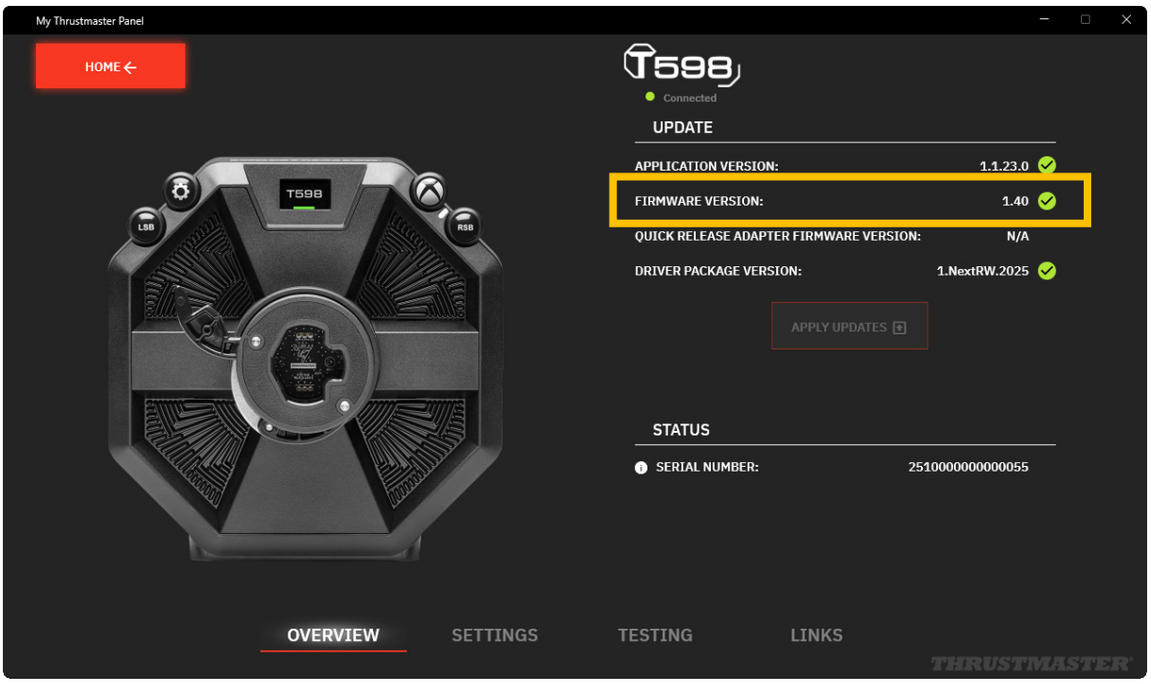

Keď je potrebná aktualizácia:

– Na Home (Domovskej) stránke sa na ikone základni objaví banner oznamujúci NEW UPDATE AVAILABLE! (NOVÁ AKTUALIZÁCIA DOSTUPNÁ!).

  Táto správa môže tiež znamenať, že je k dispozícii nový balík ovládačov (Driver package).

– Na stránke Overview (Prehľad) sa vedľa verzie firmvéru zobrazí červený výkričník.

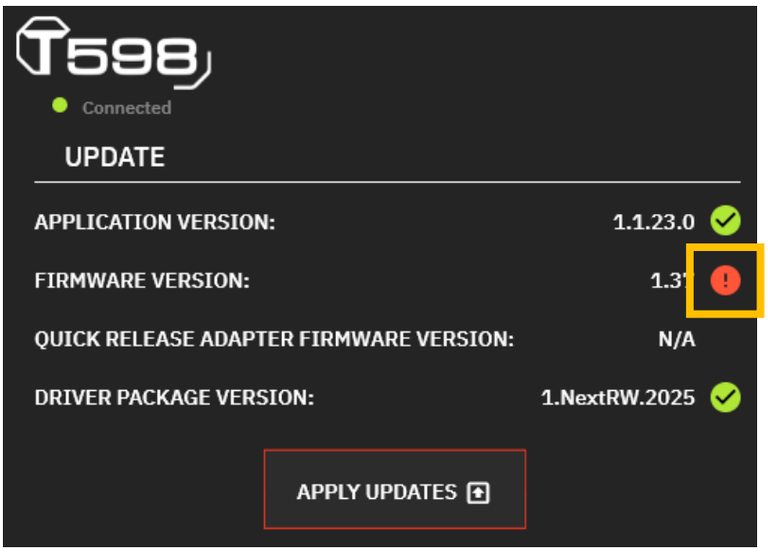

Na aktualizáciu firmvéru základne:

1. V My Thrustmaster Panel, na stránke Overview (Prehľad), kliknite na APPLY UPDATES (POUŽIŤ AKTUALIZÁCIE).

2. Vypnite základňu stlačením tlačidla Zapnutie/Vypnutie, ktoré sa nachádza na zadnej strane základne (uvoľnená pozícia).

   V My Thrustmaster Panel kliknite na NEXT (ĎALEJ).

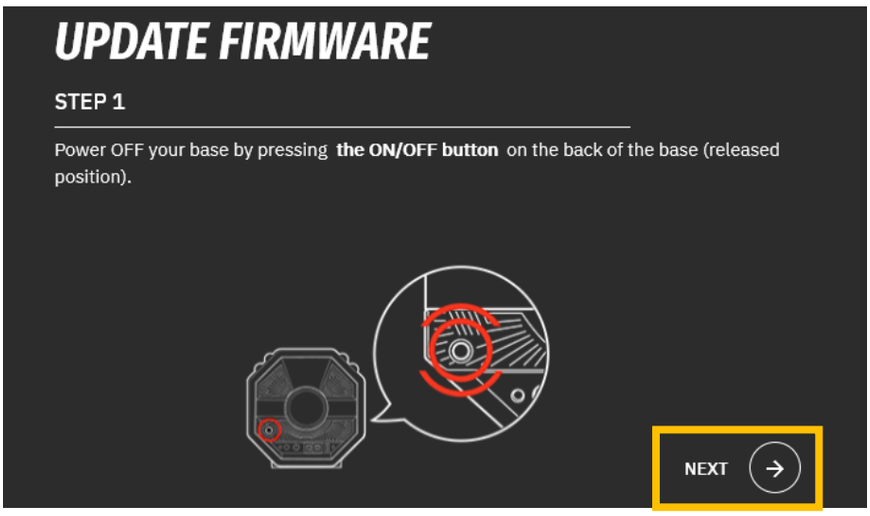

3. Počas stláčania a držania tlačidiel LSB a ⚙ (Nastavenia – Settings) zapnite základňu stlačením tlačidla Zapnutie/Vypnutie umiestneného na zadnej strane základne (zatlačená poloha).

   V My Thrustmaster Panel kliknite na NEXT (ĎALEJ).

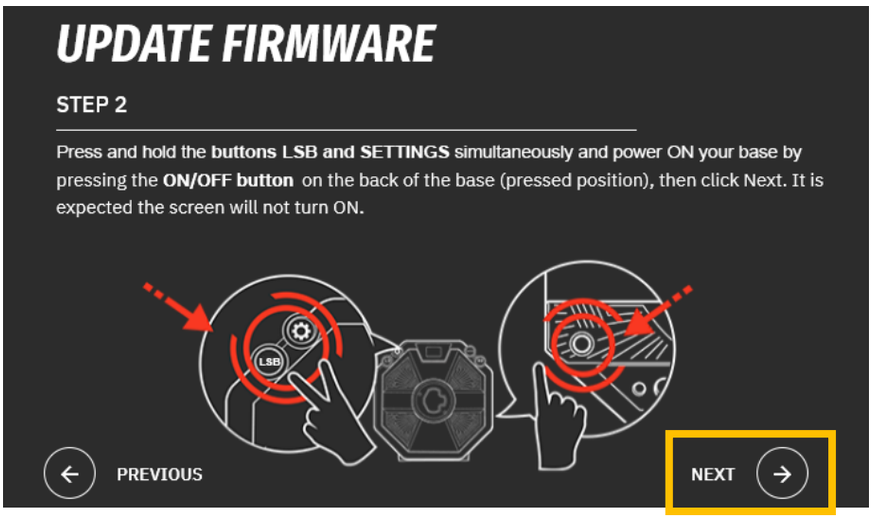

4. Uvoľnite tlačidlá LSB a ⚙ (Nastavenia – Settings). Boot režim je správne aktivovaný, ak je obrazovka základne vypnutá.

   V My Thrustmaster Panel kliknite na DONE (HOTOVO), aby ste spustili aktualizáciu firmvéru.

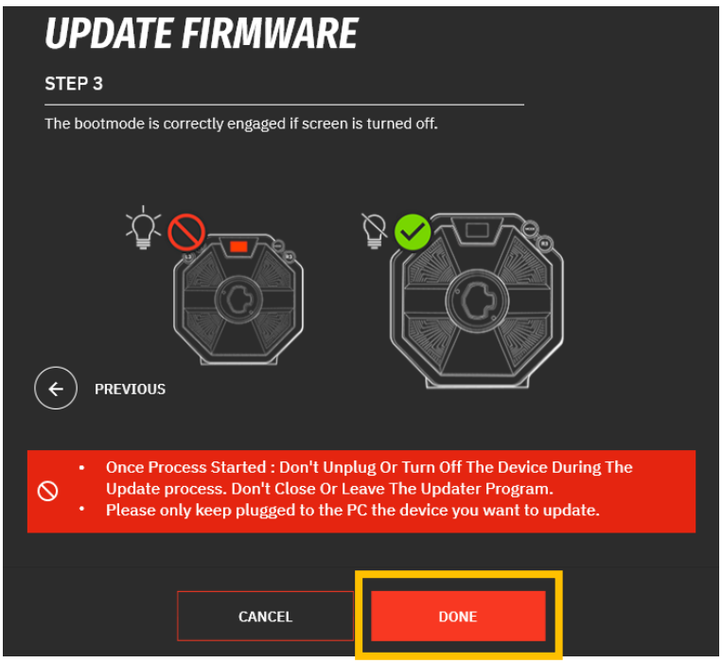

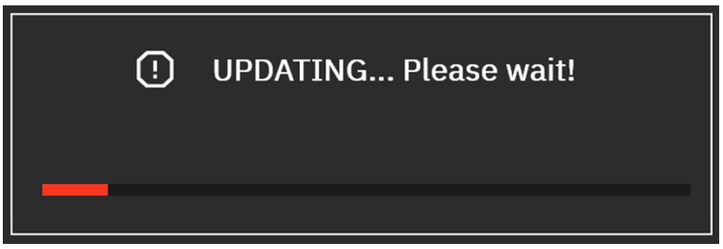

Keď aktualizácia začne, neodpájajte ani nevypínajte základňu. Nezatvárajte ani nevypínajte softvér My Thrustmaster Panel.

5. Po dokončení aktualizácie vypnite základňu stlačením tlačidla Zapnutie/Vypnutie a potom ju opäť zapnite.

   Firmware vašej základne je teraz aktuálny.

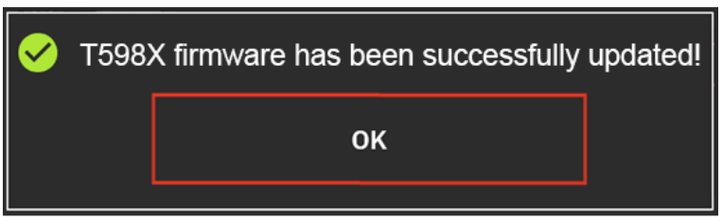

6. Softvér My Thrustmaster Panel sa reštartuje.

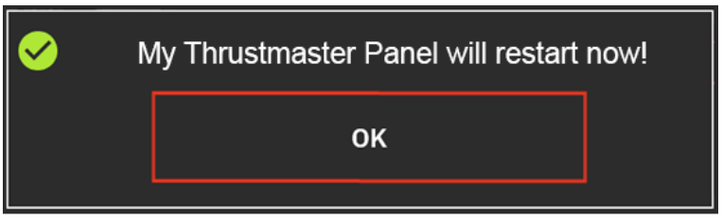

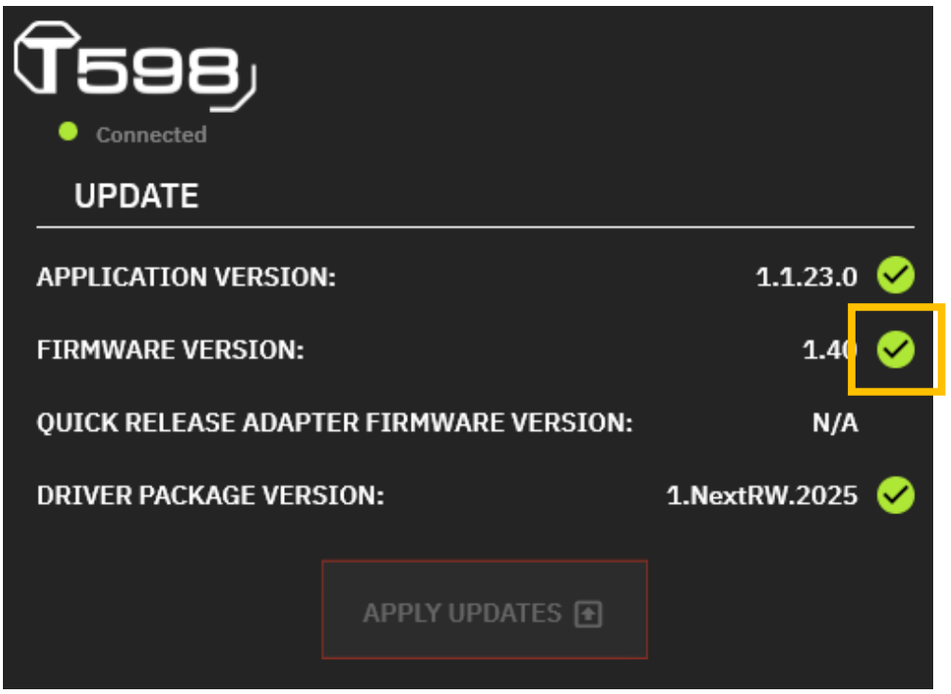
T598
Connected
UPDATE
APPLICATION VERSION:
1.1.23.0
FIRMWARE VERSION:
1.40
QUICK RELEASE ADAPTER FIRMWARE VERSION:
N/A
DRIVER PACKAGE VERSION:
1.NextRW.2025
APPLY UPDATES

Automatická kalibrácia pretekárskeho volantu a pedálov

Volant sa automaticky sám kalibruje, keď pretekársky volant zapojíte do zásuvky, zapnete ho pomocou tlačidla Zapnutie/Vypnutie a pripojíte USB konektor volantu k XBOX konzole alebo PC.

Táto operácia automaticky znovu centruje pretekársky volant.

Nikdy sa nedotýkajte pretekárskeho volantu počas fázy samokalibrácie. To môže viesť k nesprávnej kalibrácii a/alebo osobným zraneniam.

Nikdy neodpájajte pedálovú sadu od základne ani ju nepripájaj k základni, keď je konzola alebo PC zapnuté. To by mohlo viesť k nesprávnej kalibrácii.

Vždy pripojte pedálovú sadu predtým, než pripojíte pretekársky volant ku konzole alebo PC.

Keď je kalibrácia volantu dokončená a hra sa spustí, pedále sa po niekoľkých stlačeniach automaticky kalibrujú.

Nikdy nestláčajte pedále pri zapínaní konzoly alebo PC, pri zapínaní hry alebo pri inštalácii volantu na základňu, keď je základňa zapnutá, alebo počas fázy samokalibrácie pretekárskeho volantu. To by mohlo viesť k nesprávnej kalibrácii.

Ak váš pretekársky volant a/alebo pedále nefungujú správne, alebo ak sa zdajú byť nesprávne kalibrované: vypnite konzolu alebo PC a úplne odpojte pretekársky volant. Potom znovu pripojte všetky káble (vrátane napájacieho kábla a pedálovej sady) a reštartujte konzolu alebo PC aj hru.

10. Mapovanie pre konzoly XBOX

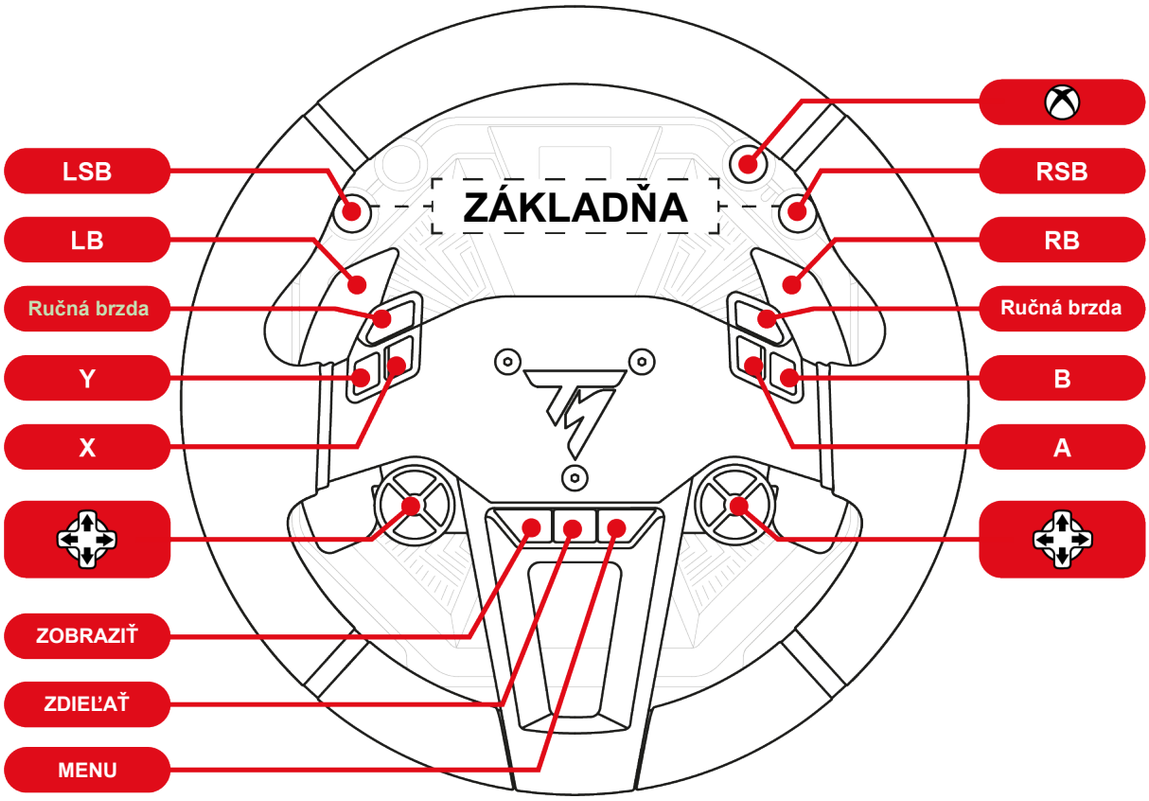

– Na konzolách XBOX je v režime XBOX Native pretekársky volant v hrách rozpoznaný pod nasledujúcim názvom: **Thrustmaster T598**.
– Na konzolách XBOX je v režime XBOX Legacy pretekársky volant v hrách známy pod nasledujúcim názvom: **TS-XW Racer**.
– LED na volante *SportCar Steering Wheel* nefunguje kvôli obmedzeniam protokolu konzoly.
– Niektoré funkcie (enkodéry, počet tlačidiel) sú obmedzené protokolom konzoly.

11. Mapovanie pre PC

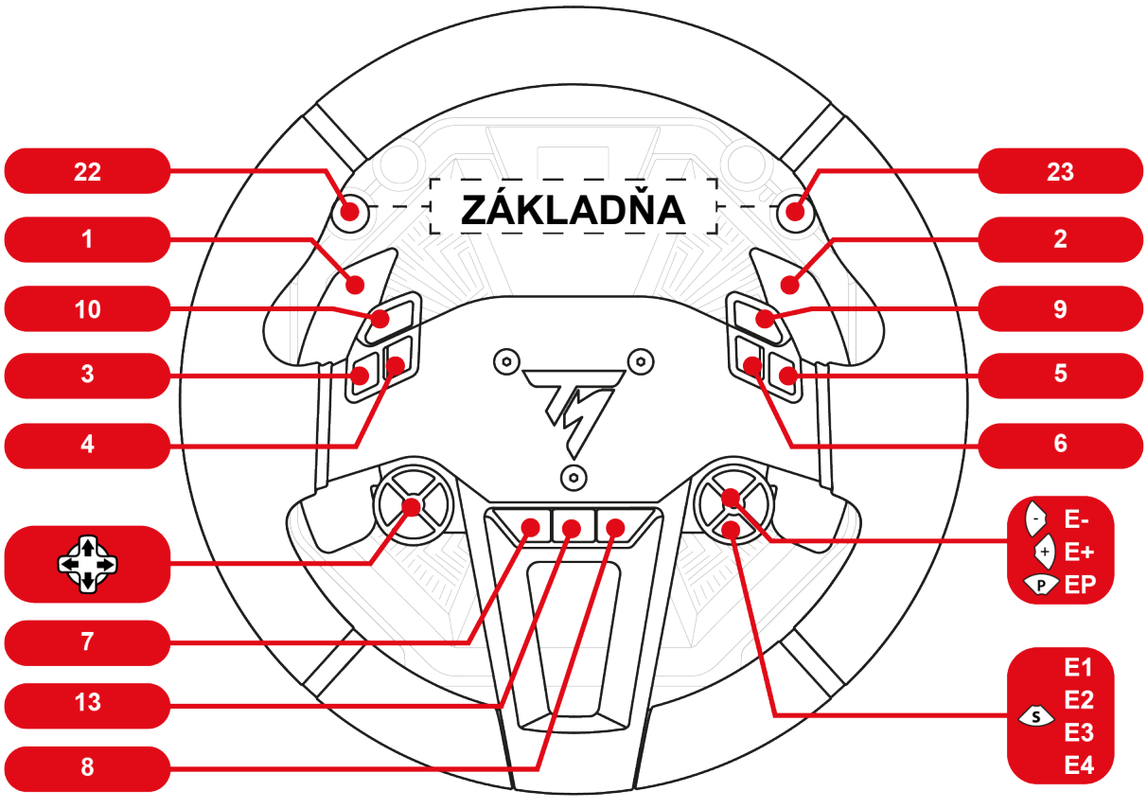

Na PC, v ovládacom paneli a v hrách je pretekársky volant rozpoznaný pod názvom **Thrustmaster Advanced Mode Racer**.

Použitie enkodérov

Vyberte aktívny enkodér stlačením **S** výberu enkodéra.

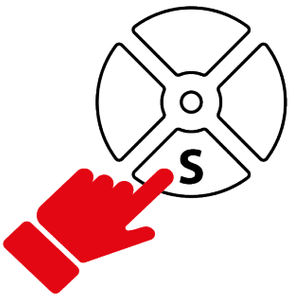

LED nad výberom označuje aktívny enkodér.

S enkodérmi sú spojené nasledujúce funkcie a farby LED:

E1	E2	E3	E4
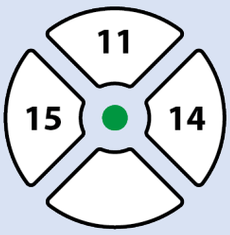	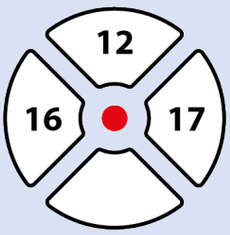	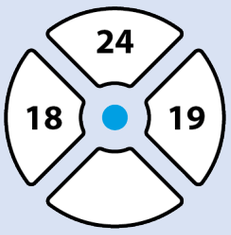	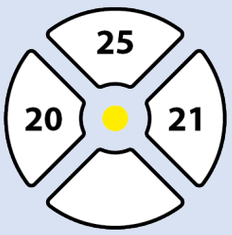

Enkodéry E1, E2, E3 a E4 fungujú v hrách kompatibilných s Thrustmaster enkodérmi. Zoznam kompatibilných hier je dostupný tu: **https://support.thrustmaster.com/product/T598x/** (v sekcii **Games settings** (Nastavenia hry)). Tento zoznam sa pravidelne aktualizuje.

12. Prevádzka obrazovky

Obrazovka základne vám umožňuje:

- **Dostať sa k podmenu Nastavenia alebo Telemetria**;
- **Zmeniť nastavenia pre volant, základňu a pedále, ako aj jas obrazovky**;
- **Vybrať telemetrické informácie, ktoré sa majú zobrazovať.**

Ak na základni nie je namontovaný volant alebo je volant namontovaný nesprávne, zobrazí sa nasledujúca obrazovka:

Prosím, namontujte volant na základňu, alebo ho demontujte a potom ho znovu namontujte na základňu.

Prístup k podmenu Nastavenia alebo Telemetria

Z bezpečnostných dôvodov a aby sa predišlo riziku zranenia, dôrazne odporúčame pozastaviť hru **pred** stlačením tlačidla ⚙ (Nastavenia – Settings).

Na zobrazenie podmenu Nastavenia alebo Telemetria:

1. Stlačte tlačidlo ⚙ (Nastavenia – Settings).

   Zobrazí sa nasledujúca obrazovka:

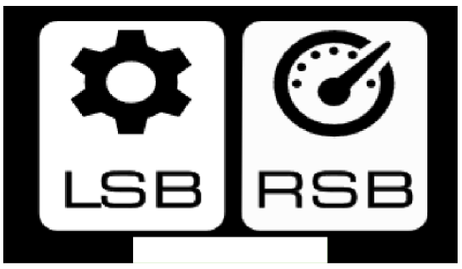

2. Stlačte tlačidlo LSB na výber podmenu **Nastavenia**.

   Zobrazí sa nasledujúca obrazovka:

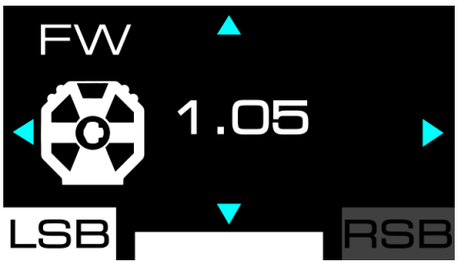

   Stlačte tlačidlo RSB na výber podmenu **Telemetria**.

   Zobrazí sa nasledujúca obrazovka:

Podmenu Nastavenia

Podmenu Nastavenia vám umožní zobraziť informácie o základni, volante a pedáloch a zmeniť príslušné nastavenia.

Pre prístup do podmenu Nastavenia stlačte tlačidlo ⚙ (Nastavenia – Settings) a potom tlačidlo LSB.

Zobrazuje sa nasledujúca obrazovka:

❶ Príslušenstvo: základňa, volant alebo pedálová sada

❷ Vybrané podmenu Nastavenia

❸ Názov vybraného nastavenia a jeho hodnota

❹ Možná navigácia v podmenu

Na navigáciu v podmenu Nastavenia:

– Používajte smerové tlačidlá.

Na zmenu hodnoty nastavenia:

– Používajte smerové tlačidlá.

Na potvrdenie hodnoty nastavenia a opustenie podmenu Nastavenia:

– Stlačte tlačidlo (Nastavenia – Settings).

  Na obrazovke sa zobrazí telemetrické informácie (štandardne obrazovka GEAR).

Nastavenie jasu

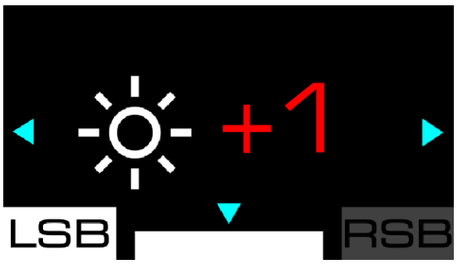

Táto obrazovka vám umožňuje meniť celkový jas displeja. Sú možné tri nastavenia: - 1; 0 (predvolené nastavenie); + 1.

Nastavenia základne

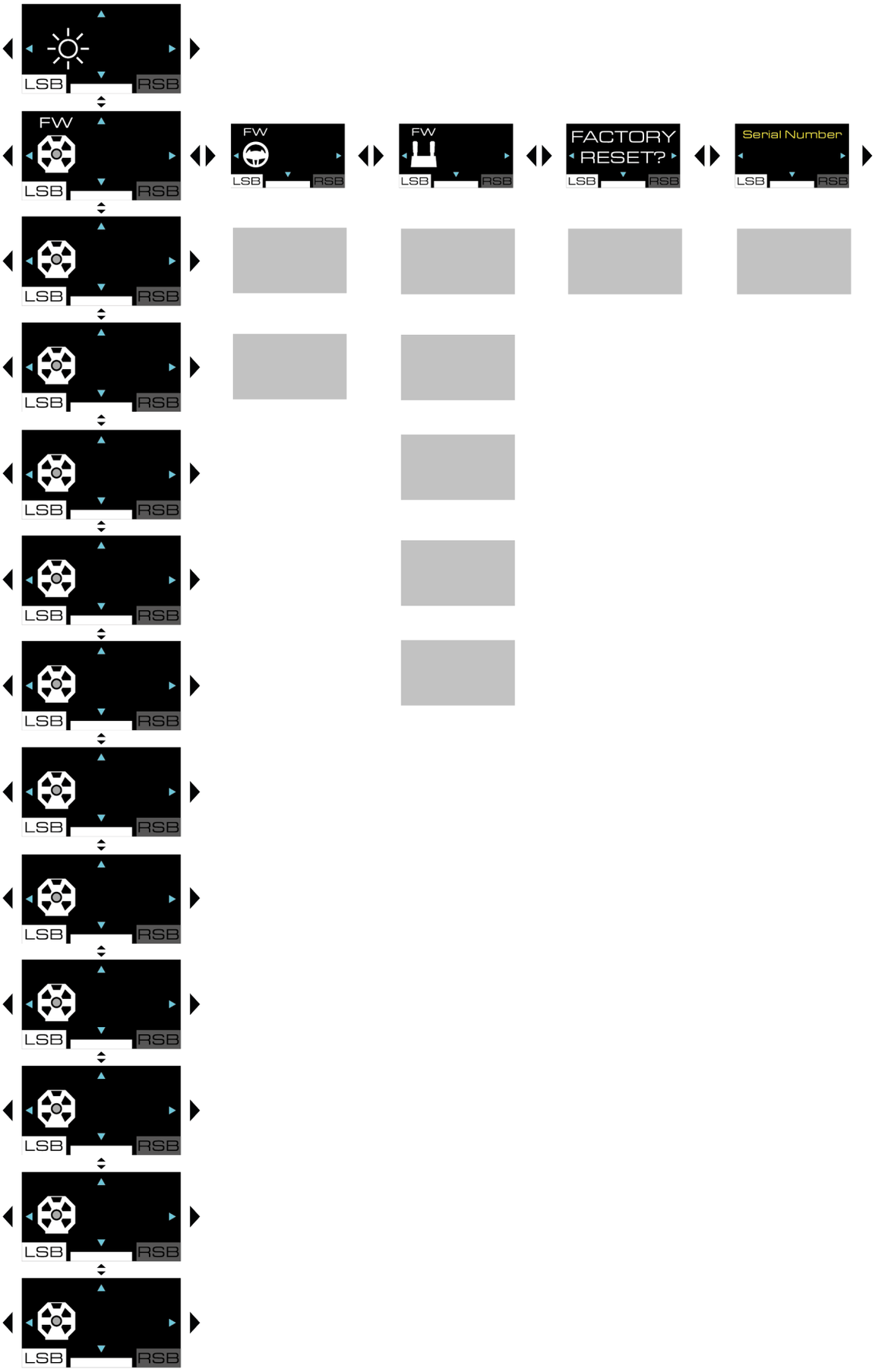

Firmware základne

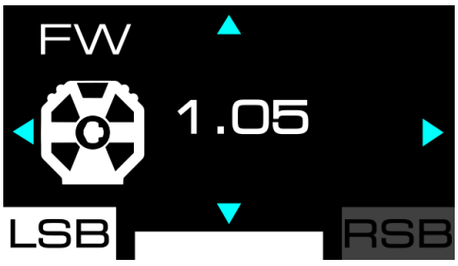

Táto obrazovka zobrazuje verziu firmvéru základne.

Compatibility (kompatibilita)

Táto obrazovka vám umožní zmeniť režim kompatibility základne na konzolách XBOX. Môžete si vybrať medzi XBOX Native módom (natívny režim, s bielym pruhom) alebo XBOX Legacy režimom (spätná kompatibilita, s fialovým pruhom).

– Na konzolách XBOX, ak chcete zistiť, či je vaša hra kompatibilná s XBOX Native alebo XBOX Legacy režimom, choďte na:

https://support.thrustmaster.com/product/T598x/

V sekcii **Games settings** (Nastavenia hry) vyberte zoznam hier pre XBOX.

– Na konzolách XBOX je v režime XBOX Native pretekársky volant v hrách rozpoznaný pod nasledujúcim názvom: **Thrustmaster T598**.

– Na konzolách XBOX je v režime XBOX Legacy pretekársky volant v hrách známy pod nasledujúcim názvom: **TS-XW Racer**.

Na zmenu režimu kompatibility:

1. Použite smerové tlačidlá na výber režimu XBOX Native alebo XBOX Legacy .
2. Stlačte tlačidlo (Nastavenia – Settings) na použitie nového režimu. Váš výber je uložený v internej pamäti základne.
3. Zobrazuje sa nasledujúca obrazovka:

4. Prosím, reštartujte svoju XBOX konzolu.
5. Zobrazuje sa nasledujúca obrazovka:

6. Pretekársky volant sa reštartuje a sám sa kalibruje. Dávajte pozor, aby ste nedávali ruky na volant.

Profily Force Feedback

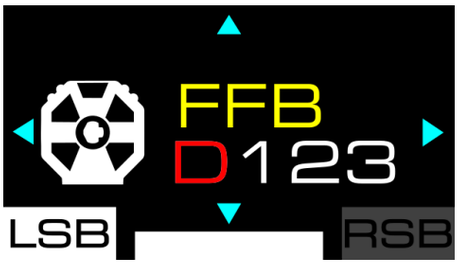

Táto obrazovka sa používa na výber profilu Force Feedback. Máte na výber zo štyroch uložených profilov, od najmenej agresívneho Force Feedback až po najagresívnejšie: FFB D (predvolené); FFB 1; FFB 2; FFB 3.

Uložené nastavenia sú:

	FFB D	FFB 1	FFB 2	FFB 3
Master gain	50%	75%	100%	100%
Mode	S	P	P	E
Inertia	OFF	OFF	OFF	OFF
Friction	MID	MID	LOW	OFF
Boost low	0	0	0	0
Boost high	0	0	0	0
Speed	MID	HIGH	HIGH	EXT
Wheel damper	20%	10%	0%	0%
Game damper	LOW	LOW	LOW	LOW
Spring	0%	0%	0%	0%
Gear jolt	OFF	OFF	OFF	OFF
Engine roar	OFF	OFF	OFF	OFF
End stop	HIGH	HIGH	HIGH	HIGH

Profily FFB 1, FFB 2 a FFB 3 môžete zmeniť nastavením základne. Profily sú uložené v internej pamäti základne.

Použite obrazovku **Obnova pôvodných nastavení** na resetovanie uložených nastavení profilov FFB 1, FFB 2 a FFB 3.

Profil FFB D nie je možné upravovať.

Vybraný profil sa zobrazí v ľavom hornom rohu obrazovky pri prechádzaní nastavením základne.

V závislosti od zvoleného profilu Force Feedback a definovaných nastavení môže základňa generovať pískavý zvuk. To je normálne a súvisí s kombináciou viacerých parametrov zameraných na zvýšenie odozvy motora. Čím väčšia je odozva, tým hlasnejší je pískavý zvuk. Tento pískavý zvuk je charakteristický pre pretekárske vozidlá s elektrickým motorom a ich konfiguráciu.

Master gain (celková silová spätná väzba Force Feedback)

Táto obrazovka vám umožňuje nastaviť celkovú silu efektov Force Feedback (master gain). Táto hodnota sa pohybuje od 0 % do 100 %, v intervaloch po 5.

Mode (režim)

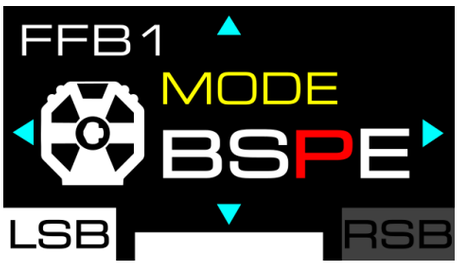

Táto obrazovka sa používa na výber režimu jazdy a zmenu odozvy Force Feedback. Na výber sú štyri režimy, od najmenej citlivého až po najresponzívnejšie:

- B – Beginner;
- S – Sport;
- P – Performance;
- E – Extreme.

Inertia (zotrvačnosť)

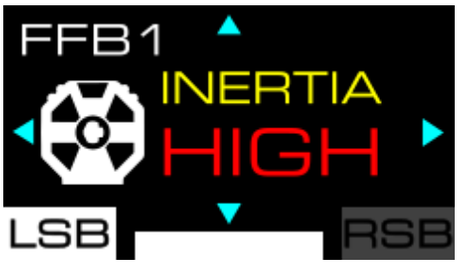

Táto obrazovka vám umožní nastaviť zotrvačnosť volantu. Na výber sú štyri nastavenia, od žiadnej zotrvačnosti až po extrémne vysokú zotrvačnosť (OFF, MID, HIGH, EXT), čo umožňuje viac či menej ovládať riadenie v závislosti od hry a vozidla, ktoré používate.

Toto nastavenie motora zvyšuje zotrvačnosť volantu úmerne rýchlosti vozidla. Čím rýchlejšie vozidlo ide, tým zotrvačnosť rastie.

Vysoká zotrvačnosť zvyšuje silu potrebnú na otočenie volantu (volant sa potom spomaľuje), čím sa obmedzujú oscilácie v priamke pri použití veľmi výkonných vozidiel.

Toto nastavenie je dostupné **iba na PC**.

Efekt Inertia (zotrvačnosť) je funkčný iba v hrách, ktoré podporujú zobrazenie rýchlosti vozidla na obrazovke základne.

Zoznam kompatibilných hier je dostupný tu: **https://support.thrustmaster.com/product/T598x/**.

V sekcii **Games settings** (Nastavenia hier) vyberte List of games compatible with the T598 INERTIA option.

Friction (trenie)

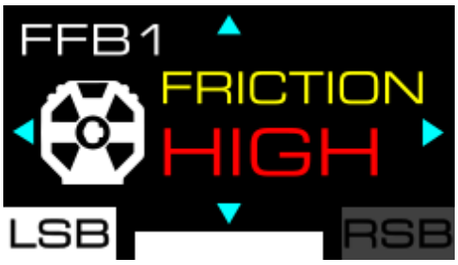

Táto obrazovka vám umožňuje nastaviť trenie motora, keď sa volant otáča pomaly alebo sa nehýbe. Na výber sú štyri nastavenia, od žiadneho odporu až po veľmi silný odpor: OFF; LOW; MID; HIGH.

- Toto nastavenie je dostupné **iba na PC**.
- Toto nastavenie možno použiť na zabránenie oscilačným pohybom.

Boost low (ľahké až stredné efekty)

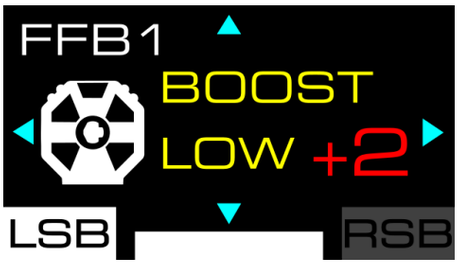

Táto obrazovka vám umožní nastaviť ľahké až stredné efekty Force Feedback (napr. obrubníky trate na okraji trate, textúra cesty). Na výber je päť nastavení: - 2; - 1; 0; + 1; + 2.

Boost high (stredné až vysoké efekty)

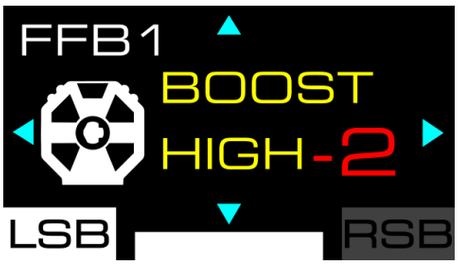

Táto obrazovka vám umožní nastaviť stredné až vysoké efekty Force Feedback (kolízia s iným vozidlom alebo stenou, atď.). Na výber je päť nastavení: - 2; - 1; 0; + 1; + 2.

Speed (rýchlosť)

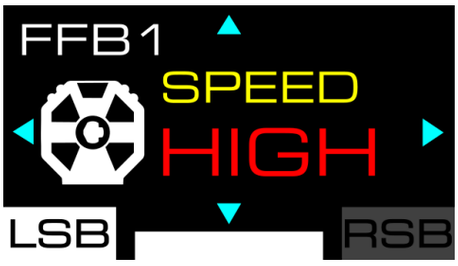

Táto obrazovka vám umožní meniť rýchlosť otáčania motora (napríklad: keď uvoľníte volant a motor sa ďalej otáča). Na výber sú štyri nastavenia, od pomalej po veľmi vysokú rýchlosť otáčania: LOW; MID; HIGH; EXT.

Ide o bezpečnostné nastavenie, pretože motor je veľmi rýchly.

Wheel damper (tlmiaca sila volantu)

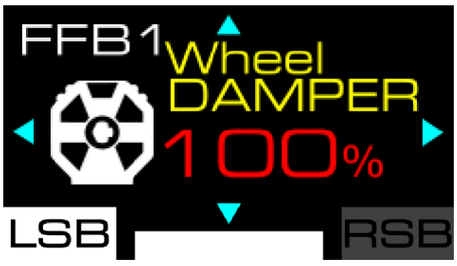

Táto obrazovka vám umožňuje nastaviť tlmiacu silu (*tlmič)* Force Feedback. Táto hodnota sa pohybuje od 0% do 100%, v intervaloch po 10.

Zníženie tlmiacej sily zvyšuje, zlepšuje a optimalizuje celkový pocit z Force Feedback. Odporúčame použiť nízku tlmiacu silu.

Game damper (tlmiaca sila hry)

Táto obrazovka vám umožní nastaviť tlmiacu silu (*damper)* spätnej väzby Force Feedback, ktorú hra aplikuje. Môžete si vybrať zo štyroch nastavení, od nízkej po extrémne vysokú tlmiacu silu: LOW; MID; HIGH; EXT.

Zosilnenie pôsobí ako násobiteľ vstupu tlmiacej sily hry, ktorá zvyšuje alebo znižuje úroveň tlmenia aplikovanú hrou na volant.

Zníženie tlmiacej sily zvyšuje, zlepšuje a optimalizuje celkový pocit z Force Feedback. Odporúčame použiť nízku tlmiacu silu.

Spring (pružina)

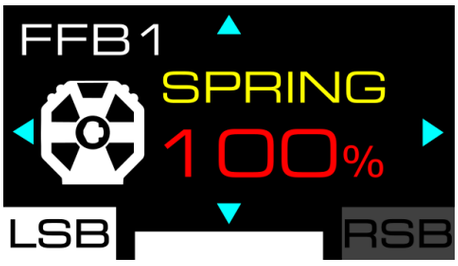

Táto obrazovka vám umožní nastaviť silu pružiny (vrátiť sa do centrálnej polohy volantu, keď nie je Force Feedback). Predvolená hodnota pružiny je 0 %. Táto hodnota sa pohybuje od 0 % do 100 %, v intervaloch po 10.

Hodnotu pružiny by ste mali meniť len v hrách, ktoré Force Feedback nepodporujú.

V niektorých hrách, vrátane tých podporujúcich Force Feedback, je hodnota pružiny automaticky upravovaná hrou. To však neovplyvňuje kvalitu efektov Force Feedback.

Gear jolt (trhnutie pri radení rýchlostí)

Táto obrazovka vám umožní meniť úroveň trhania, ktoré cítite pri radení rýchlosti. Na výber sú štyri nastavenia, od žiadneho pocitu po silný pocit: OFF (predvolené); LOW; MID; HIGH.

- Toto nastavenie je dostupné **iba na PC**.
- Efekt Gear jolt (otras pri radení rýchlosti) je funkčný iba v PC hrách kompatibilných s Thrustmaster telemetriou SDK (a teda len v hrách, kde sa telemetrické informácie zobrazujú na obrazovke základne).

Zoznam kompatibilných hier je dostupný tu: **https://support.thrustmaster.com/product/T598x/** (v sekcii **Games Settings** (Nastavenia hier)). Tento zoznam sa pravidelne aktualizuje.

Engine roar (vibrácie spojené s otáčkami motora)

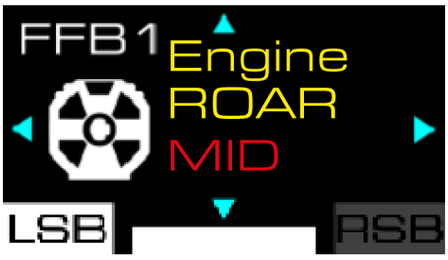

Táto obrazovka vám umožní upraviť úroveň vibrácií na volante na základe rýchlosti vozidla a otáčok motora (RPM). Môžete si vybrať zo štyroch nastavení, od žiadnych vibrácií až po silné vibrácie: OFF (predvolené); LOW; MID; HIGH.

Prostredie	Rýchlosť vozidla	Vplyv
OFF	-	Zakázané
	-	Zakázané
LOW	< 200 km/h	Nízke
	> 200 km/h	Zakázané
MID	< 300 km/h	Stredné
	> 300 km/h	Zakázané
HIGH	< 400 km/h	Silné
	> 400 km/h	Zakázané

V niektorých videohrách (*F1*, *Le Mans® Ultimate*, *Forza Horizon 5* a pod.) po pozastavení pretekov telemetria neprestane a efekt Engine roar pokračuje. Tento efekt sa preruší až vtedy, keď úplne vypnete preteky.
Ľahko si overíte, že telemetria nie je prerušená: telemetrické informácie týkajúce sa časti SPEED alebo RPM sa stále zobrazujú na obrazovke na základni pretekárskeho volantu.

- Toto nastavenie je dostupné **iba na PC**.
- Efekt Engine roar (vibrácie spojené s rýchlosťou motora) je funkčný iba v PC hrách kompatibilných s telemetrickým SDK Thrustmaster (a teda len v hrách, kde sa telemetrické informácie zobrazujú na obrazovke základne).

Zoznam kompatibilných hier je dostupný tu: **https://support.thrustmaster.com/product/T598x/** (v sekcii **Games Settings** (Nastavenia hier)). Tento zoznam sa pravidelne aktualizuje.

End stop (virtuálny koncový doraz)

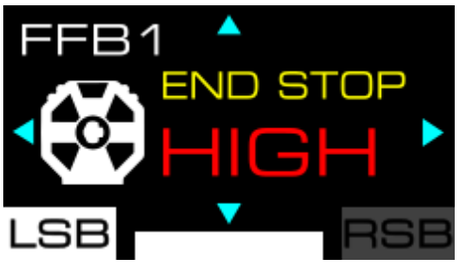

Táto obrazovka vám umožňuje meniť silu virtuálneho koncového dorazu (tlmenie koncového zastavenia). Na výber sú tri nastavenia, od nízkej po veľmi silnú silu: LOW; MID; HIGH (predvolené).

Nastavenia volantu

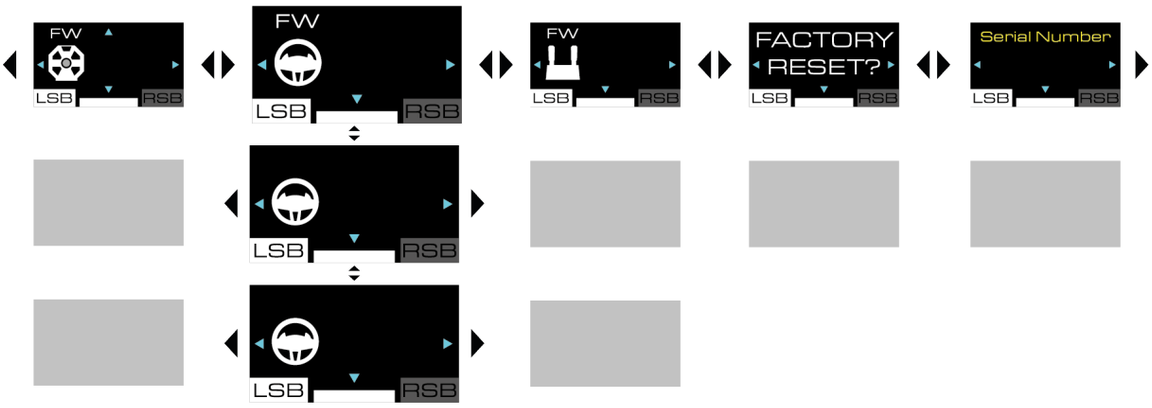

Firmware na volante

Táto obrazovka zobrazuje verziu firmvéru volantu alebo zobrazuje UPDATE REQUEST (ŽIADOSŤ O AKTUALIZÁCIU), ak firmware volantu nie je aktuálny.

Na vykonanie aktualizácie:

1. Choďte na **https://support.thrustmaster.com/product/T598x/**
2. Stiahnite si a nainštalujte softvér My Thrustmaster Panel, ktorý je dostupný v sekcii **Software** (Softvér) a postupujte podľa pokynov.

Verzia firmvéru sa zobrazí len vtedy, keď je na základňu nainštalovaný volant a informácie sú dostupné.

Uhol otáčania

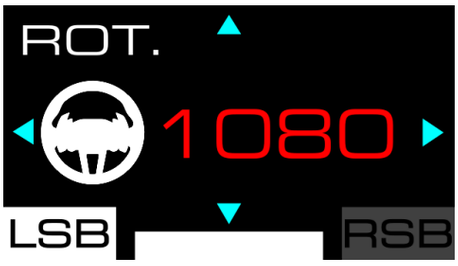

Táto obrazovka vám umožňuje nastaviť uhol otáčania volantu. Na výber je šesť nastavení: 180°; 360°; 540°; 900°; 1080°; AUTO (predvolené).

- Keď je uhol otáčania volantu nastavený na AUTO, hra automaticky upravuje uhol podľa použitého vozidla.
- Uhol otáčania je možné meniť manuálne len vo videohrách, kde uhol nie je automaticky nastavený.

Testovacia a centrálna poloha

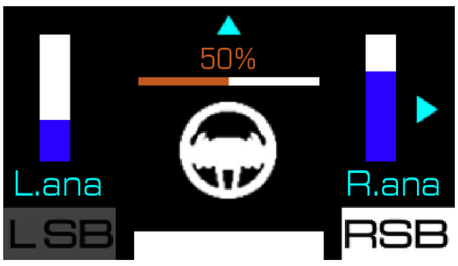

Táto obrazovka vám umožní otestovať analógové pádla radenia* a os volantu a resetovať centrálnu polohu volantu (len keď je to potrebné).

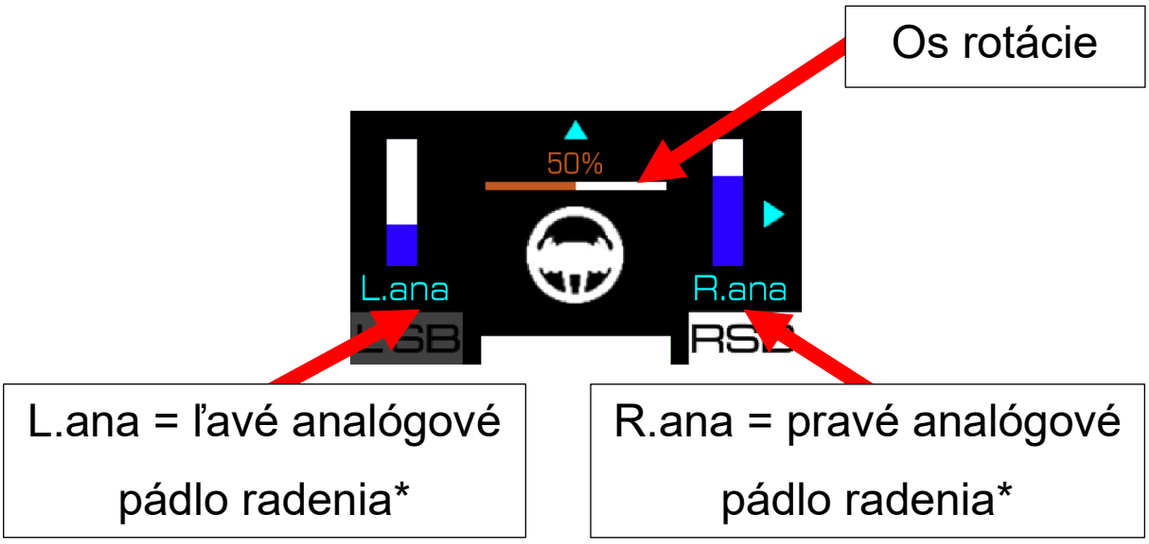

**Dostupné len pre volanty s analógovými pádlami radenia*

Pri testovaní analógového pádla radenia* sa ukazovateľ priradený k tomuto pádlu radenia naplní.

Pri testovaní rotačnej osi sa ukazovateľ priradený k volantu naplní:

- 0%: dosiahli ste ľavý koncový doraz;
- 50%: centrálna poloha volantu;
- 100%: dosiahli ste pravý koncový doraz.

Na nastavenie centrálnej polohy volantu:

1. Umiestnite volantu do stredu. Na obrazovke by sa malo zobraziť "50%".
2. Stlačte tlačidlo päť sekúnd.

**Dostupné len pre volanty s analógovými pádlami radenia*

Nastavenia pedálovej sady

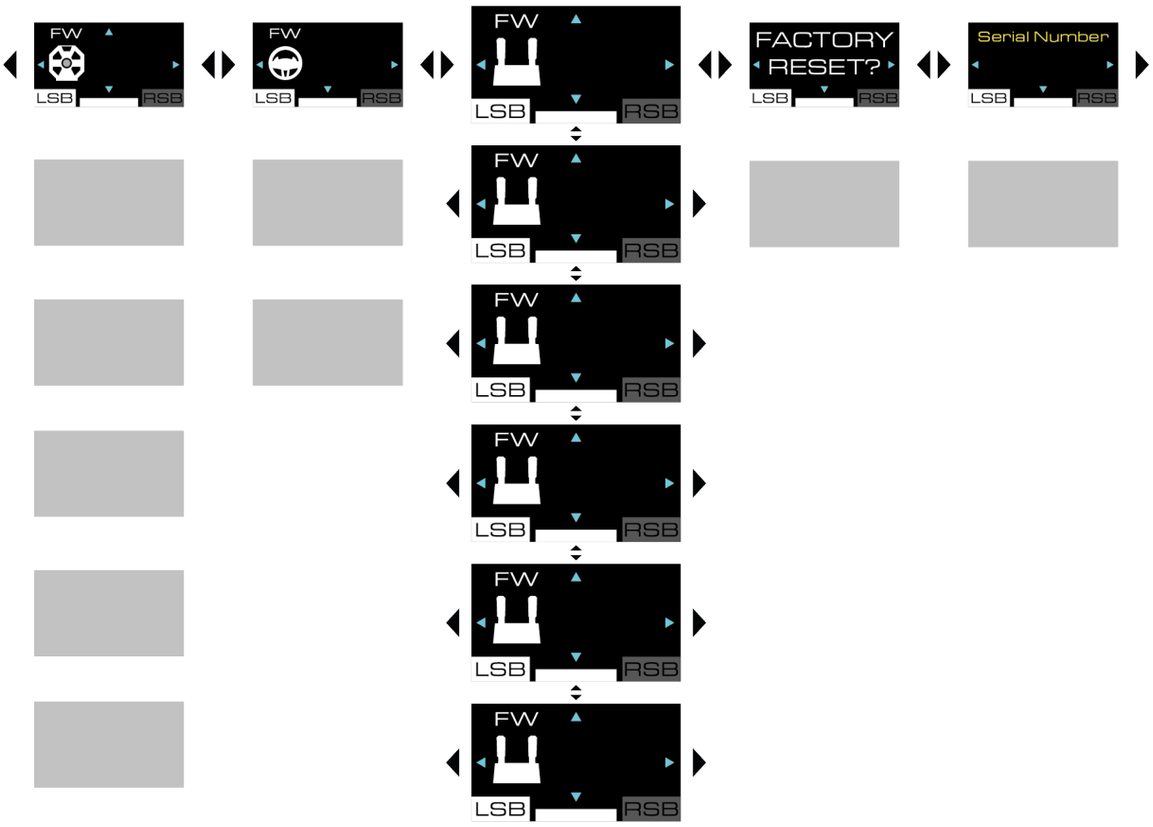

Firmware pedálovej sady

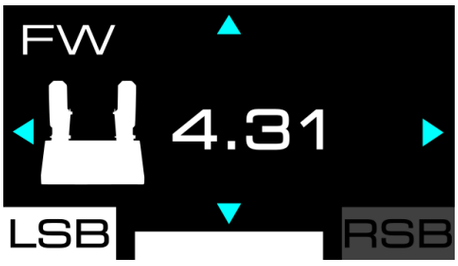

Táto obrazovka v budúcnosti ukáže verziu firmvéru konkrétnych pedálových sád.

Typ pedálovej sady

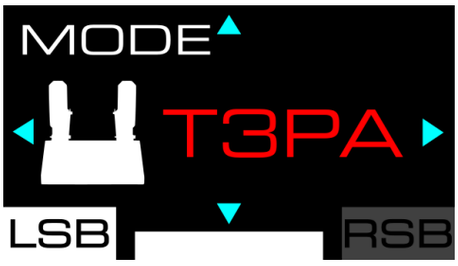

Táto obrazovka vám umožní vybrať typ pedálovej sady, ktorú používate. Na výber sú tri typy pedálových sád:

- TRLP: pre Raceline Pedals LTE pedálovú sadu, ktorá je súčasťou T598;
- T3PA: pre sady pedálov T2PM*, T3PA* a T3PM* (bez snímača sily Load Cell);
- T-LCM: pre sadu pedálov T-LCM Pedals* (so snímačom sily Load Cell).

Pri používaní sady pedálov Raceline Pedals LTE, ktorá je súčasťou základne, vyberte typ TRLP.

**Predávané samostatne*

Konfigurácia pedálov

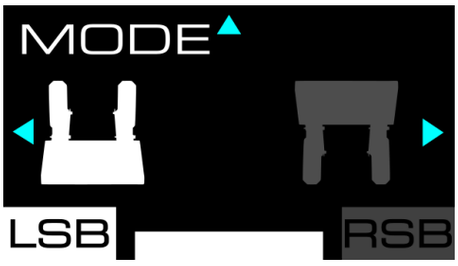

Táto obrazovka vám umožní vybrať konfiguráciu pedálov.

Na výber sú dve pozície:

– (predvolené): normálna poloha;

– : obrátená pozícia.

– Obrátená pozícia je dostupná iba pri trojpedálovej sade pedálov.
– V obrátenej pozícii sú pedále plynu a spojky obrátené.

Deadzones (mŕtve zóny)

Brzda	Plyn

Tieto obrazovky vám umožňujú nastaviť minimálnu mŕtvu zónu (MIN) a maximálnu mŕtvu zónu (MAX) pre každý pedál.

- Nastavenie minimálnej mŕtvej zóny (MIN) a maximálnej mŕtvej zóny (MAX) vám umožní presne nastaviť citlivosť pedálov.
- Mŕtva zóna môže byť užitočná na **optimalizáciu odozvy alebo na zabránenie zbytočným či neúmyselným aktiváciám** (napríklad keď držíte nohu na brzdovom pedáli).
- Minimálna mŕtva zóna (MIN) je na začiatku dráhy pedála, zatiaľ čo maximálna mŕtva zóna (MAX) je na konci jeho dráhy.
- Rozsah pedála je reprezentovaný meračom.

Na nastavenie minimálnej mŕtvej zóny (MIN):

1. Stlačte pedál až do bodu, kde chcete, aby skončila mŕtva zóna, a držte pedál v tejto polohe.
2. Stlačte tlačidlo na nastavenie konca minimálnej mŕtvej zóny.

Na nastavenie maximálnej mŕtvej zóny (MAP):

1. Stlačte pedál až do bodu, kde chcete, aby mŕtva zóna začala, a držte pedál v tejto polohe.
2. Stlačte tlačidlo na nastavenie začiatku maximálnej mŕtvej zóny.

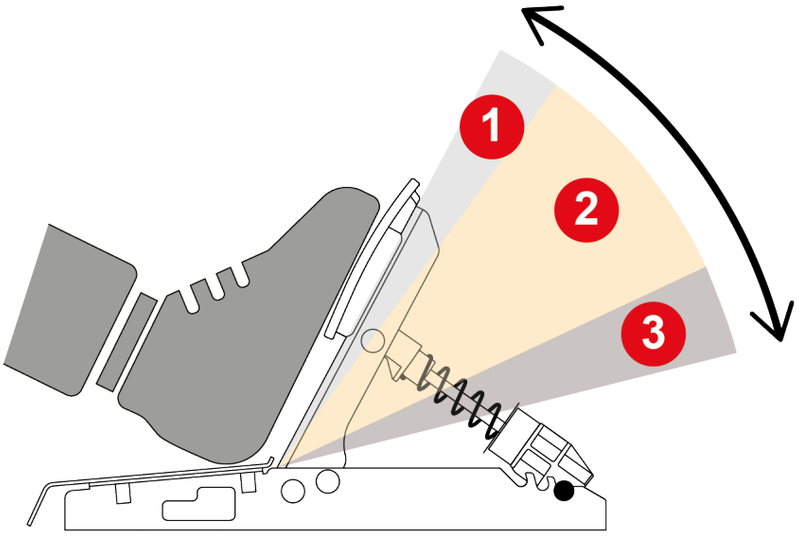

❶ **Minimálna mŕtva zóna:** stlačenie pedála **nespustí žiadnu akciu v hre** (zrýchlenie, brzdenie a pod.).

❷ **Aktívna zóna:** stlačenie pedála **spustí akciu v hre** (zrýchlenie, brzdenie a pod.), pričom intenzita je úmerná tlaku na pedál.

❸ **Maximálna mŕtva zóna:** stlačenie pedála **udržiava maximálnu intenzitu akcie** počas celej tejto zóny (zrýchľovanie, brzdenie a pod.).

Resetovanie nastavení pedálovej sady

Táto obrazovka vám umožní resetovať nastavenia len pre pedálovú sadu.

Na resetovanie nastavení:

1. Stlačte tlačidlo na potvrdenie resetu. Po resetovaní nastavení sa zobrazí nasledujúca obrazovka na päť sekúnd:

Stlačte tlačidlo na odmietnutie resetu.

Resetovanie nastavení

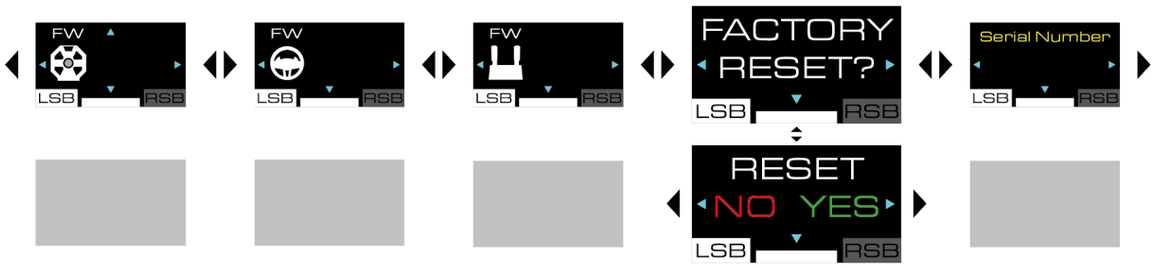

Táto obrazovka vám umožní resetovať nastavenia pre základňu, volant, pedál, obrazovku a telemetriu.

Na resetovanie nastavení:

2. Stlačte tlačidlo . Zobrazí sa nasledujúca obrazovka:

3. Stlačte tlačidlo na potvrdenie resetu. Po resetovaní nastavení sa zobrazí nasledujúca obrazovka na päť sekúnd:

Stlačte tlačidlo na odmietnutie resetu. Zobrazí sa nasledujúca obrazovka:

Doplňujúce informácie

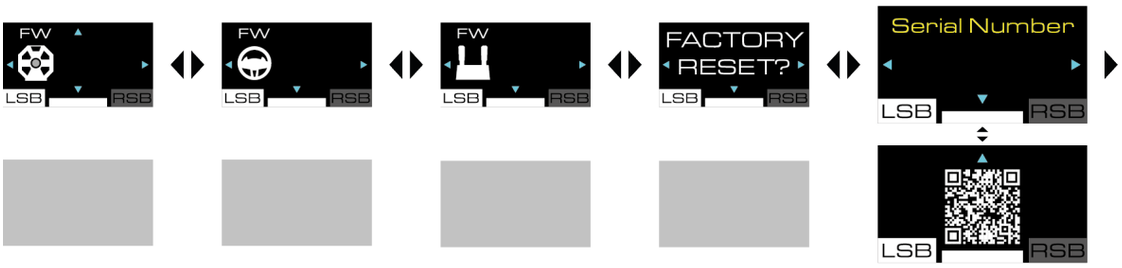

Sériové číslo

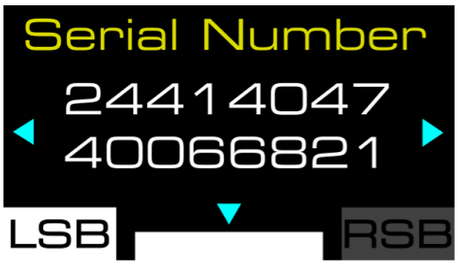

Táto obrazovka zobrazuje sériové číslo základne.

Návod na použitie

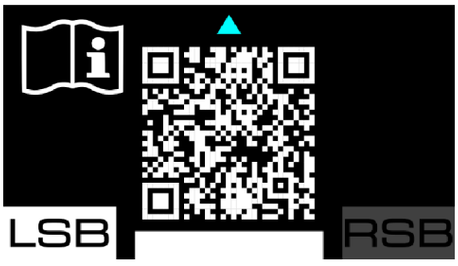

Táto obrazovka vám umožní prístup na stránku venovanú technickej podpore Thrustmaster pre T598 (XBOX/PC).

Podmenu Telemetria

Podmenu Telemetria vám umožňuje vybrať telemetrické informácie zobrazené na obrazovke: rýchlosť, pozíciu, počet kôl, čas jazdy, otáčky motora a podobne.

Telemetria a kompatibilita

Telemetrické informácie sa zobrazujú iba v hrách kompatibilných so SDK Thrustmaster.

Zoznam kompatibilných hier je dostupný tu: **https://support.thrustmaster.com/product/T598x/** (v sekcii **Games Settings** (Nastavenia hier)). Tento zoznam sa pravidelne aktualizuje.

Telemetria na konzolách XBOX

- Pred naštartovaním základne pretekárskeho volantu pripevnite volant k základni pretekárskeho volantu. Potom začnite hru s pretekárskym volantom a nemeňte volanty.
- Nezačínajte hru v režime Quick Resume. Ak sa vyskytnú akékoľvek problémy (napríklad nezistený pretekársky volant alebo nefunkčné displeje či LED diódy...) počas zapnutého Quick Resume, pozrite si prosím túto **poznámku**.
- Ak chcete získať prístup k hlavnému menu XBOX alebo virtuálnej klávesnici XBOXu, zatvorte hru. Ak hru nezatvoríte, stratíte telemetrické informácie.
- Na konzolách XBOX, keď obrazovka prejde do režimu spánku, stratíte telemetrické informácie.
- V niektorých prípadoch, keď ukončíte hru a začnete novú, môže byť potrebné reštartovať základňu pretekárskeho volantu.
- **Ak stratíte telemetrické informácie: zatvorte hru, reštartujte základňu pretekárskeho volantu a potom reštartujte hru, aby ste telemetrické informácie opäť zobrazili.**

Aktualizácia firmvéru

Aby ste mohli používať telemetrické funkcie, môže byť potrebné aktualizovať firmvér základne a volantu, ktoré používate.

Na vykonanie aktualizácie:

1. Choďte na **https://support.thrustmaster.com/product/T598x/**
2. Stiahnite si a nainštalujte softvér My Thrustmaster Panel, ktorý je dostupný v sekcii **Software** (Softvér) a postupujte podľa pokynov.

Pre prístup k podmenu Telemetria stlačte tlačidlo ⚙ (Nastavenia – Settings) a potom tlačidlo RSB.

V podmenu Telemetria sa zobrazuje nasledujúca obrazovka:

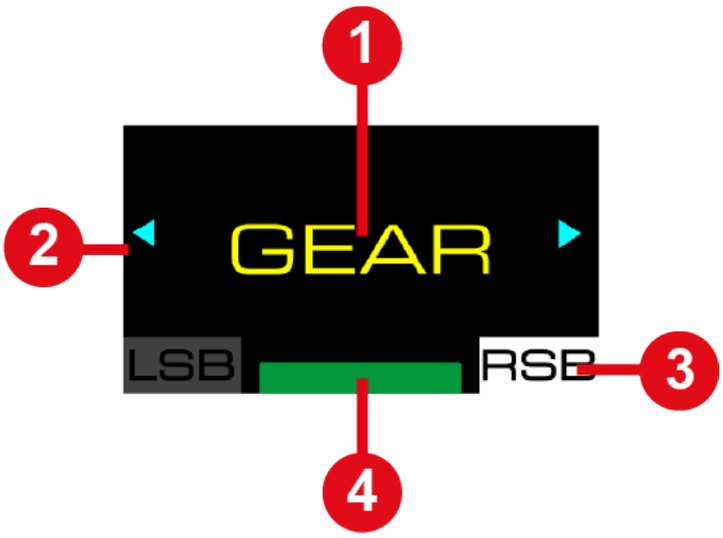

❶ Typ informácií, ktoré sa majú zobrazovať na obrazovke

❷ Možná navigácia v podmenu

❸ Vybrané telemetrické podmenu

❹ Zvolený režim kompatibility

Počas hry sa zobrazuje nasledujúca obrazovka:

❶ RPM pásik

❷ Telemetrické informácie

❸ Zvolený režim kompatibility

Na prechádzanie podmenu Telemetria a výber telemetrických informácií, ktoré sa zobrazia:

– Používajte smerové tlačidlá.

Na potvrdenie vášho výberu:

– Stlačte tlačidlo (Nastavenia – Settings).

  Opustíte podmenu Telemetria a obrazovka zobrazí vybrané telemetrické informácie.

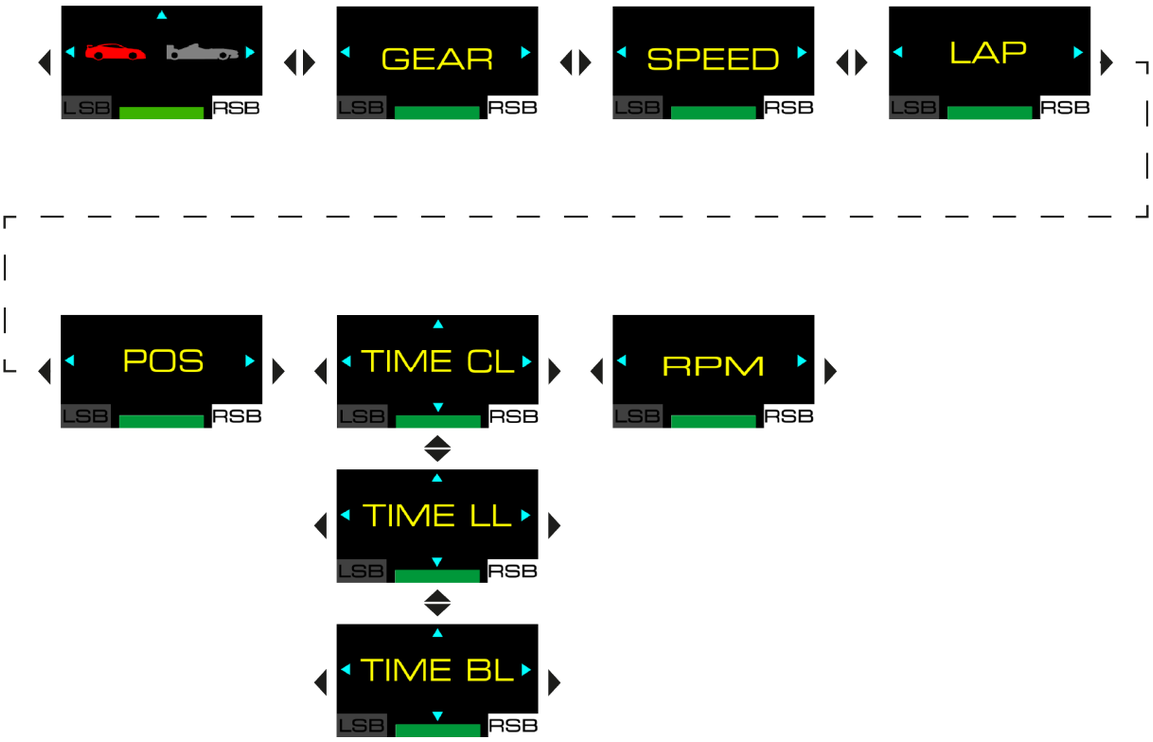
LSB
RSB
GEAR
SPEED
LAP
POS
TIME CL
RPM
TIME LL
TIME BL

Režim GT alebo Formula

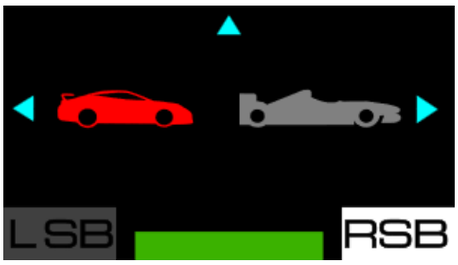

Táto obrazovka vám umožní vybrať režim zobrazenia podľa otáčok motora (RPM). Na výber sú dva režimy:

- GT režim (červený): od krajov do stredu;
- Formula režim (modrý, predvolený): zľava doprava.

<u>Príklady zobrazenia:</u>

GT režim	Režim Formula
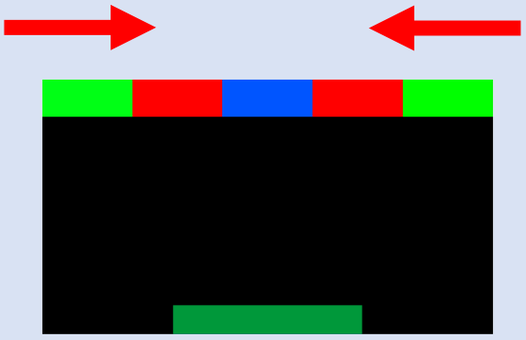	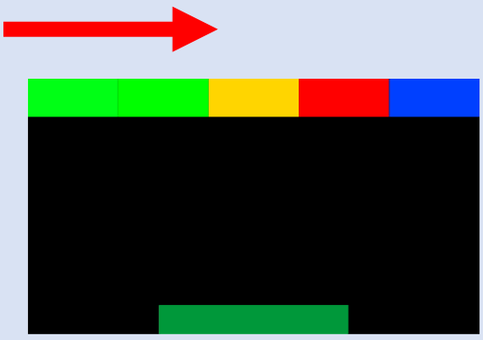

Použite smerové tlačidlá na výber režimu, potom stlačte tlačidlo (Nastavenia – Settings) na potvrdenie výberu.

Gear (vybraný prevodový stupeň)

Táto obrazovka vám umožní zobraziť informácie o aktuálnom prevodovom stupni a v závislosti od hry zobrazí aj vlajku (FLAG) a boxy (PIT).

Príklad displeja:

Speed (rýchlosť)

Táto obrazovka vám umožní zobraziť rýchlosť vozidla.

Príklad displeja:

Lap (kolo)

Táto obrazovka vám umožní zobraziť počet dokončených kôl.

Príklad displeja:

Position (pozícia)

Táto obrazovka vám umožní zobraziť pozíciu v rebríčku.

Príklad displeja:

Time (čas)

Táto obrazovka vám umožní vybrať režim zobrazenia času (TIME). Na výber sú tri režimy:

- TIME CL: zobrazuje aktuálny čas na kolo (CURR LAP);
- ČAS LL: zobrazuje čas posledného kola (LAST LAP);
- TIME BL: zobrazuje osobný najlepší čas na kolo (BEST LAP).

<u>Príklady zobrazenia:</u>

TIME CL	TIME LL	TIME BL
01:29 825 CURR LAP	01:29 825 LAST LAP	01:29 825 BEST LAP

Použite smerové tlačidlá na výber režimu, potom stlačte tlačidlo (Nastavenia – Settings) na potvrdenie výberu.

Engine speed (otáčky motora)

Táto obrazovka vám umožní zobraziť otáčky motora (RPM).

Príklad displeja:

13. Často kladené otázky a technická podpora

Máte otázky ohľadom základne T598 Servo Base, volantu SportCar Steering Wheel alebo sady pedálov Raceline Pedals LTE, alebo máte technické problémy? Ak áno, navštívte technickú podporu Thrustmaster:

https://support.thrustmaster.com/product/T598x/

Na tejto stránke si môžete tiež stiahnuť softvér My Thrustmaster Panel na aktualizáciu firmvéru základne a volantu.

THRUSTMASTER®

T598

XBOX Series X|S / XBOX One
PC (Windows® 10/11)

Használati útmutató

A termék telepítése **előtt**, használata **előtt** és karbantartása **előtt** **figyelmesen olvassa el** a jelen útmutatóban található utasításokat. Feltétlenül tartsa be a biztonsági utasításokat. Az utasítások figyelmen kívül hagyása baleseteket és/vagy károkat okozhat. Őrizze meg ezt a használati útmutatót, hogy a jövőben hivatkozhasson az utasításokra.

TARTALOMJEGYZÉK

1. DOBOZ TARTALMA 6

2. JELLEMZŐK 8

3. A KORMÁNY HASZNÁLATÁRA

VONATKOZÓ INFORMÁCIÓ.....14

8. A PEDÁLSZETT ÖSSZESZERELÉSE 34

A pedálszett mechanikus beállítása 40

Carpet Grip csúszásgátló talp 47

9. TELEPÍTÉS.....50

XBOX konzolra.....50

PC-n 54

A versenykormány és a pedálok

automatikus kalibrálása.....65

10.XBOX KONZOL GOMBKIOSZTÁS 67

11.PC GOMBKIOSZTÁS.....68

Az enkóderek használata 69

12.A KIJELZŐ MŰKÖDÉSE 70

A Beállítások és Telemetria almenük elérése.....71

Beállítások almenü.....73

Telemetria almenü.....114

13.GYIK ÉS TECHNIKAI TÁMOGATÁS 125

T598

A T598 és a közvetlen meghajtású technológia segítségével egy teljes funkcionalitású versenykormányhoz juthat hozzá, amellyel minden típusú járművet vezethet, és minden hatást megtapasztalhat a versenyeken.

Az útmutató segít a T598 felszerelésében és legjobb körülmények közötti használatában. Mielőtt elkezdené a versenyzést, olvassa el figyelmesen az utasításokat és a figyelmeztetéseket: ezek segítenek abban, hogy a lehető legjobban kiélvezhesse a termék használatát.

A firmware frissítése

A telemetriai funkciók használatához előfordulhat, hogy frissíteni kell az alap és a kormány firmware-jét.

A frissítés elvégzéséhez:

1. Menjen ide: **https://support.thrustmaster.com/product/T598x/**
2. Töltse le és telepítse a My Thrustmaster Panel szoftvert, amely a **Software** (Szoftver) részben található, majd kövesse az utasításokat.

1. Doboz tartalma

T598 Servo Base

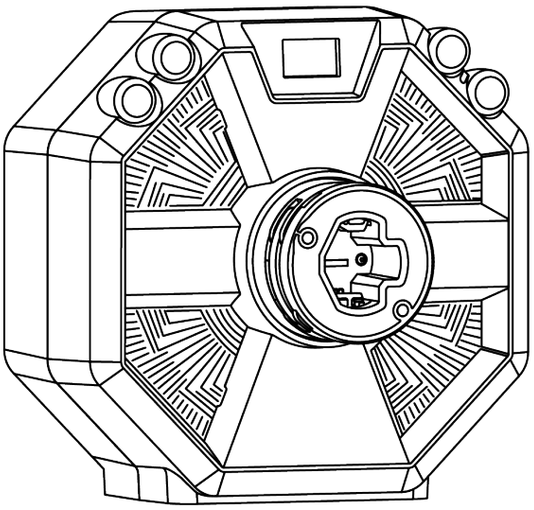

SportCar Steering Wheel

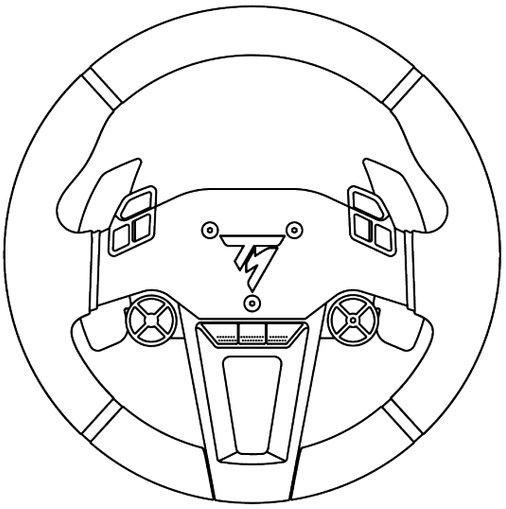

Raceline Pedals LTE

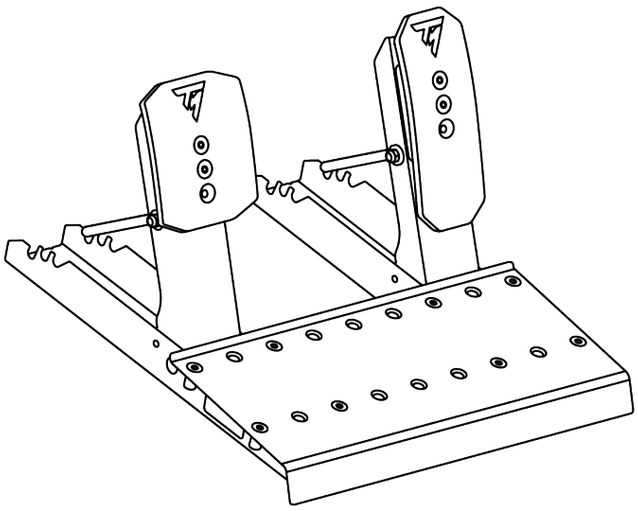

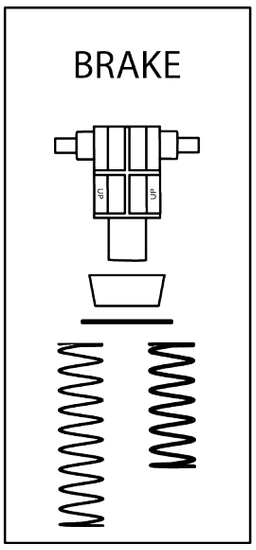

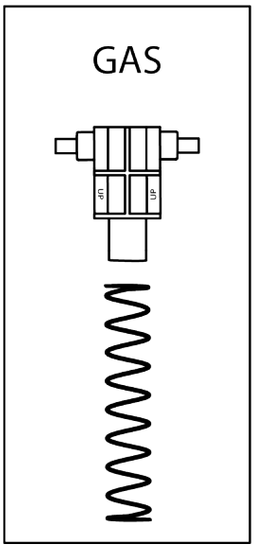

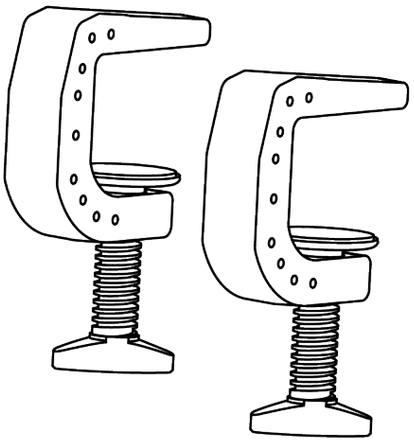

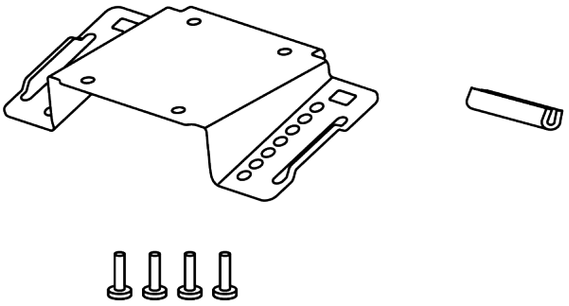

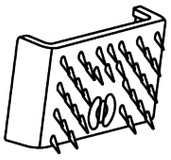

x 2

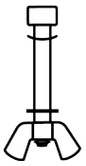

x 2

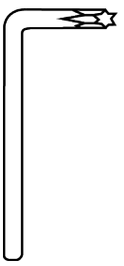

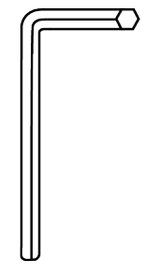

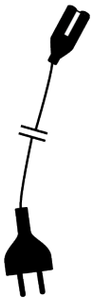

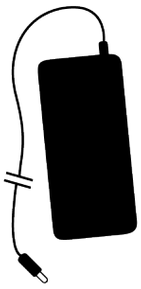

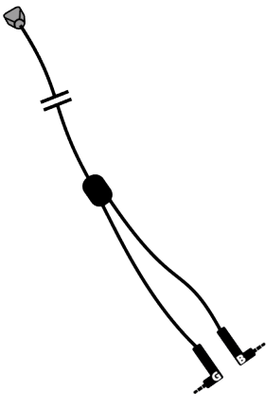

2. Jellemzők

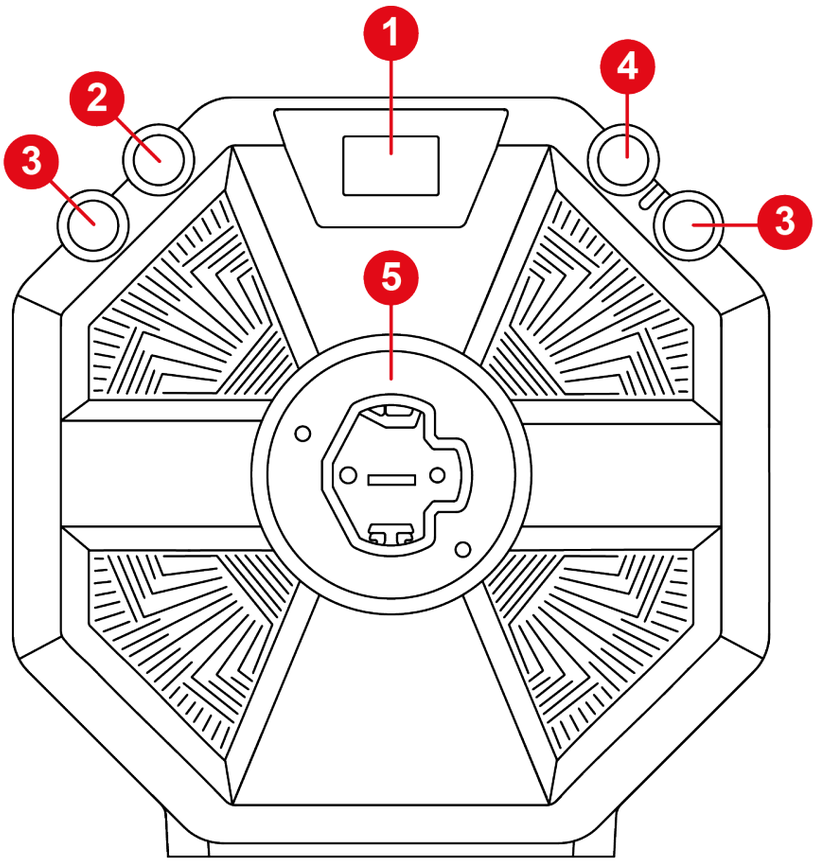

1. Kijelző
2. ⚙ gomb (Beállítások – Settings)
3. LSB és RSB gomb
4. XBOX gomb
5. Gyorskioldó kormány rögzítőrendszer

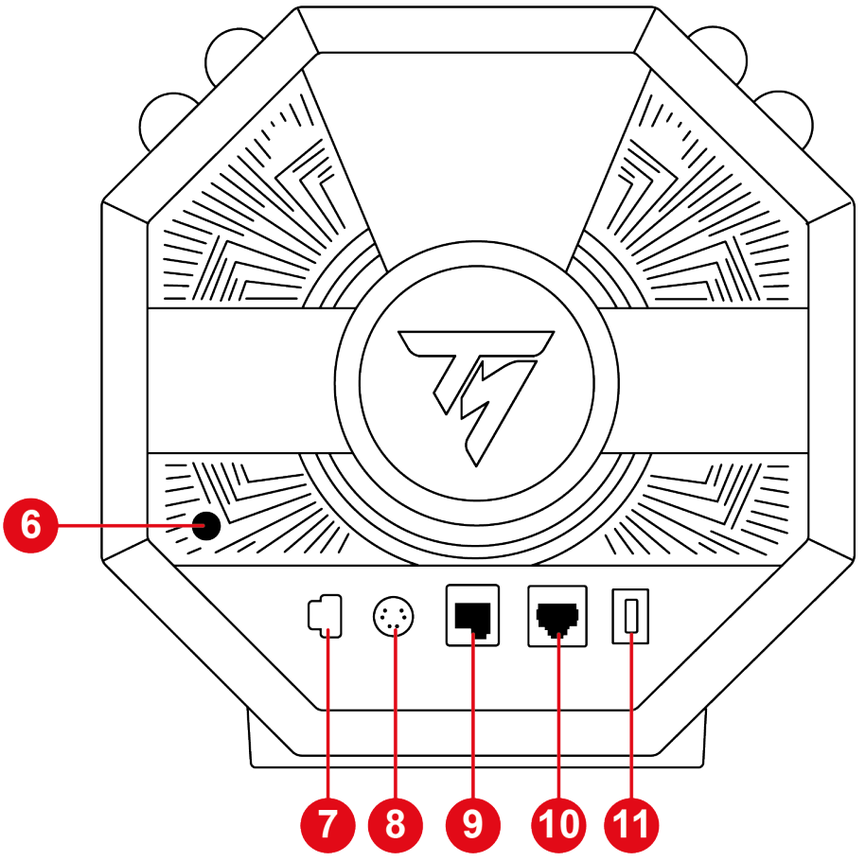

❻ Be/Kikapcsoló gomb

❼ Áramcsatlakozó port

❽ Sebességváltó* vagy kézifék* csatlakozó port

❾ Pedálszett csatlakozó port

❿ Csatlakozóport pedálszetthez, nyomásérzékelővel ellátott fékpedállal (Raceline LC)

⓫ USB-C port

**Külön kapható*

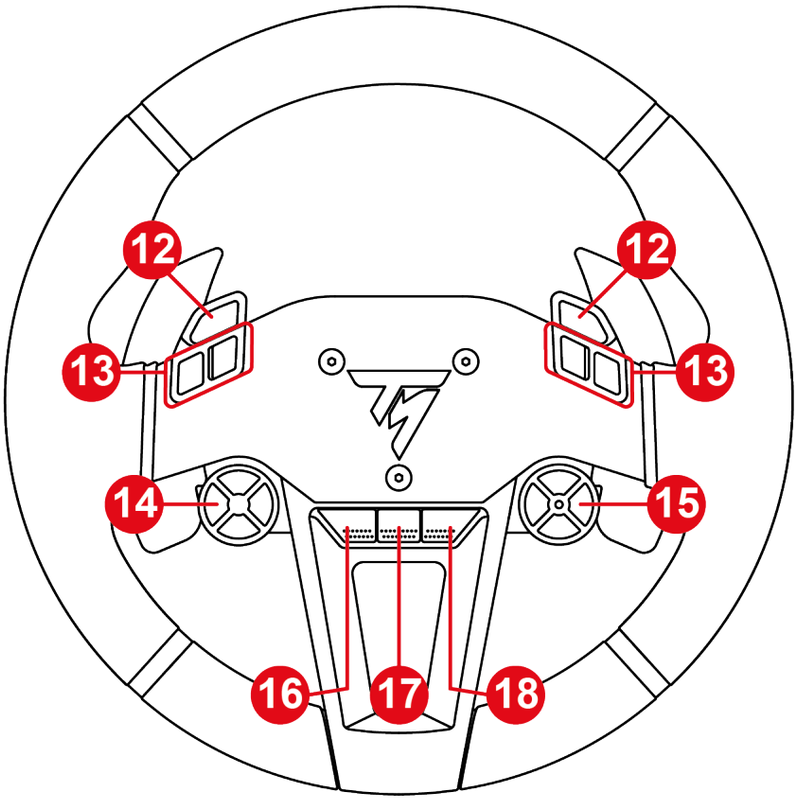

⓬ Kézifék gombok

⓭ Akciógombok

⓮ Iránygombok

⓯ Enkóder kiválasztó, E+, E- és EP funkciók, és az aktív enkódert jelző LED

⓰ NÉZET gomb XBOX konzolokon

⓱ MEGOSZTÁS gomb XBOX konzolokon

⓲ MENÜ gomb XBOX konzolokon

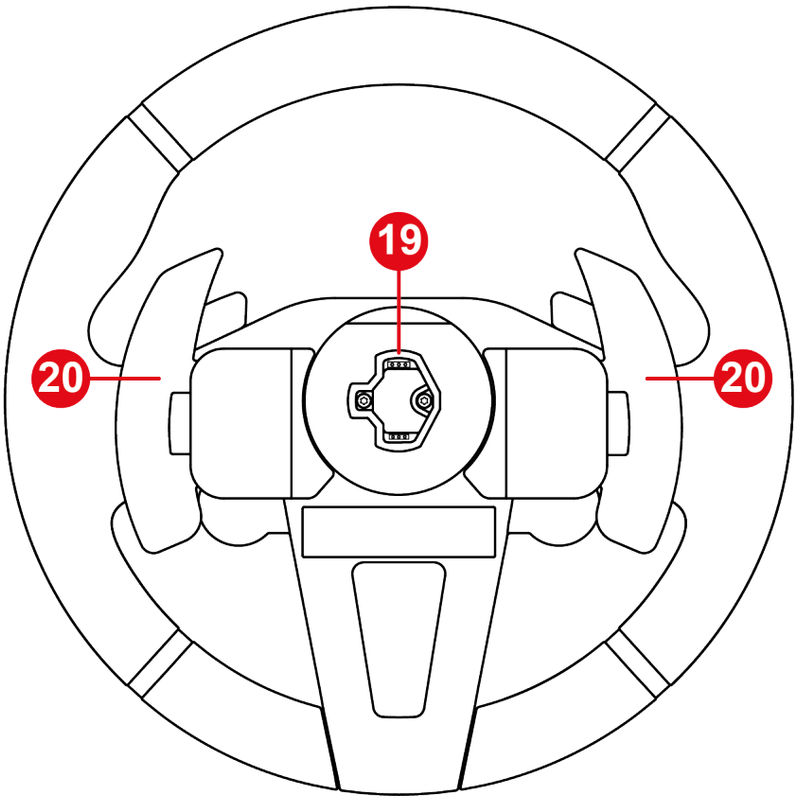

⓳ Gyorskioldó kormány rögzítőrendszer

⓴ Mágneses kormányfülek

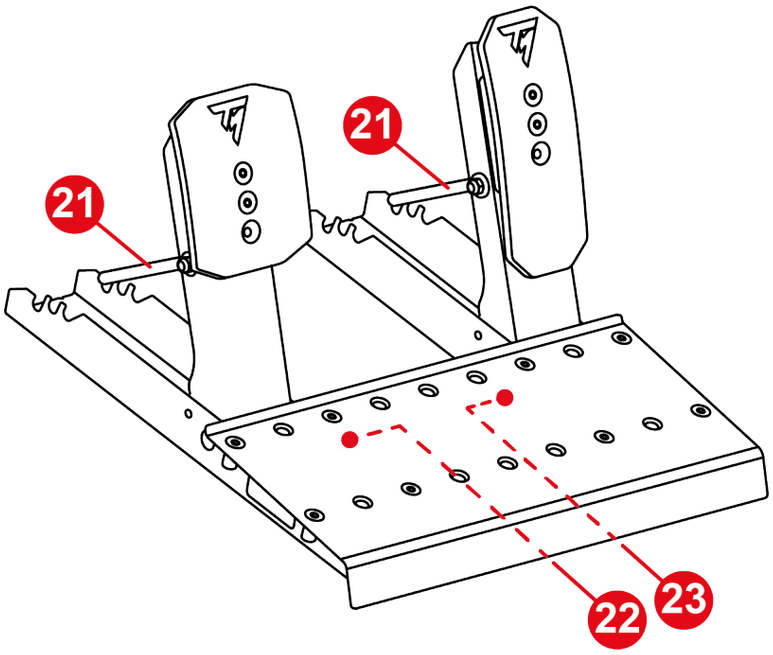

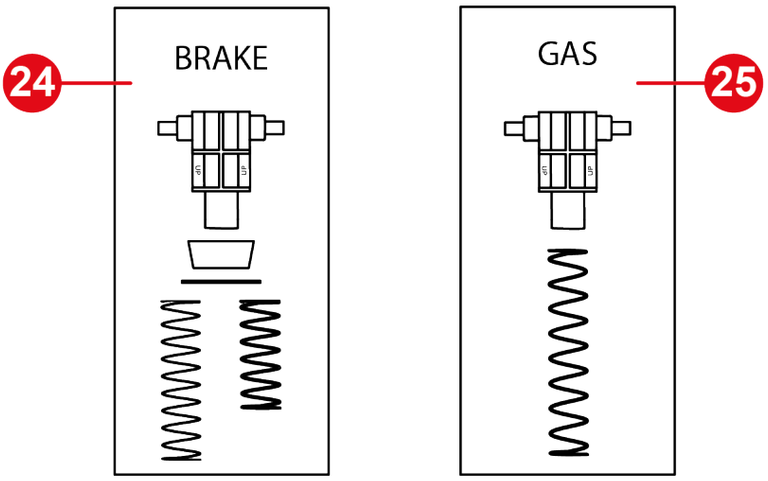

21 Rugótartó rúd

22 Fékpedál jack csatlakozó

23 Gázpedál jack csatlakozó

24 Fékpedál rugó (egy támasz, egy ütköző, egy alátét és két rugó (gyenge vagy erős ellenállás))

25 Gázpedál rugó (egy támasz és egy rugó)

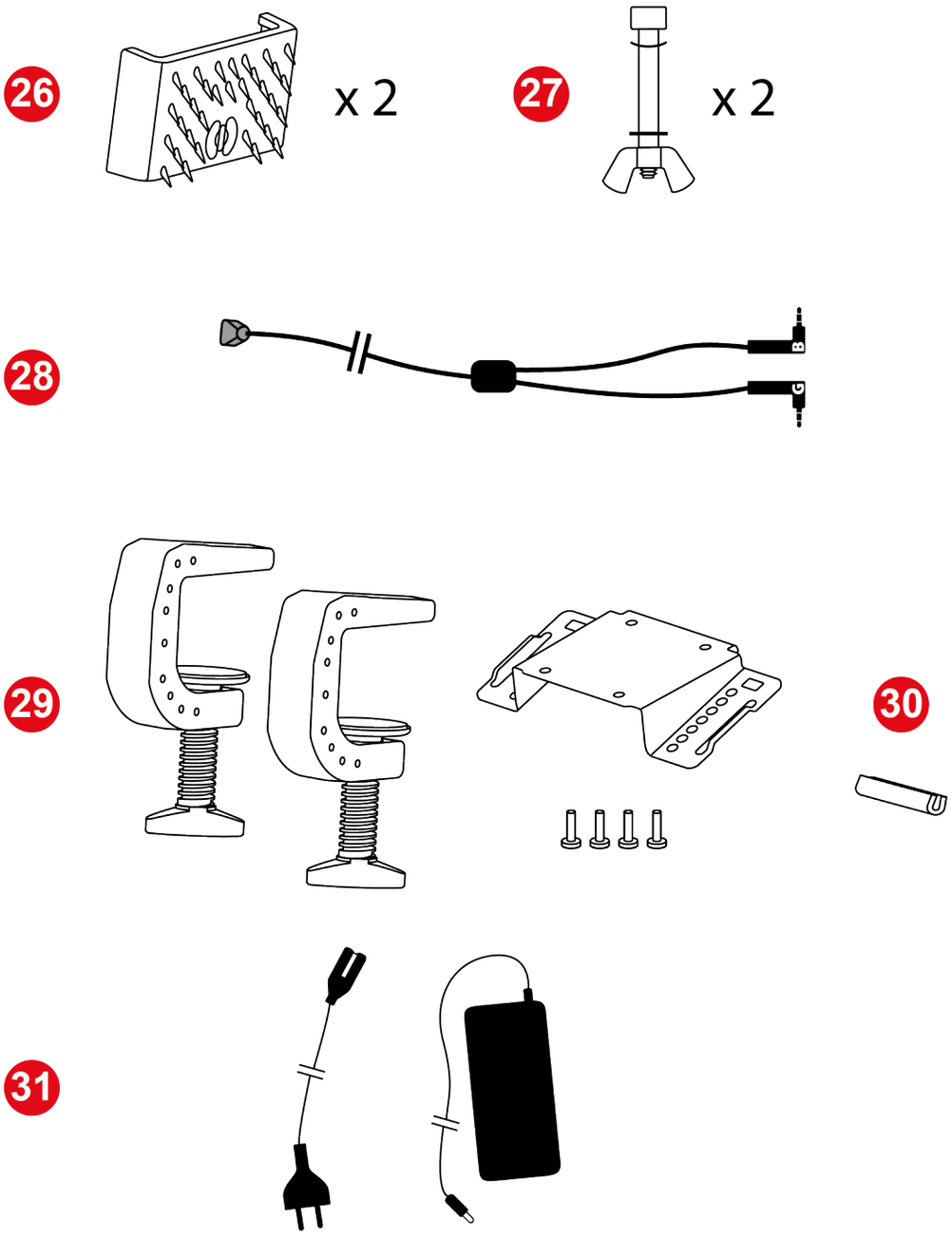

26 Carpet Grip csúszásgátló talp

27 Pedálütköző rudak (egy rúd, egy szárnyas anya, egy görbe alátét és egy alátét)

28 Dupla jack/RJ12 kábel

29 Rögzítőkonzol alaphoz

30 Gumi védőborítás

31 Áramkábelek

3. A kormány használatára vonatkozó információ

Dokumentáció

A termék használata előtt olvassa el még egyszer figyelmesen ezt a használati útmutatót, és őrizze meg a későbbi használatra.

Firmware frissítés

Az alap firmware-jét a rendelkezésre álló legfrissebb verzióval kell frissítenie.

Ehhez kövesse az alábbi két lépést:

1. Menjen ide: **https://support.thrustmaster.com/product/T598x/**
3. Töltse le és telepítse a My Thrustmaster Panel szoftvert, amely a **Software** (Szoftver) részben található, majd kövesse az utasításokat.

Ha nem frissíti a versenykormány alap firmware-jét, a kormány nem fog megfelelően működni.

Elektromos áramütés

- Tartsa a terméket száraz helyen és ne tegye ki pornak vagy napfénynek.
- A terméket 15°C és 30°C közötti hőmérsékletű környezetben használja.
- Ne csavarja vagy húzza meg a csatlakozókat és kábeleket.
- Tartsa be a csatlakoztatási utasításokat.
- A termék vagy a csatlakozója ne érintkezzen folyadékkal.
- Ne zárja rövidre a terméket.
- Soha ne szedje szét a terméket, ne dobja tűzre, és ne tegye ki magas hőmérsékletnek.
- Ne használjon az alaphoz mellékelt kábeltől eltérő tápkábelt.
- Ne használja a tápkábelt, ha a kábel vagy annak csatlakozói sérültek, elszakadtak vagy eltörtek.
- Győződjön meg róla, hogy a tápkábel megfelelően be van dugva a fali konnektorba, és megfelelően csatlakozik az alap hátulján lévő csatlakozóhoz.
- Ne nyissa fel a versenykormányt: semmilyen a felhasználó által javítható alkatrész nincs benne. Csak a gyártó, a meghatalmazott képviselő és szakképzett technikus javíthatja a terméket.

- Ha a kormány, az alap vagy a tápegység rendellenesen működik (ha bármelyikük rendellenes hangot, hőt vagy szagot bocsát ki), azonnal hagyja abba a készülék használatát, kapcsolja ki az alapot, húzza ki a tápegység kábelét a fali konnektorból, és húzza ki a többi kábelt.
- Ha nem használja az alapot, kapcsolja ki a Be/Kikapcsoló gomb segítségével.
- Ha hosszabb ideig nem használja az alapot, vagy ha távol van az alaptól, kapcsolja ki az alapot, és húzza ki a tápkábelt a fali konnektorból.
- A fali konnektort szakembernek a megfelelő elektromos szakipari gyakorlatnak megfelelően kell felszerelnie.
- A fali konnektornak a berendezés közelében kell lennie, és könnyen hozzáférhetőnek kell lennie.
- Hosszabbító kábel vagy hosszabbító kábelek használata nem ajánlott a hosszabbító kábel túlmelegedésének és ezáltal a tűzveszélynek a veszélye miatt.
- Ne csatlakoztassa a készüléket a fali konnektorba, és ne húzza ki nedves kézzel.
- Soha ne hordozza a tápegységet a kábelt fogva.
- Soha ne húzza ki a tápegységet a kábelt húzva.

Tápegység

- Csak a használati útmutatóban megadott tápegységet használja.
- Kizárólag a tápegység teljesítménytábláján feltüntetett elektromos hálózati feszültséggel és frekvenciával használja a tápegységet.

A játéktér biztosítása

- Ne helyezzen el a játéktérben olyan tárgyat, amely zavarhatja a felhasználó gyakorlását, vagy amely nem megfelelő mozgást vagy más személy általi megszakítást idézhet elő (például kávéscsésze, telefon, kulcsok).
- Ne takarja le az elektromos kábeleket szőnyeggel, takaróval, illetve ne fedje le semmilyen más tárggyal, és ne helyezzen el kábeleket olyan helyre, ahol emberek járkálnak.

A tápegységre vonatkozó információk

Közzétett információk	Érték	Egység
A gyártó neve vagy védjegye Cégjegyzékszám Cím	GUILLEMOT CORPORATION S.A. 414 196 758 R.C.S. Vannes 2 Rue du Chêne Héleuc 56910 Carentoir Franciaország	
Modell azonosító	A1001-1636000D	
Bemeneti feszültség	100 - 240	V
Bemeneti AC frekvencia	50 - 60	Hz
Kimeneti feszültség	16.3	V DC
Kimeneti áramerősség	6	A
Kimeneti teljesítmény	98	W
Aktív módban mért átlagos hatásfok	88	%
Hatásfok alacsony (10 %-os) terhelésnél	88	%
Üresjáratú módban fellépő energiafogyasztás	0,2	W

Hőelvezető felület

Az optimális hőelvezetés biztosítása érdekében az alábbi pontok mindegyikét be kell tartania:

– Az alapot legalább 10 cm távolságra kell elhelyezni a falfelületektől.
– Ne helyezze az alapot szűk helyekre.
– Ne takarja le az alapot.
– Ne engedje, hogy por gyűljön össze az alap elülső részén található hőelvezető lamellákon. Rendszeresen tisztítsa meg őket száraz ruhával vagy kefével.
– Intenzív használat során az alap forró lehet. Ez normális.

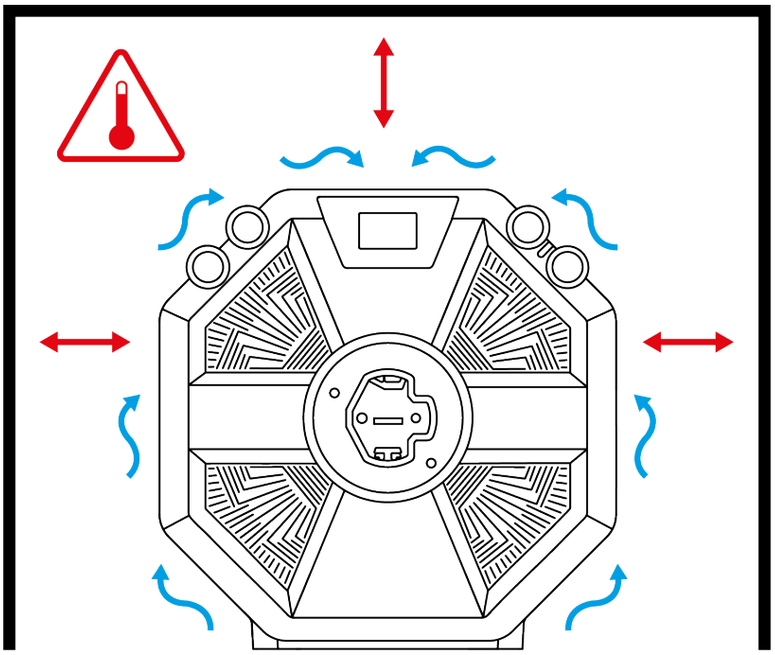

– Soha ne dugjon semmilyen tárgyat vagy testrészt a termék szellőzőnyílásaiba.

Intenzív használat során előfordulhat, hogy enyhe szag árad az alapból. Ez a különleges eset főleg új termékeknél fordul elő: ez normális, és idővel megszűnik.

Ismétlődő mozgásokból és Force Feedback használatból eredő sérülések

A Force Feedback versenykormány használata izom és ízülti fájdalomhoz vezethet. Hogy ezt elkerülje:

- Kerülje a túlságosan hosszú (2 óránál hosszabb) játékidőket.
- Tartson minden játékkal töltött óra után 10-15 perc szünetet.
- Ha fáradtságot vagy fájdalmat érez a kezében, csuklójában, karjában, lábfejében vagy lábában, hagyja abba a játékot, és pihenjen néhány órát, mielőtt újra játszani kezdene.
- Ha a fent jelzett tünetek vagy fájdalmak a játék újbóli megkezdésekor is fennállnak, hagyja abba a játékot, és forduljon orvosához.
- Gyermekektől tartsa távol.
- Győződjön meg róla, hogy az alap és a kormány megfelelően, az útmutató utasításai szerint vannak rögzítve.

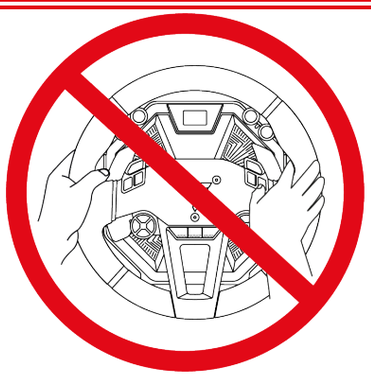

Váratlan, erőteljes és gyors forgás veszélye: soha ne tegye a kezét vagy a karját a kormány nyílásaiba vagy a kormány forgási pályájának útjába.

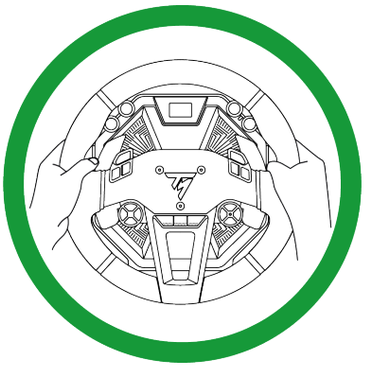

A termék használatakor mindig hagyja mindkét kezét megfelelően a kormányon, anélkül, hogy teljesen elengedné.

A terméket csak **16 éves vagy annál idősebb** személyek kezelhetik.

4. A pedálszett használatára vonatkozó információk

Dokumentáció

A termék használata előtt olvassa el még egyszer figyelmesen ezt a használati útmutatót, és őrizze meg a későbbi használatra.

Biztonsági okokból soha ne használja a pedálszettet mezítláb, vagy csak zoknit viselve a lábán. A Thrustmaster® kizár minden felelősséget a pedálszett cipő nélküli használatából eredő sérülések esetén.

Elektromos áramütés

- Tartsa a terméket száraz helyen és ne tegye ki pornak vagy napfénynek.
- Ne csavarja vagy húzza meg a csatlakozókat és kábeleket.
- Tartsa be a csatlakoztatási utasításokat.
- A termék vagy a csatlakozója ne érintkezzen folyadékkal.
- Ne zárja rövidre a terméket.
- Soha ne szedje szét a terméket (kivéve a jelen útmutatóban meghatározott testreszabási esetekben); ne dobja tűzre, és ne tegye ki magas hőmérsékletnek.

Ismételt mozgásokból eredő sérülések

A pedálszettel való játék izom- vagy ízületi fájdalmat okozhat. A problémák elkerülése érdekében:

- Kerülje a túlságosan hosszú (2 óránál hosszabb) játékidőket.
- Tartson minden játékkal töltött óra után 10-15 perc szünetet.
- Ha fáradtságot vagy fájdalmat érez a lábfejében vagy lábában, hagyja abba a játékot, és pihenjen néhány órát, mielőtt újra játszani kezdene.
- Ha a fent jelzett tünetek vagy fájdalmak a játék újbóli megkezdésekor is fennállnak, hagyja abba a játékot, és forduljon orvosához.

Pedálszett becsípődés veszély játék közben

– Tartsa a pedálszettet a gyermekektől távol.
– Játék közben soha ne tegye ujjait (vagy más testrészeit) a pedálkarokra vagy azok közelébe.

5. Az alap felszerelése asztalra vagy íróasztalra

Minden használat előtt ellenőrizze, hogy az alap még mindig megfelelően van-e rögzítve a tartóhoz, a jelen útmutató utasításainak megfelelően.

A tartó szilárdsága

Vegye figyelembe a tartó anyagát annak érdekében, hogy a tartóra nagy nyomatékú alapot lehessen szerelni. Ez a fajta rögzítés olyan asztalokhoz és íróasztalokhoz alkalmas, amelyek vastagsága 2 és 5 cm között van, valamint pilótafülkékhez, hogy az alapot a legjobb körülmények között lehessen használni. Az íróasztalnak tömör anyagból, MDF-ből vagy fából kell készülnie, és nem tartalmazhat üreges elemeket.

1. Helyezze a rögzítőlemezt az alap alá, a perforációkat egymás mellé illesztve.

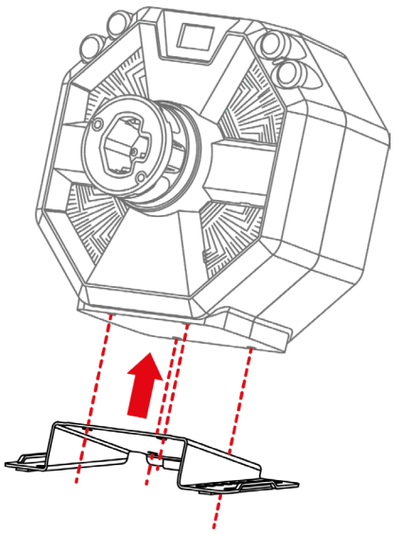

2. Húzza meg a négy rögzítőcsavart az óramutató járásával megegyező irányba az 5 mm-es imbuszkulccsal.

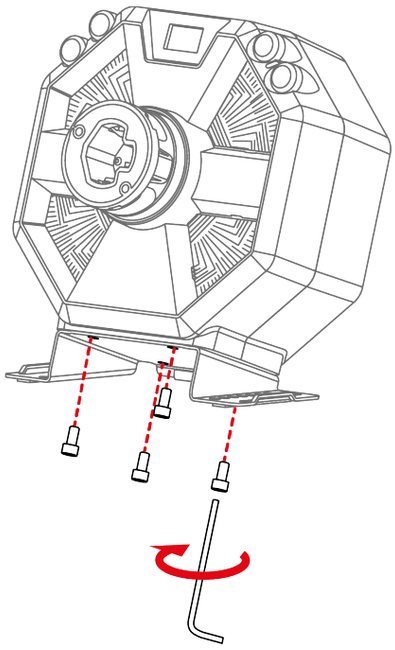

3. Szerelje fel a gumi védőborítást a rögzítőlemez hátuljára, hogy megvédje a tartószerkezetet.

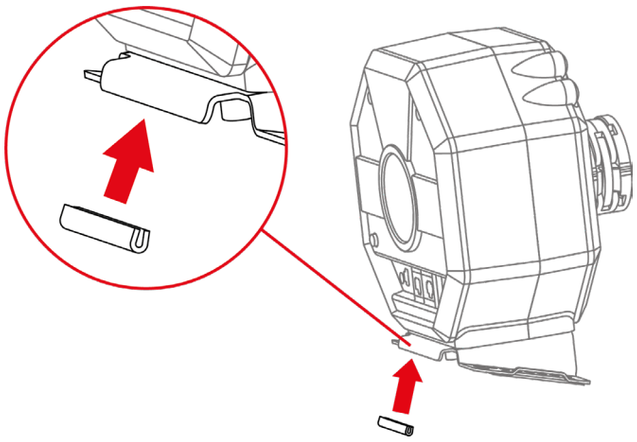

4. Helyezze be a konzolokat a rögzítőlemez mindkét oldalára. Győződjön meg arról, hogy a konzolok nyílásai megfelelően helyezkednek el a lemezen.

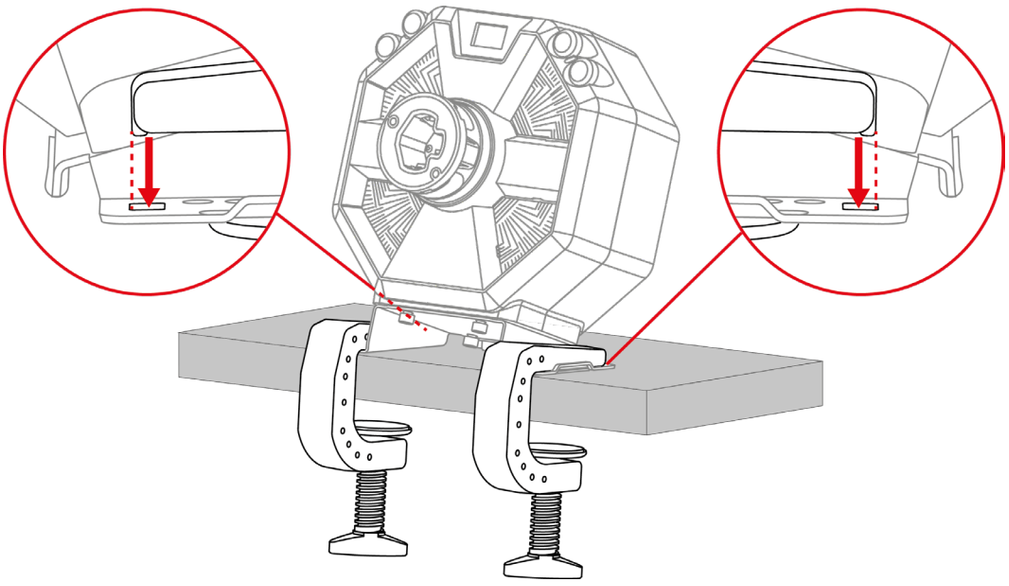

5. Húzza meg a két rögzítőcsavart.

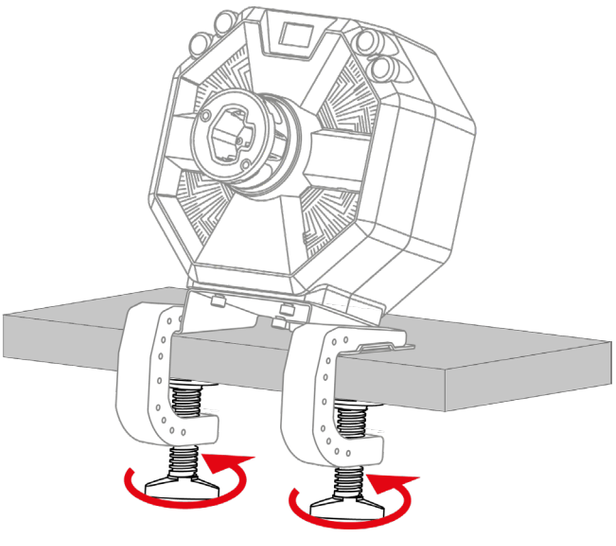

6. Az alap beszerelése pilótafülkébe

Az alapnak a pilótafülkébe történő beszereléséhez két lehetőség van:

- A pilótafülkéje natívan kompatibilis (ha a perforációk egybeesnek az alap perforációival): rögzítse az alapot közvetlenül a pilótafülkéjéhez az alap alatt található négy csavarmenettel, a rögzítőlemez vagy a két konzol használata nélkül.
- A pilótafülkéje nem natívan kompatibilis (ha a perforációk nem egyeznek az alap perforációival): rögzítse a rögzítőlemezt az alaphoz, és rögzítsen mindent a pilótafülkéjéhez, a két konzol használata nélkül.

A pilótafülkék szerelési tervei itt érhetők el: **https://support.thrustmaster.com/product/T598x/** a **Manual** (Használati útmutató) részben.

7. A kormány felszerelése az alapra

1. Győződjön meg róla, hogy az alap ki van kapcsolva, és az alap zárókarja nyitott állásban van.

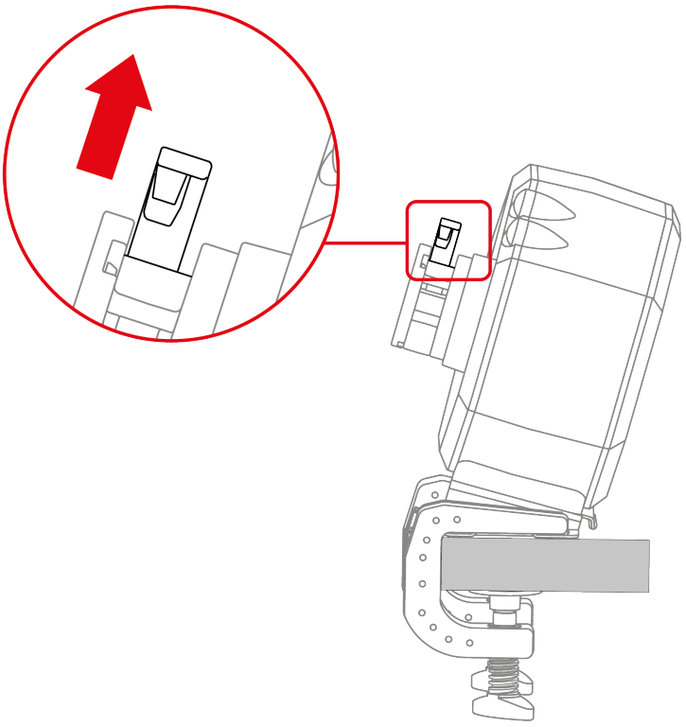

2. Illessze be a kormányt az alapba.

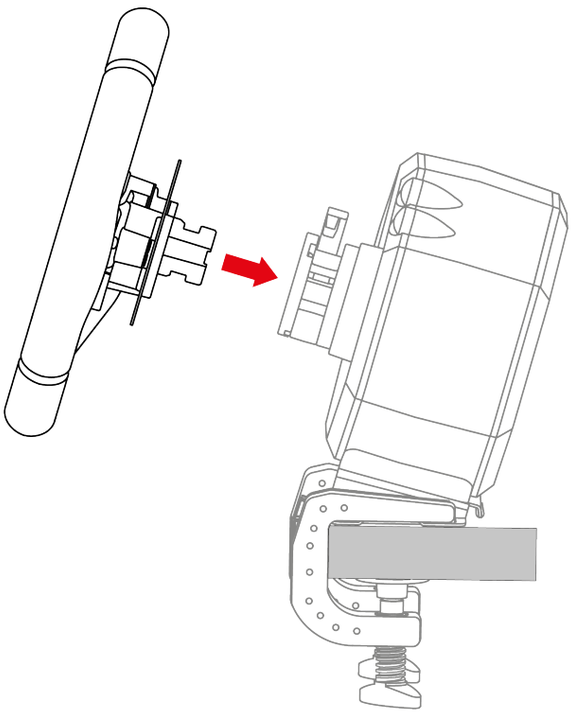

3. Engedje le a zárókart.

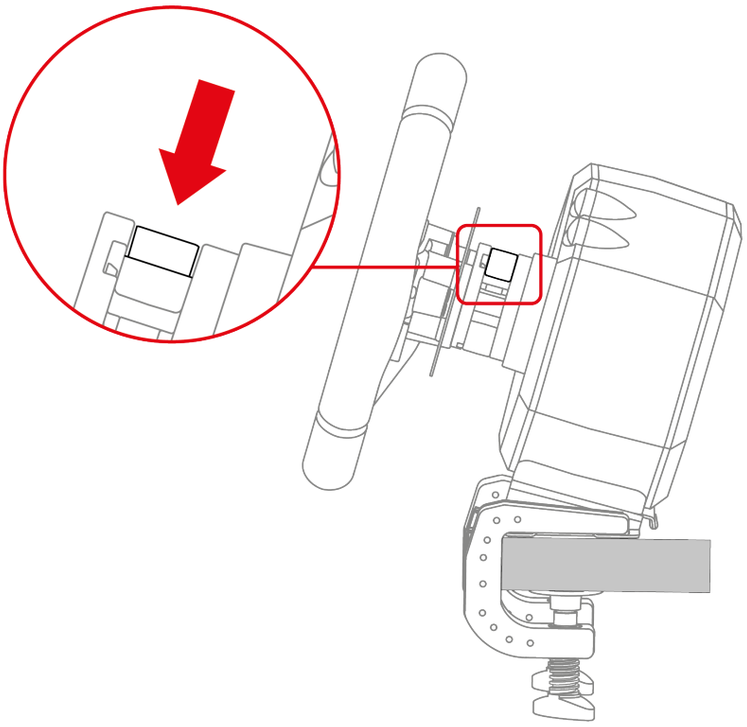

Becsípődés veszély

A kar leengedésekor ne hagyja az ujját a reteszelő rendszerben.

Minden használat előtt ellenőrizze, hogy az alap megfelelően rögzítve van-e a tartószerkezethez a jelen útmutató előírásainak megfelelően.

8. A pedálszett összeszerelése

Becsípődés veszély

A pedálszett összeszerelése előtt győződjön meg arról, hogy a pedálok leengedésekor az ujjai nincsenek a pedálkarok és a pedálszett alapja között.

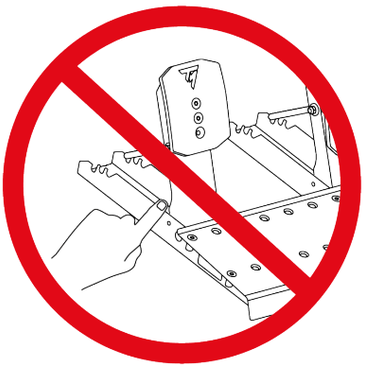

Szükséges elemek:

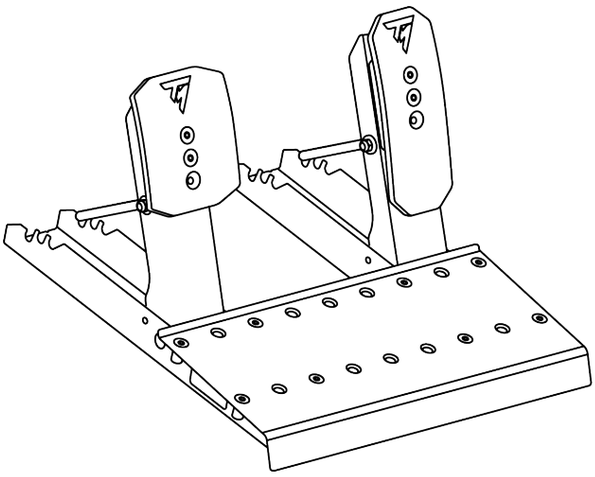

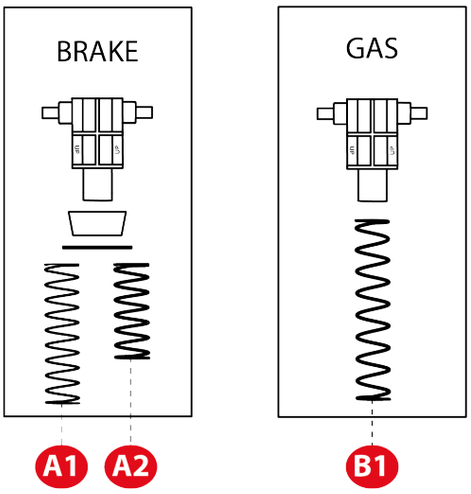

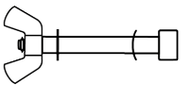

x 2

1. Helyezze be az ütközőrudat a pedálszett alján lévő megfelelő lyukakba: a rudat és az ívelt alátétet a pedál egyik oldalán, az alátétet és a szárnyas anyát a másik oldalon.

   Ismételje meg az eljárást a másik pedálon.

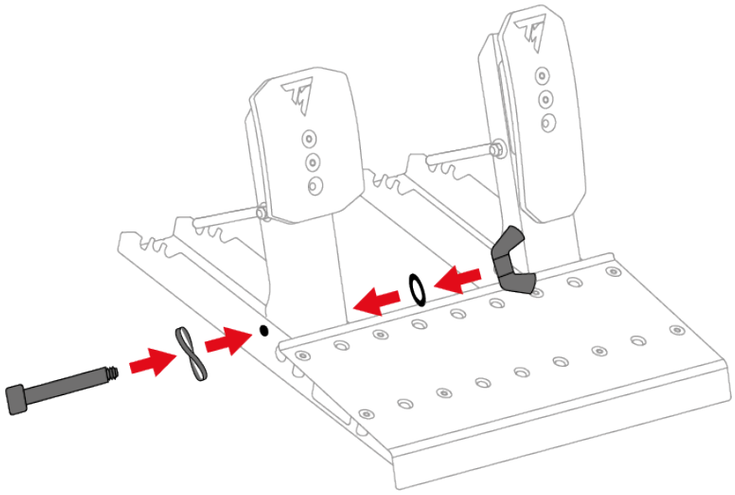

2. Húzza meg az ütközőrudat, de ne erőltesse.

   Ismételje meg az eljárást a másik pedálon.

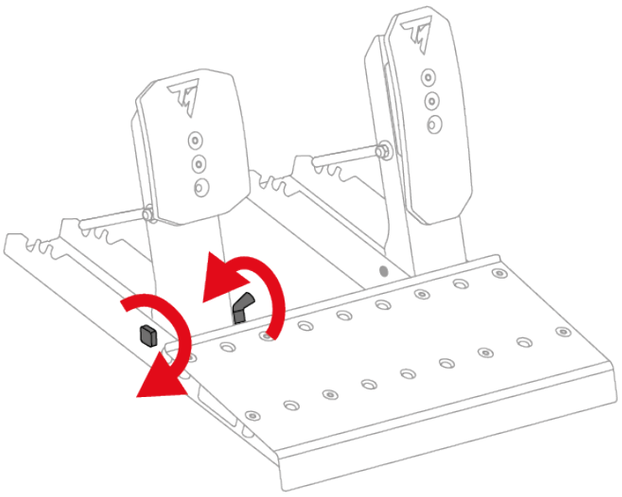

Ne húzza túl az ütközőrudat.

Fékpedál:

A fékpedál rugóját alkotó alkatrészek egy zacskóban vannak. Két különböző ellenállású rugó van:

- A1 rugó (hosszú, fekete): gyenge ellenállás;
- A2 rugó (rövid, szürke): erős ellenállás.

Tegye félre a nem használatos rugót.

3. Helyezze a fékpedál rugó összes alkatrészét a fémrúdra a következő sorrendben: rugó, alétét, ütköző és támasz.

   A támaszon az UP jelölésnek felfelé kell mutatnia.

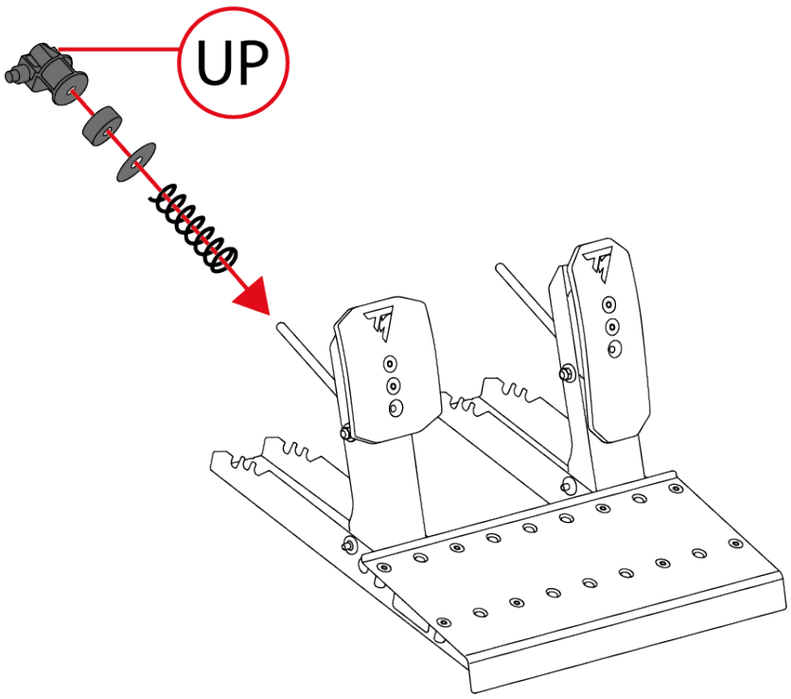

4. Nyomja össze a fékpedál rugóját a támasz segítségével, hogy a tartórudat a pedálszett alapjának bevágásaiba illessze.

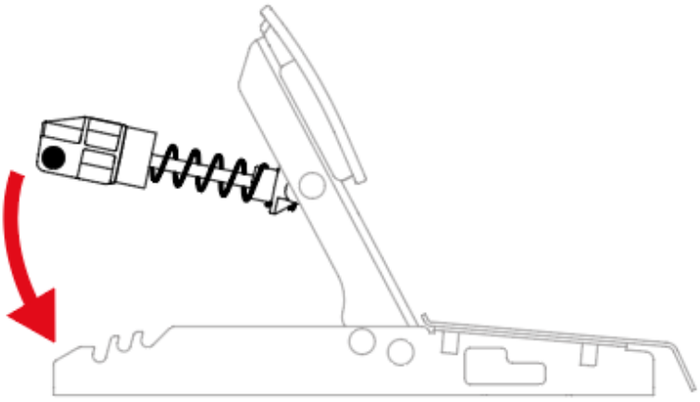

A fékpedál ellenállásának beállításához a rugótartó rudat különböző pozíciókba állíthatja.

A fékpedál ellenállásának beállításával kapcsolatos további információkért olvassa el **A pedálszett mechanikus beállítása** részt.

Gázpedál:

A gázpedál rugó alkatrészei egy zacskóban vannak, amely egyetlen B1 rugót tartalmaz (nagyon hosszú, szürke).

5. Helyezze a gázpedál rugó minden részét a fémrúdra a következő sorrendben: rugó és támasz.

   A támaszon az UP jelölésnek felfelé kell mutatnia.

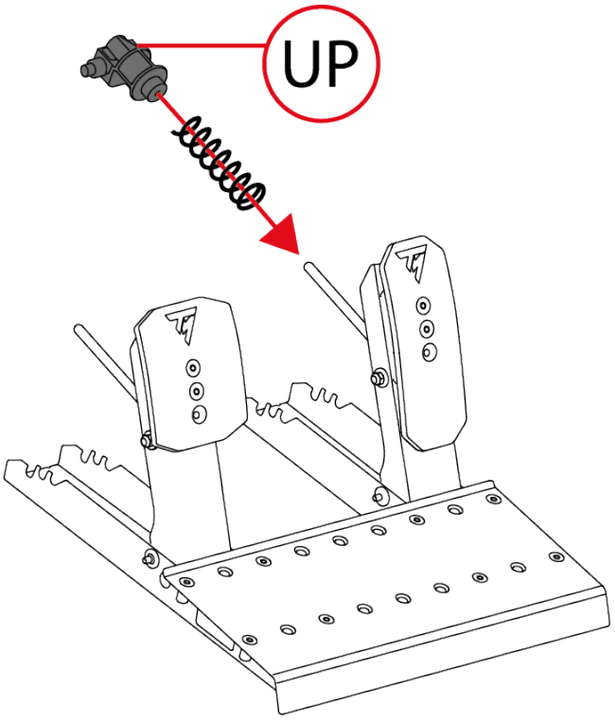

6. Nyomja össze a gázpedál rugóját a támasz segítségével, hogy a tartórudat a pedálszett alapjának bevágásaiba illessze.

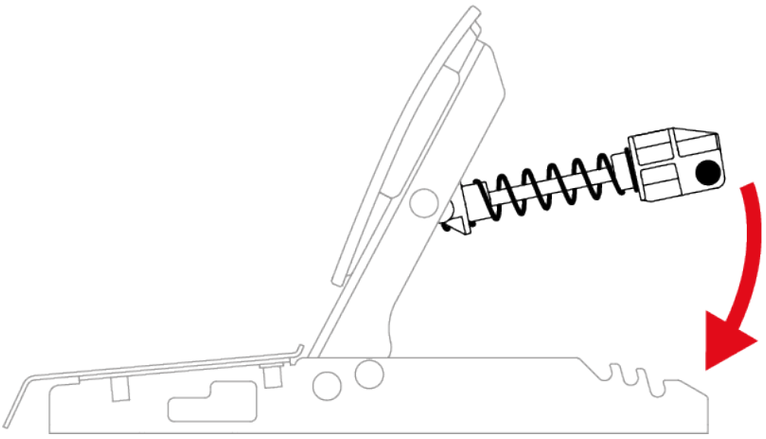

A gázpedál ellenállásának beállításához a rugó tartórúdját különböző pozíciókba helyezheti.

A gázpedál ellenállásának beállításával kapcsolatos további információkért olvassa el **A pedálszett mechanikus beállítása** részt.

A pedálszett összeszerelését bemutató videó itt érhető el:

https://support.thrustmaster.com/product/T598x/

A pedálszett mechanikus beállítása

A pedálok magasságának beállítása

A fékpedál és a gázpedál magassága állítható. Mindkét pedál négy lehetséges pozícióban állítható.

Fékpedál:

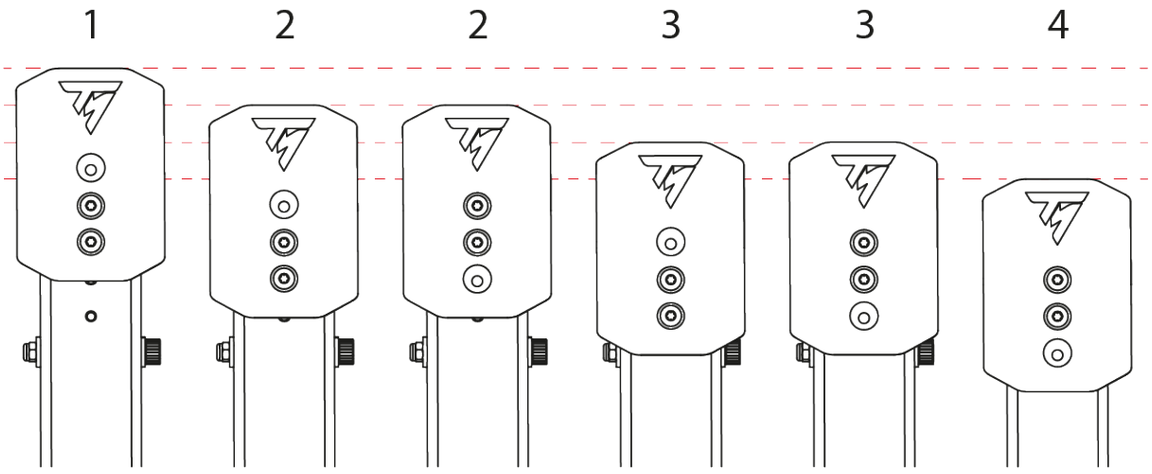

Gázpedál:

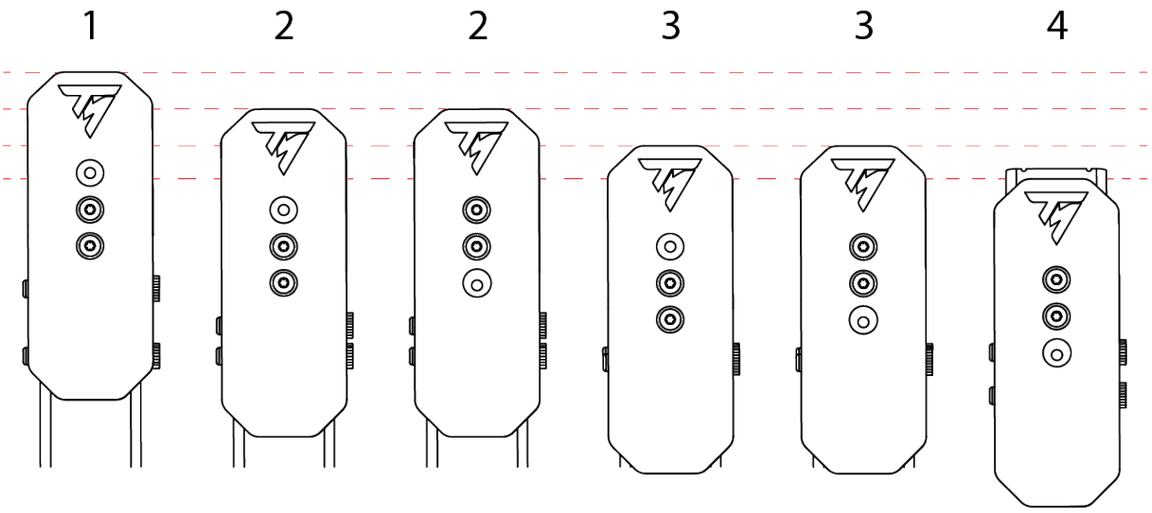

1. A mellékelt T20-as Torx kulccsal csavarja ki a pedálfejet rögzítő két csavart.

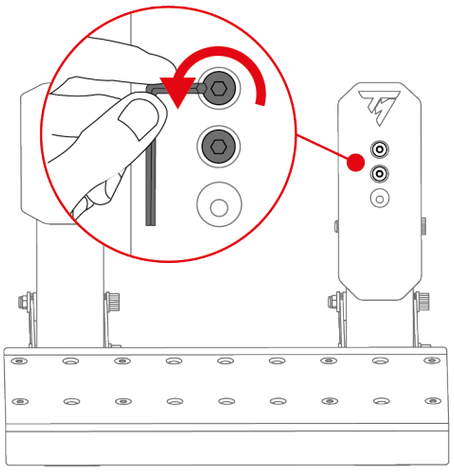

2. Válassza ki az új pedálfej helyzetet.

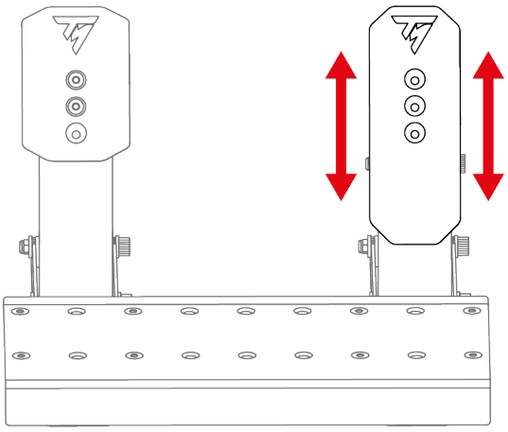

3. Helyezze vissza és húzza meg újra a pedálfejet rögzítő két csavart.

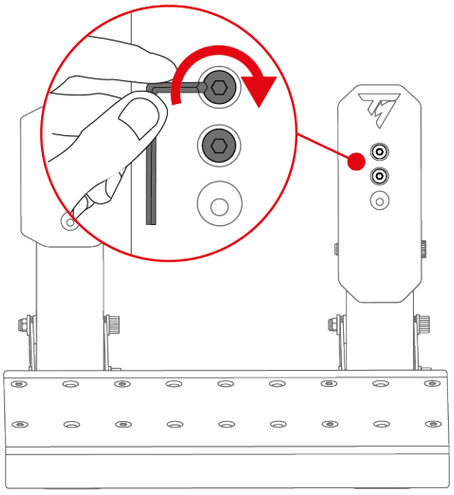

A fékpedál ellenállásának módosítása

A fékpedál ellenállásainak beállításához két rugó van mellékelve:

- A1 rugó (hosszú, fekete): gyenge ellenállás;
- A2 rugó (rövid, szürke): erős ellenállás.

A pedálszett alapjának hátsó részén található három bevágás az ellenállás beállítására szolgál.

A1 rugó			
Helyzet	P1 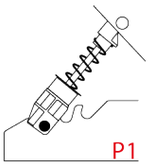	P2 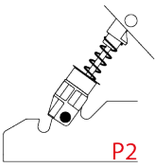	P3 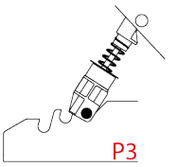
Ellenállás	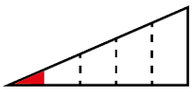	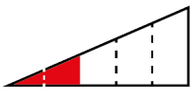	
A2 rugó			
Helyzet	P1 –	P2 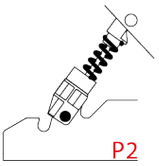	P3 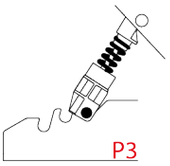
Ellenállás	–		

Az A2 rugót nem lehet használni a P1 helyzetben.

1. A rugótartó rúdjának a bevágásokból való kiszabadításához nyomja össze a rugót a támasz segítségével.

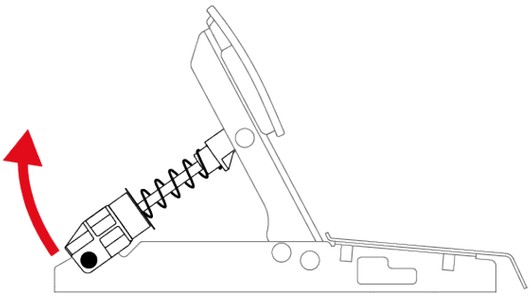

2. Távolítsa el a pedálrugó összes alkatrészét.

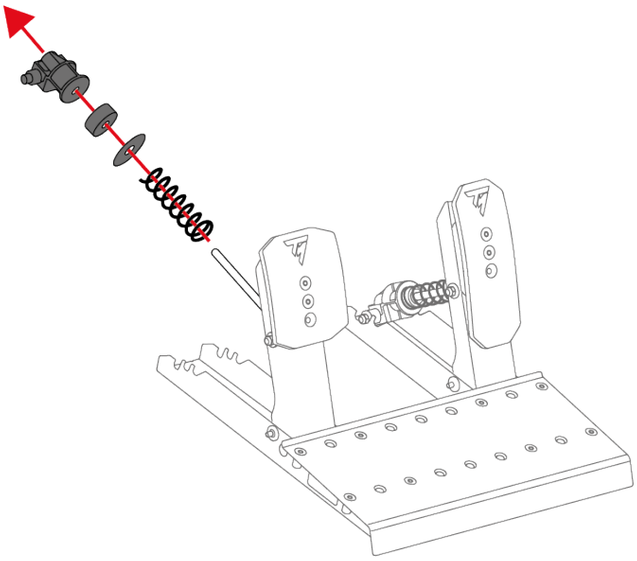

3. Helyezze az új rugót a pedál fémrúdjára.

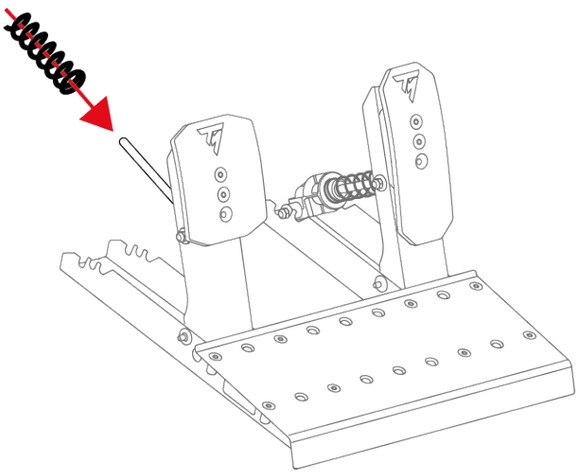

4. Helyezze a fékpedál rugó többi részét a fémrúdra a következő sorrendben: alátét, ütköző és támasz.

   A támaszon az UP jelölésnek felfelé kell mutatnia.

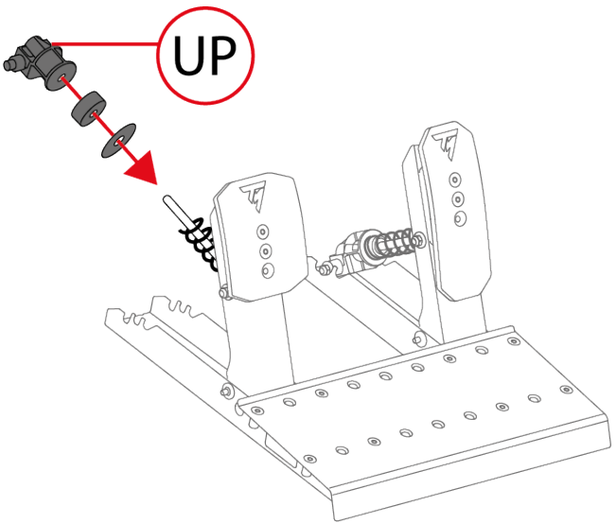

5. A rugótartó rúdjának a bevágásokba (P1, P2 vagy P3) történő behelyezéséhez a rugót a támasz segítségével nyomja össze.

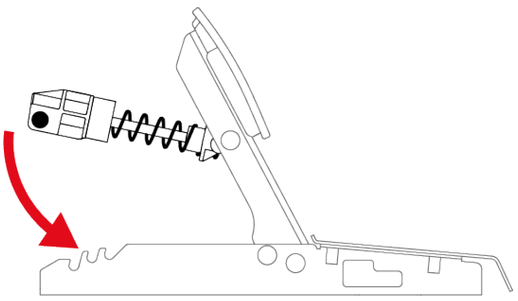

A kalibrálási problémák elkerülése érdekében javasoljuk, hogy a rugó cseréje után indítsa újra az alapot.

A gázpedál ellenállásának módosítása

A gázpedálhoz csak egy rugó tartozik (B1 rugó: nagyon hosszú, szürke, alacsony ellenállású).

A pedálszett alapjának hátsó részén található három bevágás az ellenállás beállítására szolgál.

B1 rugó			
Helyzet	P1 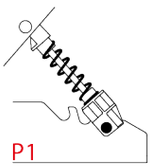	P2 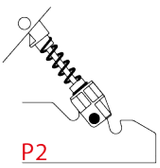	P3 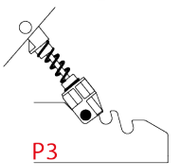
Ellenállás	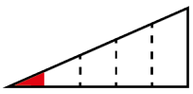	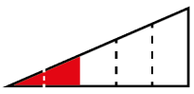	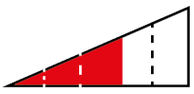

1. A rugótartó rúdjának a bevágásokból való kiszabadításához nyomja össze a rugót a támasz segítségével.

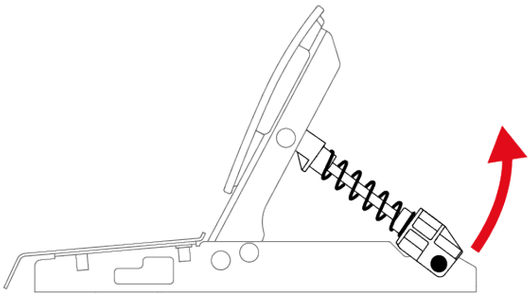

2. A rugótartó rúdjának a bevágásokba (P1, P2 vagy P3) történő behelyezéséhez a rugót a támasz segítségével nyomja össze.

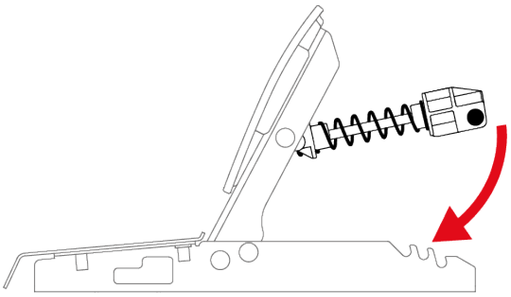

A kalibrálási problémák elkerülése érdekében javasoljuk, hogy a rugó cseréje után indítsa újra az alapot.

Carpet Grip csúszásgátló talp

A Carpet Grip csúszásgátló talpak megakadályozzák a Raceline Pedals LTE pedálszett elmozdulását, ha szőnyegen használják.

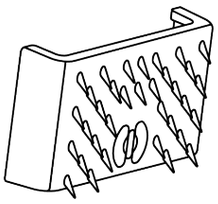

Ne használja a Carpet Grip csúszásgátló talpakat puha padlón vagy parkettán, mert ez károsíthatja a padlóburkolatot (pl. kopások, karcolások).

Összeszerelés

A Carpet Grip csúszásgátló talpak felszereléséhez pattintsa őket a pedálszett hátuljára.

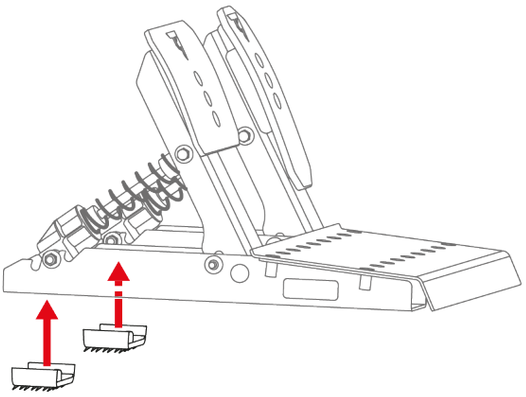

A talpak hatékony működése érdekében a fogazott részeket a pedálszett hátsó része felé helyezze el.

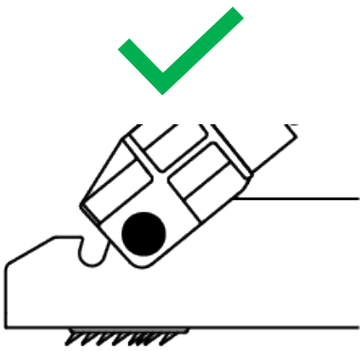

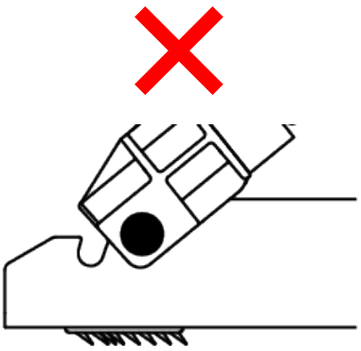

Szétszerelés

A Carpet Grip csúszásgátló talpak eltávolítása:

1. Engedje ki a rugókat a bevágásokból.

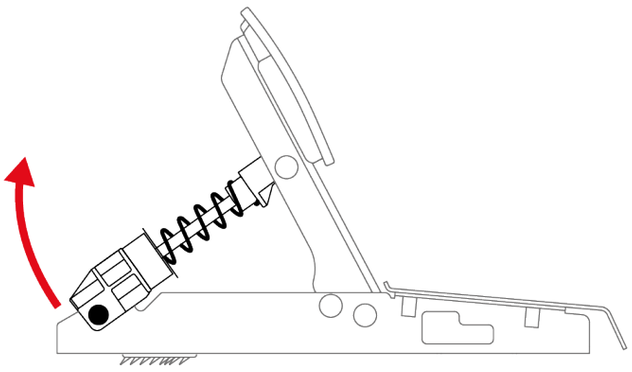

2. Nyomja be az egyes csúszásgátló talp rögzítőkapcsát.

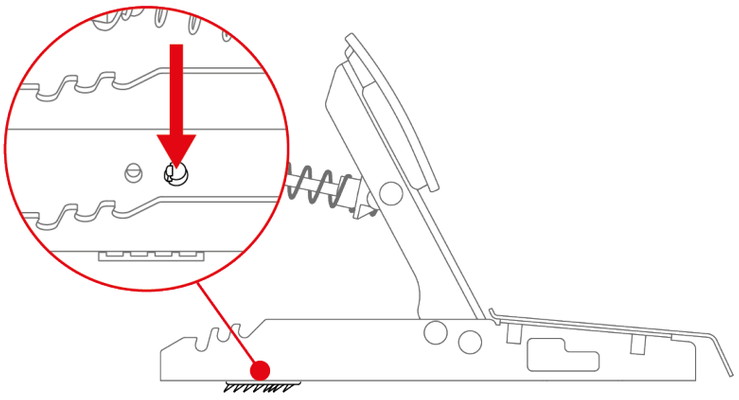

A Carpet Grip csúszásgátló talpakat ne az oldaluknál fogva húzza ki az eltávolításukhoz. Ezzel a talpak eltörését kockáztatja.

9. Telepítés

XBOX konzolra

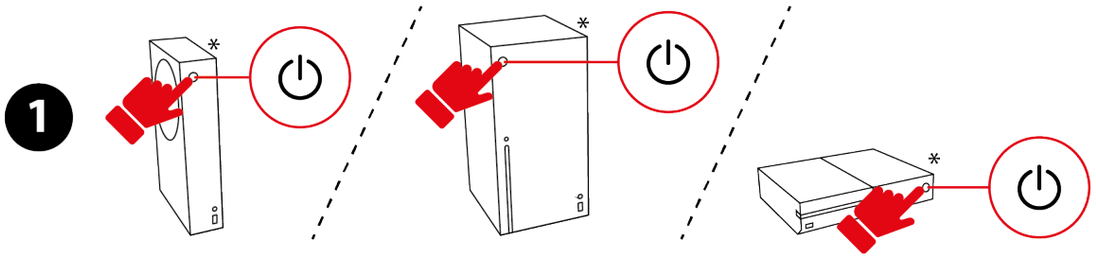

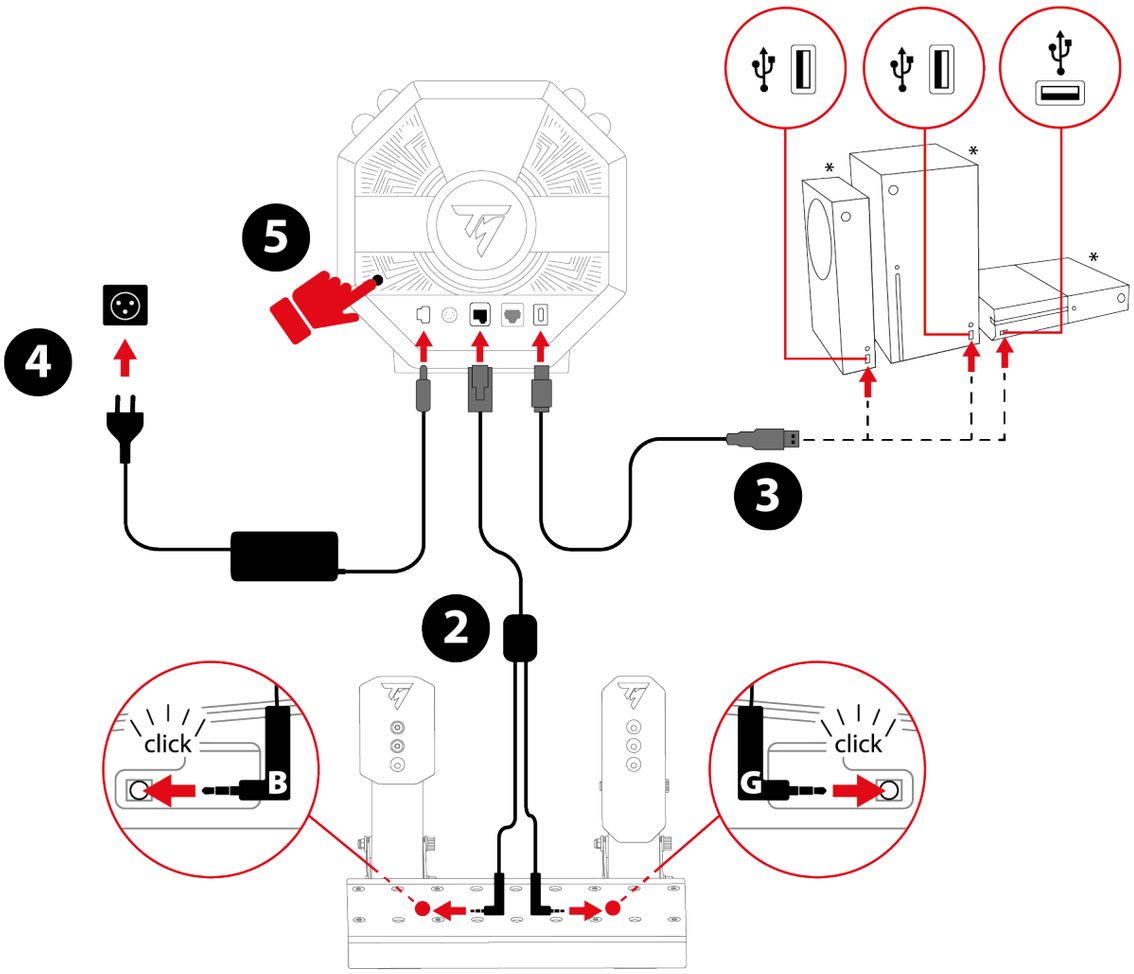

*Nem tartalmazza

1. Kapcsolja be az XBOX konzolt.
2. Csatlakoztassa a dupla jack/RJ12 kábelt az alapon és a Raceline Pedals LTE pedálszetten található RJ12 csatlakozóhoz.

A B jelöléssel (Brake - fék) ellátott jack csatlakozó a fékpedálhoz csatlakozik. A G jelöléssel (Gas - gáz) ellátott jack csatlakozó a gázpedálhoz csatlakozik.

3. Csatlakoztassa az USB-C – USB-A kábelt az alap USB-C portjához és az XBOX konzol USB-A portjához.
4. Csatlakoztassa a hálózati adaptert az alaphoz, és csatlakoztassa egy fali konnektorhoz is.
5. Nyomja meg az alap hátsó részén található Be/Kikapcsoló gombot.
6. Nyomja meg a ⊗ gombot.

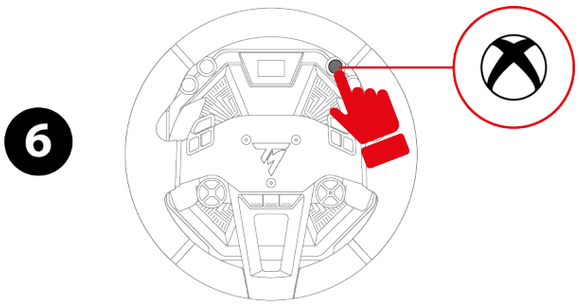

7. Az alap kijelzője bekapcsol.

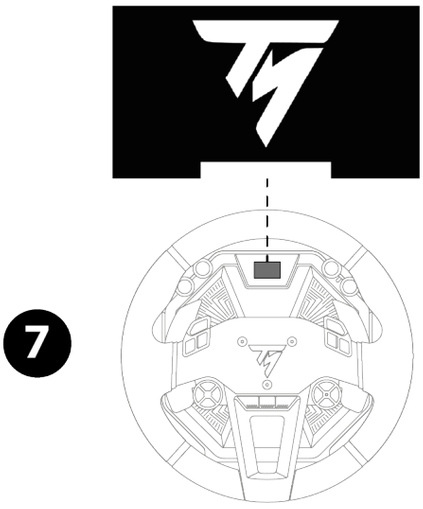

A versenykormány önkalibrációs fázisa alatt ügyeljen arra, hogy ne tegye a kezét a kormányra.

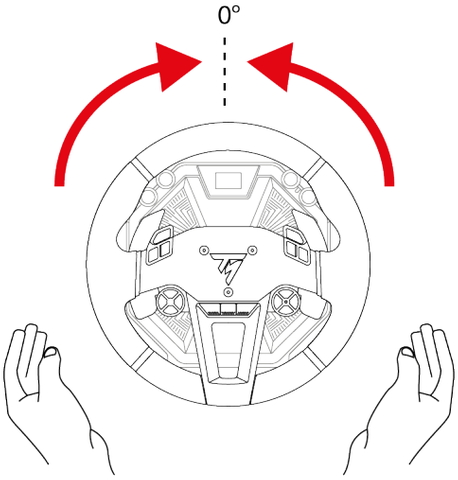

Már játszhat is!

- XBOX konzolon, két kompatibilitási mód közül választhat:
  - XBOX Native: alapértelmezett mód, fehér színű sávval. Ebben a módban a játékok a következő néven ismerik fel a versenykormányt: Thrustmaster T598.
  - XBOX Legacy: visszafelé kompatibilis mód, lila színű sávval. Ebben a módban a játékok a következő néven ismerik fel a versenykormányt: TS-XW Racer.
- A legtöbb játék működik XBOX Native módban. Azonban néhány játék (mint az EA SPORTS™ F1® 23 / F1® 24 / F1® 25) csak XBOX Legacy módban működik.
- Ha egy XBOX játékkal kompatibilitási vagy működési problémákba ütközik, válassza az XBOX Legacy módot.

PC-n

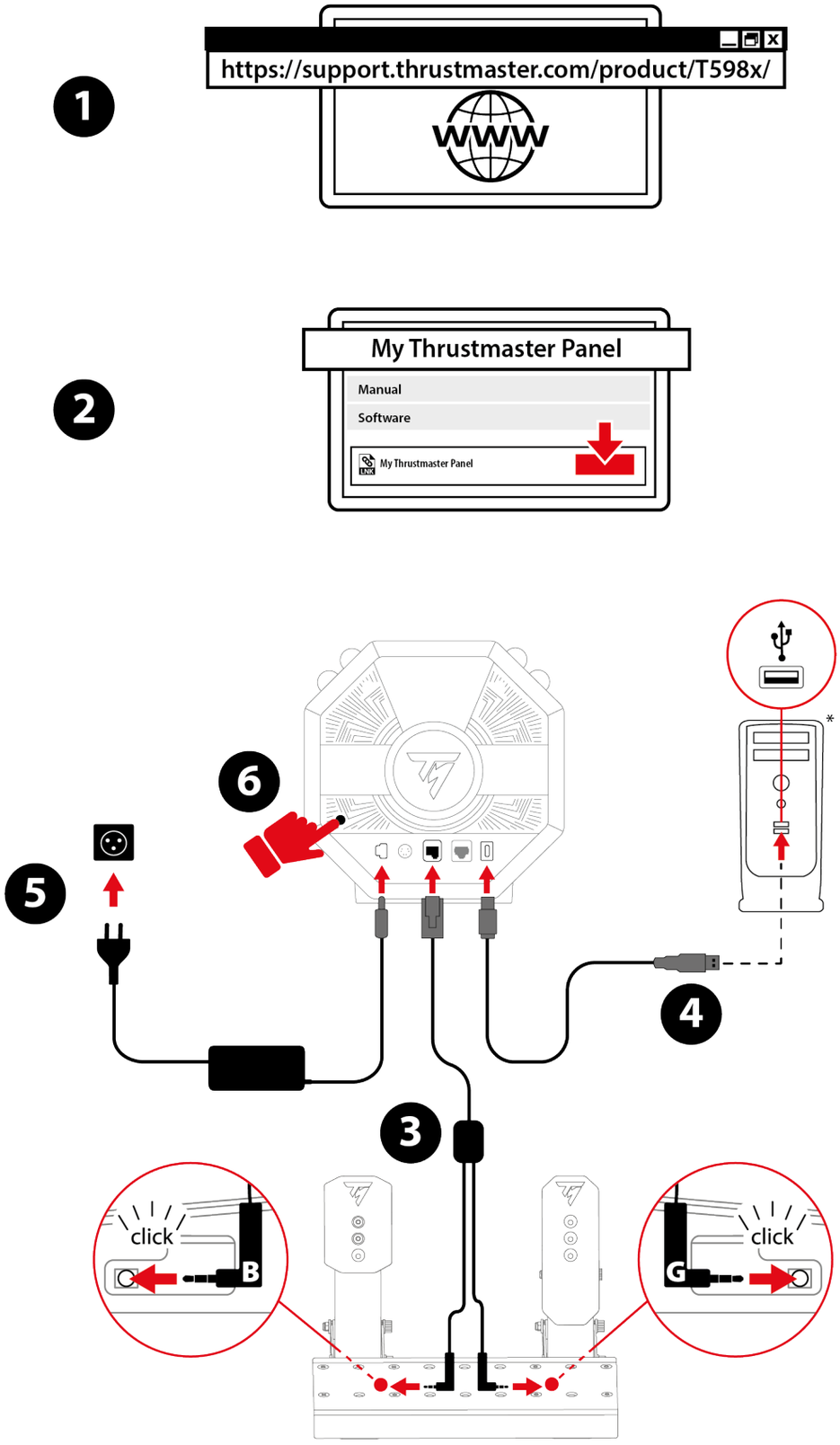

*Nem tartalmazza

1. Menjen ide:
   https://support.thrustmaster.com/product/T598x/
2. Töltse le és telepítse a My Thrustmaster Panel szoftvert a **Software** (Szoftver) résznél.
3. A My Thrustmaster Panel szoftver telepítése után csatlakoztassa a dupla jack/RJ12 kábelt az alapon lévő RJ12 csatlakozóhoz és a Raceline Pedals LTE pedálszetthez.

A B jelöléssel (Brake - fék) ellátott jack csatlakozó a fékpedálhoz csatlakozik. A G jelöléssel (Gas - gáz) ellátott jack csatlakozó a gázpedálhoz csatlakozik.

4. Csatlakoztassa az USB-C – USB-A kábelt az alap USB-C portjához és a számítógép USB-A portjához.
5. Csatlakoztassa a hálózati adaptert az alaphoz, és csatlakoztassa egy fali konnektorhoz is.
6. Nyomja meg az alap hátsó részén található Be/Kikapcsoló gombot.

7. Az alap kijelzője bekapcsol.

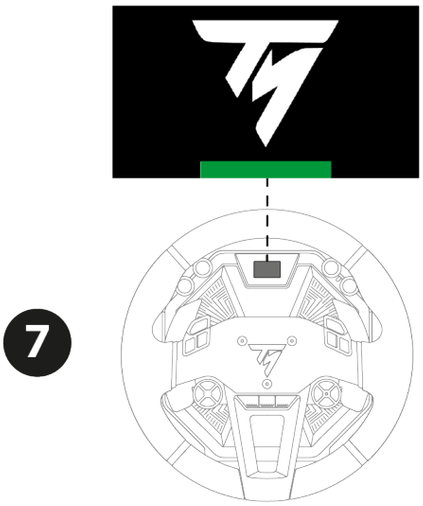

A versenykormány önkalibrációs fázisa alatt ügyeljen arra, hogy ne tegye a kezét a kormányra.

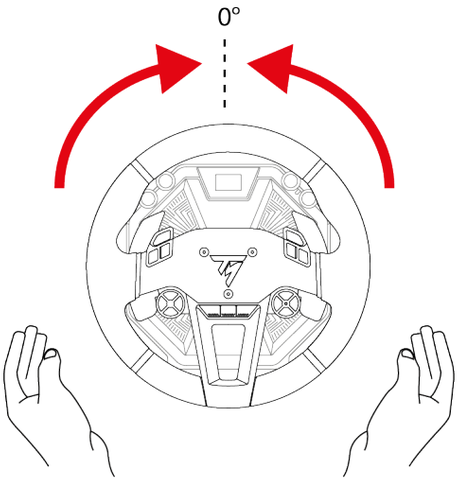

Már játszhat is!

My Thrustmaster Panel szoftver

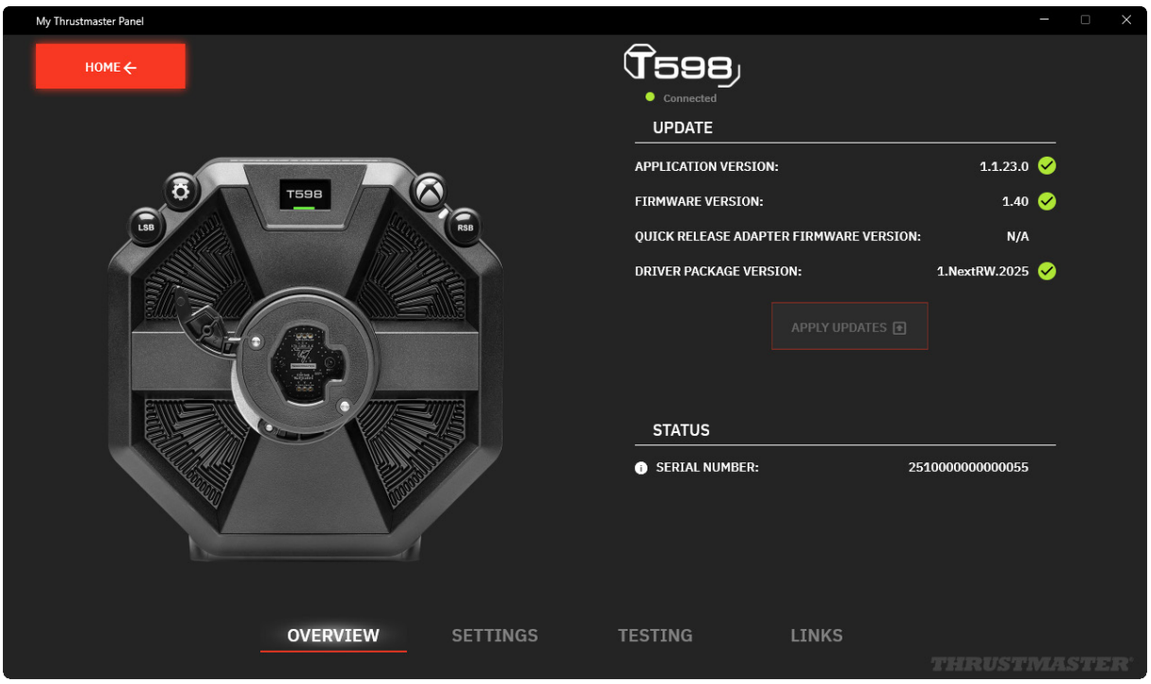

A My Thrustmaster Panel szoftver segítségével:

- megnézheti az alap sorozatszámát (SERIAL NUMBER);
- megnézheti a számítógépére telepített illesztőprogram verziót (DRIVER);
- megnézheti az alapra telepített firmware verziót (FIRMWARE);
- megnézheti az alaphoz csatlakoztatott kormányra telepített firmware verziót (FIRMWARE);
- frissítheti az alap firmware verzióját (FIRMWARE);
- tesztelheti az alaphoz csatlakoztatott kormány összes gombját;
- tesztelheti az alaphoz csatlakoztatott pedálszett összes tengelyét;
- visszaállíthatja a kormány középső helyzetét a SET CENTER gomb segítségével (csak ha szükséges).

A firmware frissítése

Az alap firmware verziója a My Thrustmaster Panel szoftver Overview (Áttekintés) oldalán található.

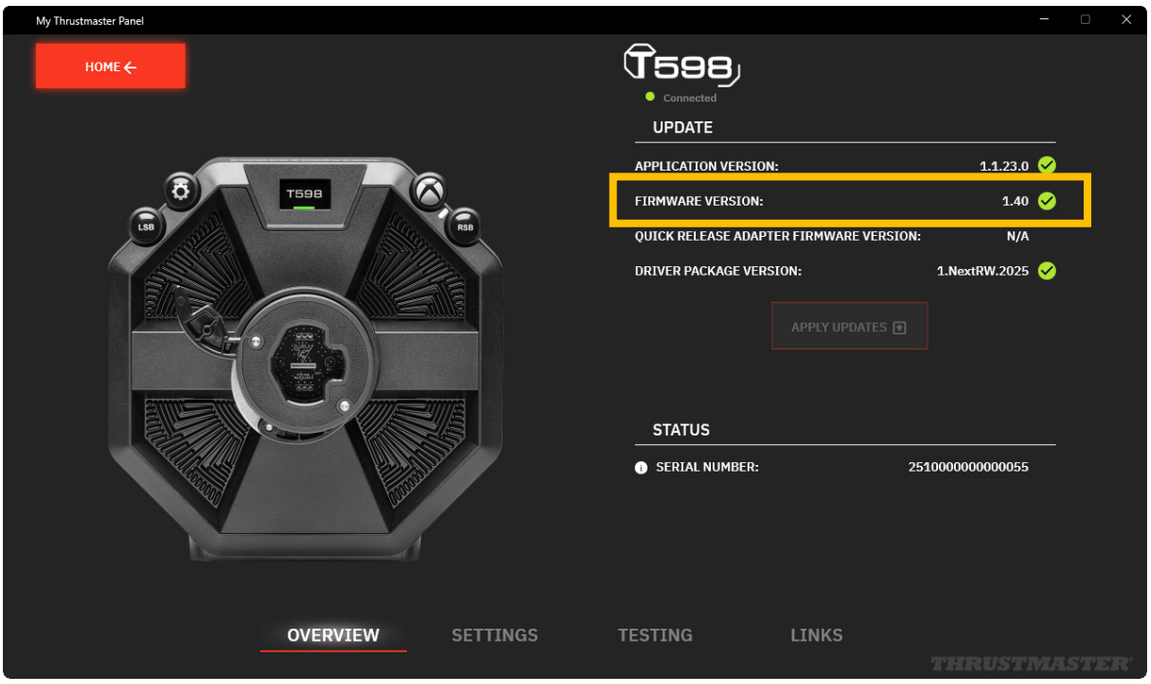

Ha szükséges a frissítés:

– A Home (Kezdőlap) oldalon egy reklámsáv jelenik meg NEW UPDATE AVAILABLE! (ÚJ FRISSÍTÉS ELÉRHETŐ!) szöveggel az alap ikonján.

– Ez az üzenet azt is jelentheti, hogy új illesztőprogram (Driver package) csomag érhető el.

– Az Overview (Áttekintés) oldalon a firmware verziója mellett egy piros felkiáltójel jelenik meg.

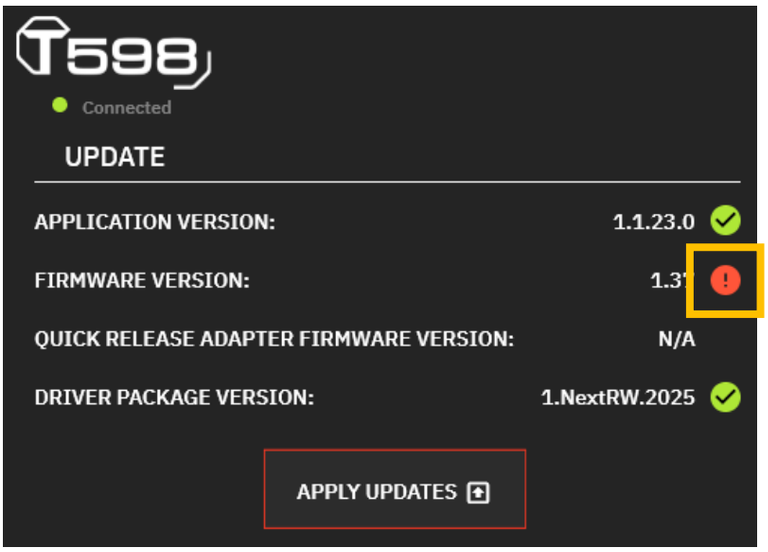

Az alap firmware-jének frissítése:

1. A My Thrustmaster Panel-ben, az Overview (Áttekintés) oldalon kattintson az APPLY UPDATES-re (FRISSÍTÉS ALKALMAZÁSA).

2. Kapcsolja ki az alapot az alap hátulján található Be/Kikapcsoló gomb megnyomásával (kioldott helyzet).

   A My Thrustmaster Panel-ben kattintson a NEXT-re (KÖVETKEZŐ).

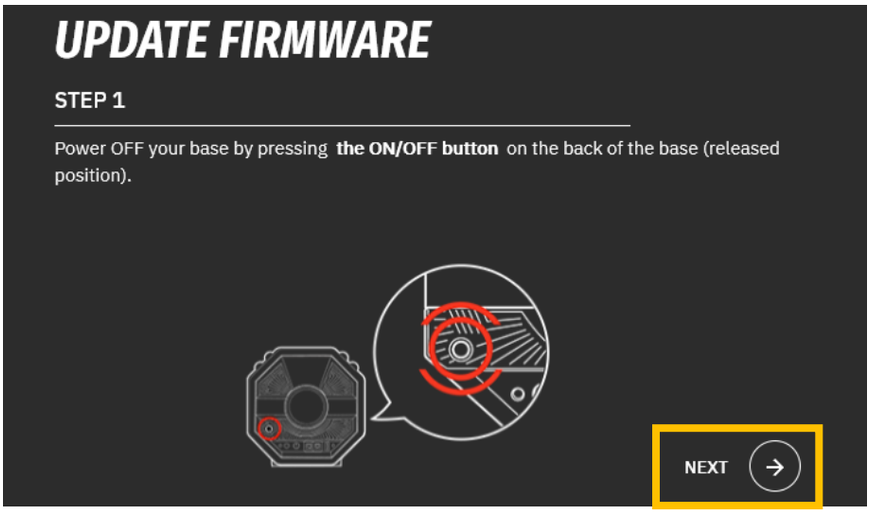

3. Az LSB és ⚙ (Beállítások - Settings) gombok lenyomva tartása közben kapcsolja be az alapot az alap hátoldalán található Be/Kikapcsoló gomb megnyomásával (benyomott helyzet).

   A My Thrustmaster Panel-ben, kattintson a NEXT-re (KÖVETKEZŐ).

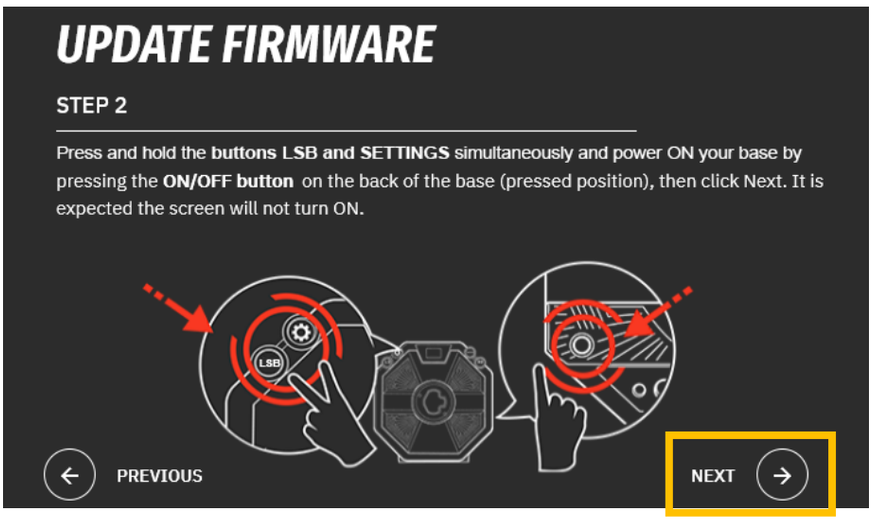

4. Engedje fel az LSB és ⚙ (Beállítások - Settings) gombokat. A Boot mód megfelelően aktiválódik, ha az alap kijelzője ki van kapcsolva.

   A My Thrustmaster Panel-ben, kattintson a DONE-ra (KÉSZ) a firmware frissítés megkezdéséhez.

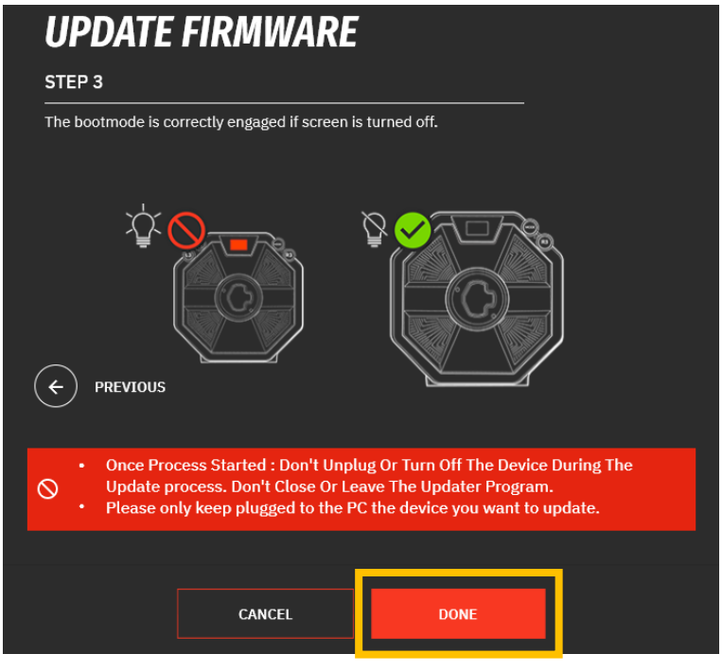

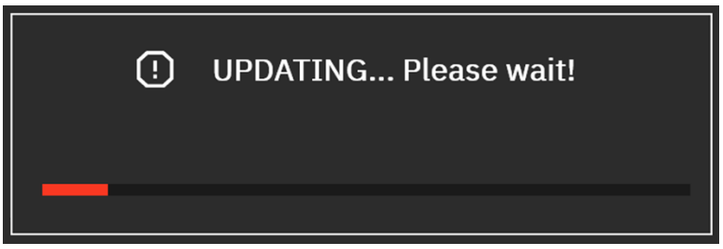

A frissítés megkezdése után ne húzza ki és ne kapcsolja ki az alapot. Ne zárja be és ne lépjen ki a My Thrustmaster Panel szoftverből.

5. Ha a frissítés befejeződött, kapcsolja ki az alapot a Be/Kikapcsoló gomb megnyomásával, majd kapcsolja be újra az alapot.

   Az alap firmware-je frissült.

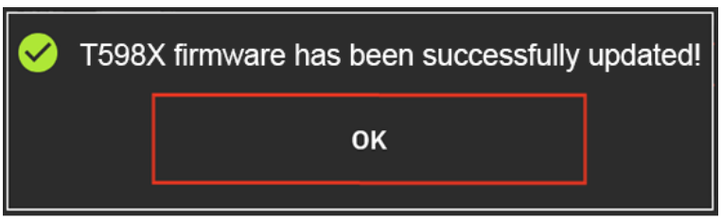

6. A My Thrustmaster Panel szoftver újraindul.

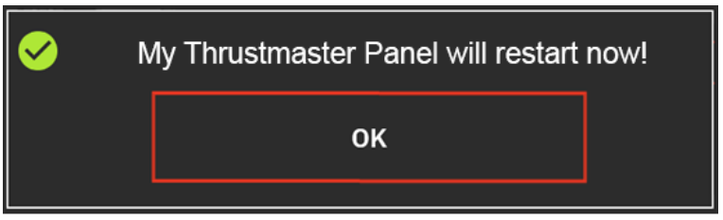

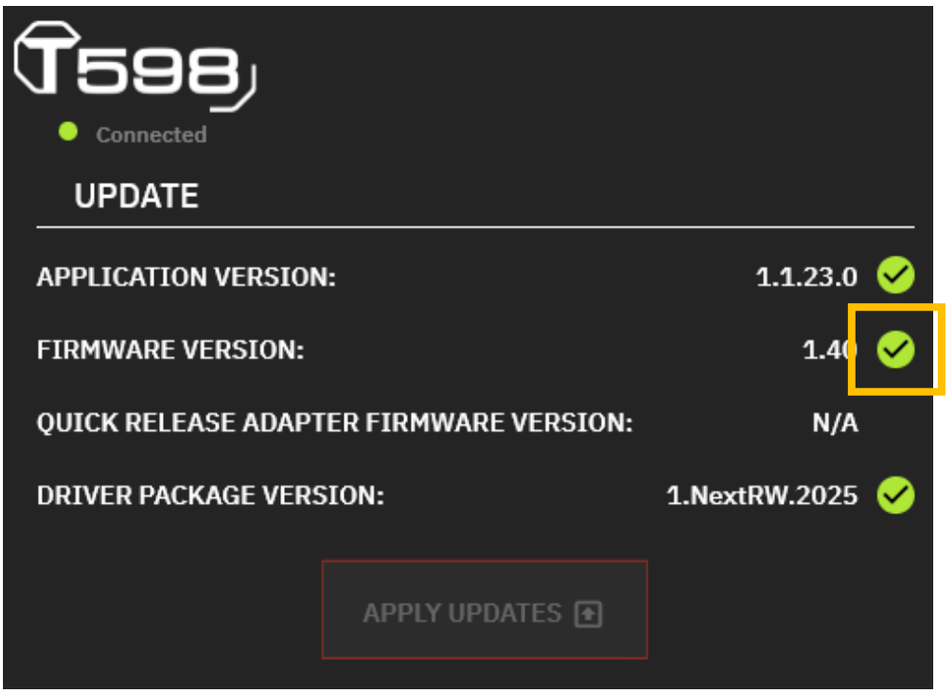
T598
Connected
UPDATE
APPLICATION VERSION:
1.1.23.0
FIRMWARE VERSION:
1.40
QUICK RELEASE ADAPTER FIRMWARE VERSION:
N/A
DRIVER PACKAGE VERSION:
1.NextRW.2025
APPLY UPDATES

A versenykormány és a pedálok automatikus kalibrálása

A kormány automatikusan kalibrálódik, ha bedugja a versenykormányt a konnektorba, bekapcsolja a Be/Kikapcsoló gomb segítségével, és csatlakoztatja a versenykormány USB csatlakozóját az XBOX konzolhoz vagy PC-hez.

Ez a művelet automatikusan újra középre állítja a versenykormányt.

Az automatikus kalibrálás alatt soha ne érintse meg a kormányt. Ez hibás kalibrációhoz és/vagy személyi sérülésekhez vezethet.

Soha ne válassza le a pedálszettet az alapról, és ne csatlakoztassa azt az alaphoz, amikor a konzol vagy PC be van kapcsolva. Ez hibás kalibráláshoz vezethet.

Mindig először csatlakoztassa a pedálszettet, mielőtt a versenykormányt a konzolhoz vagy a számítógéphez csatlakoztatná.
Miután a versenykormány kalibrálása befejeződött és a játék elindult, a pedálok néhány megnyomás után automatikusan kalibrálódnak.

Soha ne nyomja meg a pedálokat a konzol vagy a számítógép bekapcsolásakor, játék indításakor, illetve amikor a kormányt az alapra szereli, miközben az alap be van kapcsolva, vagy a versenykormány önkalibrálási fázisai alatt. Ez hibás kalibrációt eredményezhet.

Ha a kormány és/vagy a pedálszett nem működik megfelelően, vagy ha úgy tűnik, hogy nem megfelelően kalibrálták: kapcsolja ki a konzolt vagy a PC-t, és húzza ki a kormányt. Ezután csatlakoztassa újra az összes kábelt (beleértve a tápkábelt és a pedálszettet is), majd indítsa újra a konzolját vagy a PC-t, illetve a játékot.

10. XBOX konzol gombkiosztás

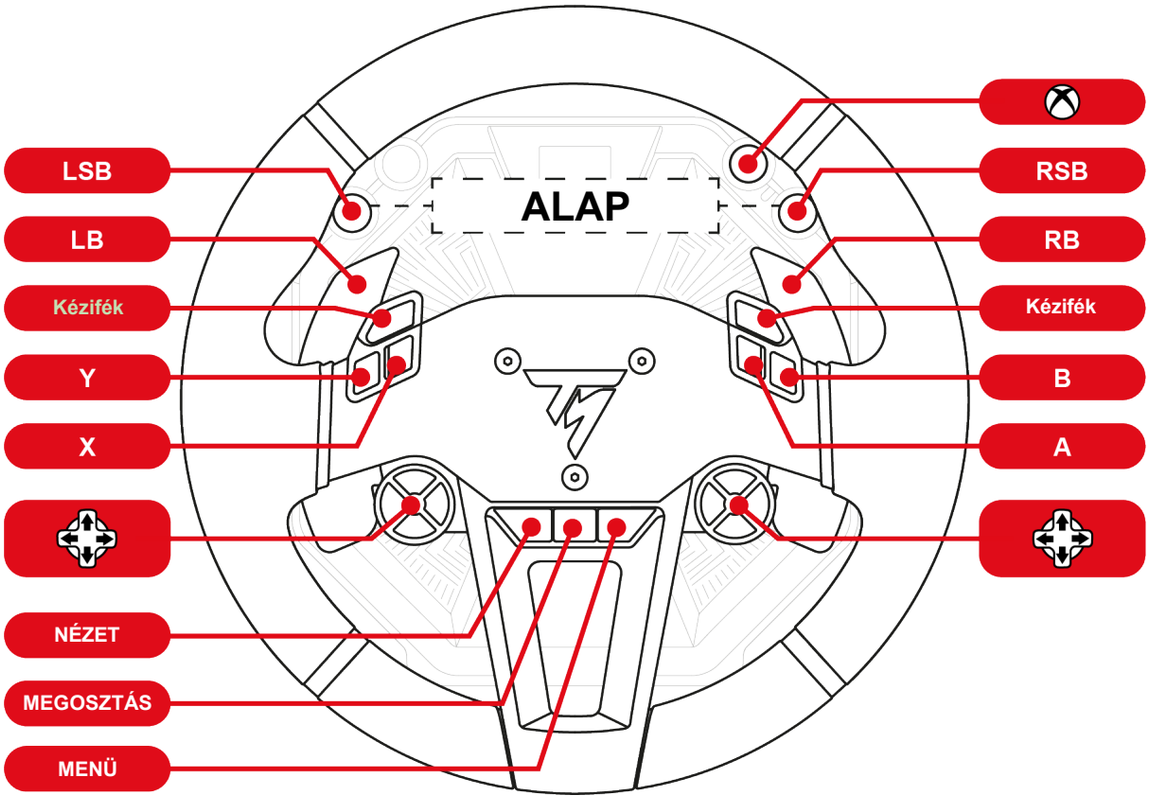

– XBOX konzolon, XBOX Native módban a versenykormány a játékokban a következő néven jelenik meg: **Thrustmaster T598**.
– XBOX konzolon, XBOX Legacy módban a versenykormány a játékokban a következő néven jelenik meg: **TS-XW Racer**.
– A *SportCar Steering Wheel* kormányon található LED a konzol protokolljának korlátozásai miatt nem működik.
– Bizonyos funkciók (enkóderek, gombok száma) a konzol protokollja által korlátozottak.

11. PC gombkiosztás

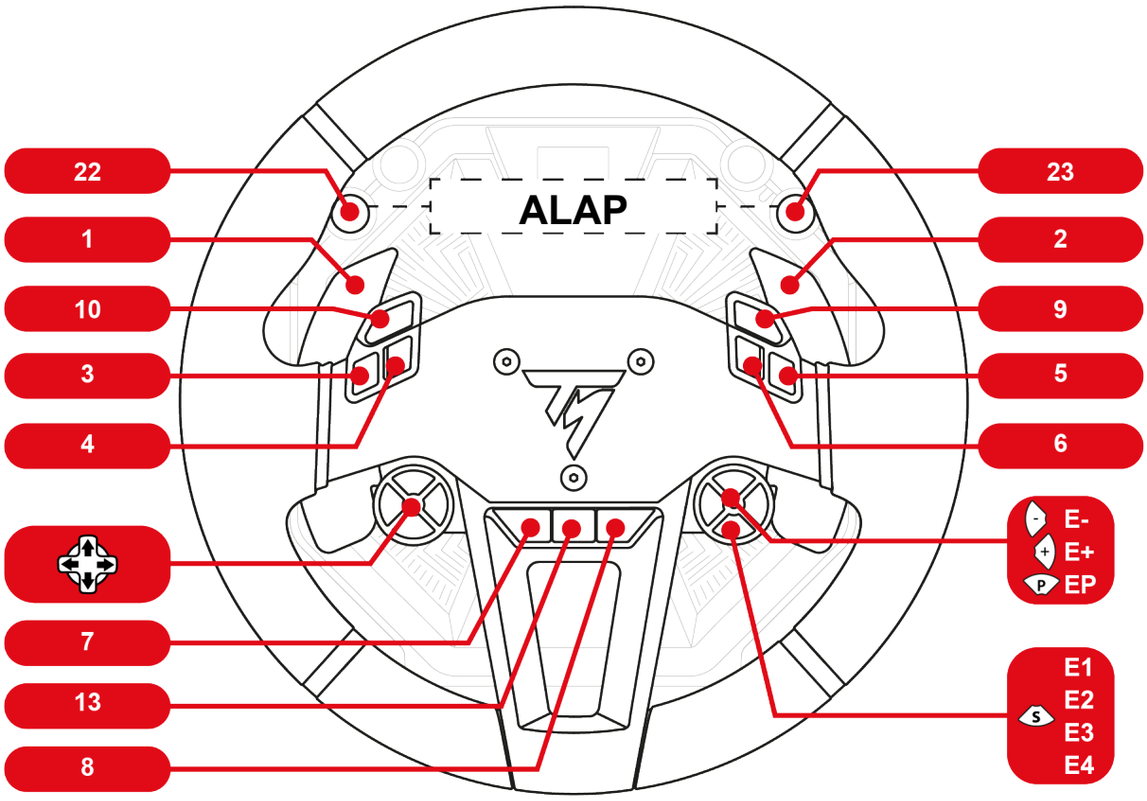

PC-n a vezérlőpultban és a játékokban a **Thrustmaster Advanced Mode Racer** névvel ismerhető fel a versenykormány.

Az enkóderek használata

Az aktív enkóder kiválasztásához nyomja meg az **S** enkóderválasztót.

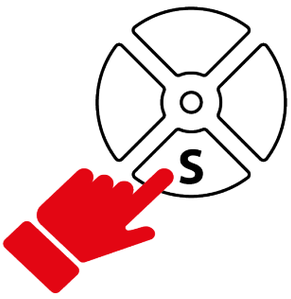

A kiválasztó fölötti LED jelzi az aktív enkódert.

A következő funkciók és LED-színek tartoznak az enkóderekhez:

E1	E2	E3	E4
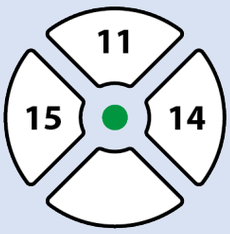	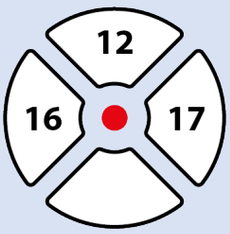	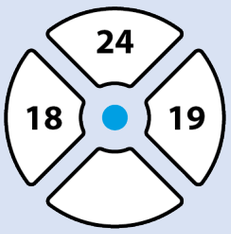	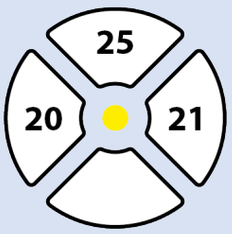

Az E1, E2, E3 és E4 enkóderek a Thrustmaster enkóderekkel kompatibilis játékokban működnek. A kompatibilis játékok listája itt érhető el: **https://support.thrustmaster.com/product/T598x/** (a **Games settings** (Játékbeállítások) részben). A listát rendszeresen frissítjük.

12. A kijelző működése

Az alap kijelzője lehetővé teszi a következőket:

- **A Beállítások és Telemetria almenük elérését**;
- **A kormány, az alap és a pedálszett beállításainak és a kijelző fényerejének módosítása**;
- **A megjelenített telemetria adatok kiválasztását.**

Ha nincs kormány felszerelve az alapra, vagy ha a kormány nem megfelelően van felszerelve, a következő képernyő jelenik meg:

Kérjük, szerelje fel a kormányt az alapra, vagy szerelje le, majd szerelje vissza a kormányt az alapra.

A Beállítások és Telemetria almenük elérése

Biztonsági okokból, valamint a sérülések kockázatának elkerülése érdekében nyomatékosan javasoljuk, hogy a ⚙ gomb megnyomása **<u>előtt</u>** szüneteltesse a játékot (Beállítások – Settings).

A Beállítások vagy a Telemetria almenü kiválasztó képernyőjének megjelenítéséhez:

1. Nyomja meg a ⚙ gombot (Beállítások - Settings).

   A következő képernyő jelenik meg:

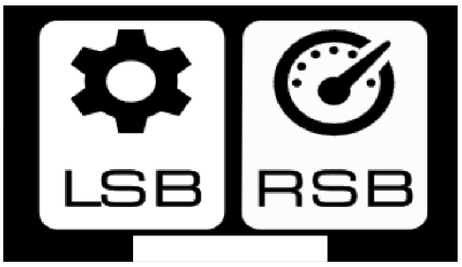

2. Nyomja meg az LSB gombot a **Beállítások** almenü kiválasztásához.

   A következő képernyő jelenik meg:

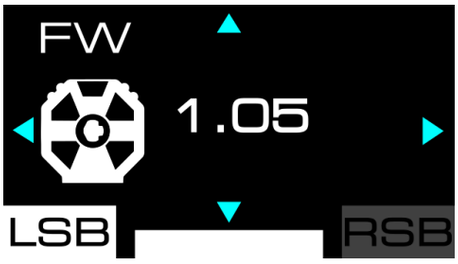

   Nyomja meg az RSB gombot a **Telemetria** almenü kiválasztásához.

   A következő képernyő jelenik meg:

Beállítások almenü

A Beállítások almenüben megjelenítheti az alapra, a kormányra és a pedálszettre vonatkozó információkat, és módosíthatja a kapcsolódó beállításokat.

A Beállítások almenü eléréséhez nyomja meg a ⚙ gombot (Beállítások - Settings), majd nyomja meg az LSB gombot.

A következő képernyő jelenik meg:

❶ Tartozékok: alap, kormány vagy pedálszett

❷ Kiválasztott Beállítások almenü

❸ A kiválasztott beállítás neve és értéke

❹ Lehetséges navigáció az almenüben

A Beállítások almenüben való navigáláshoz:

– Használja az iránygombokat.

Egy beállítás értékének módosítása:

– Használja az iránygombokat.

A beállítás értékének megerősítéséhez és a Beállítások almenüből való kilépéshez:

– Nyomja meg a gombot (Beállítások - Settings).

  A kijelzőn megjelennek a telemetria adatok (alapértelmezés szerint a GEAR képernyő).

A fényerő beállítása

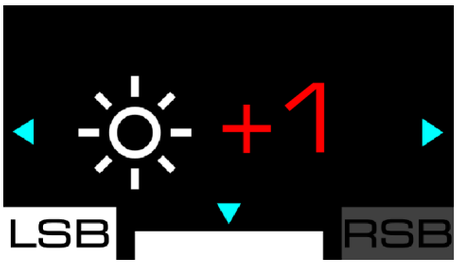

Ezen a képernyőn módosíthatja a képernyő kijelzőjének általános fényerejét. Három beállítás lehetséges: - 1; 0 (alapértelmezett beállítás); + 1.

Az alap beállítása

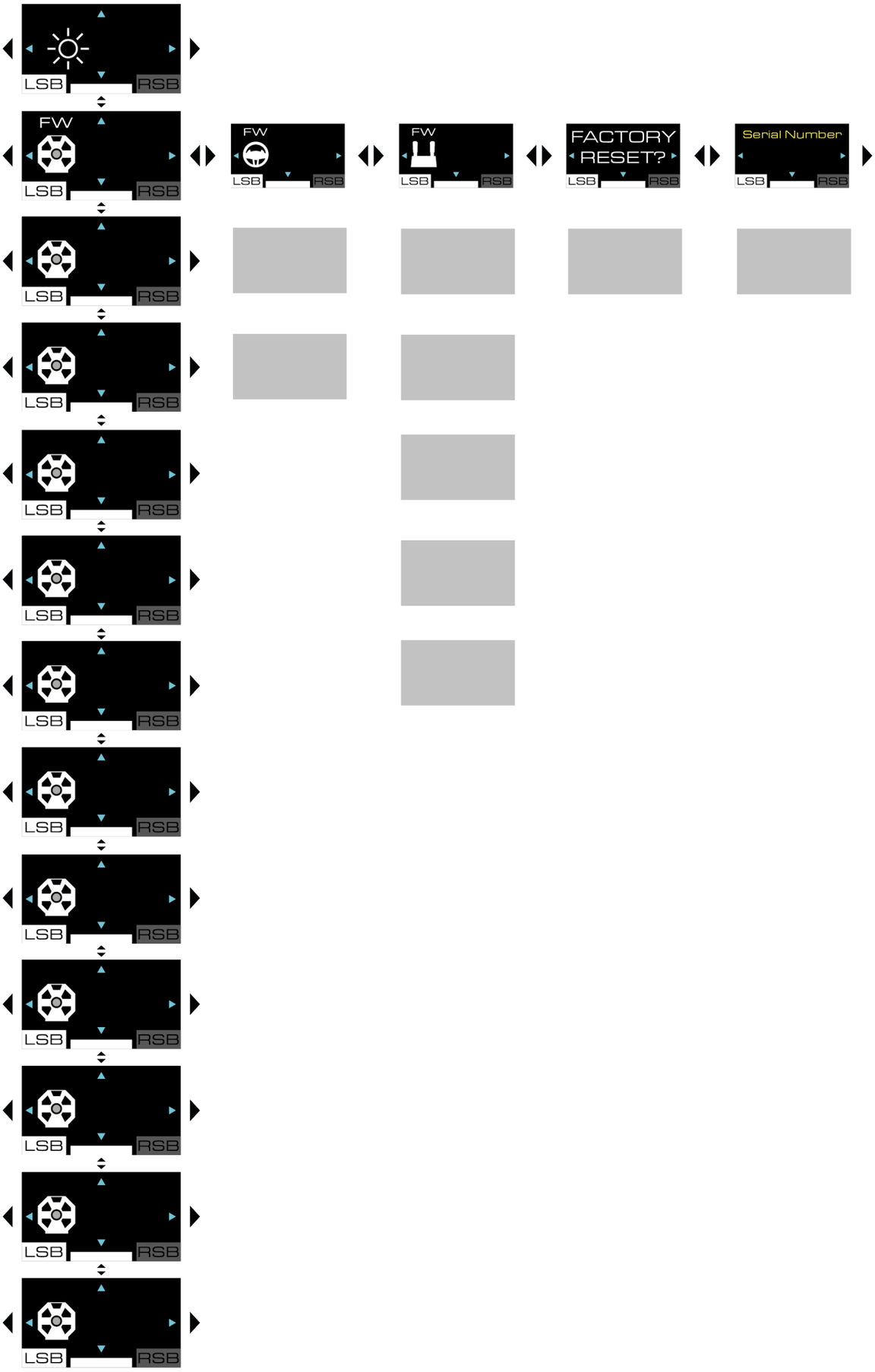

Az alap firmware-je

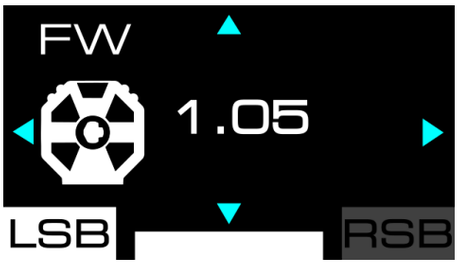

Ez a képernyő az alap firmware verzióját mutatja.

Compatibility (kompatibilitás)

Ezen a képernyőn beállíthatja az alap kompatibilitási módját az XBOX konzolokon. Választhat az XBOX Native mód (natív mód, fehér sávval) és az XBOX Legacy mód (visszafelé kompatibilitás, lila sávval) között.

- XBOX konzolon annak megállapításához, hogy a játék kompatibilis-e az XBOX Native vagy az XBOX Legacy móddal, menjen ide: **https://support.thrustmaster.com/product/T598x/** A **Games settings** (Játékbeállítások) részben válassza az XBOX Games list-et.
- XBOX konzolon, XBOX Native módban a versenykormány a játékokban a következő néven jelenik meg: **Thrustmaster T598**.
- XBOX konzolon, XBOX Legacy módban a versenykormány a játékokban a következő néven jelenik meg: **TS-XW Racer**.

A kompatibilitási mód megváltoztatásához:

1. Az iránygombokkal válassza ki az XBOX Native vagy az XBOX Legacy módot.
2. Nyomja meg a gombot (Beállítások – Settings) az új mód aktiválásához. A kiválasztott beállítás az alap belső memóriájába kerül mentésre.
3. A következő képernyő jelenik meg:

4. Indítsa újra az XBOX konzolt.
5. A következő képernyő jelenik meg:

6. A versenykormány újraindul és automatikusan kalibrálódik. Vigyázzon, ne tegye a kezét a kormányra!

Force Feedback profilok

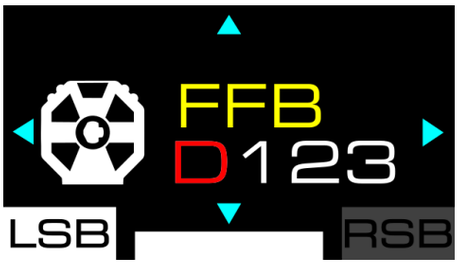

Ez a képernyő a Force Feedback profil kiválasztására szolgál. Négy elmentett profil közül választhat, a legkevésbé agresszív Force Feedback-től a legerősebbig: FFB D (alapértelmezett); FFB 1; FFB 2; FFB 3.

Az elmentett beállítások:

	FFB D	FFB 1	FFB 2	FFB 3
Master gain	50%	75%	100%	100%
Mode	S	P	P	E
Inertia	OFF	OFF	OFF	OFF
Friction	MID	MID	LOW	OFF
Boost low	0	0	0	0
Boost high	0	0	0	0
Speed	MID	HIGH	HIGH	EXT
Wheel damper	20%	10%	0%	0%
Game damper	LOW	LOW	LOW	LOW
Spring	0%	0%	0%	0%
Gear jolt	OFF	OFF	OFF	OFF
Engine roar	OFF	OFF	OFF	OFF
End stop	HIGH	HIGH	HIGH	HIGH

Az FFB 1, FFB 2 és FFB 3 profilokat az alap beállításainak megváltoztatásával módosíthatja. A profilok az alap belső memóriájába kerülnek mentésre.

A **Gyári Visszaállítás** képernyő segítségével visszaállíthatja az FFB 1, FFB 2 és FFB 3 profilok mentett beállításait.

Az FFB D profilt nem lehet módosítani.

A kiválasztott profil a képernyő bal felső sarkában jelenik meg, amikor az alap beállításai között navigál.

A kiválasztott Force Feedback profiltól és a meghatározott beállításoktól függően az alap süvítő hangot adhat ki. Ez normális, és a motor reakciókészségének növelését célzó több paraméter kombinációjához kapcsolódik. Minél nagyobb a reakciókészség, annál hangosabb a süvítő hang. Ez a süvítő hang az elektromos motort használó versenyjárművekre és ezek konfigurációjára jellemző.

Master gain (összesített Force Feedback)

Ezen a képernyőn állíthatja be a Force Feedback hatások (master gain) összteljesítményét. Ez az érték 0%-tól 100%-ig terjed, 5-ös lépésekben.

Mode (módválasztó)

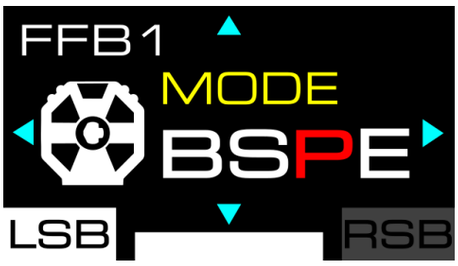

Ez a képernyő a vezetési mód kiválasztására és a Force Feedback érzékenységének módosítására szolgál. Négy mód közül lehet választani, a legkevésbé érzékeny és a legérzékenyebb között:

- B – Beginner;
- S – Sport;
- P – Performance;
- E – Extreme.

Inertia (tehetetlenség)

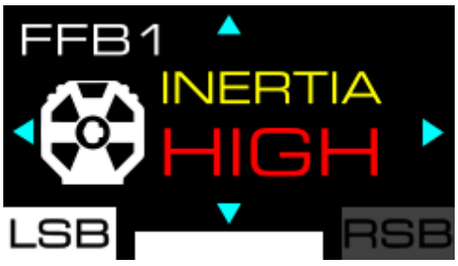

Ezen a képernyőn beállíthatja a kormány tehetetlenségét. Négy beállítás közül választhat, a tehetetlenség hiányától a rendkívül magas tehetetlenségig (OFF, MID, HIGH, EXT), így a játék és a használt jármű függvényében több vagy kevesebb kormányzási kontrollt érhet el.

Ez a motorbeállítás a jármű sebességével arányosan növeli a kormány tehetetlenségét. Minél gyorsabban halad a jármű, annál nagyobb lesz a tehetetlenség.

A magas tehetetlenség növeli a kormány elfordításához szükséges erőt (így a kormány lassabban mozdul), ezáltal csökkenti az egyenes haladás közbeni kilengéseket nagyon nagy teljesítményű járművek használatakor.

Ez a beállítás **csak PC-n** elérhető.

Az Inertia (tehetetlenség) funkció csak azokban a játékokban működik, amelyek támogatják a jármű sebességének megjelenítését az alap kijelzőjén.

A kompatibilis játékok listája itt található: **https://support.thrustmaster.com/product/T598x/**.

A **Games settings** (Játékbeállítások) részben válassza ki a List of games compatible with the T598 INERTIA option-t.

Friction (súrlódás)

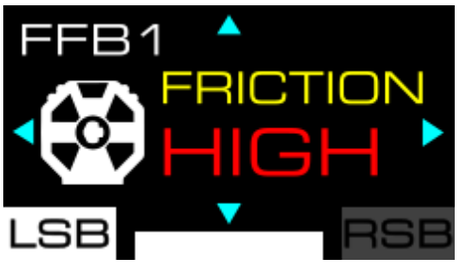

Ezen a képernyőn beállíthatja a motor súrlódási ellenállását, amikor a kormány lassan forog vagy nem mozog. Négy beállítás közül választhat, a nincs ellenállás és a nagyon erős ellenállás között: OFF; LOW; MID; HIGH.

- Ez a beállítás **csak PC-n** elérhető.
- Ez a beállítás a kilengő mozgások elkerülésére használható.

Boost low (enyhe és közepes hatások)

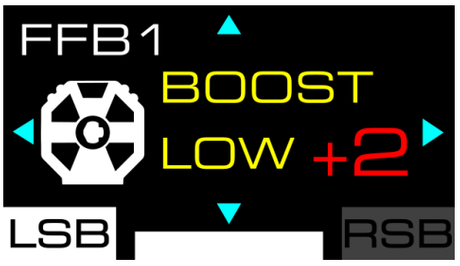

Ezen a képernyőn állíthatja be a könnyű és közepes Force Feedback hatásokat (pl. zajcsíkok a pálya szélén, úttextúra). Öt beállítás közül választhat: - 2; - 1; 0; + 1; + 2.

Boost high (közepes és erős hatások)

Ezen a képernyőn állíthatja be a közepes és magas Force Feedback hatásokat (ütközés egy másik járművel vagy fallal stb.). Öt beállítás közül választhat: - 2; - 1; 0; + 1; + 2.

Speed (sebesség)

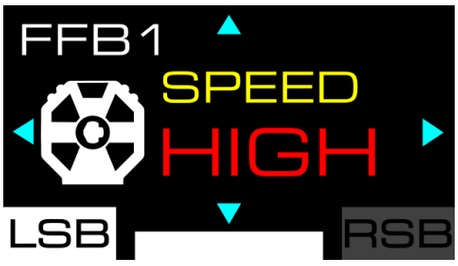

Ezen a képernyőn módosíthatja a motor forgási sebességét (például: ha elengedi a kormányt, és az tovább forog). Négy beállítás közül választhat a lassútól a nagyon gyors forgási sebességig: LOW; MID; HIGH; EXT.

Ez egy biztonsággal kapcsolatos beállítás, mivel a motor nagyon gyors.

Wheel damper (kormány csillapítóerő)

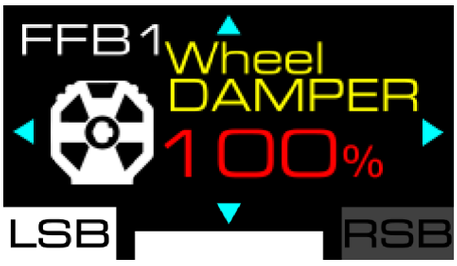

Ezen a képernyőn beállíthatja a Force Feedback csillapítási erejét (*damper*). Az érték 0% és 100% között állítható, 10%-os lépésekben.

A csillapítóerő csökkentése növeli, javítja és optimalizálja a Force Feedback általános érzetét. Alacsony csillapítóerőt ajánlott használni.

Game damper (játék csillapítóerő)

Ezen a képernyőn beállíthatja a játék által alkalmazott Force Feedback csillapító erejét (*damper*). Négy beállítás közül választhat, az alacsony csillapító erőtől a rendkívül magasig: LOW; MID; HIGH; EXT.

A „gain” a játék csillapítási erejének bemenetére ható szorzóként működik: növeli vagy csökkenti a játék által a kormányra alkalmazott csillapítás mértékét.

A csillapítóerő csökkentése javítja és optimalizálja a Force Feedback általános érzetét. Javasoljuk, hogy alacsony csillapítóerőt állítson be.

Spring (rugó)

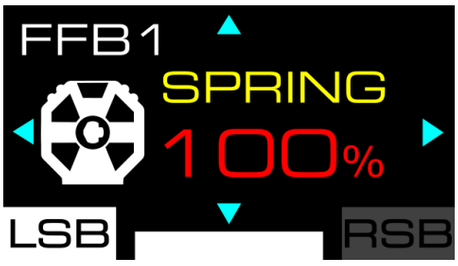

Ezen a képernyőn állíthatja be a rugóerőt (visszatérés a kormány középső helyzetére, ha nincs Force Feedback). Az alapértelmezett rugóerő értéke 0%. Ez az érték 0%-tól 100%-ig terjed, 10-es lépésekben állítható.

A rugó értékét csak olyan játékokban érdemes megváltoztatni, amelyek nem támogatják a Force Feedback-et.

Egyes játékokban, beleértve a Force Feedback-et támogató játékokat is, a rugó értékét a játék automatikusan beállítja. Ez nem befolyásolja a Force Feedback hatások minőségét.

Gear jolt (sebességváltó rántása)

Ezen a képernyőn módosíthatja a sebességváltáskor érzékelt rántás mértékét. Négy beállítás közül választhat, a nincs érzés és az erős érzés között: OFF (alapértelmezett); LOW; MID; HIGH.

- Ez a beállítás **csak PC-n** elérhető.
- A Gear jolt (sebességváltó rántása) hatás csak a Thrustmaster telemetriai SDK-val kompatibilis PC-játékokban működik (és ezért csak olyan játékokban, ahol a telemetriai adatok megjelennek az alap kijelzőjén).

  A kompatibilis játékok listája itt érhető el: **https://support.thrustmaster.com/product/T598x/** (a **Games settings** (Játékbeállítások) részben). A listát rendszeresen frissítjük.

Engine roar (a motor fordulatszámához kapcsolódó rezgések)

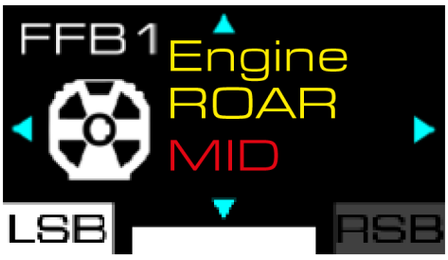

Ezen a képernyőn beállíthatja a kormányban érezhető rezgés erősségét a jármű sebessége és a motor fordulatszáma (RPM) alapján. Négy beállítás közül választhat, a rezgésmentestől az erős rezgésig: OFF (alapértelmezett); LOW; MID; HIGH.

Beállítás	Jármű sebessége	Hatás
OFF	-	Kikapcsolva
	-	Kikapcsolva
LOW	< 200 km/h	Könnyű
	> 200 km/h	Kikapcsolva
MID	< 300 km/h	Közepes
	> 300 km/h	Kikapcsolva
HIGH	< 400 km/h	Erős
	> 400 km/h	Kikapcsolva

Egyes videójátékokban (*F1*, *Le Mans® Ultimate*, *Forza Horizon 5* stb.) a verseny szüneteltetésekor a telemetria nem áll le, és a Engine roar hatás továbbra is működik. Ez a funkció csak akkor áll le, ha teljesen kilép a versenyből.

Könnyen ellenőrizhető, hogy a telemetriai adatátvitel nem szakadt-e meg: a SPEED-re vagy az RPM-re vonatkozó telemetriai adatok továbbra is megjelennek a versenykormány alapjának kijelzőjén.

- Ez a beállítás **csak PC-n** elérhető.
- Az Engine roar hatás (a motor fordulatszámához kapcsolódó rezgések) kizárólag a Thrustmaster telemetriai SDK-val kompatibilis PC játékokban működik (tehát csak olyan játékokban, ahol a telemetriai adatok megjelennek az alap kijelzőjén)

  A kompatibilis játékok listája itt érhető el: **https://support.thrustmaster.com/product/T598x/** (a **Games settings** (Játékbeállítások) részben). A listát rendszeresen frissítjük.

End stop (virtuális végpont)

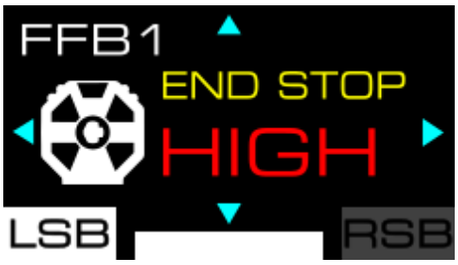

Ezen a képernyőn módosíthatja a virtuális végpont erősségét (végpont csillapítás). Három beállítás közül lehet választani, az alacsony erőtől a nagyon nagy erősig: LOW; MID; HIGH (alapértelmezett).

Kormány beállítások

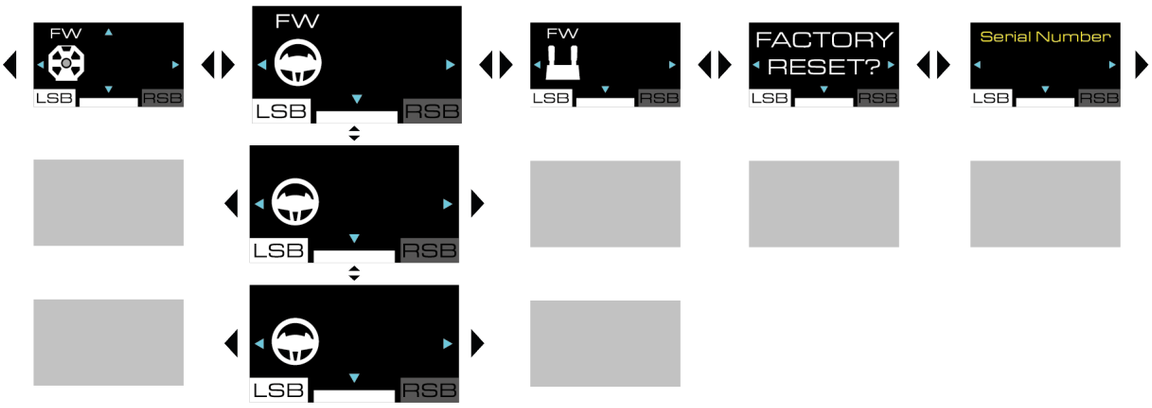

Kormány firmware

Ez a képernyő a kormány firmware verzióját jeleníti meg, vagy az UPDATE REQUEST (FRISSÍTÉSI KÉRELEM) feliratot jeleníti meg, ha a kormány firmware-je nem naprakész.

A frissítés elvégzéséhez:

1. Menjen ide: **https://support.thrustmaster.com/product/T598x/**
2. Töltse le és telepítse a **Software** (Szoftver) részben elérhető My Thrustmaster Panel szoftvert, majd kövesse az utasításokat.

A firmware verzió csak akkor jelenik meg, ha a kormány fel van szerelve az alapra, és az információ elérhető.

Forgási szög

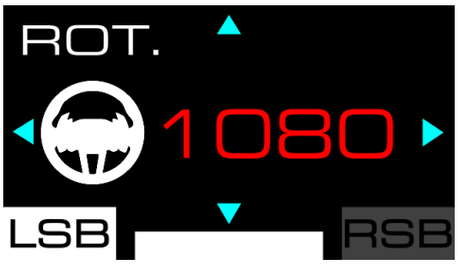

Ezen a képernyőn beállíthatja a kormány elforgási szögét. Hat beállítás közül választhat: 180°; 360°; 540°; 900°; 1080°; AUTO (alapértelmezett).

- Ha a kormány elforgási szöge AUTO-ra van állítva, a játék automatikusan beállítja a szöget a használt járműnek megfelelően.
- A forgási szöget csak kézzel lehet megváltoztatni azokban a videójátékokban, ahol a szög nem állítható be automatikusan.

Teszt és középső helyzet

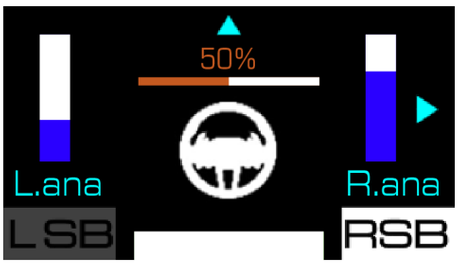

Ezen a képernyőn tesztelheti az analóg váltófüleket* és a kormány tengelyét, valamint visszaállíthatja a kormány középállását (szükség esetén).

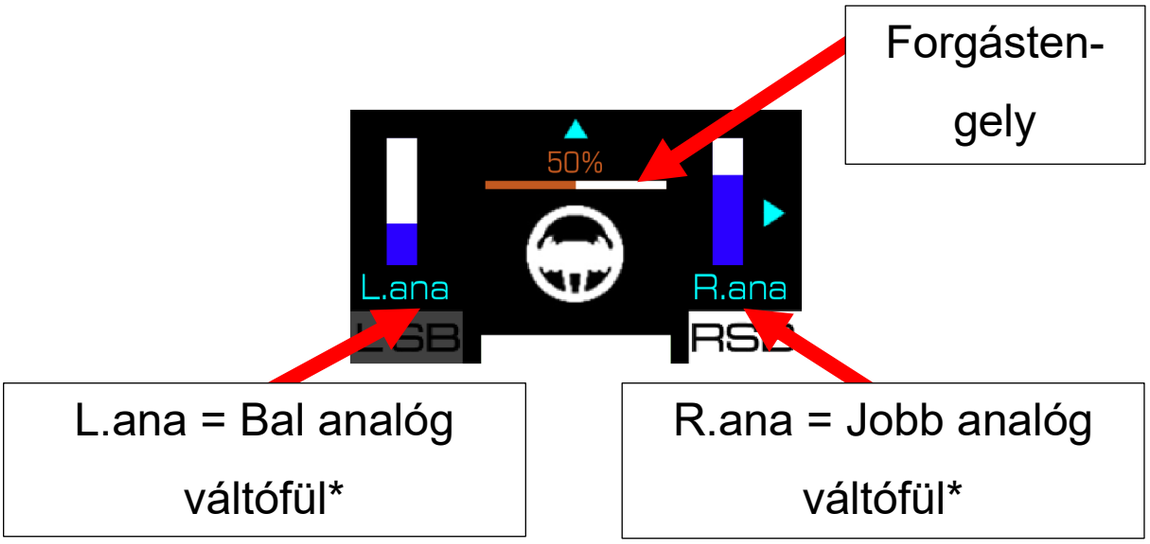

**Kizárólag analóg váltófülekkel ellátott kormányokhoz elérhető*

Egy analóg váltófül* tesztelésekor a kormányváltóhoz tartozó mérőjelző megtelik.

A forgástengely vizsgálatakor a kormányhoz tartozó mérőjelző megtelik:

- 0%: elérte a bal oldali végállást;
- 50%: a kormány középső helyzete;
- 100%: elérte a jobb oldali végállást.

A kormány középső helyzetének visszaállítása:

1. Helyezze a kormányt középre. A képernyőn meg kell jelennie az „50%” feliratnak.
2. Nyomja meg a gombot 5 másodpercig.

**Kizárólag analóg váltófülekkel ellátott kormányokhoz elérhető*

Pedálszett beállítások

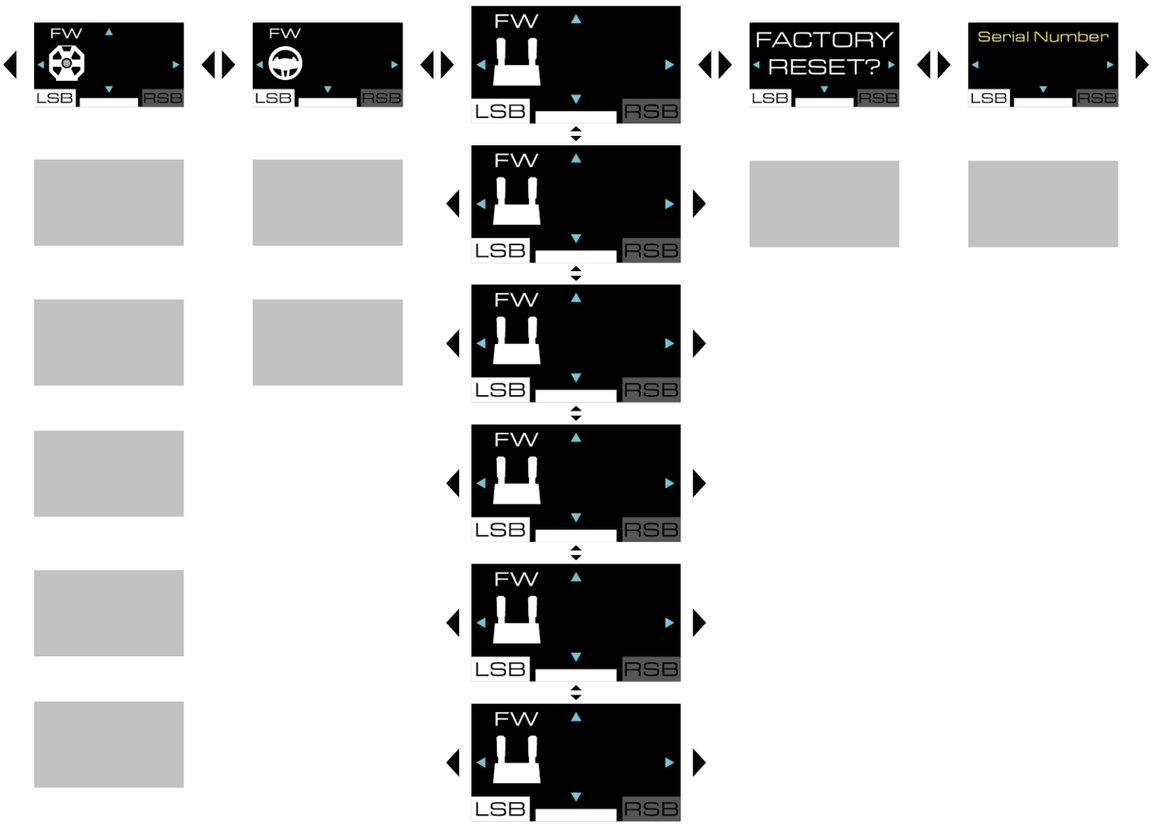

Pedálszett firmware

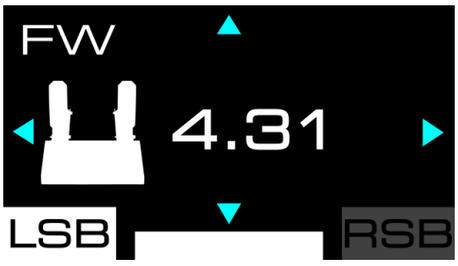

Ez a képernyő az egyes pedálszettek firmware verzióját fogja mutatni a jövőben.

Pedálszett típusa

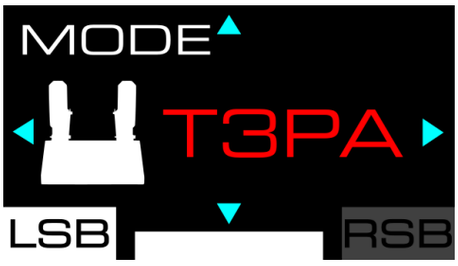

Ezen a képernyőn kiválaszthatja a használt pedálszett típusát. Háromféle pedálszett közül választhat:

- TRLP: a Raceline Pedals LTE pedálszetthez, amelyet a T598 tartalmaz;
- T3PA: a T2PM*, T3PA* és T3PM* pedálszettekhez (Load Cell erőérzékelő nélkül);
- T-LCM: a T-LCM Pedals* pedálszetthez (Load Cell erőérzékelővel).

Ha az alaphoz mellékelt Raceline Pedals LTE pedálszettet használja, válassza a TRLP típust.

**Külön kapható*

Pedálszett konfiguráció

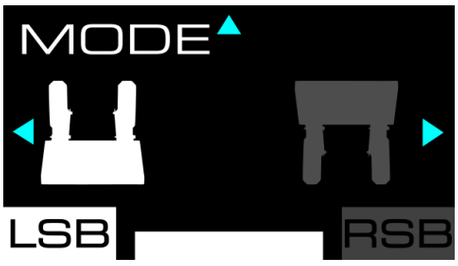

Ezen a képernyőn kiválaszthatja a pedálszett konfigurációját. Két helyzet közül választhat:

– (alapértelmezett): normál helyzet;

– : felcserélt helyzet.

– A fordított helyzet csak 3 pedálos pedálszettel elérhető.
– A fordított helyzetben a gázpedál és a kuplungpedál fordítva van.

Deadzone (holtzónák)

Fék	Gáz

Ezeken a képernyőkön minden pedálhoz beállíthat egy minimális holtzónát (MIN) és egy maximális holtzónát (MAX).

- A minimális holtzóna (MIN) és a maximális holtzóna (MAX) beállításával pontosan beállíthatja a pedálok érzékenységét.
- A holtzóna hasznos lehet a **reakciókészség optimalizálásához vagy a felesleges, vagy nem szándékos aktiválások elkerüléséhez** (például amikor a lábát a fékpedálon tartja).
- A minimális holtzóna (MIN) a pedálút elején, a maximális holtzóna (MAX) pedig a pedálút végén található.
- A pedál útját a mérőjelző jelzi.

A minimális holtzóna beállításához (MIN):

1. Nyomja le a pedált addig a pontig, ahol a holtzóna véget érjen, és tartsa a pedált ebben a helyzetben.
2. Nyomja meg a gombot a minimális holtzóna végéhez.

A maximális holtzóna beállításához (MAX):

1. Nyomja le a pedált addig a pontig, ahol a holtzónát el szeretné kezdeni, és tartsa a pedált ebben a helyzetben.
2. Nyomja meg a gombot a maximális holtzóna kezdetéhez.

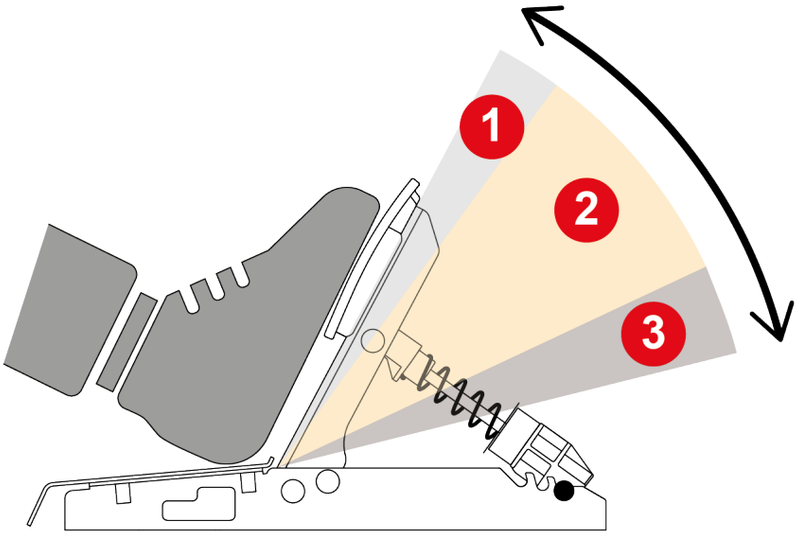

❶ **Minimális holtzóna:** a pedál lenyomása **nem vált ki semmilyen műveletet a játékban** (gyorsítás, fékezés stb.).

❷ **Aktív zóna:** a pedál lenyomásával **egy művelet indul el a játékban** (gyorsítás, fékezés stb.), amelynek intenzitása arányos a pedálra gyakorolt nyomással.

❸ **Maximális holtzóna:** a pedál lenyomásával **fenntartja a művelet maximális intenzitását** ebben a zónában (gyorsítás, fékezés stb.).

A pedálszett beállításainak visszaállítása

Ezen a képernyőn csak a pedálszett beállításait állíthatja vissza.

A beállítások visszaállításához:

1. Nyomja meg a gombot a visszaállítás megerősítéséhez. A beállítások visszaállítása után az alábbi képernyő jelenik meg öt másodpercre:

   Nyomja meg a gombot a visszaállítás elutasításához.

A beállítások visszaállítása

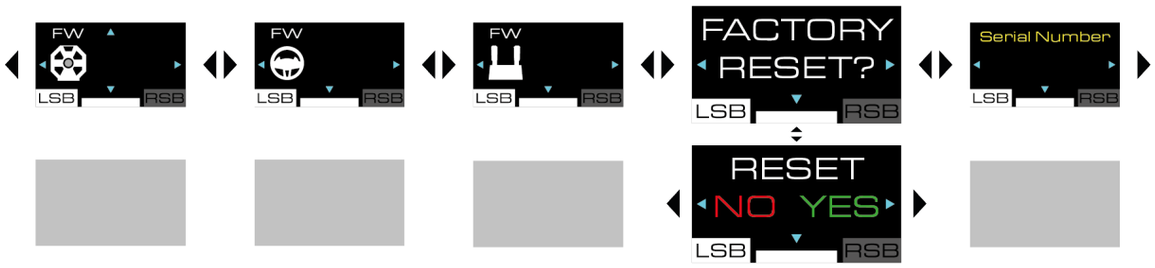

Ezen a képernyőn visszaállíthatja az alap, a kormány, a pedálszett, a kijelző és a telemetria beállításait.

A beállítások visszaállításához:

2. Nyomja meg a gombot. A következő képernyő jelenik meg:

3. Nyomja meg a gombot a visszaállítás megerősítéséhez. A beállítások visszaállítása után öt másodpercig a következő képernyő jelenik meg:

Nyomja meg a gombot a visszaállítás elutasításához. A következő képernyő jelenik meg:

További információ

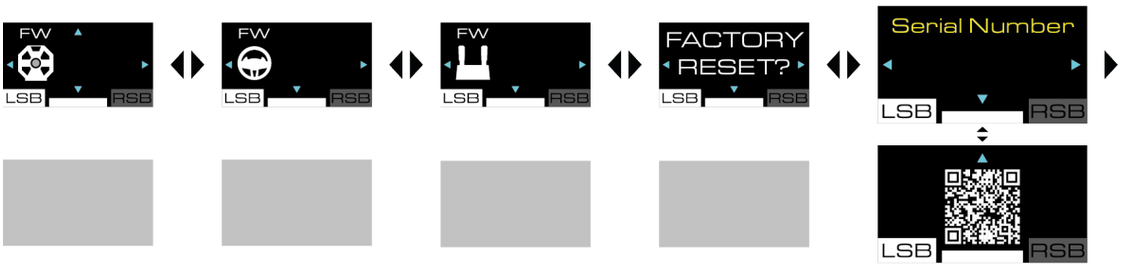

Sorozatszám

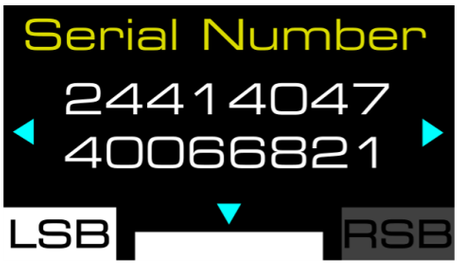

Ezen a képernyőn az alap sorozatszáma látható.

Használati útmutató

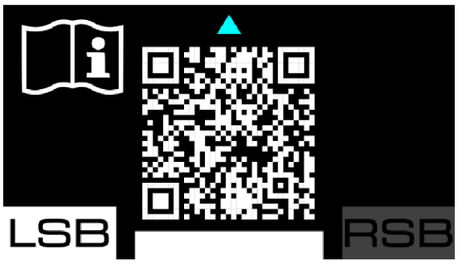

Ezen a képernyőn keresztül érheti el a Thrustmaster technikai támogatás weboldalán a T598 (XBOX/PC) terméknek szentelt oldalt.

Telemetria almenü

A Telemetria almenüben kiválaszthatja a játékban megjelenő telemetria információkat: sebesség, helyezés, körök száma, edzésidő, motorfordulatszám stb.

Telemetria és kompatibilitás

A telemetriai adatok kizárólag a Thrustmaster SDK-val kompatibilis játékokban jelennek meg.

A kompatibilis játékok listája itt érhető el: **https://support.thrustmaster.com/product/T598x/** (a **Games settings** (Játékbeállítások) részben). A listát rendszeresen frissítjük.

Telemetria XBOX konzolon

- A versenykormány alap bekapcsolása előtt rögzítse a kormányt az alapra. Ezután indítsa el a játékot a versenykormány segítségével, és ne cserélje ki a kormányt.
- Ne indítsa el a játékot Quick Resume módban. Ha bármilyen probléma merül fel (például a versenykormány nem kerül felismerésre, vagy a kijelző és a LED-ek nem működnek…) a Quick Resume mód bekapcsolt állapotában, kérjük, olvasd el ezt a **megjegyzést**.
- Az XBOX főmenüjéhez vagy az XBOX virtuális billentyűzetéhez való hozzáféréshez zárja be a játékot. Ha nem zárja be a játékot, akkor a telemetriai adatok elvesznek.
- Az XBOX konzolon, amikor a kijelző alvó módba vált, a telemetriai adatok elvesznek.
- Bizonyos esetekben, ha kilép a játékból, majd új játékot indít, előfordulhat, hogy újra kell indítania a versenykormány alapját.
- **Ha eltűnnek a telemetriai adatok: zárja be a játékot, indítsd újra a versenykormány alapját, majd indítsa újra a játékot, hogy a telemetriai adatok újra megjelenjenek.**

A firmware frissítése

Ahhoz, hogy a telemetriai funkciókat használni tudja, előfordulhat, hogy frissíteni kell az alap és a használt kormány firmware-jét.

A frissítéshez:

1. Menjen ide: **https://support.thrustmaster.com/product/T598x/**
2. Töltse le és telepítse a My Thrustmaster Panel szoftvert, amely elérhető a **Software** (Szoftver) menüpontban, majd kövesse az utasításokat.

A Telemetria almenü eléréséhez nyomja meg a ⚙ gombot (Beállítások – Settings), majd nyomja meg az RSB gombot.

A Telemetria almenüben a következő képernyő jelenik meg:

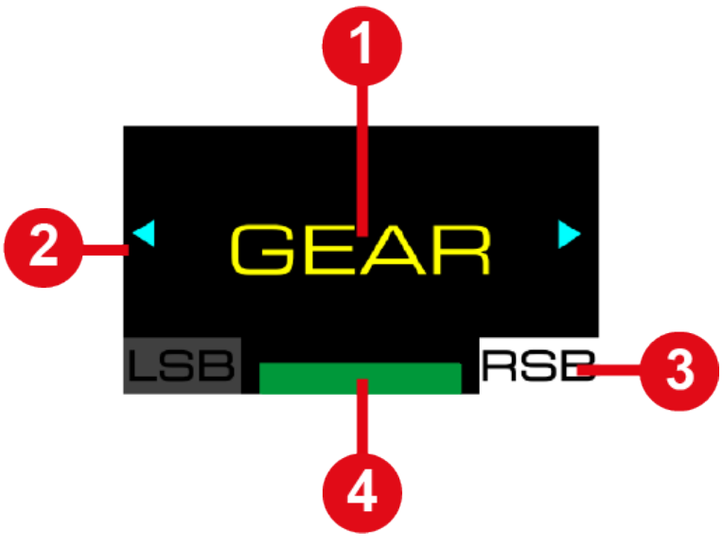

❶ A képernyőn megjelenítendő információk típusa

❷ Lehetséges navigáció az almenüben

❸ Kiválasztott Telemetria almenü

❹ Kiválasztott kompatibilitás mód

Játék közben a következő képernyő jelenik meg:

❶ RPM sáv

❷ Telemetria információ

❸ Kiválasztott kompatibilitás mód

A Telemetria almenüben való navigáláshoz és a megjelenítendő telemetriai adatok kiválasztásához:

– Használja az iránygombokat.

A kiválasztás jóváhagyásához:

– Nyomja meg a gombot (Beállítások – Settings).

  Ezzel kilép a Telemetria almenüből, és a képernyőn megjelennek a kiválasztott telemetriai adatok.

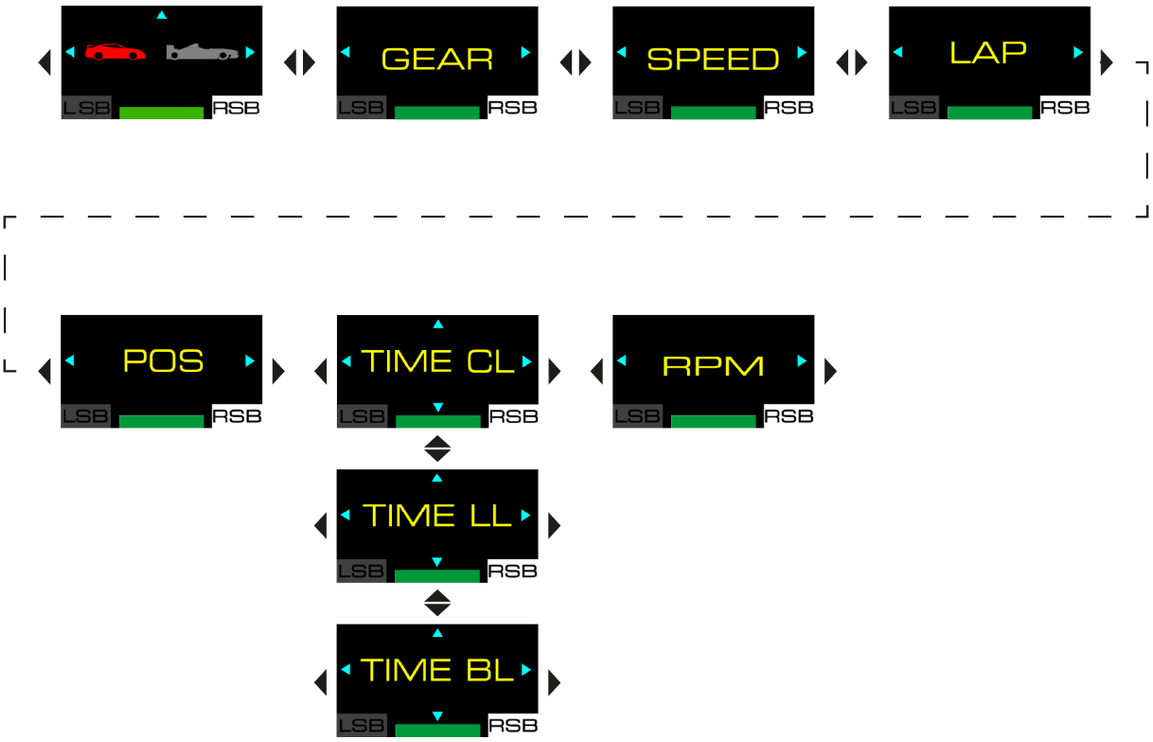
LSB
RSB
GEAR
SPEED
LAP
POS
TIME CL
RPM
TIME LL
TIME BL

GT vagy Formula mód

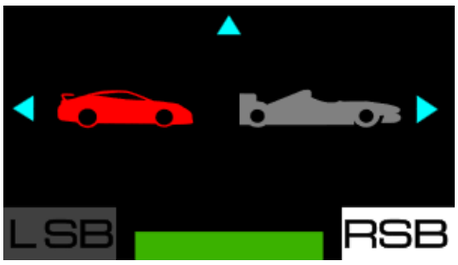

Ezen a képernyőn kiválaszthatja a motor fordulatszámának (RPM) kijelzési módját. Két mód közül választhat:

- GT mód (piros): kívülről befelé;
- Formula mód (kék, alapértelmezett): balról jobbra.

<u>Példák a megjelenítésre:</u>

GT mód	Formula mód
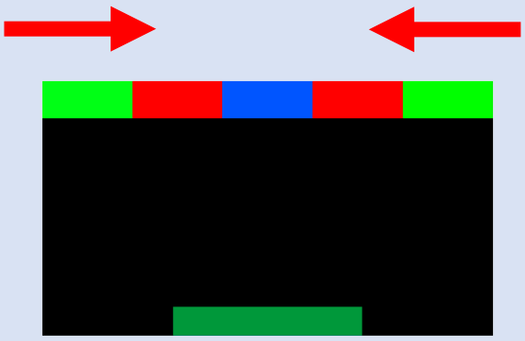	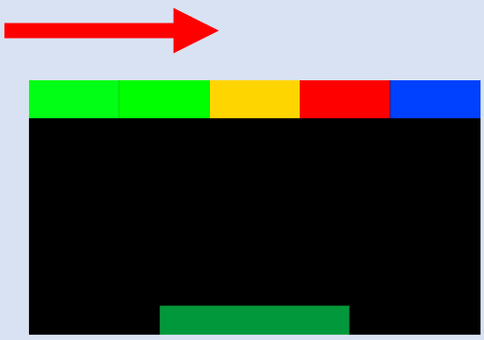

Használja az iránygombokat a mód kiválasztásához, majd nyomja meg a gombot (Beállítások - Settings) a kiválasztás megerősítéséhez.

Gear (sebességfokozat)

Ezen a képernyőn megjelenítheti az aktuális sebességfokozatra vonatkozó információkat, valamint a játékoktól függően a zászlót (FLAG) és a bokszkiállást (PIT).

Példa a megjelenítésre:

Speed (sebesség)

Ezen a képernyőn megjeleníthető a jármű sebessége.

Példa a megjelenítésre:

Lap (kör)

Ezen a képernyőn megjelenítheti a teljesített körök számát.

Példa a megjelenítésre:

Position (helyezés)

Ezen a képernyőn megjeleníthető a helyezés a rangsorban.

Példa a megjelenítésre:

Time (idő)

Ezen a képernyőn kiválaszthatja az időmegjelenítési módot (TIME). Három mód közül választhat:

- TIME CL: a jelenlegi köridő megjelenítése (CURR LAP);
- TIME LL: a legutolsó köridő megjelenítése (LAST LAP);
- TIME BL: a személyes legjobb köridő megjelenítése (BEST LAP).

<u>Példa a megjelenítésre:</u>

TIME CL	TIME LL	TIME BL
01:29 825 CURR LAP	01:29 825 LAST LAP	01:29 825 BEST LAP

Használja az iránygombokat egy mód kiválasztásához, majd nyomja meg a gombot (Beállítások - Settings) a kiválasztás megerősítéséhez.

Engine speed (motor fordulatszám)

Ezen a képernyőn megjeleníthető a motor fordulatszáma (RPM).

<u>Példa a megjelenítésre:</u>

13. GYIK és technikai támogatás

Kérdése van a T598 Servo Base alappal, a SportCar Steering Wheel kormánnyal vagy a Raceline Pedals LTE pedálszettel kapcsolatban, vagy technikai problémái vannak? Ha igen, látogasson el a Thrustmaster műszaki támogatás weboldalára:

https://support.thrustmaster.com/product/T598x/

Ezen az oldalon letöltheti a My Thrustmaster Panel szoftvert is, amellyel frissítheti az alap és a kormány firmware-jét.

THRUSTMASTER®

T598

XBOX One / XBOX Series X|S
מחשב אישי (Windows® 10/11)

מדריך למשתמש

יש לקרוא בתשומת לב את ההוראות שבמדריך זה **לפני** התקנת המוצר, **לפני** כל שימוש במוצר **ולפני** כל פעולת תחזוקה. יש להקפיד לפעול בהתאם להנחיות הבטיחות. אי הקפדה על הנחיות אלו עלולה לגרום תאונות ו/או נזק. יש לשמור את המדריך לשימוש חוזר בעתיד.

תוכן העניינים

1. תוכן האריזה 6

2. תכונות 8

3. מידע לגבי השימוש בגלגל ההגה..... 14

4. מידע לגבי השימוש בערכת הדוושות..... 24

5. התקנת הבסיס על שולחן או

משטח עבודה..... 28

6. התקנת הבסיס בקוקפיט..... 31

7. התקנת גלגל ההגה על הבסיס 32

8. הרכבת ערכת הדוושות..... 34

הגדרות מכניות של ערכת הדוושות..... 40

מגינים Carpet Grip נגד החלקה 47

9. התקנה 50

בקונסולות XBOX.....50

במחשב אישי 54

כיול אוטומטי של הגה המרוצים והדוושות.....65

10. מיפוי לקונסולות XBOX..... 67

11. מיפוי למחשב אישי 68

שימוש במקודדים.....69

12. תפעול המסך 70

מעבר אל תפריטי המשנה 'הגדרות' או 'טלמטריה'..71

תפריט המשנה 'הגדרות' 73

תפריט המשנה 'טלמטריה'.....114

13. שאלות נפוצות ותמיכה טכנית 125

T598

עם T598 וטכנולוגיית ההנעה הישירה שלו, אתם מקבלים הגה מרוצים עם יכולות מקיפות, שמאפשר לנהוג בכל סוגי כלי הרכב וליהנות מכל האפקטים במרוצים.

מדריך זה יעזור לכם להתקין את T598 ולהשתמש בו בתנאים הטובים ביותר. לפני המרוץ הראשון, יש לקרוא בקפידה את ההוראות והאזהרות: הן יעזרו להפיק הנאה מרבית מהמוצר.

עדכון הקושחה

כדי להשתמש במאפייני הטלמטריה, ייתכן שתצטרכו לעדכן את הקושחה של הבסיס ושל גלגל ההגה שבהם אתם משתמשים.

כדי לבצע את העדכון:

1. היכנסו אל

https://support.thrustmaster.com/product/T598x/

2. יש להוריד ולהתקין את תוכנת My Thrustmaster Panel שזמינה בחלק **Software** (תוכנה) ולפעול בהתאם להוראות.

1. תוכן האריזה

T598 Servo Base

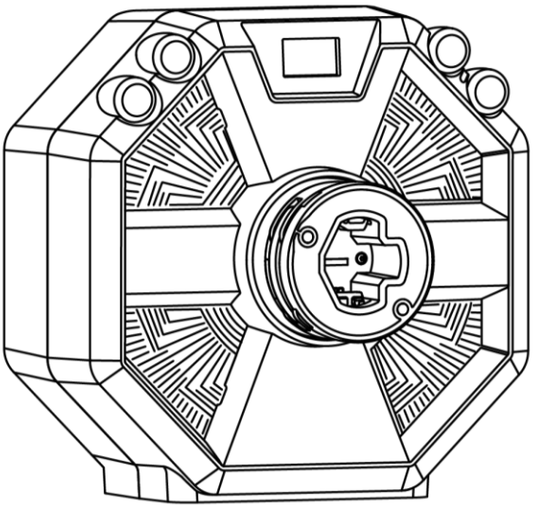

SportCar Steering Wheel

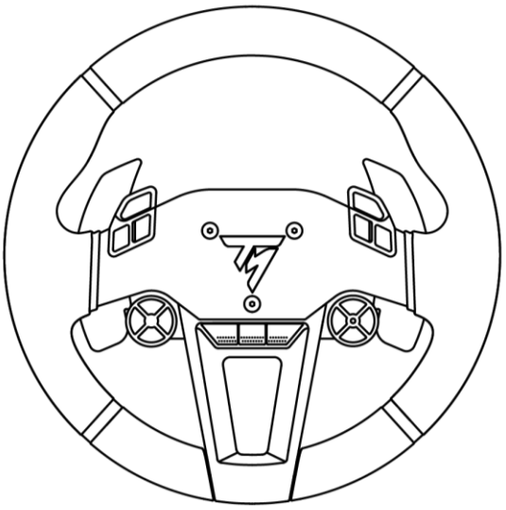

Raceline Pedals LTE

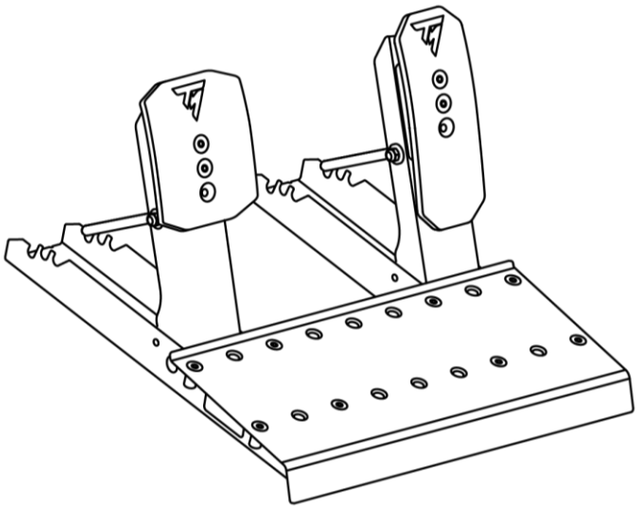

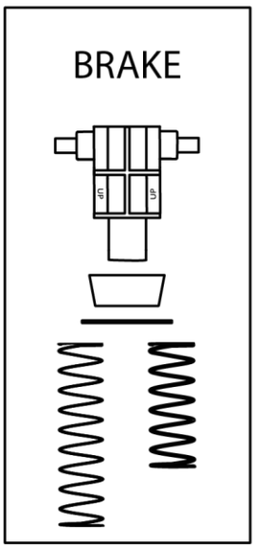

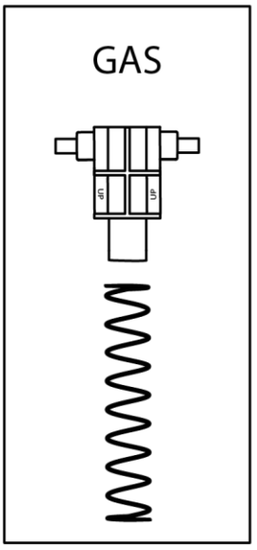

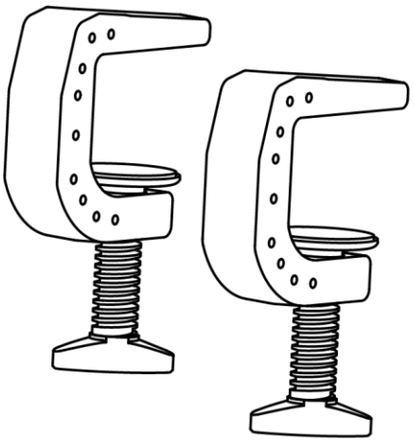

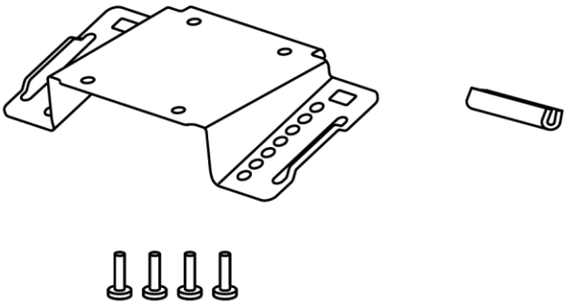

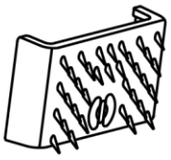

x 2

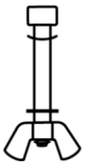

x 2

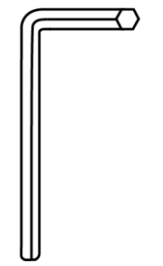

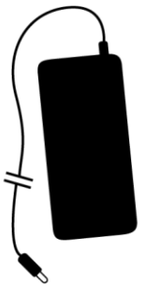

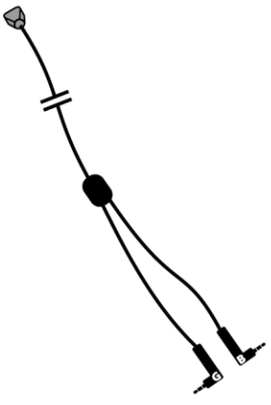

2. תכונות

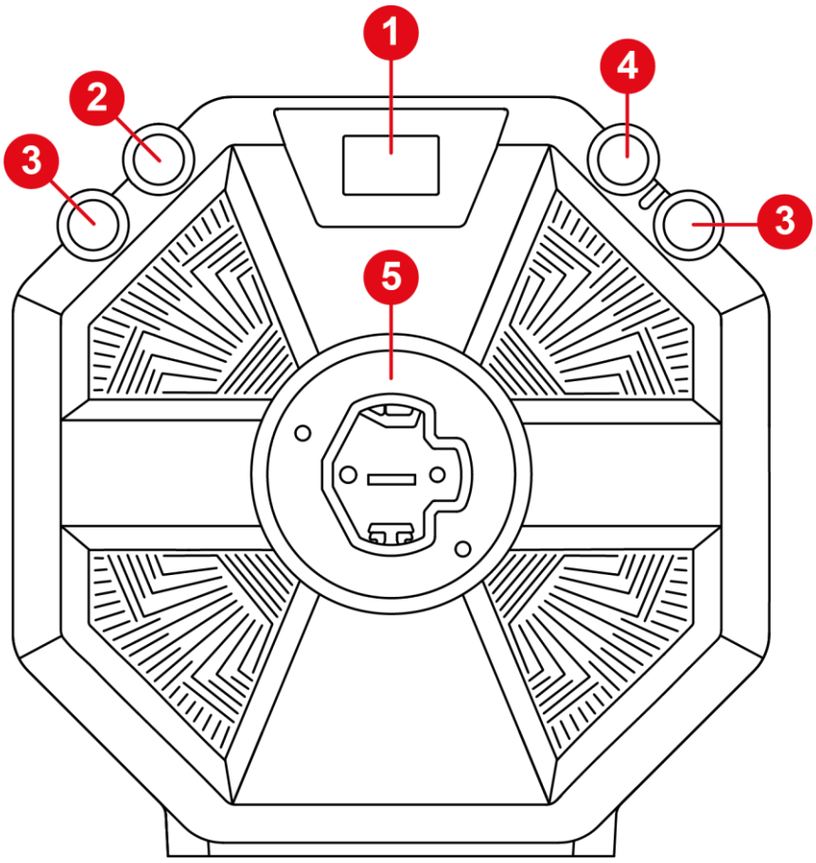

1 מסך

2 לחצן ⚙ (הגדרות – Settings)

3 לחצני LSB (שמאל) ו-RSB (ימין)

4 לחצן XBOX

5 מערכת לחיבור גלגל ההגה עם שחרור מהיר

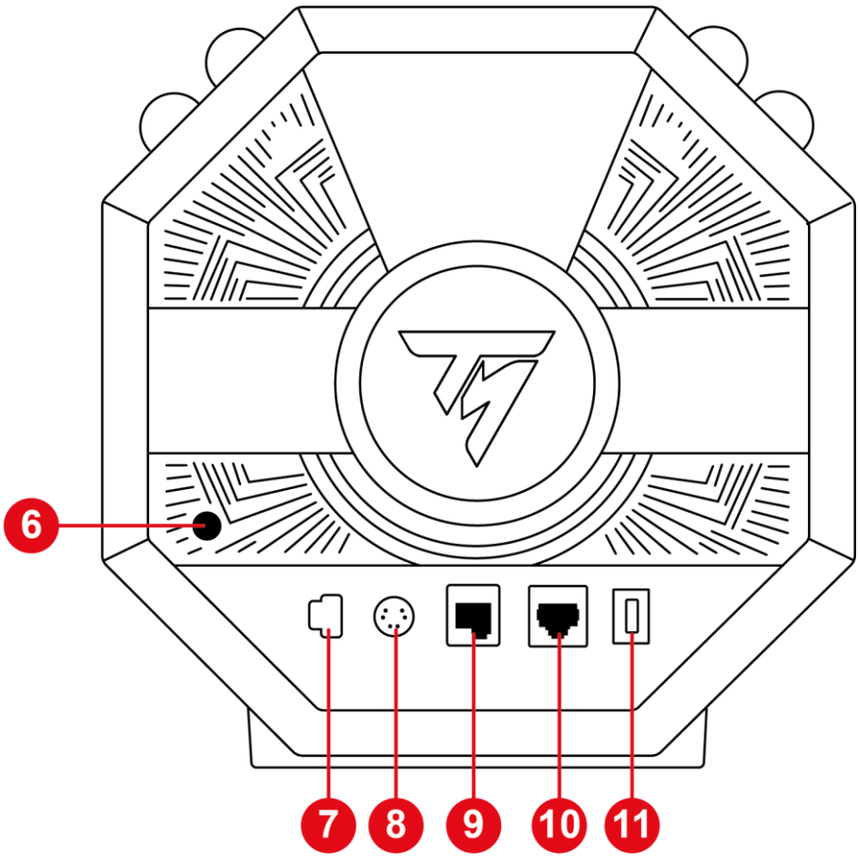

6 לחצן הפעלה וכיבוי

7 שקע אספקת חשמל

8 יציאה לחיבור מוט הילוכים* או בלם יד*

9 שקע לחיבור ערכת דוושות

10 שקע לחיבור ערכת דוושות עם דוושת בלם הכוללת חיישן לחץ (Raceline LC)

11 יציאת USB-C

*נמכר בנפרד

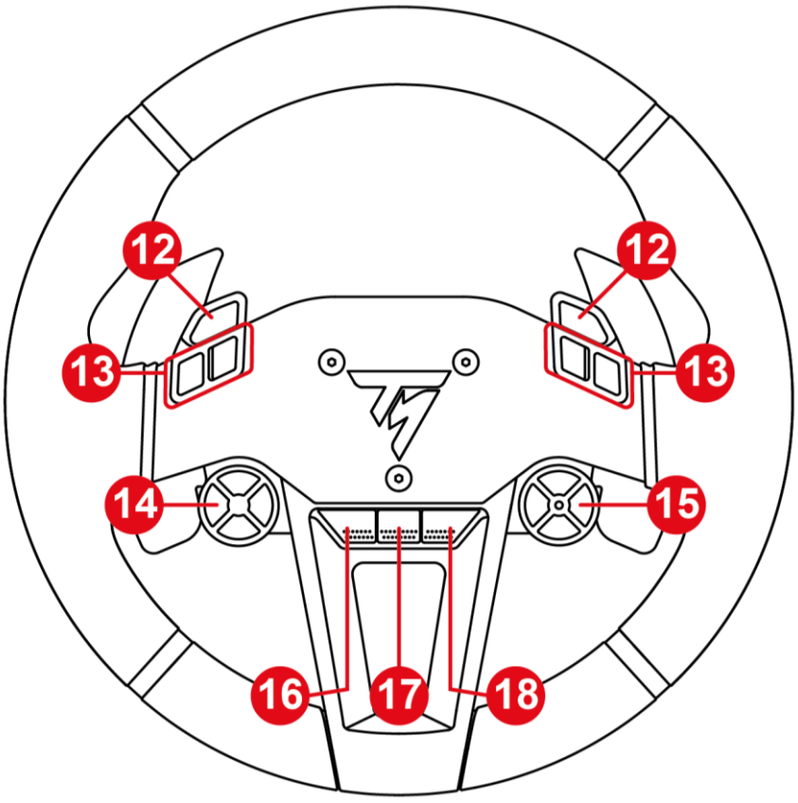

⓬ לחצני בלם יד

⓭ לחצני פעולה

⓮ לחצני כיוון

⓯ בורר המקודד, פונקציות +E, -E ו-EP ונורת LED לחיווי המקודד הפעיל

⓰ לחצן תצוגה בקונסולות XBOX

⓱ לחצן שיתוף בקונסולות XBOX

⓲ לחצן תפריט בקונסולות XBOX

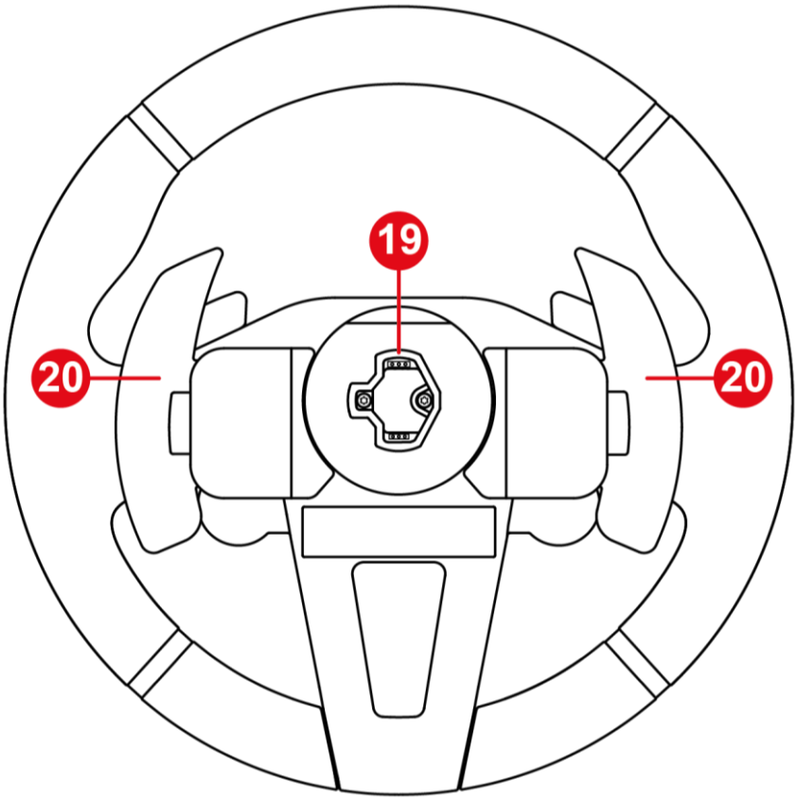

19 מערכת לחיבור גלגל ההגה עם שחרור מהיר

20 ידיות מגנטיות להעברת הילוכים

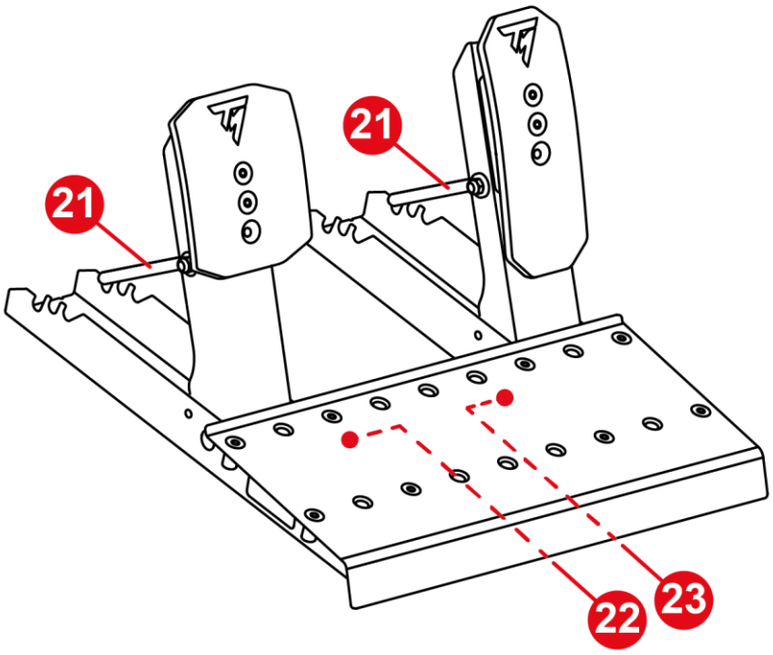

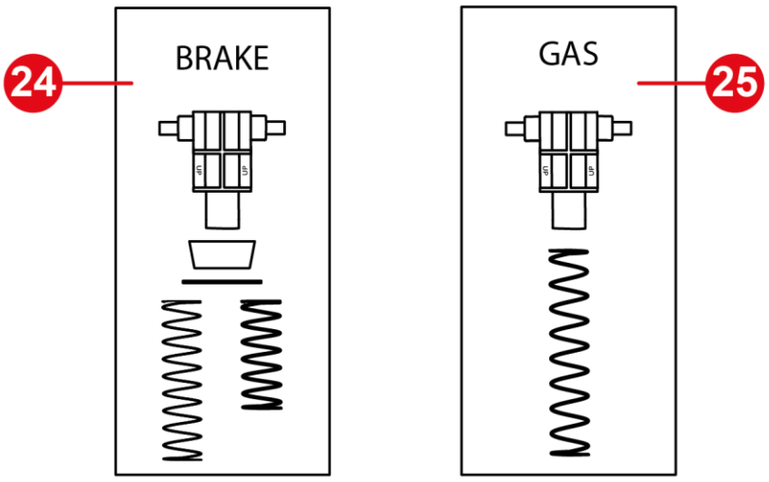

21 מוט להחזקת קפיץ

22 שקע לדוושת הבלם

23 שקע לדוושת ההאצה

24 קפיץ לדוושת הבלם (תושבת אחת, חוצץ אחד, דסקית אחת ושני קפיצים (התנגדות חלשה או חזקה))

25 קפיץ לדוושת ההאצה (תושבת אחת וקפיץ אחד)

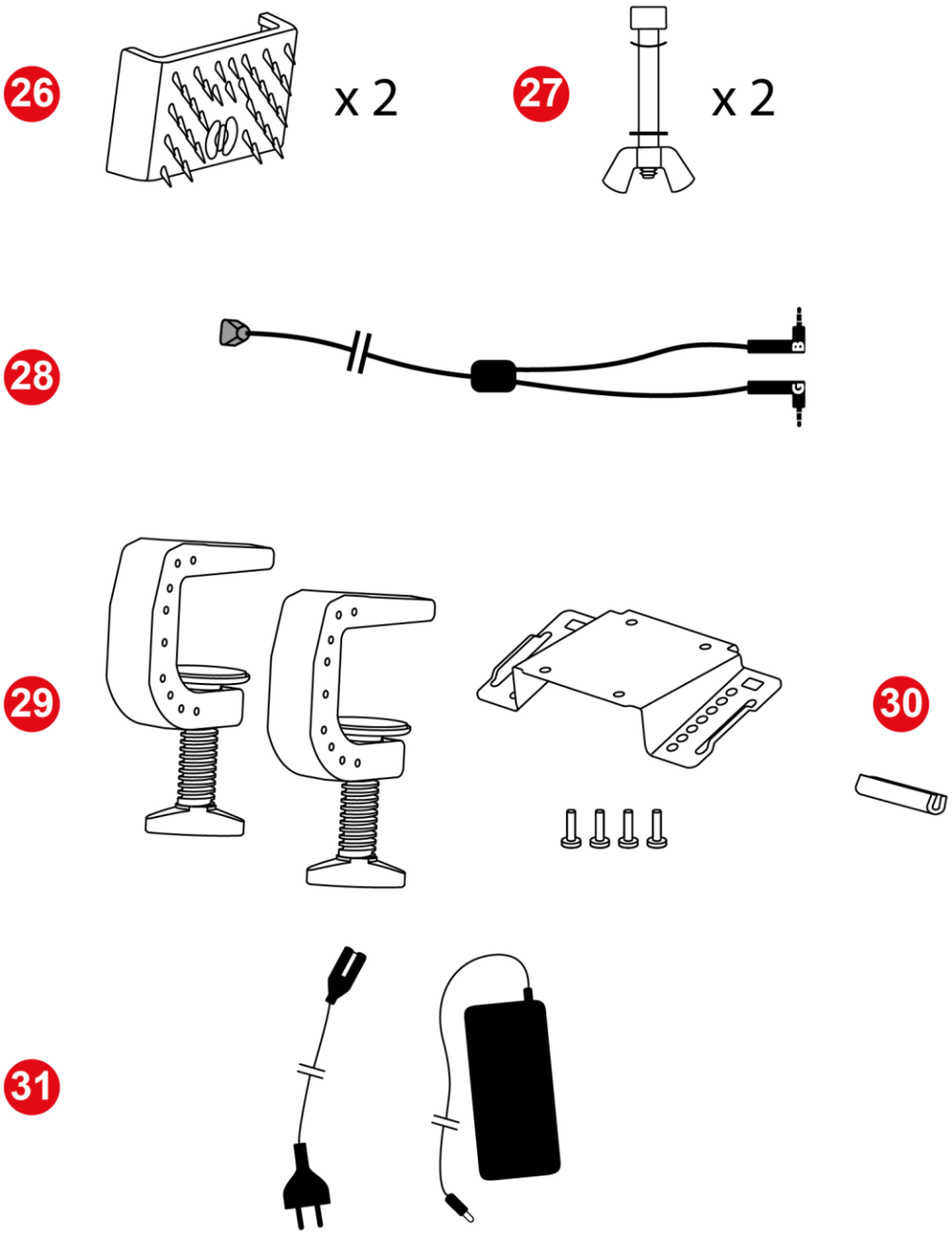

26 מגינים Carpet Grip נגד החלקה

27 מוטות עצירת דוושה (מוט אחד, אום פרפר אחת, דסקית גלית אחת ודסקית אחת)

28 כבל מפצל/RJ12

29 תושבת הרכבת הבסיס

30 כיסוי מגן מגומי

31 כבלי אספקת חשמל

3. מידע לגבי השימוש בגלגל ההגה

תיעוד

לפני שימוש במוצר זה, יש לקרוא את המסמך הזה בעיון מחדש ולשמור אותו לשימוש עתידי.

עדכון קושחה

יש לעדכן את קושחת הבסיס לגרסה העדכנית ביותר.

לשם כך, יש לבצע את שתי הפעולות הבאות:

1. היכנסו אל

https://support.thrustmaster.com/product/T598x/

2. יש להוריד ולהתקין את תוכנת My Thrustmaster Panel שזמינה בחלק **Software** (תוכנה) ולפעול בהתאם להוראות.

גלגל ההגה לא יעבוד כנדרש ללא עדכון של קושחת בסיס הגה המרוצים.

התחשמלות

- יש לשמור את המוצר במקום יבש ולהימנע מחשיפתו לאבק או לאור שמש.
- יש להשתמש במוצר בסביבה עם טמפרטורה בין 15°C ל-30°C.
- אין לפתל או למשוך את המחברים והכבלים.
- יש לפעול בהתאם להוראות החיבור.
- אין לשפוך נוזלים על המוצר או על המחברים שלו.
- אין לגרום קצר במוצר.
- אסור לפרק את המוצר; אסור לזרוק אותו לאש, ואסור לחשוף אותו לטמפרטורות גבוהות.
- אין להשתמש בכבל ספק כוח אחר מלבד זה שסופק עם הבסיס.
- אין להשתמש בכבל של ספק הכוח אם הכבל או המחברים שלו פגומים, סדוקים, קרועים או שבורים.
- יש לוודא שהכבל של השנאי מחובר כראוי לשקע החשמל, ומחובר כראוי למחבר בחלקו האחורי של בסיס הגה המרוצים.
- אין לפתוח את הגה המרוצים: הוא אינו מכיל חלקים שהמשתמש אמור לטפל בהם. כל התיקונים יתבצעו אך ורק על ידי היצרן, נציגו המורשה או טכנאי מוסמך.
- אם גלגל ההגה, הבסיס או השנאי אינם פועלים כשורה (אם נשמעים מהם צלילים חריגים, אם הם מתחממים

מדי או מפיצים ריח), יש להפסיק מיד את השימוש במכשיר, לכבות את הבסיס, לנתק את הכבל משקע החשמל ולנתק את שאר הכבלים.

- כאשר הבסיס אינו בשימוש יש לכבות אותו באמצעות לחצן ההפעלה והכיבוי.
- אם אינכם מתכוונים להשתמש בבסיס במשך זמן רב או אם לא תהיו לידו, יש לכבות אותו ולנתק את כבל ספק הכוח משקע החשמל.
- יש לוודא שהמכשיר מחובר לשקע שהותקן על ידי איש מקצוע מתאים בהתאם לתקנות ולנהלים הרלוונטיים.
- שקע החשמל חייב להימצא סמוך לציוד ולהיות נגיש בקלות.
- לא מומלץ להשתמש בכבל מאריך אחד או יותר בגלל חשש להתחממות יתר של הכבל המאריך וסכנת שריפה.
- אין לחבר את המכשיר לשקע החשמל או לנתק אותו מהשקע בידיים רטובות או לחות.
- אין לשאת את ספק הכוח על-ידי החזקת הכבל.
- אין למשוך את הכבל כדי לנתק את השנאי.

שנאי

- יש להשתמש רק בשנאי שרשום בהוראות השימוש.
- יש להשתמש בשנאי אך ורק עם רשת חשמל שבה המתח והתדר תואמים למה שמצוין על לוחית הנתונים של השנאי.

בטיחות באזור המשחק

- אין להציב באזור המשחק חפצים שעלולים להפריע לשימוש בהגה, או שעלולים לגרום תנועות או הפרעות מצד אדם אחר (לדוגמה כוס קפה, טלפון, מפתחות).
- אין לכסות את כבלי החשמל בשטיח, בשמיכה או בכל כיסוי אחר, ואין להניח כבלים במקומות שבהם עוברים אנשים.

מידע על מתאם השנאי

מידע שפורסם	ערך	יחידה
השם או הסימן המסחרי של היצרן מספר העסק כתובת	GUILLEMOT CORPORATION S.A. 414 196 758 R.C.S. Vannes 2 Rue du Chêne Héleuc 56910 Carentoir צרפת	
מזהה דגם	A1001-1636000D	
מתח כניסה	240-100	V
תדר כניסה AC	60-50	Hz
מתח מוצא	16.3	V DC
זרם מוצא	6	A
הספק מוצא	98	W
יעילות ממוצעת בזמן פעולה	88	%
יעילות בעומס נמוך (10%)	88	%
צריכת הספק ללא עומס	0.2	W

משטח פיזור חום

כדי להבטיח פיזור חום מיטבי, יש להקפיד על כל הדרישות הבאות:

- צריך למקם את הבסיס במרחק של לפחות 4 אינצ'ים / 10 ס"מ ממשטחי קירות.
- אין למקם את הבסיס בחללים צפופים.
- אין לכסות את הבסיס.
- יש למנוע הצטברות של אבק על תריסי פיזור החום שבצידו הקדמי של הבסיס. יש לנקות אותם באופן קבוע, באמצעות מברשת או מטלית יבשה.
- אם המכשיר נמצא בשימוש אינטנסיבי, הבסיס עשוי להתחמם. זו תופעה תקינה.

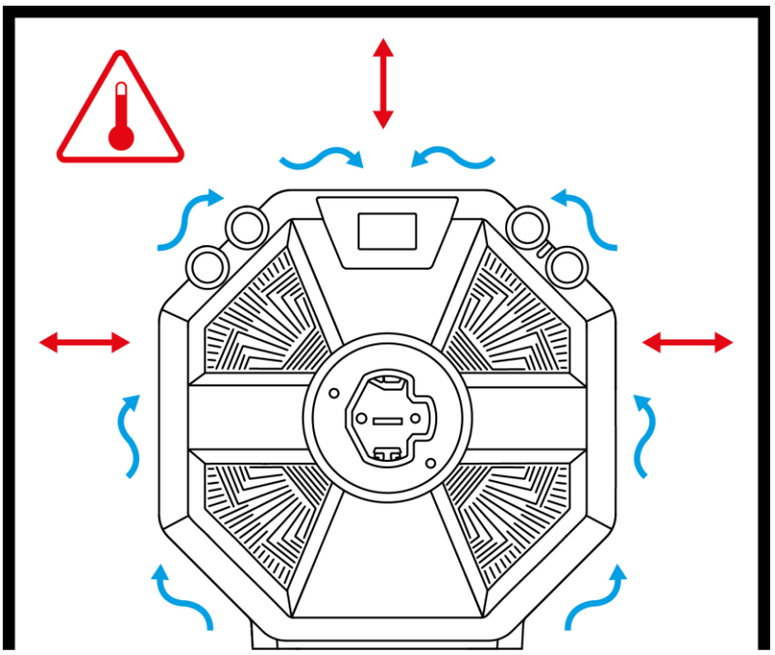

- אין להחדיר חפצים או חלקי גוף לפתחי האוורור של המוצר.

בשימוש אינטנסיבי, ייתכן שהבסיס יפלוט ריח קל. דבר זה קורה בדרך כלל במוצרים חדשים: זו תופעה תקינה והיא תיעלם במשך הזמן.

פציעות עקב משוב כוח ותנועות חוזרות ונשנות

משחק בהגה מרוצים עם משוב כוח עשוי לגרום כאבי שרירים או מפרקים. כדי למנוע בעיות אפשריות:

- יש להימנע ממשחק ממושך מדי (יותר משעתיים ברצף).
- יש להקפיד על הפסקה של 10 עד 15 דקות לאחר כל שעה של משחק.
- במקרה של תחושת חולשה או כאב בידיים, בפרקי כפות הידיים, בזרועות או ברגליים, יש להפסיק את המשחק ולנוח למשך כמה שעות לפני החזרה למשחק.
- אם התסמינים או הכאבים שצוינו לעיל ממשיכים כאשר חוזרים לשחק, יש להפסיק לשחק ולהתייעץ עם רופא.
- יש להרחיק את המוצר מהישג ידם של ילדים.
- יש לוודא שגלגל ההגה והבסיס מחוברים היטב, בהתאם להוראות שבמדריך זה.

סכנת סיבובים מהירים, חזקים ולא צפויים: אין להכניס יד או זרוע לפתחים שבגלגל ההגה, או למסלול הסיבוב של ההגה.

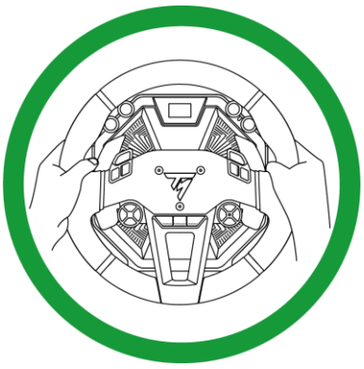

בזמן שימוש במוצר, צריך תמיד לאחוז בהגה בשתי הידיים במקום המתאים, ואף פעם אין לשחרר אותו לגמרי.

המוצר מיועד למשתמשים **מגיל 16 ומעלה** בלבד.

4. מידע לגבי השימוש בערכת הדוושות

תיעוד

לפני שימוש במוצר זה, יש לקרוא את המסמך הזה בעיון מחדש ולשמור אותו לשימוש עתידי.

משיקולי בטיחות, אין להשתמש בערכת הדוושות עם כפות רגליים יחפות או רק עם גרביים. Thrustmaster® מתנערת מכל אחריות במקרה של פגיעה כתוצאה משימוש בערכת הדוושות ללא נעליים.

התחשמלות

- יש לשמור את המוצר במקום יבש ולהימנע מחשיפתו לאבק או לאור שמש.
- אין לפתל או למשוך את המחברים והכבלים.
- יש לפעול בהתאם להוראות החיבור.
- אין לשפוך נוזלים על המוצר או על המחברים שלו.
- אין לגרום קצר במוצר.
- אין לפרק את המוצר (למעט התאמה אישית כפי שמפורט במדריך זה); אין להשליך אותו לאש ואין לחשוף אותו לטמפרטורות גבוהות.

פציעות עקב תנועות חוזרות ונשנות

משחק עם ערכת דוושות עלול לגרום לכאבי שרירים או מפרקים.

כדי למנוע בעיות אפשריות:

- יש להימנע ממשחק ממושך מדי (יותר משעתיים).
- יש להקפיד על הפסקה של 10 עד 15 דקות לאחר כל שעה של משחק.
- במקרה של כל תחושת חולשה או כאב ברגליים או בכפות הרגליים, יש להפסיק לשחק ולנוח למשך מספר שעות לפני החזרה למשחק.
- אם התסמינים או הכאבים שצוינו לעיל ממשיכים כאשר חוזרים לשחק, יש להפסיק לשחק ולהתייעץ עם רופא.

סכנת צביטה במערכת הדוושות בזמן משחק

- יש להרחיק את ערכת הדוושות מהישג ידם של ילדים.
- אין להניח אצבעות (או חלקי גוף אחרים) על מוטות הדוושות או לידם בזמן משחק.

5. התקנת הבסיס על שולחן או משטח עבודה

לפני כל שימוש, יש לוודא שהבסיס עדיין מחובר היטב למשטח התמיכה, בהתאם להוראות שבמדריך זה.

יציבות המשטח התומך

יש לשים לב לסוג החומר שממנו עשויה התושבת כדי להבטיח שאפשר להרכיב על התושבת בסיס שיוצר מומנט סיבוב גבוה. הרכבה מסוג זה מתאימה לשולחנות ולמשטחי עבודה בעובי של 0.8-2 אינצ'ים / 2-5 ס"מ, וגם לקוקפיטים, כדי לאפשר שימוש מיטבי בבסיס. יש לוודא שהשולחן עשוי מחומר מוצק, MDF או עץ, ללא רכיבים חלולים.

1. יש למקם את לוחית ההרכבה מתחת לבסיס וליישר אותה מול פתחי הברגים.

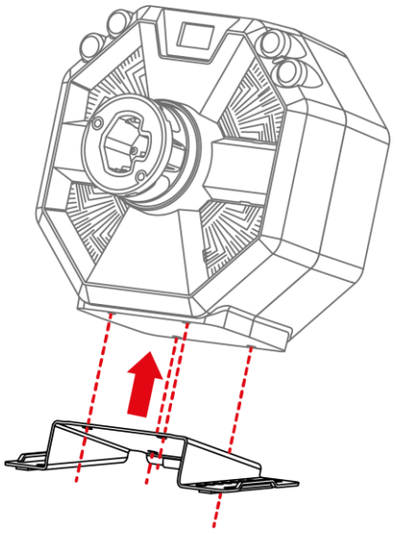

2. יש להדק את ארבעת בורגי ההרכבה בכיוון השעון, בעזרת מפתח אלן 5 מ"מ.

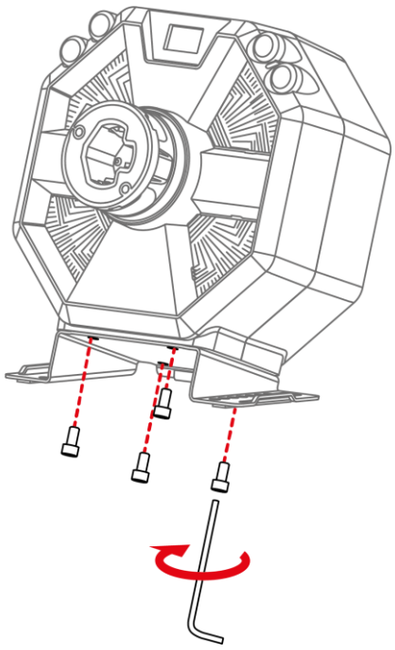

3. יש להתקין את כיסוי המגן מגומי בצד האחורי של לוחית ההרכבה, כדי להגן על המשטח התומך.

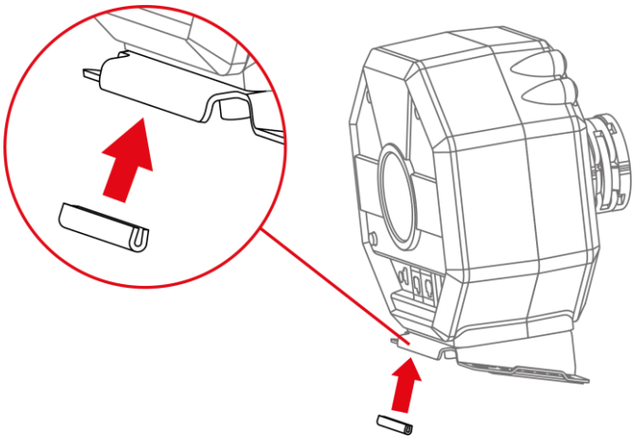

4. יש להכניס את התושבות משני הצדדים של לוחית ההרכבה. יש לוודא שחריצי התושבות ממוקמים נכון על הלוחית.

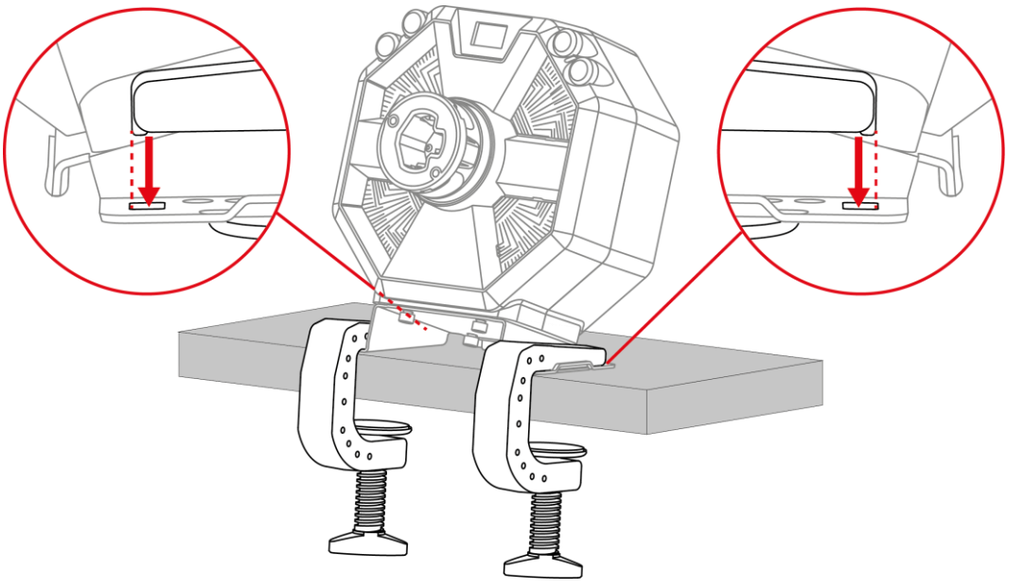

5. יש להדק את שני בורגי ההידוק.

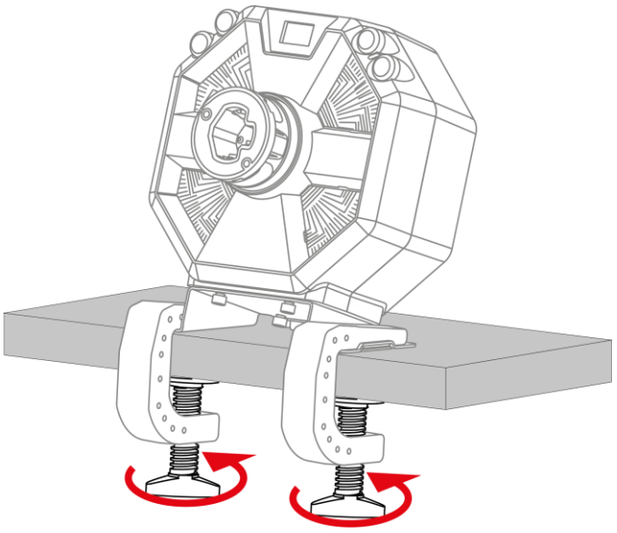

6. התקנת הבסיס בקוקפיט

ניתן להתקין את הבסיס בקוקפיט בשתי דרכים:

- הקוקפיט תואם (אם הפתחים תואמים לאלה שבבסיס): חברו את הבסיס ישירות לקוקפיט באמצעות ארבעת התבריגים שנמצאים מתחת לבסיס ומבלי להשתמש בלוחית ההרכבה או בשתי התושבות.
- הקוקפיט אינו תואם (אם הפתחים אינם תואמים לפתחי הבסיס): חברו את לוחית ההרכבה לבסיס, והדקו את כל הרכיבים למקומם בקוקפיט, בלי להשתמש בשתי התושבות.

תוכניות ההתקנה לקוקפיטים זמינות בכתובת: **https://support.thrustmaster.com/product/T598x/**, באזור **Manual** (מדריך למשתמש).

7. התקנת גלגל ההגה על הבסיס

1. ודאו שהבסיס כבוי, ושידית הנעילה של הבסיס נמצאת במצב פתוח.

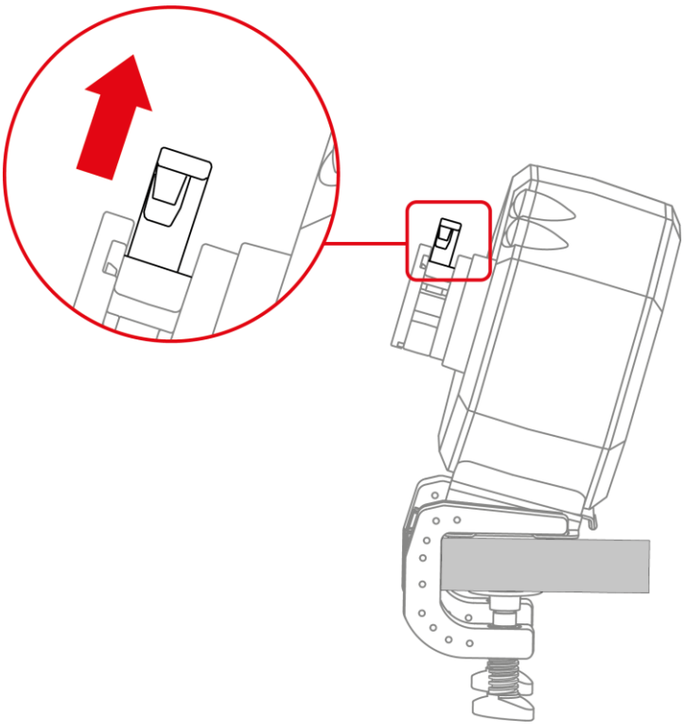

2. הכניסו את גלגל ההגה לבסיס.

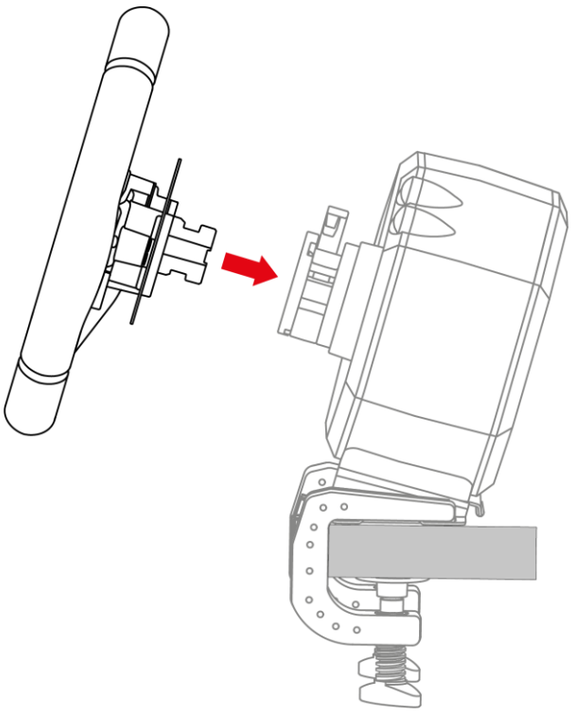

3. הורידו את ידית הנעילה.

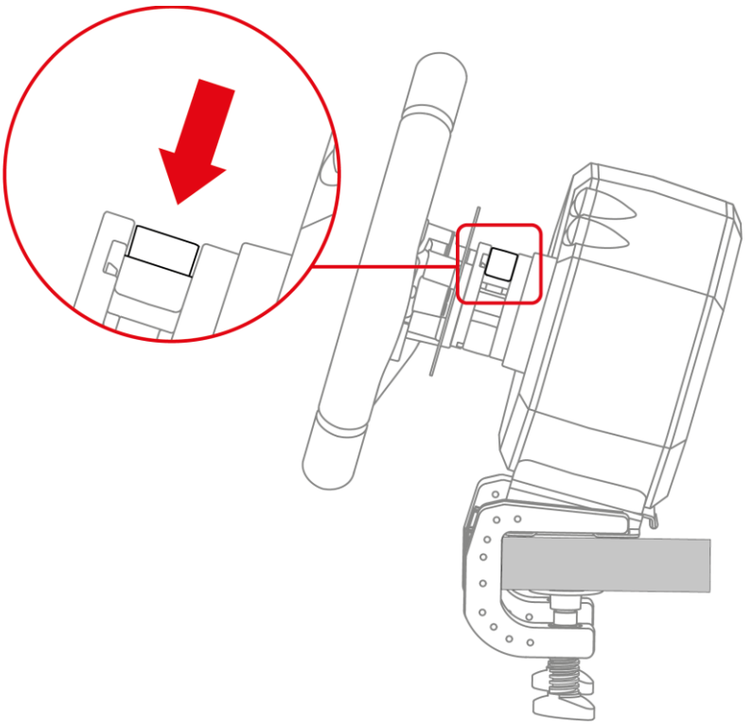

סכנת צביטה

אין להשאיר אצבעות במערכת הנעילה בזמן הורדת הידית.

לפני כל שימוש, יש לוודא שהבסיס עדיין מחובר היטב למשטח התמיכה, בהתאם להוראות שבמדריך זה.

8. הרכבת ערכת הדוושות

סכנת צביטה

לפני הרכבת ערכת הדוושות, יש לוודא שהאצבעות לא נמצאות בין זרועות הדוושות לבין בסיס ערכת הדוושות בזמן הנמכת הדוושות.

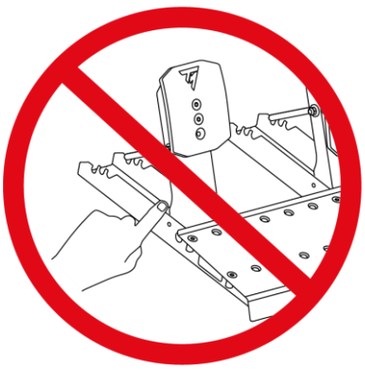

הרכיבים הנדרשים:

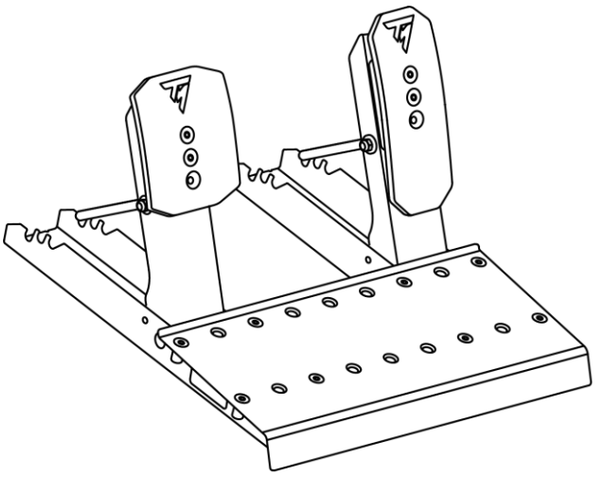

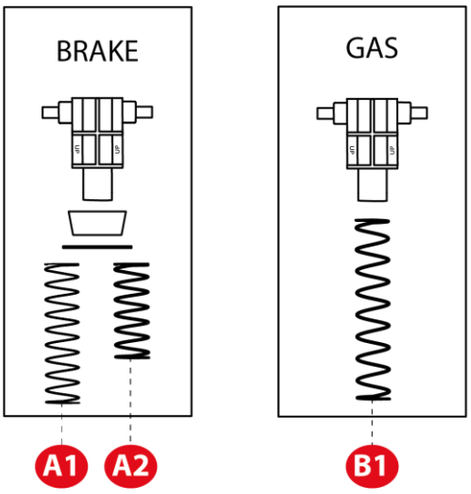

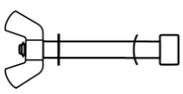

x 2

1. יש להכניס את מוט העצירה אל הנקבים התואמים בבסיס ערכת הדוושות: המוט והדסקית הגלית בצד אחד של הדוושה, הדסקית הרגילה ואום הפרפר בצד השני.

חזרו על הפעולה בדוושה השנייה.

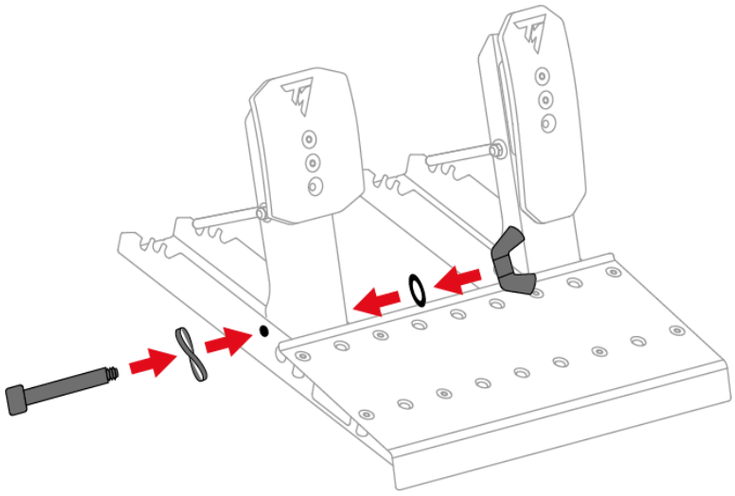

2. הדקו את מוט העצירה, בלי להפעיל כוח.

חזרו על הפעולה בדוושה השנייה.

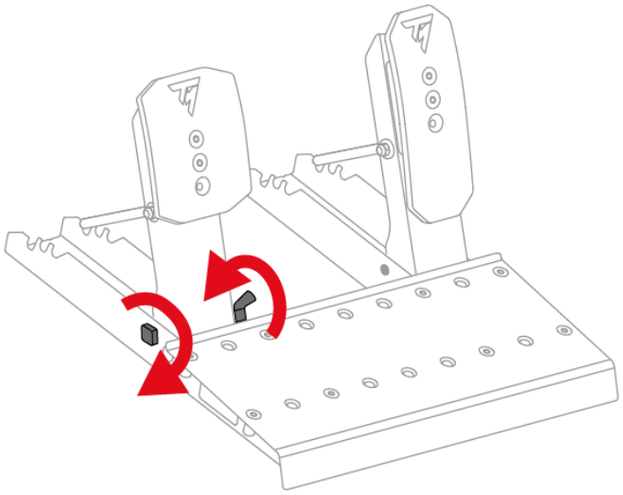

אין להדק את מוט העצירה יתר על המידה.

דוושת הבלם:

החלקים המרכיבים את הקפיץ של דוושת הבלם נמצאים בשקית. ישנם שני קפיצים עם התנגדות שונה:

- קפיץ A1 (ארוך, שחור): התנגדות חלשה;
- קפיץ A2 (קצר, אפור): התנגדות חזקה.

יש להניח בצד את הקפיץ שבו אתם לא רוצים להשתמש.

3. הרכיבו את כל החלקים של קפיץ דוושת הבלם על מוט המתכת בסדר הבא: קפיץ, דסקית, חוצץ והתושבת.

הסימון UP שעל התושבת חייב להיות מופנה למעלה.

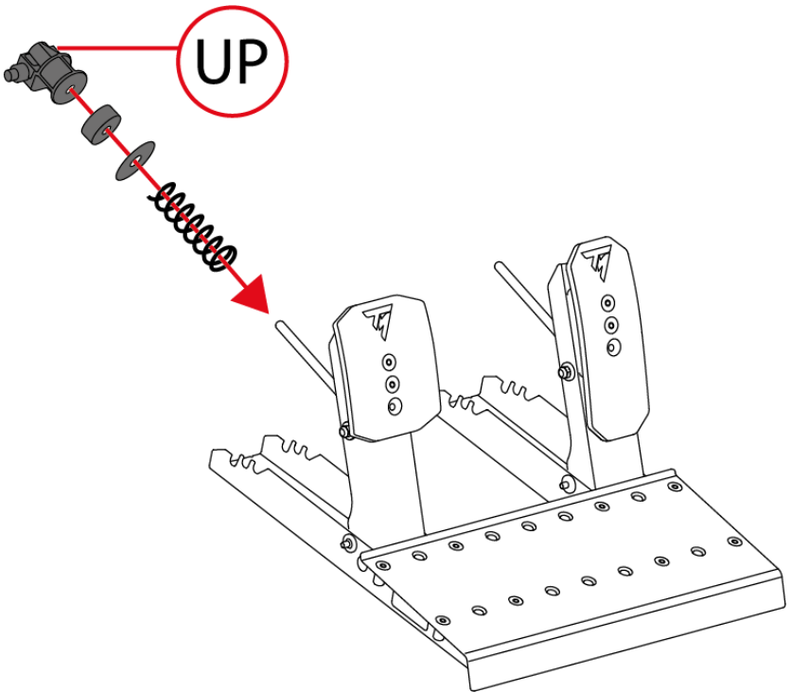

4. כדי להכניס את מוט ההחזקה לתוך החריצים שבבסיס של ערכת הדוושות, יש לדחוס את קפיץ דוושת הבלם באמצעות התושבת.

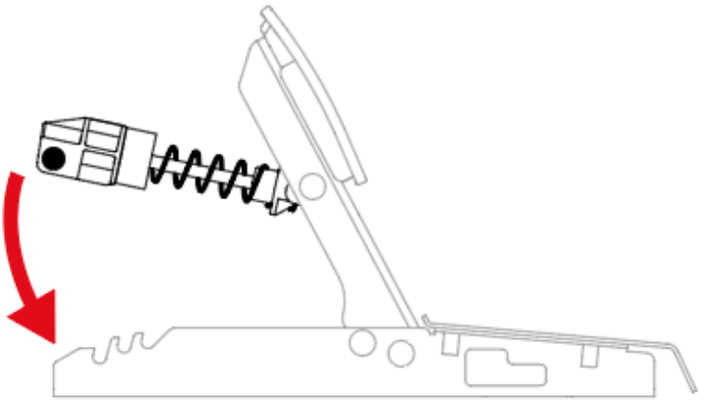

כדי לכוונן את ההתנגדות של דוושת הבלם, ניתן לקבוע את מוט החזקת הקפיץ במיקומים שונים.

מידע נוסף על כוונון של ההתנגדות דוושת הבלם ניתן למצוא בסעיף **הגדרות מכניות של ערכת הדוושות**.

דוושת ההאצה:

החלקים המרכיבים את הקפיץ של דוושת ההאצה נמצאים בשקית. השקית מכילה קפיץ B1 יחיד (ארוך מאוד, אפור).

5. הרכיבו את כל החלקים של קפיץ דוושת ההאצה על מוט המתכת בסדר הבא: קפיץ ואז התושבת.

הסימון UP שעל התושבת חייב להיות מופנה למעלה.

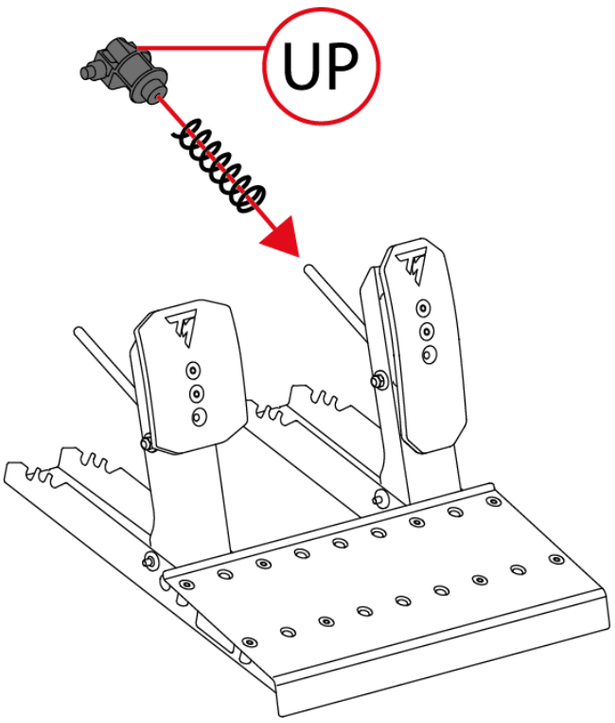

6. כדי להכניס את מוט ההחזקה לתוך החריצים שבבסיס ערכת הדוושות, יש לדחוס את קפיץ דוושת ההאצה באמצעות התושבת.

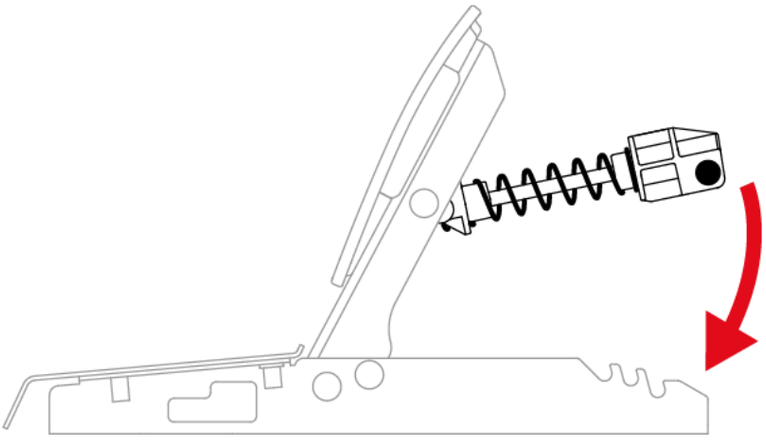

כדי לכוונן את ההתנגדות של דוושת ההאצה, ניתן לקבע את מוט החזקת הקפיץ במיקומים שונים.

מידע נוסף על כוונון ההתנגדות של דוושת ההאצה מופיע בסעיף **הגדרות מכניות של ערכת הדוושות**.

סרטון שמציג איך להרכיב את ערכת הדוושות זמין כאן:

https://support.thrustmaster.com/product/T598x/

הגדרות מכניות של ערכת הדוושות

כוונון גובה הדוושות

אפשר לכוונן את גובה דוושת הבלם ודוושת ההאצה. ישנם ארבעה מיקומים אפשריים לכל דוושה.

דוושת הבלם:

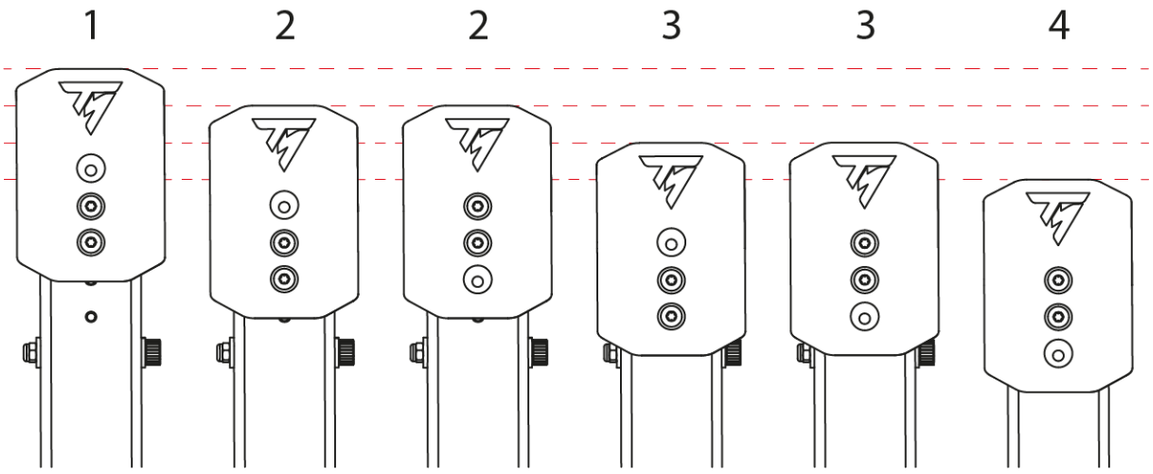

דוושת ההאצה:

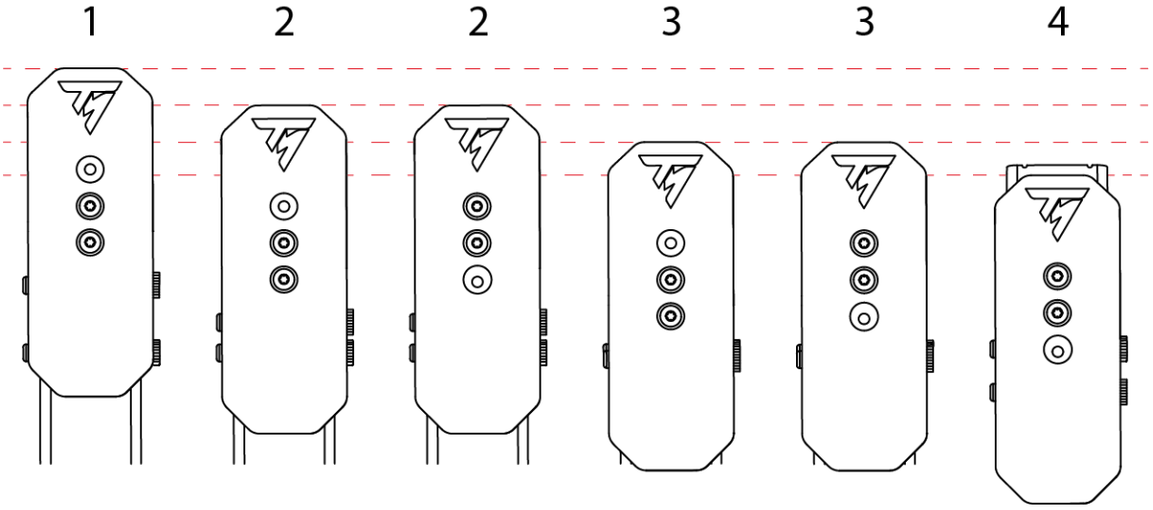

1. יש לשחרר את שני הברגים שמחזיקים את ראש הדוושה במקומו בעזרת מפתח T20 Torx המצורף.

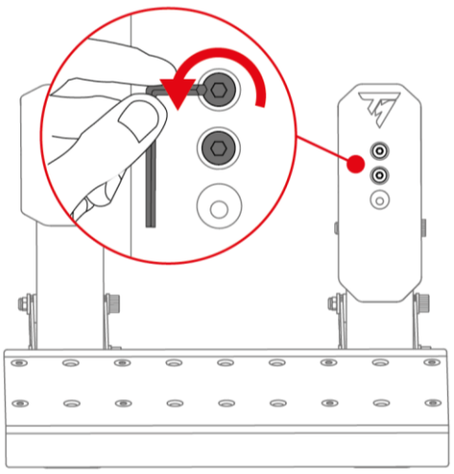

2. יש לבחור במיקום החדש של ראש הדוושה.

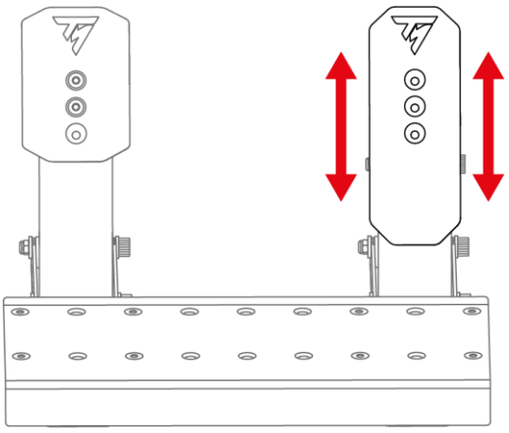

3. הכניסו והדקו מחדש את שני הברגים שמחזיקים את ראש הדוושה במקומו.

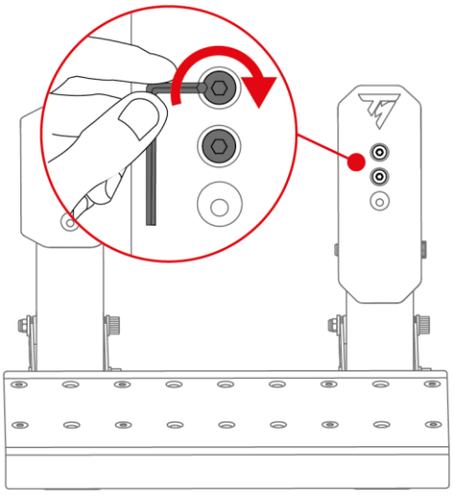

שינוי ההתנגדות של דוושת הבלם

מצורפים שני קפיצים להתאמת ההתנגדות של דוושת הבלם:

- קפיץ A1 (ארוך, שחור): התנגדות חלשה;
- קפיץ A2 (קצר, אפור): התנגדות חזקה.

שלושת החריצים בצד האחורי של בסיס ערכת הדוושות משמשים להתאמת ההתנגדות.

קפיץ A1			
מיקום	P1 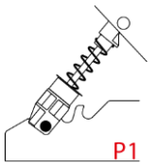	P2 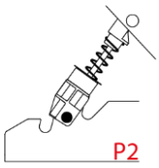	P3 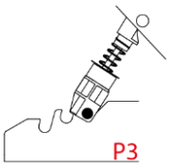
התנגדות	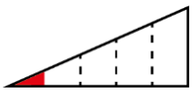		
קפיץ A2			
מיקום	P1 –	P2 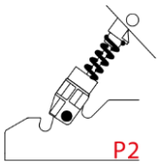	P3 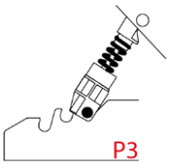
התנגדות	–		

לא ניתן להשתמש בקפיץ A2 במיקום P1.

1. כדי לשחרר את מוט החזקת הקפיץ מהחריצים, יש לדחוס את הקפיץ באמצעות התושבת.

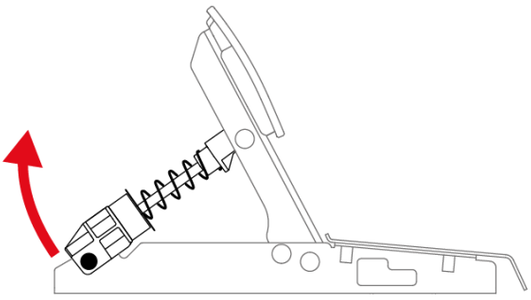

2. הסירו את כל החלקים של קפיץ הדוושה.

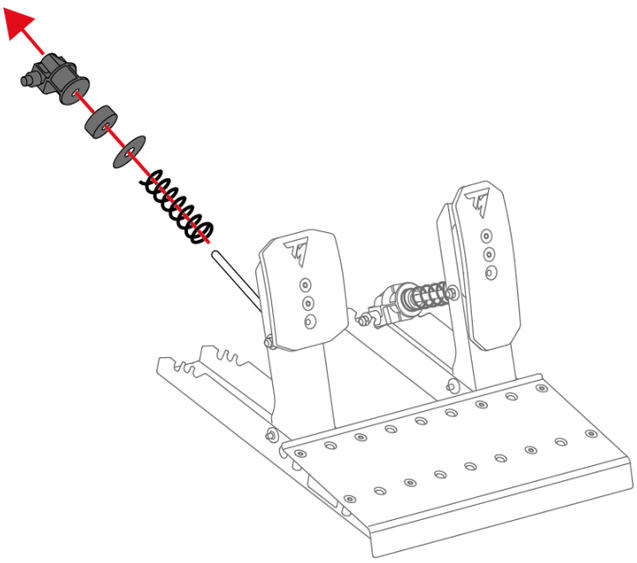

3. הרכיבו את הקפיץ החדש על מוט המתכת של הדוושה.

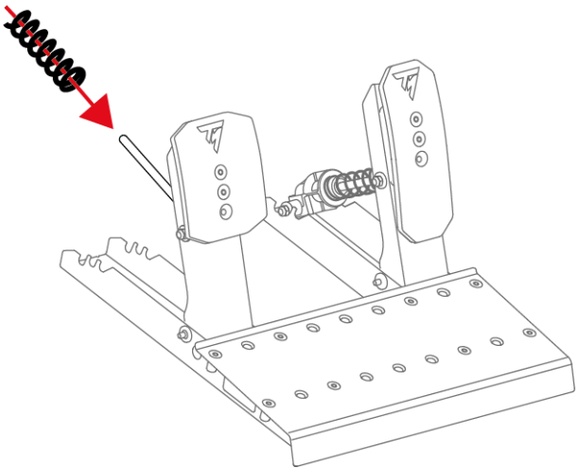

4. הרכיבו את שאר החלקים של קפיץ דוושת הבלם על מוט המתכת בסדר הבא: דסקית, חוצץ ואז התושבת.

הסימון UP שעל התושבת חייב להיות מופנה למעלה.

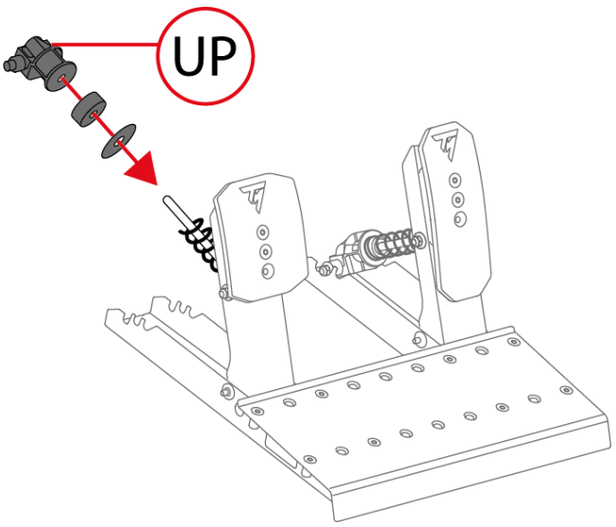

5. כדי להכניס את מוט החזקת הקפיץ אל החריצים (P1, P2 או P3), יש לדחוס את הקפיץ באמצעות התושבת.

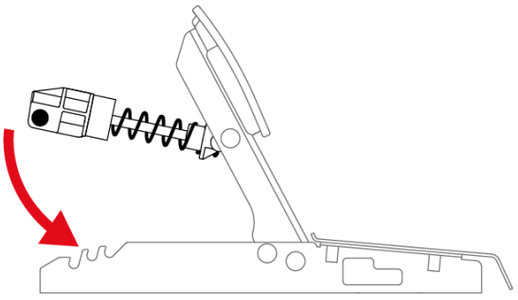

למניעת בעיות כיול, מומלץ לאתחל את הבסיס אחרי החלפת הקפיץ.

שינוי ההתנגדות של דוושת ההאצה

עבור דוושת ההאצה נכלל רק קפיץ אחד (קפיץ B1: ארוך מאוד, אפור, התנגדות חלשה).

שלושת החריצים בצד האחורי של בסיס ערכת הדוושות משמשים להתאמת ההתנגדות.

קפיץ B1			
מיקום	P1 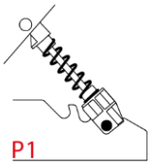	P2 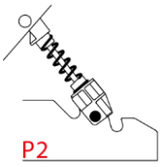	P3 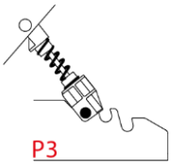
התנגדות	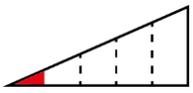		

1. כדי לשחרר את מוט החזקת הקפיץ מהחריצים, יש לדחוס את הקפיץ באמצעות התושבת.

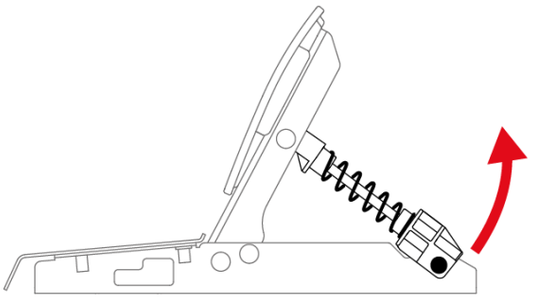

2. כדי להכניס את מוט החזקת הקפיץ אל החריצים (P1, P2 או P3), יש לדחוס את הקפיץ באמצעות התושבת.

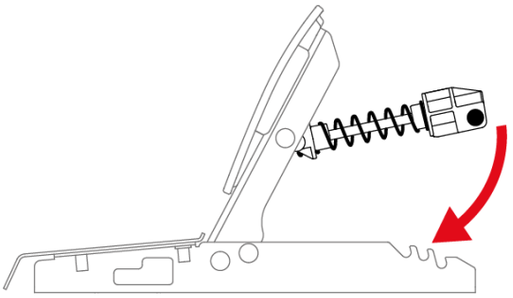

למניעת בעיות כיול, מומלץ לאתחל את הבסיס אחרי החלפת הקפיץ.

מגינים *Carpet Grip נגד החלקה*

מגינים Carpet Grip נגד החלקה מונעים תזוזה של ערכת הדוושות Raceline Pedals LTE כשמשתמשים בה על שטיח.

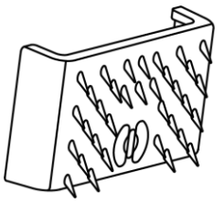

אין להשתמש במגיני Carpet Grip נגד החלקה על רצפה רכה או על רצפת פרקט, כי זה עלול לגרום נזק לפני השטח של הרצפה (כגון שריטות או שפשופים).

הרכבה

להתקנת מגיני Carpet Grip נגד החלקה, יש להצמיד אותם לצד האחורי של ערכת הדוושות.

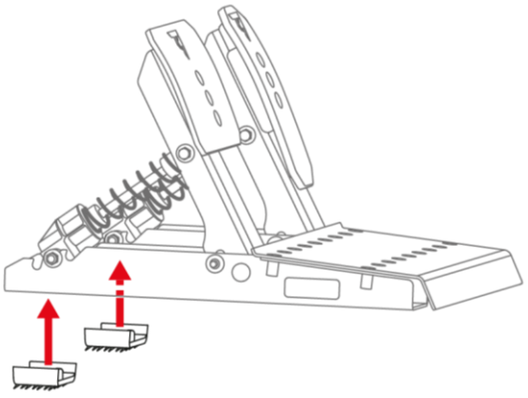

להבטחת עבודה יעילה של המגינים, יש להניח אותם כך שהשיניים יפנו לצד האחורי של ערכת הדוושות.

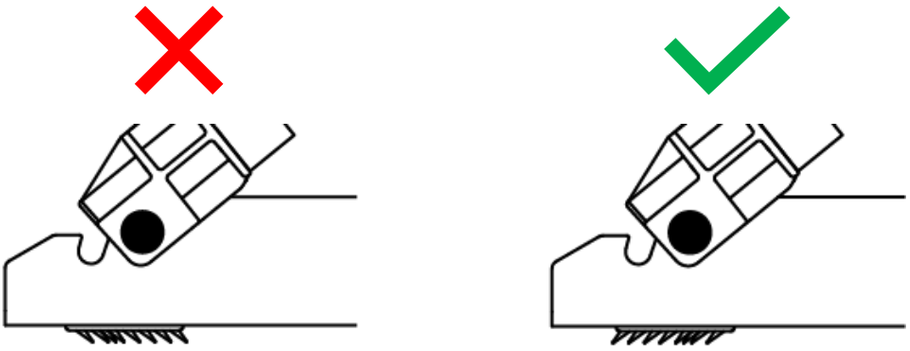

פירוק

להסרת המגינים למניעת החלקה Carpet Grip:

1. שחררו את הקפיצים מהחריצים.

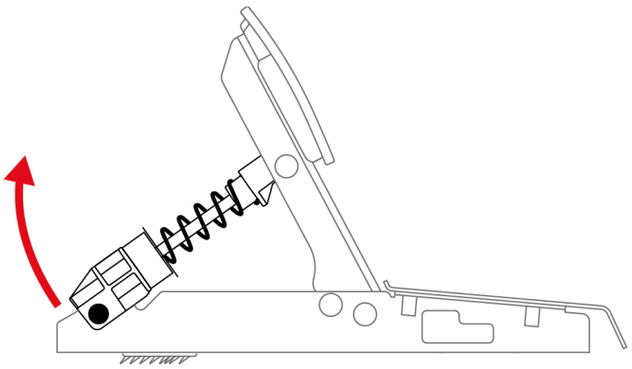

2. לחצו על התפסן בכל אחד מהמגינים נגד החלקה.

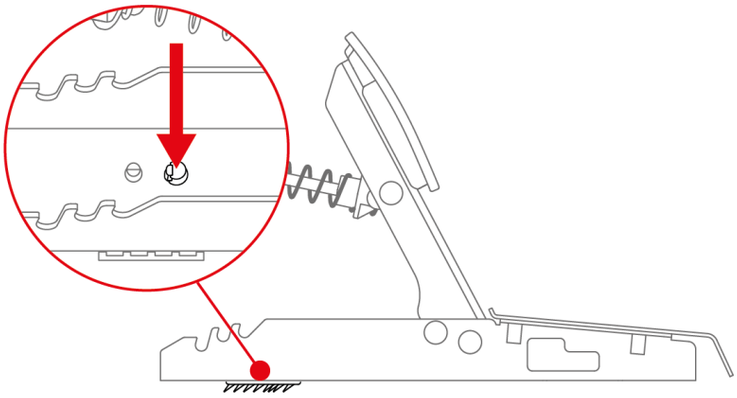

אין למשוך את מגיני Carpet Grip למניעת החלקה מהצדדים כדי להסיר אותם. זה עלול לשבור את המגינים.

9. התקנה

בקונסולות XBOX

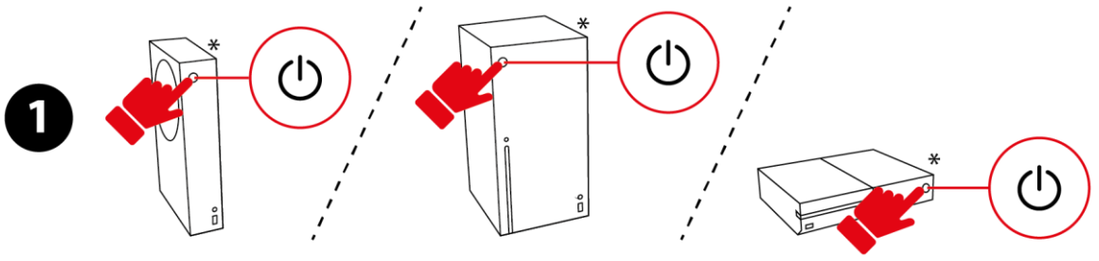

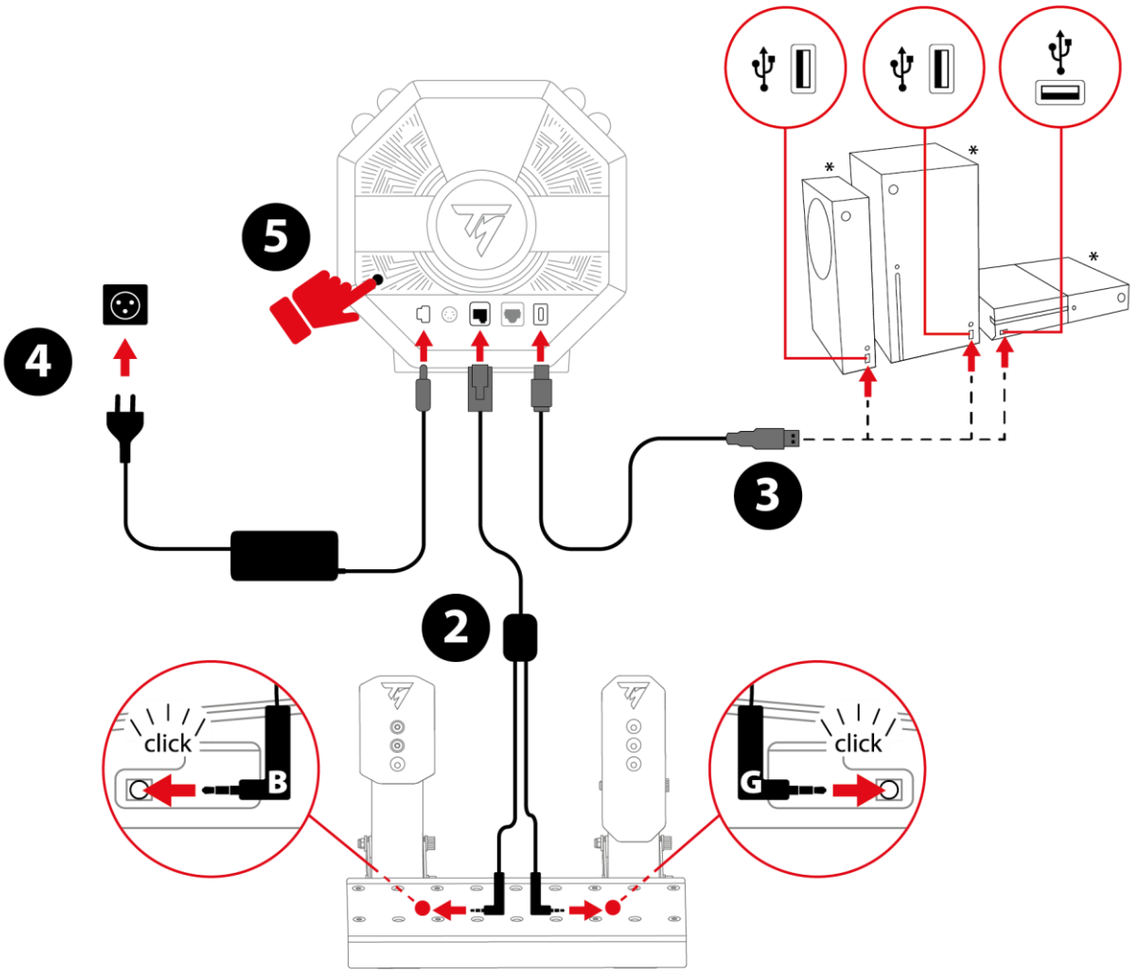

*לא כלול

1. יש להפעיל את קונסולת XBOX.

2. חברו את הכבל המפצל/RJ12 למחבר RJ12 שבבסיס ולערכת הדוושות Raceline Pedals LTE.

מחבר התקע עם הסימון B (Brake – בלם) מתחבר לדוושת הבלם. מחבר התקע עם הסימוGן (Gas – גז/האצה) מתחבר לדוושת ההאצה.

3. חברו את כבל USB-C – USB-A ליציאת USB-C של הבסיס וליציאת USB-A של קונסולת XBOX.

4. חברו את ספק הכוח לבסיס וגם לשקע חשמל בקיר.

5. לחצו על לחצן ההפעלה והכיבוי שבצדו האחורי של הבסיס.

6. לחצו על הלחצן ⊗.

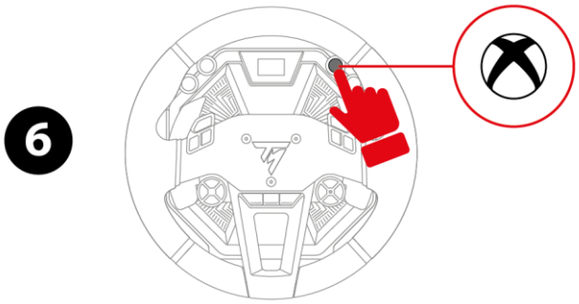

7. מסך הבסיס יידלק.

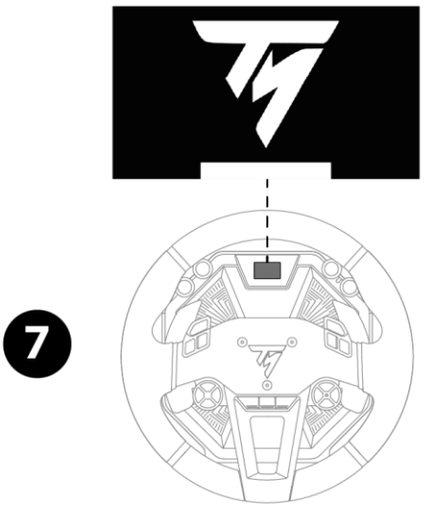

אין להניח את הידיים על גלגל ההגה במהלך הכיול העצמי של הגה המרוצים.

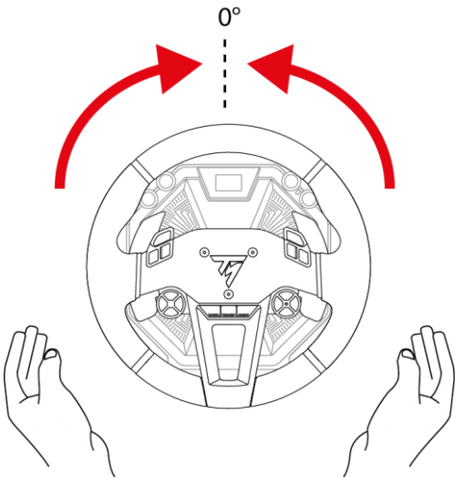

עכשיו הכול מוכן למשחק!

- בקונסולות XBOX ניתן לבחור בין שני מצבי תאימות:
  - XBOX Native: מצב ברירת מחדל, עם סרגל בצבע לבן. במצב זה, הגה המרוצים מזוהה במשחקים בשם הבא: Thrustmaster T598.
  - XBOX Legacy: מצב תאימות לאחור, עם סרגל בצבע סגול. במצב זה, הגה המרוצים מזוהה במשחקים בשם הבא: TS-XW Racer.
- רוב המשחקים עובדים במצב XBOX Native. עם זאת, חלק מהמשחקים (כמו EA SPORTS™ F1® 23 / F1® 24 / F1® 25) עובדים רק במצב XBOX Legacy.
- אם נתקלתם בבעיות תאימות או פונקציונליות עם משחק XBOX, בחרו במצב XBOX Legacy.

במחשב אישי

1

2

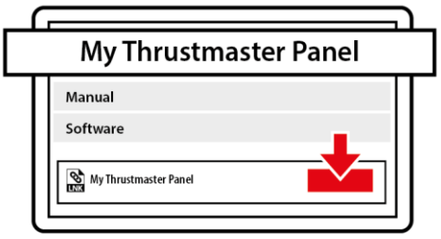

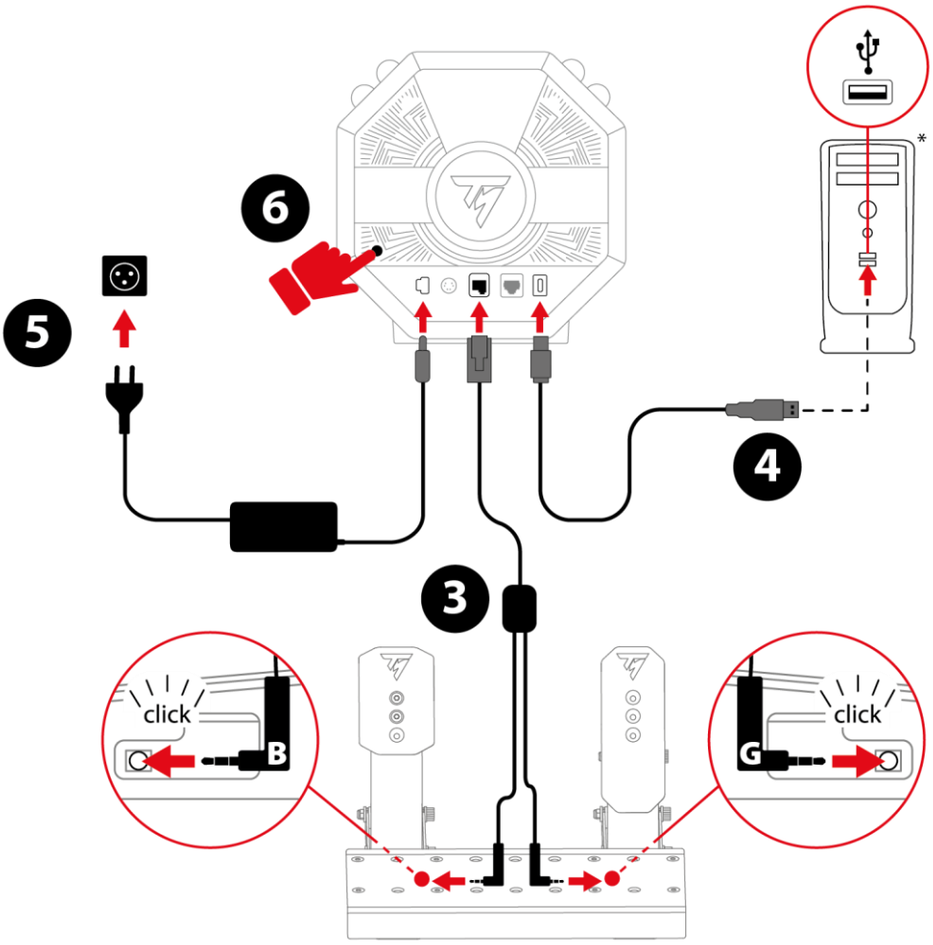

*לא כלול

1. עברו אל:

https://support.thrustmaster.com/product/T598x/

2. יש להוריד ולהתקין את תוכנת My Thrustmaster Panel שזמינה באזור **Software** (תוכנה).

3. לאחר התקנת התוכנה My Thrustmaster Panel, חברו את הכבל המפצל/RJ12 למחבר RJ12 שעל הבסיס ולערכת הדוושות Raceline Pedals LTE.

מחבר התקע עם הסימון B (Brake – בלם) מתחבר לדוושת הבלם. מחבר התקע עם הסימון G (Gas – גז/האצה) מתחבר לדוושת ההאצה.

4. חברו את כבל ה-USB-C – USB-A ליציאת ה-USB-C של הבסיס וליציאת ה-USB-A של המחשב.

5. חברו את ספק הכוח לבסיס וגם לשקע חשמל בקיר.

6. לחצו על לחצן ההפעלה והכיבוי שבצדו האחורי של הבסיס.

7. מסך הבסיס יידלק.

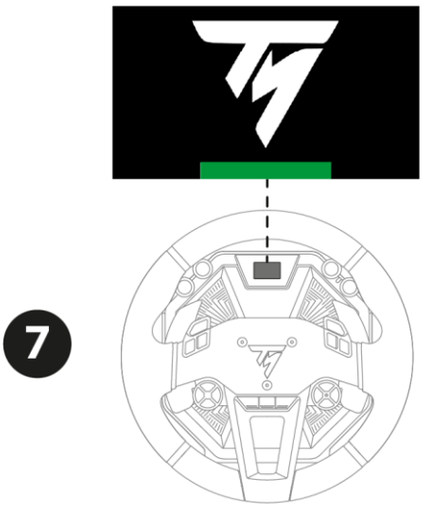

אין להניח את הידיים על גלגל ההגה במהלך הכיול העצמי של הגה המרוצים.

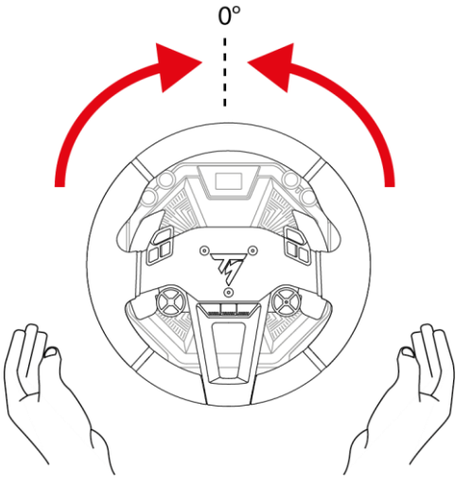

עכשיו הכול מוכן למשחק!

My Thrustmaster Panel תוכנת

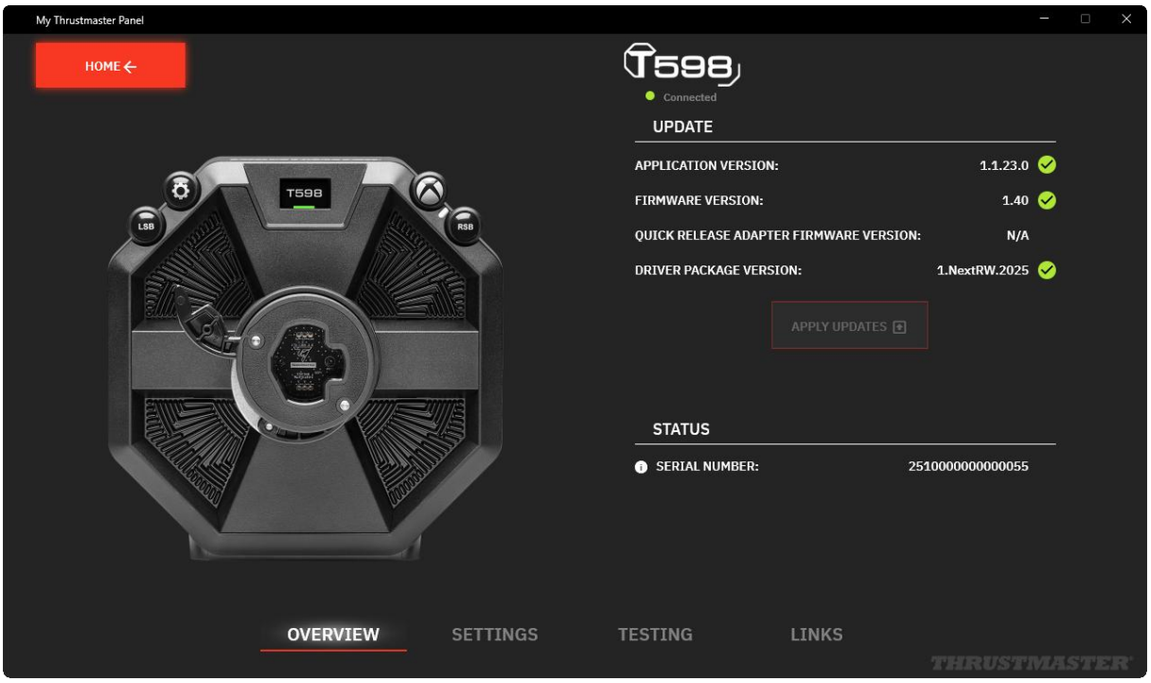

תוכנת My Thrustmaster Panel מאפשרת:

- לבדוק את המספר הסידורי (SERIAL NUMBER) של הבסיס;
- לבדוק את גרסת מנהל ההתקן (DRIVER) המותקנת במחשב;
- לבדוק את גרסת הקושחה (FIRMWARE) המותקנת בבסיס;
- לבדוק את גרסת הקושחה (FIRMWARE) המותקנת בגלגל ההגה שמחובר לבסיס;
- לעדכן את גרסת הקושחה (FIRMWARE) של הבסיס;
- לבדוק את כל הלחצנים של גלגל ההגה שמחובר לבסיס;
- לבדוק את כל הצירים של ערכת הדוושות שמחוברת לבסיס;
- לאפס את מרכוז גלגל ההגה באמצעות הלחצן SET CENTER (רק במקרה הצורך).

עדכון הקושחה

גרסת הבסיס של הקושחה רשומה בדף Overview (סקירה כללית) של התוכנה My Thrustmaster Panel.

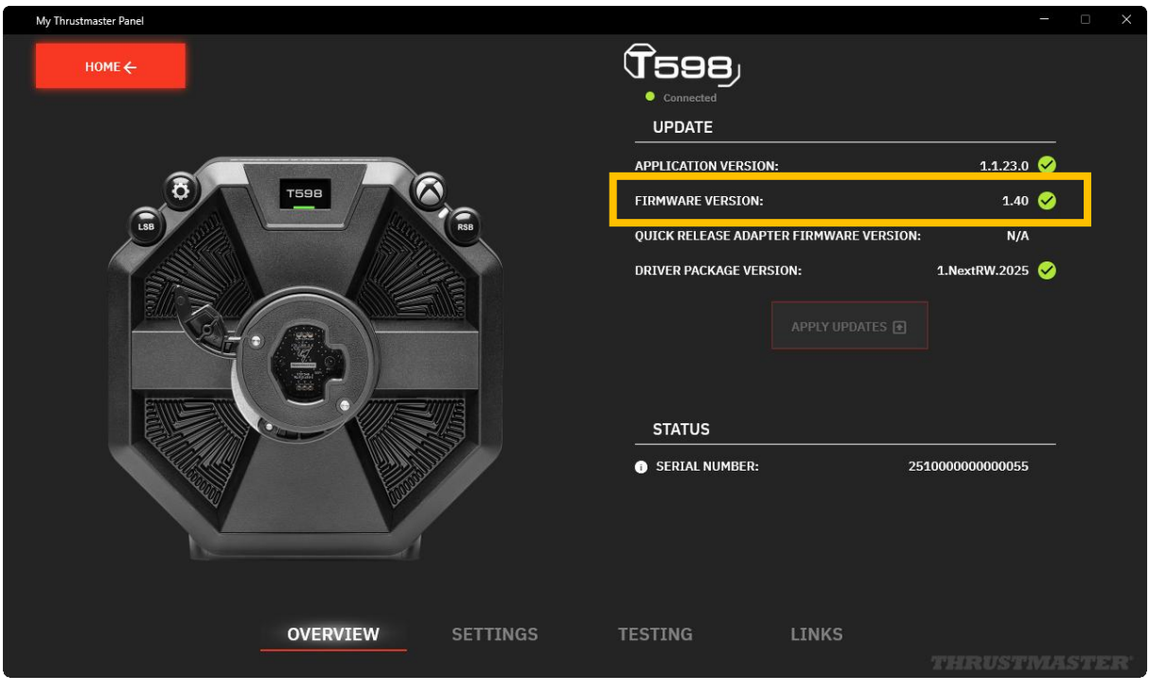

כאשר נדרש עדכון:

- בדף Home (בית) יופיע באנר עם הכיתוב NEW UPDATE AVAILABLE! (זמין עדכון חדש!) על הסמל של הבסיס.

ההודעה הזו עשויה להעיד גם על זמינות של חבילת מנהלי התקנים (Driver package) חדשה.

- בדף Overview (סקירה כללית) יופיע סימן קריאה אדום ליד גרסת הקושחה.

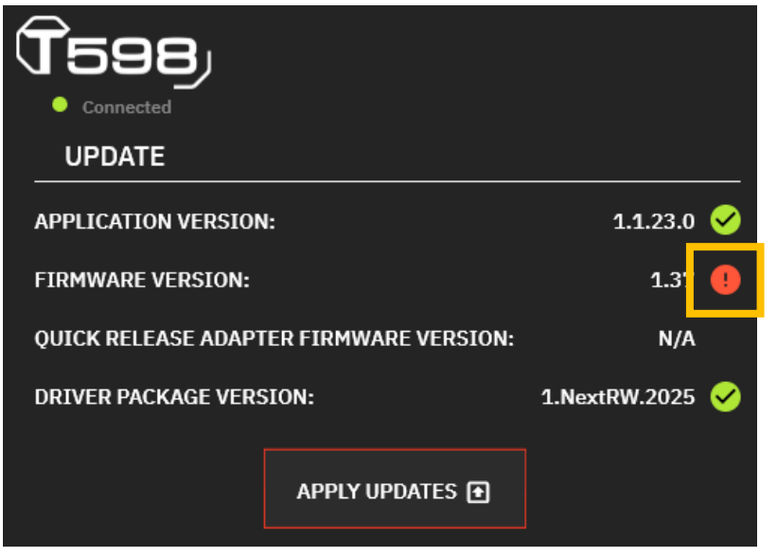

כדי לעדכן את קושחת הבסיס:

1. ב-My Thrustmaster Panel, לחצו על הדף Overview (סקירה כללית), ולחצו על APPLY UPDATES (החלת העדכונים).

2. כבו את הבסיס על-ידי לחיצה על לחצן ההפעלה והכיבוי שבצידו האחורי (כך שיהיה במצב משוחרר).

ב-My Thrustmaster Panel, לחצו על NEXT (הבא).

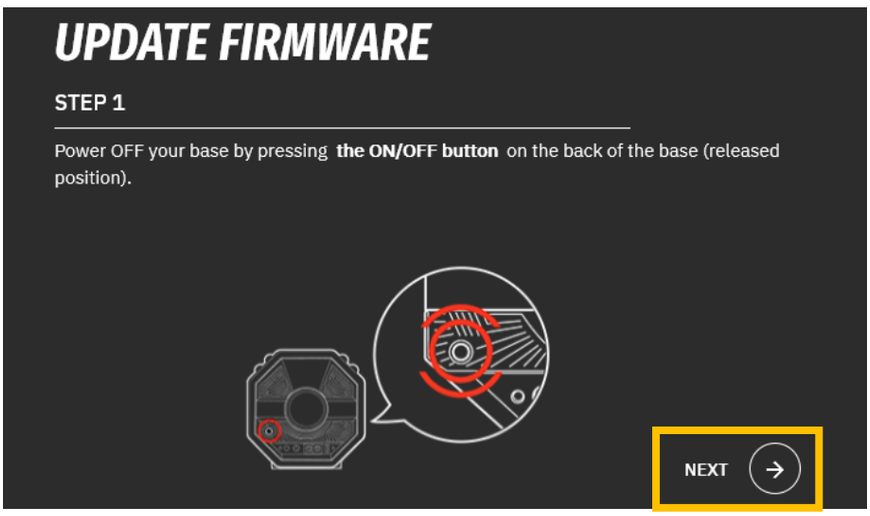

3. תוך לחיצה ממושכת על הלחצנים LSB וגם ⚙ (הגדרות – Settings), הפעילו את הבסיס על-ידי לחיצה על לחצן ההפעלה והכיבוי שנמצא בצד האחורי של הבסיס (כך שיהיה במצב לחוץ).

ב-My Thrustmaster Panel, לחצו על NEXT (הבא).

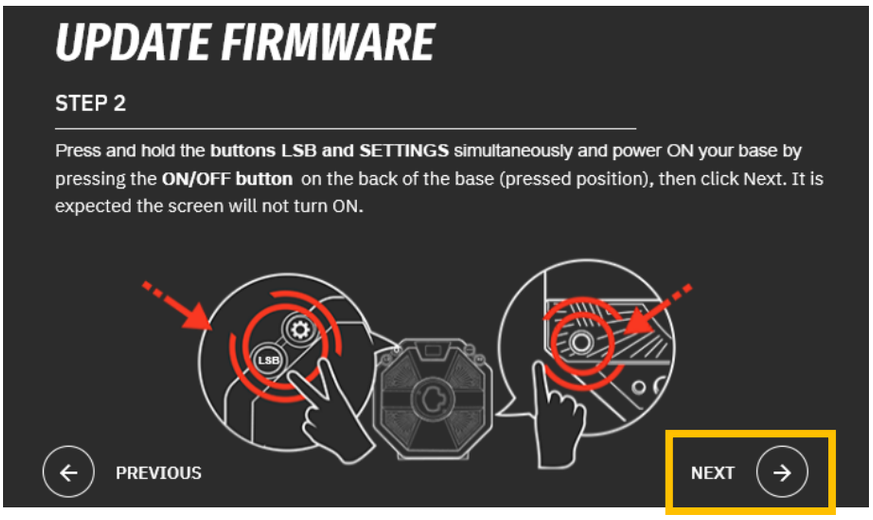

4. שחררו את הלחצנים LSB ו-⚙ (הגדרות – Settings). מצב Boot (אתחול) יופעל כנדרש אם מסך הבסיס כבוי.

ב-My Thrustmaster Panel, לחצו על DONE (סיום) כדי להתחיל את עדכון הקושחה.

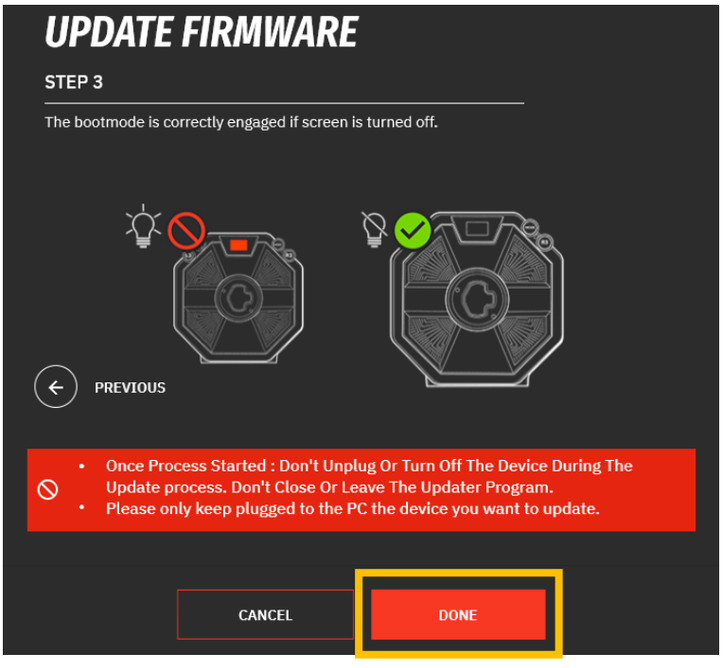

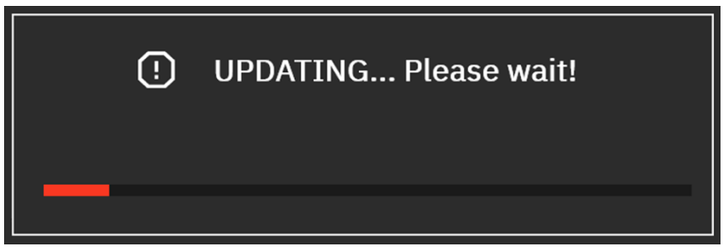

לאחר תחילת העדכון אין לנתק או לכבות את הבסיס. אין לסגור את התוכנה My Thrustmaster Panel או לצאת ממנה.

5. בסיום העדכון יש לכבות את הבסיס על-ידי לחיצה על לחצן ההפעלה והכיבוי, ואז צריך להפעיל את הבסיס מחדש.

כעת קושחת הבסיס מעודכנת.

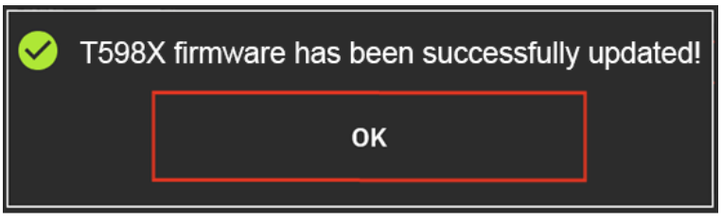

6. מתבצע אתחול של תוכנת My Thrustmaster Panel.

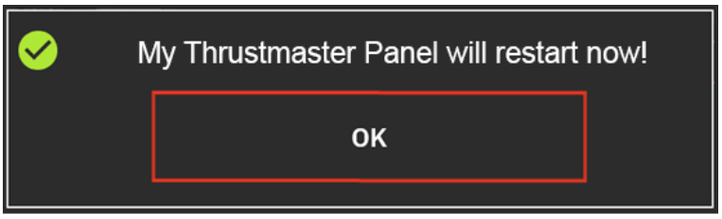

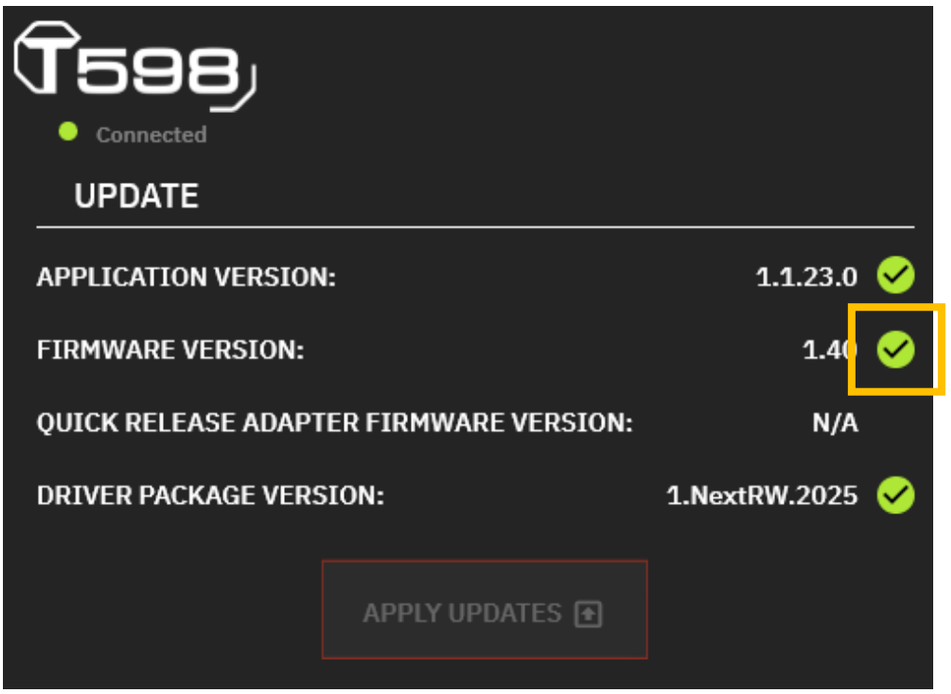
T598
Connected
UPDATE
APPLICATION VERSION:
1.1.23.0
FIRMWARE VERSION:
1.40
QUICK RELEASE ADAPTER FIRMWARE VERSION:
N/A
DRIVER PACKAGE VERSION:
1.NextRW.2025
APPLY UPDATES

כיול אוטומטי של הגה המרוצים והדוושות

גלגל ההגה עובר כיול עצמי אוטומטי ברגע שמחברים את הגה המרוצים לשקע חשמל, מפעילים אותו באמצעות לחצן ההפעלה והכיבוי ומחברים את מחבר ה-USB של הגה המרוצים לקונסולת XBOX או למחשב האישי.

פעולה זו ממרכזת את הגה המרוצים מחדש באופן אוטומטי.

אין לגעת בהגה המרוצים במהלך שלבי הכיול העצמי. פעולה זו עלולה לגרום לכיול שגוי ו/או לפציעות.

אין לנתק את ערכת הדוושות מהבסיס או לחבר אותה לבסיס בזמן שהקונסולה או המחשב מופעלים. זה עלול לגרום לכיול שגוי.

תמיד יש לחבר את ערכת הדוושות לפני חיבור הגה המרוצים לקונסולה או למחשב.
לאחר שכיול הגה המרוצים הושלם והמשחק התחיל, הדוושות מכוילות באופן אוטומטי לאחר מספר לחיצות.

אין ללחוץ על הדוושות בזמן הפעלת הקונסולה או המחשב, פתיחת משחק או התקנת גלגל הגה על הבסיס כאשר הבסיס מופעל, או בשלבי הכיול העצמי של הגה המרוצים. זה עלול לגרום לכיול שגוי.

אם הגה המרוצים ו/או ערכת הדוושות לא עובדים כנדרש, או אם נראה שאינם מכוילים כראוי: יש לכבות את הקונסולה או את המחשב ולנתק לחלוטין את הגה המרוצים. לאחר מכן יש לחבר את כל הכבלים מחדש (כולל כבל ספק הכוח וערכת הדוושות) ולהפעיל מחדש את הקונסולה או המחשב ואת המשחק.

10. מיפוי לקונסולות XBOX

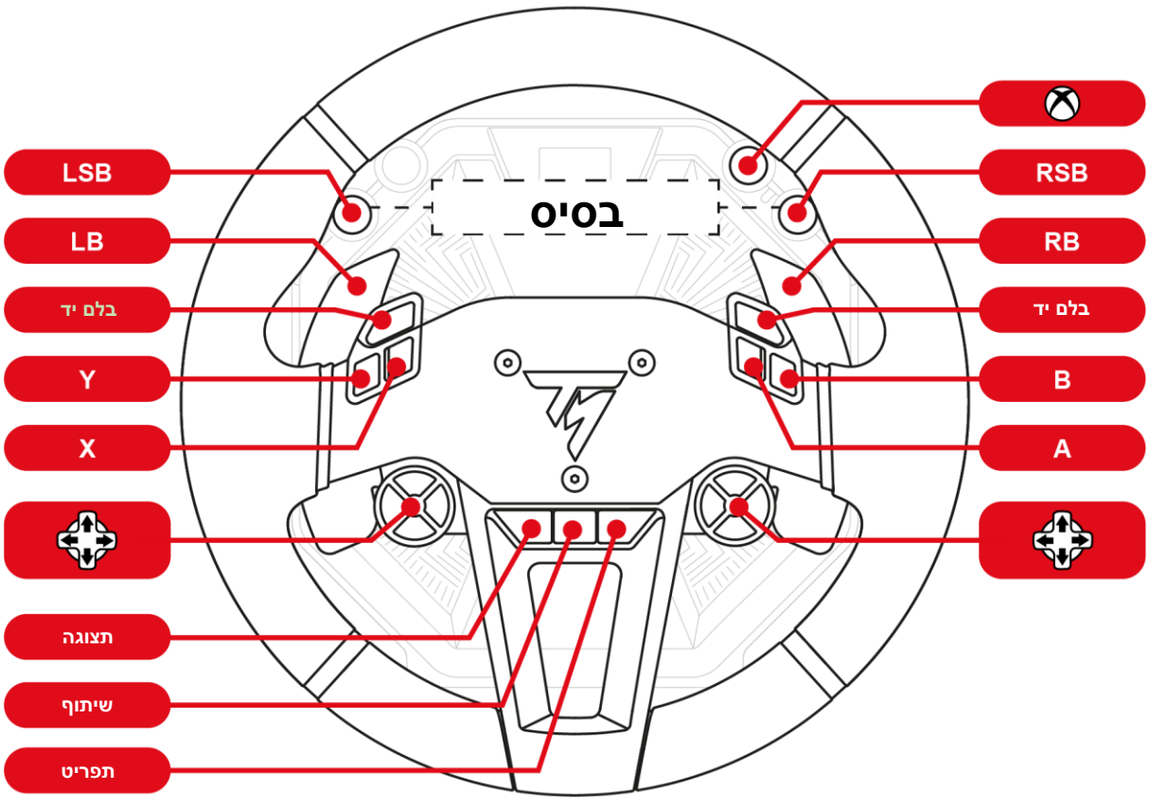

- בקונסולות XBOX, במצב XBOX Native הגה המרוצים מזוהה במשחקים בשם הבא: **Thrustmaster T598**.
- בקונסולות XBOX, במצב XBOX Legacy הגה המרוצים מזוהה במשחקים בשם הבא: **TS-XW Racer**.
- נורת ה-LED על גלגל ההגה *SportCar Steering Wheel* אינה פעילה, בגלל מגבלות של פרוטוקול הקונסולה.
- תכונות מסוימות (מקודדים, מספר הלחצנים) מוגבלות על ידי פרוטוקול הקונסולה.

11. מיפוי למחשב אישי

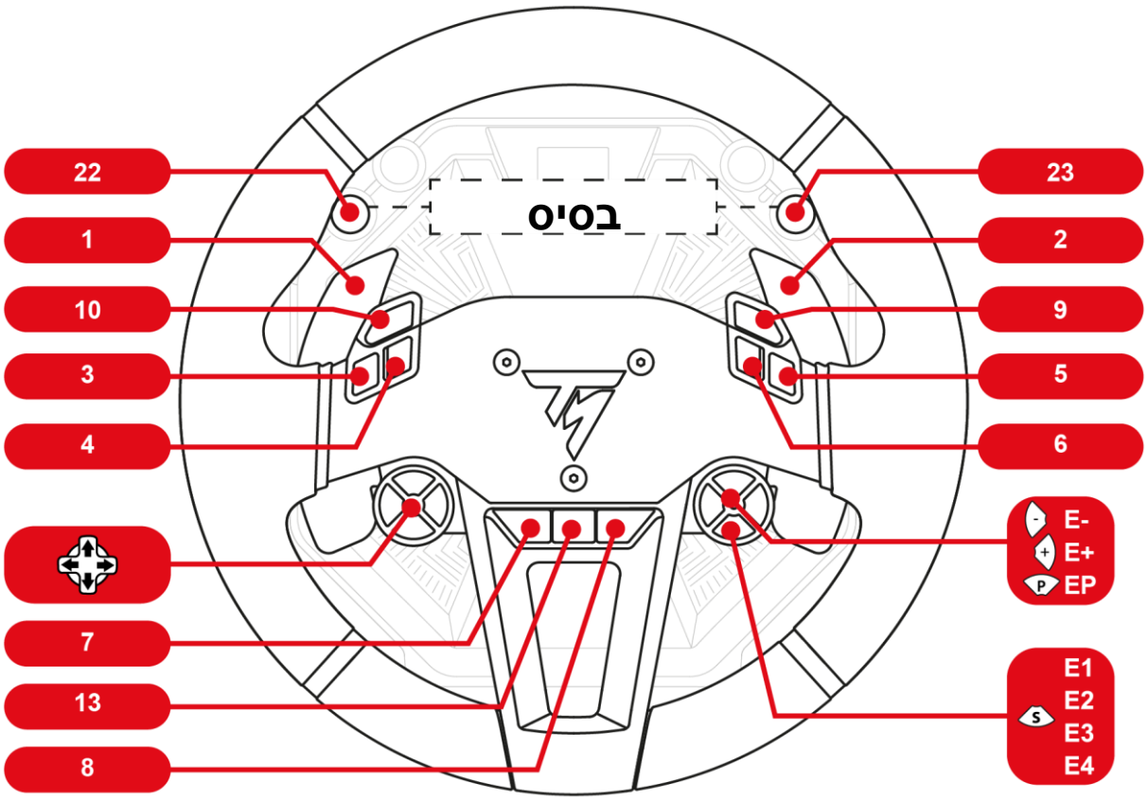

במחשב, בלוח הבקרה ובמשחקים, הגה המרוצים מזוהה בשם **Thrustmaster Advanced Mode Racer**.

שימוש במקודדים

כדי לבחור במקודד הפעיל, יש ללחוץ על בורר המקודד **S**.

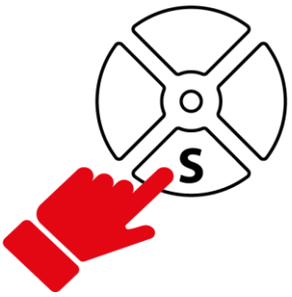

נורת ה-LED שמעל הבורר מעידה על המקודד הפעיל.

הפונקציות והצבעים הבאים של נורת ה-LED משויכים למקודדים:

E4	E3	E2	E1
25 / 20 / 21	24 / 18 / 19	12 / 16 / 17	11 / 15 / 14

המקודדים E1, E2, E3 וגם E4 עובדים במשחקים שתואמים למקודדי Thrustmaster. אפשר למצוא את רשימת המשחקים התואמים כאן:

https://support.thrustmaster.com/product/T598x/

(באזור **Games settings** (הגדרות המשחקים)). הרשימה הזו מתעדכנת באופן קבוע.

12. תפעול המסך

מסך הבסיס מאפשר:

- **לעבור לתפריטי המשנה 'הגדרות' או 'טלמטריה'**;
- **לשנות את ההגדרות של גלגל ההגה, הבסיס וערכת הדוושות וכן את בהירות המסך**;
- **לבחור אילו נתוני טלמטריה יוצגו.**

אם לא מותקן גלגל הגה על הבסיס, או אם גלגל ההגה אינו מותקן כראוי, יוצג המסך הבא:

יש להתקין את גלגל ההגה על הבסיס, או להסיר את גלגל ההגה ואז להתקין אותו על הבסיס מחדש.

מעבר אל תפריטי המשנה 'הגדרות' או 'טלמטריה'

משיקולי בטיחות וכדי למנוע סיכון לפציעה, אנו ממליצים בחום להשהות את המשחק **לפני** לחיצה על הלחצן ⚙ (הגדרות – Settings).

כדי להציג את מסך הבחירה בתפריט המשנה 'הגדרות' או 'טלמטריה':

1. לחצו על הלחצן ⚙ (הגדרות – Settings).

יוצג המסך הבא:

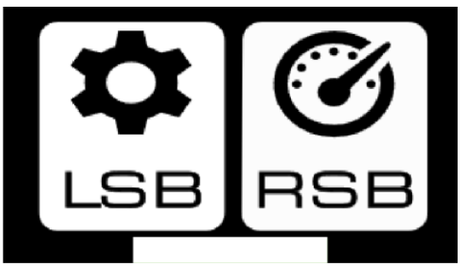

2. לחצו על הלחצן LSB כדי לבחור בתפריט המשנה '**הגדרות**'.

כעת יוצג המסך הבא:

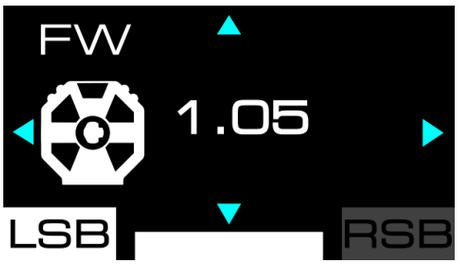

לחצו על הלחצן RSB כדי לבחור בתפריט המשנה '**טלמטריה**'.

יוצג המסך הבא:

תפריט המשנה 'הגדרות'

תפריט המשנה 'הגדרות' מאפשר להציג מידע על הבסיס, גלגל ההגה וערכת הדוושות, וגם לשנות את ההגדרות הקשורות.

כדי לעבור לתפריט המשנה 'הגדרות', לחצו על הלחצן ⚙ (הגדרות – Settings), ואז לחצו על הלחצן LSB.

יוצג המסך הבא:

1. האביזר הרלוונטי: בסיס, גלגל הגה או ערכת דוושות
2. נבחר תפריט המשנה 'הגדרות'
3. שם ההגדרה הנבחרת והערך שלה
4. ניווט אפשרי בתפריט המשנה

כדי לנווט בתפריט המשנה 'הגדרות':

- השתמשו בלחצני הכיוון .

כדי לשנות את ערך ההגדרה:

- השתמשו בלחצני הכיוון .

כדי לאשר את ערך ההגדרה ולצאת מתפריט המשנה 'הגדרות':

- לחצו על הלחצן (הגדרות – Settings).

המסך יציג את נתוני הטלמטריה (מסך GEAR, כברירת המחדל).

כוונון הבהירות

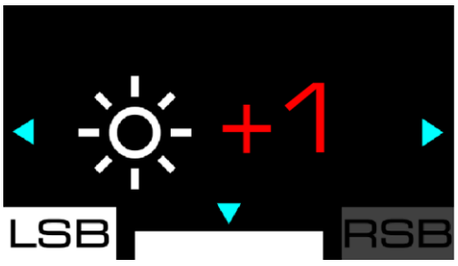

מסך זה מאפשר לשנות את הבהירות הכללית של תצוגת המסך. ישנן שלוש הגדרות אפשריות: -1; 0 (ברירת המחדל); +1.

הגדרות הבסיס

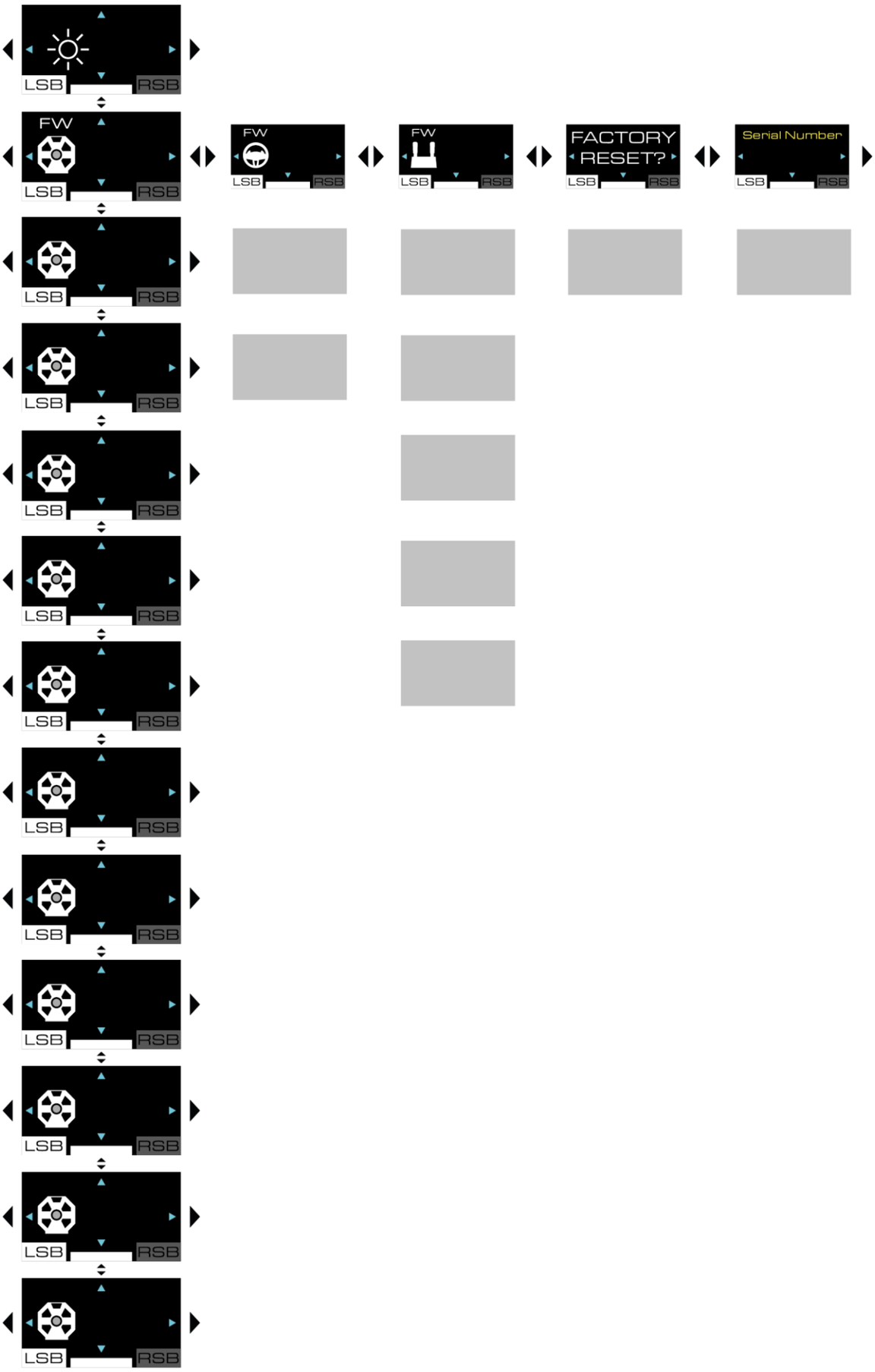

קושחת הבסיס

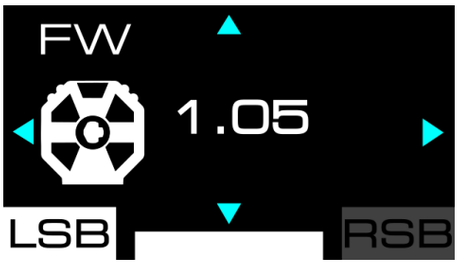

מסך זה מציג את גרסת הקושחה של הבסיס.

Compatibility (תאימות)

מסך זה מאפשר לשנות את מצב התאימות של הבסיס בקונסולות XBOX. ניתן לבחור בין מצב XBOX Native (המצב המקורי, עם פס בצבע לבן) או מצב XBOX Legacy (תאימות לאחור, עם פס בצבע סגול).

- בקונסולות XBOX, כדי לברר אם המשחק תואם למצב XBOX Native או XBOX Legacy, יש להיכנס אל: **https://support.thrustmaster.com/product/T598x/** תחת **Games settings** (הגדרות המשחקים), יש לבחור באפשרות XBOX Games list.
- בקונסולות XBOX, במצב XBOX Native הגה המרוצים מזוהה במשחקים בשם הבא: **Thrustmaster T598**.
- בקונסולות XBOX, במצב XBOX Legacy הגה המרוצים מזוהה במשחקים בשם הבא: **TS-XW Racer**.

לשינוי מצב התאימות:

1. יש להשתמש בלחצני הכיוון כדי לבחור במצב XBOX Native או XBOX Legacy.

2. יש ללחוץ על הלחצן (הגדרות – Settings) כדי להחיל את המצב החדש. הבחירה תישמר בזיכרון הפנימי של הבסיס.

3. יוצג המסך הבא:

4. נא לאתחל את קונסולת XBOX.

5. יוצג המסך הבא:

6. מתבצע אתחול וכיול עצמי של הגה המרוצים. יש להיזהר שלא להניח את הידיים על גלגל ההגה.

פרופילים של משוב כוח

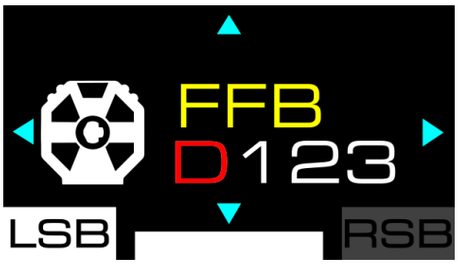

מסך זה משמש לבחירת הפרופיל של 'משוב כוח'. ניתן לבחור מבין ארבעה פרופילים שמורים, ממשוב הכוח העדין ביותר ועד לאגרסיבי ביותר: FFB D (ברירת המחדל); FFB 1; FFB 2; FFB 3.

ההגדרות השמורות הן:

FFB 3	FFB 2	FFB 1	FFB D	
100%	100%	75%	50%	Master gain
E	P	P	S	Mode
OFF	OFF	OFF	OFF	Inertia
OFF	LOW	MID	MID	Friction
0	0	0	0	Boost low
0	0	0	0	Boost high
EXT	HIGH	HIGH	MID	Speed
0%	0%	10%	20%	Wheel Damper
LOW	LOW	LOW	LOW	Game damper
0%	0%	0%	0%	Spring
OFF	OFF	OFF	OFF	Gear jolt
OFF	OFF	OFF	OFF	Engine roar
HIGH	HIGH	HIGH	HIGH	End stop

ניתן לשנות את הפרופילים FFB 1, FFB 2 ו-FFB 3 על-ידי שינוי הגדרות הבסיס. הפרופילים נשמרים בזיכרון הפנימי של הבסיס.

יש להשתמש במסך **Factory Reset** כדי לשחזר את ההגדרות השמורות של הפרופילים FFB 1, FFB 2 ו-FFB 3.

אי אפשר לשנות את הפרופיל FFB D.

הפרופיל הנבחר מופיע בפינה השמאלית העליונה של המסך בזמן ניווט בהגדרות הבסיס.

לפי פרופיל משוה הכוח שנבחר וההגדרות שנקבעו, ייתכן שהבסיס ישמיע צליל שריקה. זו תופעה תקינה, שקשורה לשילוב של מספר משתנים שנועדו להגביר את יכולת התגובה של המנוע. ככל שיכולת התגובה עולה, צליל השריקה יתגבר. צליל השריקה הוא תופעה אופיינית למכוניות מרוץ עם מנוע חשמלי ולתצורה של אותן המכוניות.

Master gain (משוב הכוח הכללי)

מסך זה מאפשר לכוונן את העוצמה הכללית של האפקטים של משוב כוח (master gain). הערך נע בין 0% ל-100%, במרווחים של 5.

Mode (מצב)

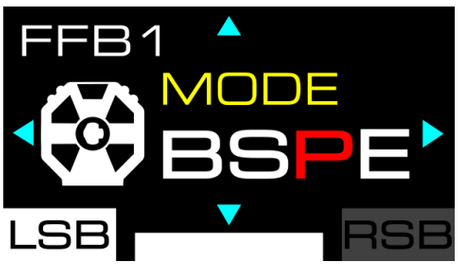

מסך זה משמש לבחירת מצב הנהיגה ולשינוי יכולת התגובה של משוב הכוח. ניתן לבחור מבין ארבעה מצבים, מיכולת התגובה הנמוכה ביותר לגבוהה ביותר:

- B – Beginner;
- S – Sport;
- P – Performance;
- E – Extreme.

Inertia (אינרציה)

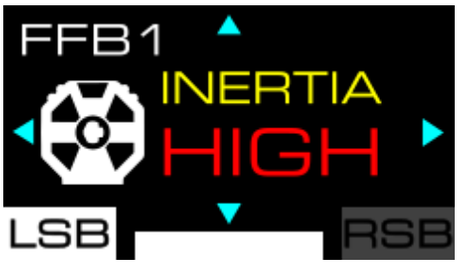

מסך זה מאפשר לכוונן את האינרציה (כוח ההתמדה) של גלגל ההגה. ניתן לבחור מבין ארבע הגדרות, מהיעדר אינרציה ועד אינרציה גבוהה מאוד (EXT, HIGH, MID, OFF), מה שמאפשר להגביר או להפחית את השליטה בהיגוי בהתאם למשחק שאתם משחקים ולכלי הרכב שבו אתם משתמשים.

הגדרת מנוע זו מגדילה את האינרציה של גלגל ההגה בצורה פרופורציונלית למהירות כלי הרכב. ככל שכלי הרכב נוסע מהר יותר, כך האינרציה גוברת.

אינרציה גבוהה מגבירה את הכוח הנדרש כדי לסובב את גלגל ההגה (ואז גלגל ההגה נהיה איטי יותר), ובכך מגבילה תנודות בקו ישר כשמשתמשים בכלי רכב חזקים מאוד.

הגדרה זו נגישה **<u>במחשב בלבד</u>**.

אפקט ה-Inertia (אינרציה) עובד רק במשחקים שתומכים בתצוגת מהירות המכונית על מסך הבסיס.

אפשר למצוא את רשימת המשחקים התואמים כאן: **https://support.thrustmaster.com/product/T598x/**.

באזור **Games settings** (הגדרות המשחקים), יש לבחור באפשרות List of games compatible with the T598 INERTIA option.

Friction (חיכוך)

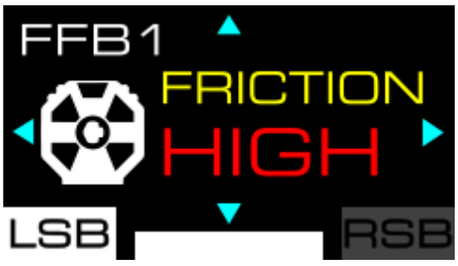

מסך זה מאפשר לכוונן את החיכוך של המנוע כשגלגל ההגה מסתובב לאט, או כשהוא אינו זז. ניתן לבחור מבין ארבע הגדרות, מחוסר התנגדות להתנגדות חזקה מאוד: HIGH; MID; LOW; OFF.

- הגדרה זו נגישה **במחשב בלבד**.
- ניתן להשתמש בהגדרה כדי למנוע תנועות תנודתיות.

Boost low (אפקטים קלים עד בינוניים)

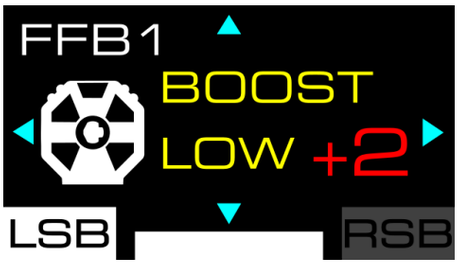

מסך זה מאפשר להתאים אפקטים של משוב כוח ברמה קלה עד בינונית (למשל, אבני השפה בשולי המסלול, מרקם הכביש). ניתן לבחור מבין חמש אפשרויות: 2-; 1-; 0; 1+; 2+.

Boost high (אפקטים בינוניים עד חזקים)

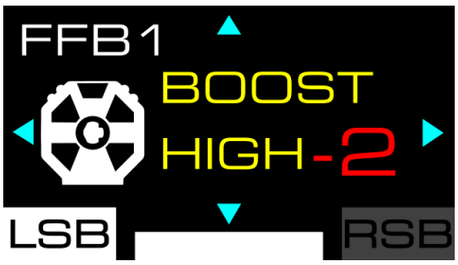

מסך זה מאפשר להתאים אפקטים של משוב כוח ברמה בינונית עד גבוהה (התנגשות עם כלי רכב אחר או עם קיר וכדומה). ניתן לבחור מבין חמש אפשרויות: 2-; 1-; 0; 1+; 2+.

Speed (מהירות)

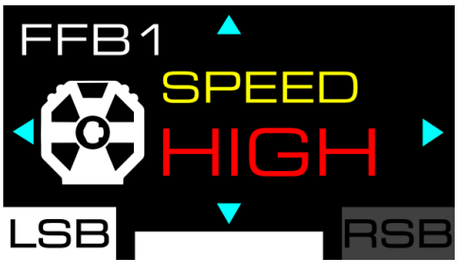

מסך זה מאפשר לשנות את מהירות הסיבוב של המנוע (לדוגמה: כשמשחררים את גלגל ההגה והוא ממשיך להסתובב). ניתן לבחור מבין ארבע אפשרויות, החל ממהירות סיבוב איטית ועד מהירה מאוד: EXT; HIGH; MID; LOW.

הגדרה זו קשורה לבטיחות, כי המנוע מהיר מאוד.

Wheel damper (כוח השיכוך של גלגל ההגה)

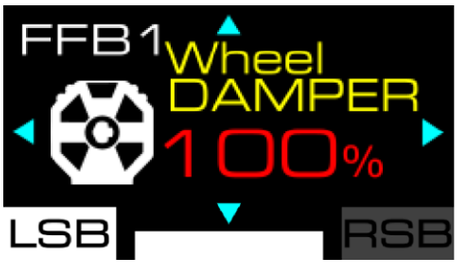

מסך זה מאפשר לך להגדיר את כוח השיכוך (*damper*) של משוב הכוח. הערך נע בין 0% ל-100%, במרווחים של 10.

הפחתה של עוצמת השיכוך מגבירה, משפרת ומייעלת את התחושה הכללית של משוב הכוח. אנו ממליצים להשתמש בכוח שיכוך נמוך.

Game damper (כוח השיכוך של המשחק)

מסך זה מאפשר להגדיר את עוצמת השיכוך (*damper*) של משוב הכוח המופעל על ידי המשחק. ניתן לבחור מבין ארבע הגדרות, החל מעוצמת שיכוך נמוכה ועד עוצמת שיכוך גבוהה במיוחד: EXT; HIGH; MID; LOW.

ההגברה פועלת כמכפיל של קלט כוח השיכוך מהמשחק, ומגדילה או מקטינה את רמת השיכוך שהמשחק מפעיל על הגה המרוצים.

הפחתה של עוצמת השיכוך מגבירה, משפרת ומייעלת את התחושה הכללית של משוב הכוח. אנו ממליצים להשתמש בכוח שיכוך נמוך.

Spring (קפיץ)

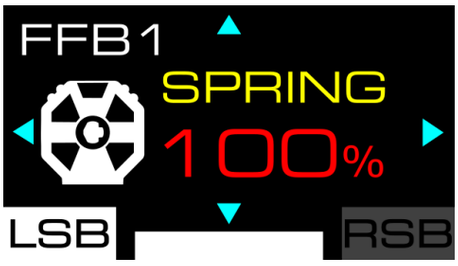

מסך זה מאפשר לכוונן את כוח הקפיץ (חזרה למצב המרכזי של גלגל ההגה כשאין משוב כוח). כברירת המחדל, ערך הקפיץ הוא 0%. הערך נע בין 0% ל-100%, במרווחים של 10.

יש לשנות את ערך הקפיץ רק במשחקים שאינם תומכים במשוב כוח.

במשחקים מסוימים, גם כאלה שתומכים במשוב כוח, המשחק מתאים את ערך הקפיץ באופן אוטומטי. אין לכך השפעה על איכות האפקטים של משוב הכוח.

Gear jolt (טלטלה בהעברת הילוך)

מסך זה מאפשר לשנות את עוצמת הטלטלה שמרגישים בזמן העברת הילוכים. ניתן לבחור מבין ארבע אפשרויות, החל מחוסר תחושה לתחושה חזקה: OFF (ברירת המחדל); LOW; MID; HIGH.

- הגדרה זו נגישה **במחשב בלבד**.
- האפקט Gear jolt (טלטלה בהעברת הילוכים) עובד רק במשחקי מחשב שתואמים ל-SDK הטלמטריה של Thrustmaster (כלומר, רק במשחקים שבהם נתוני הטלמטריה מוצגים על מסך הבסיס).

אפשר למצוא את רשימת המשחקים התואמים כאן:
https://support.thrustmaster.com/product/T598x/
(באזור **Games settings** (הגדרות המשחקים)).
הרשימה הזו מתעדכנת באופן קבוע.

Engine roar (רטט שקשור למהירות המנוע)

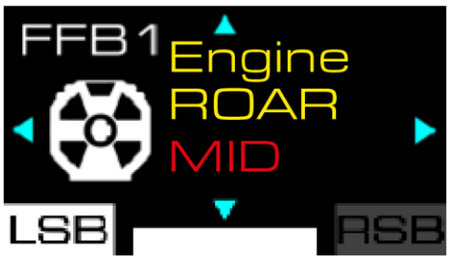

מסך זה מאפשר להתאים את רמת הרטט המורגש בגלגל ההגה בהתאם למהירות הרכב ולמהירות המנוע (סל"ד). ניתן לבחור מבין ארבע הגדרות, מהיעדר רטט ועד רטט חזק: OFF(ברירת המחדל); LOW; MID; HIGH.

הגדרה	מהירות המכונית	אפקט
OFF	-	מושבת
	-	מושבת
LOW	פחות מ-200 קמ"ש	קל
	יותר מ-200 קמ"ש	מושבת
MID	פחות מ-300 קמ"ש	בינוני
	יותר מ-300 קמ"ש	מושבת
HIGH	פחות מ-400 קמ"ש	חזק
	יותר מ-400 קמ"ש	מושבת

במשחקי וידאו מסוימים (*F1*, *Le Mans® Ultimate*, *Forza Horizon 5* ועוד), כאשר משהים את המרוץ, הטלמטריה לא נעצרת, והאפקט Engine roar ממשיך לפעול. אפקט זה מופסק רק כאשר יוצאים מהמרוץ לחלוטין.

קל לוודא שהטלמטריה לא מנותקת: נתוני הטלמטריה הקשורים ל-SPEED או ל-RPM עדיין מוצגים על המסך של בסיס הגה המרוצים.

– הגדרה זו נגישה **במחשב בלבד**.

– האפקט Engine roar (רטט שקשור למהירות המנוע) עובד רק במשחקי מחשב שתואמים ל-SDK הטלמטריה של Thrustmaster (כלומר, רק במשחקים שבהם נתוני הטלמטריה מוצגים על מסך הבסיס).

אפשר למצוא את רשימת המשחקים התואמים כאן: **https://support.thrustmaster.com/product/T598x/** (באזור **Games settings** (הגדרות המשחקים) . הרשימה הזו מתעדכנת באופן קבוע.

End stop (עצירת קצה וירטואלית)

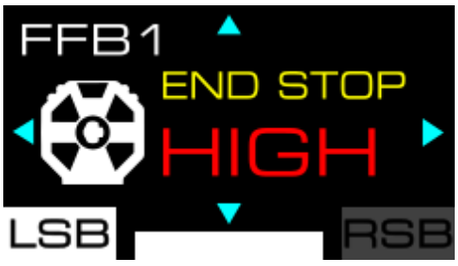

מסך זה מאפשר לשנות את העוצמה של עצירת הקצה הווירטואלית (שיכוך של עצירת הקצה). ניתן לבחור מבין שלוש הגדרות, מכוח חלש ועד חזק מאוד: LOW; MID; HIGH (ברירת המחדל).

הגדרות גלגל ההגה

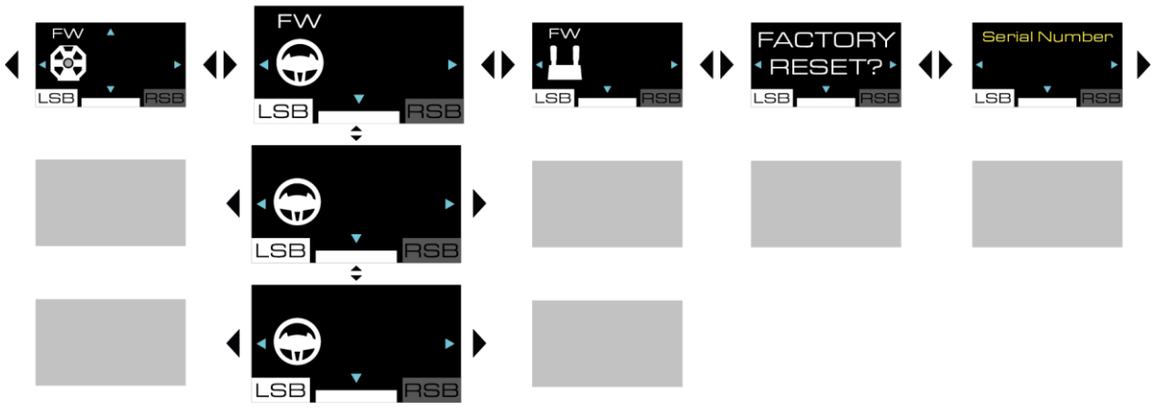

קושחת גלגל ההגה

מסך זה מציג את גרסת הקושחה של גלגל ההגה, או מציג UPDATE REQUEST (בקשה לעדכון) אם הקושחה של גלגל ההגה אינה מעודכנת.

כדי לבצע את העדכון:

1. היכנסו אל

https://support.thrustmaster.com/product/T598x/

2. יש להוריד ולהתקין את תוכנת My Thrustmaster Panel שזמינה בחלק **Software** (תוכנה) ולפעול בהתאם להוראות.

גרסת הקושחה מוצגת רק כשגלגל הגה מותקן על הבסיס והמידע זמין.

זווית הסיבוב

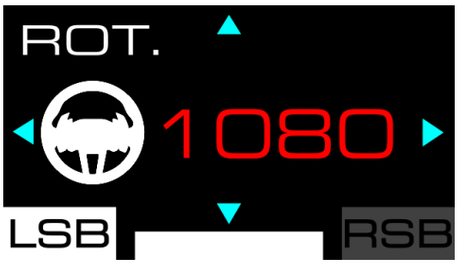

מסך זה מאפשר להגדיר את זווית הסיבוב של גלגל ההגה. ניתן לבחור מבין שש הגדרות: 180°; 360°; 540°; 900°; 1080°; AUTO (ברירת המחדל).

- כשזווית הסיבוב של גלגל ההגה מוגדרת ל-AUTO, המשחק מתאים את הזווית באופן אוטומטי, בהתאם לכלי הרכב שבו נעשה שימוש.
- ניתן לשנות את זווית הסיבוב ידנית רק במשחקי וידאו שבהם הזווית הזו לא מוגדרת באופן אוטומטי.

בדיקה והמיקום המרכזי

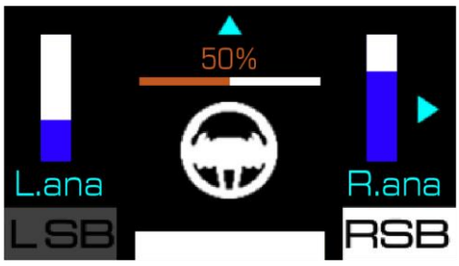

מסך זה מאפשר לבדוק את הידיות האנלוגיות להעברת הילוכים* ואת ציר גלגל ההגה, ומאפשר לאפס את המיקום המרכזי של גלגל ההגה (רק כשיש צורך בכך).

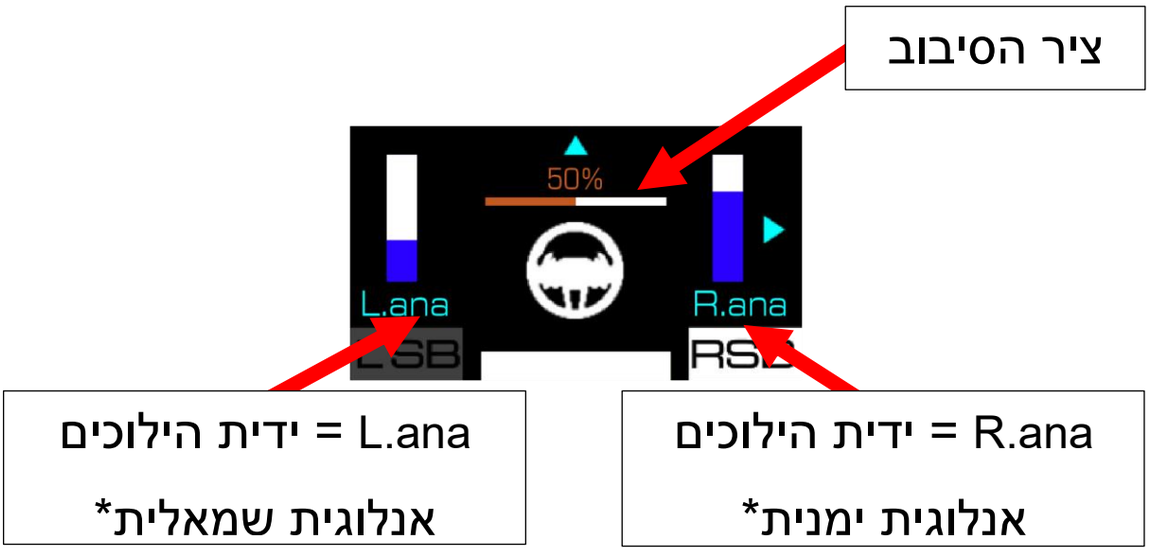

זמין רק עבור גלגלי הגה עם ידיות הילוכים אנלוגיות

בזמן בדיקה של ידית הילוכים אנלוגית*, נתון המונה המקושר לאותה ידית הילוכים עולה.

במהלך בדיקת ציר הסיבוב, נתון המונה המקושר לגלגל ההגה עולה:

- 0%: הגעתם לעצירת הקצה השמאלית;
- 50%: מיקום מרכזי של גלגל ההגה;
- 100%: הגעתם לעצירת הקצה הימנית.

כדי לאפס את המיקום המרכזי של גלגל ההגה:

1. מקמו את גלגל ההגה במרכז. המסך אמור להציג "50%".
2. לחצו על הלחצן למשך חמש שניות.

**זמין רק עבור גלגלי הגה עם ידיות הילוכים אנלוגיות*

הגדרות ערכת הדוושות

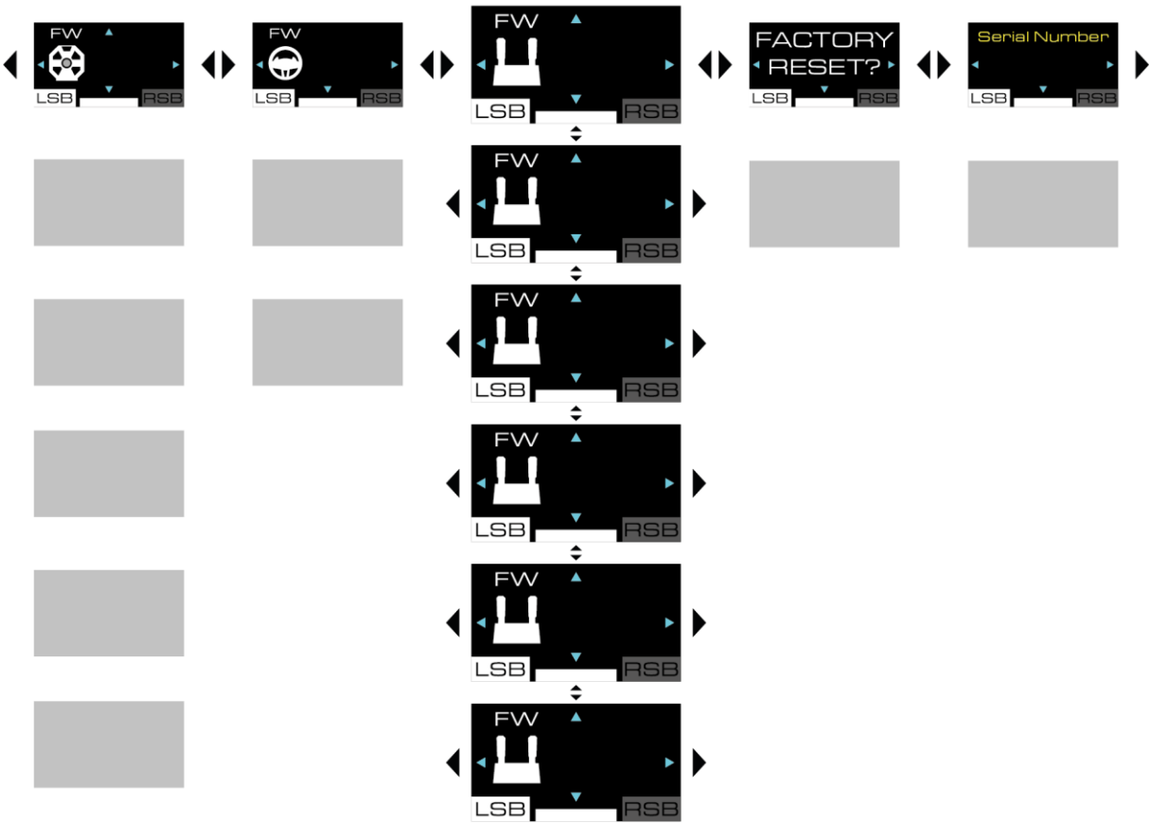

קושחת ערכת הדוושות

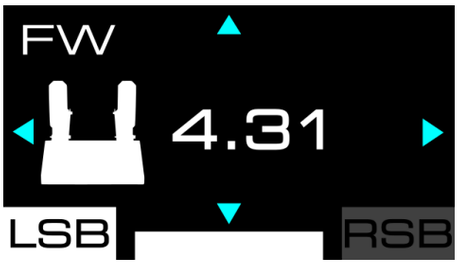

בעתיד מסך זה יציג את גרסת הקושחה של ערכות דוושות מסוימות.

סוג ערכת הדוושות

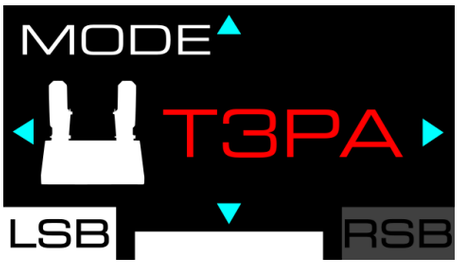

מסך זה מאפשר לבחור בסוג ערכת הדוושות שבה נעשה שימוש. ניתן לבחור מבין שלושה סוגים של ערכות דוושות:

- TRLP: לערכת הדוושות Raceline Pedals LTE, כלולה עם T598;
- T3PA: לערכות הדוושות T3PA, *T2PM* ו-*T3PM (ללא חיישן הכוח Load Cell);
- T-LCM: לערכת הדוושות *T-LCM Pedals (עם חיישן הכוח Load Cell).

בשימוש בערכת הדוושות Raceline Pedals LTE המצורפת לבסיס, יש לבחור בסוג TRLP.

*נמכר בנפרד

תצורת ערכת הדוושות

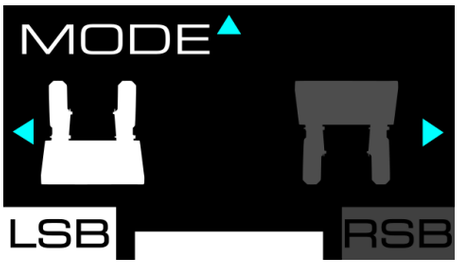

מסך זה מאפשר לבחור בתצורת ערכת הדוושות. ניתן לבחור מבין שני מצבים:

- (ברירת מחדל): מצב רגיל;
- : מצב הפוך.

- המצב ההפוך זמין רק עם ערכה של 3 דוושות.
- במצב ההפוך דוושות ההאצה והמצמד מוחלפות.

Deadzone (אזורים מתים)

בלם	האצה

מסכים אלה מאפשרים להגדיר אזור מת מינימלי (MIN) ואזור מת מקסימלי (MAX) עבור כל דוושה.

- הגדרת אזור מת מינימלי (MIN) ואזור מת מקסימלי (MAX) מאפשרת להתאים את רגישות הדוושות בצורה מדויקת.
- אזור מת יכול להיות שימושי **כדי למטב את התגובה או למנוע הפעלות מיותרות או לא מכוונות** (לדוגמה, כאשר מניחים כף רגל על דוושת הבלם).
- האזור המת המינימלי (MIN) נמצא בתחילת תנועת הדוושה, בעוד שהאזור המת המקסימלי (MAX) נמצא בסוף תנועת הדוושה.
- מכשיר המדידה מייצג את תנועת הדוושה.

כדי להגדיר את האזור המת המינימלי (MIN):

1. לחצו על הדוושה עד לנקודה שבה תרצו לסיים את האזור המת, והחזיקו את הדוושה במצב זה.
2. לחצו על הלחצן כדי להגדיר את סוף האזור המת המינימלי.

כדי להגדיר את האזור המת המקסימלי (MAX):

1. לחצו על הדוושה עד לנקודה שבה תרצו להתחיל את האזור המת, והחזיקו את הדוושה במצב זה.
2. לחצו על הלחצן כדי להגדיר את תחילת האזור המת המקסימלי.

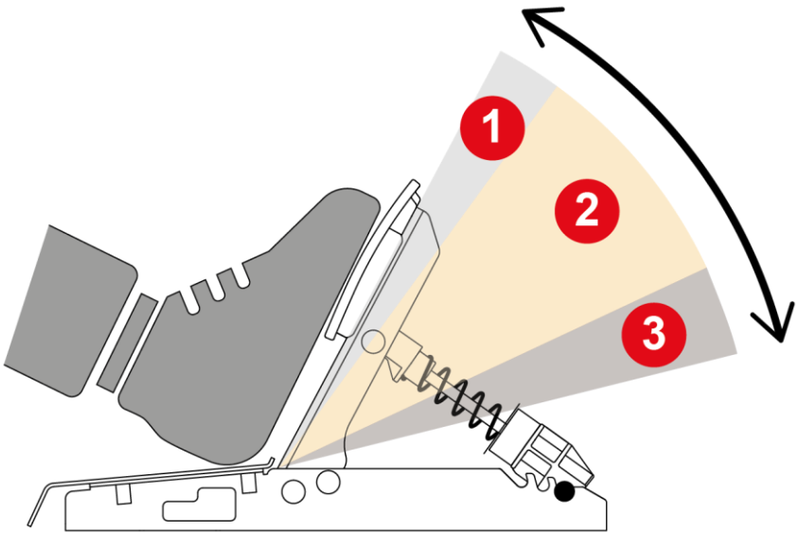

❶ **אזור מת מינימלי:** לחיצה על הדוושה **לא מפעילה שום פעולה במשחק** (האצה, בלימה וכו').

❷ **אזור פעיל:** לחיצה על הדוושה **מפעילה פעולה במשחק** (האצה, בלימה וכו'), כאשר עוצמת הפעולה פרופורציונלית ללחץ המופעל על הדוושה.

❸ **אזור מת מקסימלי:** לחיצה על הדוושה **שומרת על עוצמת הפעולה המקסימלית** בכל טווח האזור (האצה, בלימה וכו').

איפוס ההגדרות של ערכת הדוושות

מסך זה מאפשר לאפס את ההגדרות עבור ערכת הדוושות בלבד.

כדי לאפס את ההגדרות:

1. לחץ על הלחצן כדי לאשר את האיפוס. לאחר איפוס ההגדרות, המסך הבא יוצג למשך חמש שניות:

לחצו על הלחצן כדי לסרב לאיפוס.

איפוס ההגדרות

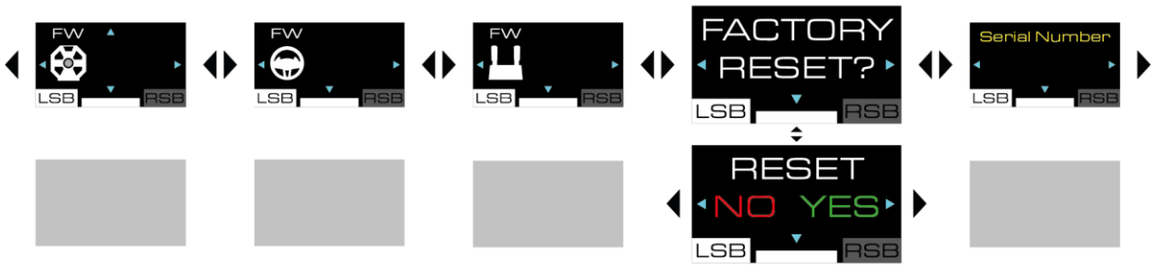

מסך זה מאפשר לאפס את ההגדרות של הבסיס, גלגל ההגה, ערכת הדוושות, המסך והטלמטריה.

כדי לאפס את ההגדרות:

2. לחצו על הלחצן . יוצג המסך הבא:

3. לחץ על הלחצן כדי לאשר את האיפוס. לאחר איפוס ההגדרות, המסך הבא יוצג למשך חמש שניות:

לחצו על הלחצן כדי לסרב לאיפוס. יוצג המסך הבא:

מידע נוסף

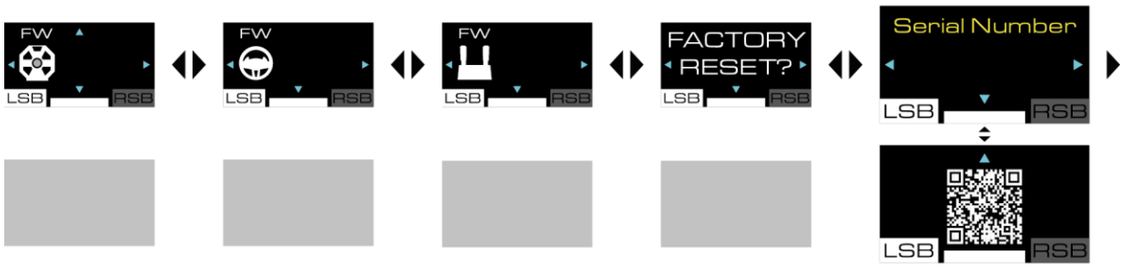
FW
LSB
RSB
FW
LSB
RSB
FW
LSB
RSB
FACTORY
RESET?
LSB
RSB
Serial Number
LSB
RSB
LSB
RSB

מספר סידורי

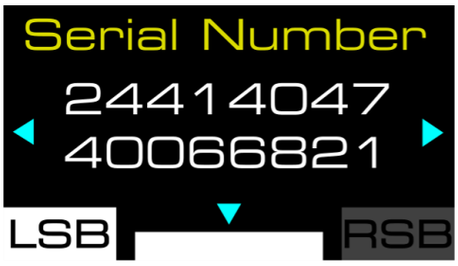

מסך זה מציג את המספר הסידורי של הבסיס.

מדריך למשתמש

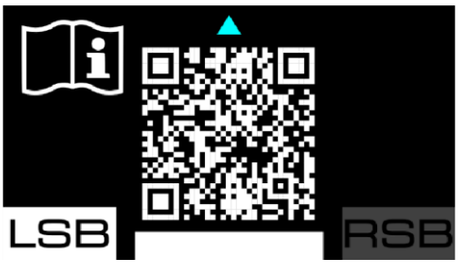

מסך זה מאפשר גישה לדף הייעודי של T598 (XBOX/מחשב) באתר התמיכה הטכנית של Thrustmaster.

תפריט המשנה 'טלמטריה'

תפריט המשנה 'טלמטריה' מאפשר לבחור בנתוני הטלמטריה שיוצגו על המסך: מהירות, מיקום, מספר הקפות, זמן הפעלה, מהירות המנוע וכד'.

טלמטריה ותאימות

נתוני הטלמטריה מוצגים רק במשחקים שתואמים ל-SDK של Thrustmaster.

אפשר למצוא את רשימת המשחקים התואמים כאן: **https://support.thrustmaster.com/product/T598x/** (באזור **Games settings** (הגדרות המשחק)). הרשימה הזו מתעדכנת באופן קבוע.

טלמטריה בקונסולות XBOX

- לפני הפעלה של בסיס הגה המרוצים, יש לחבר את גלגל ההגה לבסיס הגה המרוצים. לאחר מכן, התחילו את המשחק תוך שימוש בהגה המרוצים, ואל תחליפו את גלגל ההגה.
- אין להפעיל משחק במצב Quick Resume (חידוש מהיר). אם נתקלתם בבעיות כלשהן (למשל, הגה המרוצים לא מזוהה, או שהמסך או נורות ה-LED לא עובדים...) בזמן שהמצב Quick Resume מופעל, אנא עיינו **בהערה** זו.
- כדי לעבור לתפריט הראשי של XBOX או למקלדת הווירטואלית של XBOX, יש לסגור את המשחק. אם לא תסגרו את המשחק, תאבדו את נתוני הטלמטריה.
- בקונסולות XBOX, כאשר המסך נכנס למצב שינה, מאבדים את נתוני הטלמטריה.
- במקרים מסוימים, כשיוצאים ממשחק ואז מתחילים משחק חדש, ייתכן שיהיה צורך להפעיל את בסיס הגה המרוצים מחדש.
- **<u>אם איבדתם את נתוני הטלמטריה:</u> סגרו את המשחק, הפעילו את בסיס הגה המרוצים מחדש, ולאחר מכן הפעילו מחדש את המשחק כדי להציג שוב את נתוני הטלמטריה.**

עדכון הקושחה

כדי להשתמש בתכונות הטלמטריה (מדידת השימוש), ייתכן שיהיה צריך לעדכן את הקושחה של הבסיס ושל גלגל ההגה שבשימוש.

כדי לבצע את העדכון:

1. היכנסו אל

https://support.thrustmaster.com/product/T598x/

2. יש להוריד ולהתקין את תוכנת My Thrustmaster Panel שזמינה בחלק **Software** (תוכנה) ולפעול בהתאם להוראות.

כדי לעבור לתפריט המשנה 'טלמטריה', לחצו על הלחצן ⚙ (הגדרות – Settings), ואז לחצו על הלחצן RSB.

בתפריט המשנה 'טלמטריה' יוצג המסך הבא:

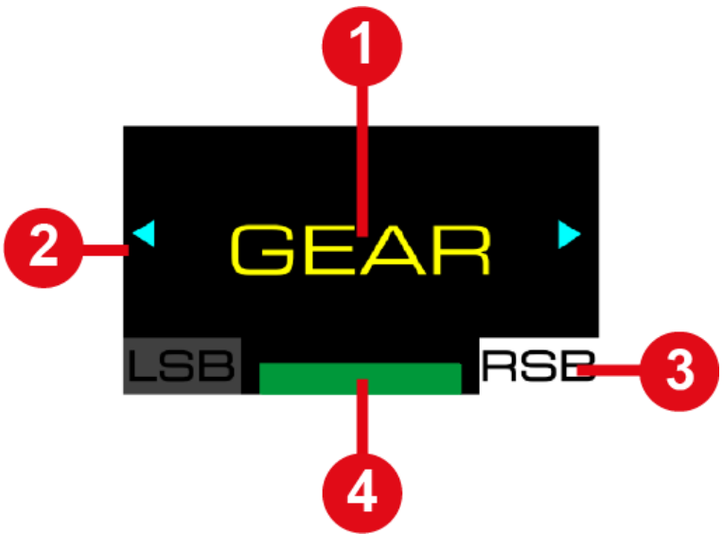

1. סוג המידע שיוצג על המסך
2. ניווט אפשרי בתפריט המשנה
3. נבחר תפריט המשנה 'טלמטריה'
4. מצב התאימות הנבחר

במהלך המשחק יוצג המסך הבא:

1 פס RPM

2 נתוני טלמטריה

3 מצב התאימות הנבחר

כדי לנווט בתפריט המשנה 'טלמטריה' ולבחור בנתוני הטלמטריה שיוצגו:

– השתמשו בלחצני הכיוון .

כדי לאשר את הבחירה:

– לחצו על הלחצן (הגדרות – Settings).

הפעולה תוציא אתכם מתפריט המשנה 'טלמטריה', ונתוני הטלמטריה שנבחרו יוצגו על המסך.

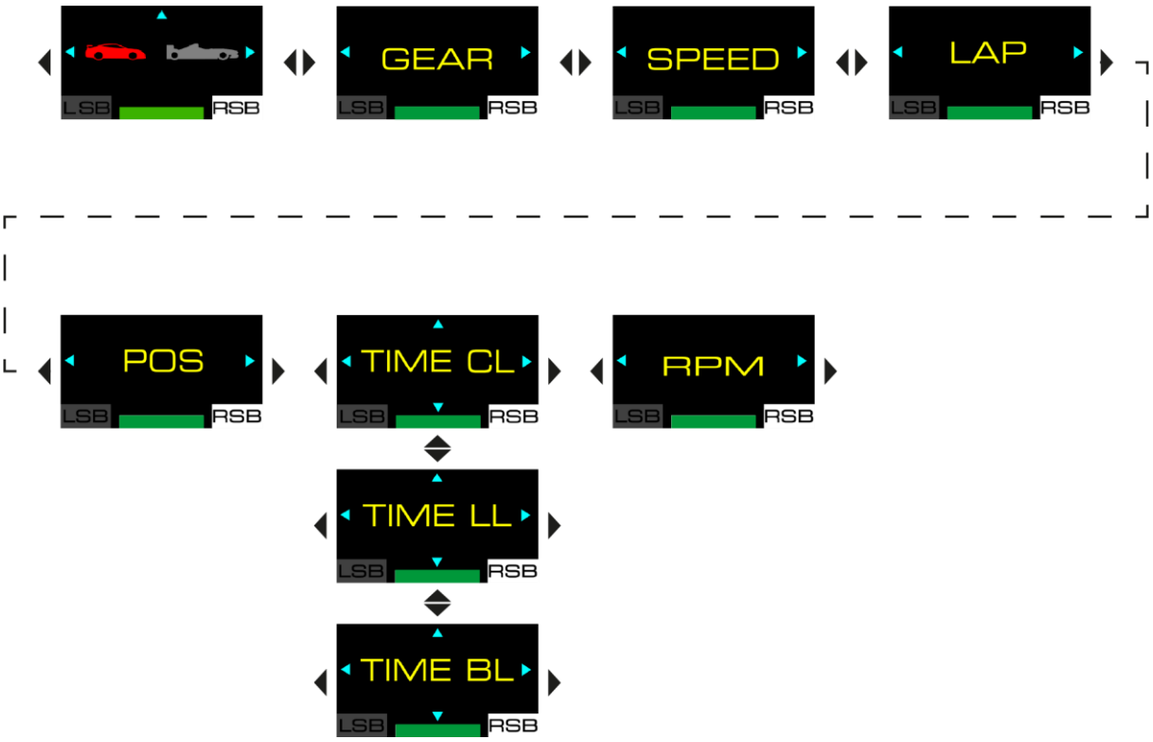
LSB
RSB
GEAR
SPEED
LAP
POS
TIME CL
RPM
TIME LL
TIME BL

מצב GT או Formula

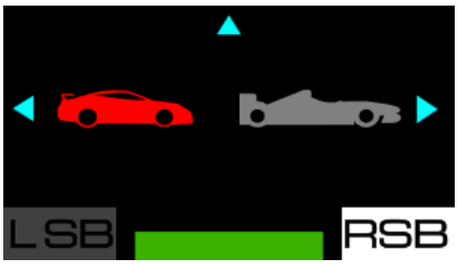

מסך זה מאפשר לבחור במצב התצוגה של מהירות המנוע (RPM). ניתן לבחור מבין שני מצבים:

- מצב GT (אדום): מהקצוות למרכז;
- מצב Formula (כחול, ברירת המחדל): משמאל לימין.

<u>דוגמאות לתצוגה:</u>

מצב GT	מצב Formula
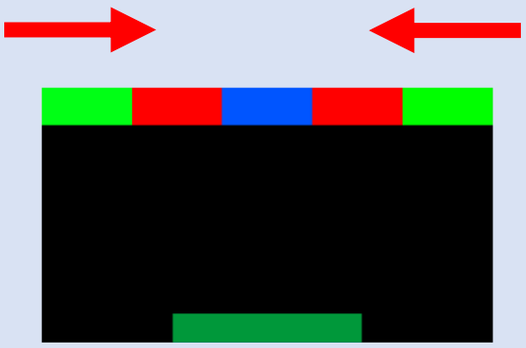	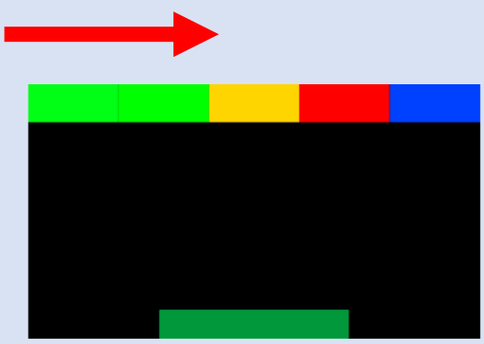

השתמשו בלחצני הכיוון כדי לבחור מצב, ואז לחצו על הלחצן (הגדרות – Settings) כדי לאשר את הבחירה.

Gear (ההילוך שנבחר)

מסך זה מאפשר להציג מידע על ההילוך הנוכחי וגם, בהתאם למשחק, מידע על הדגל (FLAG) ועל עצירת התחזוקה (PIT).

דוגמה לתצוגה:

Speed (מהירות)

מסך זה מאפשר להציג את מהירות המכונית.

דוגמה לתצוגה:

Lap (הקפה)

מסך זה מאפשר להציג את מספר ההקפות שהושלמו.

<u>דוגמה לתצוגה:</u>

Position (מקום)

מסך זה מאפשר להציג את המיקום הנוכחי בדירוג.

<u>דוגמה לתצוגה:</u>

Time (זמן)

מסך זה מאפשר לבחור במצב תצוגת הזמן (TIME). ניתן לבחור מבין שלושה מצבים:

- TIME CL: מציג את זמן ההקפה הנוכחית (CURR LAP);
- TIME LL: מציג את זמן ההקפה האחרונה (LAST LAP);
- TIME BL: מציג את זמן ההקפה האישי הטוב ביותר (BEST LAP).

<u>דוגמאות לתצוגה:</u>

TIME BL	TIME LL	TIME CL
01:29 825 BEST LAP	01:29 825 LAST LAP	01:29 825 CURR LAP

השתמשו בלחצני הכיוון כדי לבחור מצב, ואז לחצו על הלחצן ⚙ (הגדרות – Settings) כדי לאשר את הבחירה.

Engine speed (מהירות מנוע)

מסך זה מאפשר להציג את מהירות המנוע (RPM).

<u>דוגמה לתצוגה:</u>

13. שאלות נפוצות ותמיכה טכנית

יש לכם שאלות על הבסיס T598 Servo Base, על גלגל ההגהSportCar Steering Wheel או על ערכת הדוושות Raceline Pedals LTE, או נתקלתם בבעיות טכניות? אם כן, היכנסו לאתר התמיכה הטכנית של Thrustmaster:

https://support.thrustmaster.com/product/T598x/

בדף זה גם ניתן להוריד את התוכנה My Thrustmaster Panel כדי לעדכן את קושחת הבסיס וגלגל ההגה.