Europe, Middle East

ENGLISH
FRANÇAIS
DEUTSCH
NEDERLANDS
ITALIANO
ESPAÑOL
PORTUGUÊS
РУССКИЙ
ČESTINA
TÜRKÇE
POLSKI
SVENSKA
SUOMI
SLOVENCINA
MAGYAR
עברית
العربية

North America/ Norteamérica

ENGLISH
FRANÇAIS
ESPAÑOL

Latin America/ América Latina

ENGLISH
ESPAÑOL
PORTUGUÊS

Asia Pacific

日本語
简体中文
繁體中文
한국어
ENGLISH

THRUSTMASTER®

TCA SKY YOKE

Official Licensed Product
Produit sous licence officielle

THRUSTMASTER®

TCA SKY YOKE

For PlayStation®5 consoles and PC*

User Manual

Carefully read the instructions provided in this manual **before** installing the product, **before** any use of the product and **before** any maintenance. Be sure to follow the safety instructions. Failure to follow these instructions may result in accidents and/or damage. Keep this manual so that you can refer to the instructions in the future.

**PC compatibility (Windows® 10/11) not tested or endorsed by Sony Interactive Entertainment.*

TABLE OF CONTENTS

1. BOX CONTENTS 6

2. TECHNICAL FEATURES 7

3. INFORMATION REGARDING USE 10

4. INSTALLING THE YOKE ON A TABLE OR DESK.....12

5. INSTALLING THE YOKE IN A COCKPIT 15

6. INSTALLATION.....18

On PlayStation®5 consoles 18

On PC 21*

7. MAPPING FOR PLAYSTATION®5 CONSOLES 30

8. MAPPING FOR PC.....31

9. COMPATIBILITY MODE.....32

10. FEATURES 35

Throttle 35

Yaw controls (rudder).....36

Pitch controls (elevator).....37

Roll controls (ailerons).....38

Pitch trim 39

8-way "point of view" hat switch 40

11. COMPATIBILITY 41

Connectivity.....42

12. DUAL CONTROL 44

Connection.....45

Transferring the controls 47

Using peripheral devices*.....51

Important notes 56

13. FAQ AND TECHNICAL SUPPORT 60

SKY YOKE

Enjoy an immersive experience with TCA SKY Yoke, which will provide you with smooth, precise piloting right from takeoff.

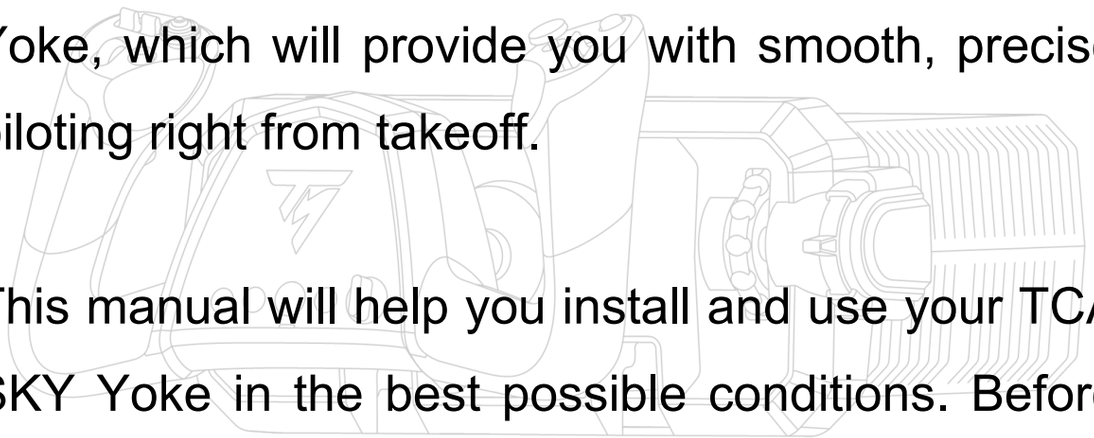

This manual will help you install and use your TCA SKY Yoke in the best possible conditions. Before taking off, be sure to read the instructions and warnings carefully: they will help you get the maximum amount of enjoyment out of your product.

Updating the firmware

In order for the TCA SKY Yoke yoke to work properly with video games, you need to update its firmware.

To carry out the update, you have **two options**:

Download the PC driver and its customized interface for the Windows® control panel:

1. Go to **https://support.thrustmaster.com/product/tca-sky-yoke-p/**
2. Uninstall the old PC driver, and then download and install the new PC driver available in the **Drivers** section. Once installation is complete, restart your computer.
3. Open the **THRUSTMASTER FIRMWARE UPDATER** app and update your yoke with the most recent firmware version.

OR

Download the My Thrustmaster Panel software:

1. Go to **https://support.thrustmaster.com/product/tca-sky-yoke-p/**
2. Download and install the My Thrustmaster Panel software available in the **Software** section and follow the instructions.

1. Box contents

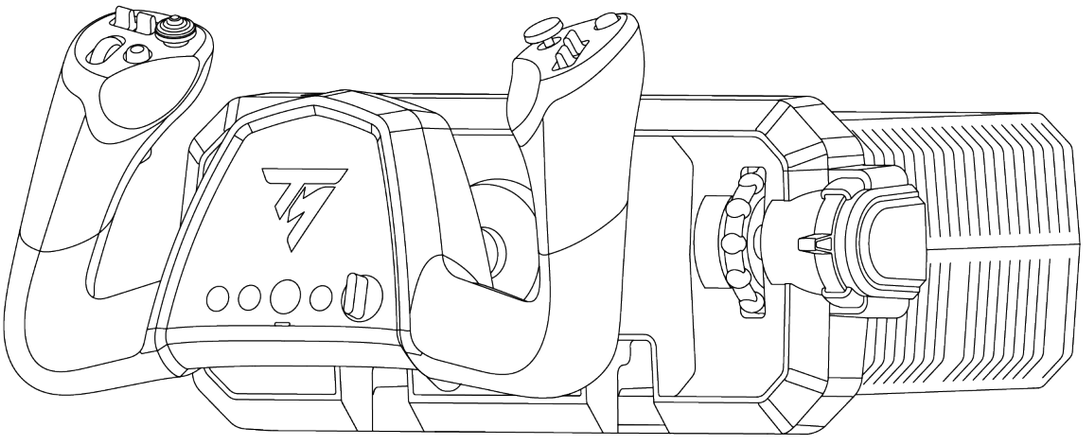

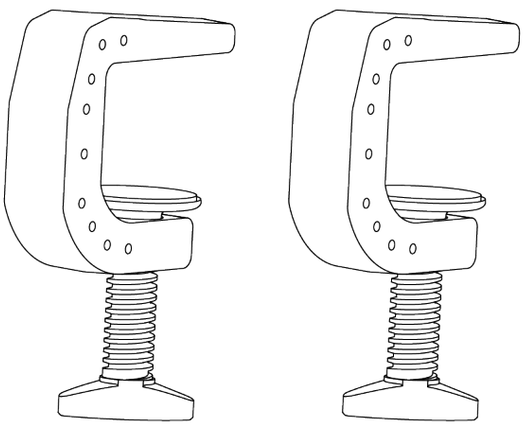



2. Technical features

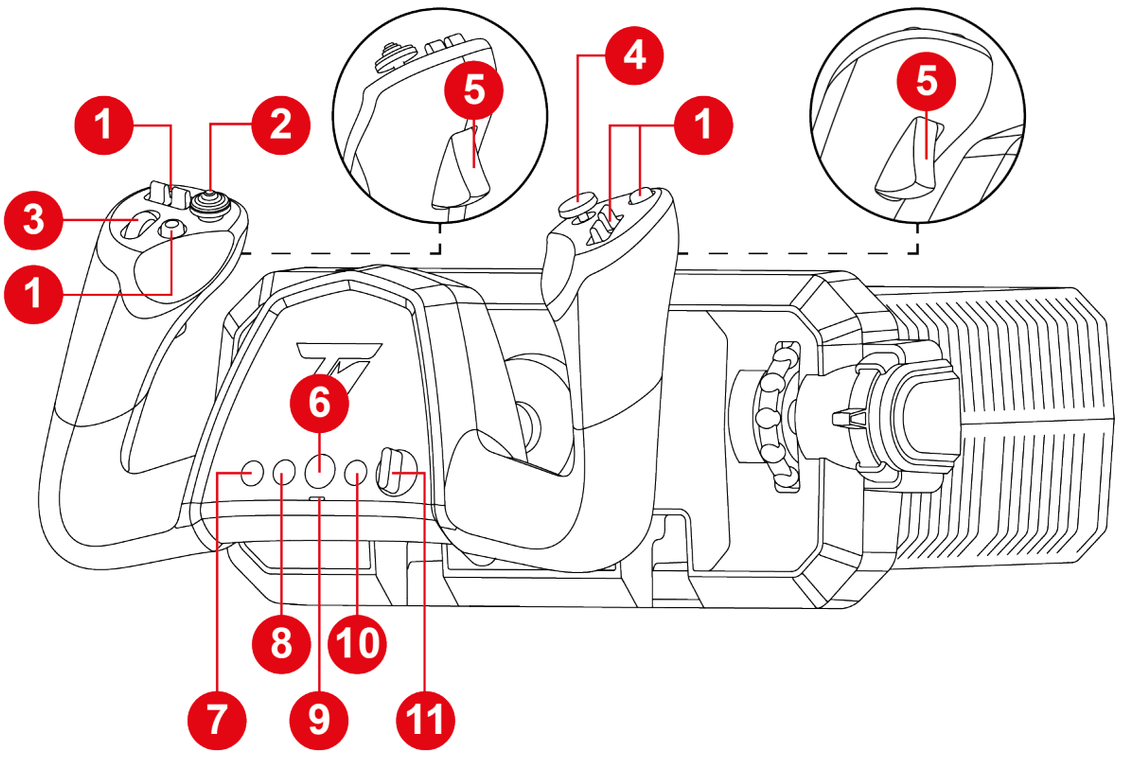

1. Action buttons
2. 8-way “point of view” hat switch
3. Scroll wheel
4. Analog mini-stick
5. Analog triggers with rudder function
6. PS button
7. MODE button
8. CREATE button on PS5® consoles
9. Compatibility mode LED (red or green)
10. OPTIONS button on PS5® consoles
11. Selector switch (five positions)

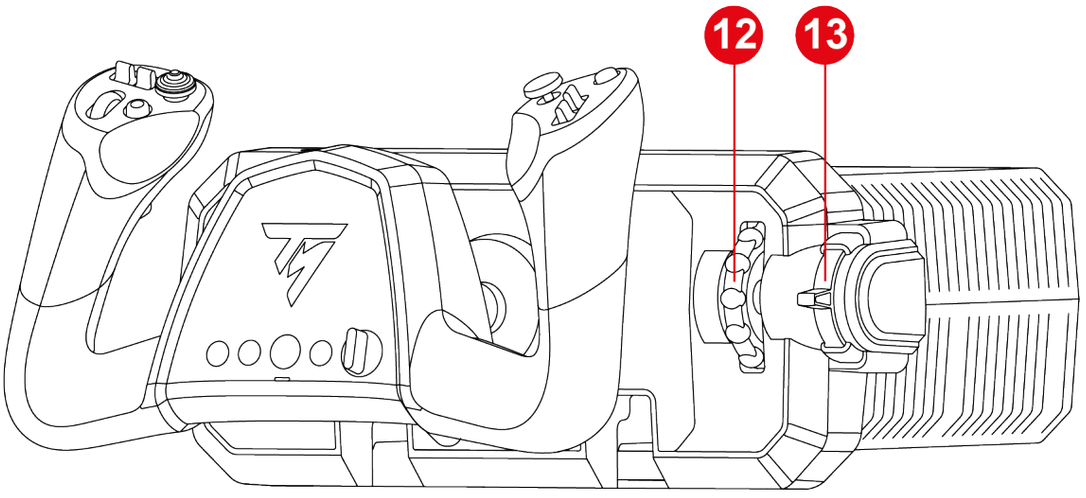

12. Trim wheel
13. Built-in throttle

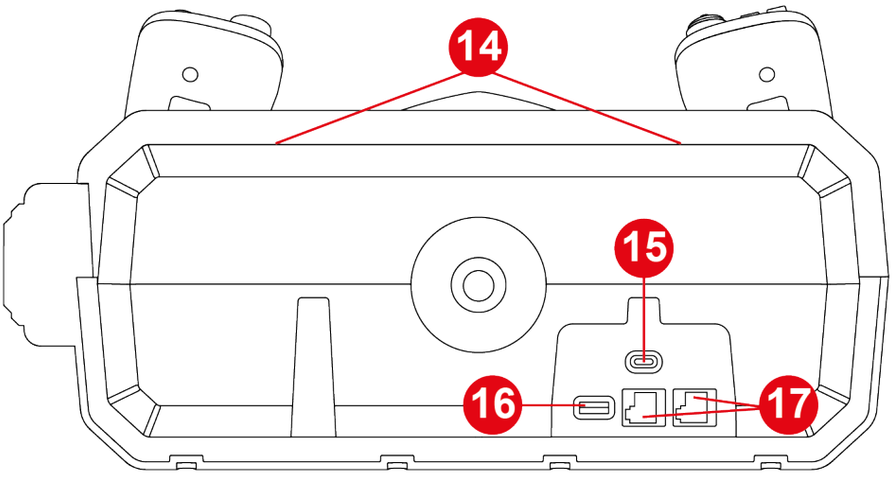

14. Mounting bracket for accessories (sold separately)
15. USB-C port
16. USB-A port
17. RJ12 ports

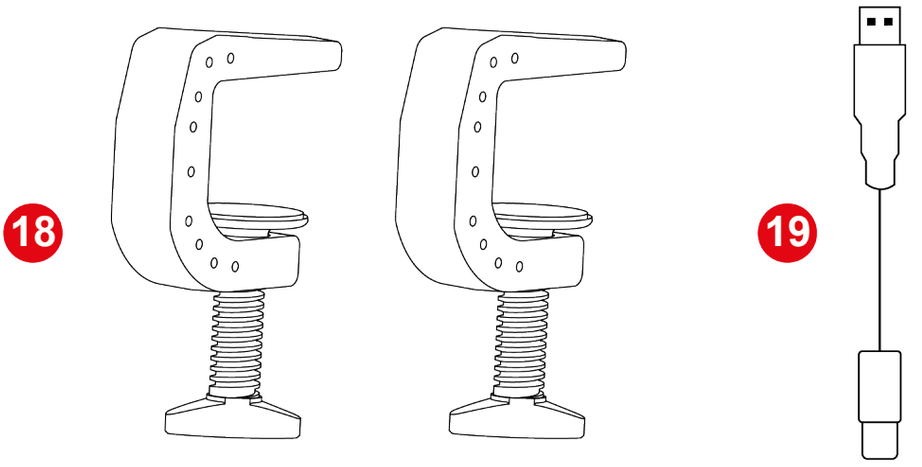

18. Secure clamp mounting system

19. USB-C – USB-A cable

3. Information regarding use



Documentation

Before using this product, carefully read this documentation again and keep it for future reference.

Pinch hazard

When using the TCA SKY Yoke yoke, never place your fingers in the space between the base and the yoke’s axis.

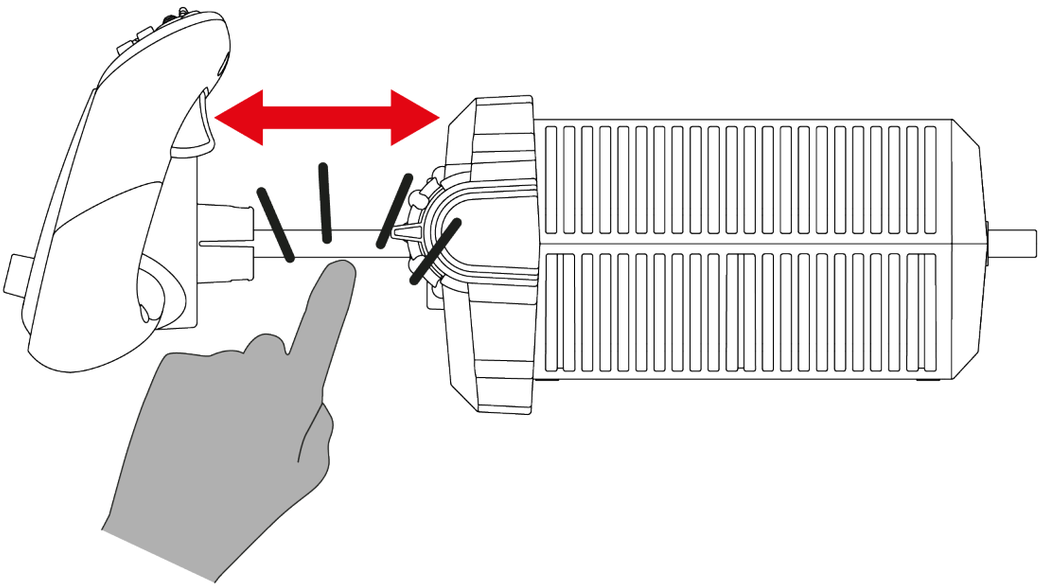

4. Installing the yoke on a table or desk



- The yoke must always be mounted on a stable support. If you use your yoke on an unstable support (for example, on your lap), the movements of the support will affect the behavior of the primary flight axes (pitch and roll).
- Place the yoke at least 3.9 inches / 10 cm away from a wall or screen: when you push on the yoke, the yoke's axis extends beyond the rear of the base.
- Before each use, verify that the yoke is still properly attached to the support, as per this manual's instructions.



Solidity of the support

- This type of mounting is suitable for tables and desks whose thickness is between 0.4 – 1.8 inches / 10 – 45 mm.
- It is strictly prohibited to mount the yoke on a glass table.

1. Place the yoke on a table or desk.

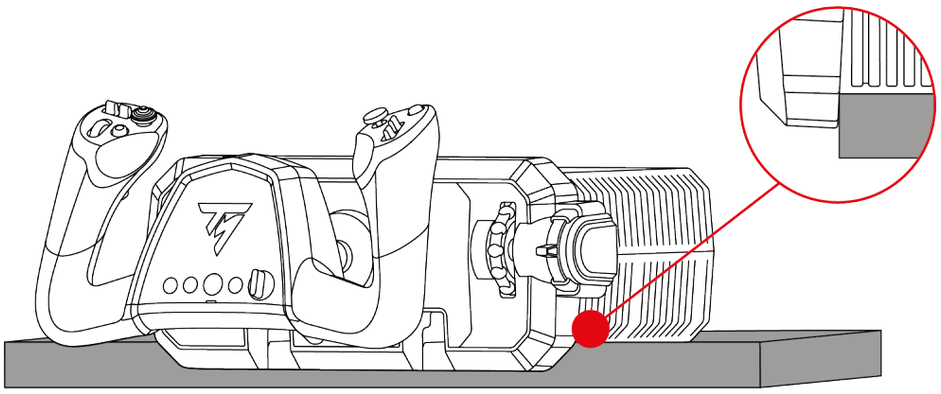

When you are placing the yoke on a table or desk, be sure to hold it to prevent it from tipping forward.

2. Insert the mounting brackets into the slots on the inside of the base. Make sure that the notches on the brackets are properly positioned inside the base.

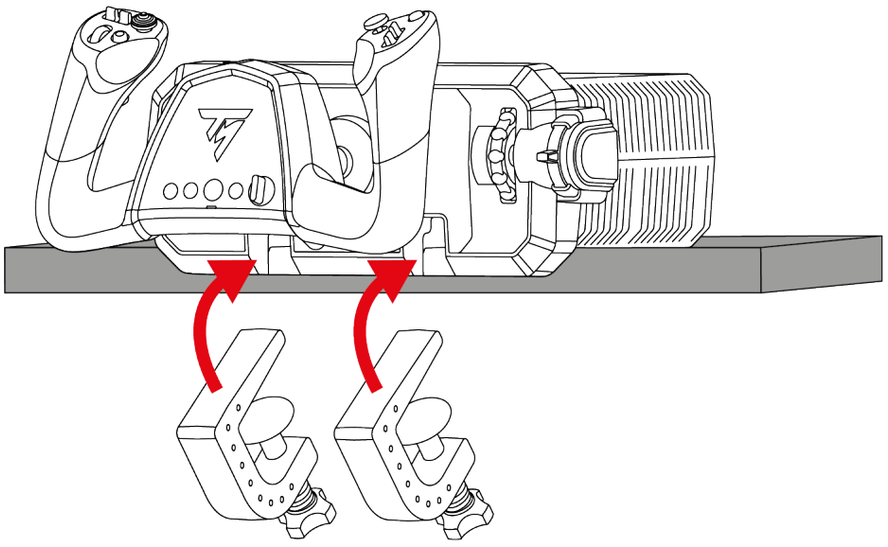

3. Tighten the clamping screws until the yoke is perfectly stable.

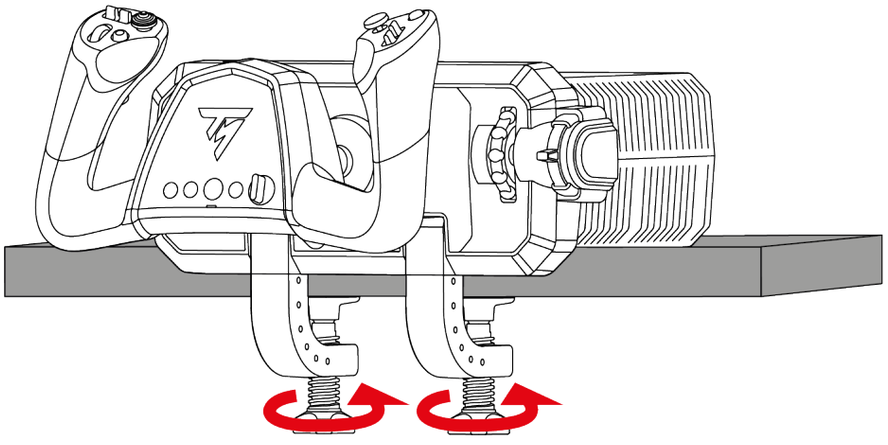

Pinch hazard

Never leave your finger between the mounting bracket and the table or desk when tightening the clamping screw.

5. Installing the yoke in a cockpit



- The yoke must always be mounted on a stable support. If you use your yoke on an unstable support (for example, on your lap), the movements of the support will affect the behavior of the primary flight axes (pitch and roll).
- To avoid damaging the yoke, check with the cockpit manufacturer or technical support to ensure the cockpit's compatibility with Thrustmaster products. Thrustmaster assumes no liability for failure to follow these instructions.
- To attach the yoke to your support, use M5 screws (not included).
- Inside the base, the maximum length of the screw must not exceed 1.2 inches / 30 mm, so as not to damage the base.

To attach the yoke to a cockpit* or a fixed support*, use the three screw threads located under the yoke and three M5 screws (not included).

Make sure that the screws do not extend more than 1.2 inches / 30 mm inside the base.

Dimensions of the mounting template:

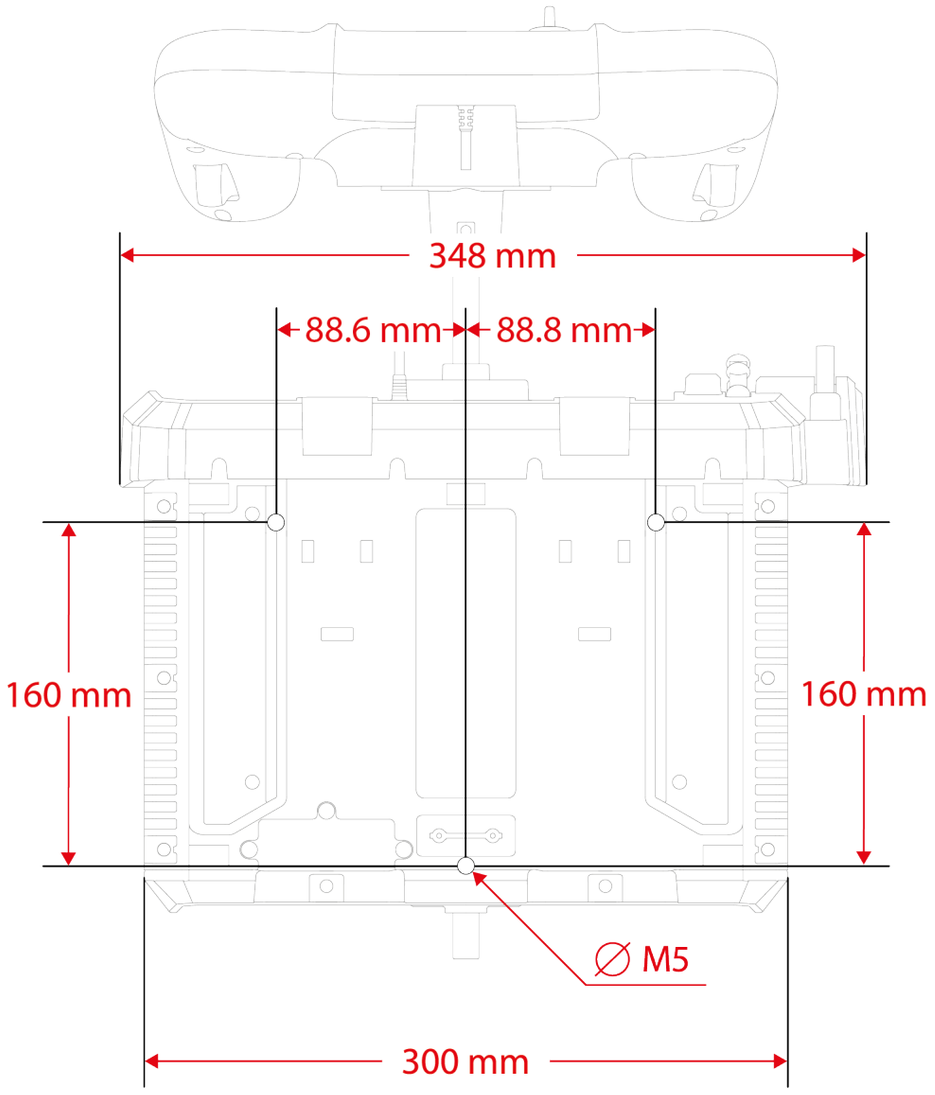

*Not included

You can download the mounting template here: **https://support.thrustmaster.com/product/tca-sky-yoke-p/**. Print out the template and then transfer it to your support, in order to prepare the holes for mounting.

6. Installation

On PlayStation®5 consoles

1

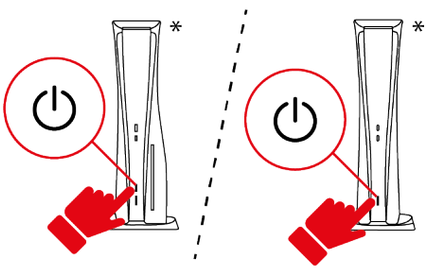

2

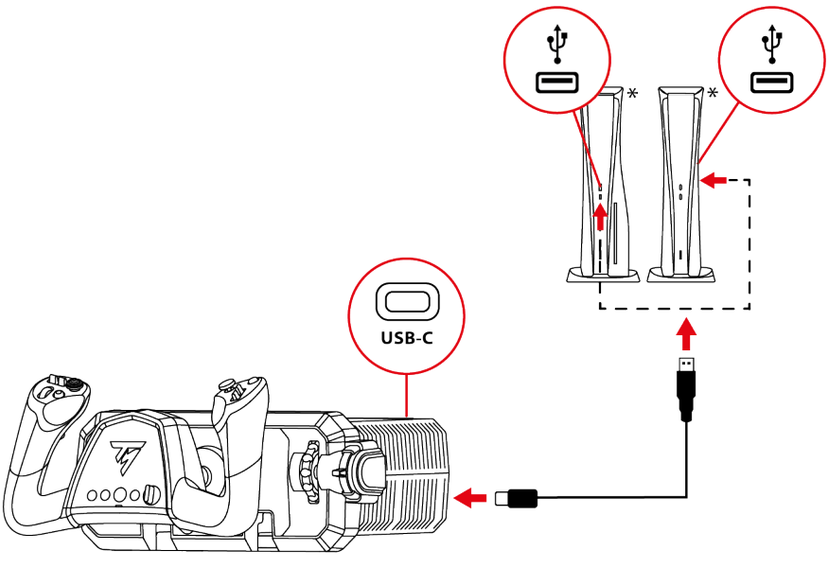

3

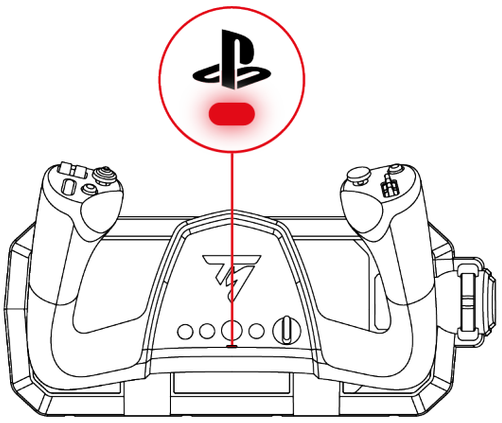

*Not included

1. Power on your console.
2. Connect the USB-C – USB-A cable to the yoke's USB-C port, and to a USB-A port on the console.
3. The LED below the button should be red.
4. If the LED is not red, change the compatibility mode by following the procedure set out **here**.
5. Press the button to connect the yoke to your profile.

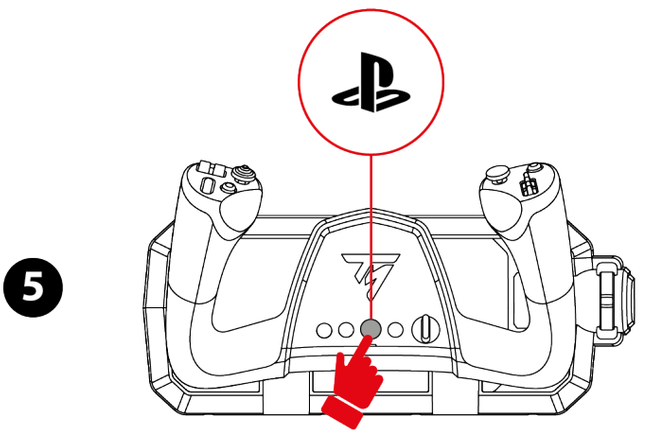

6. Start up a compatible game that supports Flight Stick mode.

You are now ready to play!

Compatible games

- On PlayStation®5 consoles, the TCA SKY Yoke yoke is only compatible with the games that support Flight Stick mode.
- The list of compatible games for PlayStation®5 consoles is available here: **https://support.thrustmaster.com/product/tca-sky-yoke-p/**
  In the **Games settings** section, select **PlayStation® Games list**. This list is regularly updated.

*On PC**

When installing the TCA SKY Yoke yoke on a PC*, you have **two options**: use the PC driver and its customized interface for the Windows® control panel, **or** use the My Thrustmaster Panel software.

Both methods let you use your TCA SKY Yoke under the same conditions.

**PC compatibility (Windows® 10/11) not tested or endorsed by Sony Interactive Entertainment.*

With the control panel

1



2

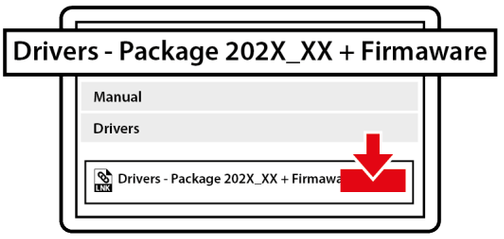

3

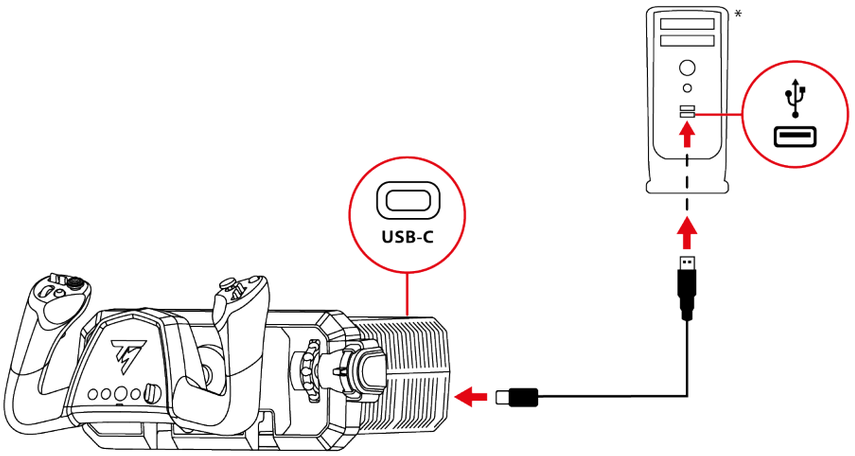

4

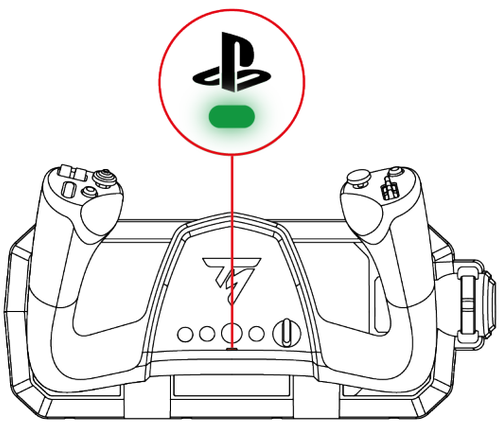

*Not included

1. Please visit:
   https://support.thrustmaster.com/product/tca-sky-yoke-p/
2. Download and install the PC driver and its customized interface for the Windows® control panel.
3. Once the PC driver is installed, connect the USB-C – USB-A cable to the yoke's USB-C port, and to a USB-A port on the PC.
4. The LED below the button should be green.
5. If the LED is not green, change the compatibility mode by following the procedure set out **here**.

You are now ready to play!

Control panel:

To access the control panel, select **Start**, type **Control Panel** in the search bar, and then click **Control Panel** (in Windows® 10/11).



The **Game Controllers** dialog box is displayed. The accessory appears onscreen with the name **TCA SKY YOKE** and **OK** status.

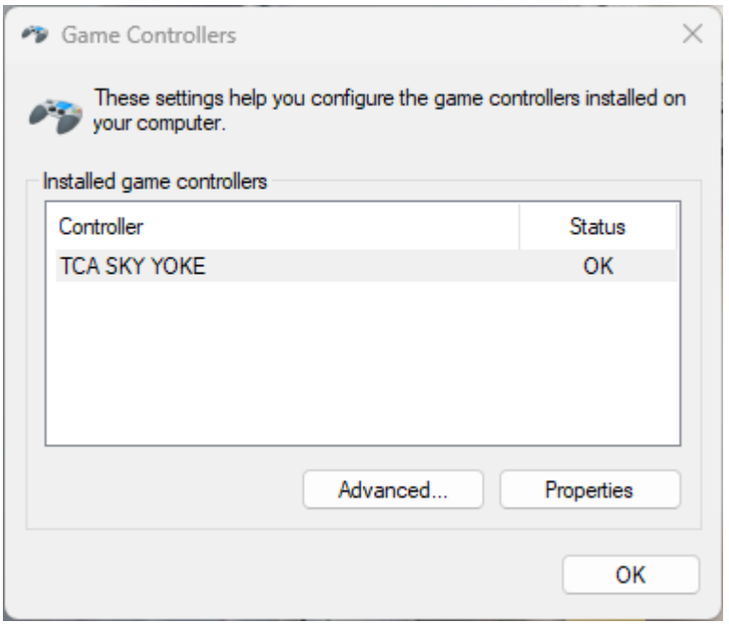

In the **Game Controllers** dialog box, click **Properties** to test and view all features.

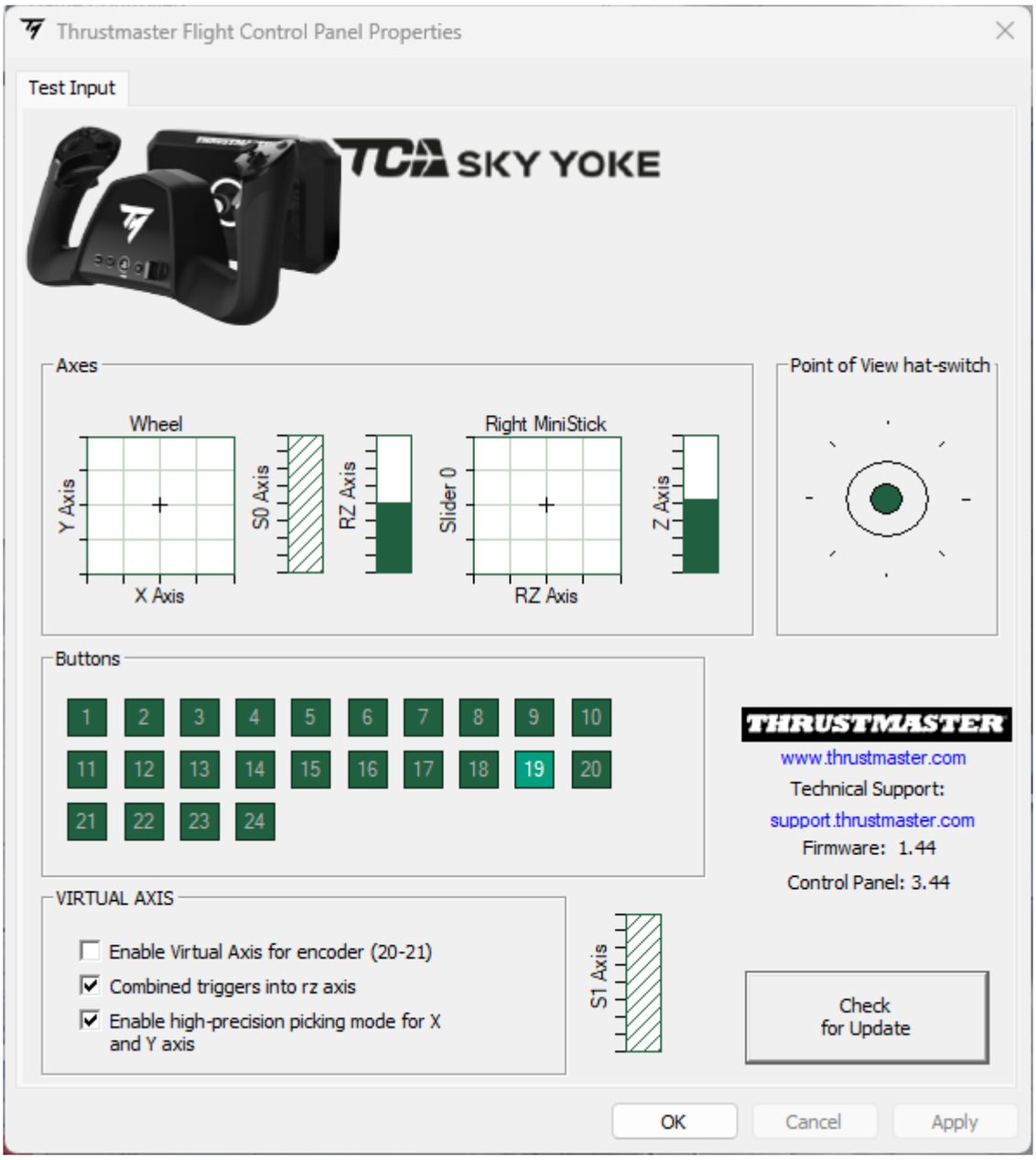

With the My Thrustmaster Panel software

1

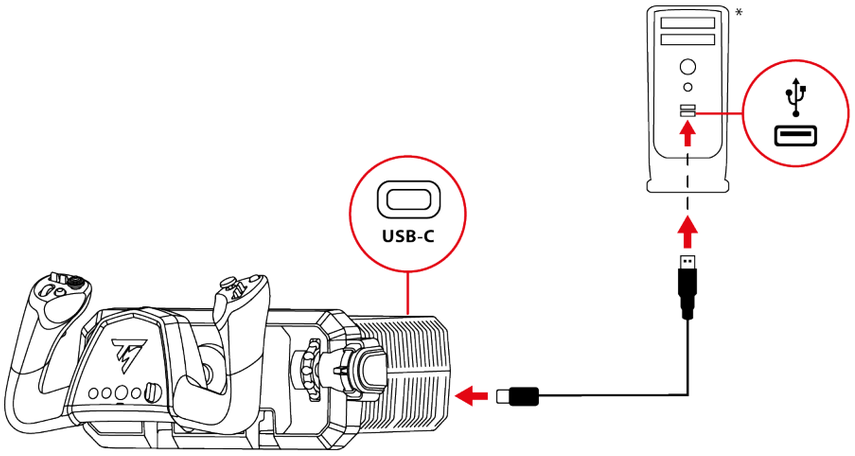

2



3

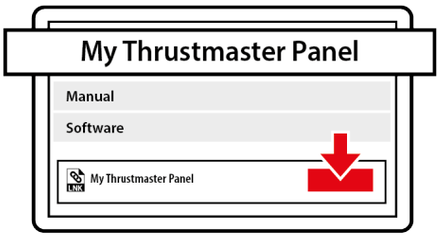

4

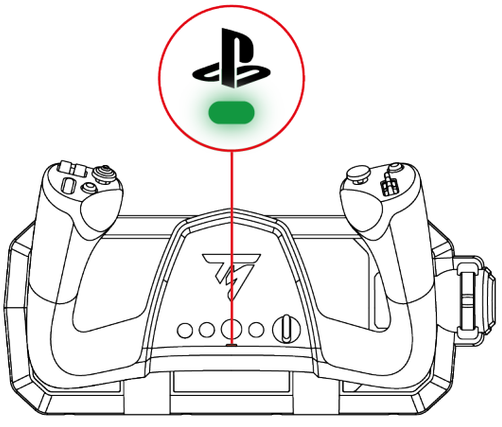

*Not included

1. Connect the USB-C – USB-A cable to the yoke's USB-C port, and to a USB-A port on the PC.
2. Please visit:

   https://support.thrustmaster.com/product/tca-sky-yoke-p/
3. Download and install the My Thrustmaster Panel software available in the **Software** section and follow the instructions.
4. The LED below the button should be green.
5. If the LED is not green, change the compatibility mode by following the procedure set out **here**.

You are now ready to play!

My Thrustmaster Panel:

To access the My Thrustmaster Panel software, select **Start**, then type **My Thrustmaster Panel** in the search bar.

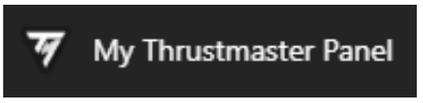

The **My Thrustmaster Panel** software launches. The accessory appears onscreen with the name **TCA SKY YOKE**.

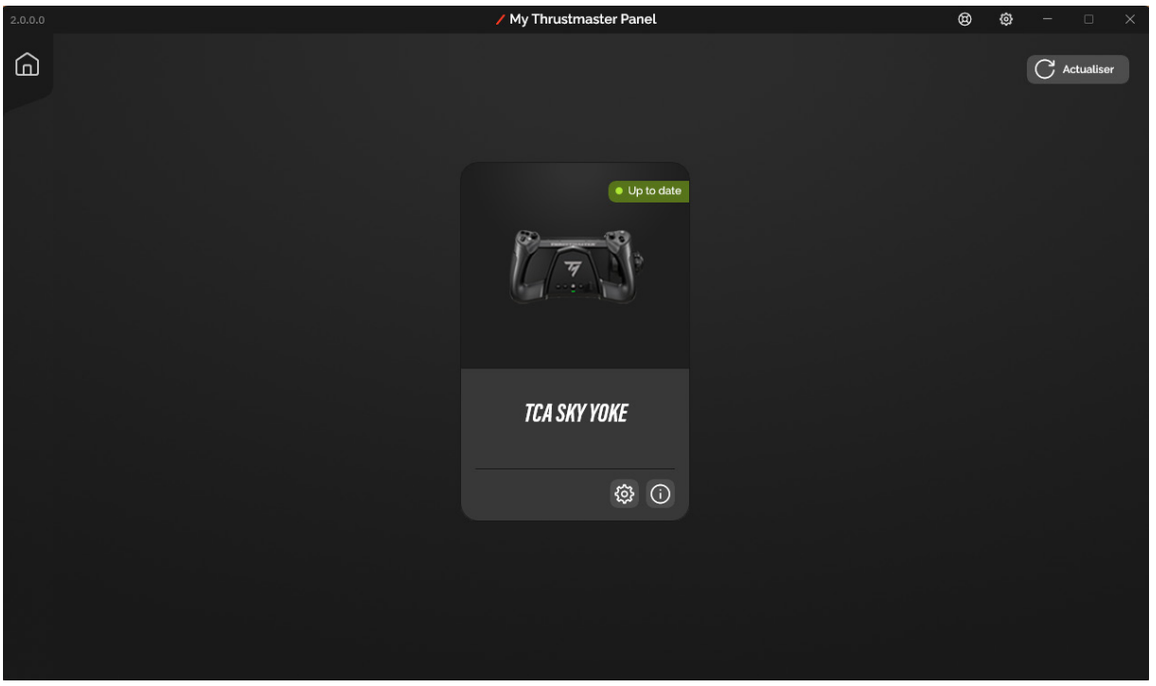

Click **TCA SKY Yoke**, then click the **SETTINGS** or **TESTING** tabs to test and view all functions.

SETTINGS tab

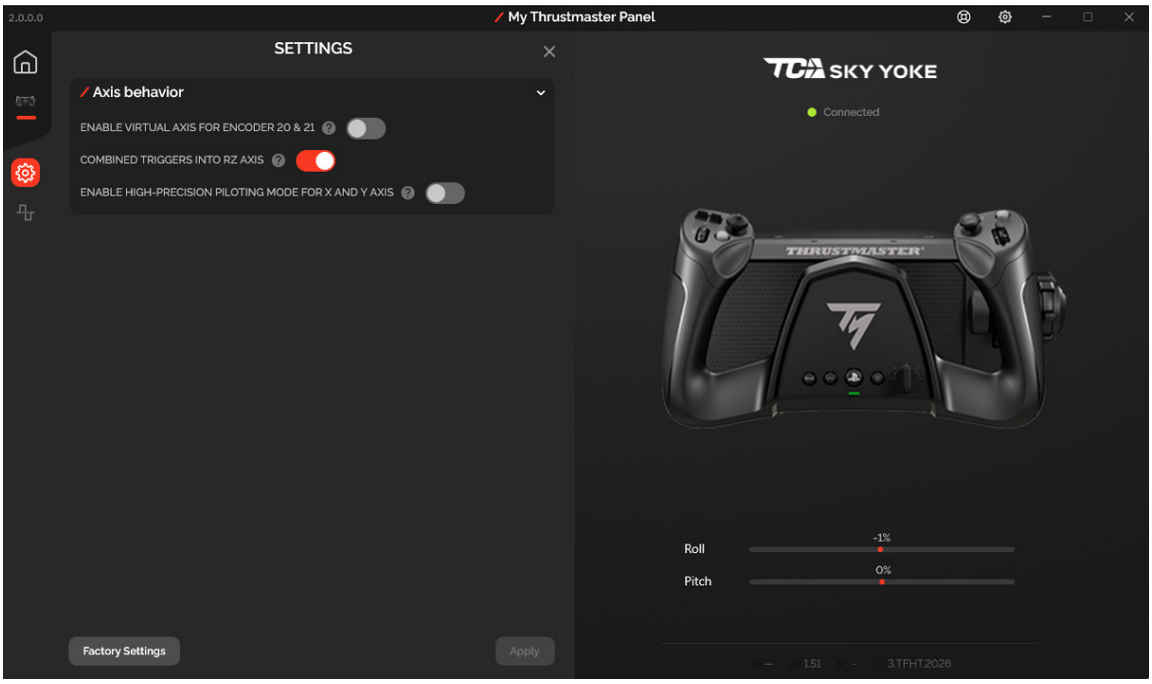

TESTING tab

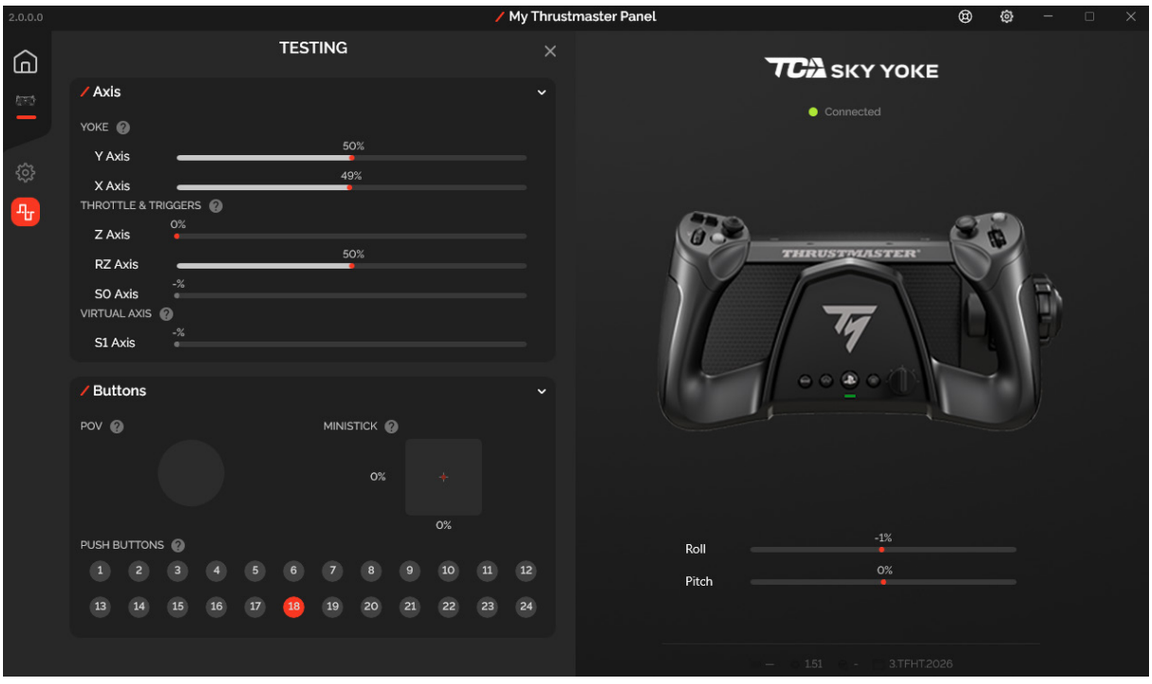

7. Mapping for PlayStation®5 consoles

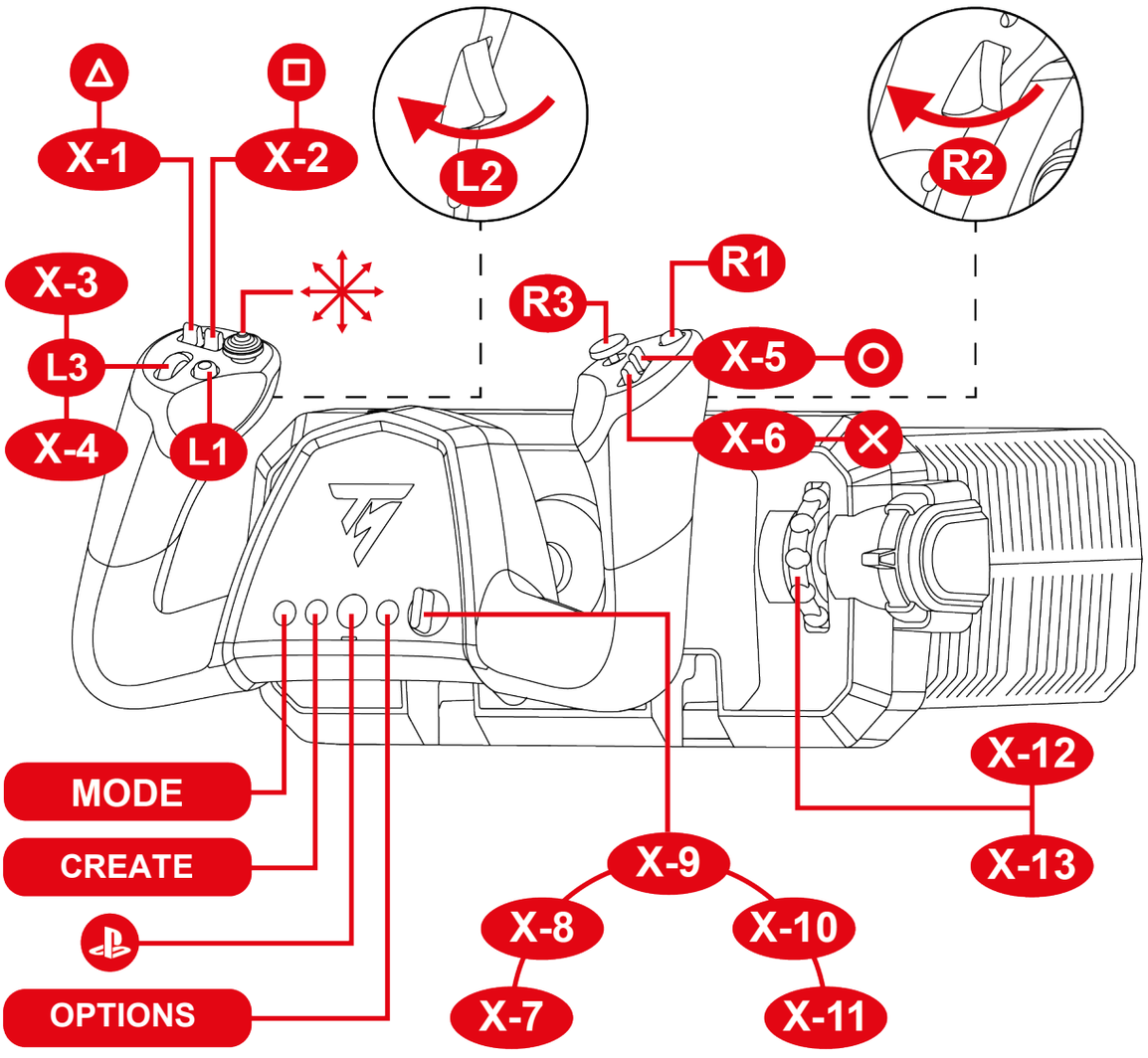

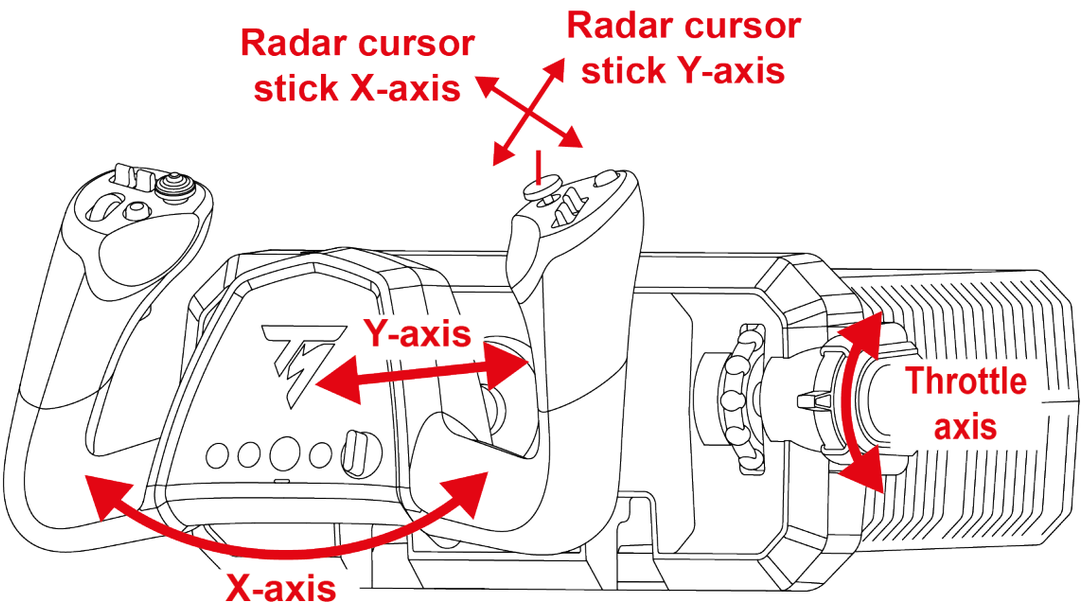

8. Mapping for PC

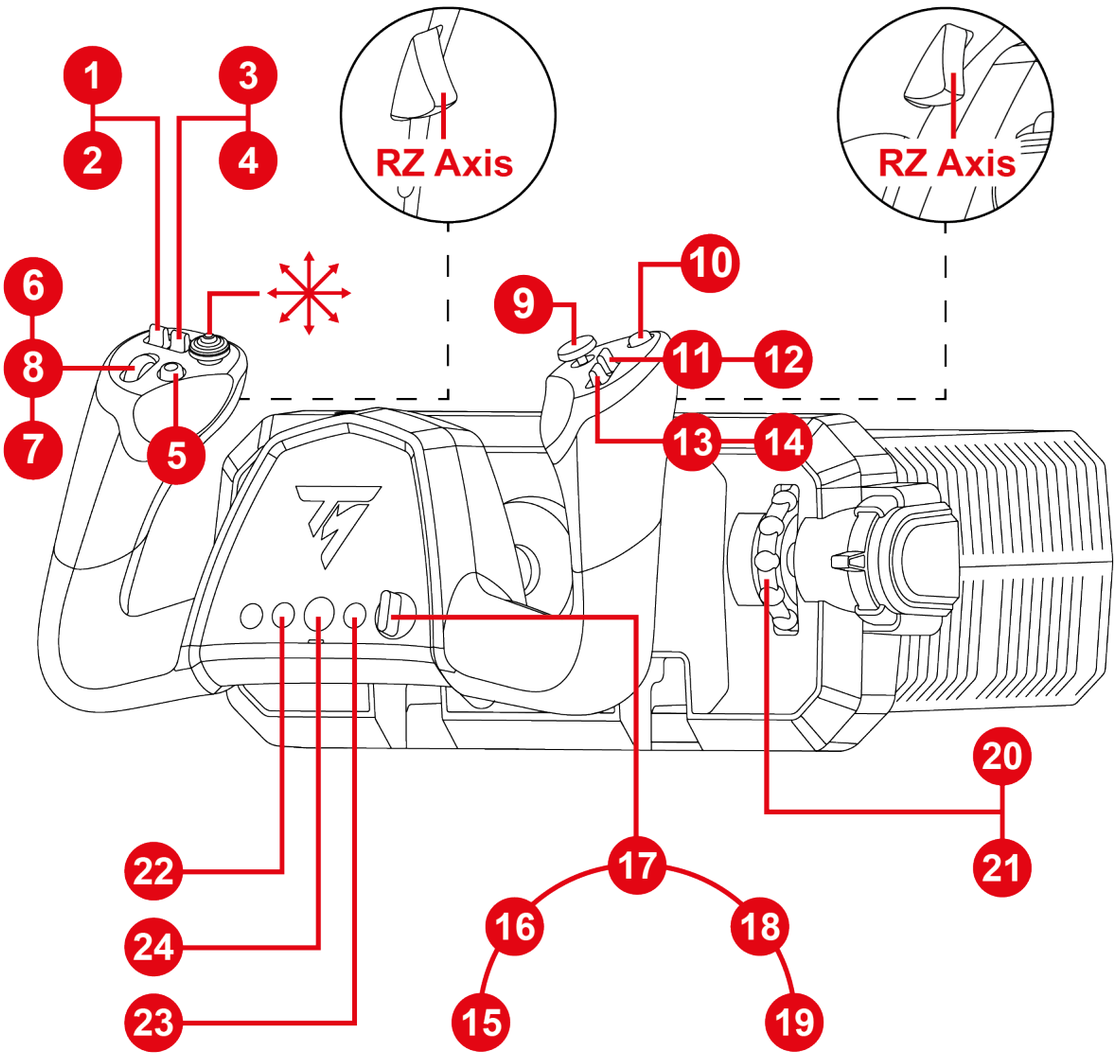

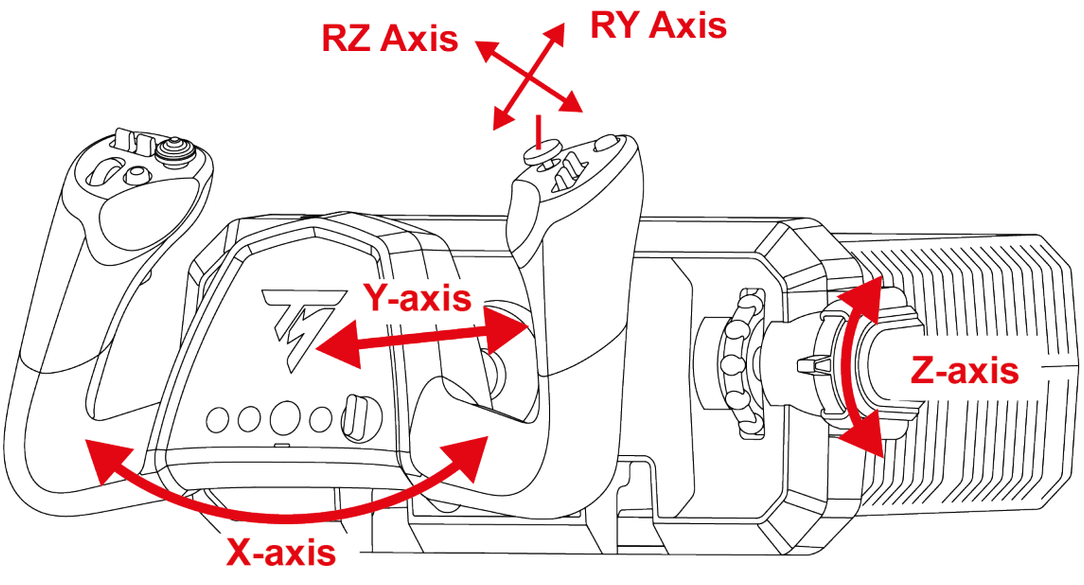

9. Compatibility mode

The yoke has two compatibility modes:

- On PlayStation®5 consoles, select PlayStation®5 mode (red LED).
- On PC, select PC mode (green LED).

LED color	Mode
	PlayStation®5 (default mode)
	PC

To change the compatibility mode:

1. Press and hold the MODE button for 3 seconds, until the LED below the button starts flashing.

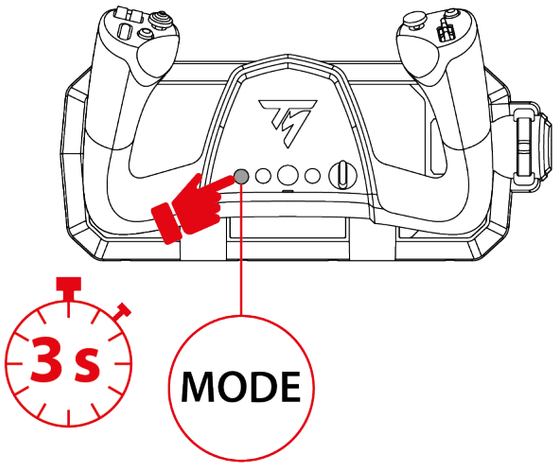

2. Press the MODE button to select the compatibility mode of your choice.

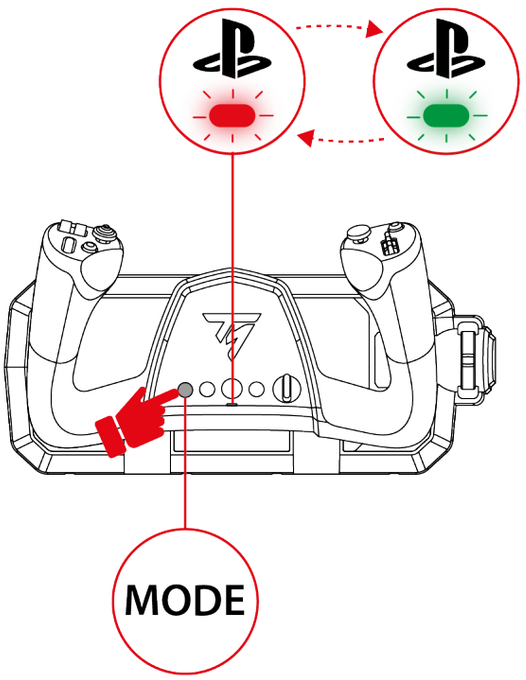

3. Once the compatibility mode has been selected, wait five seconds. The mode is confirmed when the LED below the button stops flashing.

4. On PlayStation®5 consoles, press the button to connect the yoke to your profile.

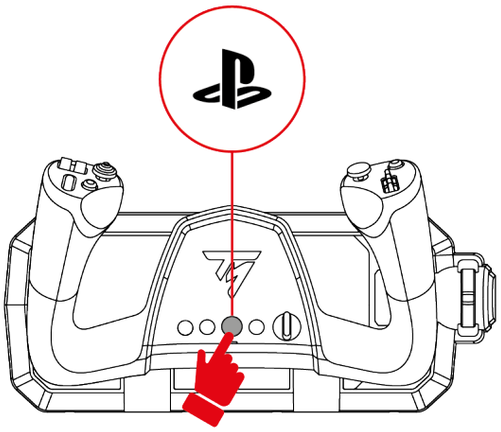

10. Features

Throttle

The throttle controls the engine’s thrust.

To increase engine thrust, push the throttle up.

To decrease engine thrust, push the throttle down.

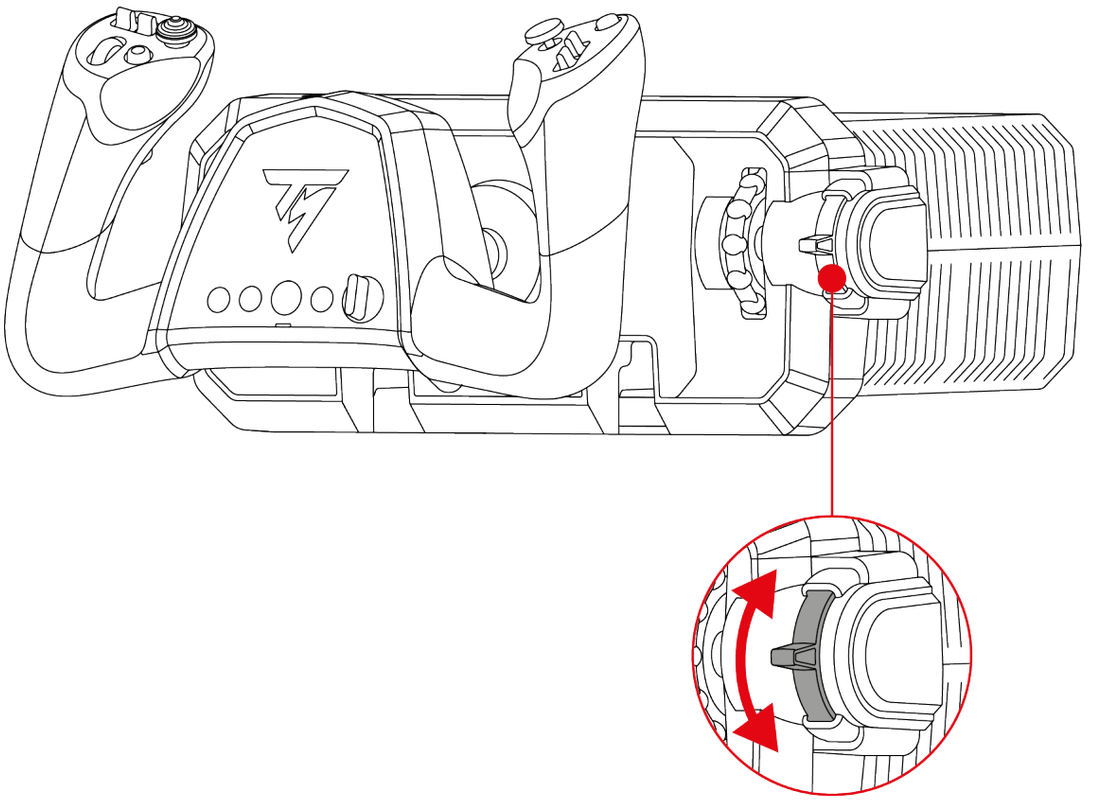

Yaw controls (rudder)

The analog triggers let you control the aircraft's rudder, simulating the action of an aircraft's rudder pedals.

To turn the nose of the aircraft to the left, gradually press the left trigger.
To turn the nose of the aircraft to the right, gradually press the right trigger.

These actions rotate the aircraft around its vertical axis and let you control the yaw.

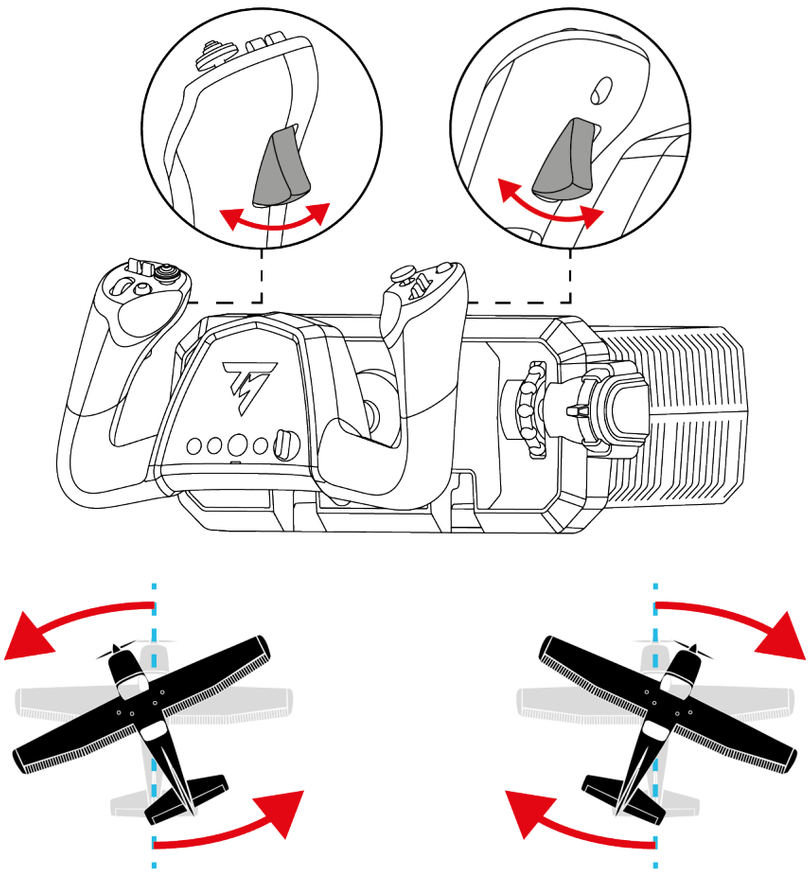

Pitch controls (elevator)

The yoke lets you control the aircraft's elevator.

To pitch the aircraft up and raise its nose, pull the yoke toward you.
To pitch the aircraft down and lower its nose, push the yoke forward.

These actions rotate the aircraft around its transverse axis and let you control the pitch.

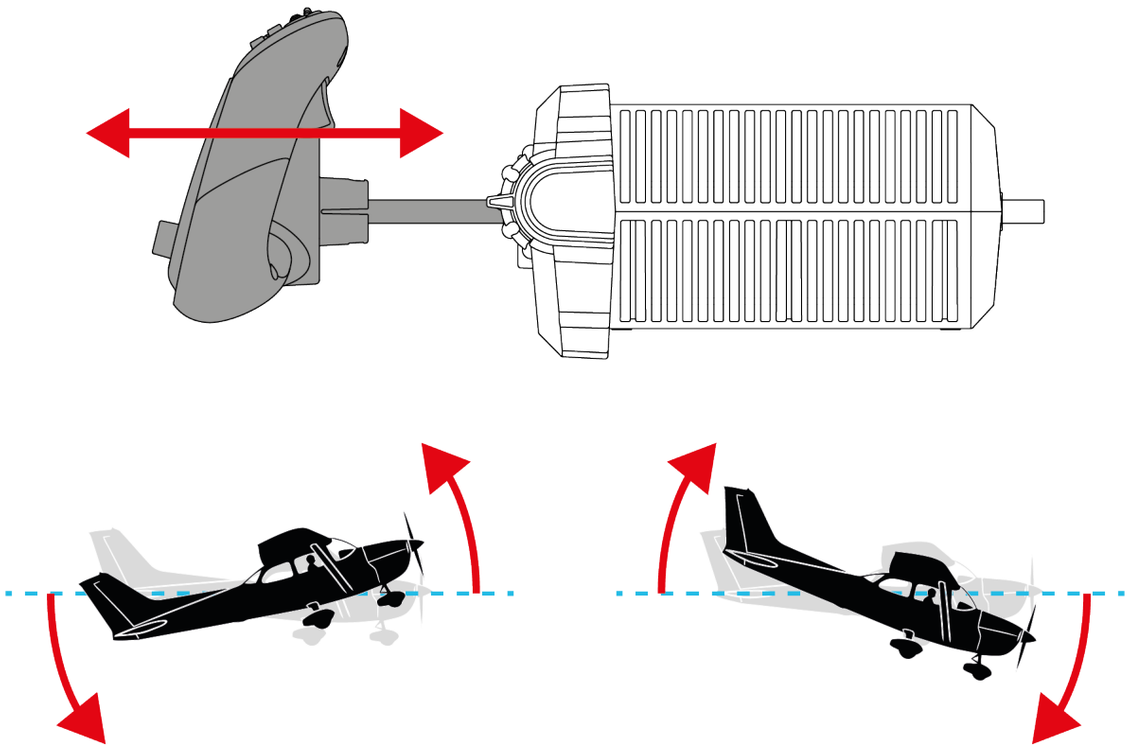

Roll controls (ailerons)

The yoke lets you control the aircraft's ailerons.

To bank the aircraft to the left, turn the yoke to the left.
To bank the aircraft to the right, turn the yoke to the right.

These actions rotate the aircraft around its longitudinal axis and let you control the roll.

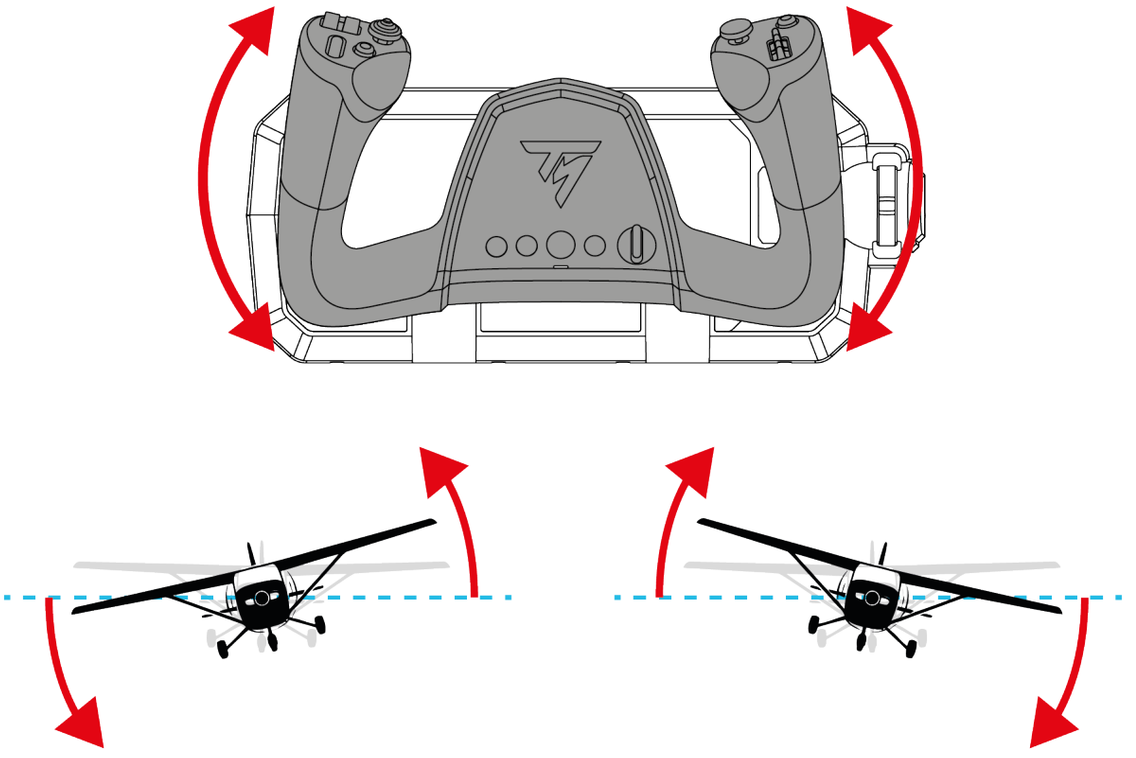

Pitch trim

The trim wheel lets you adjust the aircraft's pitch trim.

To help the aircraft keep its nose up (pitch-up trim), turn the trim wheel downward.
To help the aircraft maintain a low nose (pitch-down trim), turn the trim wheel upward.

This control lets you reduce the corrections needed on the yoke to maintain the desired attitude and improves flying comfort during long flights.

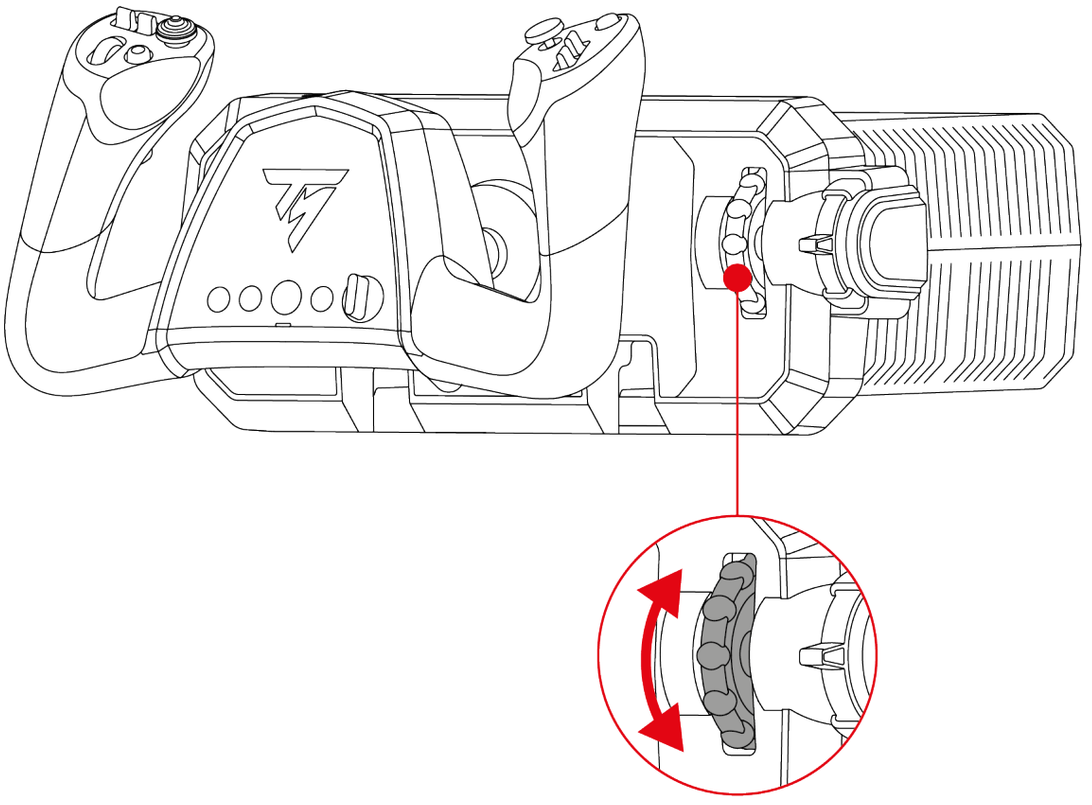

8-way “point of view” hat switch

The TCA SKY Yoke yoke features a 8-way “point of view” hat switch that lets you monitor what’s going on around your aircraft (in games that allow this).

From your game’s configuration menu, you can program the different views (rear view, left view, right view, external views) onto the directions of the 8-way “point of view” hat switch.

You can also reserve the 8-way “point of view” hat switch for other uses (shooting, etc.).

11. Compatibility

The TCA SKY Yoke yoke is compatible with the TFRP T.Flight Rudder Pedals* rudder pedals system and the TCA SKY Quadrant** throttle quadrant.

The TFRP* rudder pedals system is compatible with all games that support rudder pedals.

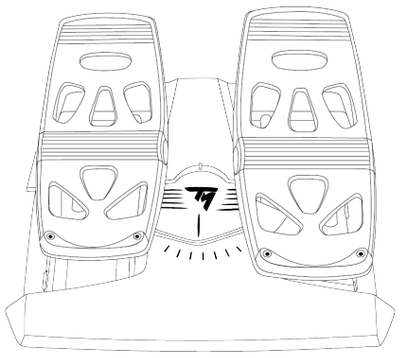

TFRP T.Flight Rudder Pedals*

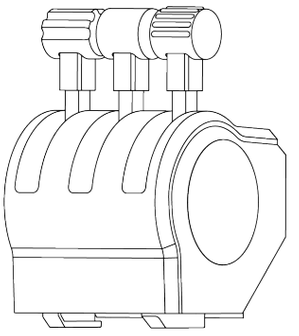

TCA SKY Quadrant**

The TCA SKY Yoke yoke is not compatible with cockpits that include a motion simulator. Cockpit movements distort the behavior of the primary flight axes (pitch and roll).

**Sold separately*

***Available at a later date*

Connectivity

The TFRP T.Flight Rudder Pedals* rudder pedals system connects to the USB-A port (via the T.RJ12 USB ADAPTER*) or to one of the RJ12 ports on the TCA SKY Yoke yoke.

The TCA SKY Quadrant** throttle quadrant connects to the USB-A port or to one of the RJ12 ports on the TCA SKY Yoke yoke.

**Sold separately*

***Available at a later date*

The TCA SKY Quadrant* throttle quadrant is available in two different configurations:

- If you own the TCA SKY Quadrant* throttle quadrant, sold on its own: the throttle quadrant has a USB-A connector. You can connect the throttle quadrant to a USB-A port or an RJ12 port by first replacing the USB-A connector with an RJ12 connector (not included). To learn how to replace the USB-A connector with an RJ12 connector, please visit the **Thrustmaster technical support** website.
- If you own the throttle quadrant sold with the TCA SKY Yoke Flight Pack pack (PlayStation version)*: the throttle quadrant has an RJ12 connector. You can only connect the throttle quadrant to an RJ12 port.

**Available at a later date*

12. Dual Control

The Dual Control system lets you connect a second TCA SKY Yoke* yoke to share control of the aircraft between an instructor and a student.

This feature simulates flight training conditions by making it easier for two users to share control.

When the two yokes are connected:

- a single user controls the primary flight axes (pitch and roll);
- both users control the buttons (with the exceptions set out in the **Important notes** section).



- The Dual Control system **only works on PC**.
- Both yokes must be TCA SKY Yoke PlayStation®5/PC models.

**Sold separately*

Connection

1. Connect a USB-C – USB-A cable to the USB-C port on the first yoke (Instructor yoke) and to a USB-A port on the PC.
2. Connect a USB-C – USB-A cable to the USB-C port on the second yoke (Student yoke) and to the USB-A port on the Instructor yoke.

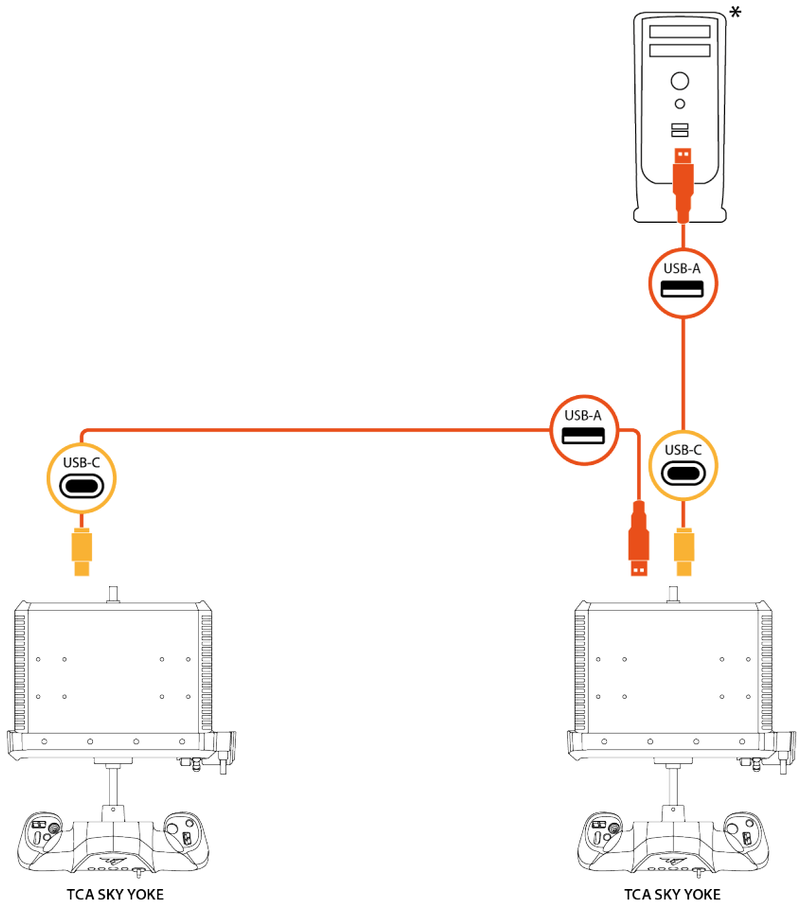

Not included

- The Instructor yoke is the yoke directly connected to the PC. The second yoke is the Student yoke.
- By default, the Instructor yoke controls the primary flight axes (pitch and roll). The Student yoke cannot affect these axes.
- The LED located below the button is only lit up on the yoke that controls the primary flight axes.
- To transfer control of the primary flight axes from the instructor to the student and vice versa, please follow the procedure set out in the **Transferring the controls** section.

Transferring the controls

When in Dual Control configuration, you can transfer control of the primary flight axes (pitch and roll) between the instructor and the student.

The LED located below the button is only lit up on the yoke that controls the primary flight axes.

Instructor to student

To transfer control of the primary flight axes (pitch and roll) from the instructor to the student, press the R1 button on the Instructor yoke.

The LED turns off on the Instructor yoke, then lights up on the Student yoke.

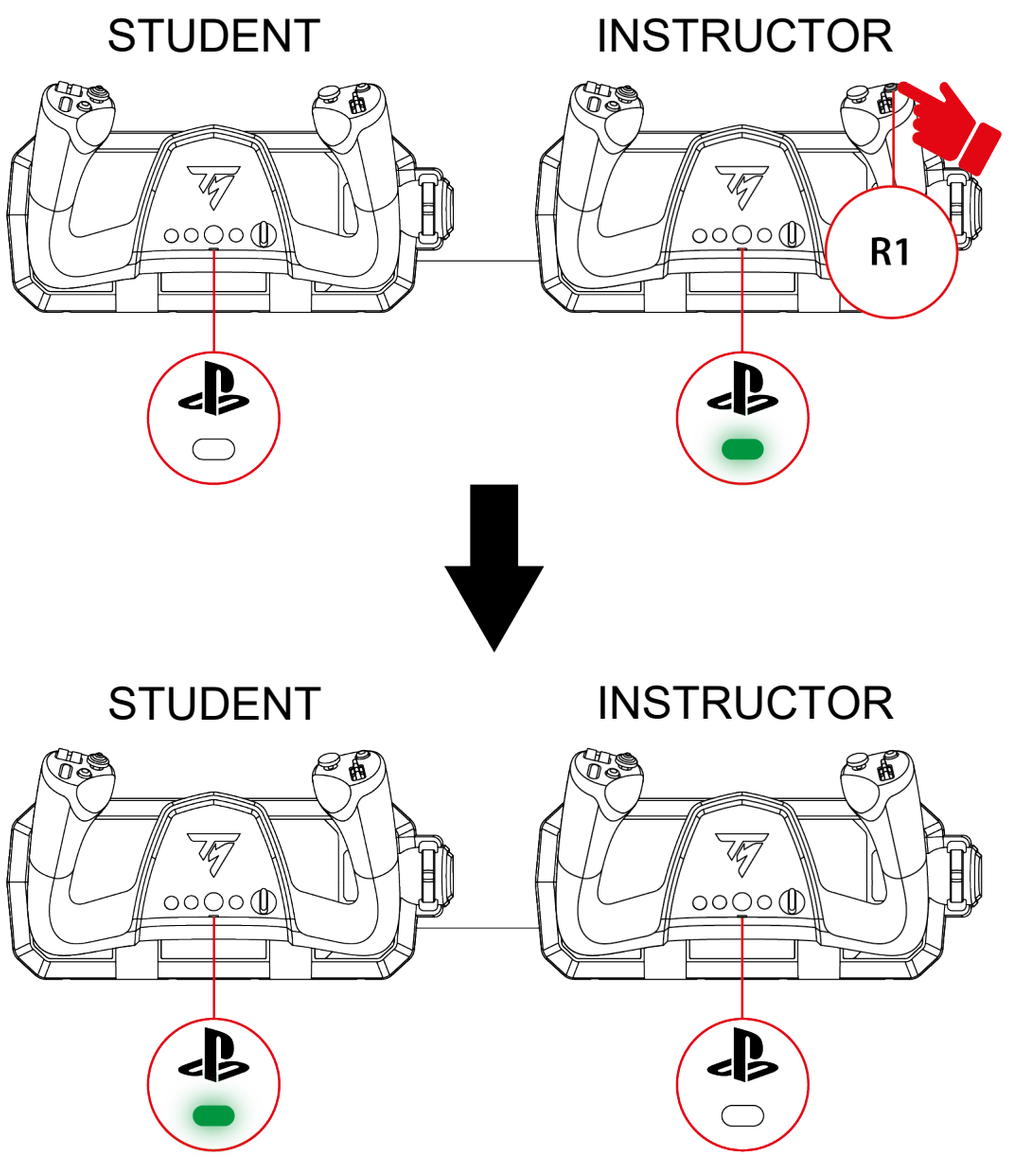

Student to instructor

To have the instructor immediately regain control of the primary flight axes (pitch and roll), move one of the primary axes on the Instructor yoke.

The LED turns off on the Student yoke, then lights up on the Instructor yoke.

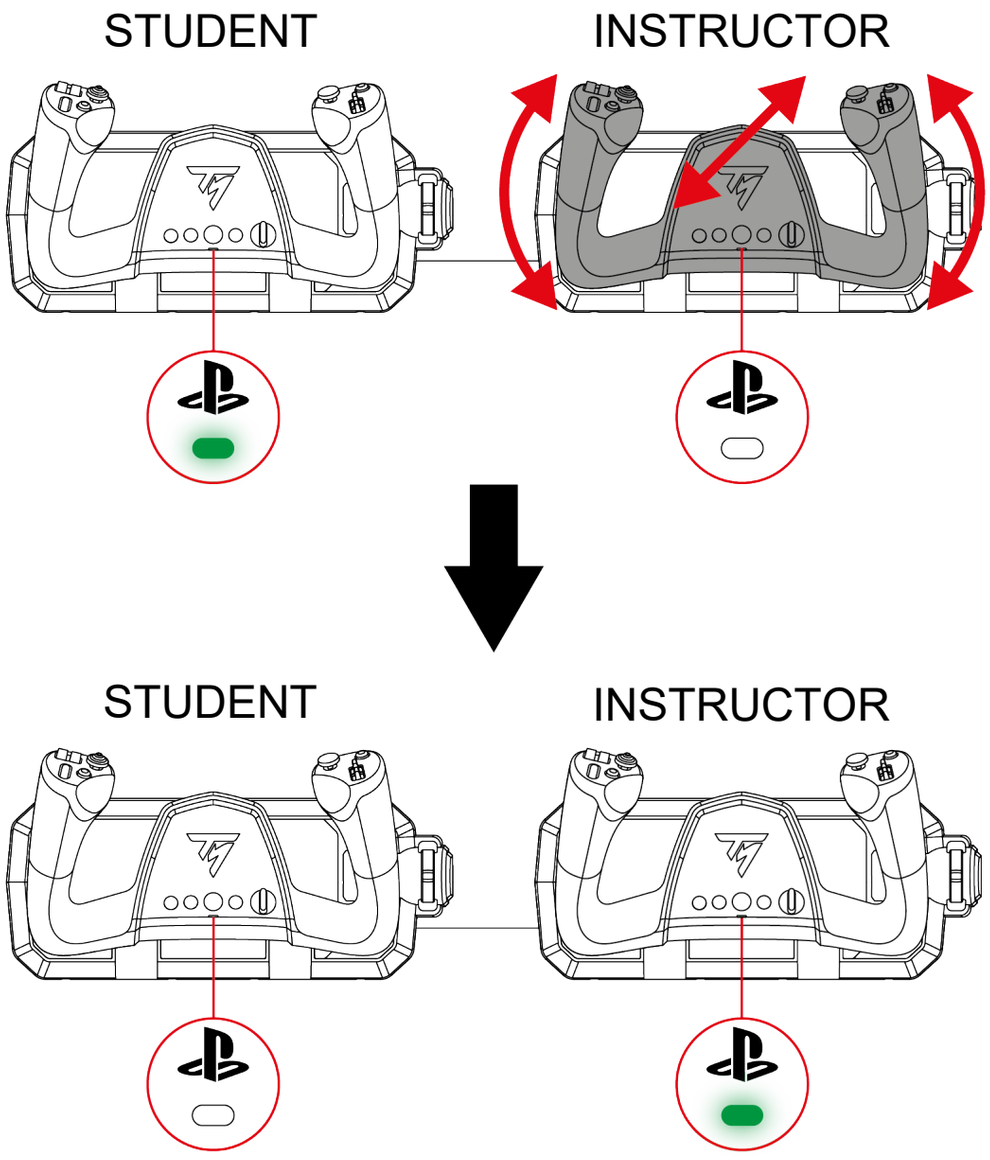



Delaying the transfer of controls

If the instructor wishes to regain control of the primary flight axes (pitch and roll) when the yoke is off-center, it is possible to delay the transfer of controls by two seconds.

To do this, press the R1 button on the Instructor yoke. The instructor then has two seconds to position the yoke as desired before transfer of the controls takes effect.

*Using peripheral devices**

In Dual Control configuration, you can connect up to two peripheral devices (TFRP* rudder pedals system, TCA SKY Quadrant** throttle quadrant) to each yoke:

- On the Instructor yoke, use the two RJ12 ports to connect the peripheral devices.
- On the Student yoke, use the two RJ12 ports and the USB-A port to connect the peripheral devices.

**Sold separately*

***Available at a later date*



- If you own the TCA SKY Quadrant* throttle quadrant (sold on its own), you can connect it to the USB-A port on the PC or the Student yoke, or to one of the RJ12 ports on the yokes by first replacing the USB-A connector with an RJ12 connector (not included). To learn how to replace the USB-A connector with an RJ12 connector, please visit the **Thrustmaster technical support** website.
- If you own the throttle quadrant sold with the TCA SKY Yoke Flight Pack pack (PlayStation version)*, you can only connect the throttle quadrant to one of the RJ12 ports on the yokes.

**Available at a later date*



- If you want to connect a throttle quadrant to the Instructor yoke, you must connect it to one of the RJ12 ports.
    - If you own the TCA SKY Quadrant* throttle quadrant (sold on its own), the RJ12 connector is not included. To learn how to replace the USB-A connector with an RJ12 connector, please visit the **Thrustmaster technical support** website.
    - If you own the throttle quadrant sold with the TCA SKY Yoke Flight Pack pack (PlayStation version)*, you can connect the throttle quadrant directly.

**Available at a later date*

Examples of possible configurations:

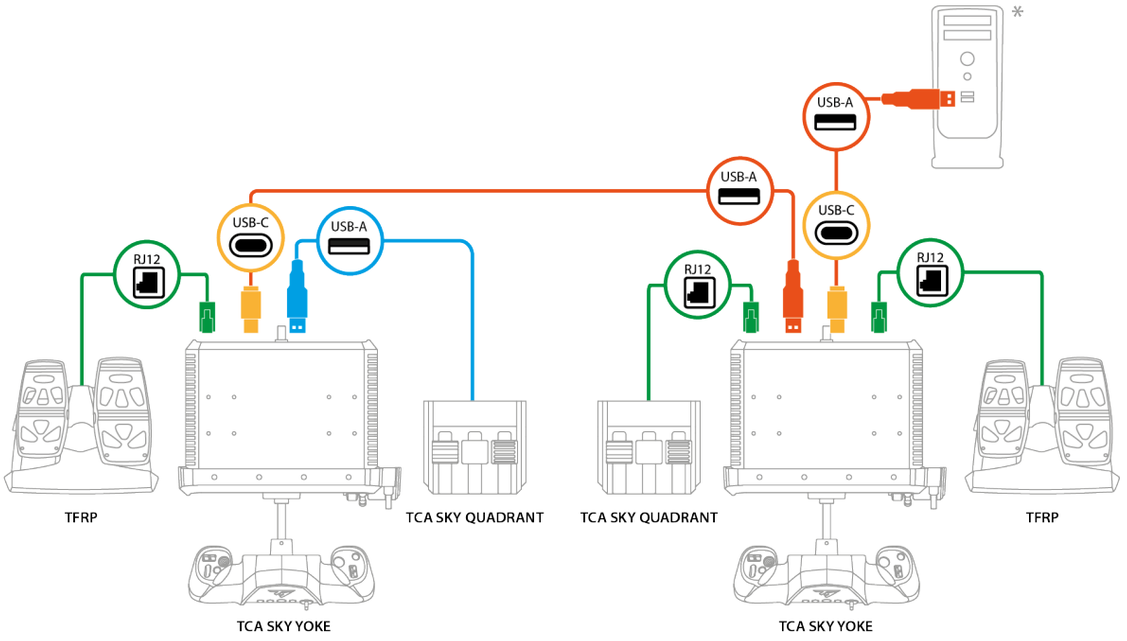

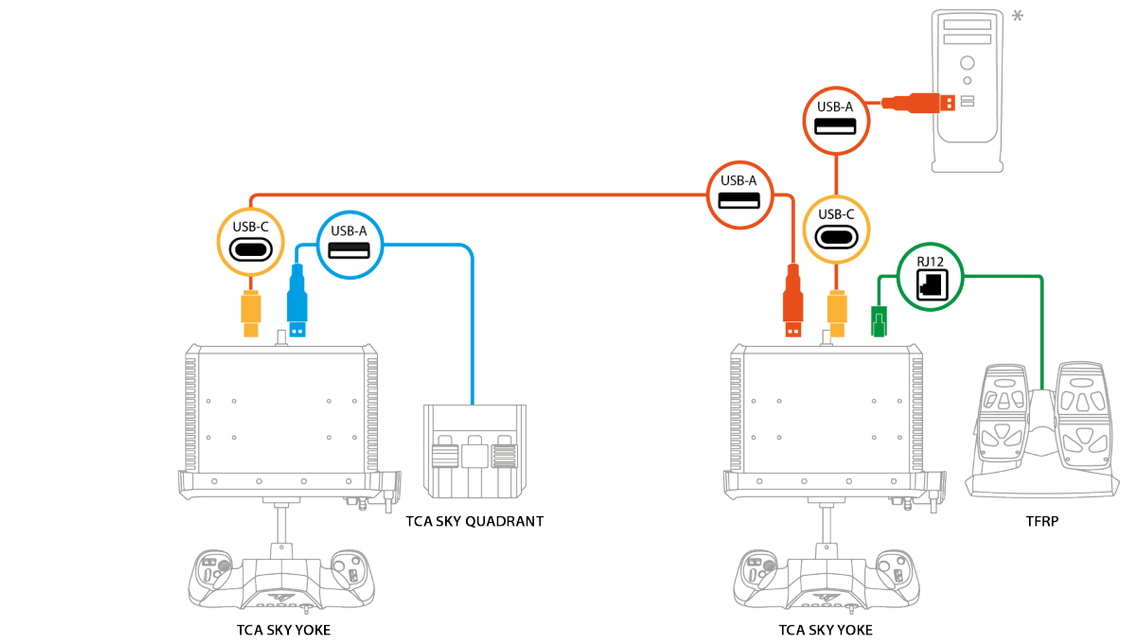

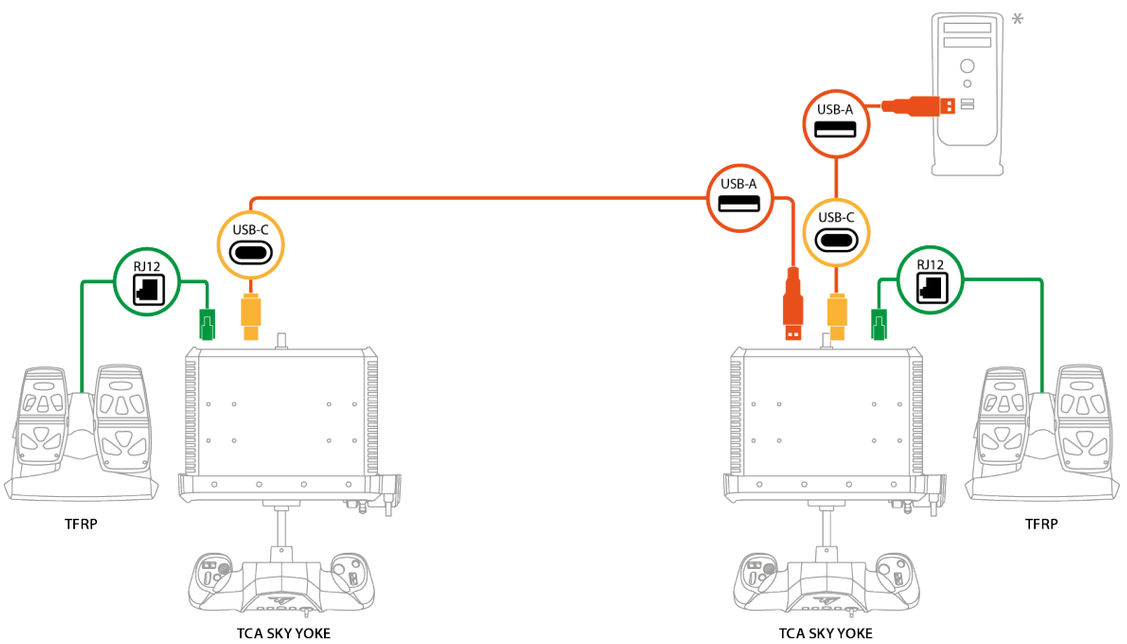

*Not included

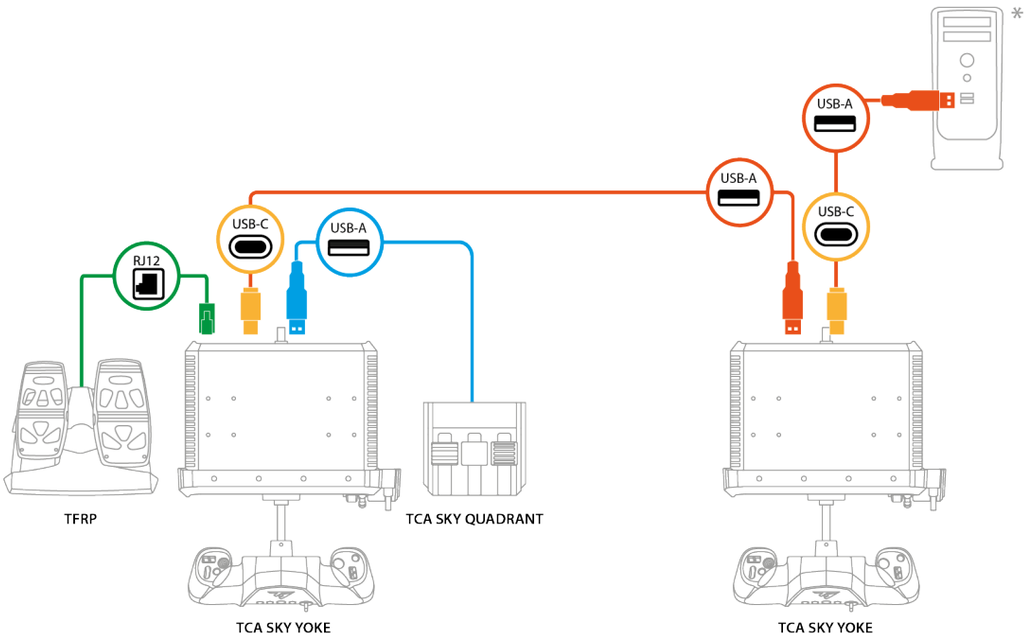

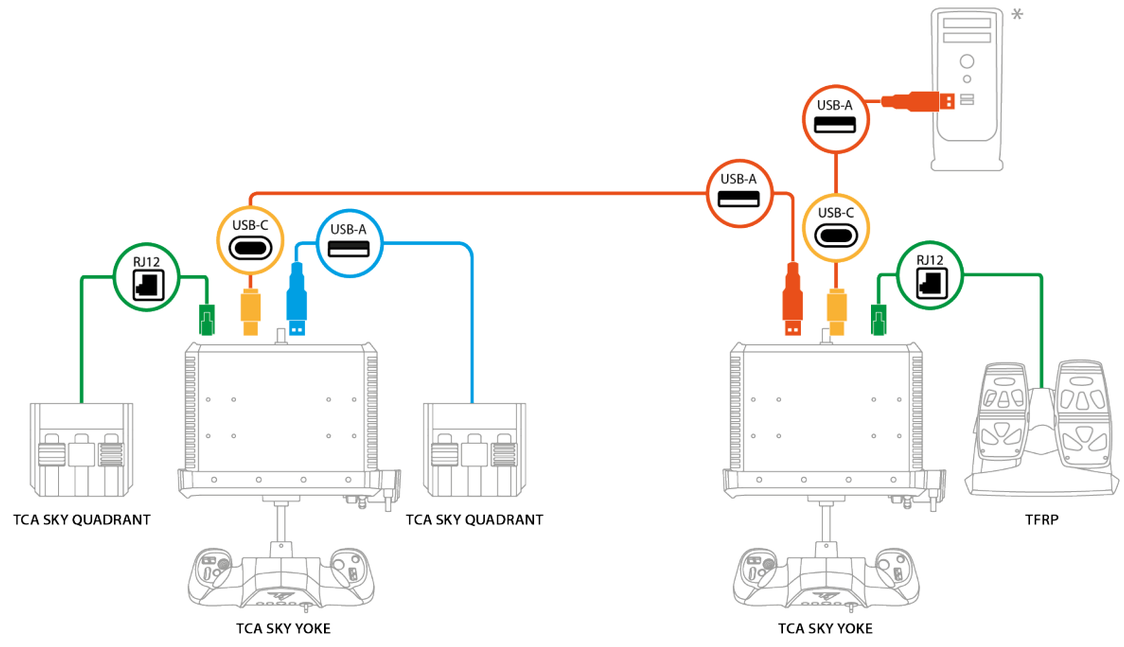

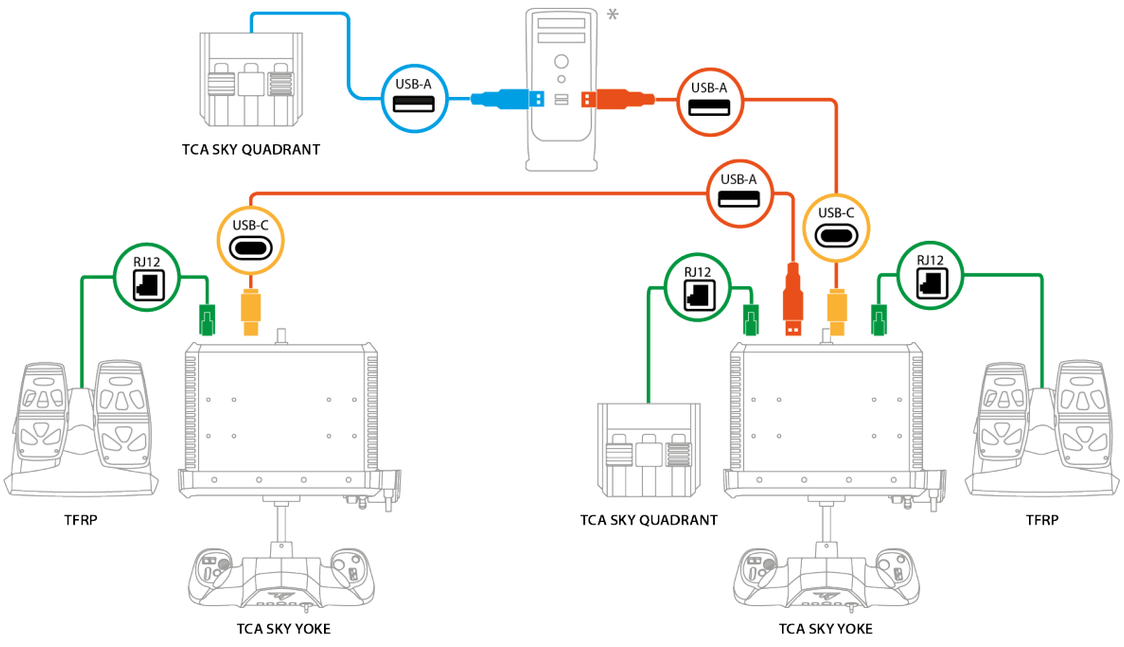

*Not included

Important notes

In Dual Control configuration:

- The **selector switch** (buttons 15, 16, 17, 18, 19) and the **built-in throttle** (Z-axis) are only functional on the Student yoke.
- The **buttons** can be used at any time on both yokes without interfering with transfer of the controls. However, on the Instructor yoke, the R1 button is reserved exclusively for transfer of the controls. On the Student yoke, various functions can be assigned to the R1 button.
- The **mini-stick** on each yoke can be used at any time. When used simultaneously, the mini-stick on the Instructor yoke takes priority over the mini-stick on the Student yoke.
- The **analog triggers** on each yoke can be used at any time. When used simultaneously, the analog triggers on the Instructor yoke take priority over those on the Student yoke.

- The **TFRP*** rudder pedals system does not interfere with transfer of the controls.
- The **TCA SKY Quadrant**** throttle quadrant (one or two devices) can be used by both the instructor and the student, regardless of which yoke controls the primary flight axes (pitch and roll), since the throttle quadrants' axes are independent.

**Sold separately*

***Available at a later date*

Using two TCA SKY Quadrant* throttle quadrants:

- One quadrant is connected via an RJ12 connector to each yoke: quadrant A corresponds to the quadrant connected to the Instructor yoke.
- Both quadrants are connected via an RJ12 connector to the same yoke: quadrant A corresponds to the quadrant connected to the left RJ12 connector (next to the USB-A port).
- One quadrant is connected via an RJ12 connector to one yoke, and one quadrant is connected via USB-A to the same yoke, to the second yoke, or to the PC: quadrant A corresponds to the quadrant connected via RJ12.
- One quadrant is connected via USB-A to a yoke, and one quadrant is connected via USB-A to the PC: both quadrants are independent.



If you want to connect the TCA SKY Quadrant* throttle quadrant (sold separately) to one of the RJ12 ports, you must first replace the USB-A connector with an RJ12 connector (not included). To learn how to replace the USB-A connector with an RJ12 connector, please visit the **Thrustmaster technical support** website.

**Available at a later date*

Using two TFRP* rudder pedals systems:

- Only one rudder pedals system should be installed per yoke.
- The controls of the rudder pedals system connected to the Instructor yoke take priority over those of the rudder pedals system connected to the Student yoke. This priority does not affect control of the yoke's primary axes: the instructor can control the rudder pedals system without the student losing control of the yoke's primary axes, and vice versa.

**Sold separately*

13. FAQ and technical support

Do you have questions regarding the TCA SKY Yoke yoke, or are you experiencing technical problems? If so, visit the Thrustmaster technical support website: **https://support.thrustmaster.com/product/tca-sky-yoke-p/**

1. My yoke isn’t working properly, or seems to be improperly calibrated

- Power off your console or your PC, disconnect your yoke and then reconnect it, restart your console or your PC, and start up your game again.
- When connecting your product, keep the yoke centered and avoid moving it to prevent calibration problems.
- On PlayStation®5 consoles, press the yoke’s button, then sign in to your PlayStation™Network account for your yoke to be functional.
- Make sure that you have selected the compatibility mode that matches your platform (PlayStation®5 consoles or PC).

2. I can’t configure my yoke

- Access your game’s menu and select **Options > Controller > Gamepad** or **Joystick**. Then choose the most appropriate configuration, or completely reconfigure the yoke’s options.
- For more information, please refer to your game’s user manual or online help.

3. My yoke is too sensitive, or not sensitive enough

- The yoke automatically self-calibrates after a few movements on the different axes.
- Access your game’s menu and select **Options > Controller > Gamepad** or **Joystick**. Then adjust your yoke’s sensitivity and dead zones if these options are available.

4. My yoke isn’t working

In order for the yoke to function properly with video games, it is essential that the firmware be updated.

To carry out the update, visit **https://support.thrustmaster.com/product/tca-sky-yoke-p/**

Select **Drivers** and follow the instructions, including the downloading and installation procedure.

5. My rudder pedals aren't working

If you are using two TFRP* rudder pedals systems, make sure that one rudder pedals system is connected to each yoke.

**Sold separately*

THRUSTMASTER®

TCA SKY YOKE

Pour consoles PlayStation®5 et PC*

Manuel de l'utilisateur

Lisez attentivement les instructions fournies dans ce manuel **avant** d'installer le produit, **avant** toute utilisation et **avant** tout entretien. Conformez-vous aux consignes de sécurité. Le non-respect de ces instructions peut causer des accidents et/ou des dommages. Conservez ce manuel pour toute consultation ultérieure des instructions.

**Compatibilité PC (Windows® 10/11) non testée ni endossée par Sony Interactive Entertainment.*

TABLE DES MATIÈRES

1. CONTENU DE LA BOITE 6

2. CARACTERISTIQUES TECHNIQUES 7

3. INFORMATIONS LIEES A L'UTILISATION .10

4. INSTALLATION DU YOKE SUR UNE TABLE OU UN BUREAU 12

5. INSTALLATION DU YOKE SUR UN COCKPIT 15

6. INSTALLATION.....18

Sur consoles PlayStation®5 18

Sur PC 21*

7. MAPPING POUR CONSOLES PLAYSTATION®5.....30

8. MAPPING POUR PC.....31

9. MODE DE COMPATIBILITE.....32

10. FONCTIONNALITES.....35

Manette des gaz 35

Commandes de lacet (gouverne de direction) 36

Commandes de tangage (gouverne de profondeur) 37

Commandes de roulis (ailerons).....38

Compensateur de profondeur (trim) 39

Chapeau « point de vue » 8 directions 40

11. COMPATIBILITE 41

Connectivité.....42

12. DOUBLE COMMANDE.....44

Connexion.....45

Transfert des commandes.....47

Utilisation de périphériques*.....51

Remarques importantes.....56

13. FAQ ET SUPPORT TECHNIQUE 60

SKY YOKE

Vivez une expérience immersive avec le TCA SKY Yoke, qui vous offrira un pilotage fluide et précis dès le décollage.

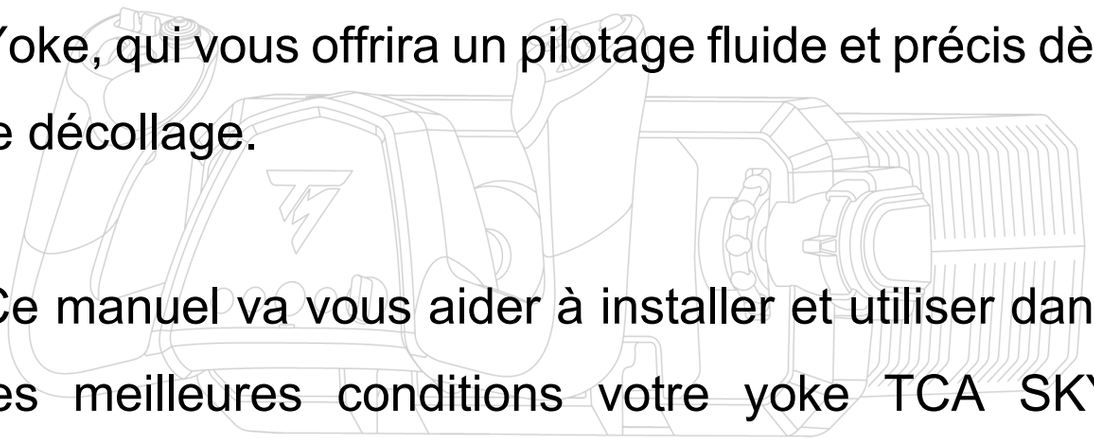

Ce manuel va vous aider à installer et utiliser dans les meilleures conditions votre yoke TCA SKY Yoke. Avant de décoller, lisez attentivement les instructions et les avertissements, ils vous aideront à tirer le maximum de plaisir de votre produit.

Mise à jour du firmware

Pour que le yoke TCA SKY Yoke fonctionne correctement avec les jeux vidéo, il est impératif de mettre à jour le firmware.

Pour effectuer la mise à jour, vous avez **deux possibilités** :

Télécharger le pilote PC et son interface personnalisée du panneau de configuration Windows® :

1. Allez sur **https://support.thrustmaster.com/product/tca-sky-yoke-p/**
2. Désinstallez l'ancien pilote PC, puis téléchargez et installez le nouveau pilote PC disponible dans la section **Pilotes**. Redémarrez ensuite l'ordinateur.
3. Accédez à **THRUSTMASTER FIRMWARE UPDATER** et mettez à jour votre yoke avec le dernier micrologiciel.

OU

Télécharger le logiciel My Thrustmaster Panel :

1. Allez sur **https://support.thrustmaster.com/product/tca-sky-yoke-p/**
2. Téléchargez et installez le logiciel My Thrustmaster Panel disponible dans la section **Logiciel**, puis suivez les instructions.

1. Contenu de la boîte

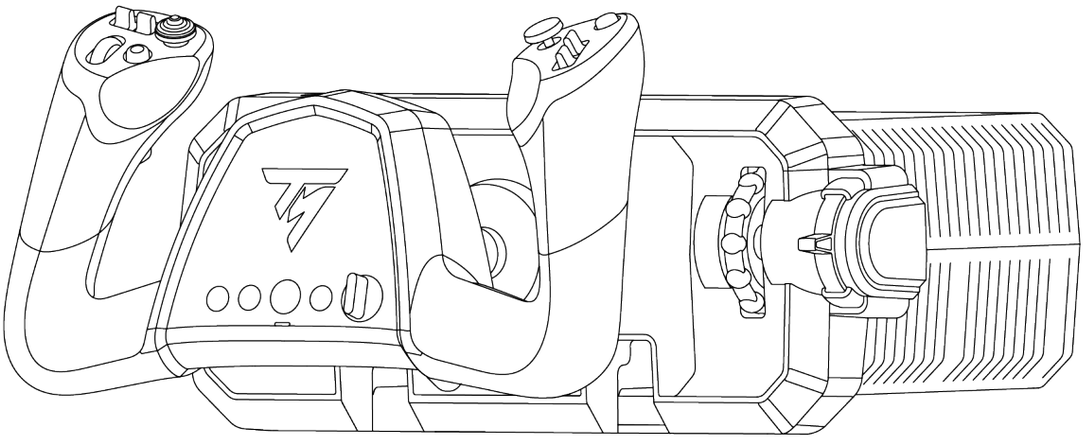

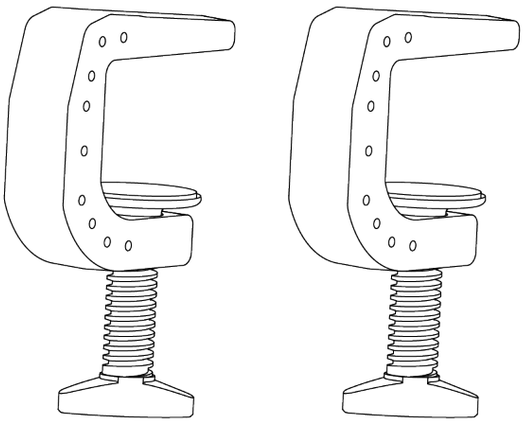



2. Caractéristiques techniques

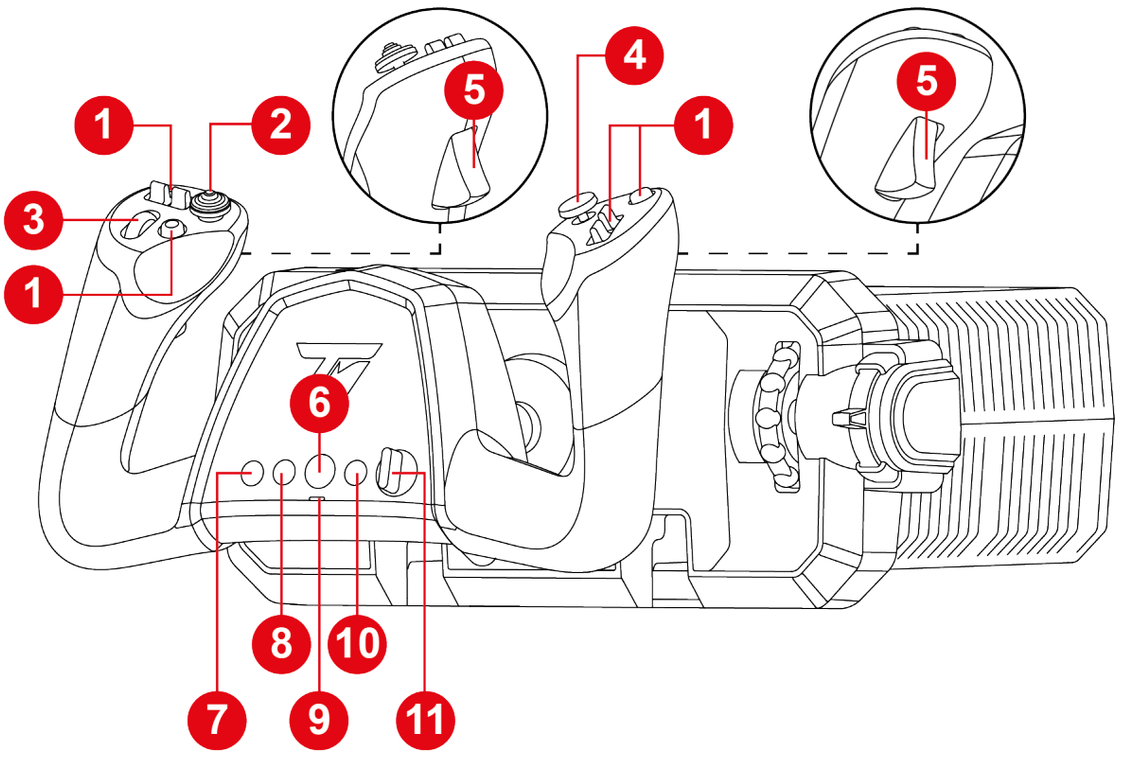

1. Boutons d’action
2. Chapeau « point de vue » 8 directions
3. Molette
4. Mini-stick analogique
5. Gâchettes analogiques avec fonction palonnier
6. Bouton PS
7. Bouton MODE
8. Bouton CRÉER sur consoles PS5®
9. LED du mode de compatibilité (rouge ou verte)
10. Bouton OPTIONS sur consoles PS5®
11. Sélecteur (cinq positions)

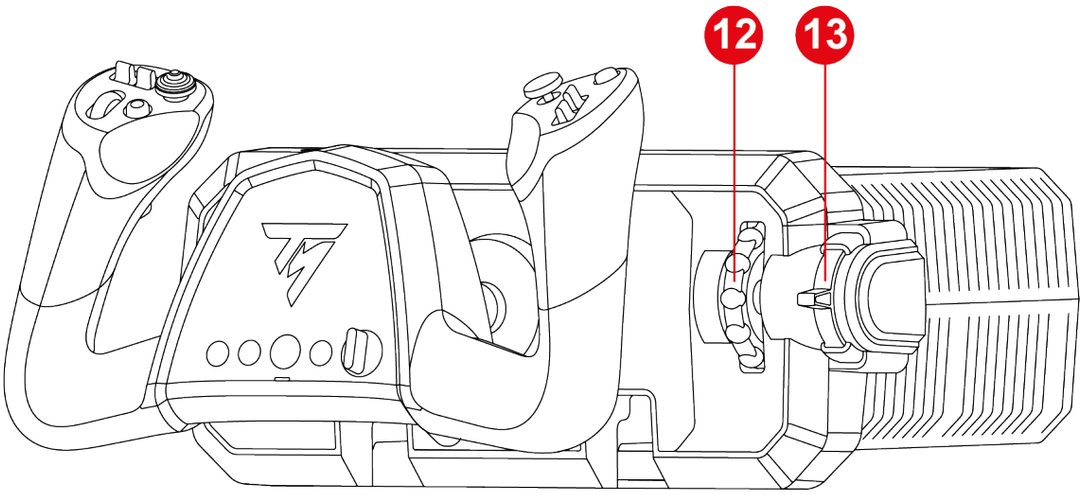

12. Roue de compensateur (trim)
13. Manette des gaz intégrée

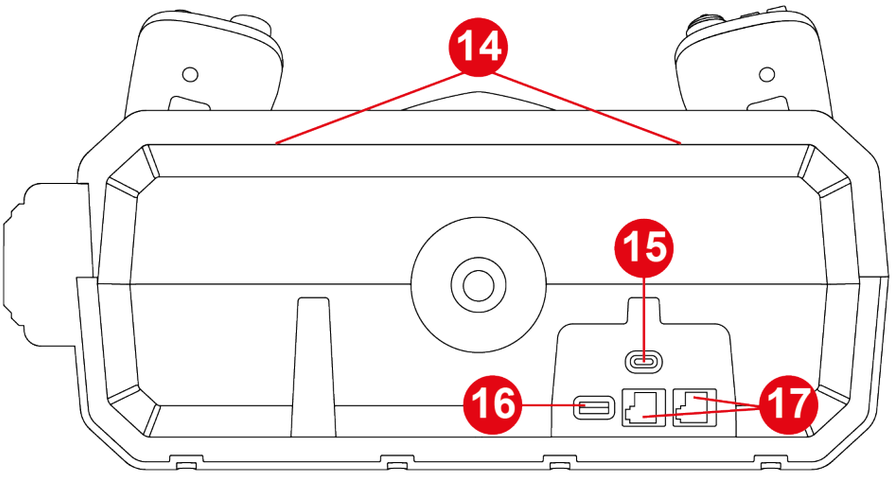

14. Support de fixation pour accessoires (vendus séparément)
15. Port USB-C
16. Port USB-A
17. Ports RJ12

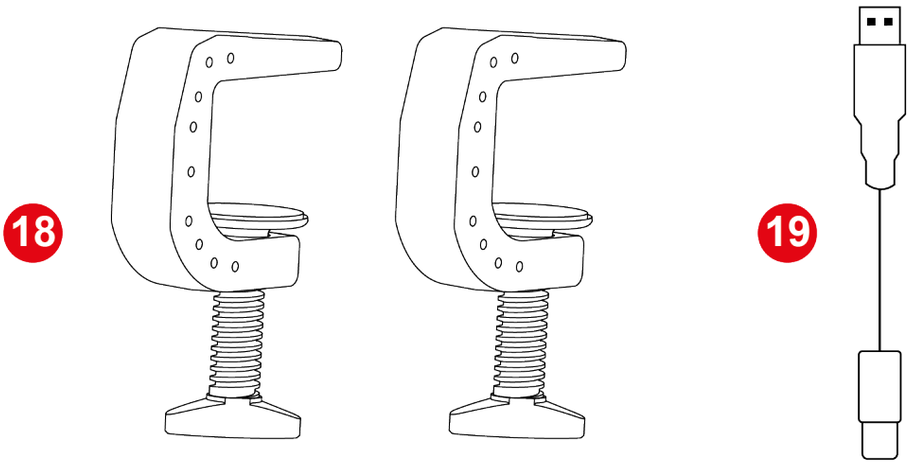

18. Système de fixation à pince sécurisé

19. Câble USB-C – USB-A

3. Informations liées à l’utilisation



Documentation

Avant d’utiliser ce produit, relisez attentivement cette documentation et conservez-la pour pouvoir la consulter ultérieurement.

Risque de pincement

Lorsque vous utilisez le yoke TCA SKY Yoke, ne placez pas vos doigts dans l’espace entre la base et l’axe du yoke.

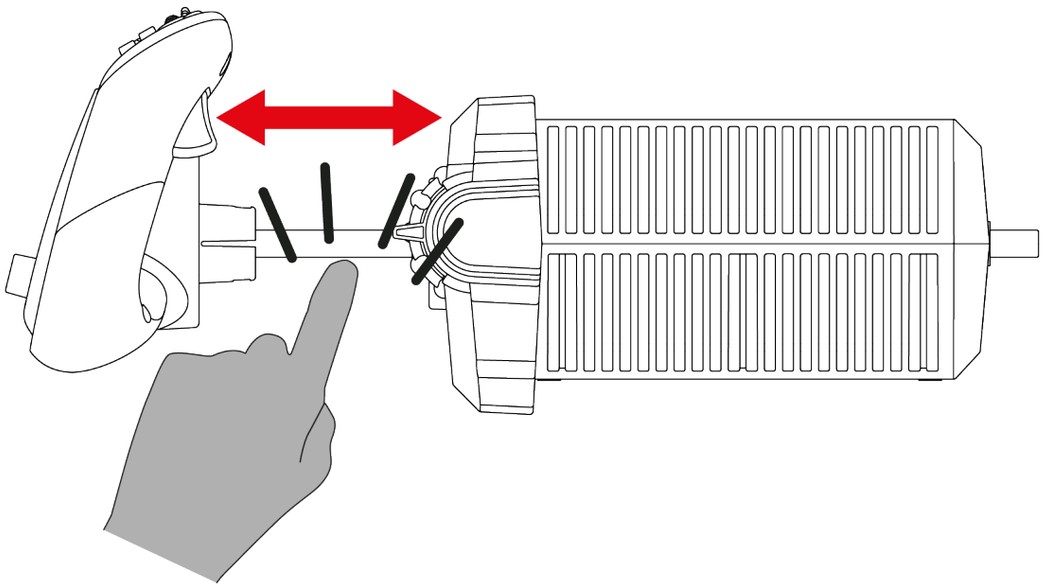

4. Installation du yoke sur une table ou un bureau



- Le yoke doit toujours être installé sur un support fixe. Si vous utilisez votre yoke sur un support instable (par exemple, sur vos genoux), les mouvements du support faussent le comportement des axes principaux de vol (tangage et roulis).
- Placez le yoke à au moins 10 cm d'une surface murale ou d'un écran : lorsque vous poussez sur le yoke, l'axe du yoke dépasse à l'arrière de la base.
- Avant chaque utilisation, vérifiez que le yoke est toujours correctement fixé au support, conformément aux instructions du manuel.



Solidité du support

- Ce type de montage est adapté aux tables et bureaux dont l'épaisseur est comprise entre 10 et 45 mm.
- Il est strictement interdit de fixer le yoke sur une table en verre.

1. Placez le yoke sur une table ou un bureau.

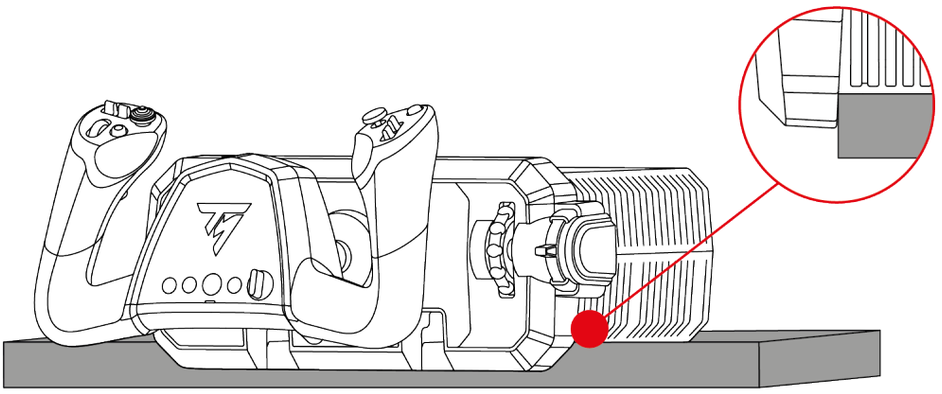

Lorsque vous posez le yoke sur une table ou un bureau, tenez-le afin d’éviter qu’il ne bascule vers l’avant.

2. Insérez les équerres de fixation dans les fentes à l’intérieur de la base. Assurez-vous que les encoches des équerres sont correctement positionnées à l’intérieur de la base.

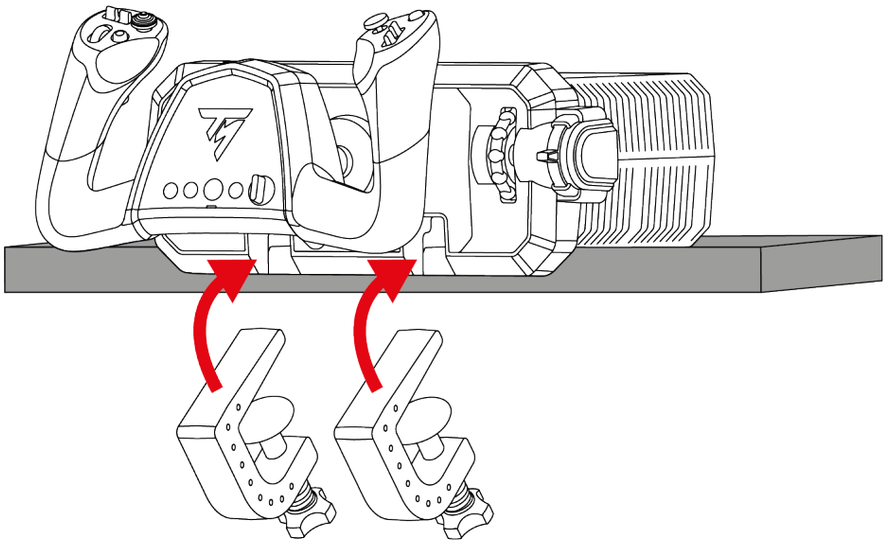

3. Serrez les vis de serrage jusqu’à ce que le yoke soit parfaitement stable.

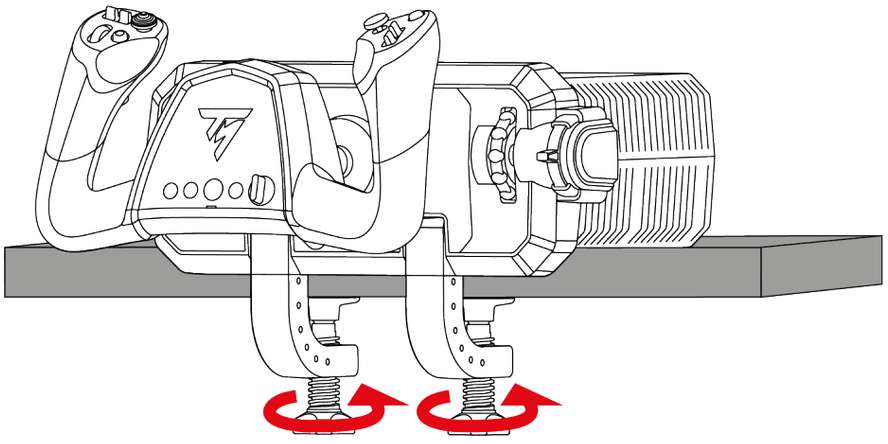

Risque de pincement

Ne laissez pas votre doigt entre l’équerre de fixation et la table ou le bureau lorsque vous serrez la vis de serrage.

5. Installation du yoke sur un cockpit



- Le yoke doit toujours être installé sur un support fixe. Si vous utilisez votre yoke sur un support instable (par exemple, sur vos genoux), les mouvements du support faussent le comportement des axes principaux de vol (tangage et roulis).
- Afin de ne pas endommager le yoke, vérifiez auprès du fabricant du cockpit ou du support technique sa compatibilité avec les produits Thrustmaster. Thrustmaster décline toute responsabilité en cas de non-respect des instructions.
- Pour fixer le yoke sur votre support, utilisez des vis M5 (non fournies).
- À l'intérieur de la base, la longueur maximale de la vis ne doit pas dépasser 30 mm afin de ne pas endommager la base.

Pour fixer le yoke sur un cockpit* ou un support fixe*, utilisez les trois pas de vis situés sous le yoke et trois vis M5 (non fournies).

Assurez-vous que les vis ne dépassent pas de plus de 30 mm à l'intérieur de la base.

Dimensions du plan de montage :

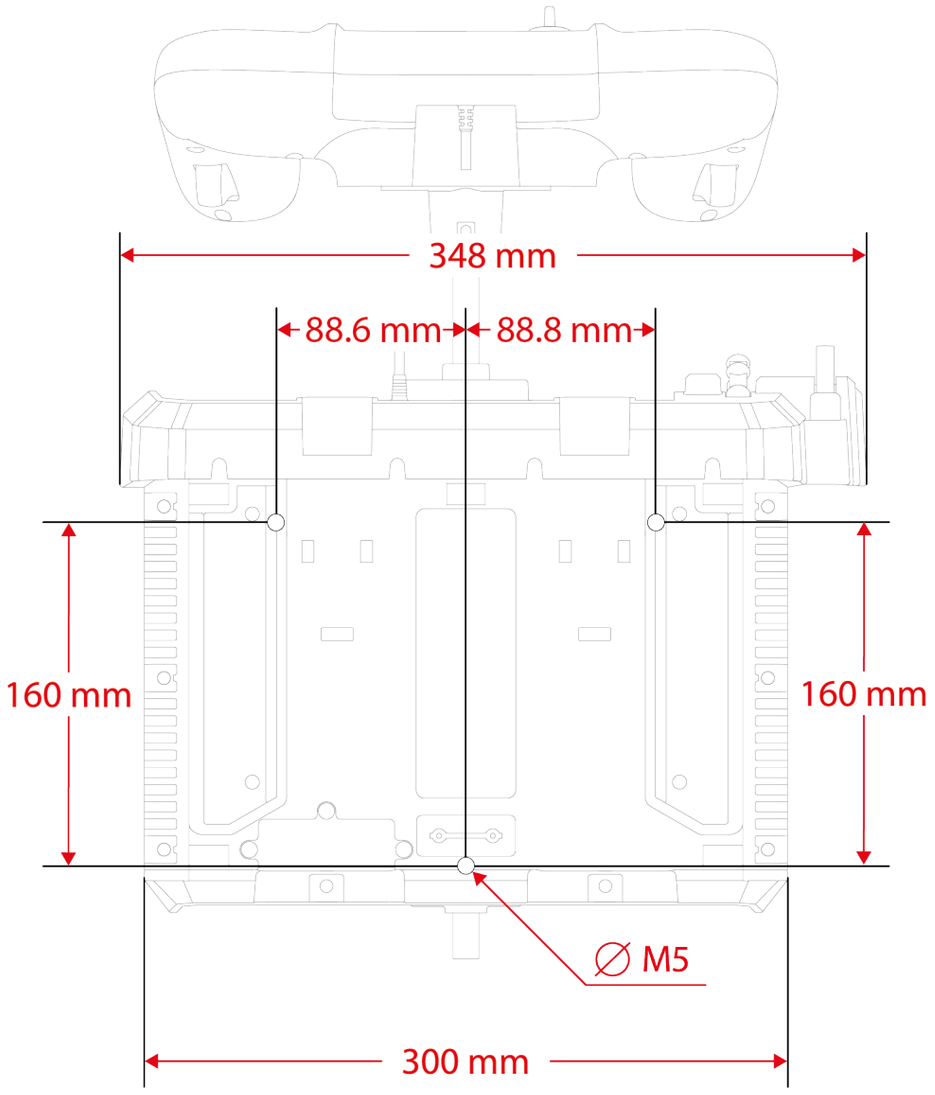

*non fourni

Vous pouvez télécharger le plan de montage ici : **https://support.thrustmaster.com/product/tca-sky-yoke-p/**. Imprimez le plan puis reportez-le sur votre support pour préparer les perçages.

6. Installation

Sur consoles PlayStation®5

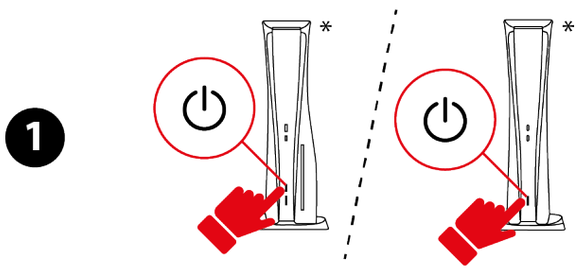

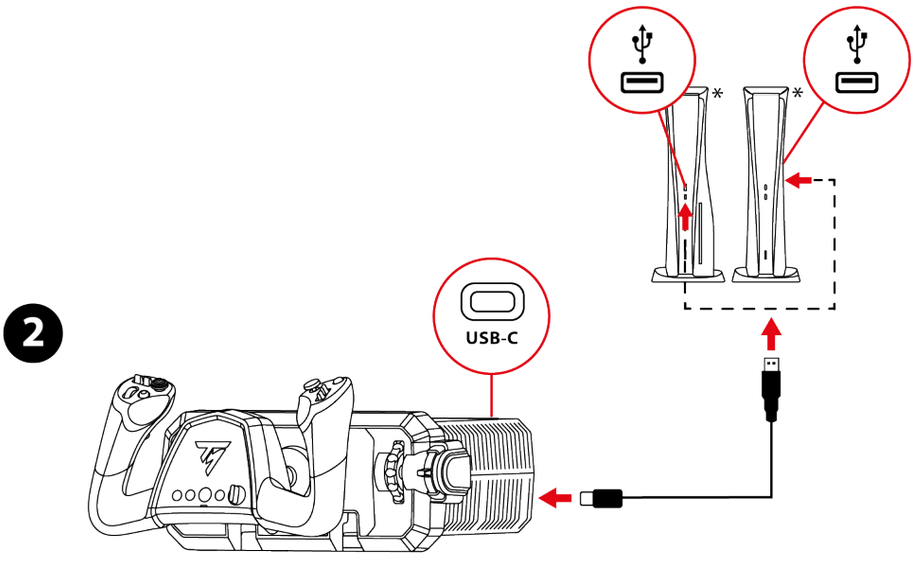

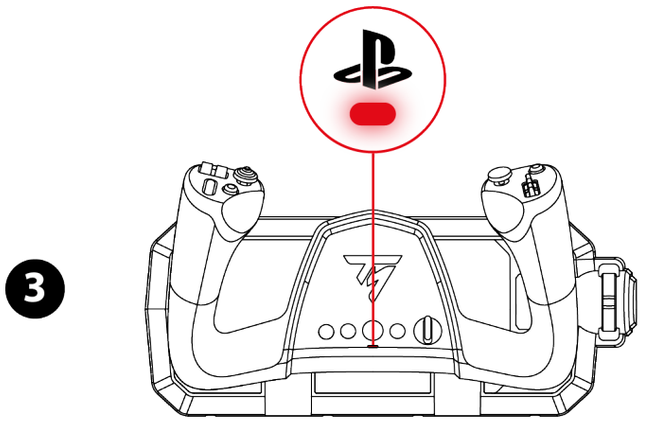

*non fourni

1. Allumez votre console.
2. Branchez le câble USB-C – USB-A sur le port USB-C du yoke et sur un port USB-A de la console.
3. La LED située en-dessous du bouton doit être rouge.
4. Si la LED n’est pas rouge, modifiez le mode de compatibilité en suivant la procédure indiquée **ici**.
5. Appuyez sur le bouton pour connecter le yoke à votre profil.

5

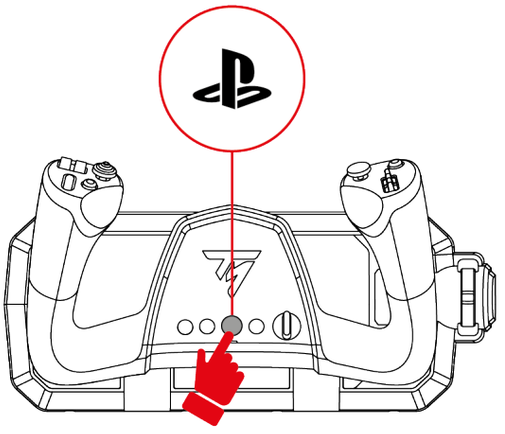

6. Lancez un jeu compatible supportant le mode Flight Stick.

Vous êtes maintenant prêt à jouer !

Jeux compatibles

- Sur consoles PlayStation®5, le yoke TCA SKY Yoke est uniquement compatible avec les jeux supportant le mode Flight Stick.
- La liste des jeux compatibles pour consoles PlayStation®5 est disponible ici : **https://support.thrustmaster.com/product/tca-sky-yoke-p/**

  Dans la section Paramètres de jeux, sélectionnez PlayStation® Games list. Cette liste est régulièrement mise à jour.

*Sur PC**

Lors de l’installation du yoke TCA SKY Yoke sur PC*, vous avez **deux possibilités** : utiliser le pilote PC et son interface personnalisée du panneau de configuration Windows® **ou** utiliser le logiciel My Thrustmaster Panel.

Les deux méthodes vous permettent d’utiliser votre yoke TCA SKY Yoke dans les mêmes conditions.

**Compatibilité PC (Windows® 10/11) non testée ni endossée par Sony Interactive Entertainment.*

Avec le panneau de configuration

1



2

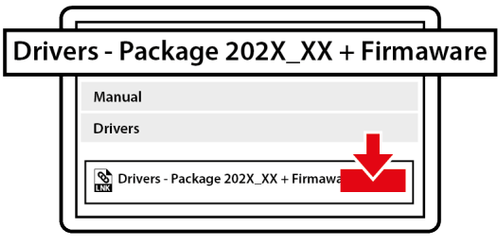

3

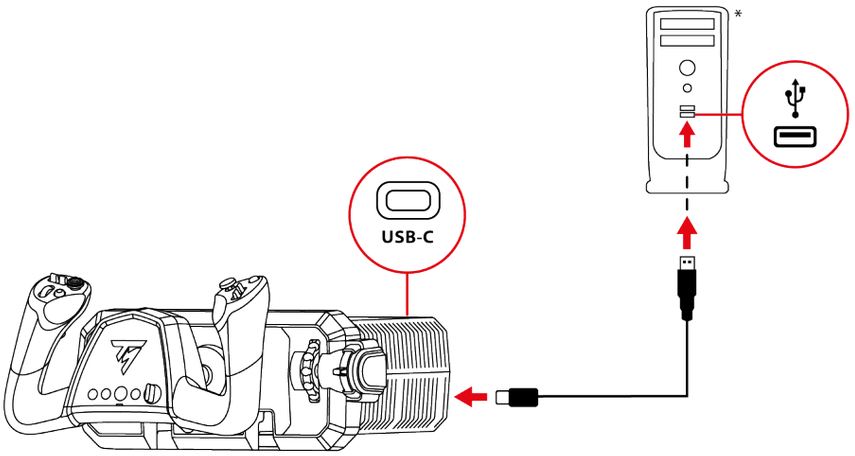

4

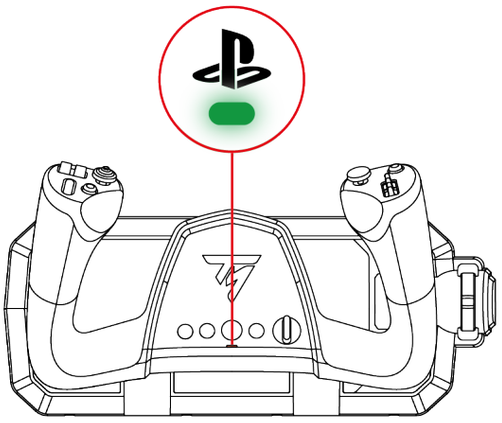

**non fourni*

1. Allez sur :

   https://support.thrustmaster.com/product/tca-sky-yoke-p/

2. Téléchargez et installez le pilote PC et son interface personnalisée du panneau de configuration Windows®.

3. Une fois le pilote PC installé, branchez le câble USB-C – USB-A sur le port USB-C du yoke et sur un port USB-A du PC.

4. La LED située en-dessous du bouton doit être verte.

5. Si la LED n’est pas verte, modifiez le mode de compatibilité en suivant la procédure indiquée **ici**.

Vous êtes maintenant prêt à jouer !

Panneau de configuration :

Pour accéder au panneau de configuration, sélectionnez **Démarrer**, saisissez **Control Panel** ou **Panneau de configuration** dans la barre de recherche puis cliquez sur **Control Panel** ou **Panneau de configuration** (sous Windows® 10/11).



La boîte de dialogue **Contrôleurs de jeu** s'affiche. L'accessoire apparaît à l'écran sous le nom **TCA SKY YOKE** et l'état **OK**.

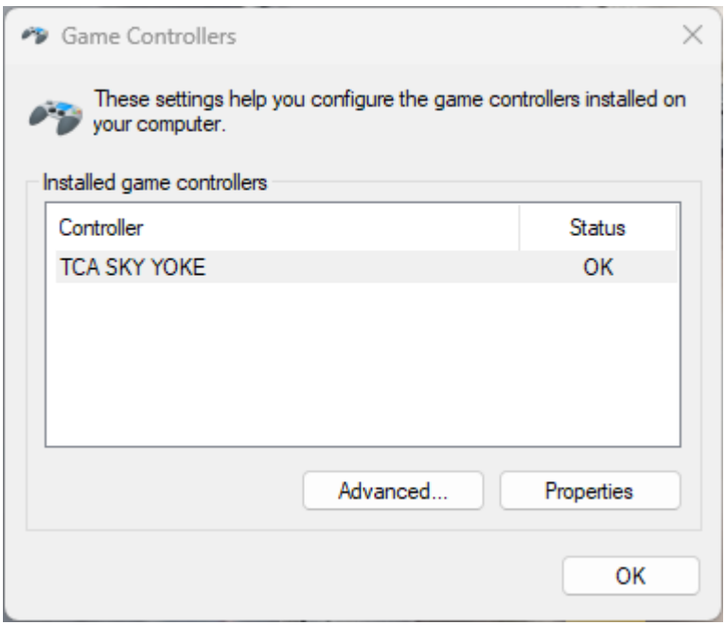

Dans la boîte de dialogue **Contrôleurs de jeu**, cliquez sur **Propriétés** pour tester et visualiser l'ensemble des fonctions.

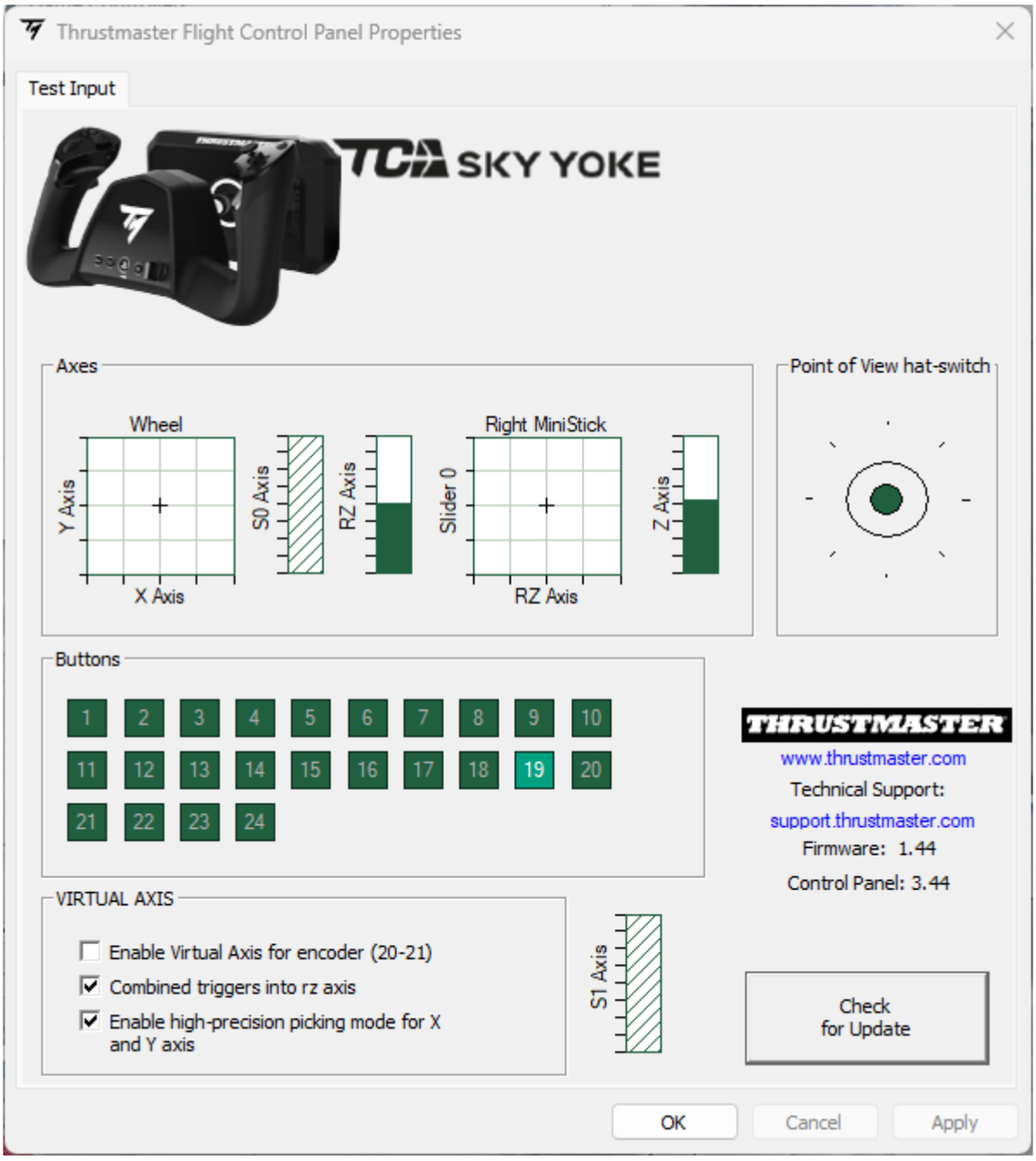

Avec le logiciel My Thrustmaster Panel

1

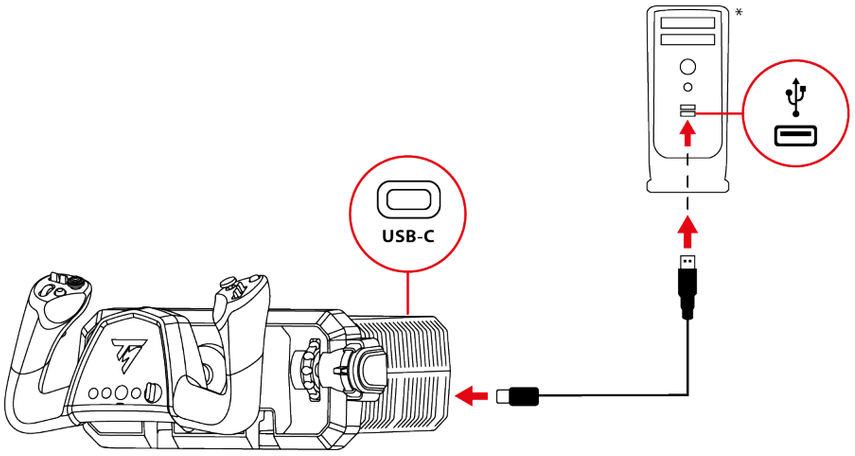

2



3

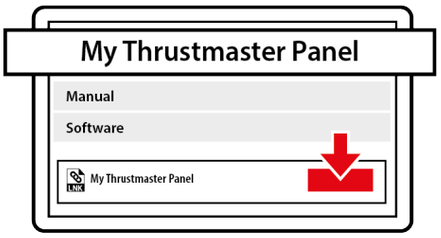

4

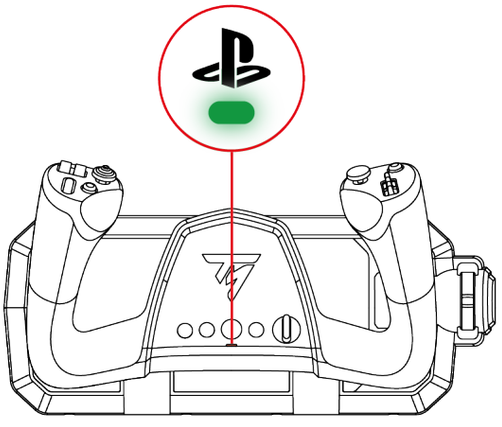

*non fourni

1. Branchez le câble USB-C – USB-A sur le port USB-C du yoke et sur un port USB-A du PC.
2. Allez sur :

   https://support.thrustmaster.com/product/tca-sky-yoke-p/
3. Téléchargez et installez le logiciel My Thrustmaster Panel disponible dans la section **Logiciel**, puis suivez les instructions.
4. La LED située en-dessous du bouton doit être verte.
5. Si la LED n’est pas verte, modifiez le mode de compatibilité en suivant la procédure indiquée **ici**.

Vous êtes maintenant prêt à jouer !

My Thrustmaster Panel :

Pour accéder au logiciel My Thrustmaster Panel, sélectionnez **Démarrer** puis saisissez **My Thrustmaster Panel** dans la barre de recherche.

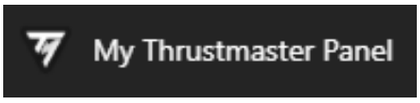

Le logiciel **My Thrustmaster Panel** s’affiche. L’accessoire apparaît à l’écran sous le nom **TCA SKY YOKE**.

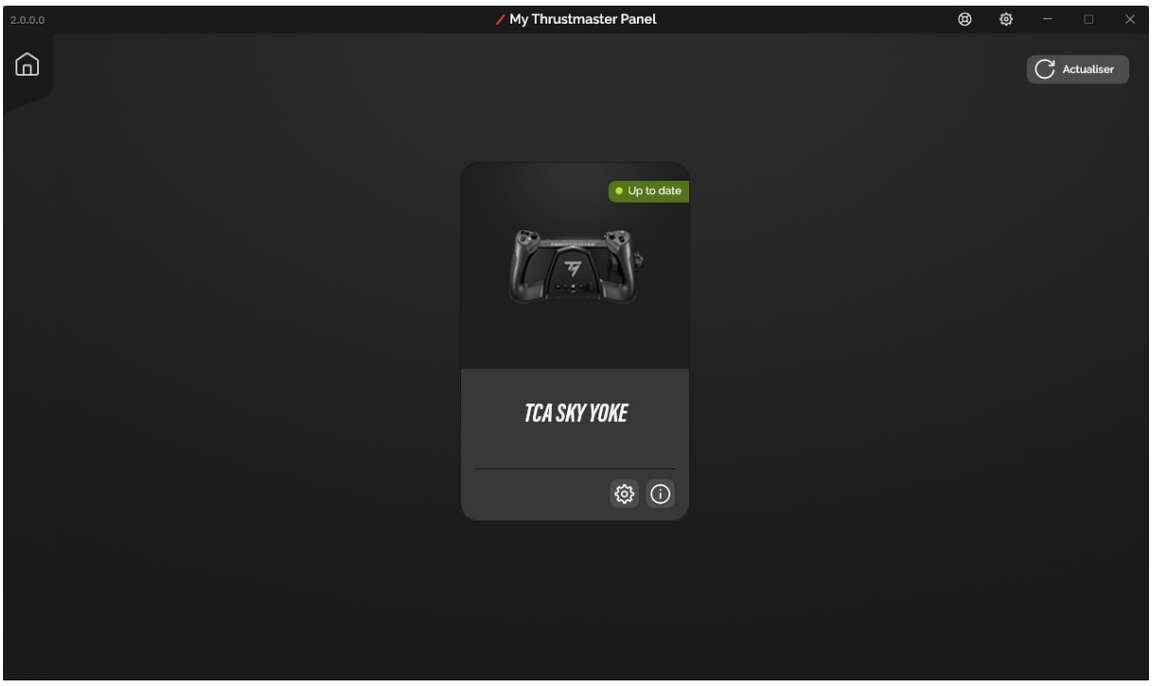

Cliquez sur **TCA SKY Yoke** puis sur les onglets **SETTINGS (Paramètres)** ou **TESTING (Test)** pour tester et visualiser l’ensemble des fonctions.

Onglet **SETTINGS (Paramètres)**

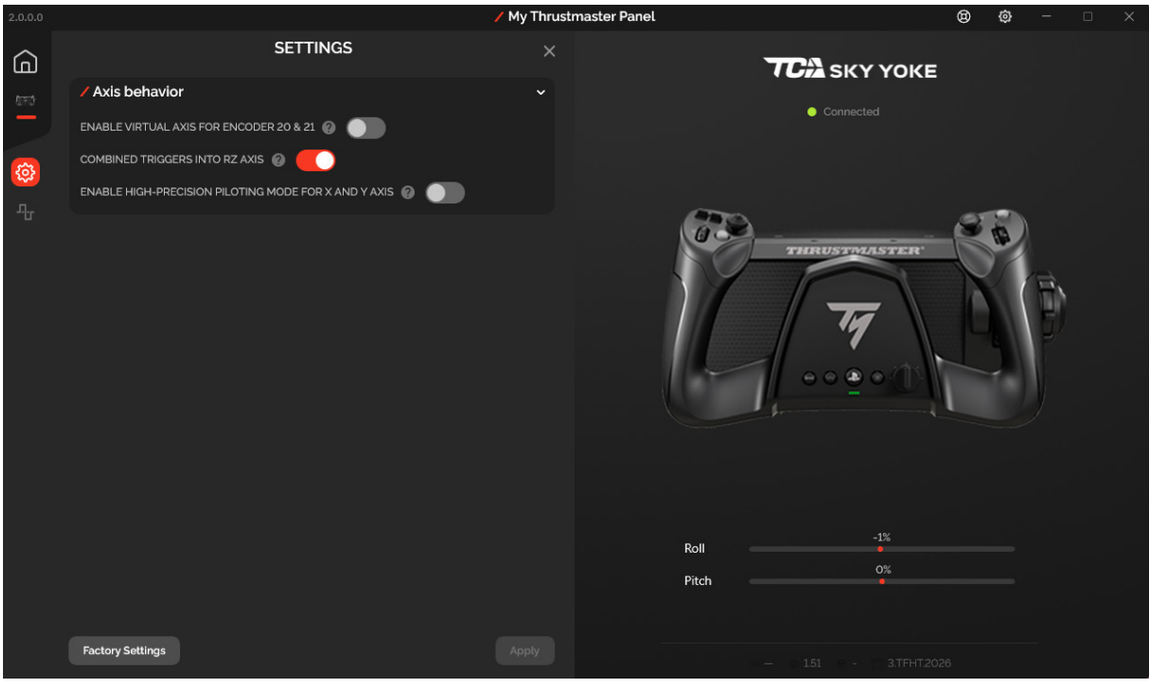

Onglet **TESTING (Test)**

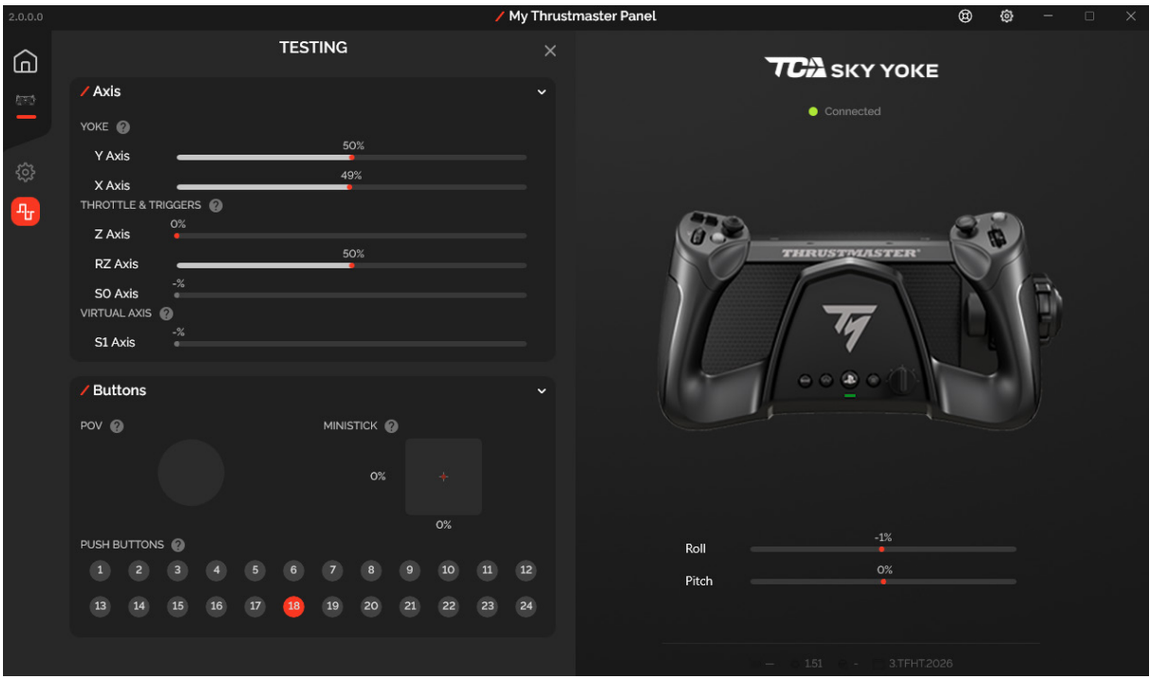

7. Mapping pour consoles PlayStation®5

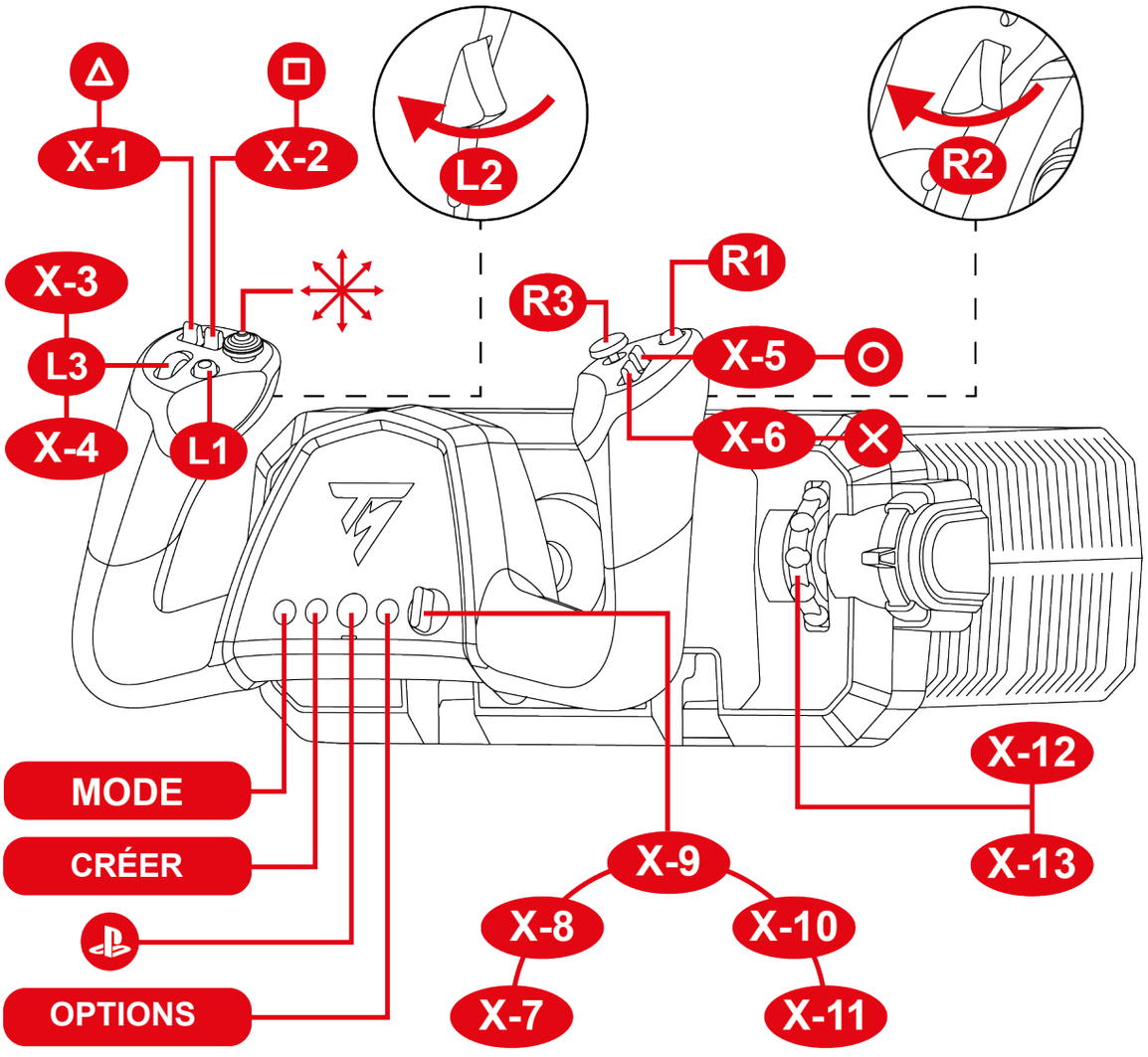

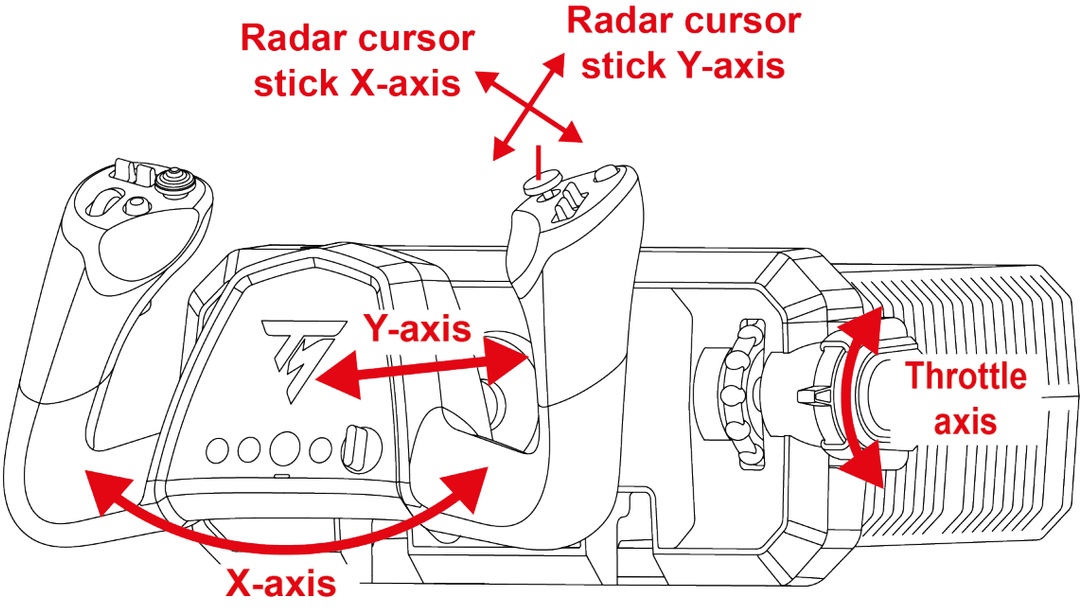

8. Mapping pour PC

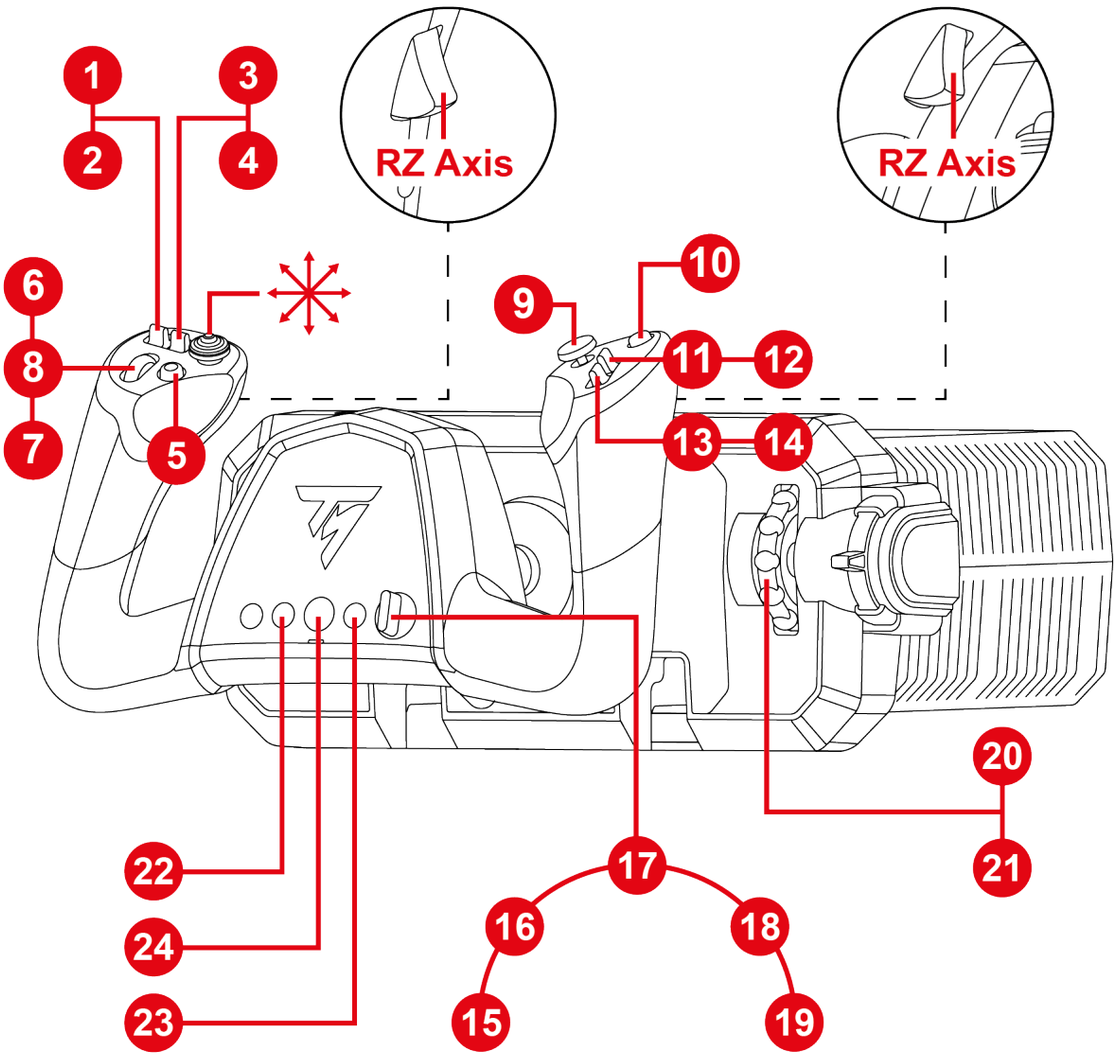

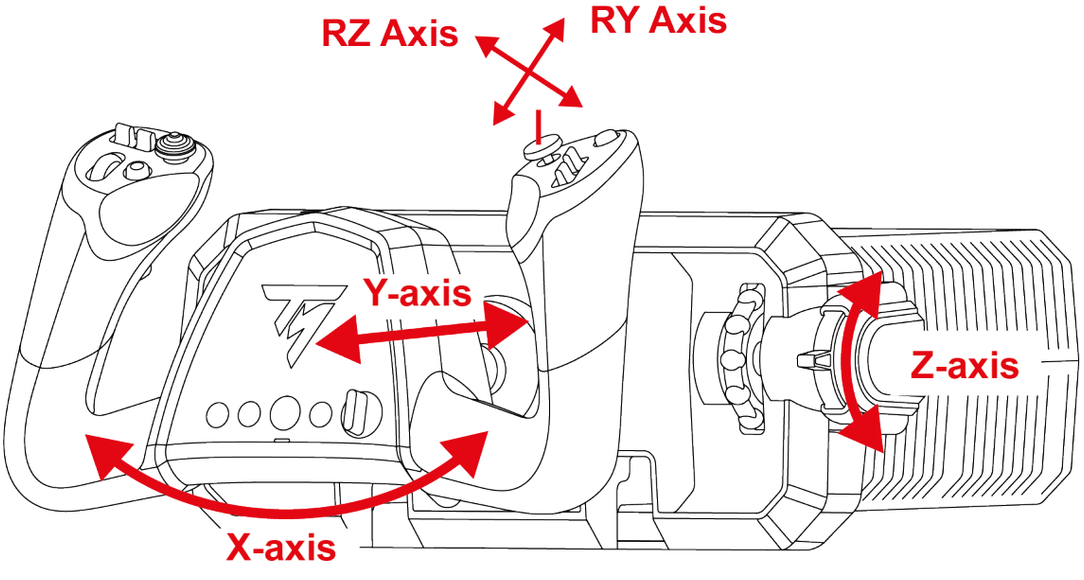

9. Mode de compatibilité

Le yoke possède deux modes de compatibilité :

- Sur consoles PlayStation®5, sélectionnez le mode PlayStation®5 (LED rouge).
- Sur PC, sélectionnez le mode PC (LED verte).

Couleur de la LED	Mode
	PlayStation®5 (mode par défaut)
	PC

Pour modifier le mode de compatibilité :

1. Appuyez sur le bouton MODE pendant trois secondes, jusqu'à ce que la LED située en-dessous du bouton clignote.

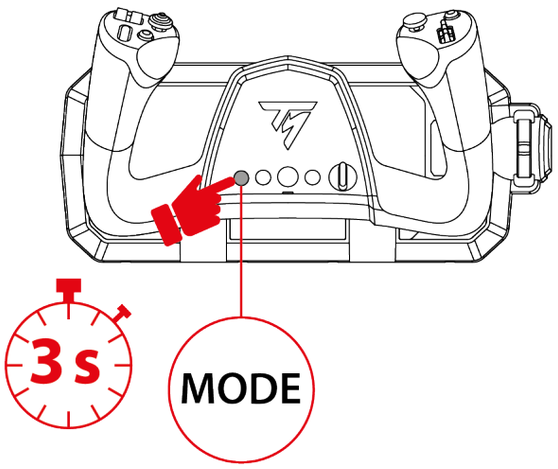

2. Appuyez sur le bouton MODE pour sélectionner le mode de compatibilité souhaité.

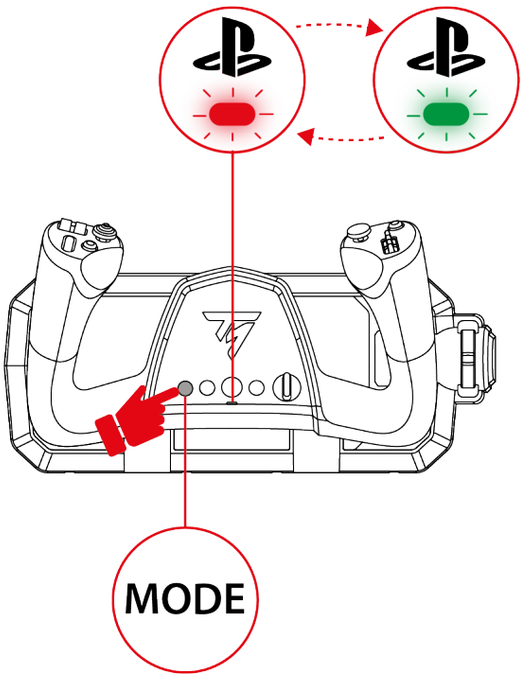

3. Une fois le mode de compatibilité sélectionné, attendez cinq secondes. Le mode est validé lorsque la LED située en-dessous du bouton arrête de clignoter.

4. Sur consoles PlayStation®5, appuyez sur le bouton pour connecter le yoke à votre profil.

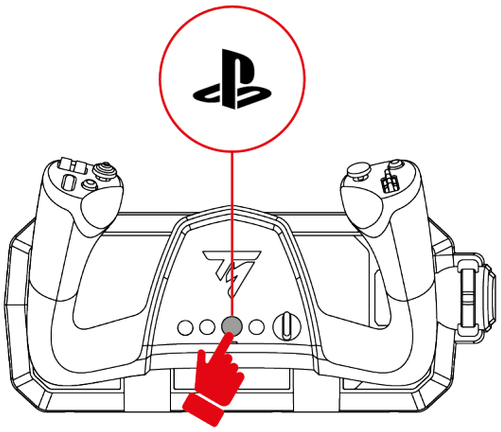

10. Fonctionnalités

Manette des gaz

La manette des gaz permet de contrôler la poussée du moteur.

Pour augmenter la poussée du moteur, poussez la manette des gaz vers le haut.
Pour diminuer la poussée du moteur, poussez la manette des gaz vers le bas.

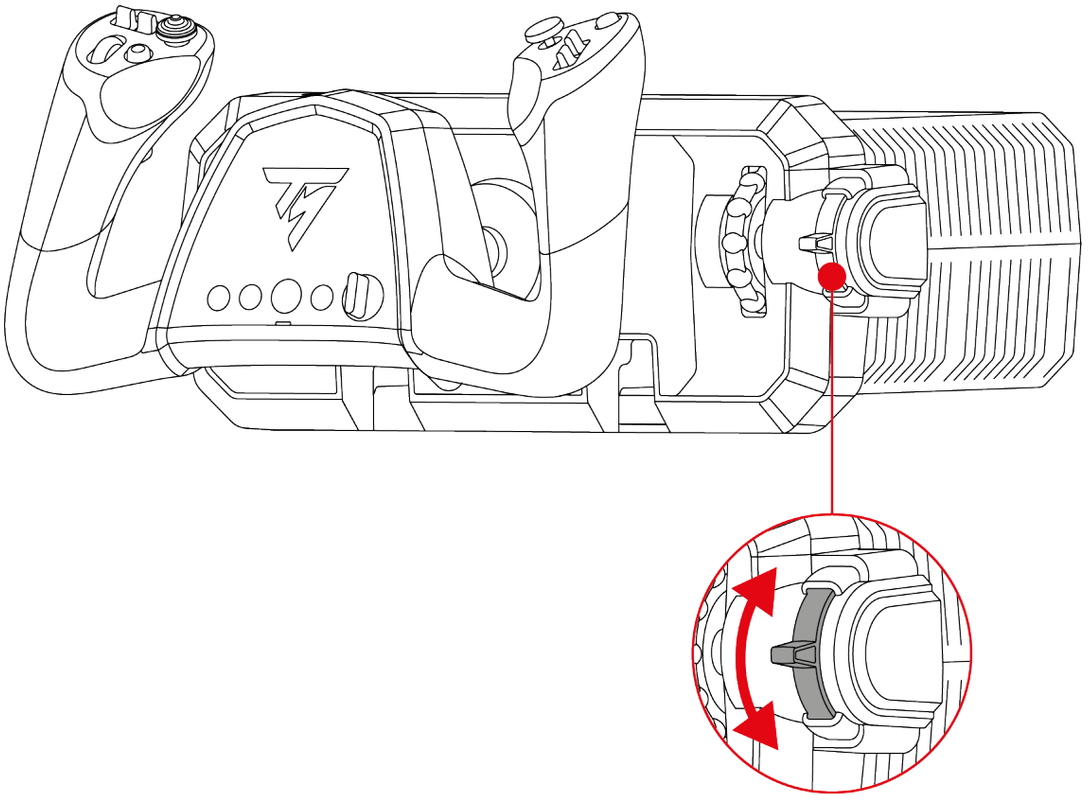

Commandes de lacet (gouverne de direction)

Les gâchettes analogiques permettent de contrôler la gouverne de direction de l’avion, afin de reproduire l’action du palonnier d’un avion.

Pour faire pivoter le nez de l’avion vers la gauche, appuyez progressivement sur la gâchette gauche.
Pour faire pivoter le nez de l’avion vers la droite, appuyez progressivement sur la gâchette droite.

Ces actions font pivoter l’avion autour de son axe vertical et permettent de contrôler le lacet.

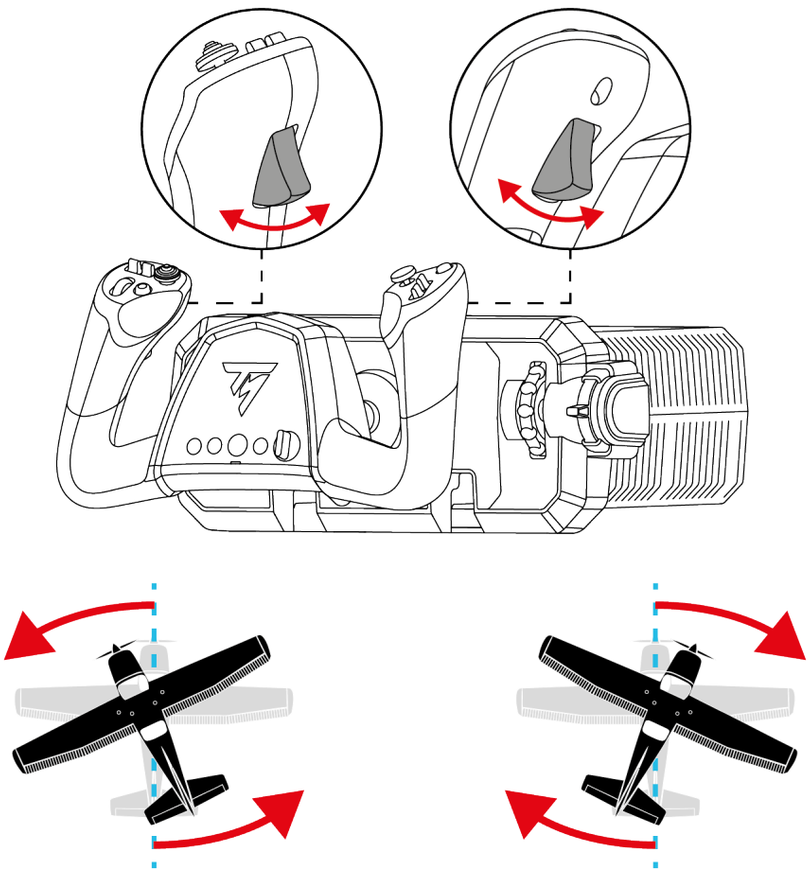

Commandes de tangage (gouverne de profondeur)

Le yoke permet de contrôler la gouverne de profondeur de l'avion.

Pour faire cabrer l'avion et relever son nez, tirez le yoke vers vous.
Pour faire piquer l'avion et abaisser son nez, poussez le yoke.

Ces actions font pivoter l'avion autour de son axe transversal et permettent de contrôler le tangage.

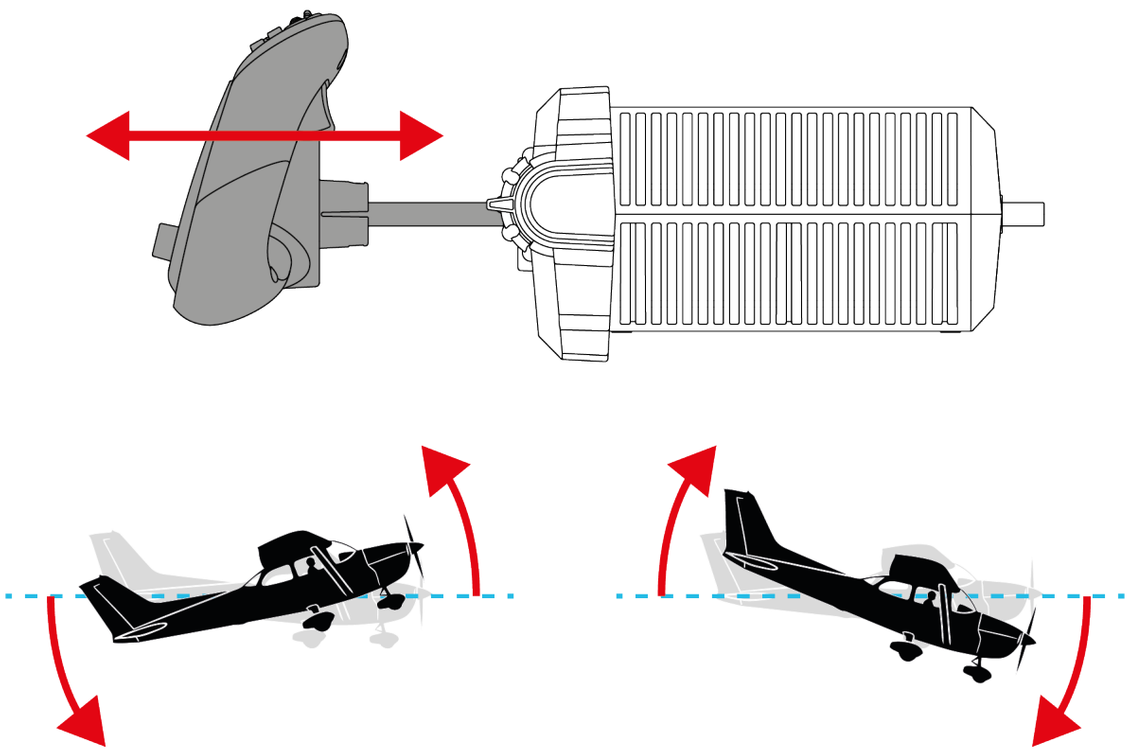

Commandes de roulis (ailerons)

Le yoke permet de contrôler les ailerons de l’avion.

Pour incliner l’avion vers la gauche, tournez le yoke vers la gauche.
Pour incliner l’avion vers la droite, tournez le yoke vers la droite.

Ces actions font pivoter l’avion autour de son axe longitudinal et permettent de contrôler le roulis.

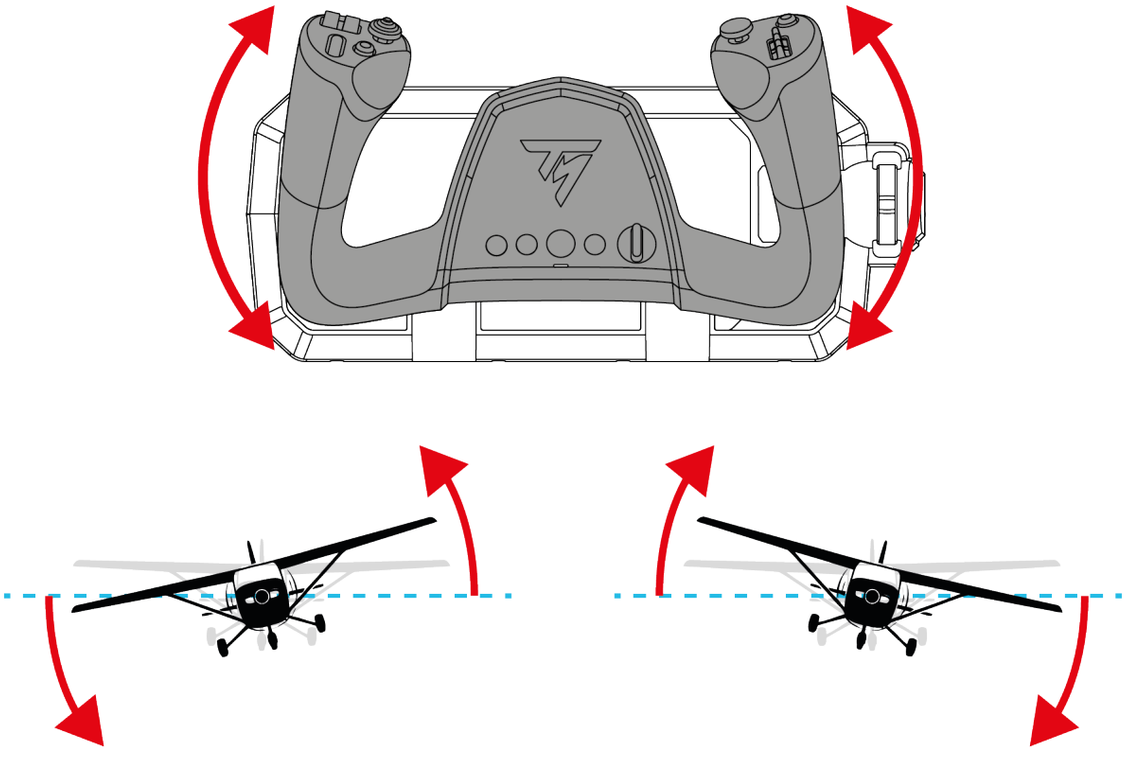

Compensateur de profondeur (trim)

La roue de compensateur permet d'ajuster le compensateur de profondeur de l'avion.

Pour aider l'avion à maintenir le nez relevé (compensation à cabrer), tournez la roue de compensateur vers le bas. Pour aider l'avion à maintenir le nez abaissé (compensation à piquer), tournez la roue de compensateur vers le haut.

Cette commande permet de réduire les corrections à effectuer sur le yoke pour maintenir l'assiette souhaitée et d'améliorer le confort de pilotage sur de longues périodes de vol.

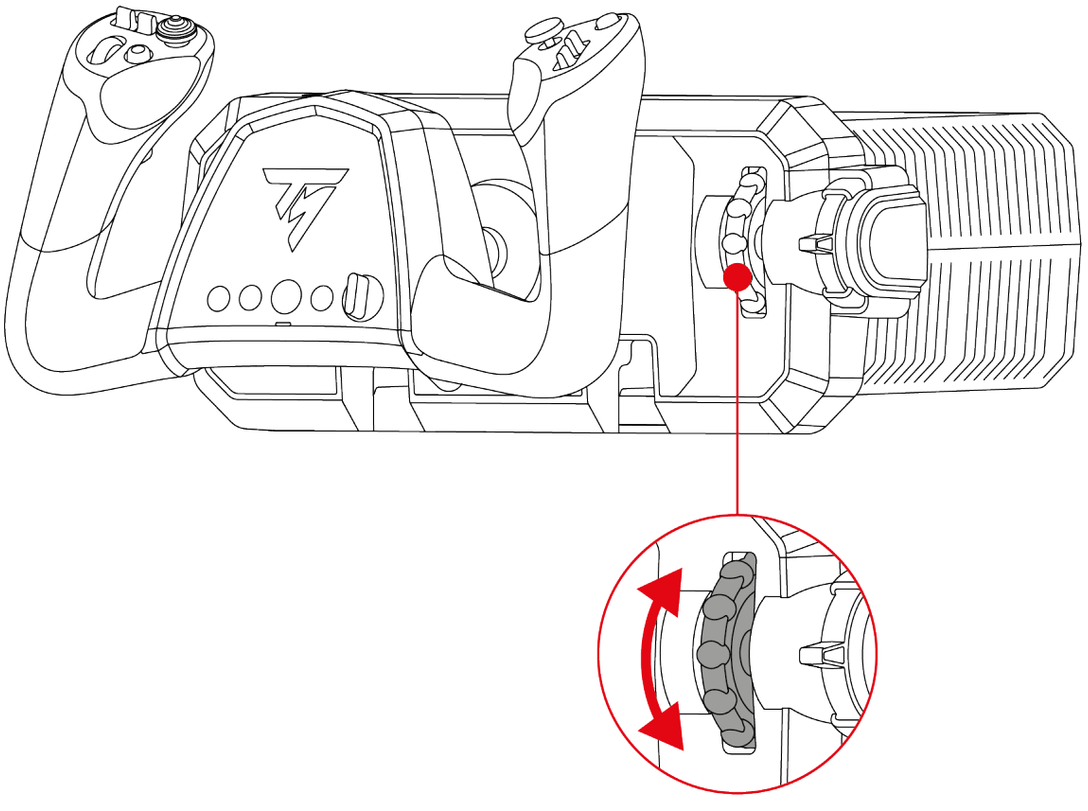

Chapeau « point de vue » 8 directions

Le yoke TCA SKY Yoke est doté d’un chapeau « point de vue » 8 directions qui permet de surveiller ce qui se passe autour de votre appareil (dans les jeux le permettant).

Depuis le menu de configuration de votre jeu, programmez les différentes vues (vue arrière, vue sur la gauche, vue sur la droite, vues externes) sur les directions du chapeau « point de vue » 8 directions.

Vous pouvez réserver le chapeau « point de vue » 8 directions à d’autres utilisations (tir, etc.).

11. Compatibilité

Le yoke TCA SKY Yoke est compatible avec le palonnier TFRP T.Flight Rudder Pedals* et le quadrant TCA SKY Quadrant**.

Le palonnier TFRP* est compatible avec tous les jeux acceptant les palonniers.

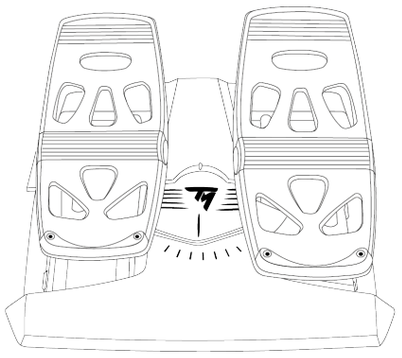

TFRP T.Flight Rudder Pedals*

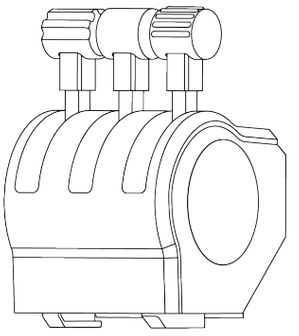

TCA SKY Quadrant**

Le yoke TCA SKY Yoke n’est pas compatible avec les cockpits intégrant un simulateur de mouvement. Les mouvements du cockpit faussent le comportement des axes principaux de vol (tangage et roulis).

**vendu séparément*

***disponible ultérieurement*

Connectivité

Le palonnier TFRP T.Flight Rudder Pedals* se branche sur le port USB-A (via l'adaptateur T.RJ12 USB ADAPTER*) ou sur l'un des ports RJ12 du yoke TCA SKY Yoke.

Le quadrant TCA SKY Quadrant** se branche sur le port USB-A ou sur l'un des ports RJ12 du yoke TCA SKY Yoke.

**vendu séparément*

***disponible ultérieurement*



Le quadrant TCA SKY Quadrant* est vendu dans deux configurations différentes :

- Vous possédez le quadrant TCA SKY Quadrant*, vendu seul : le quadrant dispose d'un connecteur USB-A. Vous pouvez brancher le quadrant sur un port USB-A ou sur un port RJ12 en remplaçant au préalable le connecteur USB-A par un connecteur RJ12 (non fourni). Pour savoir comment remplacer le connecteur USB-A par un connecteur RJ12, veuillez consulter le site du **support technique Thrustmaster**.
- Vous possédez le quadrant vendu avec le pack TCA SKY Yoke Flight Pack (version PlayStation)* : le quadrant dispose d'un connecteur RJ12. Vous pouvez uniquement brancher le quadrant sur un port RJ12.

**disponible ultérieurement*

12. Double commande

Le système de double commande permet de connecter un second yoke TCA SKY Yoke* afin de partager le contrôle de l'avion entre un instructeur et un élève.

Cette fonctionnalité permet de reproduire les conditions d'une formation au pilotage en facilitant le partage des commandes entre deux utilisateurs.

Lorsque les deux yokes sont reliés :

- un seul utilisateur contrôle les axes principaux de vol (tangage et roulis) ;
- les deux utilisateurs contrôlent les boutons (sauf exceptions mentionnées dans la section **Remarques importantes**).



- Le système de double commande fonctionne **uniquement sur PC**.
- Les deux yokes doivent être des TCA SKY Yoke PlayStation®5/PC.

**vendu séparément*

Connexion

1. Branchez un câble USB-C – USB-A sur le port USB-C du premier yoke (yoke Instructeur) et sur un port USB-A du PC.
2. Branchez un câble USB-C – USB-A sur le port USB-C du deuxième yoke (yoke Élève) et sur le port USB-A du yoke Instructeur.

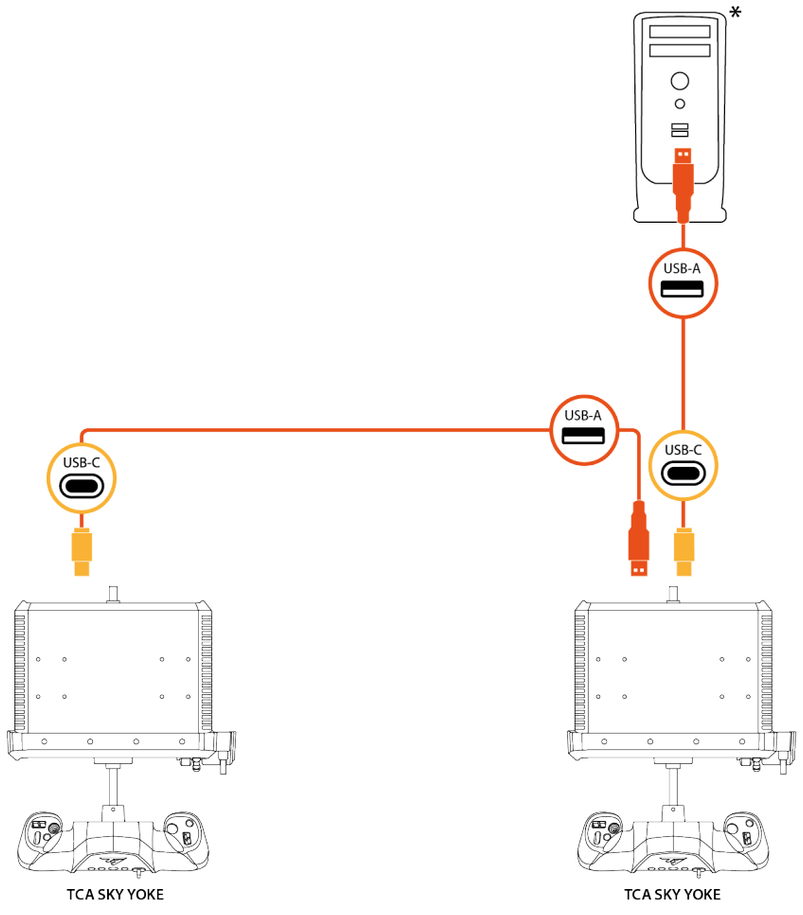

ÉLÈVE INSTRUCTEUR

*non fourni



- Le yoke Instructeur est le yoke directement connecté au PC. Le deuxième yoke est le yoke Élève.
- Par défaut, le yoke Instructeur a le contrôle des axes principaux de vol (tangage et roulis). Le yoke Élève ne peut pas agir sur ces axes.
- La LED située en-dessous du bouton PS est uniquement allumée sur le yoke qui contrôle les axes principaux de vol.
- Pour transférer le contrôle des axes principaux de vol de l'instructeur vers l'élève et inversement, veuillez suivre la procédure indiquée dans la section **Transfert des commandes**.

Transfert des commandes

Lorsque vous être en configuration Double commande, vous pouvez transférer le contrôle des axes principaux de vol (tangage et roulis) entre l’instructeur et l’élève.

La LED située en-dessous du bouton est uniquement allumée sur le yoke qui contrôle les axes principaux de vol.

Instructeur vers élève

Pour transférer le contrôle des axes principaux de vol (tangage et roulis) de l'instructeur vers l'élève, appuyez sur le bouton R1 du yoke Instructeur.

La LED s'éteint sur le yoke Instructeur, puis elle s'allume sur le yoke Élève.

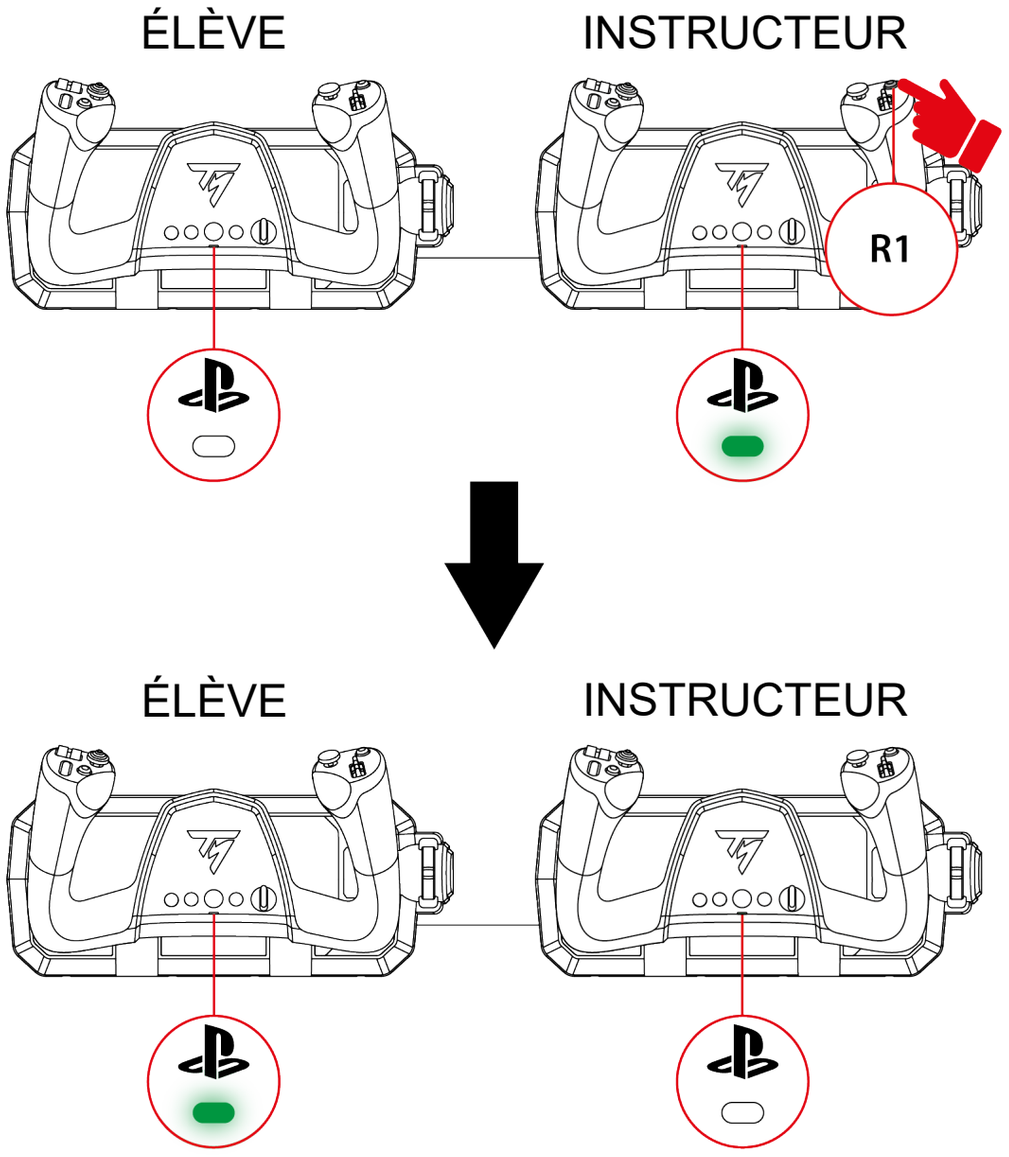

Élève vers instructeur

Pour que l'instructeur reprenne immédiatement le contrôle des axes principaux de vol (tangage et roulis), actionnez l'un des axes principaux du yoke Instructeur. La LED s'éteint sur le yoke Élève, puis elle s'allume sur le yoke Instructeur.

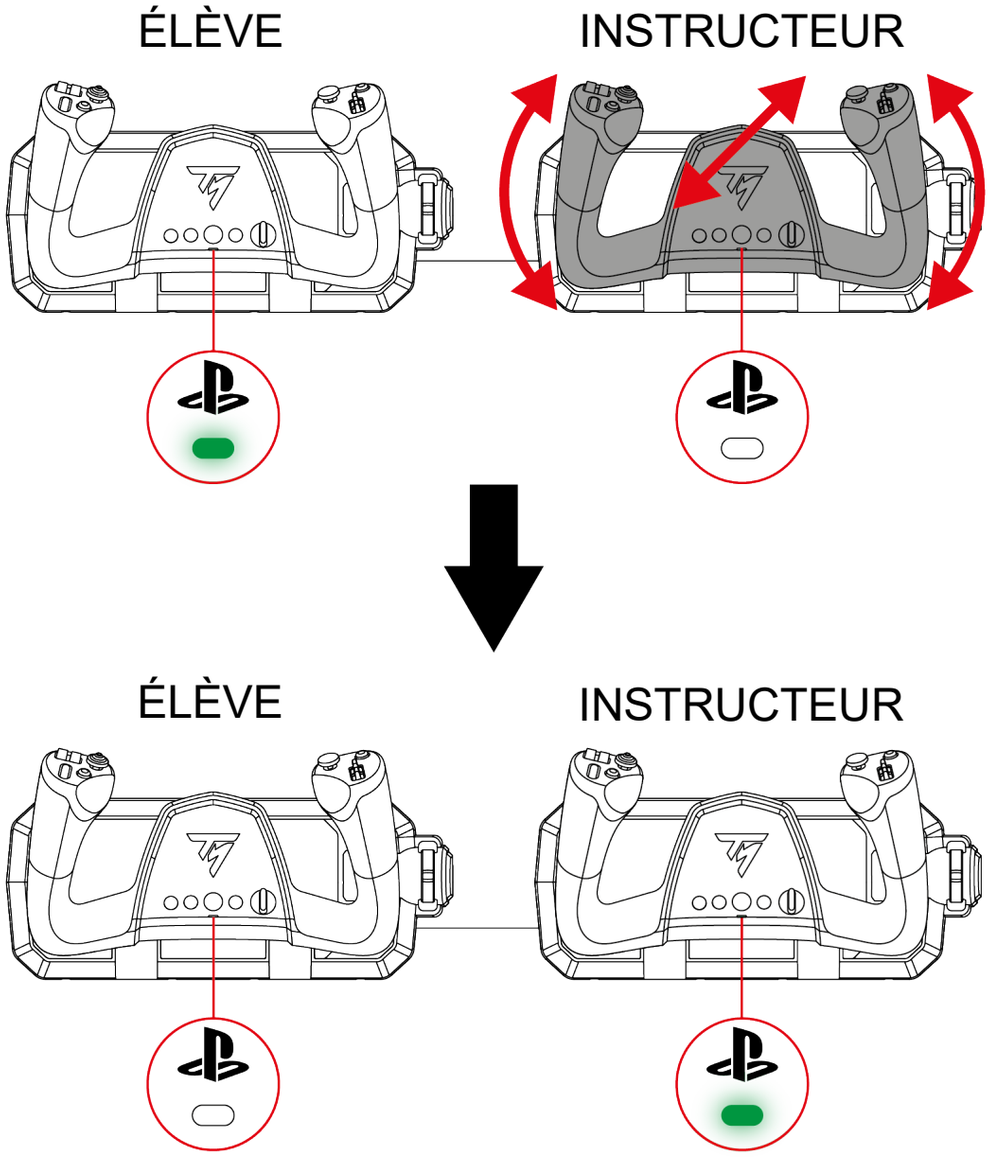



Retarder le transfert des commandes

Si l'instructeur souhaite reprendre le contrôle des axes principaux de vol (tangage et roulis) lorsque le yoke se trouve en dehors du centre des axes, il est possible de retarder le transfert des commandes de deux secondes.

Pour cela, appuyez sur le bouton R1 du yoke Instructeur. L’instructeur dispose alors de deux secondes pour positionner son yoke dans la position souhaitée, avant que le transfert des commandes soit effectif.

*Utilisation de périphériques**

En configuration Double commande, vous pouvez connecter jusqu'à deux périphériques (palonnier TFRP*, quadrant TCA SKY Quadrant**) sur chaque yoke :

- Sur le yoke Instructeur, utilisez les deux ports RJ12 pour connecter les périphériques.
- Sur le yoke Élève, utilisez les deux ports RJ12 et le port USB-A pour connecter les périphériques.

**vendus séparément*

***disponible ultérieurement*



- Si vous possédez le quadrant TCA SKY Quadrant* (vendu seul), vous pouvez le brancher sur le port USB-A du PC ou du yoke Élève ou sur l'un des ports RJ12 des yokes en remplaçant au préalable le connecteur USB-A par un connecteur RJ12 (non fourni). Pour savoir comment remplacer le connecteur USB-A par un connecteur RJ12, veuillez consulter le site du **support technique Thrustmaster**.
- Si vous possédez le quadrant vendu avec le pack TCA SKY Yoke Flight Pack (version PlayStation)*, vous pouvez uniquement brancher le quadrant sur l'un des ports RJ12 des yokes.

**disponible ultérieurement*



- Si vous souhaitez brancher un quadrant sur le yoke Instructeur, vous devez le brancher sur l'un des ports RJ12.
    - Si vous possédez le quadrant TCA SKY Quadrant* (vendu seul), le connecteur RJ12 n'est pas fourni. Pour savoir comment remplacer le connecteur USB-A par un connecteur RJ12, veuillez consulter le site du **support technique Thrustmaster**.
    - Si vous possédez le quadrant vendu avec le pack TCA SKY Yoke Flight Pack (version PlayStation)*, vous pouvez directement brancher le quadrant.

**disponible ultérieurement*

Exemples de configurations possibles :

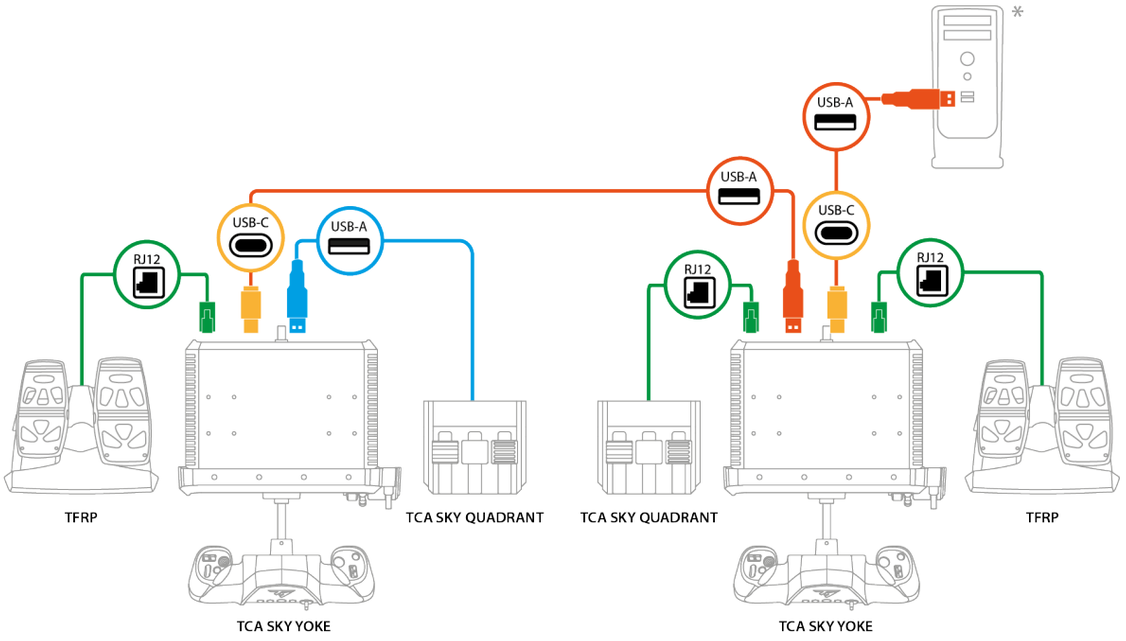

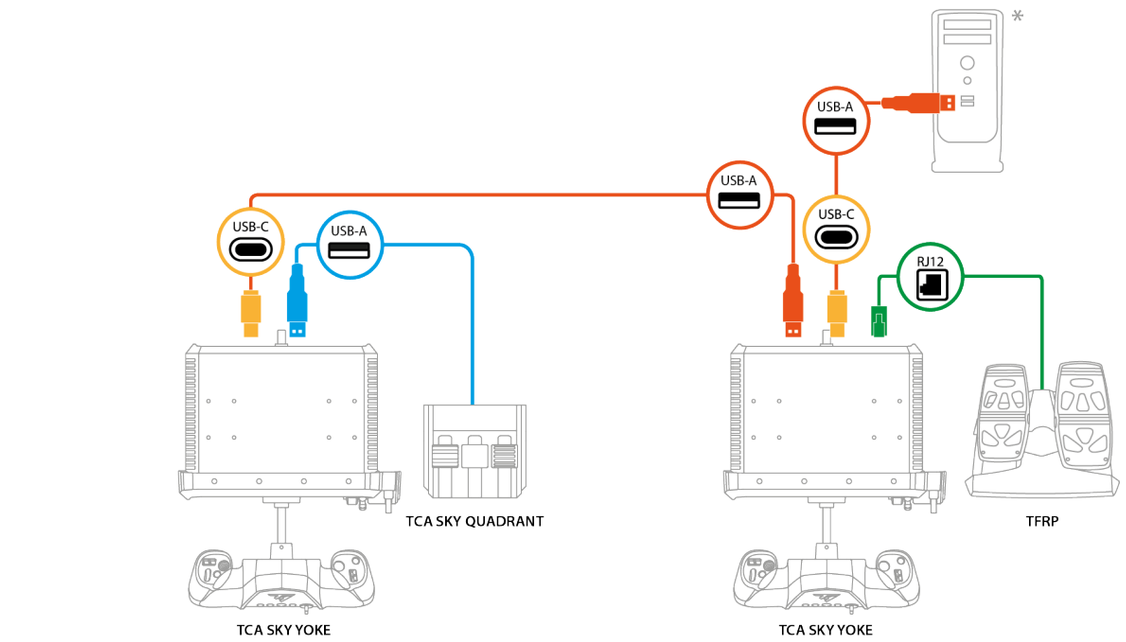

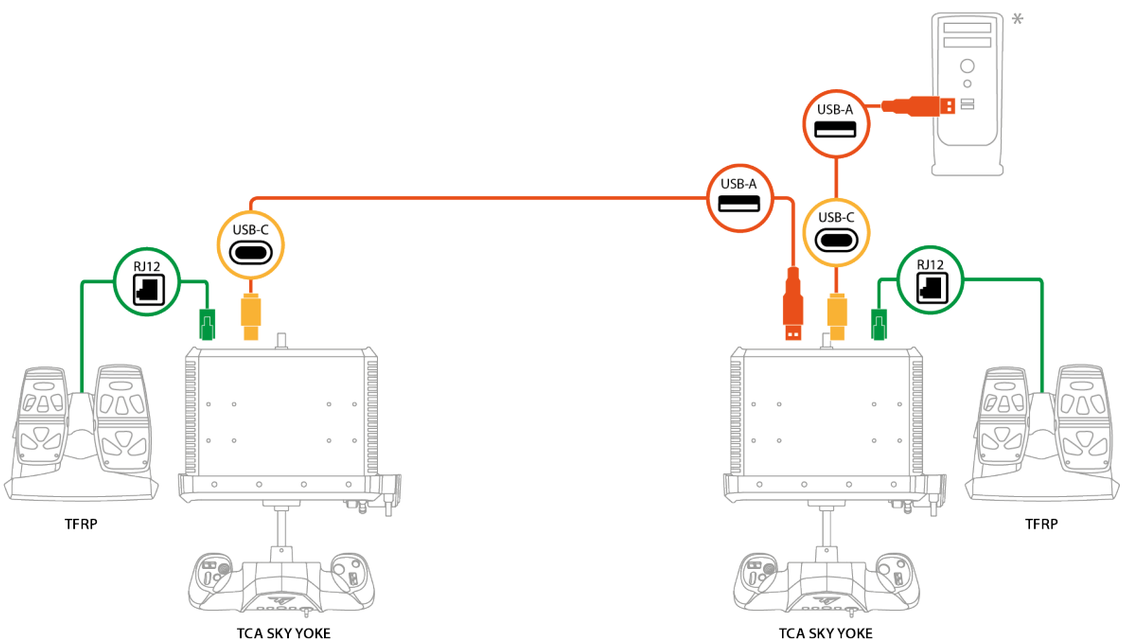

*non fourni

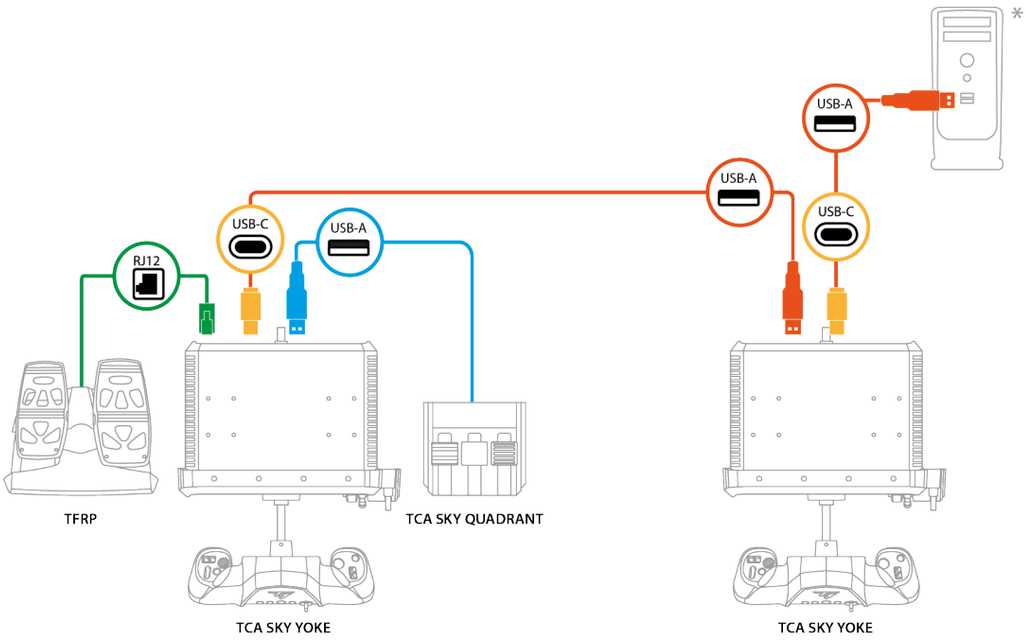
USB-A
USB-A
USB-C
USB-C
USB-A
RJ12
TFRP
TCA SKY QUADRANT
TCA SKY YOKE
TCA SKY YOKE

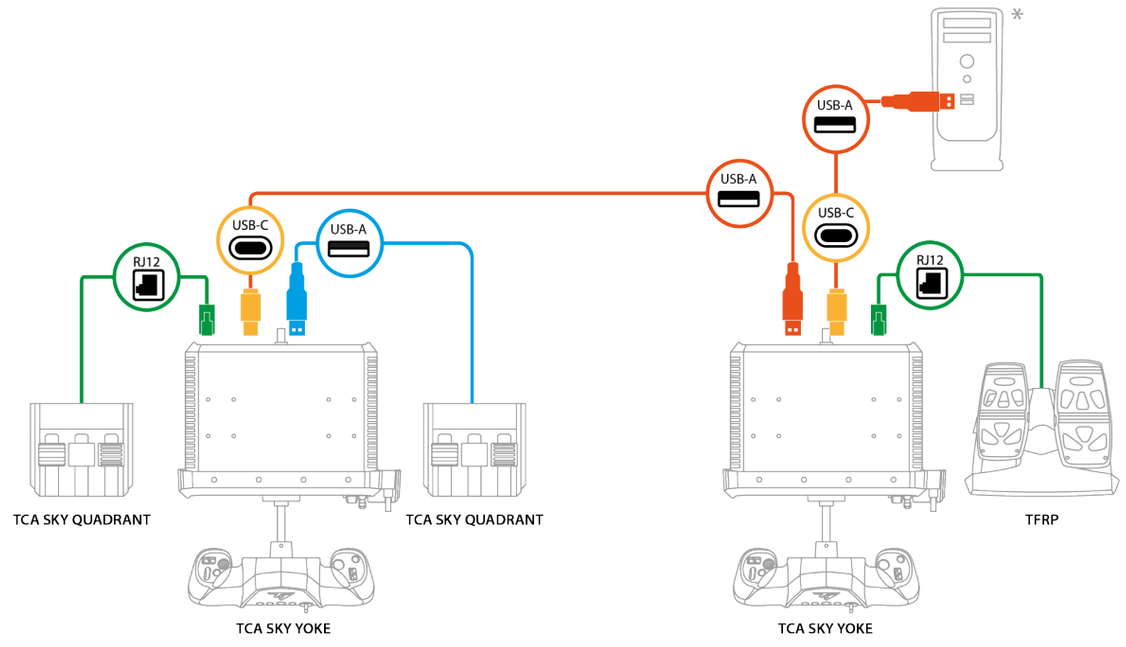
USB-A
USB-A
USB-C
USB-C
USB-A
RJ12
RJ12
TCA SKY QUADRANT
TCA SKY QUADRANT
TFRP
TCA SKY YOKE
TCA SKY YOKE

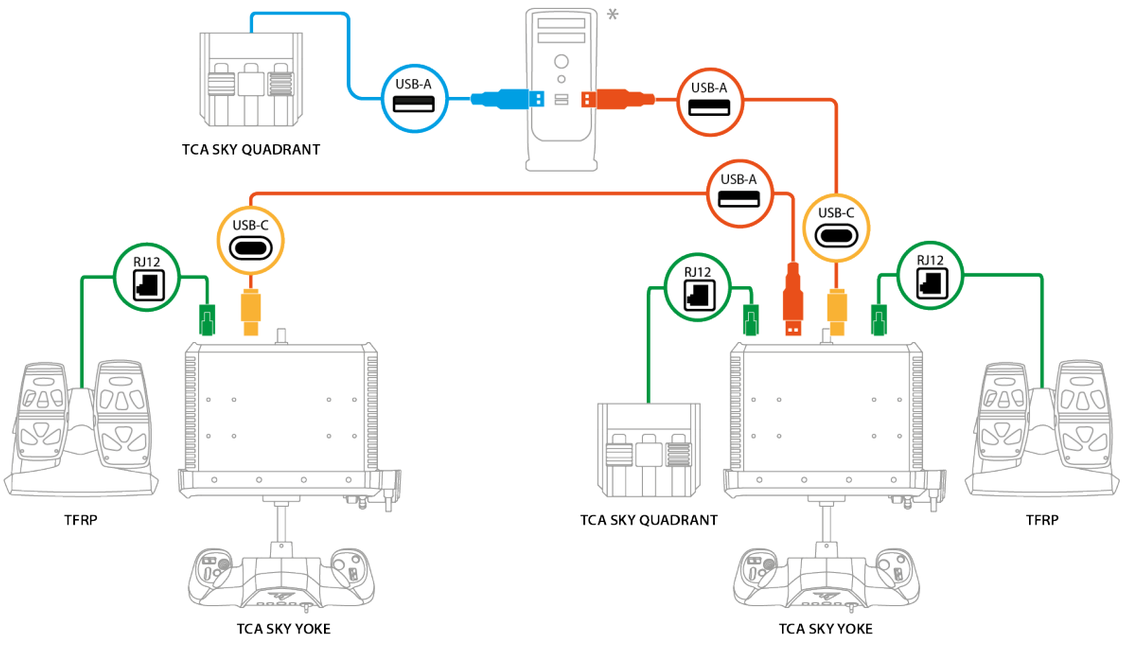
TCA SKY QUADRANT
USB-A
USB-A
USB-A
USB-C
USB-C
RJ12
RJ12
RJ12
TFRP
TCA SKY QUADRANT
TFRP
TCA SKY YOKE
TCA SKY YOKE

*non fourni

Remarques importantes

En configuration Double commande :

- Le **sélecteur** (boutons 15, 16, 17, 18, 19) et la **manette des gaz intégrée** (axe Z) sont uniquement fonctionnels sur le yoke Élève.
- Les **boutons** peuvent être utilisés à tout moment sur les deux yokes sans interférer avec le transfert des commandes. Cependant, sur le yoke Instructeur, le bouton R1 est exclusivement réservé au transfert des commandes. Sur le yoke Élève, différentes fonctions peuvent être attribuées au bouton R1.
- Le **mini-stick** de chaque yoke peut être utilisé à tout moment. En cas d'utilisation simultanée, le mini-stick du yoke Instructeur est prioritaire sur le mini-stick du yoke Élève.
- Les **gâchettes analogiques** de chaque yoke peuvent être utilisées à tout moment. En cas d'utilisation simultanée, les gâchettes analogiques du yoke Instructeur sont prioritaires sur les gâchettes analogiques du yoke Élève.

- Le palonnier **TFRP*** n’interfère pas avec le transfert des commandes.
- Le ou les quadrants **TCA SKY Quadrant**** peuvent être utilisés par l’instructeur et l’élève, quel que soit le yoke qui contrôle les axes principaux de vol (tangage et roulis), car les axes des quadrants sont indépendants.

**vendu séparément*

***disponible ultérieurement*

Utilisation de deux quadrants TCA SKY Quadrant* :

- Un quadrant est branché en RJ12 sur chaque yoke : le quadrant A correspond au quadrant branché sur le yoke Instructeur.
- Les deux quadrants sont branchés en RJ12 sur le même yoke : le quadrant A correspond au quadrant branché sur le connecteur RJ12 de gauche (à côté du port USB-A).
- Un quadrant est branché en RJ12 sur un yoke et un quadrant est branché en USB-A sur le même yoke, sur le deuxième yoke ou sur le PC : le quadrant A correspond au quadrant branché en RJ12.
- Un quadrant est branché en USB-A sur un yoke et un quadrant est branché en USB-A sur le PC : les deux quadrants sont indépendants.



Si vous souhaitez brancher le quadrant TCA SKY Quadrant* (vendu seul) sur l'un des ports RJ12, vous devez remplacer au préalable le connecteur USB-A par un connecteur RJ12 (non fourni). Pour savoir comment remplacer le connecteur USB-A par un connecteur RJ12, veuillez consulter le site du **support technique Thrustmaster**.

**disponible ultérieurement*

Utilisation de deux palonniers TFRP* :

- Un seul palonnier doit être installé par yoke.
- Les commandes du palonnier relié au yoke Instructeur sont prioritaires sur celles du palonnier relié au yoke Élève.

  Cette priorité n’affecte pas le contrôle des axes principaux du yoke. : l’instructeur peut contrôler le palonnier, sans que l’élève perde le contrôle des axes principaux du yoke, et inversement.

**vendu séparément*

13. FAQ et support technique

Vous avez des questions ou vous rencontrez des problèmes techniques concernant le yoke TCA SKY Yoke ? Consultez le site du support technique Thrustmaster : **https://support.thrustmaster.com/product/tca-sky-yoke-p/**.

1. Mon yoke ne fonctionne pas correctement ou semble mal calibré

- Éteignez votre console ou votre PC, déconnectez votre yoke puis reconnectez-le, redémarrez votre console ou votre PC et relancez votre jeu.
- Lorsque vous branchez votre produit, laissez le yoke centré et évitez de le manipuler pour éviter tout problème de calibration.
- Sur consoles PlayStation®5, appuyez sur le bouton du yoke, puis connectez-vous à votre compte PlayStation™Network pour que votre yoke soit fonctionnel.
- Vérifiez que vous avez sélectionné le mode de compatibilité adapté à votre plateforme (consoles PlayStation®5 ou PC).

2. Je n’arrive pas à configurer mon yoke

- Accédez au menu de votre jeu et sélectionnez **Options > Contrôleur > Manettes** ou **Joystick**. Puis, choisissez la configuration la plus appropriée ou reconfigurez complètement les options du yoke.
- Reportez-vous au manuel de l’utilisateur ou à l’aide en ligne de votre jeu pour plus d’informations.

3. Mon yoke est trop ou pas assez sensible

- Le yoke s’auto-calibre de manière autonome après quelques mouvements effectués sur les différents axes.
- Accédez au menu de votre jeu et sélectionnez **Options > Contrôleur > Manettes** ou **Joystick**. Puis, ajustez la sensibilité et les zones mortes de votre yoke si l’option est disponible.

4. Mon yoke ne fonctionne pas

Pour que le yoke fonctionne correctement avec les jeux vidéo, il est impératif de mettre à jour le firmware.

Pour effectuer la mise à jour, allez sur **https://support.thrustmaster.com/product/tca-sky-yoke-p/**

Sélectionnez Pilotes et suivez les instructions et la procédure de téléchargement et d'installation.

5. Mon palonnier ne fonctionne pas*

Si vous utilisez deux palonniers TFRP*, assurez-vous qu'un palonnier est branché sur chaque yoke.

**vendu séparément*

THRUSTMASTER®

TCA SKY YOKE

Für PlayStation®5-Konsolen und PC*

Benutzerhandbuch

Lesen Sie die Anweisungen in diesem Benutzerhandbuch **sorgfältig durch**, **bevor** Sie das Produkt installieren, **bevor** Sie es benutzen und **bevor** Sie es warten. Beachten Sie unbedingt die Sicherheitsanweisungen. Die Nichtbeachtung dieser Anweisungen kann zu Unfällen und/oder Schäden führen. Bewahren Sie dieses Benutzerhandbuch auf, damit Sie auch in Zukunft darin nachschlagen können.

**PC-Kompatibilität (Windows® 10/11) nicht von Sony Interactive Entertainment getestet oder unterstützt.*

INHALTSVERZEICHNIS

1. VERPACKUNGSINHALT 6

2. TECHNISCHE MERKMALE 7

3. INFORMATIONEN ZUR VERWENDUNG DER BASIS.....10

4. ANBRINGUNG DES STEUERHORNS AUF EINEM TISCH ODER SCHREIBTISCH 12

5. ANBRINGUNG DES STEUERHORNS IN EINEM COCKPIT.....15

6. INSTALLATION.....18

Auf PlayStation®5-Konsolen.....18

Auf PC* 21

7. MAPPING FÜR PLAYSTATION®5-KONSOLEN 30

8. MAPPING FÜR PC.....31

9. KOMPATIBILITYMODUS 32

10. FUNKTIONEN.....35

Schubhebel.....35

Giersteuerung (Seitenruder).....36

Nickwinkel-Steuerung (Höhenruder).....37

Rollsteuerung (Querruder) 38

Neigungstrimmung (trim) 39

8-Wege-“Point of View”-Schalter.....40

11. KOMPATIBILITÄT.....41

12. DUAL CONTROL 44

Anschluss 45

Übertragung der Steuerung.....47

Verwendung von Peripheriegeräten*.....51

Wichtige Hinweise 56

13. FAQ UND TECHNISCHER SUPPORT 60

SKY YOKE

Genießen Sie ein immersives Erlebnis mit dem TCA SKY Yoke, das Ihnen bereits ab dem Start ein komfortables und präzises Fluggefühl bietet.

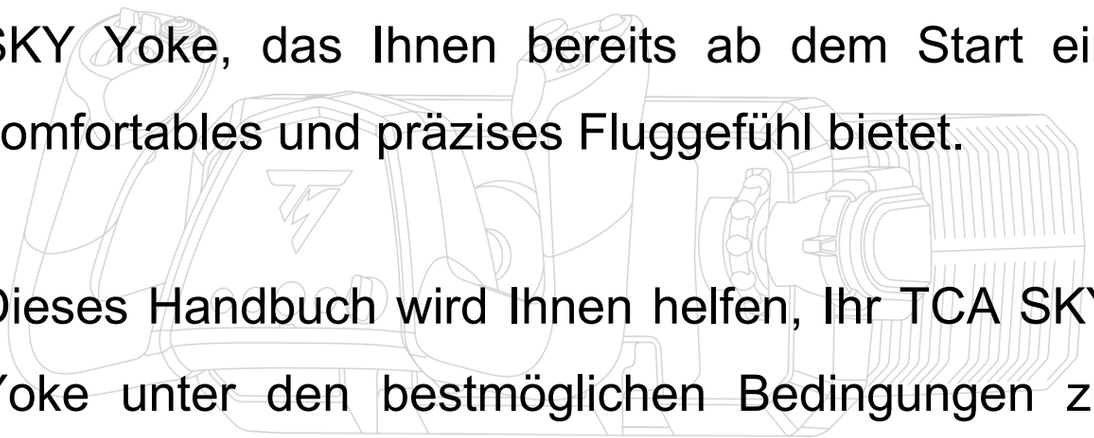

Dieses Handbuch wird Ihnen helfen, Ihr TCA SKY Yoke unter den bestmöglichen Bedingungen zu installieren und zu benutzen. Bevor Sie starten, sollten Sie die Anweisungen und Warnhinweise sorgfältig lesen: Sie werden Ihnen helfen, Ihr Produkt optimal zu nutzen.

Aktualisierung der Firmware

Damit das TCA SKY Yoke mit Videospielen richtig funktioniert, muss die Firmware unbedingt aktualisiert werden.

Für die Durchführung des Updates haben Sie **zwei Möglichkeiten**:

Laden Sie den PC-Treiber und die angepasste Benutzeroberfläche für die Windows®-Systemsteuerung herunter:

1. Gehen Sie zu **https://support.thrustmaster.com/product/tca-sky-yoke-p/**
2. Deinstallieren Sie den alten PC-Treiber und laden Sie anschließend den neuen PC-Treiber aus dem Bereich **Drivers** (Treiber) herunter und installieren Sie ihn. Starten Sie Ihren Computer nach Abschluss der Installation neu.
3. Öffnen Sie die App **THRUSTMASTER FIRMWARE UPDATER** und aktualisieren Sie Ihr Steuerhorn mit der neuesten Firmware-Version.

ODER

Laden Sie die Software My Thrustmaster Panel herunter:

1. Gehen Sie zu **https://support.thrustmaster.com/product/tca-sky-yoke-p/**
2. Laden Sie die Software My Thrustmaster Panel herunter, die im Bereich **Software** verfügbar ist, installieren Sie diese und folgen Sie den Anweisungen.

1. Verpackungsinhalt

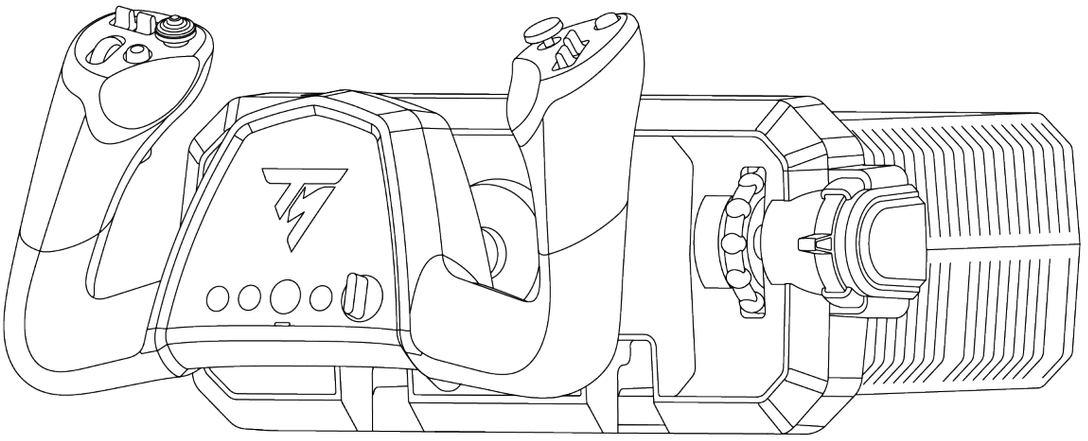

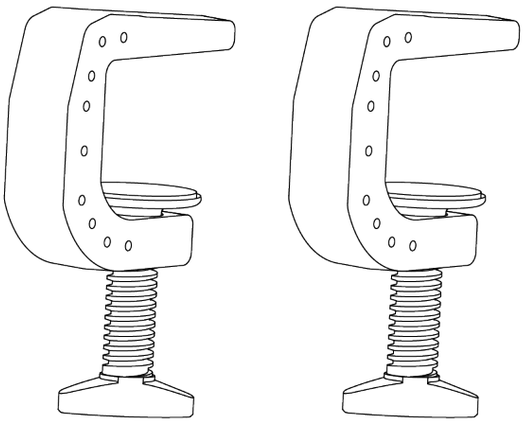



2. Technische Merkmale

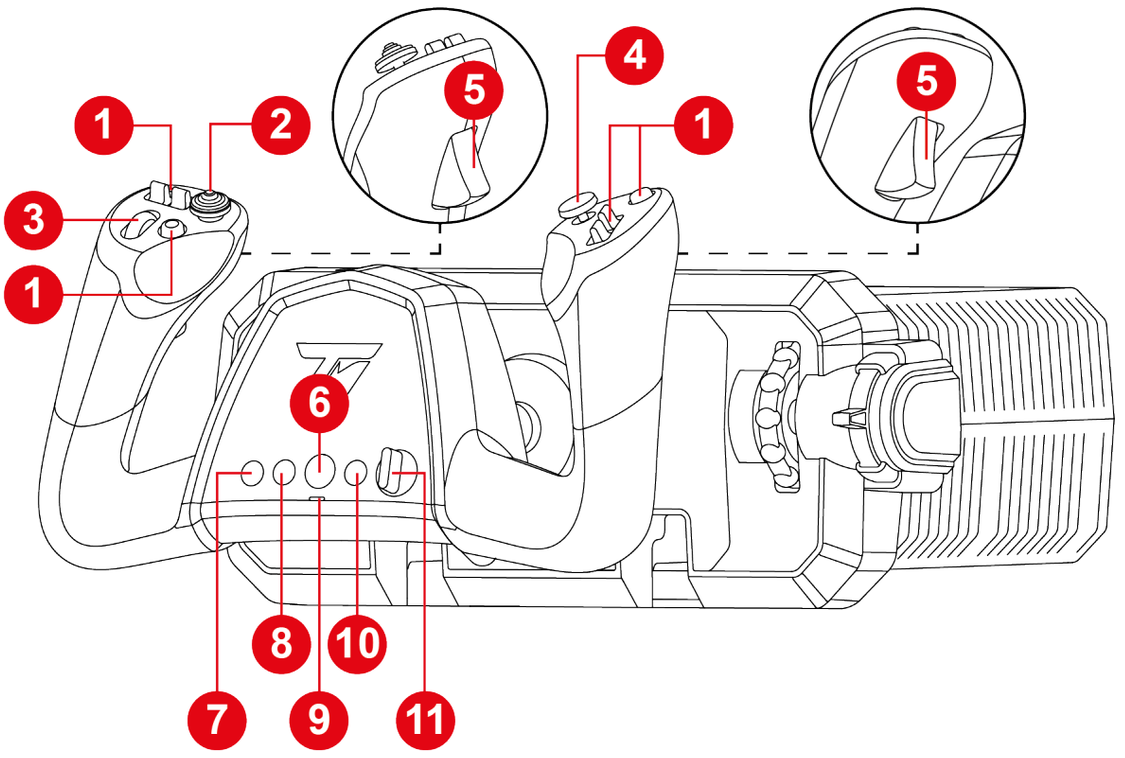

1. Aktionstasten
2. 8-Wege-“Point-of-View”-Schalter
3. Scrollrad
4. Analoger Ministick
5. Analoge Trigger mit Ruderfunktion
6. PS-Taste
7. MODE-Taste
8. CREATE-Taste auf PS5®-Konsolen
9. LED für den Kompatibilitätsmodus (rot oder grün)
10. OPTIONEN-Taste auf PS5®-Konsolen
11. Wählschalter (fünf Positionen)

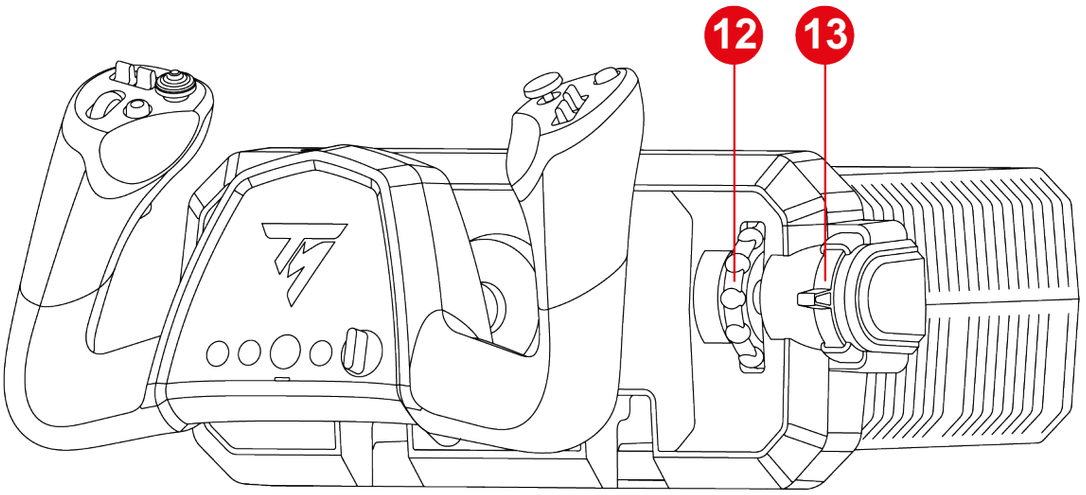

12. Trimmrad (trim)
13. Integrierter Schubhebel

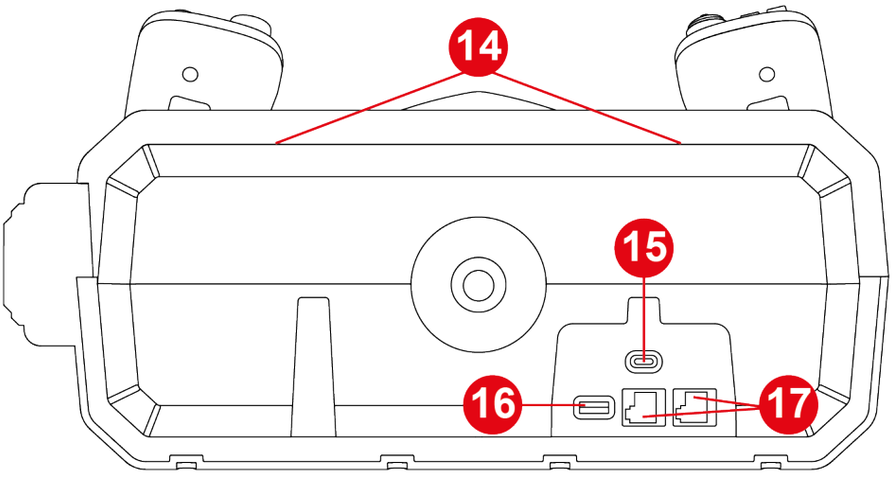

14. Montagehalterung für Zubehör (separat erhältlich)
15. USB-C-Anschluss
16. USB-A-Anschluss
17. RJ12 Anschlüsse

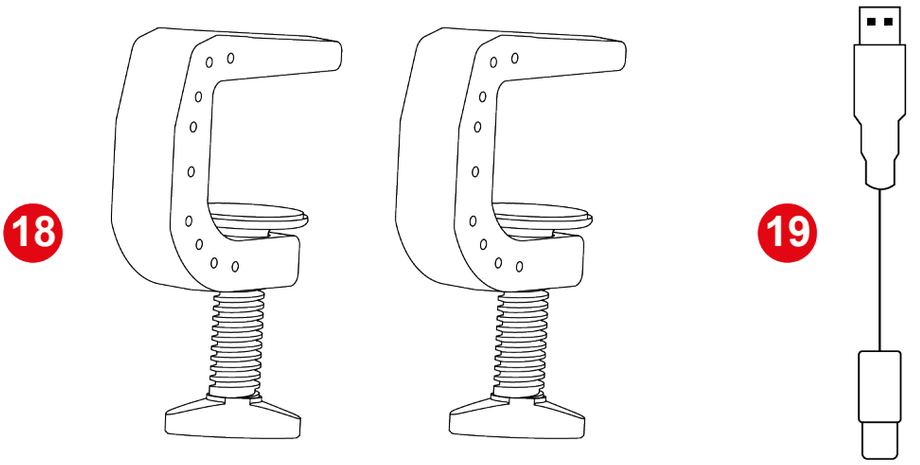

18. Sicheres Befestigungssystem mit Klemme

19. USB-C – USB-A-Kabel

3. Informationen zur Verwendung der Basis



Dokumentation

Lesen Sie diese Anleitung vor der Verwendung des Produkts noch einmal sorgfältig durch und bewahren Sie sie zum späteren Nachschlagen auf.

Einklemmgefahr

Wenn Sie das TCA SKY Yoke verwenden, stecken Sie Ihre Finger niemals in den Zwischenraum zwischen der Basis und der Achse des Steuerhorns.

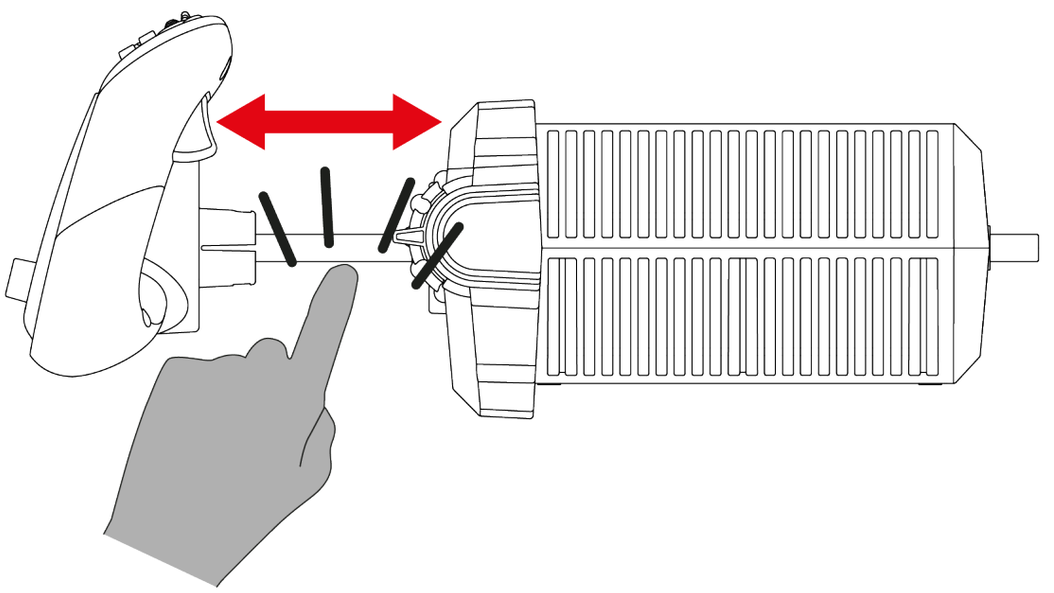

4. Anbringung des Steuerhorns auf einem Tisch oder Schreibtisch



- Das Steuerhorn muss stets auf einer stabilen Unterlage befestigt werden. Wenn Sie das Steuerhorn auf einer instabilen Unterlage verwenden (beispielsweise auf Ihrem Schoß), beeinflussen die Bewegungen der Unterlage das Verhalten der primären Flugachsen (Nicken und Rollen).
- Stellen Sie das Steuerhorn mindestens 10 cm von einer Wand oder einem Bildschirm entfernt auf: Wenn Sie das Steuerhorn nach vorne drücken, ragt die Achse des Steuerhorns über die hintere Kante des Sockels hinaus.
- Überprüfen Sie vor jedem Gebrauch, ob das Steuerhorn noch ordnungsgemäß gemäß den Anweisungen in dieser Anleitung an der Halterung befestigt ist.



Stabilität der Auflage

- Diese Art der Befestigung eignet sich für Tische und Schreibtische mit einer Dicke zwischen 10 und 45 mm.
- Es ist strengstens untersagt, das Steuerhorn an einem Glastisch zu befestigen.

1. Platzieren Sie das Steuerhorn auf einen Tisch oder Schreibtisch.

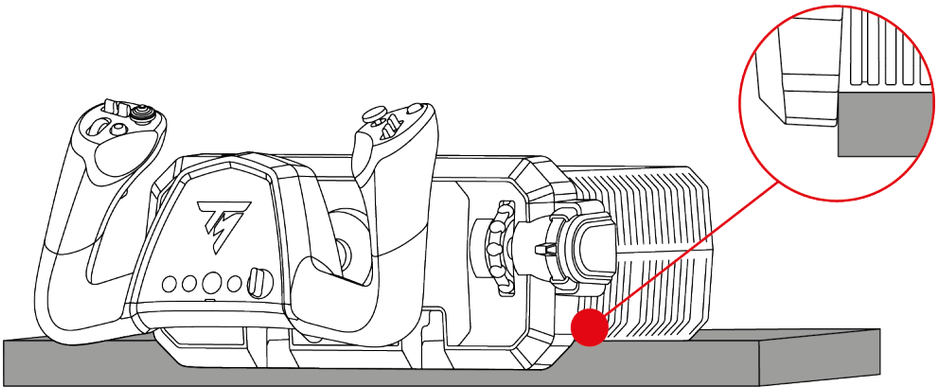

Wenn Sie das Steuerhorn auf einen Tisch oder Schreibtisch stellen, achten Sie darauf, es festzuhalten, damit es nicht nach vorne kippt.

2. Setzen Sie die Befestigungshalterungen in die Schlitze an der Innenseite des Sockels ein. Achten Sie darauf, dass die Kerben an den Halterungen korrekt im Sockel positioniert sind.

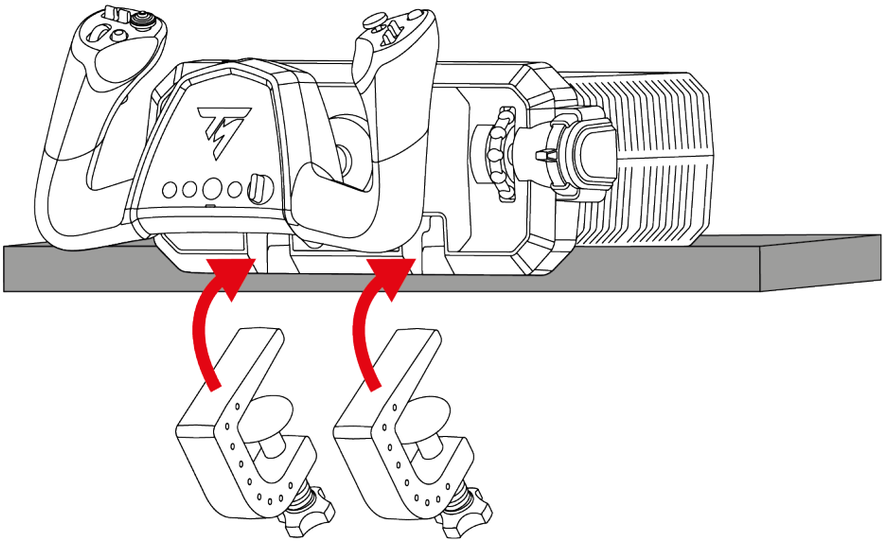

3. Ziehen Sie die Klemmschrauben fest, bis das Steuerhorn vollkommen stabil sitzt.

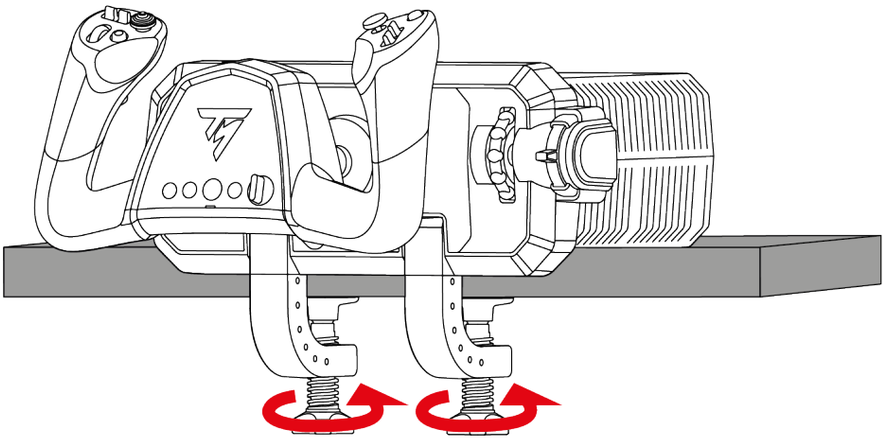

Einklemmgefahr

Lassen Sie beim Festziehen der Klemmschraube niemals Ihren Finger zwischen der Halterung und dem Tisch oder Schreibtisch.

5. Anbringung des Steuerhorns in einem Cockpit



- Das Steuerhorn muss stets auf einer stabilen Unterlage befestigt werden. Wenn Sie Ihr Steuerhorn auf einer instabilen Unterlage (beispielsweise auf Ihrem Schoß) verwenden, wirken sich die Bewegungen der Unterlage auf das Verhalten der primären Flugachsen (Nicken und Rollen) aus.
- Um Schäden am Steuerhorn zu vermeiden, erkundigen Sie sich bitte beim Hersteller des Cockpits oder beim technischen Support, ob das Cockpit mit Thrustmaster-Produkten kompatibel ist. Thrustmaster übernimmt keine Haftung für die Nichtbeachtung dieser Anweisungen.
- Verwenden Sie zur Befestigung des Steuerhorns an Ihrer Halterung M5-Schrauben (nicht im Lieferumfang enthalten).
- Im Inneren des Sockels darf die maximale Länge der Schraube 30 mm nicht überschreiten, um den Sockel nicht zu beschädigen.

Um das Steuerhorn an einem Cockpit* oder einer festen Halterung* zu befestigen, verwenden Sie die drei Gewindebohrungen an der Unterseite des Steuerhorns und drei M5-Schrauben (nicht im Lieferumfang enthalten).

Achten Sie darauf, dass die Schrauben nicht mehr als 30 mm in den Sockel hineinragen.

<u>Abmessungen der Montageschablone:</u>

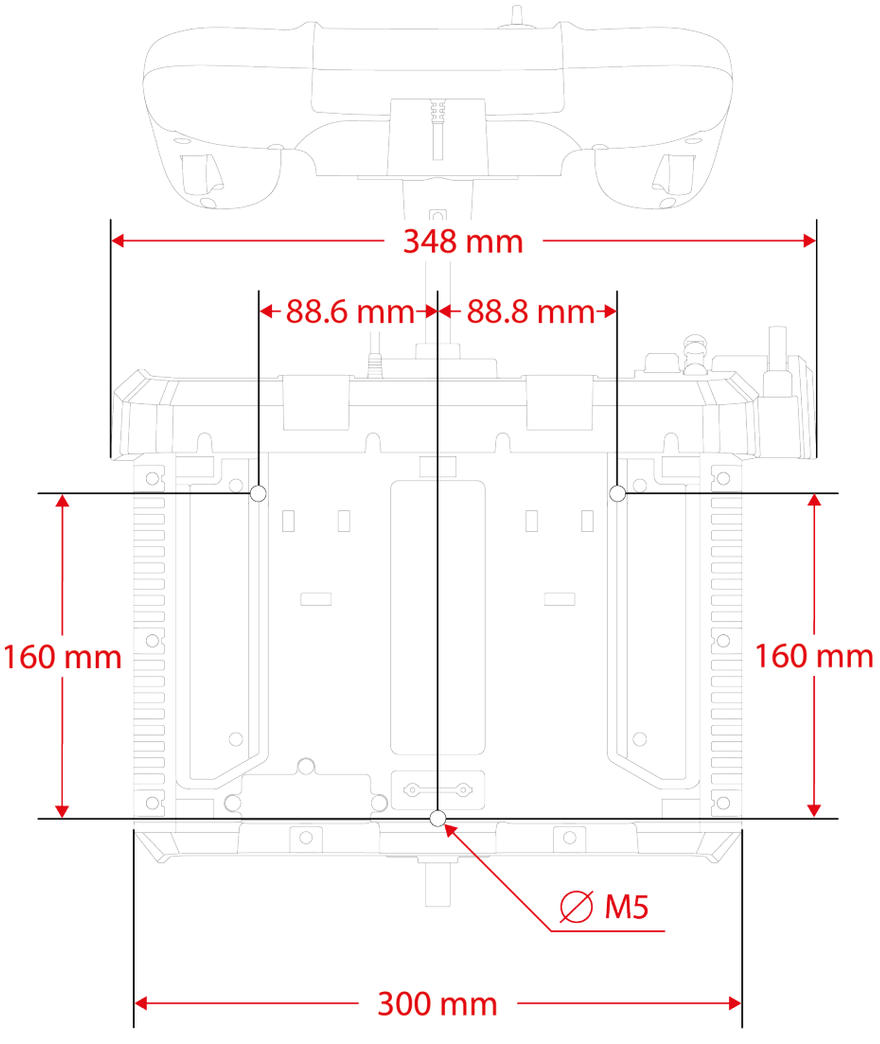

**Nicht im Lieferumfang enthalten*

Die Montageschablone können Sie hier herunterladen: **https://support.thrustmaster.com/product/tca-sky-yoke-p/**. Drucken Sie die Schablone aus und übertragen Sie sie anschließend auf Ihre Auflage, um die Bohrlöcher für die Montage vorzubereiten.

6. Installation

Auf PlayStation®5-Konsolen

1

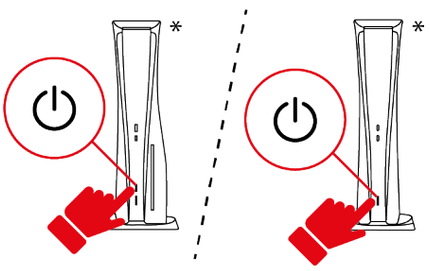

2

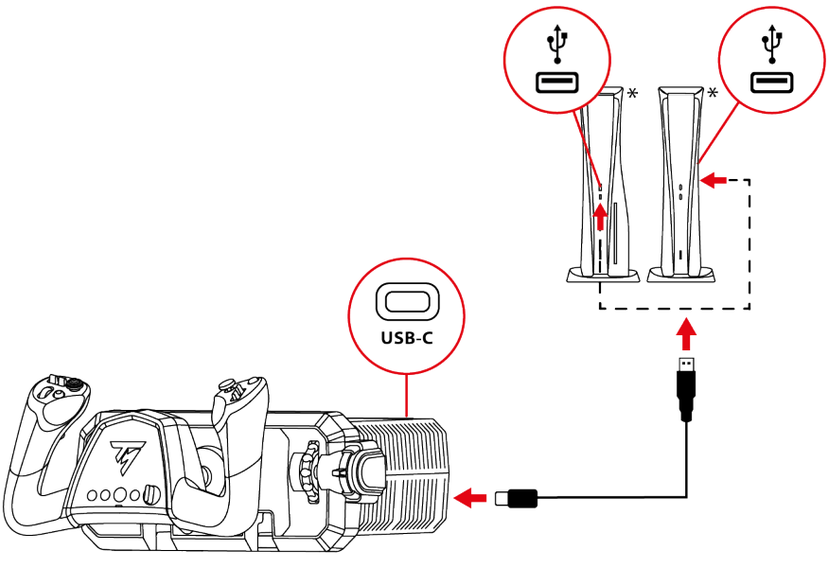

3

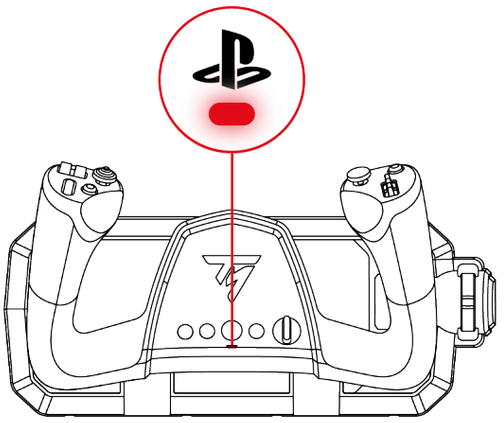

**Nicht im Lieferumfang enthalten*

1. Schalten Sie Ihre Konsole ein.
2. Schließen Sie das USB-C – USB-A-Kabel an den USB-C-Anschluss des Steuerhorns und an einen USB-A-Anschluss der Konsole an.
3. Die LED unterhalb der -Taste sollte rot leuchten.
4. Wenn die LED nicht rot leuchtet, ändern Sie den Kompatibilitätsmodus, indem Sie die **hier** beschriebene Vorgehensweise befolgen.
5. Drücken Sie die -Taste, um das Steuerhorn mit Ihrem Profil zu verbinden.

5

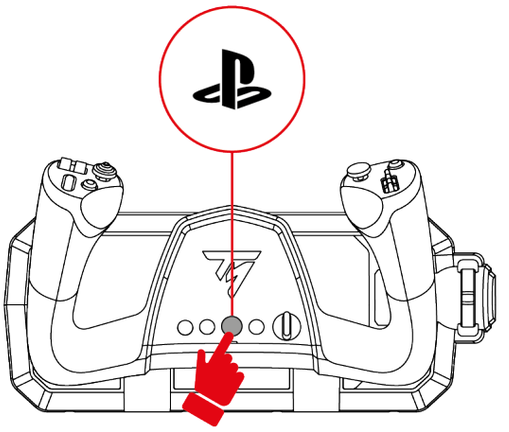

6. Starten Sie ein kompatibles Spiel, das den Flight Stick-Modus unterstützt.

Sie können jetzt mit dem Spielen beginnen!



Kompatible Spiele

- Auf PlayStation®5 -Konsolen ist das TCA SKY Yoke nur mit Spielen kompatibel, die den Flight Stick-Modus unterstützen.
- Die Liste der kompatiblen Spiele für PlayStation®5 -Konsolen finden Sie hier:
  https://support.thrustmaster.com/product/tca-sky-yoke-p/
  Wählen Sie im Abschnitt **Game settings** (Spiele-Einstellungen) die Option **PlayStation® Games list** (Liste der PlayStation®-Spiele) aus. Diese Liste wird regelmäßig aktualisiert.

*Auf PC**

Bei der Installation des TCA SKY Yoke auf einem PC* haben Sie **zwei Möglichkeiten**: Sie können entweder den PC-Treiber und dessen angepasste Benutzeroberfläche für die Windows®-Systemsteuerung verwenden **oder** die Software My Thrustmaster Panel nutzen.

Mit beiden Methoden können Sie Ihr TCA SKY Yoke unter denselben Bedingungen nutzen.

**PC-Kompatibilität (Windows® 10/11) nicht von Sony Interactive Entertainment getestet oder unterstützt.*

Mit der Systemsteuerung

1



2

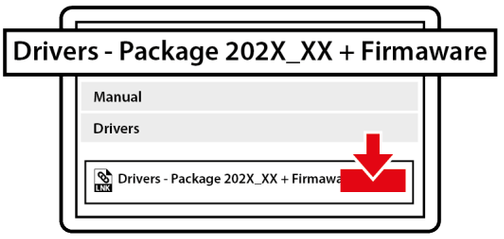

3

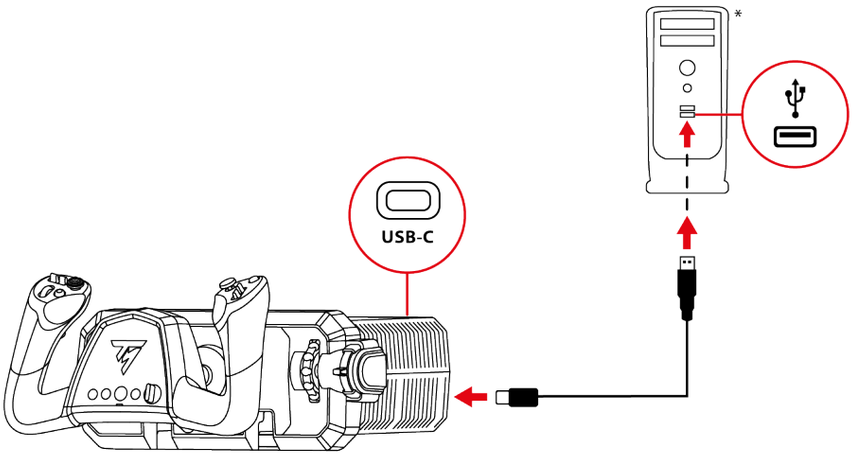

4

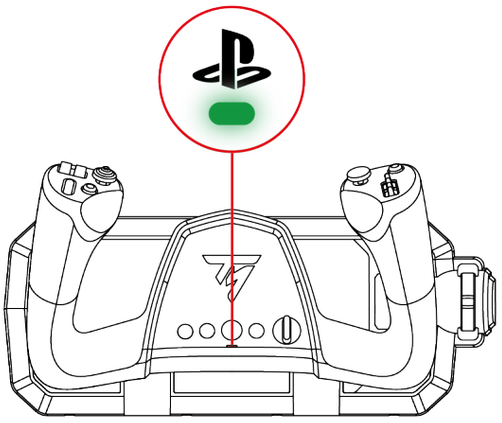

**Nicht im Lieferumfang enthalten*

1. Bitte besuchen Sie: **https://support.thrustmaster.com/product/tca-sky-yoke-p/**
2. Laden Sie den PC-Treiber und die zugehörige angepasste Benutzeroberfläche für die Windows®-Systemsteuerung herunter und installieren Sie diese.
3. Sobald der PC-Treiber installiert ist, schließen Sie das USB-C – USB-A -Kabel an den USB-C -Anschluss des Steuerhorns und an einen USB-A-Anschluss am PC an.
4. Die LED unterhalb der -Taste sollte grün leuchten.
5. Wenn die LED nicht grün leuchtet, ändern Sie den Kompatibilitätsmodus, indem Sie der **hier** beschriebenen Vorgehensweise folgen.

Jetzt können Sie mit dem Spiel beginnen!

Control Panel:

Um auf das Control Panel zuzugreifen, wählen Sie **Start**, geben Sie **Control Panel** oder **Systemsteuerung** in die Suchleiste ein und klicken Sie dann auf **Control Panel** oder **Systemsteuerung** (unter Windows® 10/11).



Das Dialogfeld **Gamecontroller** (**Game Controllers**) wird angezeigt. Das Zubehör wird auf der Anzeige mit dem Namen **TCA SKY YOKE** und dem Status „**OK**“ aufgeführt.

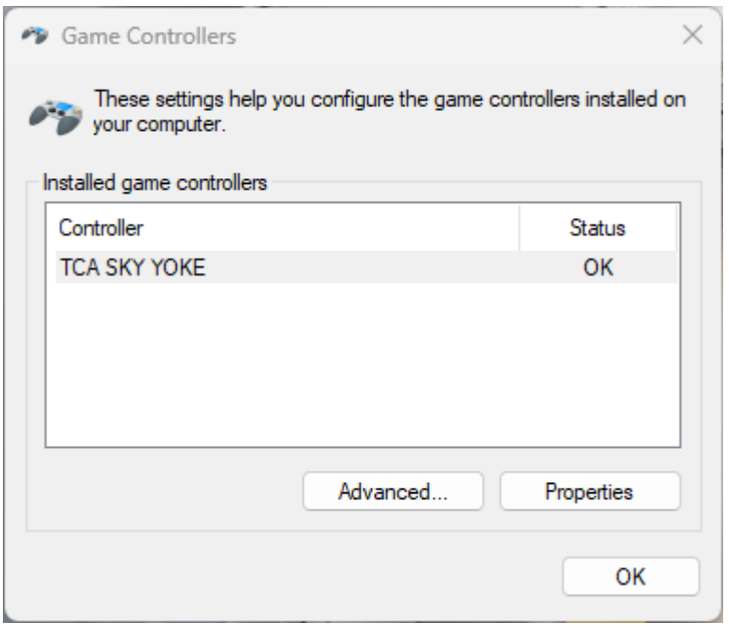

Klicken Sie im Dialogfeld **Gamecontroller** (**Game Controllers**) auf **Eigenschaften** (**Properties**), um alle Funktionen zu testen und anzuzeigen.

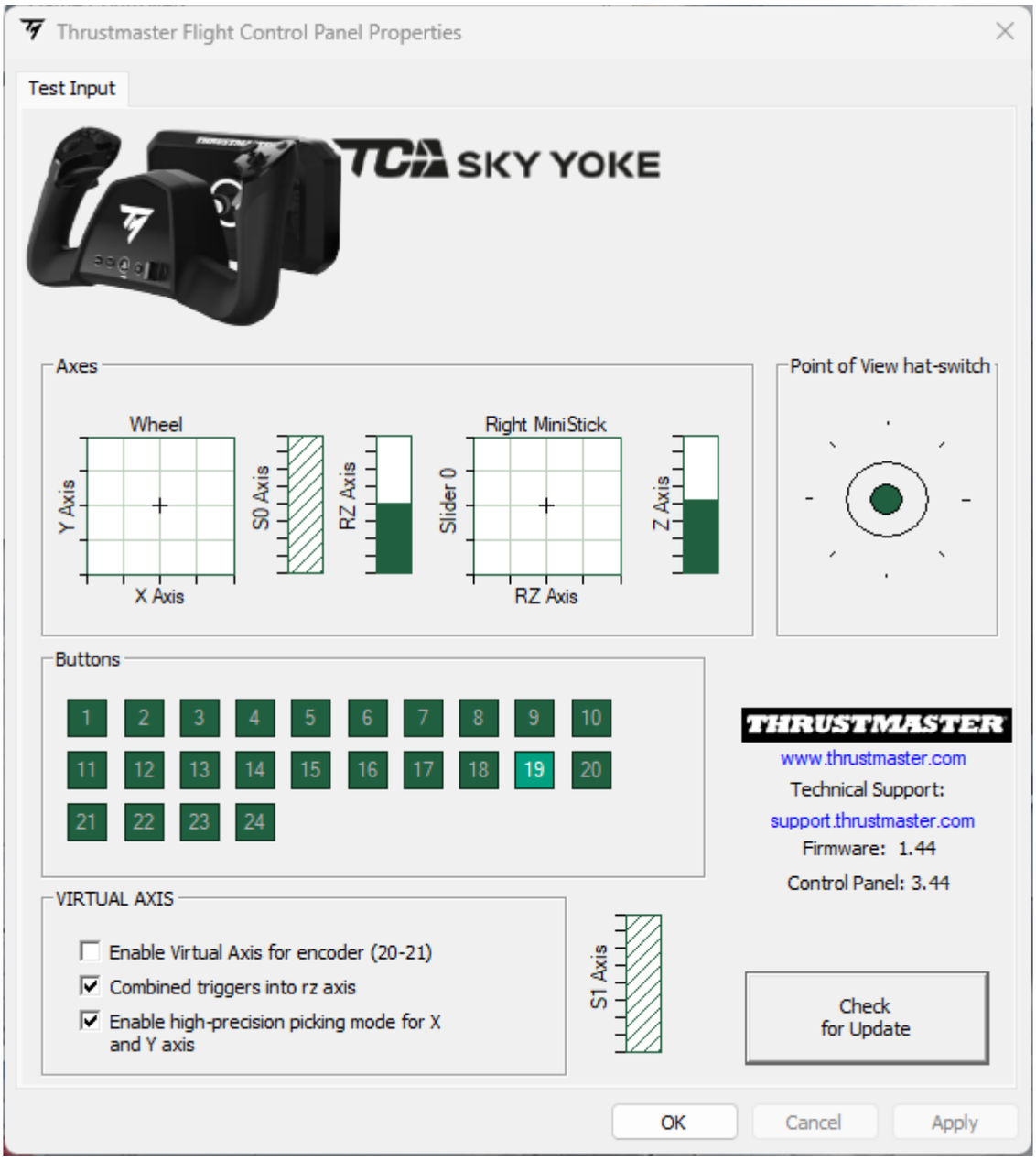

Mit der Software My Thrustmaster Panel

1

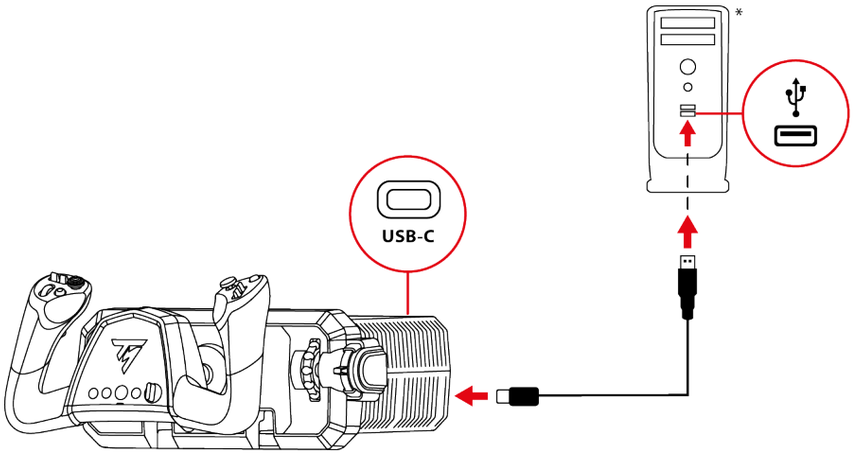

2



3

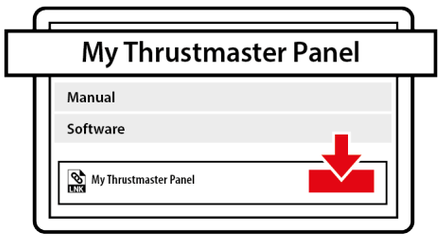

4

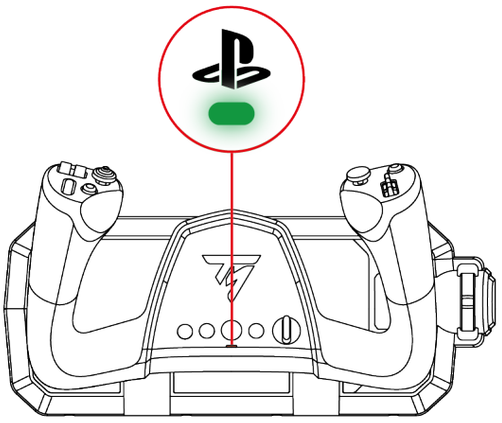

*Nicht im Lieferumfang enthalten

1. Schließen Sie das USB-C – USB-A-Kabel an den USB-C-Anschluss des Steuerhorns und an einen USB-A-Anschluss des PCs an.
2. Bitte besuchen Sie:

   https://support.thrustmaster.com/product/tca-sky-yoke-p/
3. Laden Sie die Software My Thrustmaster Panel herunter, die im Bereich **Software** verfügbar ist, installieren Sie diese und befolgen Sie die Anweisungen.
4. Die LED unterhalb der -Taste sollte grün leuchten.
5. Wenn die LED nicht grün leuchtet, ändern Sie den Kompatibilitätsmodus, indem Sie der **hier** beschriebenen Vorgehensweise folgen.

Jetzt können Sie mit dem Spiel beginnen!

My Thrustmaster Panel:

Um die Software My Thrustmaster Panel zu öffnen, wählen Sie **Start** und geben Sie anschließend **My Thrustmaster Panel** in die Suchleiste ein.

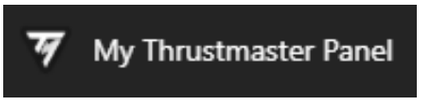

Die Software **My Thrustmaster Panel** wird gestartet. Das Zubehör wird auf dem Bildschirm mit dem Namen **TCA SKY YOKE** angezeigt.

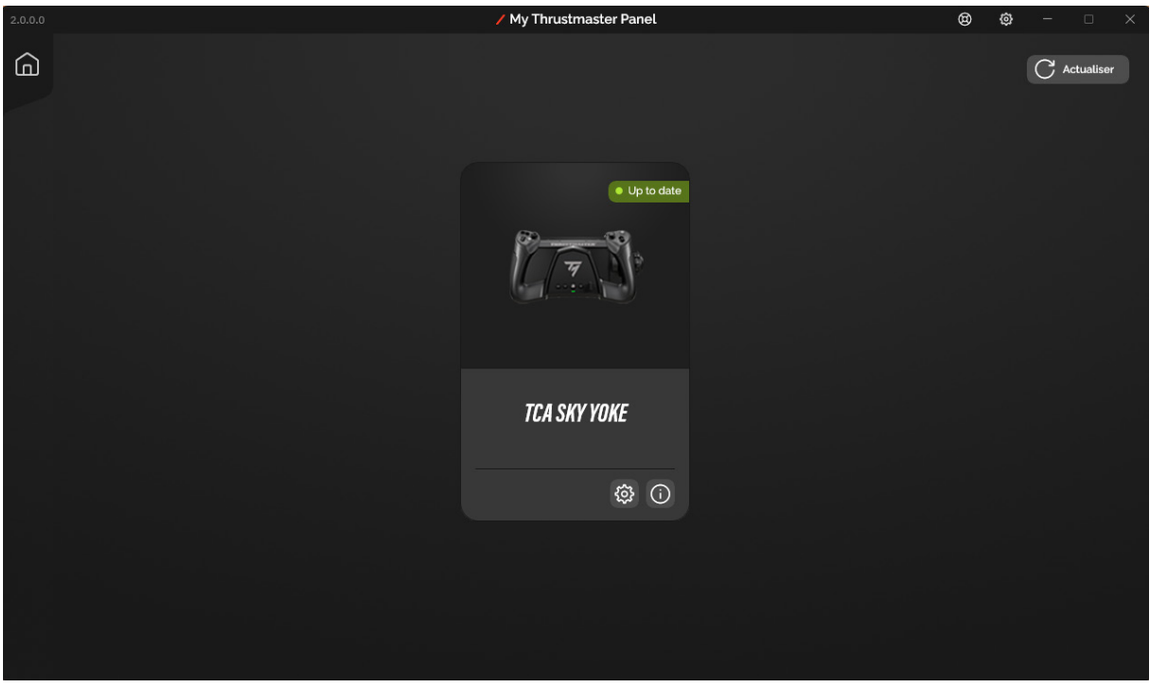

Klicken Sie auf **TCA SKY Yoke** und anschließend auf die Tabs **SETTINGS (Einstellungen)** oder **TESTING (Test)**, um alle Funktionen zu testen und anzuzeigen.

Tab **SETTINGS (Einstellungen)**

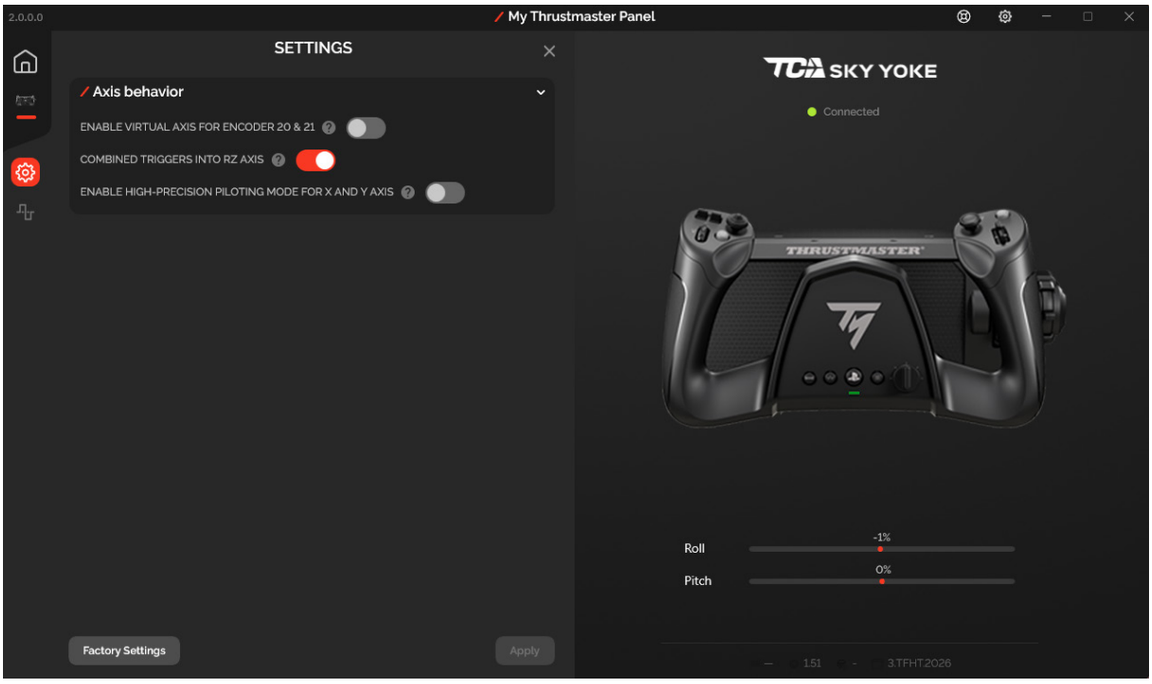

Tab **TESTING (Test)**

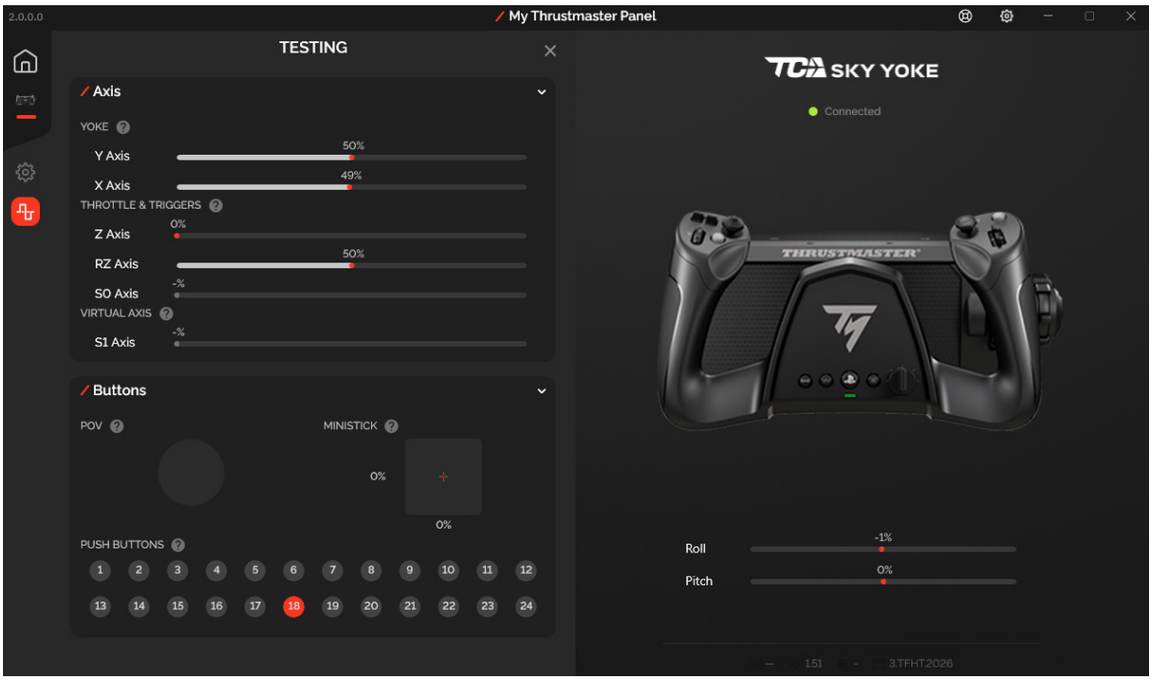

7. Mapping für PlayStation®5-Konsolen

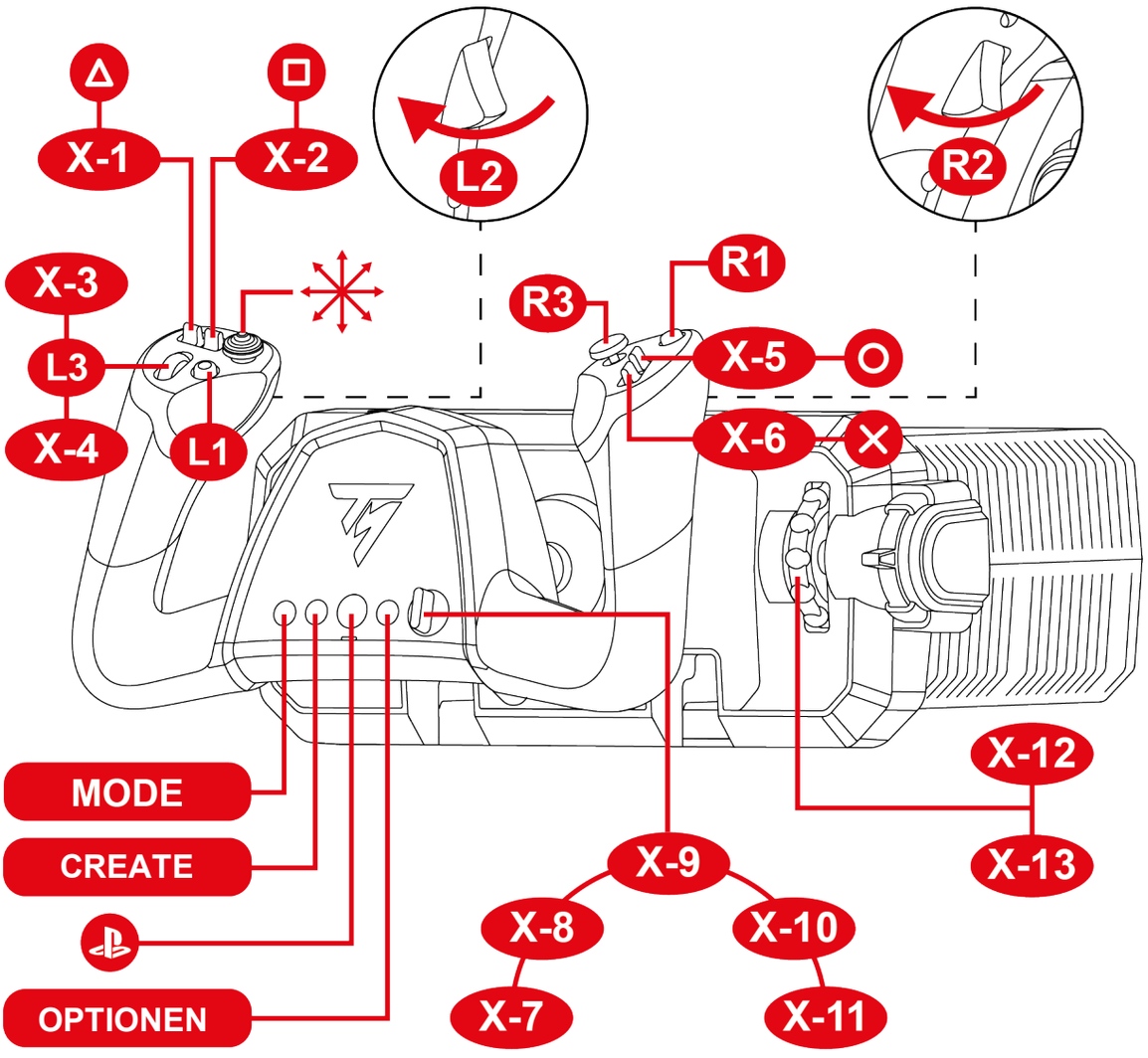

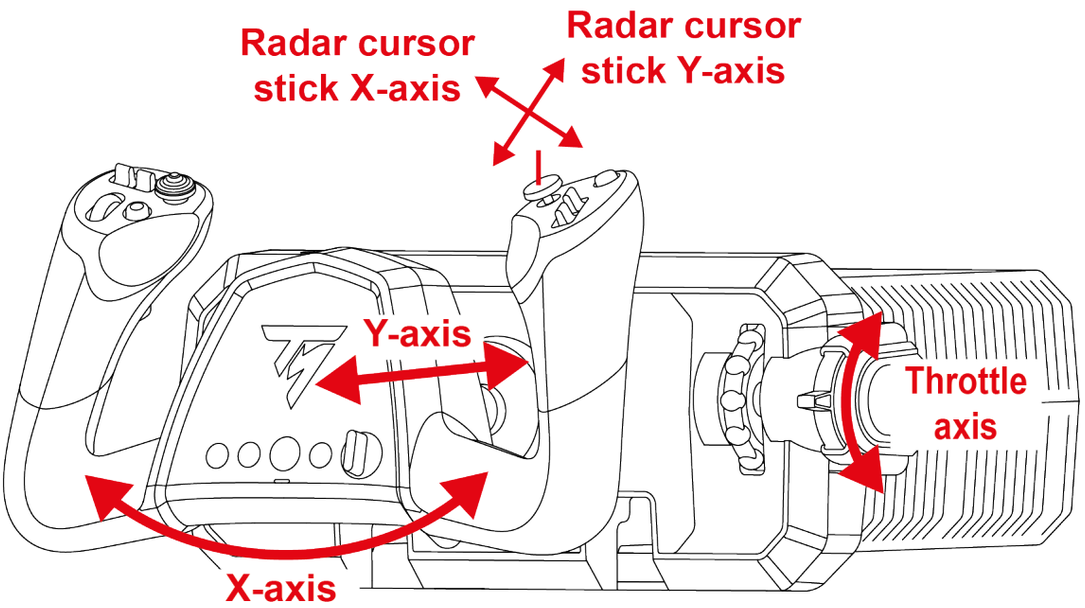

8. Mapping für PC

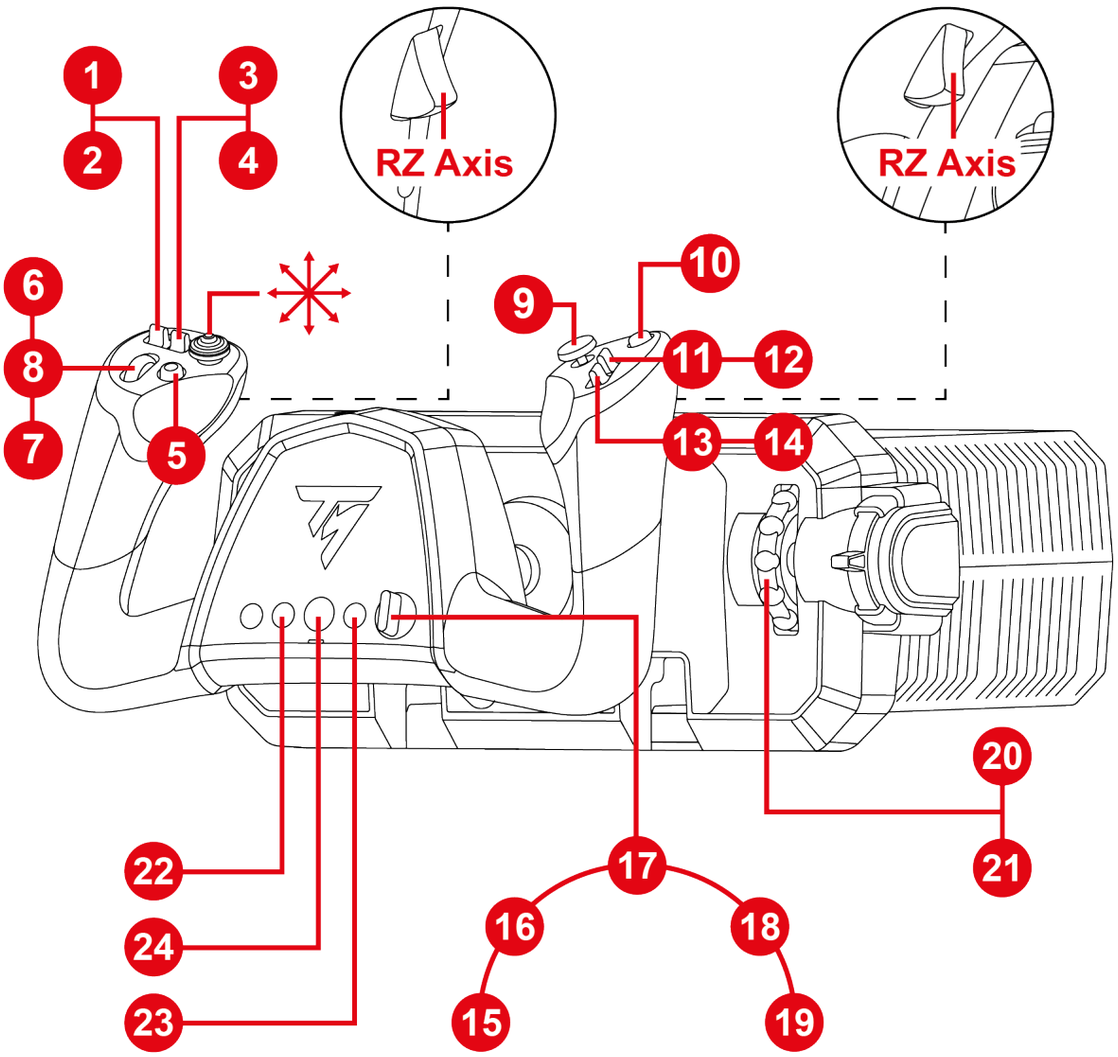

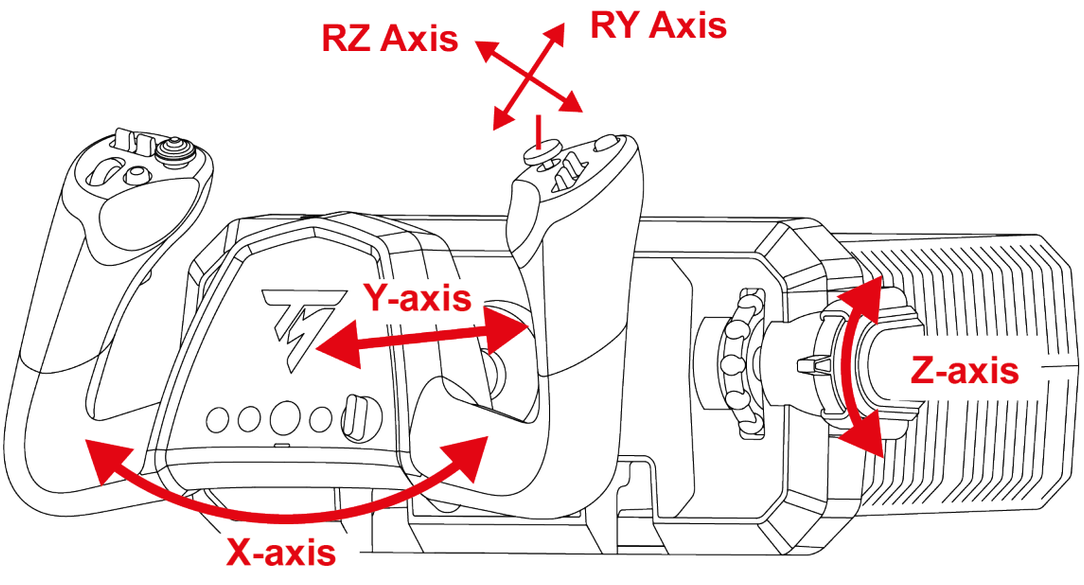

9. Kompatibilitymodus

Das Steuerhorn hat zwei Kompatibilitätsmodi:

- Wählen Sie auf PlayStation®5-Konsolen den PlayStation®5-Modus (rote LED).
- Wählen Sie auf dem PC den PC-Modus (grüne LED).

LED-Farbe	Modus
	PlayStation®5 (Standard)
	PC

So ändern Sie den Kompatibilitätsmodus:

1. Halten Sie die MODE-Taste 3 Sekunden lang gedrückt, bis die LED über der -Taste zu blinken beginnt.

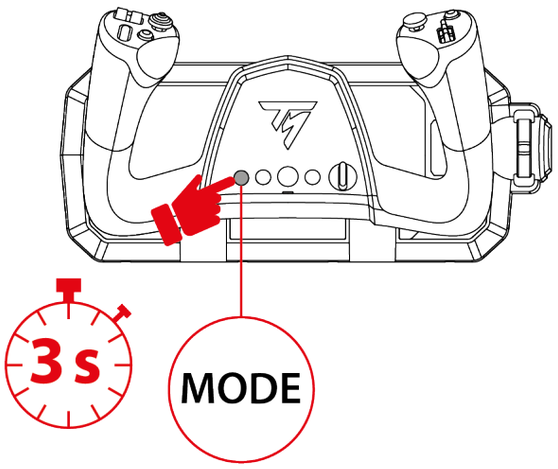

2. Drücken Sie die MODE-Taste, um den gewünschten Kompatibilitätsmodus auszuwählen.

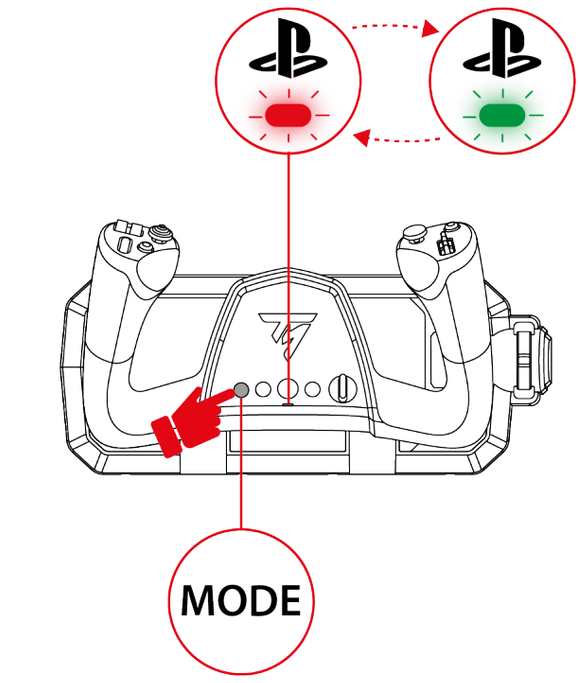

3. Nachdem Sie den Kompatibilitätsmodus ausgewählt haben, warten Sie fünf Sekunden. Der Modus ist bestätigt, sobald die LED über der -Taste nicht mehr blinkt.

4. Drücken Sie auf PlayStation®5-Konsolen die -Taste, um das Steuerhorn mit Ihrem Profil zu verbinden.

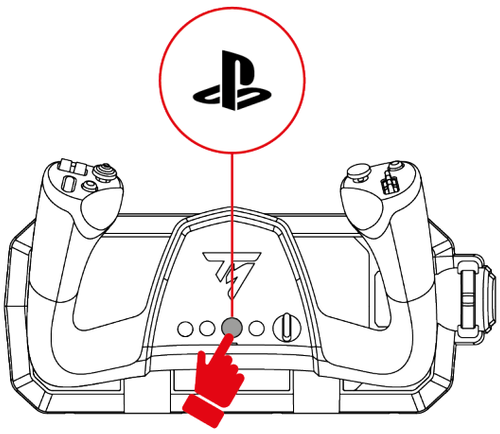

10. Funktionen

Schubhebel

Der Schubhebel regelt den Schub des Triebwerks.

Um den Schub des Triebwerks zu erhöhen, schieben Sie den Schubhebel nach oben.
Um den Schub des Triebwerks zu verringern, schieben Sie den Schubhebel nach unten.

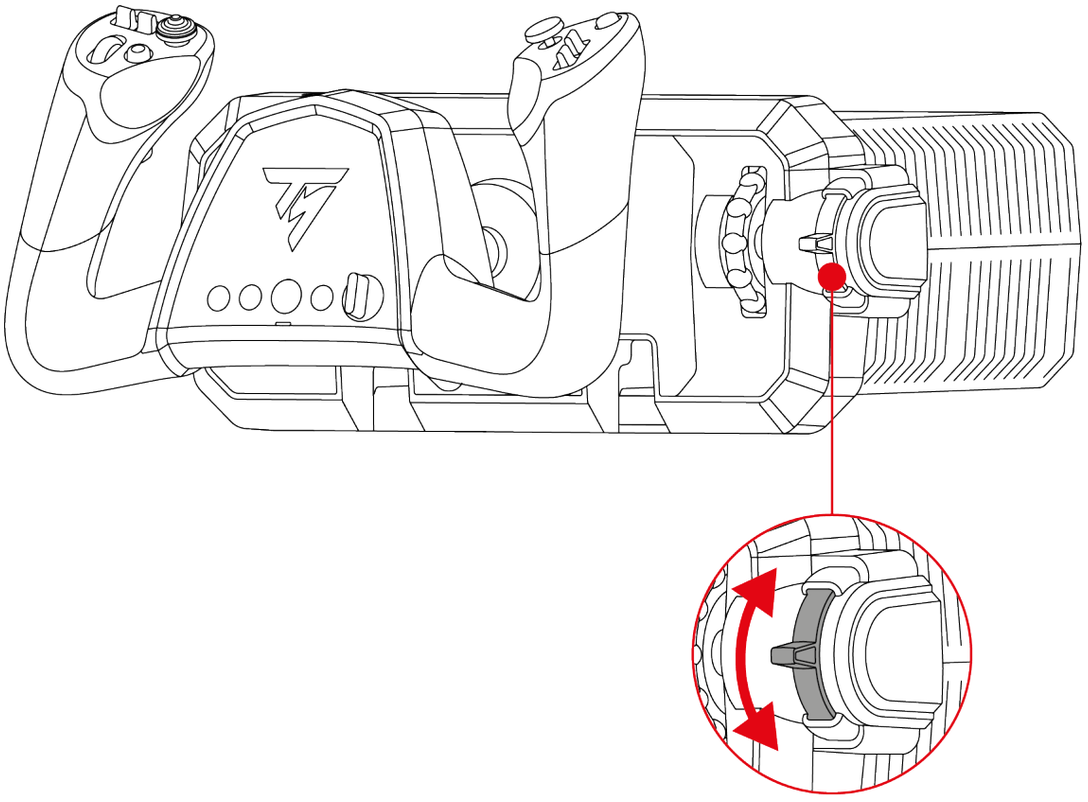

Giersteuerung (Seitenruder)

Mit den analogen Triggern können Sie das Seitenruder des Flugzeugs steuern und so die Funktion der Ruderpedale eines Flugzeugs simulieren.

Um die Nase des Flugzeugs nach links zu drehen, drücken Sie langsam den linken Trigger.
Um die Nase des Flugzeugs nach rechts zu drehen, drücken Sie langsam den rechten Trigger.

Durch diese Aktionen dreht sich das Flugzeug um seine vertikale Achse, und Sie können die Gierbewegung steuern.

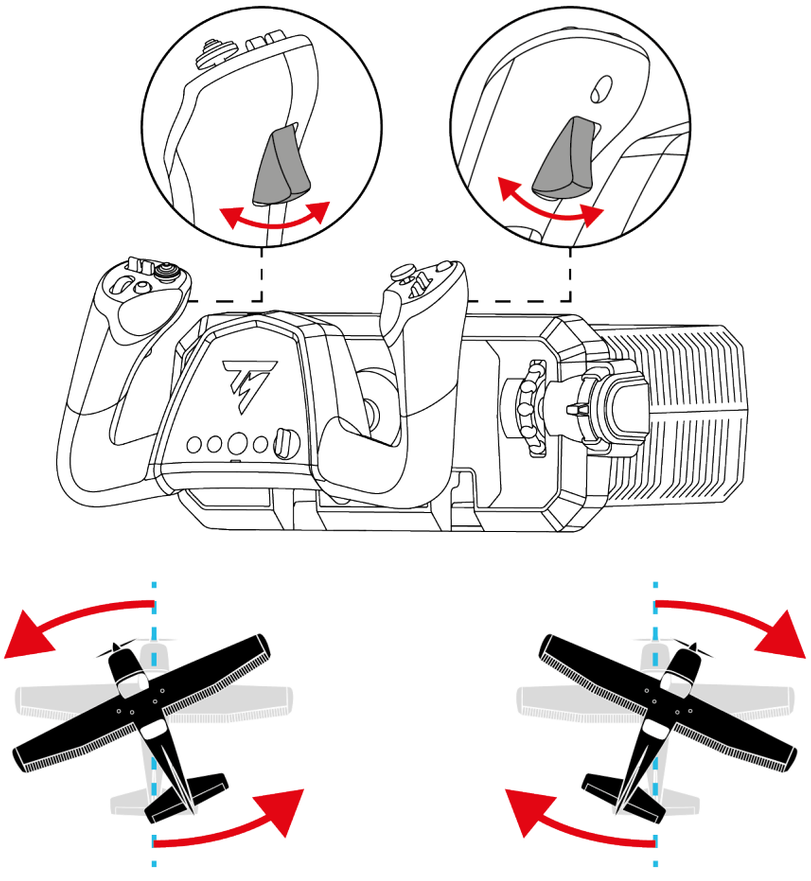

Nickwinkel-Steuerung (Höhenruder)

Mit dem Steuerhorn können Sie das Höhenruder des Flugzeugs steuern.

Um das Flugzeug nach oben zu neigen und die Nase anzuheben, ziehen Sie das Steuerhorn zu sich heran.
Um das Flugzeug nach unten zu neigen und die Nase abzusenken, schieben Sie das Steuerhorn nach vorne.

Durch diese Bewegungen dreht sich das Flugzeug um seine Querachse, wodurch Sie den Nickwinkel steuern können.

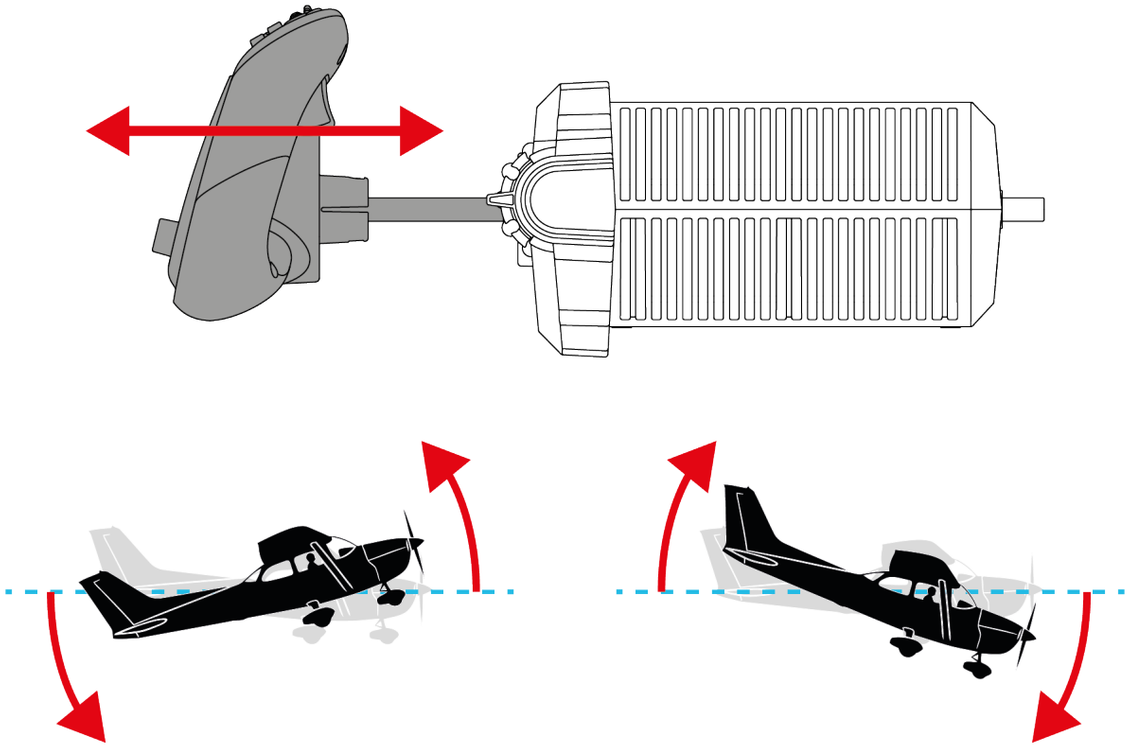

Rollsteuerung (Querruder)

Mit dem Steuerhorn können Sie die Querruder des Flugzeugs steuern.

Um das Flugzeug nach links zu neigen, drehen Sie das Steuerhorn nach links.

Um das Flugzeug nach rechts zu neigen, drehen Sie das Steuerhorn nach rechts.

Durch diese Bewegungen dreht sich das Flugzeug um seine Längsachse, wodurch Sie die Rollbewegung steuern können.

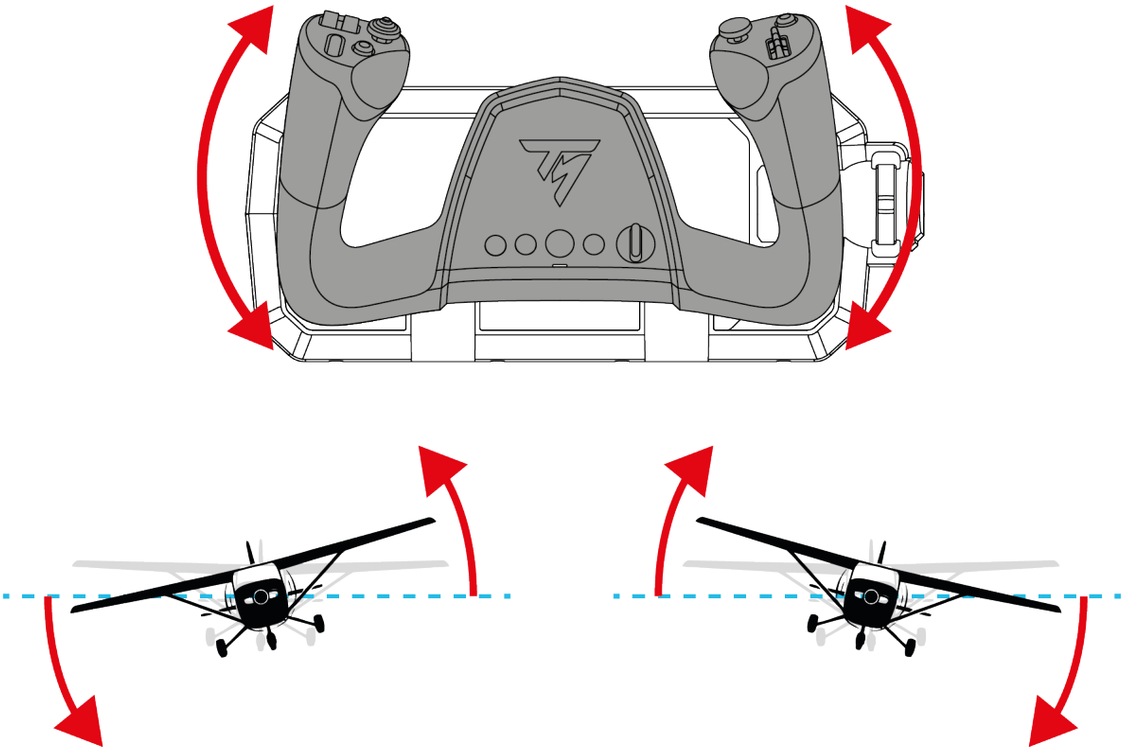

Neigungstrimmung (trim)

Mit dem Trimmrad können Sie die Neigungstrimmung des Flugzeugs einstellen.

Um die Nase des Flugzeugs nach oben zu halten (Trimmung nach oben), drehen Sie das Trimmrad nach unten.
Um die Nase des Flugzeugs nach unten zu halten (Trimmung nach unten), drehen Sie das Trimmrad nach oben.

Mit dieser Steuerung können Sie die erforderlichen Korrekturen am Steuerhorn reduzieren, um die gewünschte Fluglage beizubehalten, und den Flugkomfort bei langen Flügen verbessern.

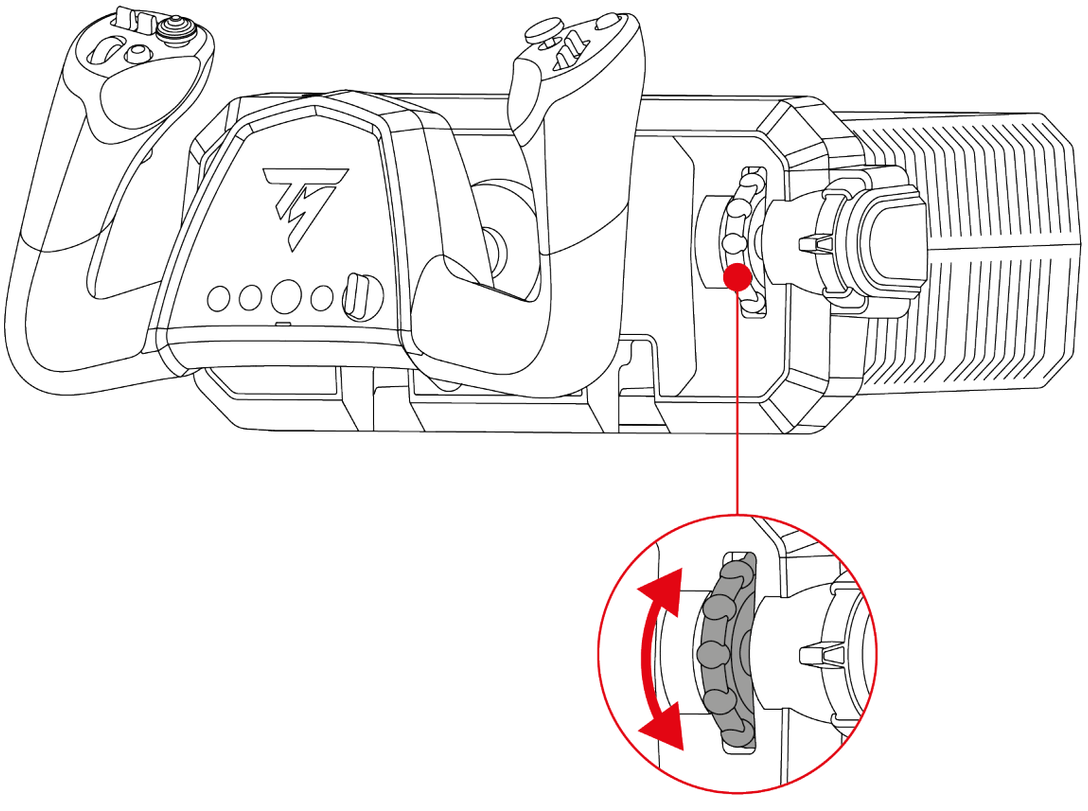

8-Wege-“Point of View”-Schalter

Das TCA SKY Yoke verfügt über einen 8-Wege-„Point-of-View“-Schalter, mit dem Sie die Umgebung Ihres Flugzeugs im Blick behalten können (in Spielen, die dies zulassen).

Über das Konfigurationsmenü Ihres Spiels können Sie die verschiedenen Ansichten (Rückansicht, linke Ansicht, rechte Ansicht, Außenansichten) den Richtungen des 8-Wege-„Point-of-View“-Schalters zuweisen.

Sie können den 8-Wege-„Point-of-View“-Schalter auch für andere Zwecke (Schießen usw.) belegen.

11. Kompatibilität

Das TCA SKY Yoke ist kompatibel mit dem Ruderpedalsystem TFRP T.Flight Rudder Pedals* und dem Schubhebelquadranten TCA SKY Quadrant**.

Das TFRP*-Ruderpedalsystem ist mit allen Spielen kompatibel, die Ruderpedale unterstützen.

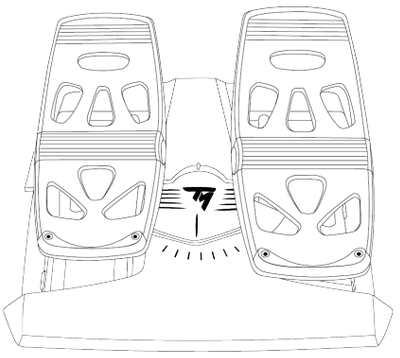

TFRP T.Flight Rudder Pedals*

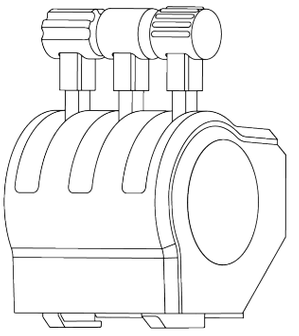

TCA SKY Quadrant**

Das TCA SKY Yoke ist nicht mit Cockpits kompatibel, die über einen Bewegungssimulator verfügen. Die Bewegungen des Cockpits verfälschen das Verhalten der primären Flugachsen (Nicken und Rollen).

**Separat erhältlich*

***Zu einem späteren Zeitpunkt erhältlich*

Anschlussmöglichkeiten

Das Ruderpedalsystem TFRP T.Flight Rudder Pedals* wird über den USB-A-Anschluss (mithilfe des T.RJ12 USB ADAPTER*) oder an einen der RJ12-Anschlüsse am TCA SKY Yoke angeschlossen.

Der Schubhebelquadrant TCA SKY Quadrant** wird an den USB-A-Anschluss oder an einen der RJ12-Anschlüsse am TCA SKY Yoke angeschlossen.

**Separat erhältlich*

***Zu einem späteren Zeitpunkt erhältlich*

Der Schubhebelquadrant TCA SKY Quadrant* ist in zwei verschiedenen Ausführungen erhältlich:

- Wenn Sie den separat erhältlichen Schubhebelquadranten TCA SKY Quadrant* besitzen: Der Schubhebelquadrant verfügt über einen USB-A-Anschluss. Sie können den Schubhebelquadranten an einen USB-A-Anschluss oder einen RJ12-Anschluss anschließen, indem Sie zunächst den USB-A-Anschluss durch einen RJ12-Anschluss (nicht im Lieferumfang enthalten) ersetzen. Informationen zum Austausch des USB-A-Anschlusses gegen einen RJ12-Anschluss finden Sie auf der Website des **technischen Supports von Thrustmaster**.
- Wenn Sie den Schubhebelquadranten besitzen, der im TCA SKY Yoke Flight Pack (PlayStation-Version)* enthalten ist: Der Schubhebelquadrant verfügt über einen RJ12-Anschluss. Sie können den Schubhebelquadranten nur an einen RJ12-Anschluss anschließen.

**Zu einem späteren Zeitpunkt erhältlich*

12. Dual Control

Mit dem Dual-Control-System können Sie ein zweites TCA SKY Yoke*-Steuerhorn anschließen, um die Steuerung des Flugzeugs zwischen einem Fluglehrer und einem Flugschüler aufzuteilen.

Diese Funktion simuliert Flugschulungsbedingungen, indem sie zwei Benutzern die gemeinsame Steuerung erleichtert.

Wenn zwei Steuerhörner miteinander verbunden sind:

- steuert ein einzelner Benutzer die primären Flugachsen (Nicken und Rollen);
- steuern beide Benutzer die Tasten (mit den im Abschnitt **Wichtige Hinweise** aufgeführten Ausnahmen).



- Das Dual-Control-System funktioniert nur auf dem PC.
- Beide Steuerhörner müssen vom Typ TCA SKY Yoke PlayStation®5/PC sein.

**Separat erhältlich*

Anschluss

1. Schließen Sie ein USB-C – USB-A-Kabel an den USB-C-Anschluss des ersten Steuerhorns (Steuerhorn des Fluglehrers) und an einen USB-A-Anschluss des PCs an.
2. Schließen Sie ein USB-C – USB-A-Kabel an den USB-C-Anschluss des zweiten Steuerhorns (Steuerhorn des Flugschülers) und an den USB-A-Anschluss des Steuerhorns des Fluglehrers an.

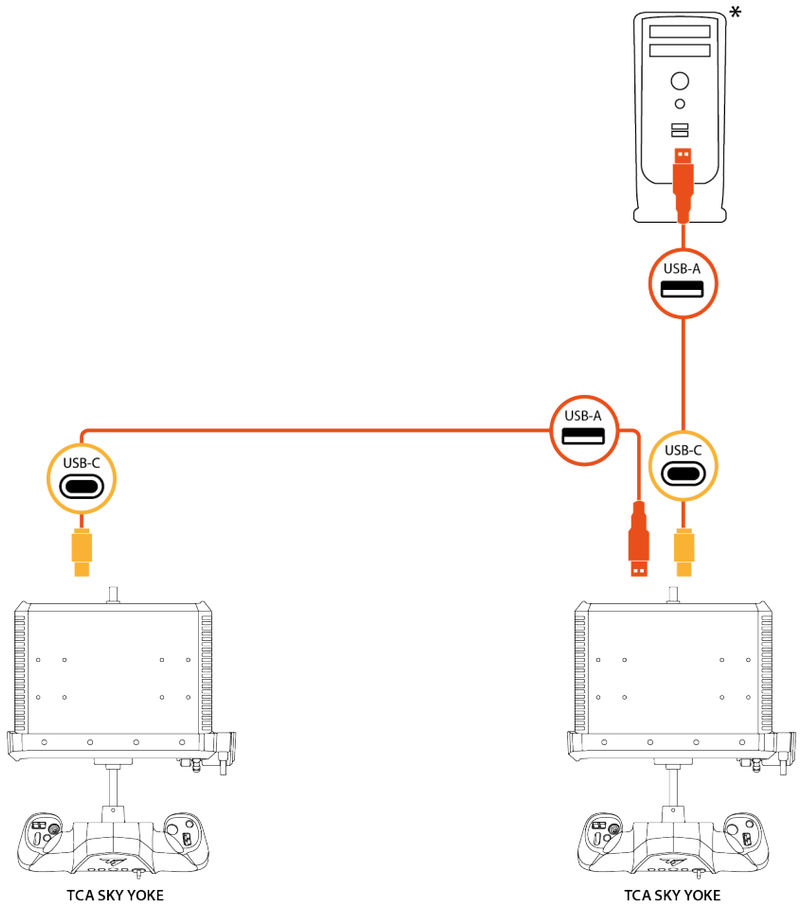

FLUGSCHÜLER FLUGLEHERER

**Nicht im Lieferumfang enthalten*



- Das Steuerhorn des Fluglehrers ist das Steuerhorn, das direkt an den PC angeschlossen ist. Das zweite Steuerhorn ist das des Schülers.
- Standardmäßig steuert das Steuerhorn des Fluglehrers die primären Flugachsen (Nicken und Rollen). Das Steuerhorn des Schülers hat keinen Einfluss auf diese Achsen.
- Die LED unterhalb der -Taste leuchtet nur an dem Steuerhorn, das die primären Flugachsen steuert.
- Um die Steuerung der primären Flugachsen vom Fluglehrer auf den Flugschüler und umgekehrt zu übertragen, befolgen Sie bitte die im Abschnitt **Übertragung der Steuerung** beschriebene Vorgehensweise.

Übertragung der Steuerung

In der Dual-Control-Konfiguration können Sie die Steuerung der primären Flugachsen (Nicken und Rollen) zwischen dem Fluglehrer und dem Flugschüler wechseln.

Die LED unterhalb der -Taste leuchtet nur an dem Steuerhorn, das die primären Flugachsen steuert.

Fluglehrer zum Flugschüler

Um die Steuerung der primären Flugachsen (Nicken und Rollen) vom Fluglehrer auf den Flugschüler zu übertragen, drücken Sie die R1-Taste am Steuerhorn des Fluglehrers.

Die LED am Steuerhorn des Fluglehrers erlischt und leuchtet anschließend am Steuerhorn des Flugschülers auf.

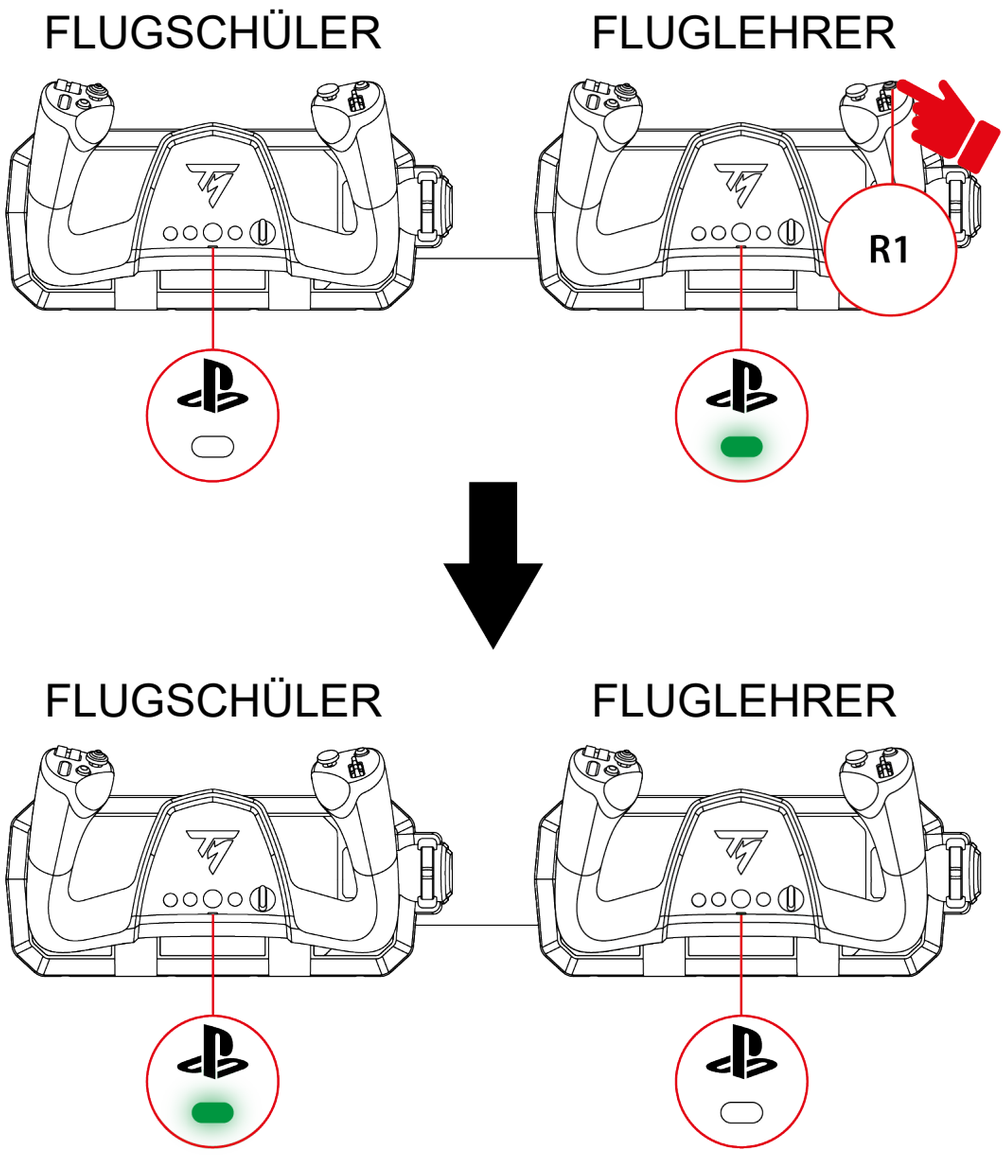

Flugschüler zum Fluglehrer

Damit der Fluglehrer sofort wieder die Kontrolle über die primären Flugachsen (Nicken und Rollen) erhält, bewegen Sie eine der primären Achsen am Steuerhorn des Fluglehrers.

Die LED am Steuerhorn des Flugschülers erlischt und leuchtet anschließend am Steuerhorn des Fluglehrers auf.

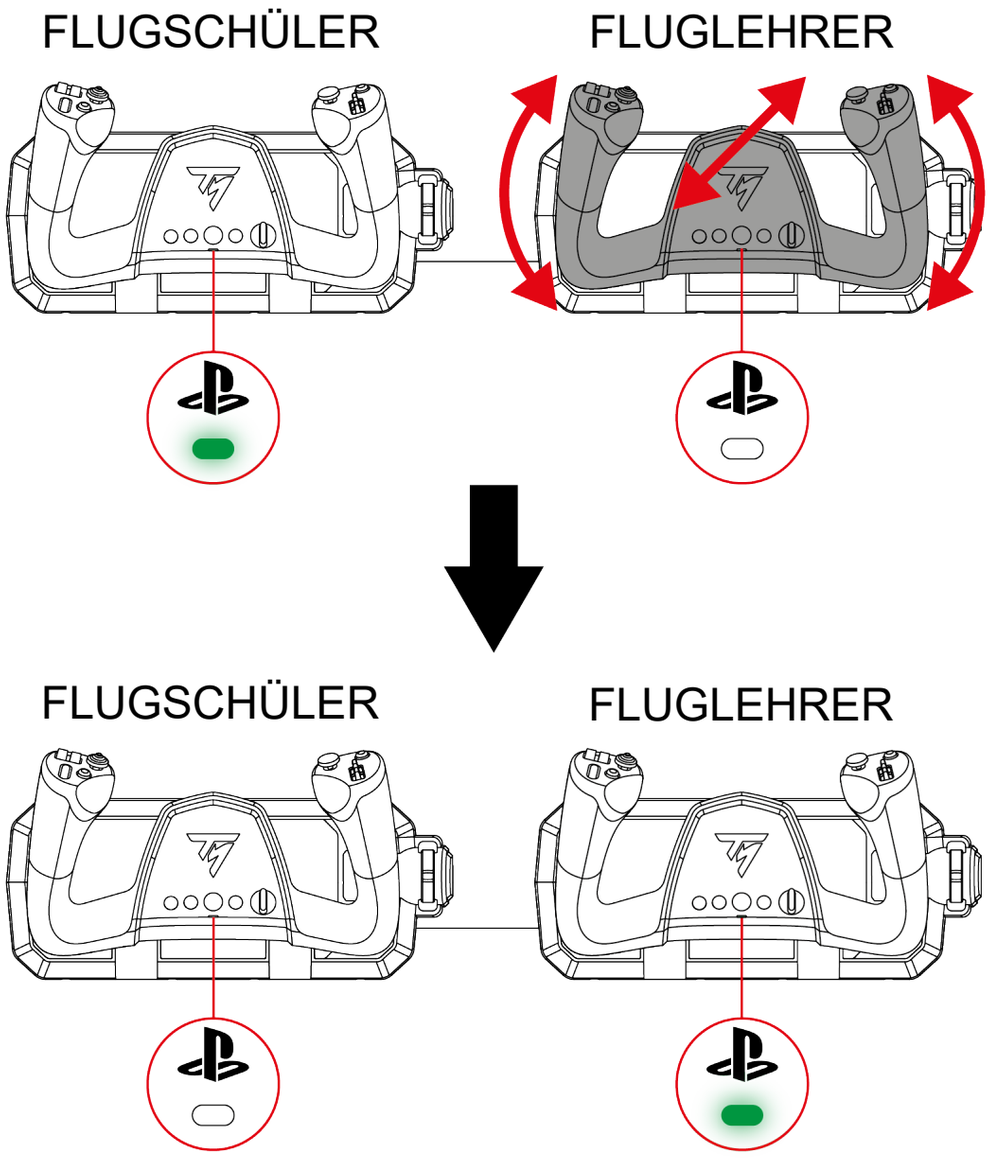



Verzögerung der Steuerungsübergabe

Wenn der Fluglehrer die Kontrolle über die primären Flugachsen (Nicken und Rollen) zurückgewinnen möchte, während sich das Steuerhorn außerhalb der Mittelstellung befindet, kann die Steuerungsübergabe um zwei Sekunden verzögert werden.

Drücken Sie dazu die R1-Taste am Steuerhorn des Fluglehrers. Der Fluglehrer hat dann zwei Sekunden Zeit, das Steuerhorn wie gewünscht zu positionieren, bevor die Steuerungsübergabe wirksam wird.

*Verwendung von Peripheriegeräten**

In der Dual-Control-Konfiguration können Sie bis zu zwei Peripheriegeräte (TFRP*-Ruderpedalsystem, TCA SKY Quadrant**-Schubhebelquadrant) an jedes Steuerhorn anschließen:

- Schließen Sie die Peripheriegeräte am Steuerhorn des Fluglehrers über die beiden RJ12-Anschlüsse an.
- Schließen Sie die Peripheriegeräte am Steuerhorn des Flugschülers über die beiden RJ12-Anschlüsse und den USB-A-Anschluss an.

**Separat erhältlich*

***Zu einem späteren Zeitpunkt erhältlich*



- Wenn Sie den Schubhebelquadranten TCA SKY Quadrant* (separat erhältlich) besitzen, können Sie ihn an den USB-A-Anschluss des PCs oder des Steuerhorns des Flugschülers oder an einen der RJ12-Anschlüsse der Steuerhörner anschließen, indem Sie zunächst den USB-A-Stecker durch einen RJ12-Stecker (nicht im Lieferumfang enthalten) ersetzen. Eine Anleitung zum Austausch des USB-A-Steckers gegen einen RJ12-Stecker finden Sie auf der Website des **technischen Supports von Thrustmaster**.
- Wenn Sie den Schubhebelquadranten besitzen, der im Lieferumfang des TCA SKY Yoke Flight Pack (PlayStation-Version)* enthalten ist, können Sie den Schubhebelquadranten nur an einen der RJ12-Anschlüsse an den Steuerhörnern anschließen.

**Zu einem späteren Zeitpunkt erhältlich*



- Wenn Sie einen Schubhebelquadranten an das Steuerhorn des Fluglehrers anschließen möchten, müssen Sie ihn an einen der RJ12-Anschlüsse anschließen.
    - Wenn Sie den Schubhebelquadranten TCA SKY Quadrant* (separat erhältlich) besitzen, ist der RJ12-Stecker nicht im Lieferumfang enthalten. Informationen dazu, wie Sie den USB-A-Stecker durch einen RJ12-Stecker ersetzen können, finden Sie auf der Website des **technischen Supports von Thrustmaster**.
    - Wenn Sie den Schubhebelquadranten besitzen, der im TCA SKY Yoke Flight Pack (PlayStation-Version)* enthalten ist, können Sie den Schubhebelquadranten direkt anschließen.

**Zu einem späteren Zeitpunkt erhältlich*

Beispiele für mögliche Konfigurationen:

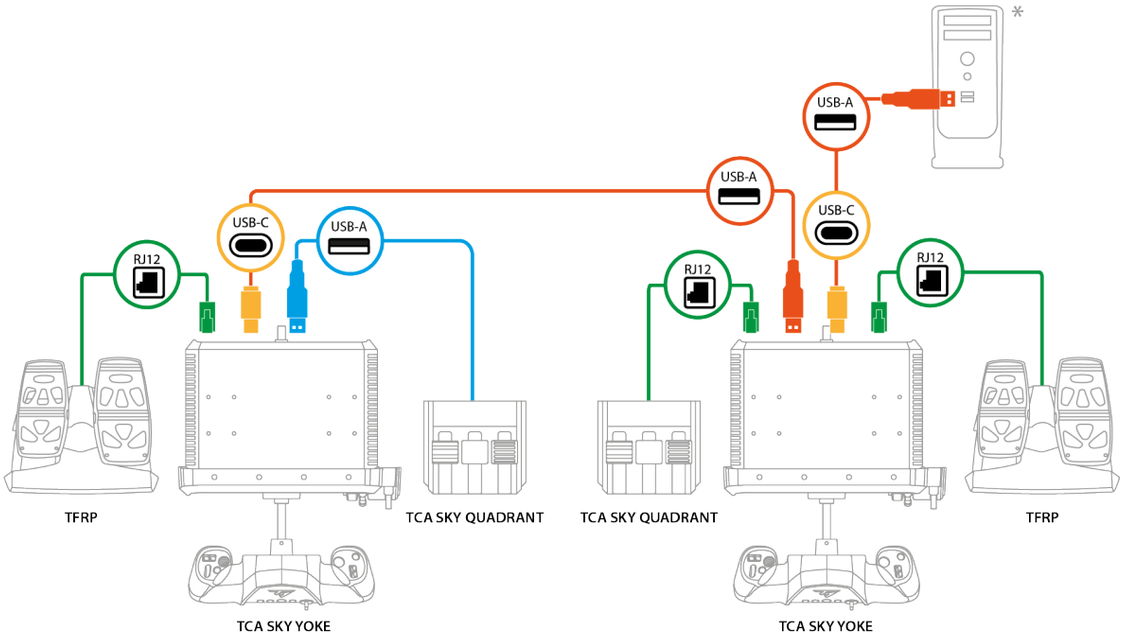

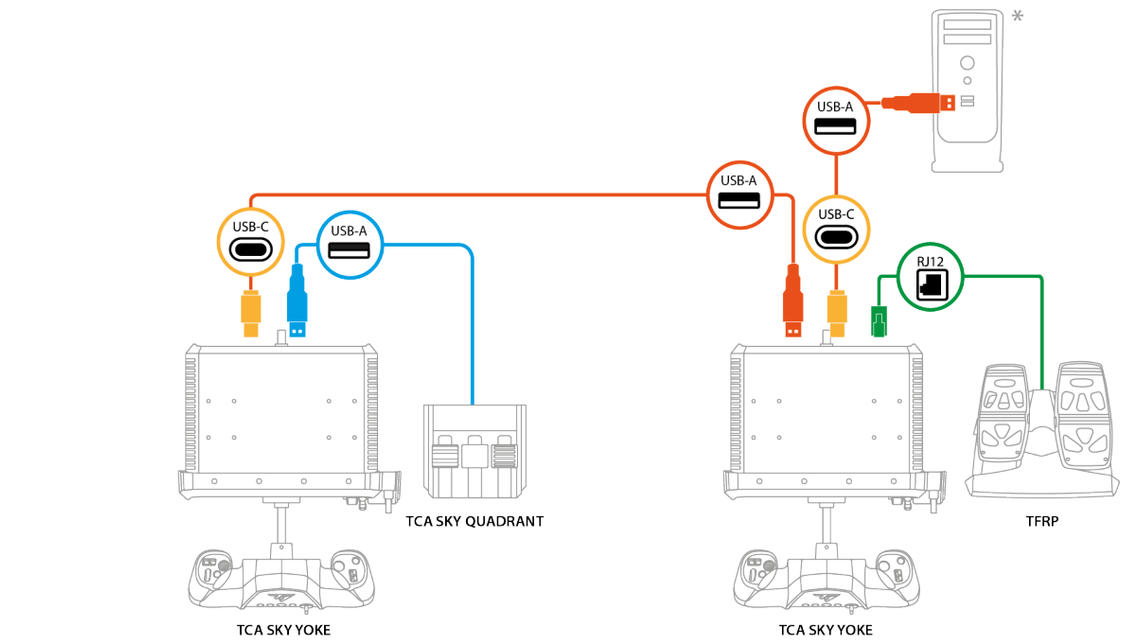

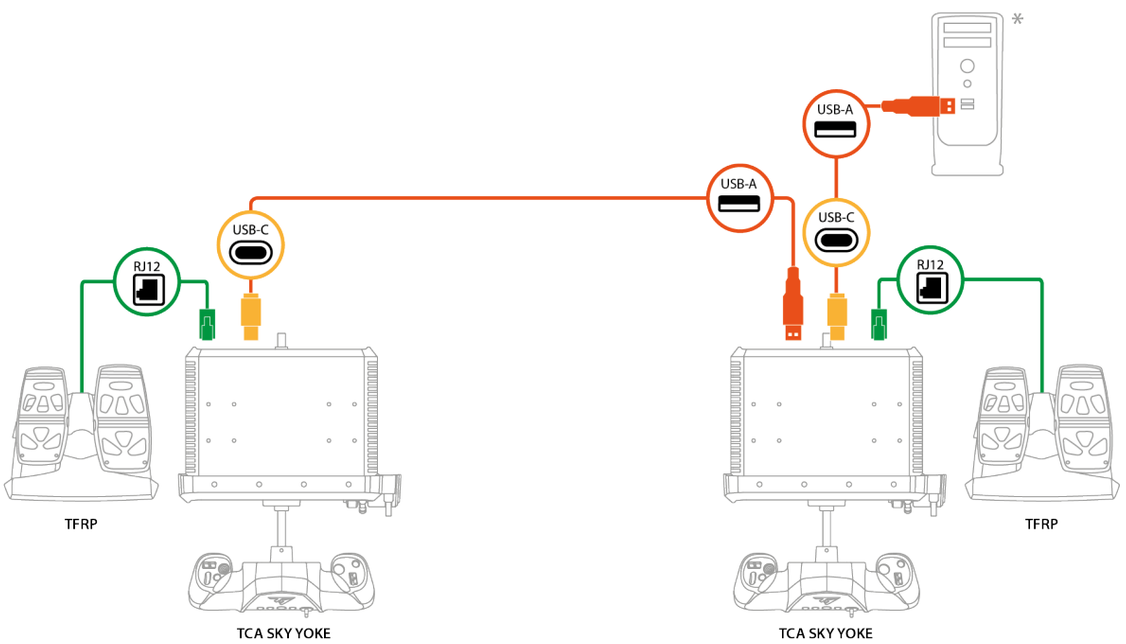

**Nicht im Lieferumfang enthalten*

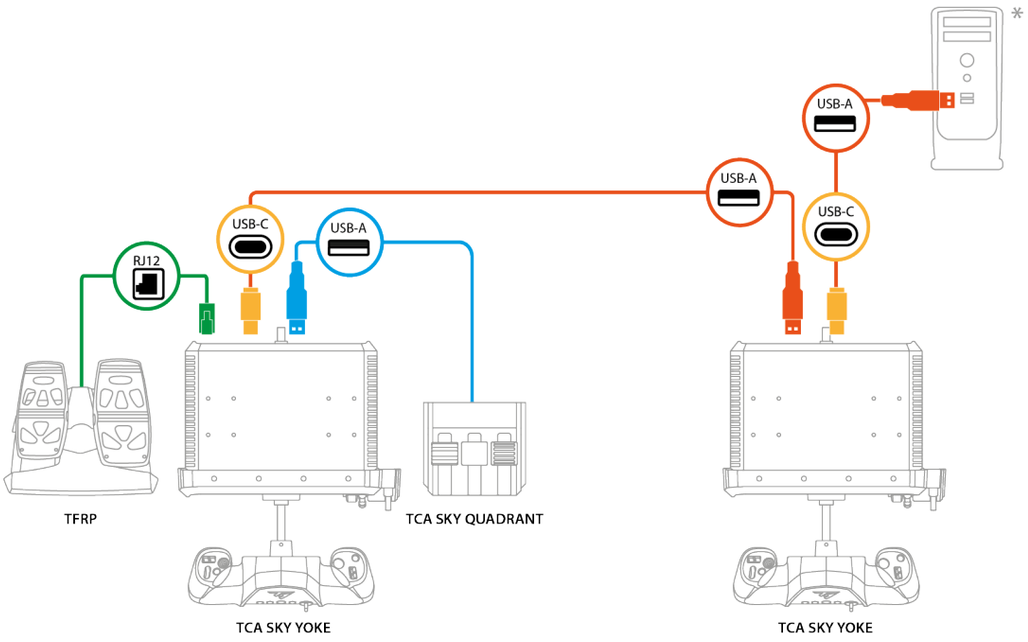

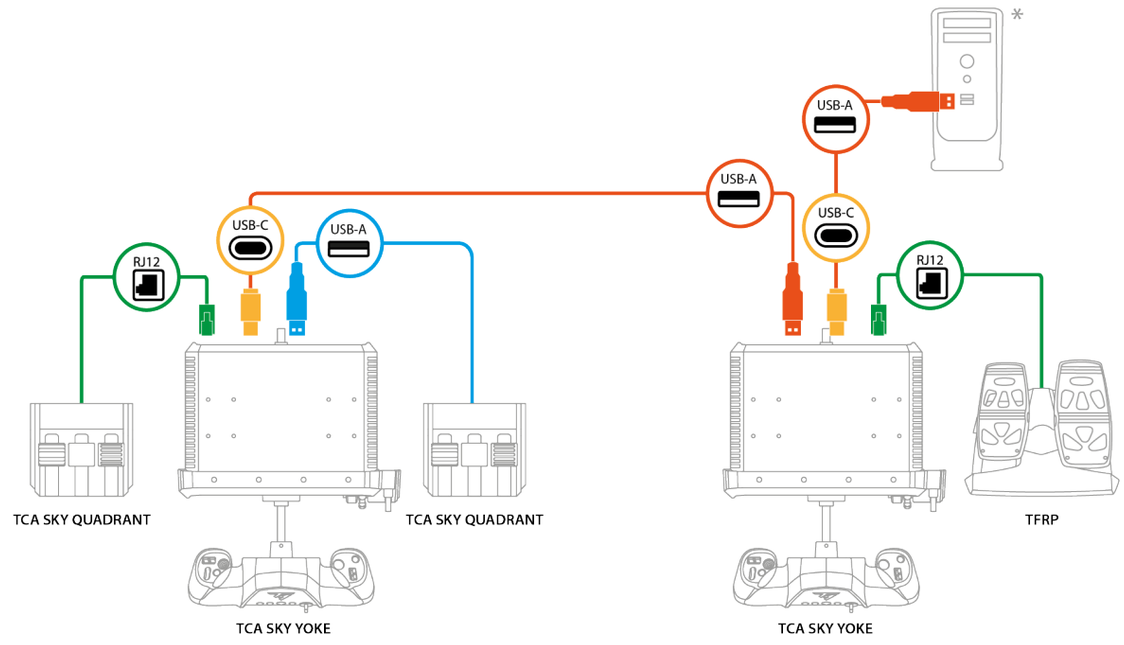

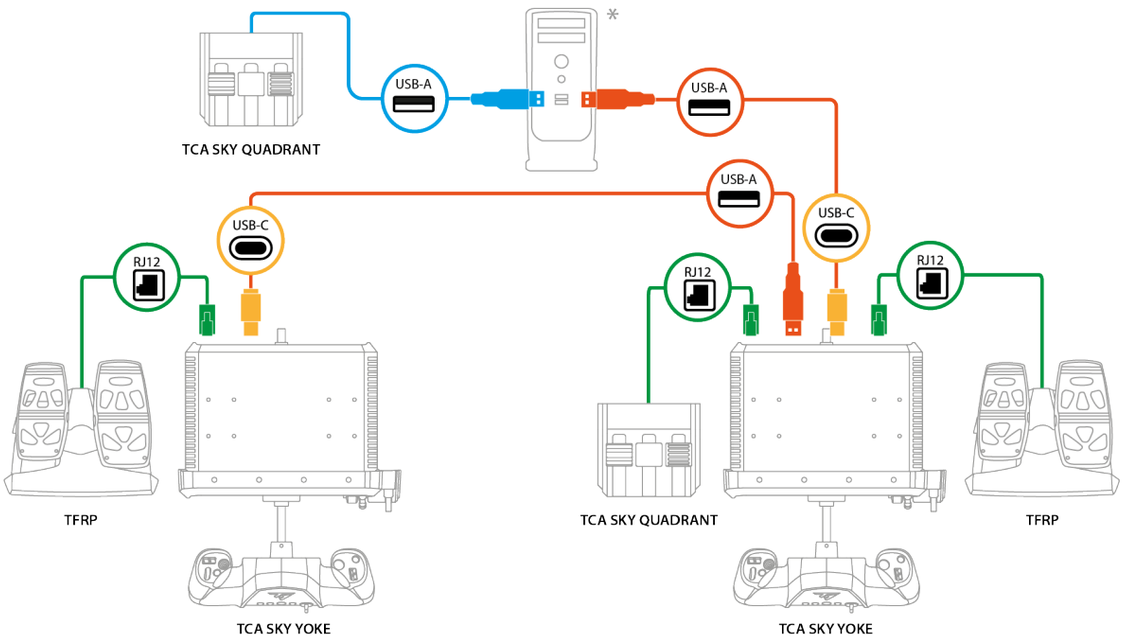

*Nicht im Lieferumfang enthalten

Wichtige Hinweise

Bei Dual-Control-Konfiguration:

- Der **Wählschalter** (Tasten 15, 16, 17, 18, 19) und der **integrierte Schubhebel** (Z-Achse) sind nur am Steuerhorn des Flugschülers funktionsfähig.
- Die **Tasten** können jederzeit an beiden Steuerhörnern verwendet werden, ohne die Steuerungsübergabe zu beeinträchtigen. Am Steuerhorn des Fluglehrers ist die R1-Taste jedoch ausschließlich für die Steuerungsübergabe reserviert. Am Steuerhorn des Schülers können der R1-Taste verschiedene Funktionen zugewiesen werden.
- Der **Ministick** an jedem Steuerhorn kann jederzeit verwendet werden. Bei gleichzeitiger Verwendung hat der Ministick des Fluglehrer-Steuerhorns Vorrang vor dem Ministick des Flugschüler-Steuerhorns.
- Die **analogen Trigger** an jedem Steuerhorn können jederzeit verwendet werden. Bei gleichzeitiger Verwendung haben die analogen Trigger des Fluglehrer-Steuerhorns Vorrang vor denen des Flugschüler-Steuerhorns.
- Das **TFRP***-Ruderpedalsystem beeinträchtigt die Übertragung der Steuerung nicht.

- Der Schubhebelquadrant **TCA SKY Quadrant**** (ein oder zwei Geräte) kann sowohl vom Fluglehrer als auch vom Flugschüler verwendet werden, unabhängig davon, welches Steuerhorn die primären Flugachsen (Nicken und Rollen) steuert, da die Achsen der Schubhebelquadranten unabhängig voneinander sind.

<u>Verwendung von zwei Schubhebelquadranten TCA SKY Quadrant*:</u>

- Ein Quadrant ist über einen RJ12-Stecker mit jedem Steuerhorn verbunden: Quadrant A entspricht dem Quadranten, der mit dem Steuerhorn des Fluglehrers verbunden ist.
- Beide Quadranten sind über einen RJ12-Stecker mit demselben Steuerhorn verbunden: Quadrant A entspricht dem Quadranten, der mit dem linken RJ12-Stecker (neben dem USB-A-Anschluss) verbunden ist.
- Ein Quadrant ist über einen RJ12-Stecker mit einem Steuerhorn verbunden, und ein Quadrant ist über USB-A mit demselben Steuerhorn, mit dem zweiten Steuerhorn oder mit dem PC verbunden: Quadrant A entspricht dem über RJ12 angeschlossenen Quadranten.

**Separat erhältlich*

***Zu einem späteren Zeitpunkt erhältlich*

- Ein Quadrant ist über einen RJ12-Stecker mit einem Steuerhorn verbunden, und ein Quadrant ist über USB-A mit demselben Steuerhorn, mit dem zweiten Steuerhorn oder mit dem PC verbunden: Quadrant A entspricht dem über RJ12 angeschlossenen Quadranten.
- Ein Quadrant ist über USB-A mit einem Steuerhorn verbunden, und ein Quadrant ist über USB-A mit dem PC verbunden: Beide Quadranten sind unabhängig voneinander.



Wenn Sie den Schubhebelquadranten TCA SKY Quadrant* (separat erhältlich) an einen der RJ12-Anschlüsse anschließen möchten, müssen Sie zunächst den USB-A-Anschluss durch einen RJ12-Anschluss (nicht im Lieferumfang enthalten) ersetzen. Eine Anleitung zum Austausch des USB-A-Anschlusses gegen einen RJ12-Anschluss finden Sie auf der Website des **technischen Supports von Thrustmaster**.

**Zu einem späteren Zeitpunkt erhältlich*

Verwendung von zwei TFRP*-Ruderpedalsystemen:

- Pro Steuerhorn sollte nur ein Ruderpedalsystem installiert werden.
- Die Steuerungen des an das Steuerhorn des Fluglehrers angeschlossenen Ruderpedalsystems haben Vorrang vor denen des an das Steuerhorn des Flugschülers angeschlossenen Ruderpedalsystems.

  Diese Vorrangregelung hat keinen Einfluss auf die Steuerung der Hauptachsen des Steuerhorns: Der Fluglehrer kann das Ruderpedalsystem steuern, ohne dass der Flugschüler die Kontrolle über die Hauptachsen des Steuerhorns verliert, und umgekehrt.

**Separat erhältlich*

13. FAQ und technischer Support

Haben Sie Fragen zum TCA SKY Yoke oder treten technische Probleme auf? Dann besuchen Sie die Website des technischen Supports von Thrustmaster: **https://support.thrustmaster.com/product/tca-sky-yoke-p/**



1. Mein Steuerhorn funktioniert nicht richtig oder scheint falsch kalibriert zu sein

- Schalten Sie Ihre Konsole oder Ihren PC aus, trennen Sie das Steuerhorn und schließen Sie es anschließend wieder an, starten Sie Ihre Konsole oder Ihren PC neu und starten Sie das Spiel erneut.
- Achten Sie beim Anschließen des Produkts darauf, das Steuerhorn in der Mitte zu halten und es nicht zu bewegen, um Kalibrierungsprobleme zu vermeiden.
- Drücken Sie auf PlayStation®5-Konsolen die -Taste am Steuerhorn und melden Sie sich anschließend bei Ihrem PlayStation™Network-Konto an, damit das Steuerhorn funktionsfähig ist.
- Stellen Sie sicher, dass Sie den Kompatibilitätsmodus ausgewählt haben, der Ihrer Plattform entspricht (PlayStation®5 -Konsolen oder PC).

2. Ich kann mein Steuerhorn nicht konfigurieren

- Rufen Sie das Menü Ihres Spiels auf und wählen Sie **Optionen > Controller > Gamepad** oder **Joystick**. Wählen Sie dann die am besten geeignete Konfiguration aus oder nehmen Sie eine vollständige Neukonfiguration der Steuerhorn-Optionen vor.
- Weitere Informationen finden Sie im Benutzerhandbuch Ihres Spiels oder in der Online-Hilfe.

3. Mein Steuerhorn ist zu empfindlich oder nicht empfindlich genug

- Das Steuerhorn kalibriert sich nach einigen Bewegungen in den verschiedenen Achsen automatisch selbst.
- Öffnen Sie das Menü Ihres Spiels und wählen Sie **Optionen > Controller > Gamepad** oder **Joystick**. Passen Sie dann die Empfindlichkeit und die Totzonen Ihres Steuerhorns an, sofern diese Optionen verfügbar sind.

4. Mein Steuerhorn funktioniert nicht

Damit das Steuerhorn bei Videospielen ordnungsgemäß funktioniert, muss die Firmware unbedingt aktualisiert werden.

Um die Aktualisierung durchzuführen, rufen Sie folgende Seite auf:

https://support.thrustmaster.com/product/tca-sky-yoke-p/

Wählen Sie **Drivers** (Treiber) aus und folgen Sie den Anweisungen, einschließlich des Vorgehens zum Herunterladen und zur Installation.

5. Meine Ruderpedale funktionieren nicht

Wenn Sie zwei TFRP*-Ruderpedalsysteme verwenden, stellen Sie sicher, dass an jedes Steuerhorn jeweils ein Ruderpedalsystem angeschlossen ist.

**Separat erhältlich*

THRUSTMASTER®

TCA SKY YOKE

Voor PlayStation®5-consoles en de PC*

Handleiding

Lees zorgvuldig de instructies in deze handleiding **voordat** u het product installeert, **voordat** u het product gebruikt en **voordat** u onderhoud uitvoert aan het product. Volg de veiligheidsvoorschriften. Als u deze instructies niet opvolgt, bestaat de kans op ongelukken en/of schade. Bewaar deze handleiding zodat u de instructies in de toekomst kunt raadplegen.

**PC-compatibiliteit (Windows® 10/11) niet getest en niet ondersteund door Sony Interactive Entertainment.*

INHOUDSOPGAVE

1. INHOUD VAN DE VERPAKKING 6

2. TECHNISCHE SPECIFICATIES.....7

3. INFORMATIE MET BETREKKING TOT GEBRUIK.....10

4. DE YOKE OP EEN TAFEL, WERKBLAD OF BUREAUBLAD BEVESTIGEN.....12

5. DE YOKE IN EEN COCKPIT INSTALLEREN 15

6. INSTALLATIE.....18

Op PlayStation® 5-consoles 18

Op de PC*.....21

7. MAPPING VOOR PLAYSTATION®5-CONSOLES 30

8. MAPPING VOOR DE PC 31

9. COMPATIBILITEITSMODUS 32

10. FEATURES 35

Throttle 35

Gier-bedieningen (roer) 36

Pitch-bedieningen (hoogteroer) 37

Rol-bedieningen (rolroeren) 38

Pitch-trim (trim) 39

8-weg Point-of-View-hat-switch 40

11. COMPATIBILITEIT 41

Aansluitingen.....42

12. DUAL CONTROL 44

Verbinding.....45

De bedieningen overdragen 47

Randapparatuur* gebruiken 51

Belangrijke opmerkingen.....56

13. FAQ EN TECHNISCHE

ONDERSTEUNING 60

SKY YOKE

Geniet van een meeslepende ervaring met de TCA SKY Yoke, die vanaf het moment van opstijgen een soepele en nauwkeurige besturing biedt.

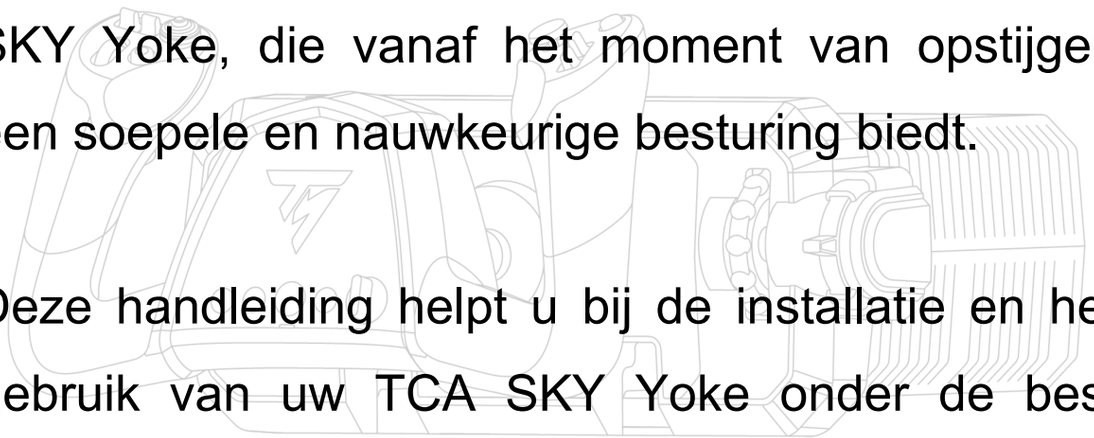

Deze handleiding helpt u bij de installatie en het gebruik van uw TCA SKY Yoke onder de best mogelijke omstandigheden. Lees, voordat u opstijgt, zorgvuldig de instructies en waarschuwingen. Ze helpen u bij een maximaal prettige ervaring van uw product.

De firmware bijwerken

Om de TCA SKY Yoke-yoke goed te laten werken met games, moet de firmware altijd zijn bijgewerkt.

U hebt **twee opties** om de firmware bij te werken:

Download de PC-driver en de speciaal aangepaste interface voor het Windows®-configuratiescherm.

1. Ga naar **https://support.thrustmaster.com/product/tca-sky-yoke-p/**
2. Verwijder de oude PC-driver en installeer vervolgens de nieuwe PC-driver die beschikbaar is in de sectie **Drivers**. Start de computer opnieuw op nadat de installatie is voltooid.
3. Open de **THRUSTMASTER FIRMWARE UPDATER**-app en werk de firmware bij met de meest recente firmwareversie.

OF

Download de My Thrustmaster Panel-software:

1. Ga naar **https://support.thrustmaster.com/product/tca-sky-yoke-p/**
2. Download en installeer de My Thrustmaster Panel-software die beschikbaar is in de sectie **Software** en volg de instructies.

1. Inhoud van de verpakking

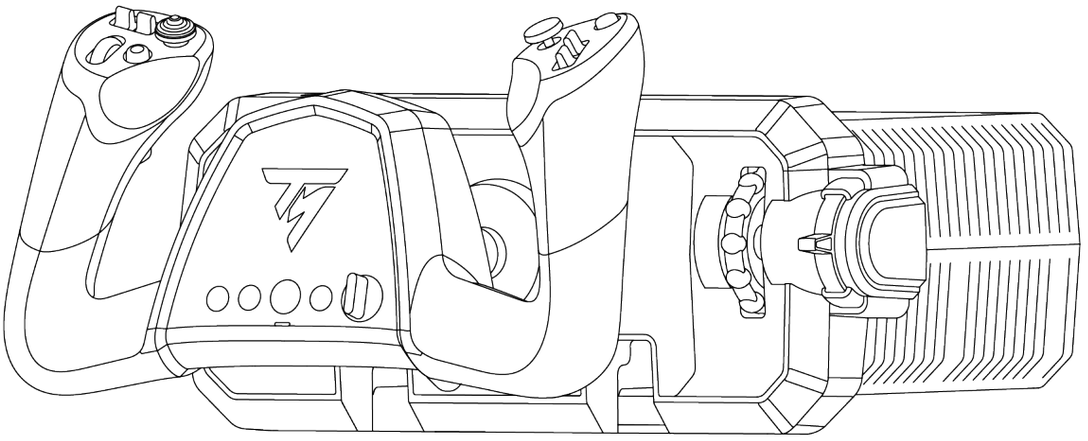

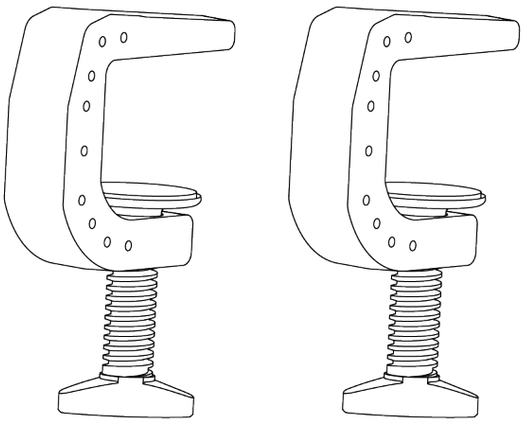



2. Technische specificaties

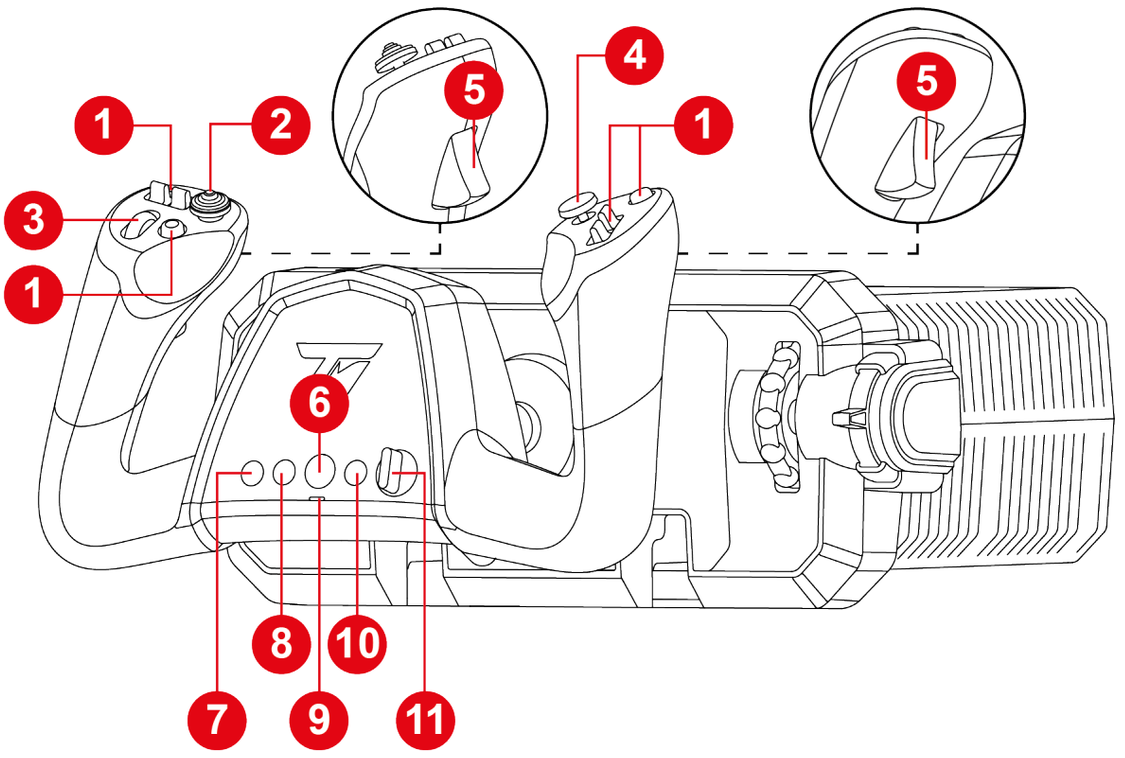

1. Actieknoppen
2. 8-weg Point-of-View-hat-switch
3. Scrollwieltje
4. Analoge mini-stick
5. Analoge triggers met roerfunctie
6. PS-knop
7. MODUS-knop
8. MAAK-knop op PS5®-consoles
9. Compatibiliteitsmodus-LED (rood of groen)
10. OPTIES-knop op PS5®-consoles
11. Keuzeschakelaar (vijf standen)

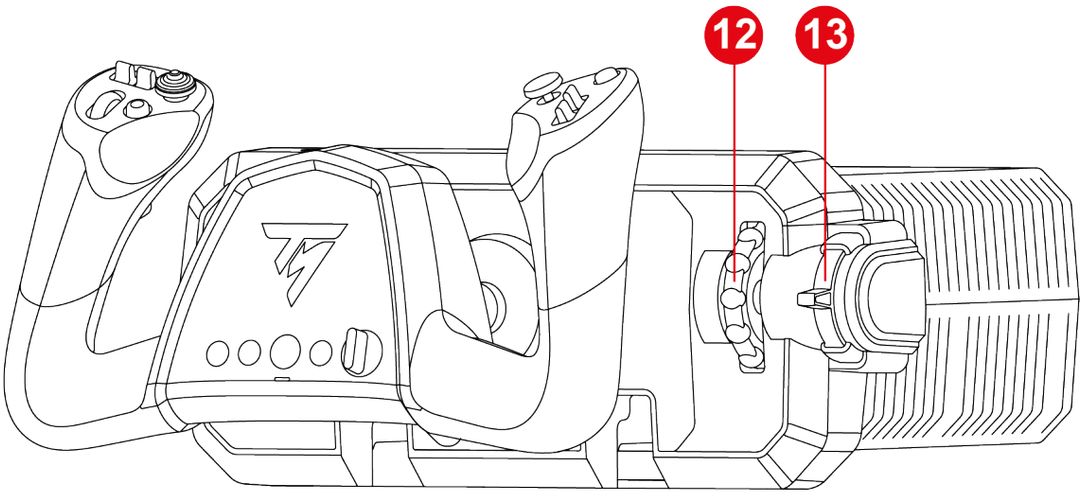

12. Trimwieltje (trim)
13. Ingebouwde throttle

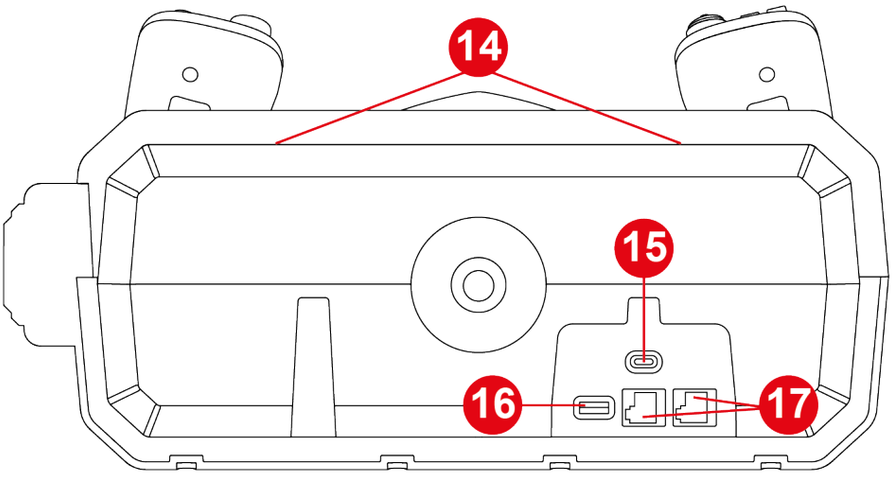

14. Montagebeugel voor accessoires (apart verkrijgbaar)
15. USB-C-poort
16. USB-A-poort
17. RJ12-poorten

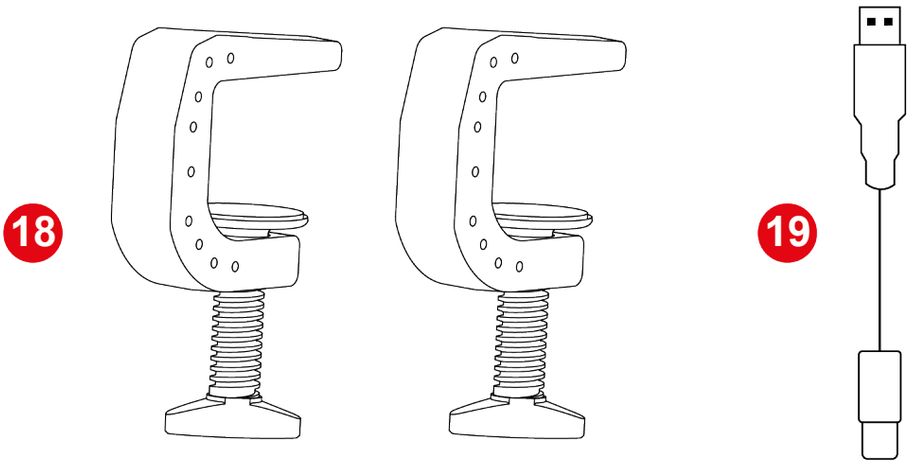

18. Stevig klembevestigingsysteem

19. USB-C naar USB-A-kabel

3. Informatie met betrekking tot gebruik



Documentatie

Lees, voordat u dit product gebruikt, dit document nogmaals door en bewaar het om het eventueel op een later tijdstip te kunnen raadplegen.

Gevaar op beknelling

Plaats bij gebruik van de TCA SKY Yoke nooit uw vingers in de ruimte tussen de voet en de as van de yoke.

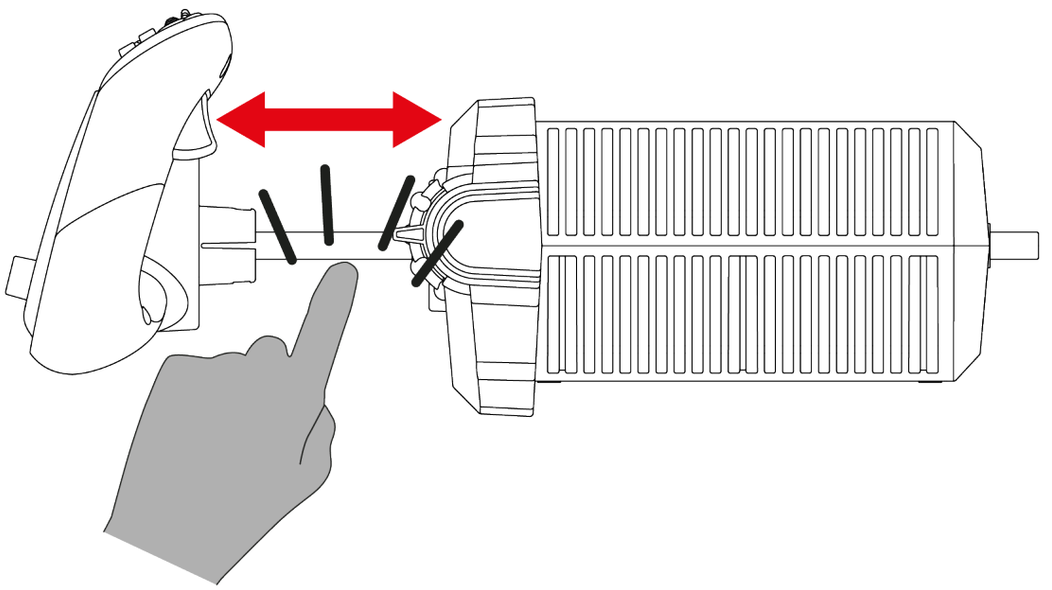

4. De yoke op een tafel, werkblad of bureaublad bevestigen



- De yoke moet altijd op een stabiele steun zijn gemonteerd. Als u de yoke op een onstabiele steun gebruikt (bijvoorbeeld op schoot), zullen de bewegingen van de steun het gedrag van de primaire vliegassen (pitch and roll) beïnvloeden.
- Plaats de yoke op minstens 10 cm afstand van een muur of scherm. Wanneer u op de yoke drukt, komt de as van de yoke uit de achterkant van de voet.
- Controleer voor elk gebruik of de yoke nog steeds correct is bevestigd aan de steun, zoals beschreven in deze handleiding.



Stevigheid van de steun

- Dit type montage is geschikt voor tafels en bureaus met een dikte van 10-45 mm.
- Het is ten strengste verboden om de yoke op een glazen tafel te bevestigen.

1. De yoke op een tafel, werkblad of bureaublad bevestigen.

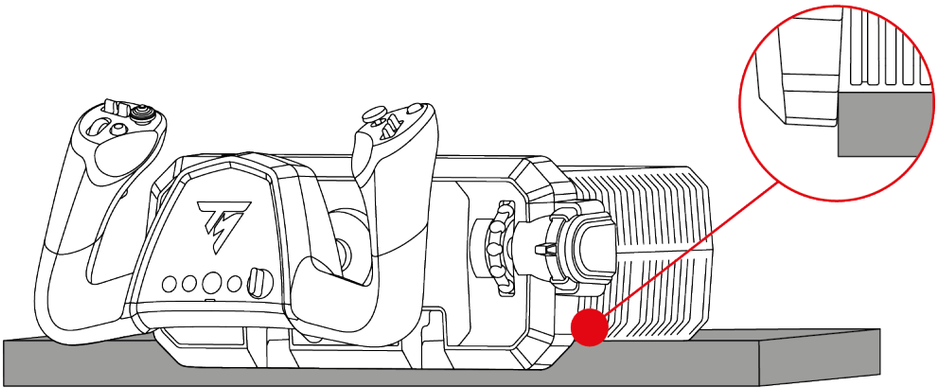

Wanneer u de yoke op een tafel, werkblad of bureau plaatst, moet u hem vasthouden om te voorkomen dat hij naar voren kantelt.

2. Steek de montagebeugels in de sleuven aan de binnenkant van de voet. Zorg ervoor dat de inkepingen op de beugels goed in de voet zijn geplaatst.

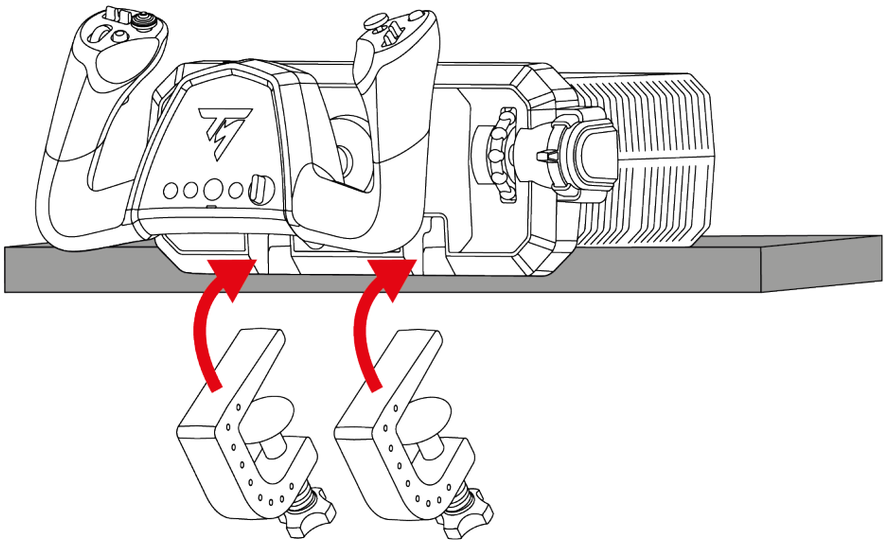

3. Draai de klembouten vast totdat de yoke volkomen stabiel is.

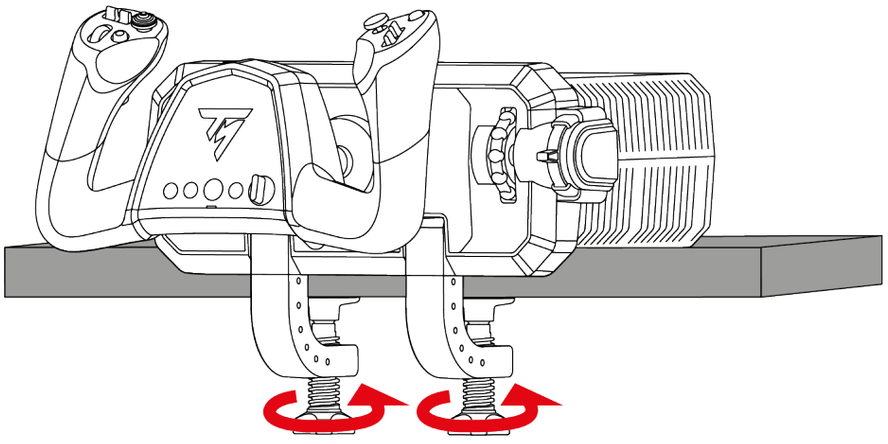

Gevaar op beknelling

Zorg dat uw vinger nooit tussen de montagebeugel en de tafel of het bureau is wanneer u de klembout vastdraait.

5. De yoke in een cockpit installeren



- De yoke moet altijd op een stabiele steun zijn gemonteerd. Als u de yoke op een onstabiele steun gebruikt (bijvoorbeeld op schoot), zullen de bewegingen van de steun het gedrag van de primaire vliegassen (pitch and roll) beïnvloeden.
- Om beschadiging van de yoke te voorkomen, raadpleegt u de fabrikant of de technische ondersteuning van de cockpit om de compatibiliteit van de cockpit met Thrustmaster-producten bevestigd te krijgen. Thrustmaster aanvaardt geen aansprakelijkheid voor het niet opvolgen van deze instructies.
- Gebruik M5-bouten (niet meegeleverd) om de yoke aan uw steun te bevestigen.
- In de voet mag de maximale lengte van de bout niet meer dan 30 mm bedragen om te voorkomen dat de voet wordt beschadigd.

Om de yoke aan een cockpit* of vaste steun* te bevestigen, gebruikt u de drie schroefdraden aan de onderzijde van de yoke en drie M5-bouten (niet meegeleverd).

Zorg ervoor dat de bouten niet dieper dan 30 mm in de voet worden geschroefd.

Afmetingen van het montagesjabloon:

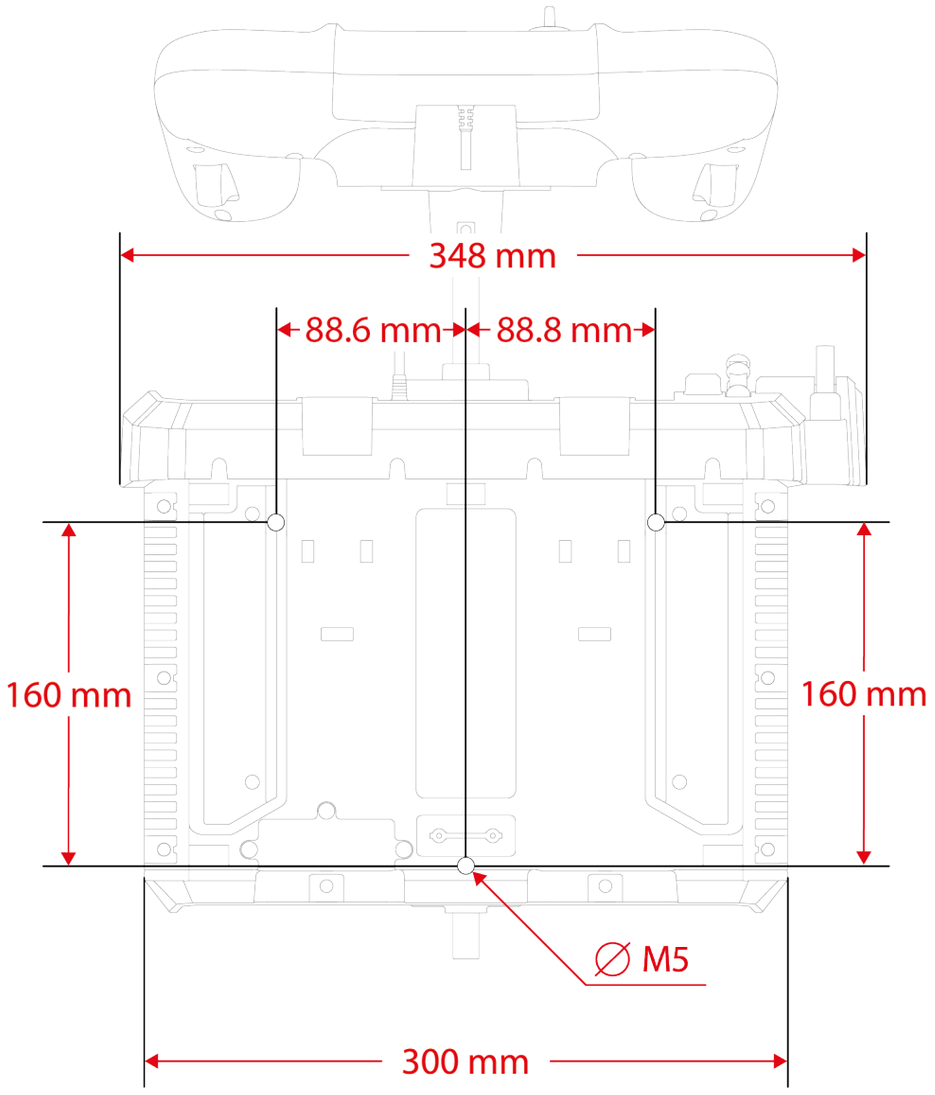

Niet meegeleverd

U kunt het montagesjabloon hier downloaden: **https://support.thrustmaster.com/product/tca-sky-yoke-p/**. Print het sjabloon en breng het vervolgens over op uw steun, om de gaten te prepareren voor montage.

6. Installatie

Op PlayStation® 5-consoles

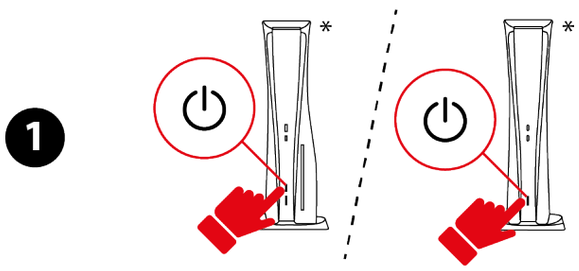

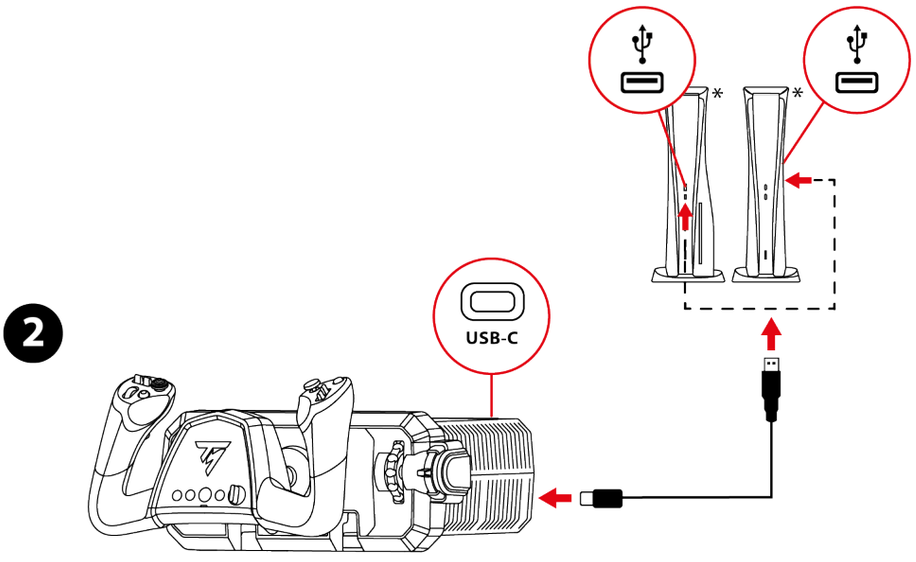

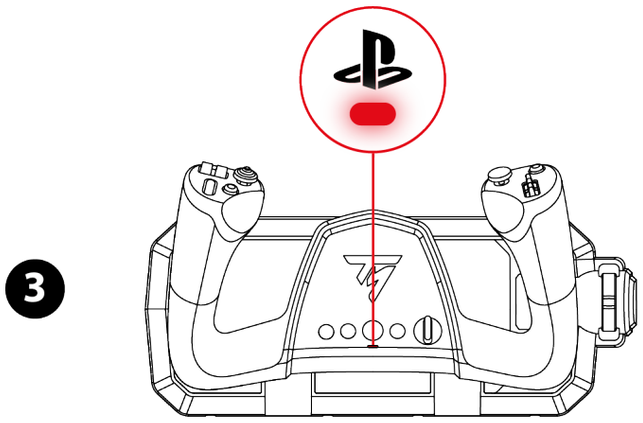

**Niet meegeleverd*

1. Zet uw console aan.
2. Sluit de USB-C naar USB-A-kabel aan op de USB-C-poort van de yoke en op een USB-A-poort van de console.
3. De LED boven de -knop moet rood branden.
4. Als de LED niet rood brandt, wijzig dan de compatibiliteitsmodus door de **hier** beschreven procedure te volgen.
5. Druk op de -knop om de yoke te verbinden met uw profiel.

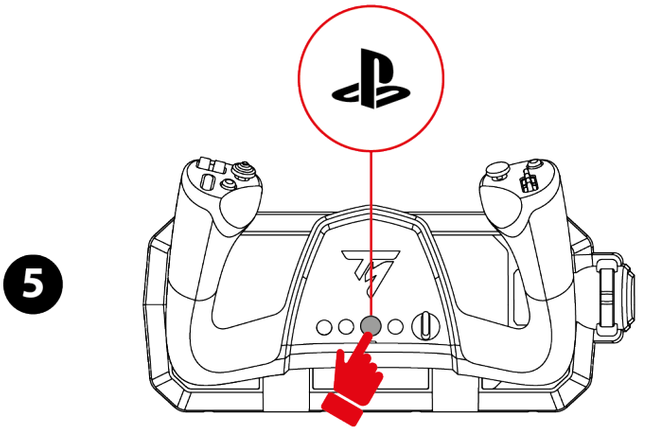

6. Start een compatibele game die de Flight Stick-modus ondersteunt.

Het gamen kan nu beginnen!



Compatibele games

- Op PlayStation®5-consoles is de TCA SKY Yoke-yoke alleen compatibel met de games die de Flight Stick-modus ondersteunen.
- Een overzicht van compatibele games voor PlayStation®5-consoles is beschikbaar op: **https://support.thrustmaster.com/product/tca-sky-yoke-p/**

  Selecteer **PlayStation® Games list** in de sectie **Game settings** (Game-instellingen). Deze lijst wordt regelmatig bijgewerkt.

*Op de PC**

Bij het installeren van het TCA SKY Yoke-yoke op een PC* hebt u **twee opties**: gebruik de PC-driver en de aangepaste interface voor het Windows®-configuratiescherm **of** gebruik de My Thrustmaster Panel-software.

Met beide methoden kunt u de TCA SKY Yoke onder dezelfde omstandigheden gebruiken.

**PC-compatibiliteit (Windows® 10/11) niet getest en niet ondersteund door Sony Interactive Entertainment.*

Met het configuratiescherm

1



2

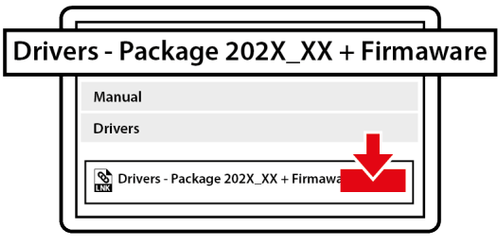

3

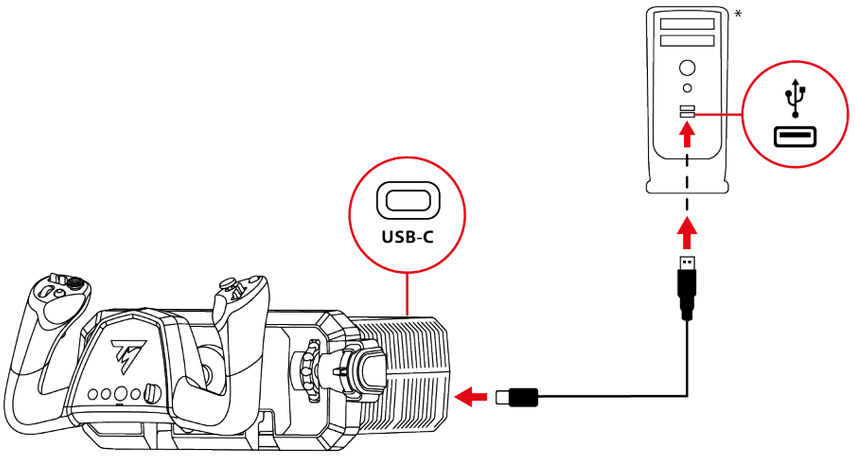

4

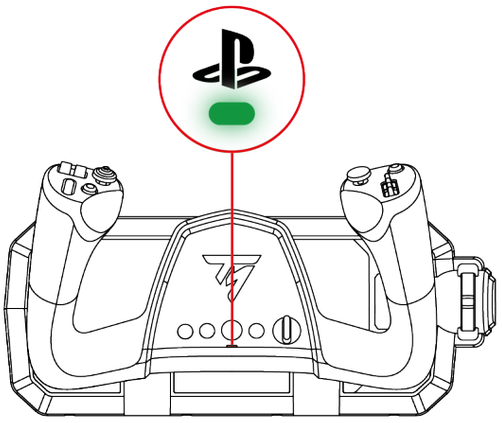

**Niet meegeleverd*

1. Ga naar: **https://support.thrustmaster.com/product/tca-sky-yoke-p/**
2. Download en installeer de PC-driver en de speciaal aangepaste interface voor het Windows®-configuratiescherm.
3. Nadat de PC-driver is geïnstalleerd, sluit u de USB-C naar USB-A-kabel aan op de USB-C-poort van de yoke en op een USB-A-poort van de PC.
4. De LED boven de -knop moet groen branden.
5. Als de LED niet groen brandt, wijzig dan de compatibiliteitsmodus door de **hier** beschreven procedure te volgen.

Het gamen kan nu beginnen!

Configuratiescherm:

Om toegang te krijgen tot het configuratiescherm, selecteert u **Start**, typt u **Control Panel** of **Configuratiescherm** in de zoekbalk en klikt u vervolgens op **Control Panel** of **Configuratiescherm** (in Windows® 10/11).



Het dialoogvenster **Spelbesturingen** (**Game controllers**) wordt weergegeven. Het accessoire wordt op het scherm weergegeven met de naam **TCA SKY YOKE** en de status **OK**.

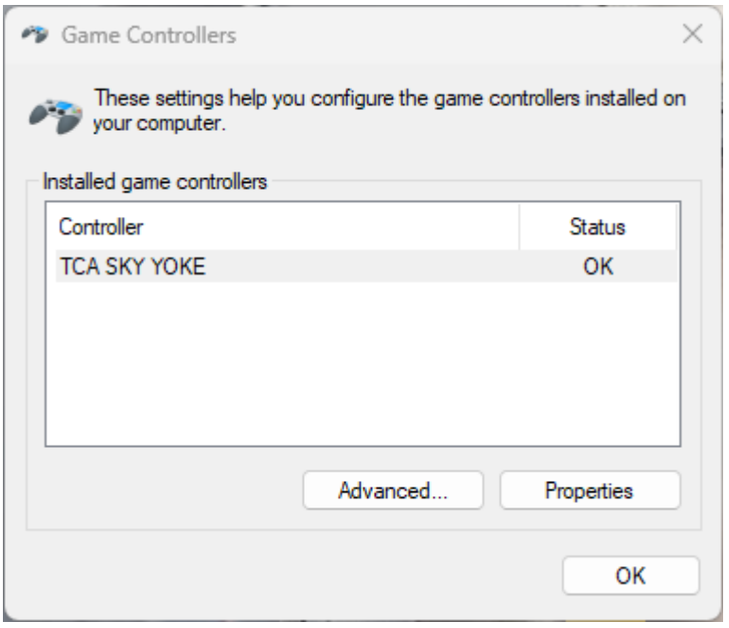

Klik op **Eigenschappen** (**Properties**) in het dialoogvenster **Spelbesturingen** (**Game controllers**) om alle functies te bekijken en te testen.

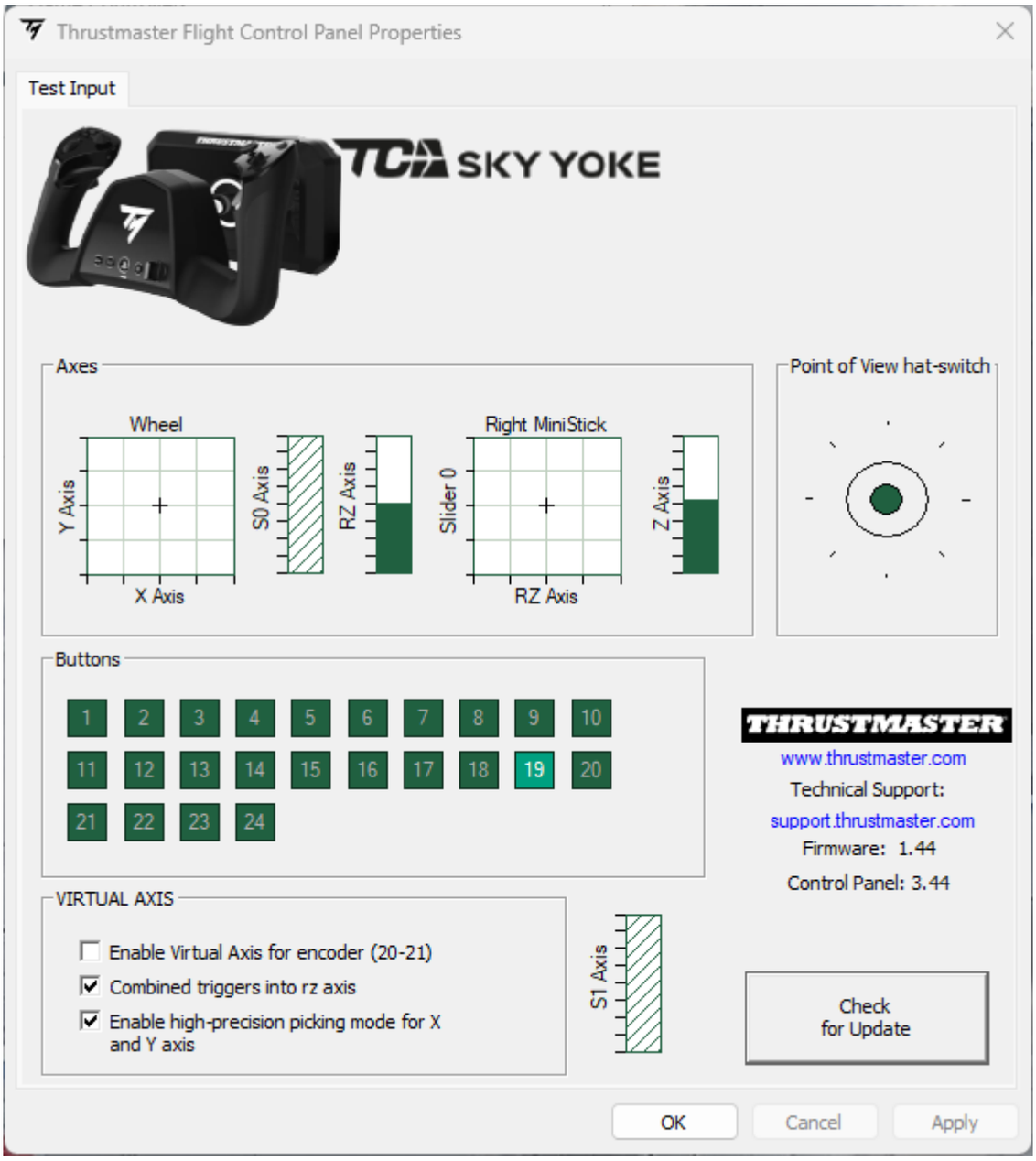

Met de My Thrustmaster Panel-software

1

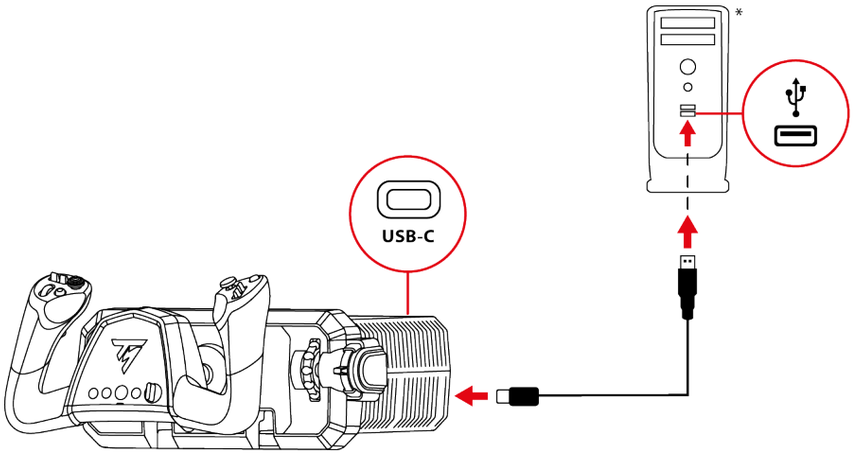

2



3

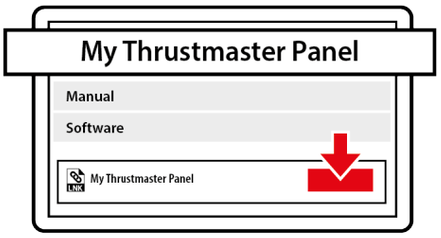

4

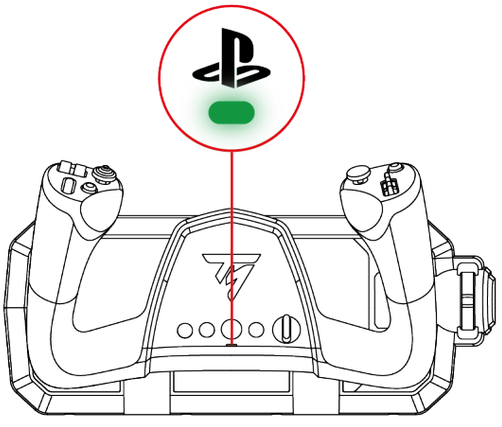

*Niet meegeleverd

1. Sluit de USB-C naar USB-A-kabel aan op de USB-C-poort van de yoke en op een USB-A-poort van de PC.
2. Ga naar:

   https://support.thrustmaster.com/product/tca-sky-yoke-p/
3. Download en installeer de My Thrustmaster Panel-software die beschikbaar is in de sectie **Software** en volg de instructies.
4. De LED boven de -knop moet groen branden.
5. Als de LED niet groen brandt, wijzig dan de compatibiliteitsmodus door de **hier** beschreven procedure te volgen.

Het gamen kan nu beginnen!

My Thrustmaster Panel:

Om toegang te krijgen tot de My Thrustmaster Panel-software, selecteert u **Start** en typt u vervolgens **My Thrustmaster Panel** in de zoekbalk.

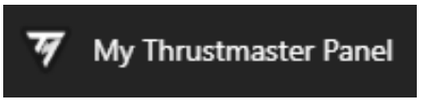

De My Thrustmaster Panel-software wordt opgestart. Het accessoire wordt op het scherm weergegeven met de naam **TCA SKY YOKE**.

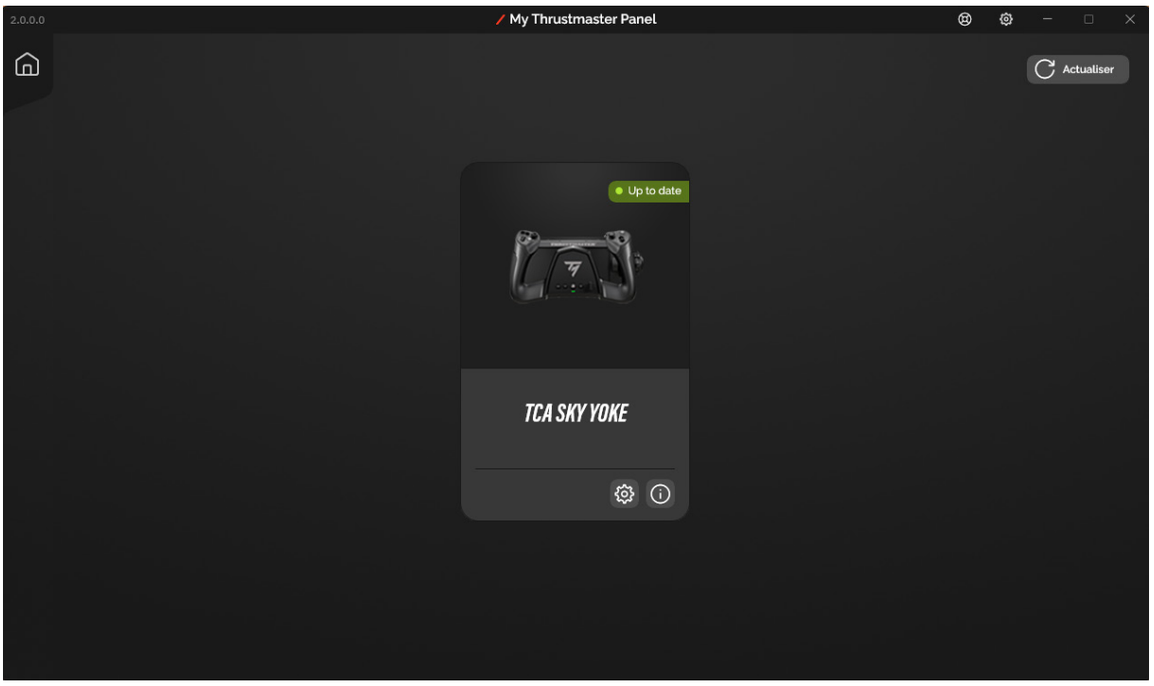

Klik op **TCA SKY Yoke** en klik vervolgens op de tabbladen **SETTINGS (Instellingen)** of **TESTING (Testen)** om alle functies te testen en te bekijken.

Tabblad **SETTINGS (Instellingen)**

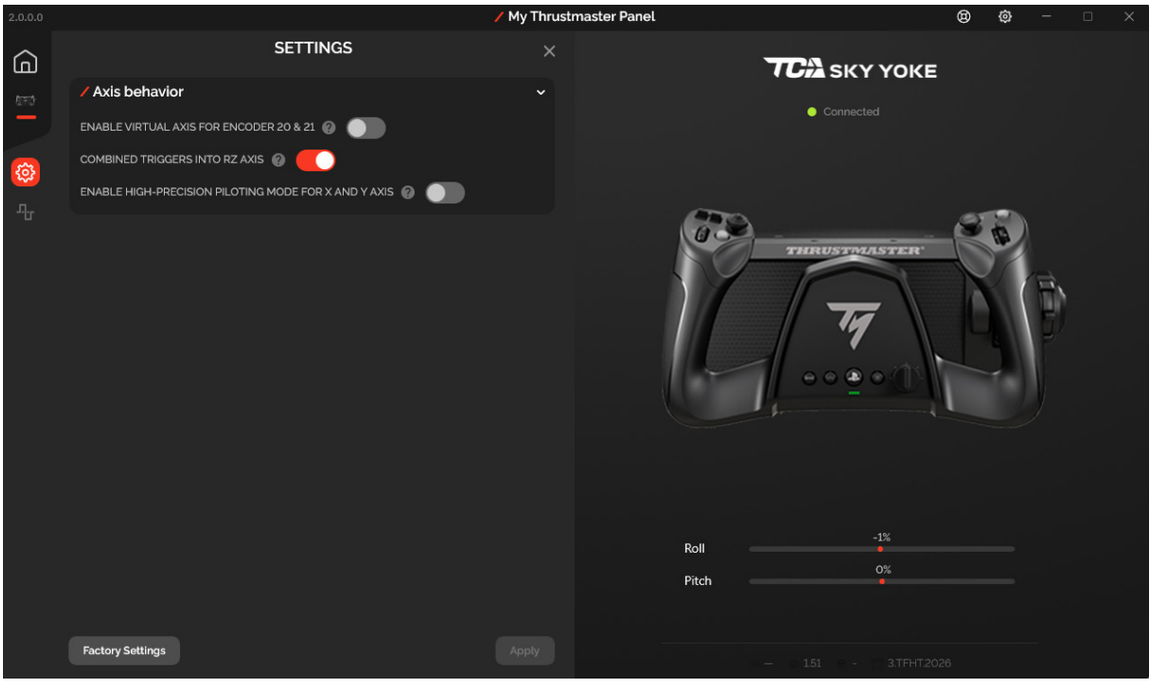

Tabblad **TESTING (Testen)**

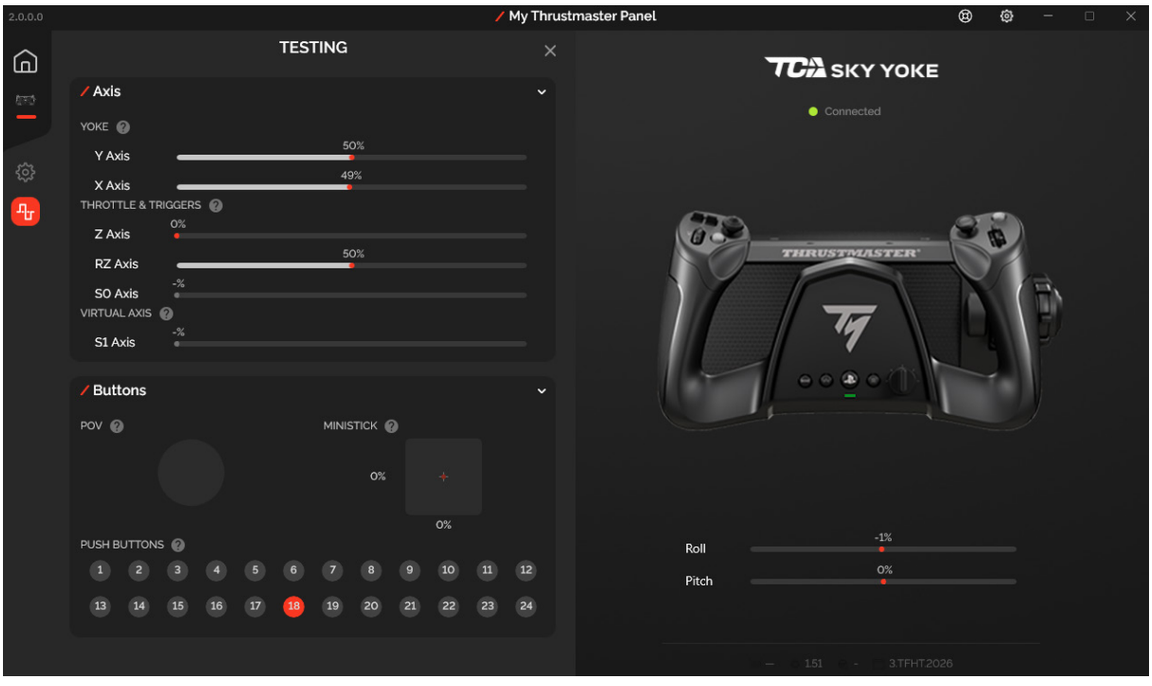

7. Mapping voor PlayStation®5-consoles

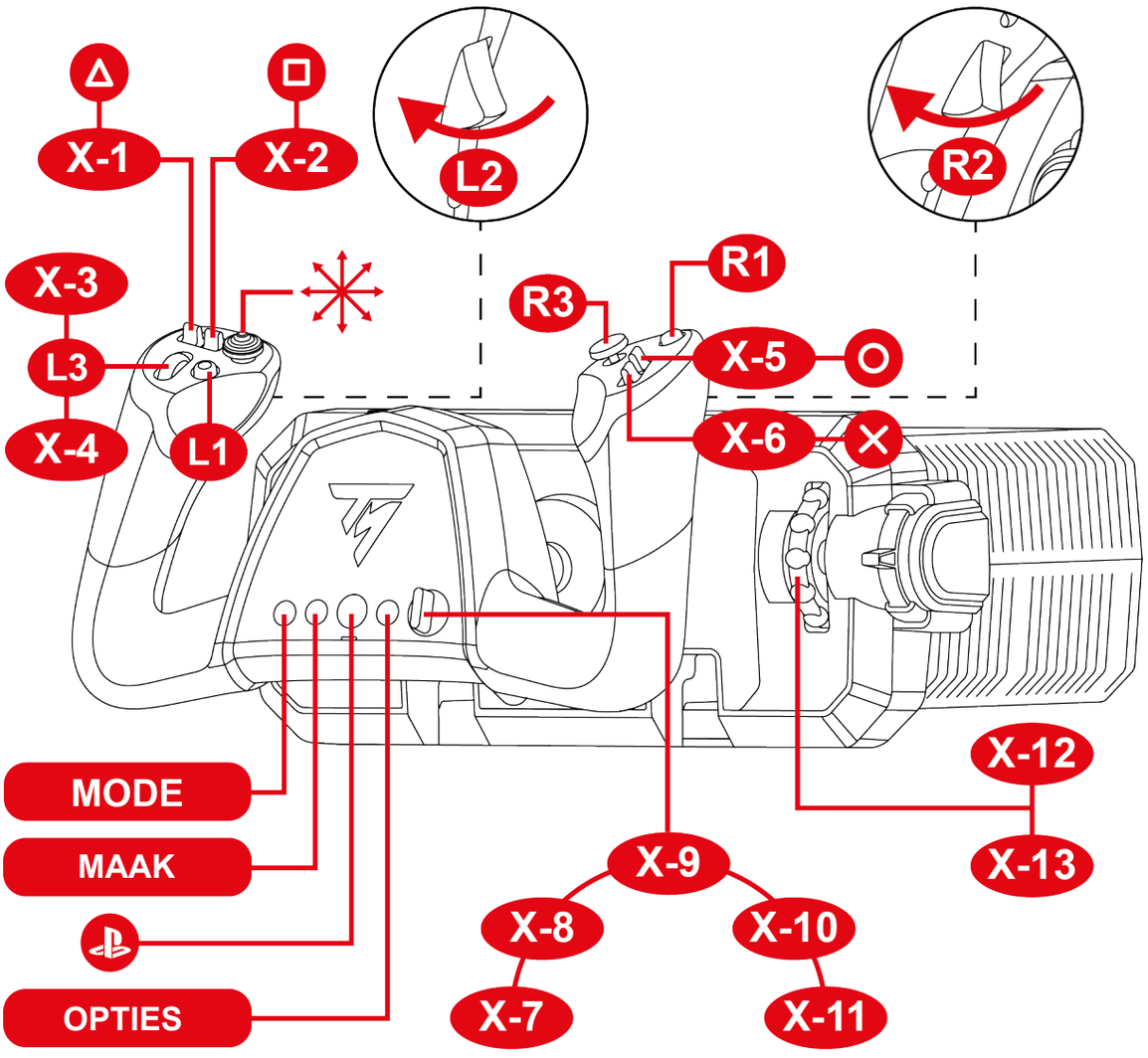

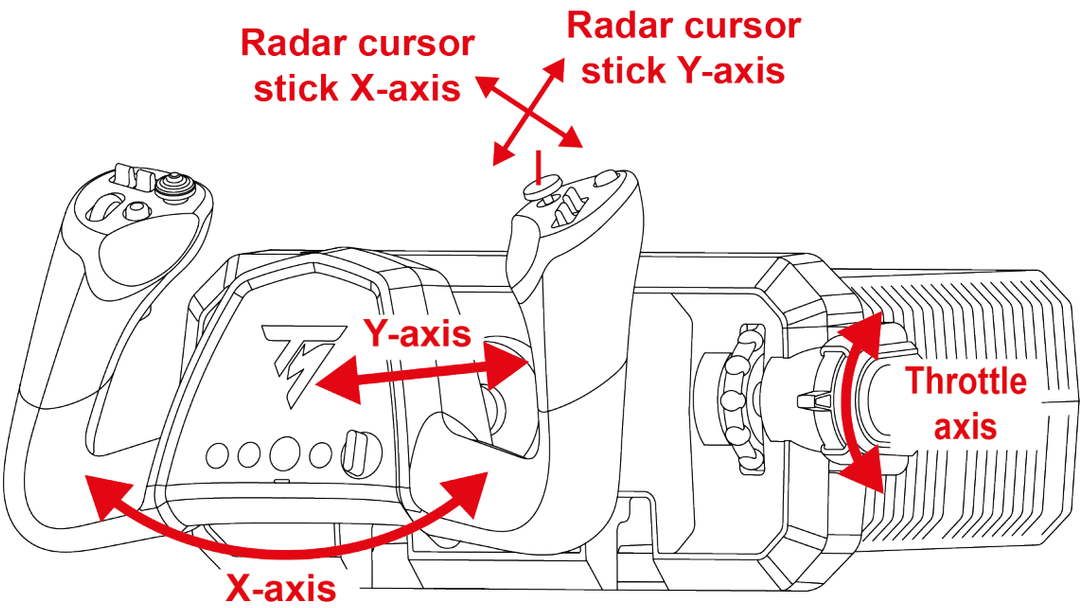

8. Mapping voor de PC

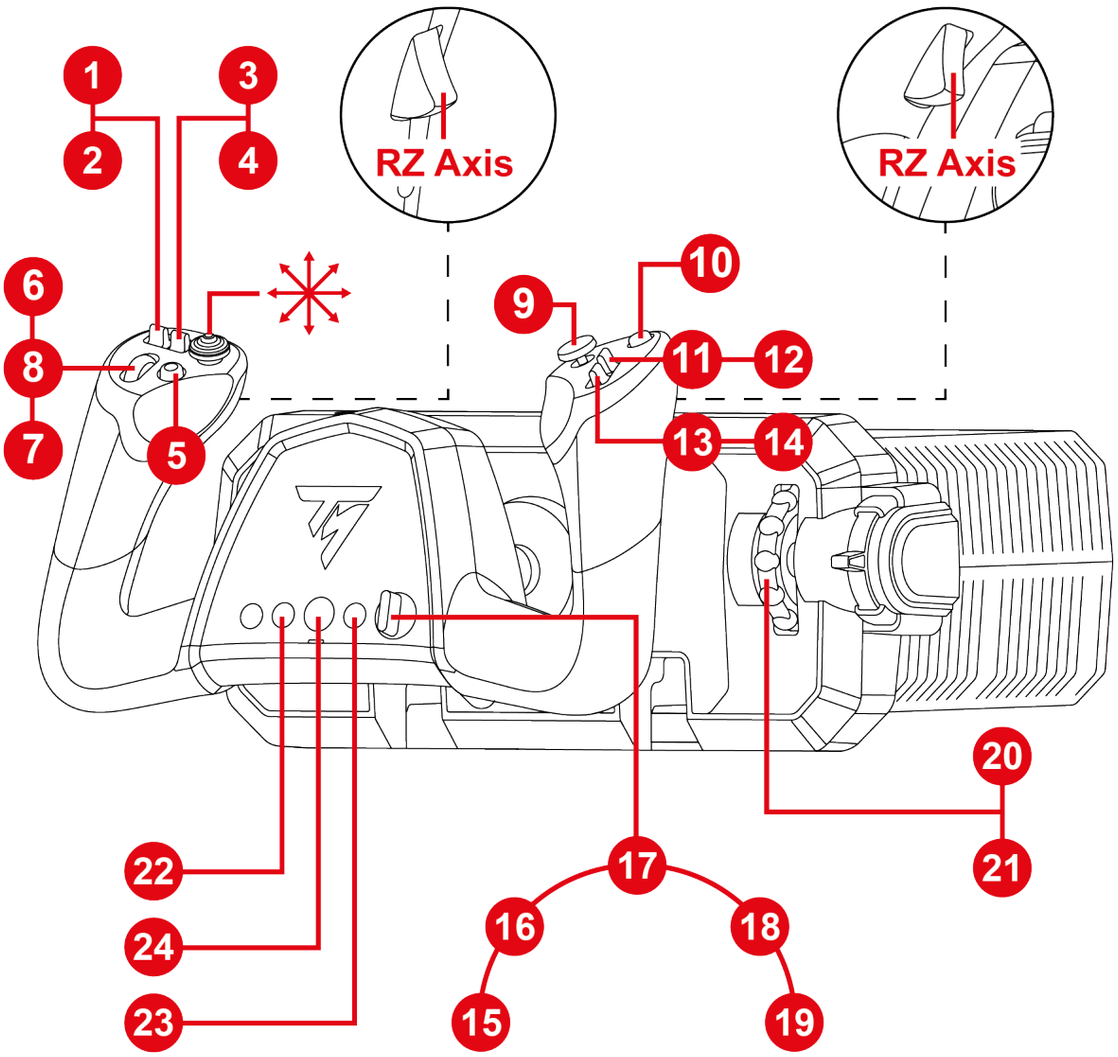

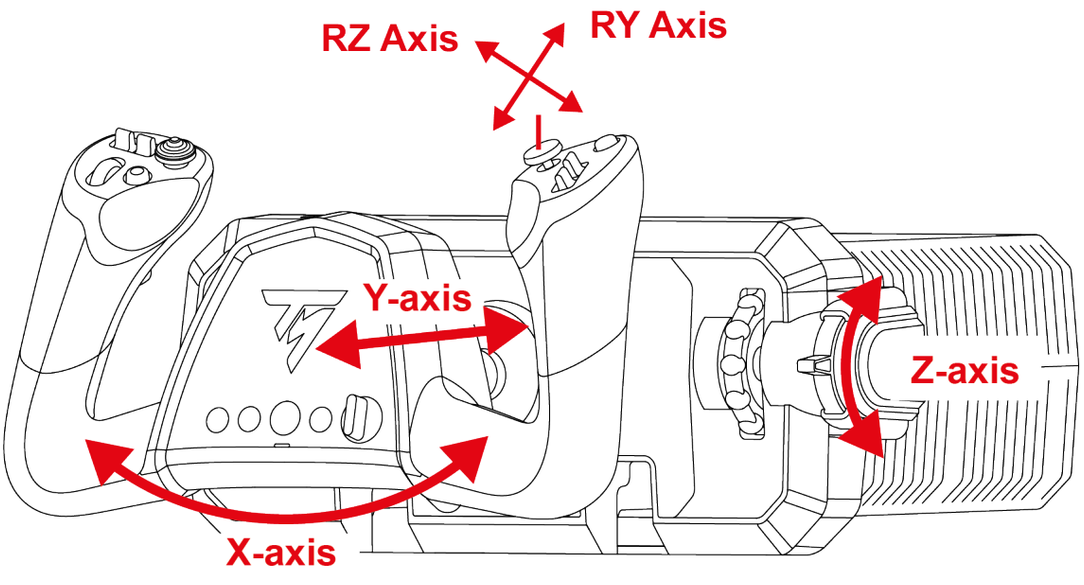

9. Compatibiliteitsmodus

De yoke heeft drie compatibiliteitsmodi:

- Op een PlayStation®5-console selecteert u de PlayStation®5-modus (rode LED).
- Op een PC selecteert u de PC-modus (groene LED).

LED-kleur	Modus
	PlayStation®5 (standaardmodus)
	PC

Om de compatibiliteitsmodus te wijzigen:

1. Houd de MODUS-knop 3 seconden ingedrukt totdat de LED boven de -knop begint te knipperen.

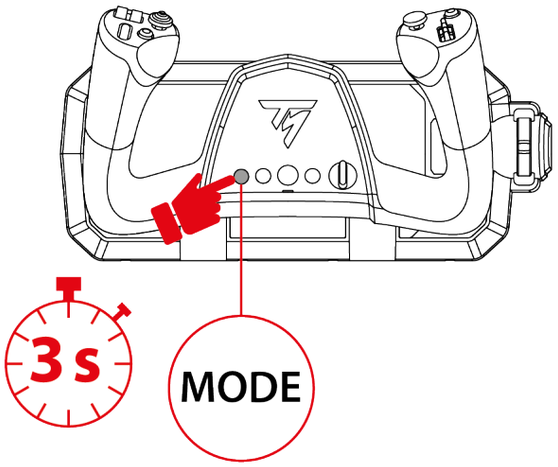

2. Druk op de MODUS-knop om de gewenste compatibiliteitsmodus te selecteren.

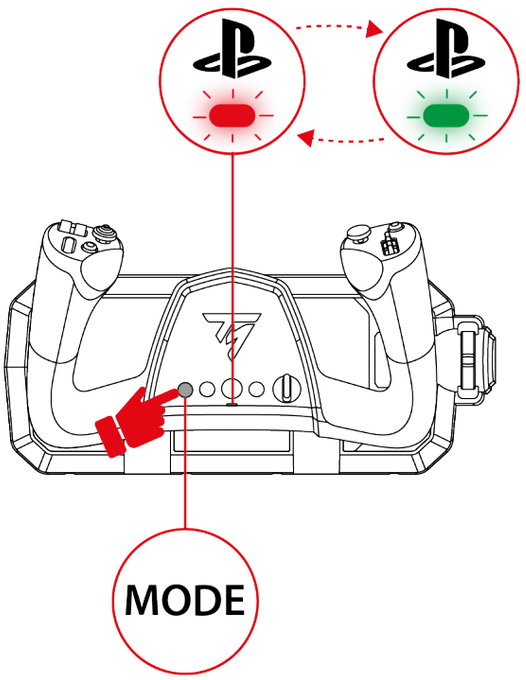

3. Zodra de compatibiliteitsmodus is geselecteerd, wacht u vijf seconden. De modus is bevestigd wanneer de LED boven de -knop stopt met knipperen.

4. Druk op PlayStation®5-consoles op de -knop om de yoke te verbinden met uw profiel.

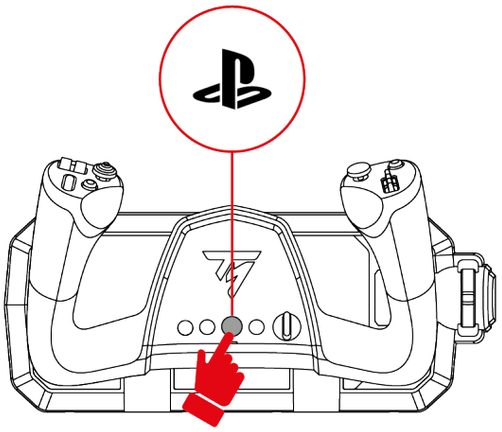

10. Features

Throttle

De throttle regelt de stuwkracht van de motor.

Om de motorstuwkracht te verhogen, duwt u de throttle omhoog.
Om de motorstuwkracht te verminderen, duwt u de throttle omlaag.

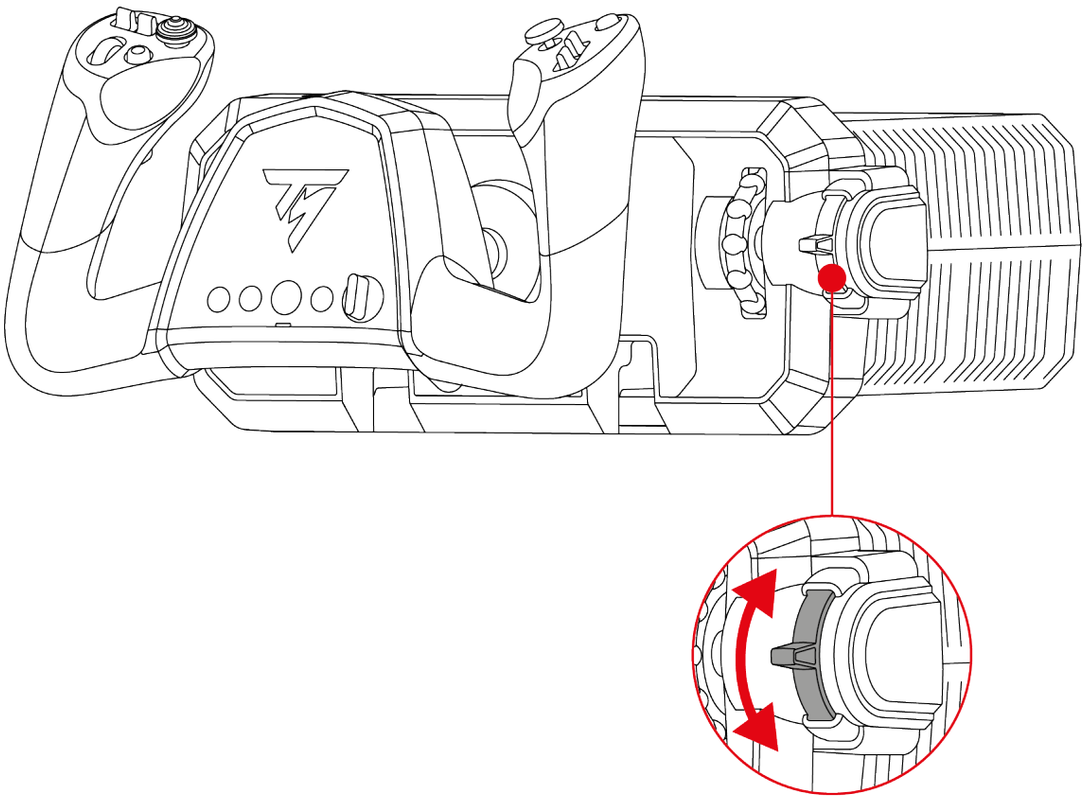

Gier-bedieningen (roer)

Met de analoge triggers kunt u het roer van het vliegtuig bedienen en de werking van de roerpedalen van een vliegtuig simuleren.

Om de neus van het vliegtuig naar links te draaien, drukt u geleidelijk op de linker trigger.
Om de neus van het vliegtuig naar rechts te draaien, drukt u geleidelijk op de rechter trigger.

Deze acties roteren het vliegtuig rond zijn verticale as en laten u het gieren controleren.

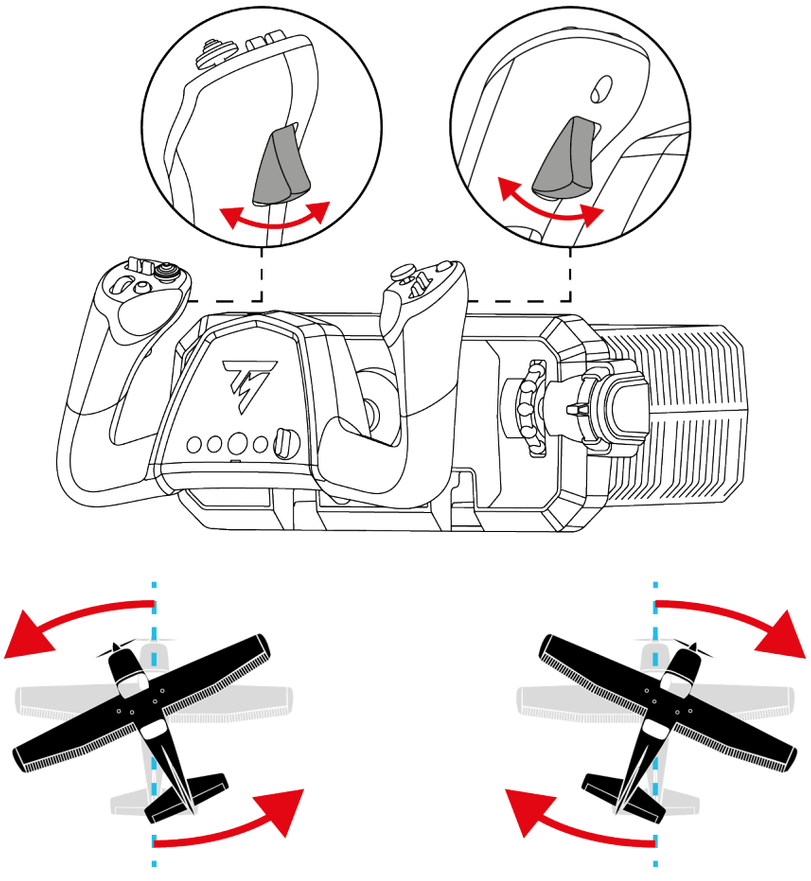

Pitch-bedieningen (hoogteroer)

Met de yoke kunt u het hoogteroer van het vliegtuig bedienen.

Om het vliegtuig omhoog te stampen en de neus op te trekken, trekt u de yoke naar u toe.
Om het vliegtuig omlaag te stampen en de neus te laten zakken, duwt u de yoke van u af.

Deze acties roteren het vliegtuig rond zijn dwarsas en laten u het stampen controleren.

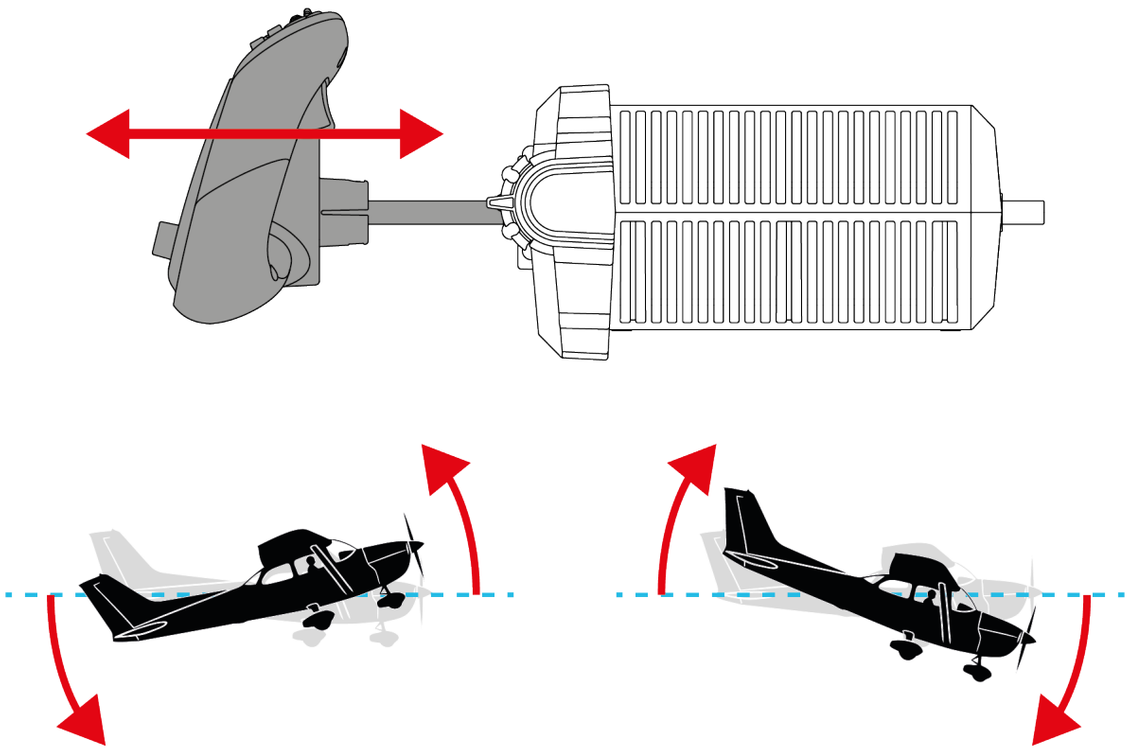

Rol-bedieningen (rolroeren)

Met de yoke kunt u de rolroeren van het vliegtuig bedienen.

Om het vliegtuig naar links te laten overhellen, draait u de yoke naar links.
Om het vliegtuig naar rechts te laten overhellen, draait u de yoke naar rechts.

Deze acties roteren het vliegtuig rond zijn lengte-as en laten u het rollen controleren.

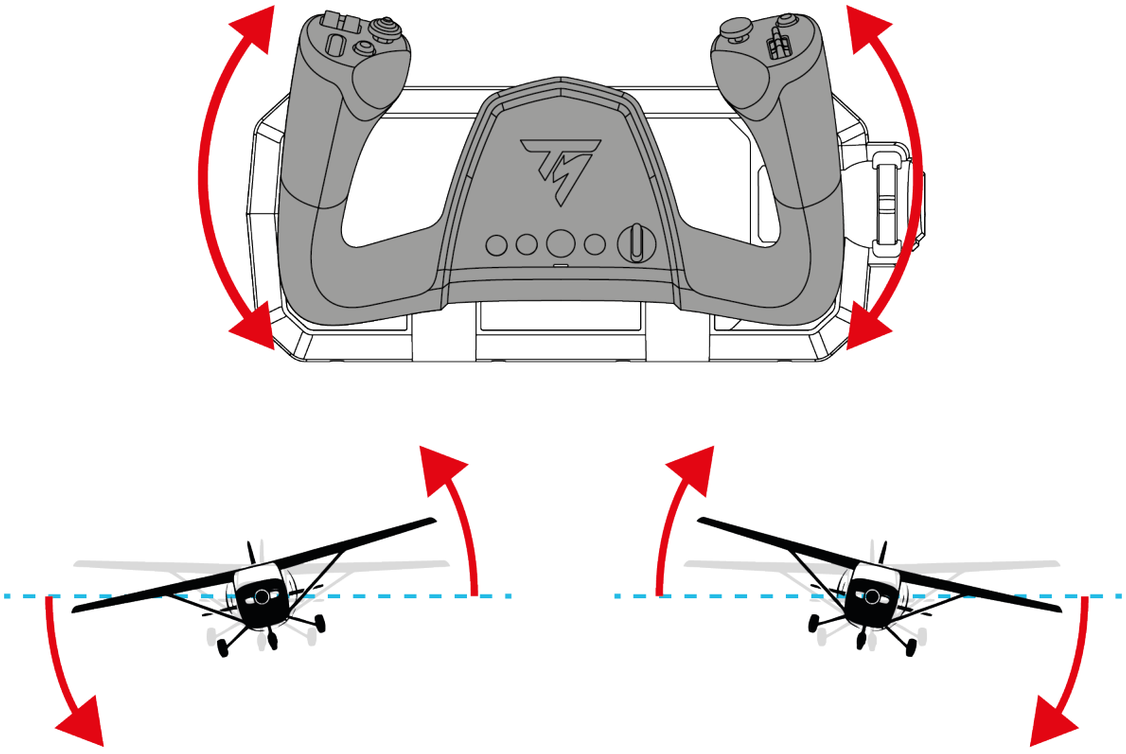

Pitch-trim (trim)

Met het trimwieltje kunt u de pitch-trim van het vliegtuig aanpassen.

Om het vliegtuig te helpen zijn neus omhoog te houden (pitch-up trim), draait u het trimwiel naar beneden.
Om het vliegtuig te helpen een lage neus te behouden (pitch-down trim), draait u het trimwiel omhoog.

Met deze bediening kunt u voorkomen dat u de yoke voortdurend moet corrigeren om het toestel in de gewenste stand te houden. Het vliegcomfort tijdens lange vluchten wordt hiermee verhoogt.

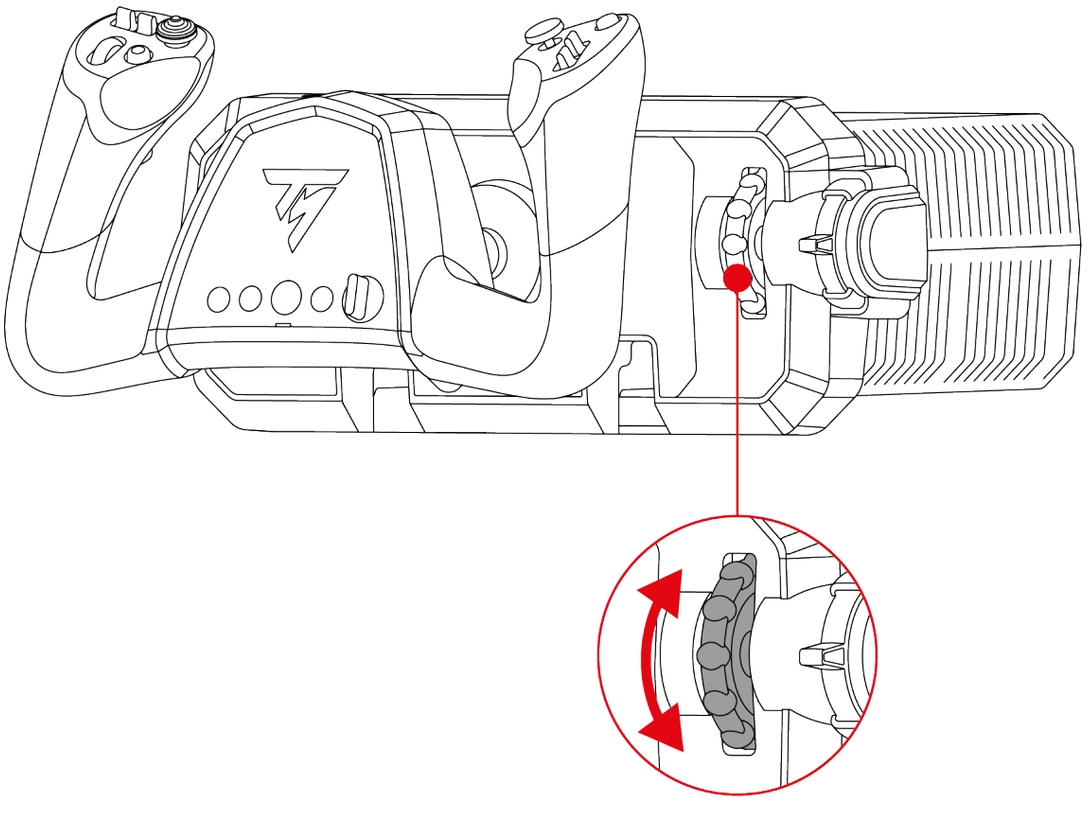

8-weg Point-of-View-hat-switch

De TCA SKY Yoke-yoke heeft een multidirectionele Point-of-View-hat-switch waarmee u kunt controleren wat er zich afspeelt rondom uw vliegtuig (in games waarin dit mogelijk is).

In het instellingenmenu van uw game kunt u de verschillende weergaven (naar links, naar rechts, naar voren, naar achteren) op de richtingen van de Point-of-View-hat-switch programmeren.

De 8-weg Point-of-View-hat-switch kan desgewenst ook voor andere doeleinden worden gebruikt, bijvoorbeeld om te schieten.

11. Compatibiliteit

De TCA SKY Yoke-yoke is compatibel met het TFRP T.Flight Rudder Pedals*-roerpedaalsysteem en de TCA SKY Quadrant**-throttle-quadrant.

Het TFRP*-roerpedaalsysteem is compatibel met alle games die roerpedalen ondersteunen.

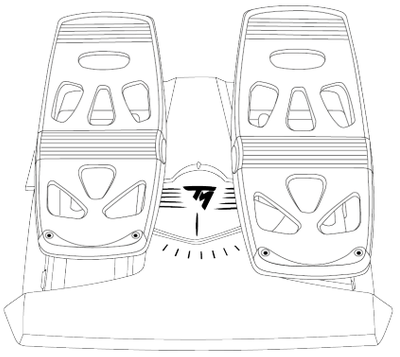

TFRP T.Flight Rudder Pedals*

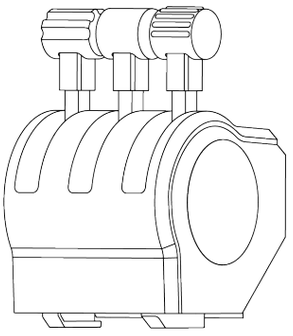

TCA SKY Quadrant**

De TCA SKY Yoke-yoke is niet compatibel met cockpits met een bewegingssimulator. Cockpitbewegingen verstoren het gedrag van de primaire vliegassen (pitch en roll).

**Wordt apart verkocht*

***Op een later tijdstip beschikbaar*

Aansluitingen

Het TFRP T.Flight Rudder Pedals*-roerpedaalsysteem wordt aangesloten op de USB-A-poort (via de T.RJ12 USB-ADAPTER*) of op een van de RJ12-poorten van de TCA SKY Yoke-yoke.

De TCA SKY Quadrant**-throttle-quadrant wordt aangesloten op de USB-A-poort of op een van de RJ12-poorten van de TCA SKY Yoke-yoke.

**Wordt apart verkocht*

***Op een later tijdstip beschikbaar*

De TCA SKY Quadrant*-throttle-quadrant is verkrijgbaar in twee verschillende configuraties:

- Als u eigenaar bent van de TCA SKY Quadrant*-throttle-quadrant, los verkocht: de throttle-quadrant heeft een USB-A connector. U kunt de throttle-quadrant aansluiten op een USB-A-poort of een RJ12-poort door eerst de USB-A-connector te vervangen door een RJ12-connector (niet meegeleverd). Ga voor meer informatie over het vervangen van de USB-A-connector door een RJ12-connector naar de website van **Thrustmaster Technical Support**.
- Als u eigenaar bent van de throttle-quadrant die wordt verkocht met de TCA SKY Yoke Flight Pack-bundel (PlayStation-versie)*: de throttle-quadrant heeft een RJ12-connector. U kunt de throttle-quadrant alleen aansluiten op een RJ12-poort.

**Op een later tijdstip beschikbaar*

12. Dual Control

Met het Dual Control-systeem kunt u een tweede TCA SKY Yoke*-yoke aansluiten om een instructeur en een leerling de bediening van het vliegtuig te laten delen.

Deze functie simuleert de omstandigheden van een vliegtraining door het voor twee gebruikers gemakkelijker te maken om de bedieningen te delen.

Wanneer de twee yokes zijn verbonden:

- een enkele gebruiker bedient de primaire vliegassen (pitch en roll);
- beide gebruikers bedienen de knoppen (met uitzonderingen zoals vermeld in het gedeelte **Belangrijke opmerkingen**).



- Het Dual Control-systeem **werkt alleen op een PC**.
- Beide yokes moeten TCA SKY Yoke PlayStation®5/PC-modellen zijn.

**Wordt apart verkocht*

Verbinding

1. Sluit een USB-C naar USB-A-kabel aan op de USB-C-poort van de yoke (instructeur-yoke) en op een USB-A-poort van de PC.
2. Sluit een USB-C naar USB-A-kabel aan op de USB-C-poort op de tweede yoke (leerling-yoke) en op de USB-A-poort op de instructeur-yoke.

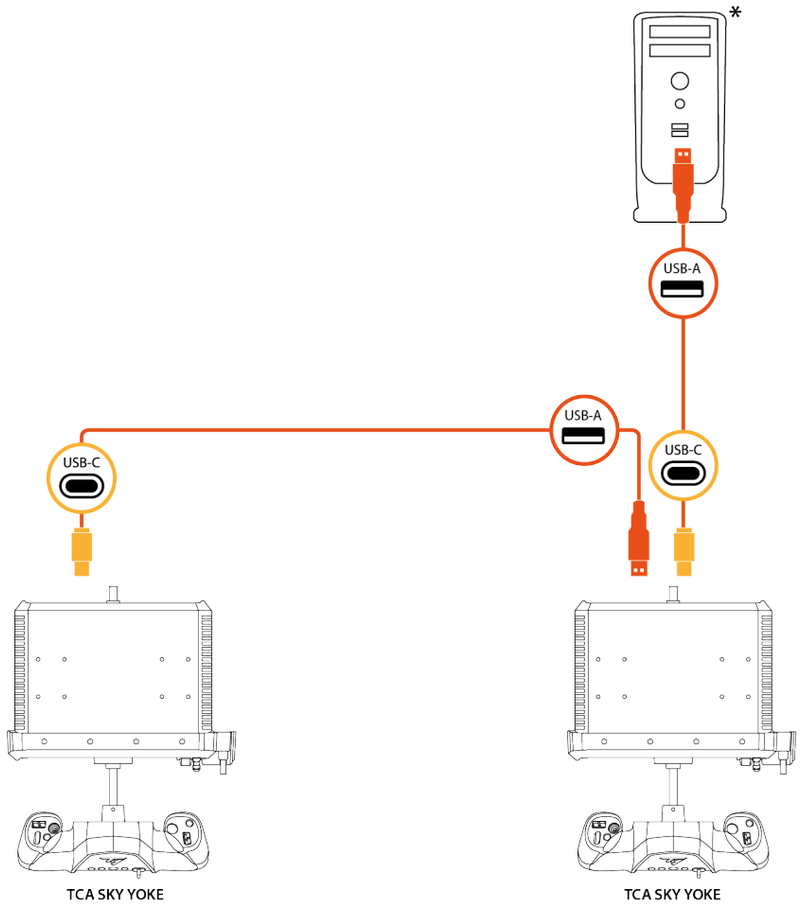

LEERLING INSTRUCTEUR

**Niet meegeleverd*



- De instructeur-yoke is de yoke die rechtstreeks op de PC is aangesloten. De tweede yoke is de leerling-yoke.
- Standaard bedient de instructeur-yoke de primaire vliegassen (pitch en roll). De leerling-yoke kan deze assen niet bedienen.
- De LED onder de -knop brandt alleen op de yoke die de primaire vliegassen bedient.
- Om de controle over de primaire vliegassen over te dragen van de instructeur naar de leerling en vice versa, volgt u de procedure die is beschreven in de sectie **De bedieningen overdragen**.

De bedieningen overdragen

In de Dual Control-configuratie kunt u de bediening van de primaire vliegassen (pitch en roll) overdragen tussen de instructeur en de student.

De LED onder de -knop brandt alleen op de yoke die de primaire vliegassen bedient.

Van instructeur naar leerling

Om de bediening van de primaire vliegassen (pitch en roll) van de instructeur naar de leerling over te dragen, drukt u op de R1-knop op de instructeur-yoke.

De LED gaat uit op de instructeur-yoke en gaat vervolgens branden op de leerling-yoke.

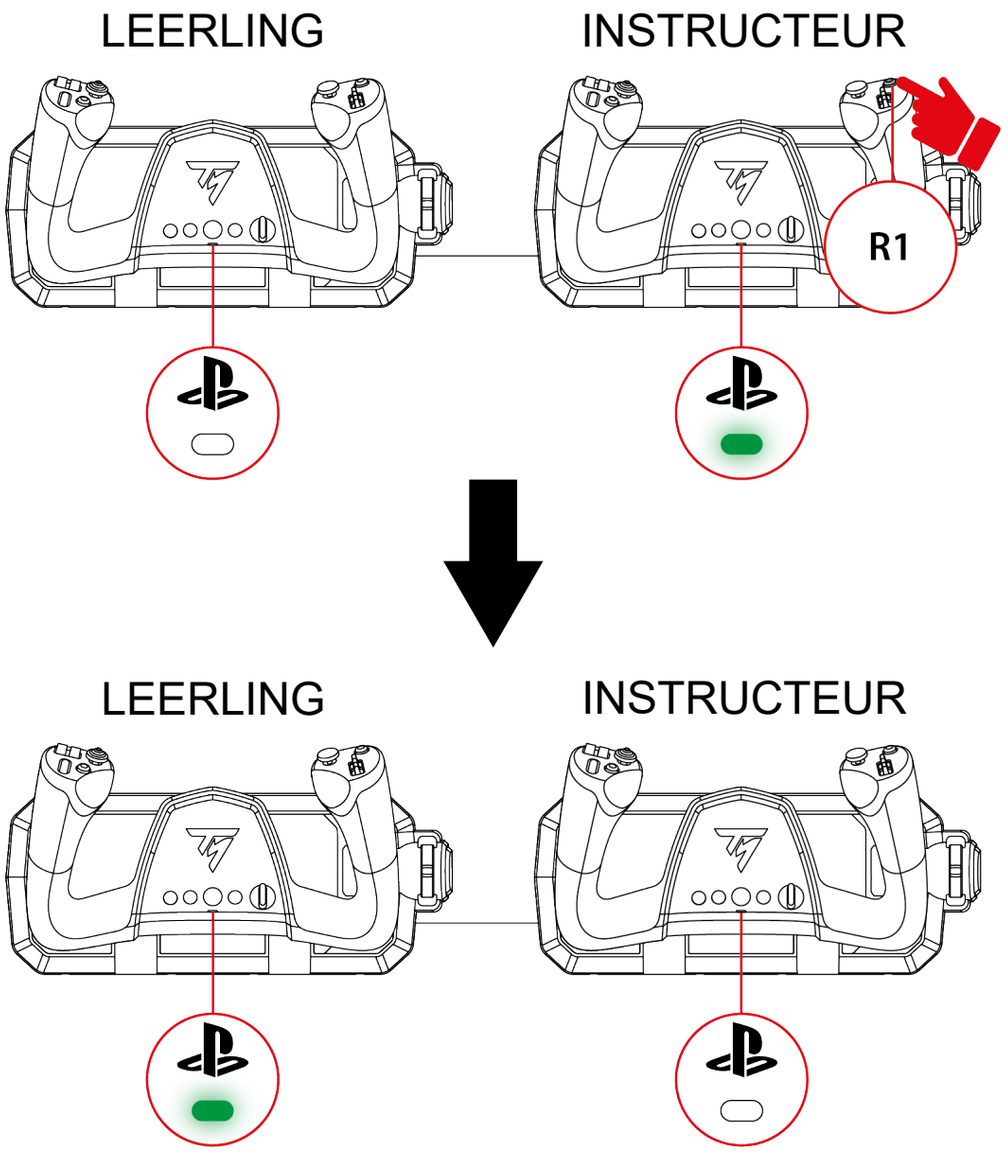

Van leerling naar instructeur

Om de instructeur onmiddellijk de bediening van de primaire vliegassen (pitch en roll) te laten terugkrijgen, verplaatst u een van de primaire assen op de instructeur-yoke.

De LED gaat uit op de leerling-yoke en gaat vervolgens branden op de instructeur-yoke.

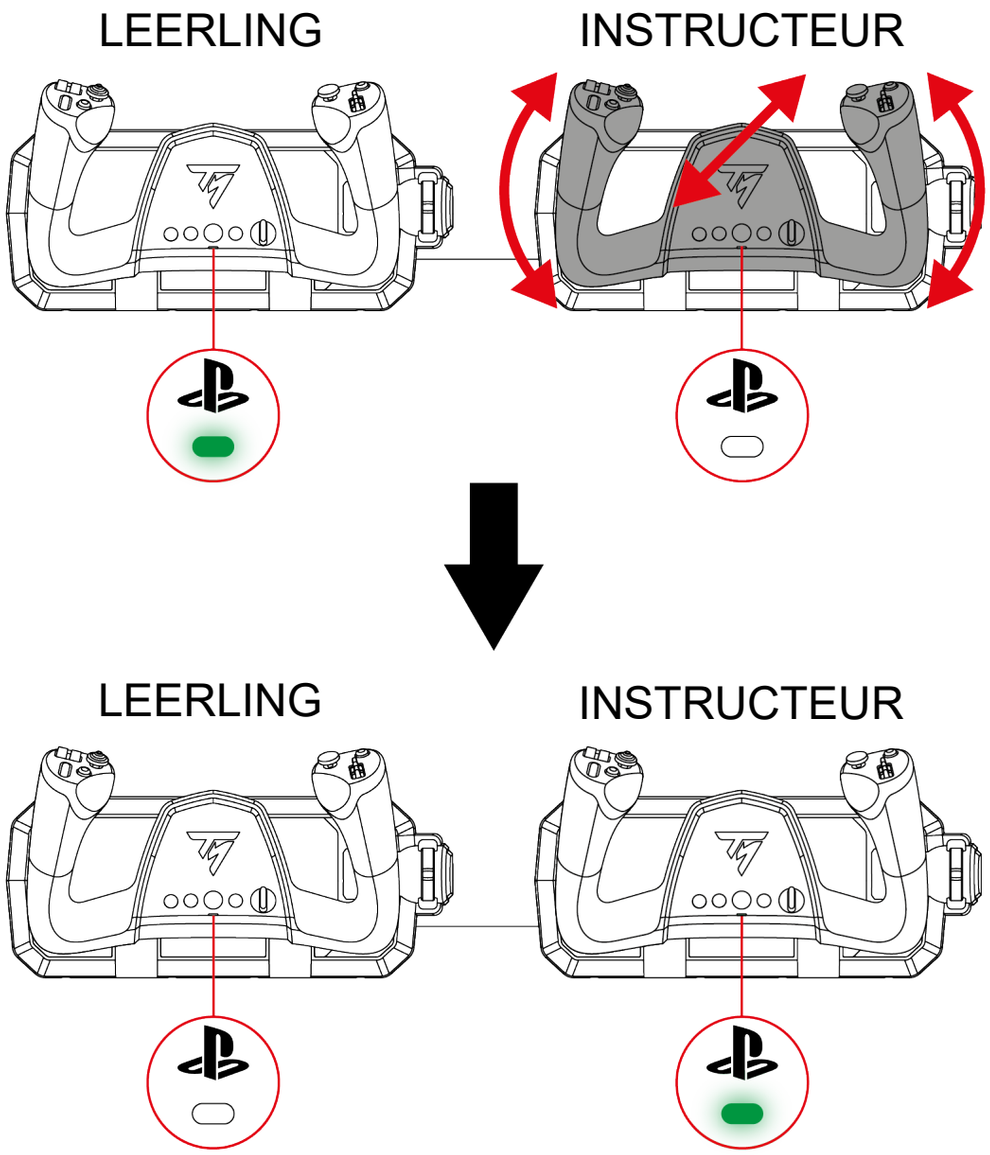



De overdracht van bedieningen uitstellen

Als de instructeur de bediening van de primaire vliegassen (pitch en roll) wil terugkrijgen wanneer de yoke niet in de middenstand staat, is het mogelijk om de overdracht van de bedieningen twee seconden uit te stellen.

Druk hiervoor op de R1-knop op de instructeur-yoke. De instructeur heeft dan twee seconden de tijd om de yoke in de gewenste stand te zetten voordat de overdracht van de bedieningen wordt geactiveerd.

Randapparatuur gebruiken*

In de Dual Control-configuratie kunt u maximaal twee randapparaten (TFRP*-roerpedaalsysteem, TCA SKY Quadrant**-throttle-quadrant) op elke yoke aansluiten:

- Gebruik op de instructeur-yoke de twee RJ12-poorten om randapparatuur aan te sluiten.
- Gebruik op de leerling-yoke de twee RJ12-poorten en de USB-A-poort om randapparatuur aan te sluiten.

**Wordt apart verkocht*

***Op een later tijdstip beschikbaar*



- Als u eigenaar bent van de TCA SKY Quadrant*-throttle-quadrant (wordt apart verkocht), kunt u de quadrant aansluiten op de USB-A-poort op de PC of de leerling-yoke, of op een van de RJ12-poorten op de yoke door eerst de USB-A-connector te vervangen door een RJ12-connector (niet meegeleverd). Ga voor meer informatie over het vervangen van de USB-A-connector door een RJ12-connector naar de website van **Thrustmaster Technical Support**.
- Als u eigenaar bent van de throttle-quadrant die wordt verkocht met de TCA SKY Yoke Flight Pack-bundel (PlayStation-versie)* kunt u de throttle-quadrant alleen aansluiten op een van de RJ12-poorten op de yokes.

**Op een later tijdstip beschikbaar*



- Als u een throttle-quadrant wilt aansluiten op de instructeur-yoke, moet u deze aansluiten op een van de RJ12-poorten.
    - Als u eigenaar bent van de TCA SKY Quadrant*-throttle-quadrant (zoals los verkocht) is de RJ12-connector niet meegeleverd. Ga voor meer informatie over het vervangen van de USB-A-connector door een RJ12-connector naar de website van **Thrustmaster Technical Support**.
    - Als u eigenaar bent van de throttle-quadrant die wordt verkocht met de TCA SKY Yoke Flight Pack-bundel (PlayStation-versie)* kunt u de throttle-quadrant rechtstreeks aansluiten.

**Op een later tijdstip beschikbaar*

Voorbeelden van mogelijke configuraties:

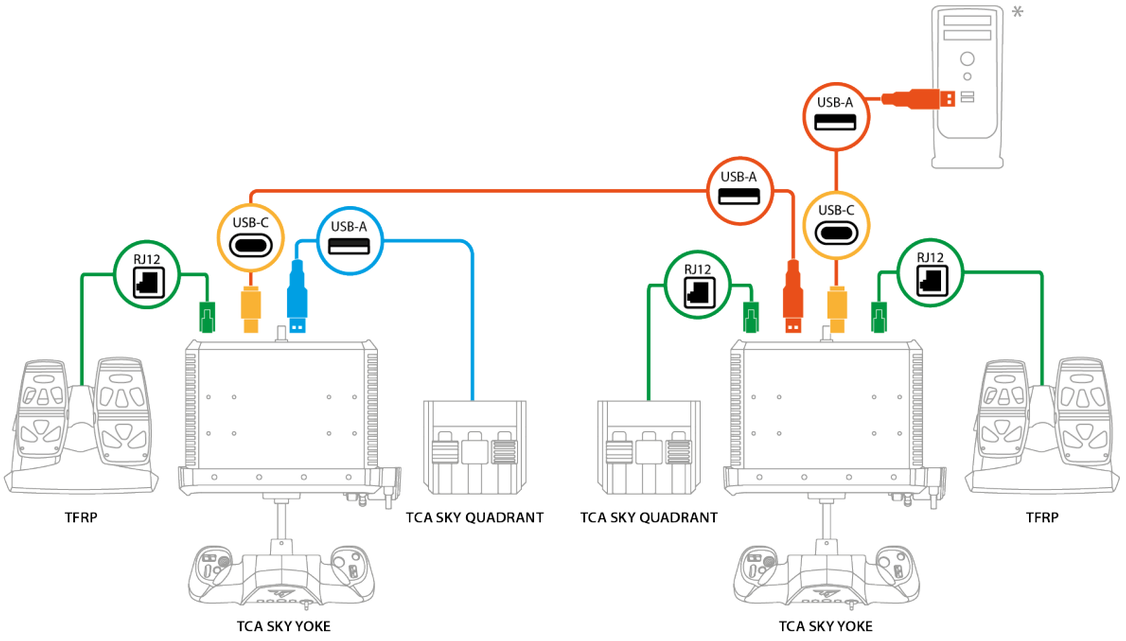

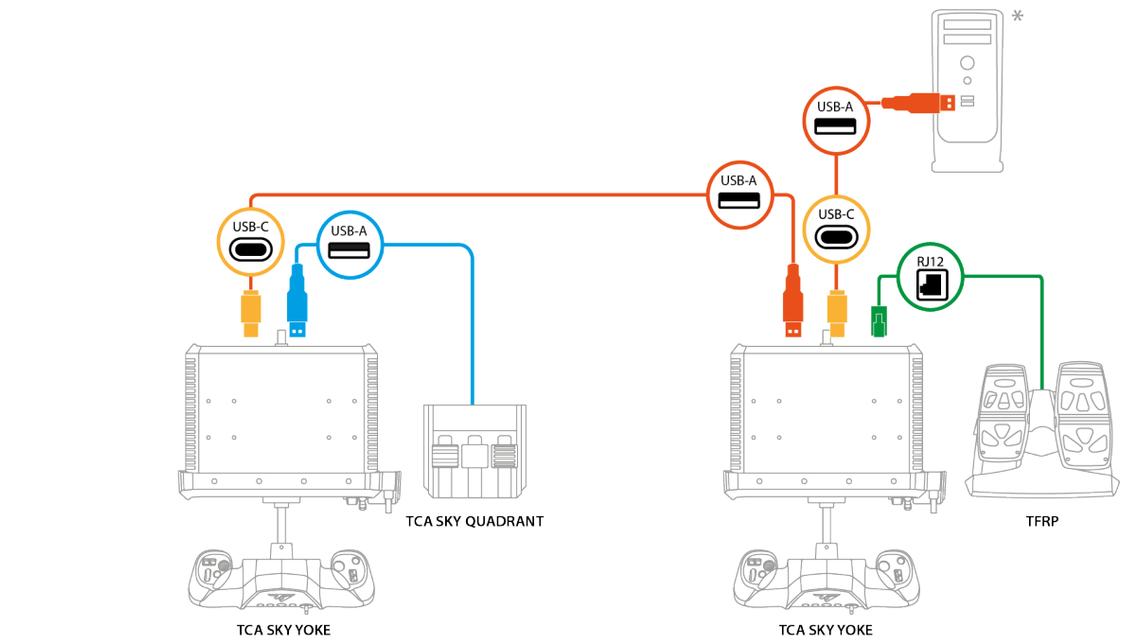

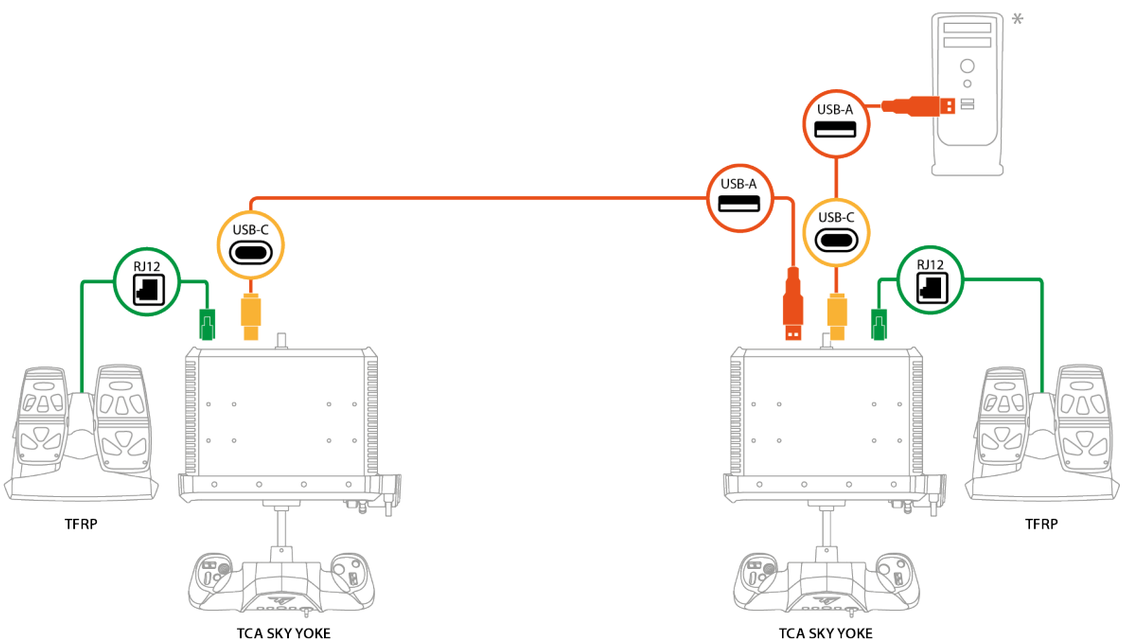

Niet meegeleverd

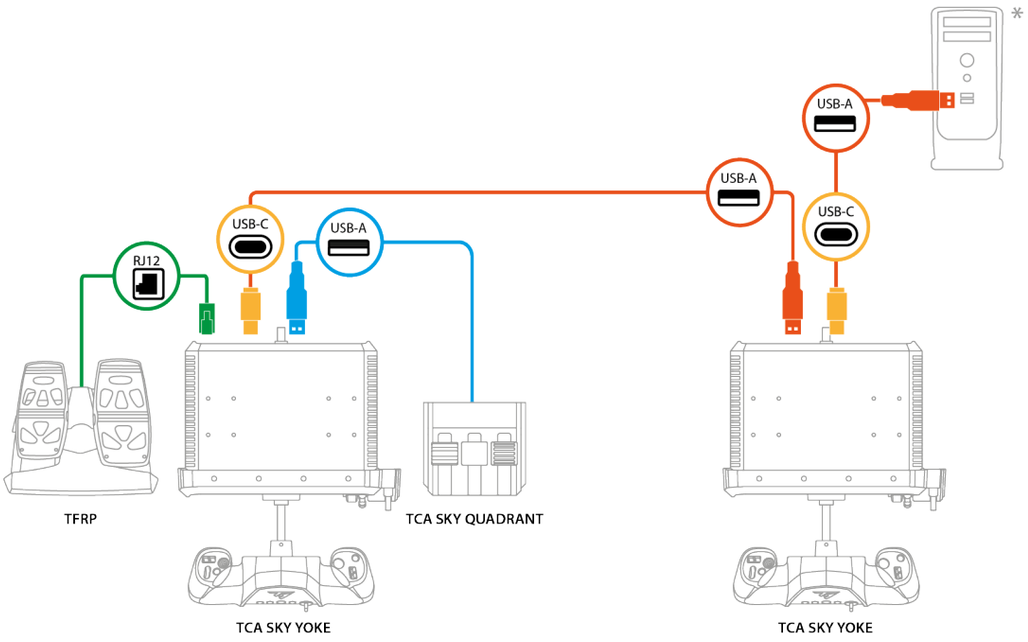

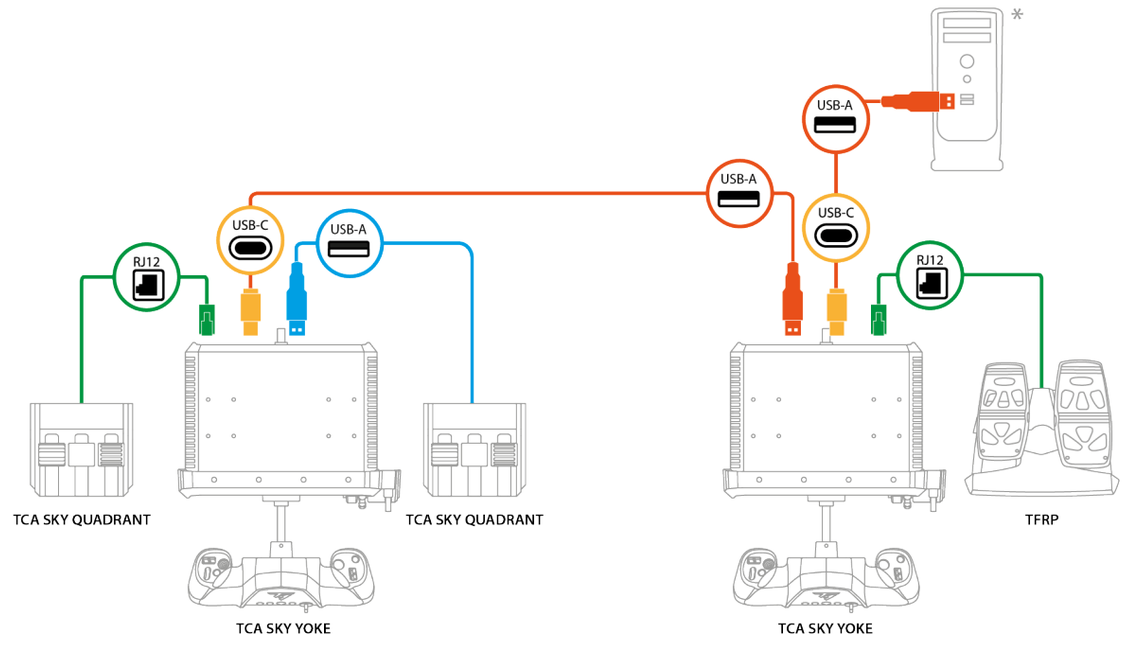

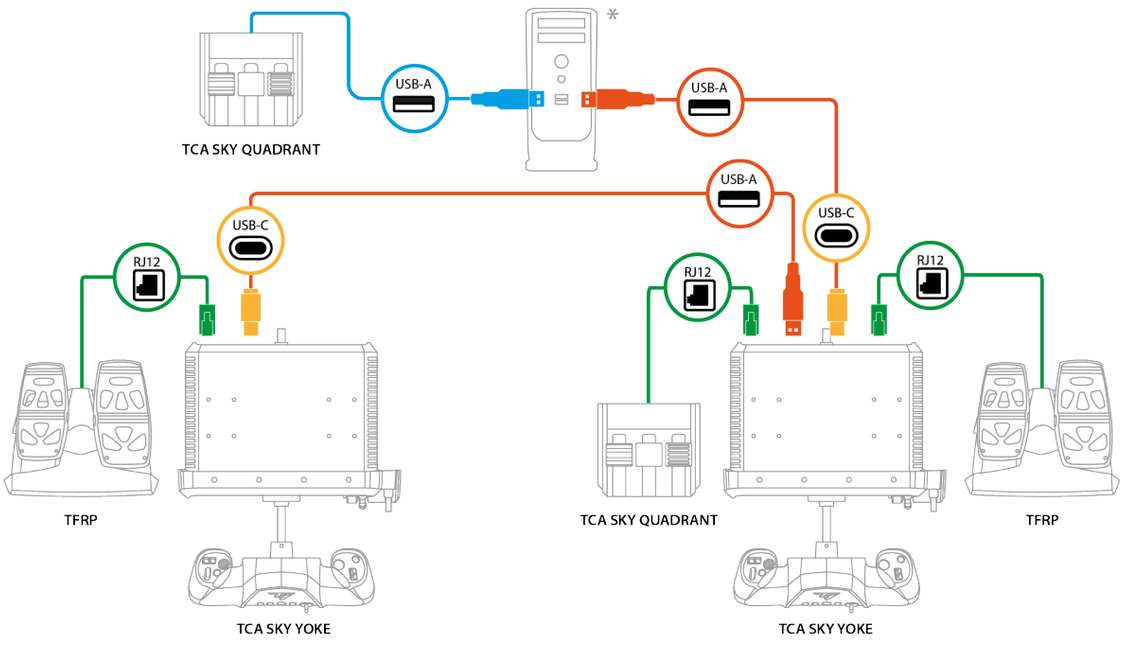

*Niet meegeleverd

Belangrijke opmerkingen

In Dual Control-configuratie:

- De **keuzeschakelaar** (knoppen 15, 16, 17, 18, 19) en de **ingebouwde throttle** (Z-as) werken alleen op de leerling-yoke.
- De **knoppen** kunnen op elk moment op beide yokes worden gebruikt zonder invloed te hebben op de overdracht van de bedieningen. Op de instructeur-yoke is de R1-knop echter exclusief gereserveerd voor de overdracht van de bedieningen. Op de leerling-yoke kunnen verschillende functies worden toegewezen aan de R1-knop.
- De **mini-stick** op elke yoke kan op elk moment worden gebruikt. Bij gelijktijdig gebruik heeft de mini-stick op de instructeur-yoke voorrang op de mini-stick op de leerling-yoke.
- De **analoge triggers** op elke yoke kunnen op elk moment worden gebruikt. Bij gelijktijdig gebruik hebben de analoge triggers op de instructeur-yoke voorrang op de triggers op de leerling-yoke.

- Het **TFRP*-**roerpedaalsysteem heeft geen invloed op de overdracht van de bedieningen.
- De **TCA SKY Quadrant****-throttle-quadrant (een of twee apparaten) kan door zowel de instructeur als de leerling worden gebruikt, ongeacht welke yoke de primaire vliegassen (pitch en roll) bedient, aangezien de assen van de throttle-quadranten onafhankelijk zijn.

**Wordt apart verkocht*

***Op een later tijdstip beschikbaar*

Twee TCA SKY Quadrant*-throttle-quadranten gebruiken:

- Eén quadrant is via een RJ12-connector verbonden met elke yoke: quadrant A is de quadrant die is verbonden met de instructeur-yoke.
- Beide quadranten zijn via een RJ12-connector aangesloten op dezelfde yoke: quadrant A is de quadrant die is aangesloten op de linker RJ12-connector (naast de USB-A-poort).
- Eén quadrant is via een RJ12-connector verbonden met één yoke en één quadrant is via USB-A verbonden met dezelfde yoke, met de tweede yoke, of met de PC: quadrant A is de quadrant die via RJ12 is verbonden.
- Eén quadrant is via USB-A aangesloten op een yoke en één quadrant is via USB-A aangesloten op de PC: beide quadranten zijn onafhankelijk.



Als u de TCA SKY Quadrant*-throttle-quadrant (apart verkrijgbaar) wilt aansluiten op een van de RJ12-poorten, moet u eerst de USB-A-connector vervangen door een RJ12-connector (niet meegeleverd). Ga voor meer informatie over het vervangen van de USB-A-connector door een RJ12-connector naar de website van **Thrustmaster Technical Support**.

**Op een later tijdstip beschikbaar*

Twee TFRP*-roerpedaalsystemen gebruiken:

- Per yoke mag slechts één roerpedaalsysteem worden geïnstalleerd.
- De bedieningen van het roerpedaalsysteem dat is aangesloten op de instructeur-yoke hebben voorrang op die van het roerpedaalsysteem dat is aangesloten op de leerling-yoke.

  Deze prioriteit heeft geen invloed op de controle over de primaire assen van de yoke: de instructeur kan het roerpedaalsysteem bedienen zonder dat de leerling de controle over de primaire assen van de yoke verliest, en omgekeerd.

**Wordt apart verkocht*

13. FAQ en technische ondersteuning

Hebt u vragen over de TCA SKY Yoke-yoke of komt u technische problemen tegen? Zo ja, ga dan naar de website van Thrustmaster Technical Support: **https://support.thrustmaster.com/product/tca-sky-yoke-p/**

1. Mijn yoke werkt niet goed of lijkt slecht gekalibreerd te zijn

- Schakel uw console of PC uit, koppel uw yoke los en sluit hem opnieuw aan, start uw-console of PC opnieuw op, en start uw game opnieuw op.
- Houd bij het aansluiten van uw product de yoke in de middenstand en probeer de yoke niet te bewegen om kalibratieproblemen te voorkomen.
- Op een PlayStation®5-console drukt u op de -knop van de yoke en meldt u zich vervolgens aan bij uw PlayStation™Network-account om uw yoke functioneel te maken.
- Zorg ervoor dat u de compatibiliteitsmodus hebt geselecteerd die overeenkomt met uw platform (PlayStation®5-consoles of PC).

2. Het lukt mij niet mijn yoke te configureren

- Ga in het menu van uw game naar **Options > Controller > Gamepad** of **Joystick**. En kies vervolgens de meest geschikte configuratie, of stel alle yoke-opties helemaal opnieuw in.
- Raadpleeg de handleiding of de online help van de game voor meer informatie.

3. Mijn yoke reageert te gevoelig of reageert niet gevoelig genoeg

- De yoke kalibreert zichzelf automatisch na een paar bewegingen op de verschillende assen.
- Ga in het menu van uw game naar **Options > Controller > Gamepad** of **Joystick**. Pas vervolgens de gevoeligheid en dode zones van uw yoke aan als deze opties beschikbaar zijn.

4. Mijn yoke doet het niet

Om de yoke goed met games te laten functioneren, moet de firmware zijn bijgewerkt met de meest recente versie.

Om de firmware bij te werken, gaat u naar **https://support.thrustmaster.com/product/tca-sky-yoke-p/**

Selecteer **Drivers** en volg de instructies inclusief de procedure voor het downloaden en installeren.

5. Mijn roerpedalen werken niet

Als u twee TFRP*-roerpedaalsystemen gebruikt, zorg er dan voor dat er één roerpedaalsysteem op elke yoke is aangesloten.

**Wordt apart verkocht*

THRUSTMASTER®

TCA SKY YOKE

Per console PlayStation®5 e PC*

Manuale d’uso

Leggi attentamente le istruzioni riportate nel presente manuale **prima** di installare il prodotto, **prima** di qualsiasi uso del prodotto e **prima** di qualsiasi intervento di manutenzione. Assicurati di rispettare le istruzioni sulla sicurezza: il mancato rispetto di tali istruzioni potrebbe causare incidenti e/o danni. Conserva questo manuale in modo tale da poterne consultare le istruzioni in futuro.

**Compatibilità PC (Windows® 10/11) non testata né sostenuta da Sony Interactive Entertainment.*

INDICE

1. CONTENUTO DELLA CONFEZIONE.....6

2. CARATTERISTICHE TECNICHE.....7

3. INFORMAZIONI SULL'USO 10

4. INSTALLAZIONE DELLA CLOCHE SU UN TAVOLO O UNA SCRIVANIA 12

5. INSTALLAZIONE DELLA CLOCHE IN UN ABITACOLO 15

6. INSTALLAZIONE 18

Su console PlayStation®5 18

Su PC.....21*

7. MAPPATURA PER CONSOLE PLAYSTATION®5 30

8. MAPPATURA PER PC 31

9. MODALITÀ DI COMPATIBILITÀ 32

10. FUNZIONI 35

Manetta 35

Controllo dell'imbardata (timone) 36

Controllo del beccheggio (equilibratore)...37

Controllo del rollio (alettoni).....38

Compensazione del beccheggio (trim) 39

Pomello "angolo di visuale" a

8 direzioni.....40

11. COMPATIBILITÀ.....41

Connettività.....42

12. DOPPI COMANDI.....44

Collegamento 45

Trasferimento dei comandi.....47

Utilizzo di periferiche* 51

Note importanti.....56

13. FAQ E ASSISTENZA TECNICA 60

TCA SKY YOKE

Goditi un'esperienza immersiva con la TCA SKY Yoke, che ti offre un pilotaggio fluido e preciso sin dal decollo.

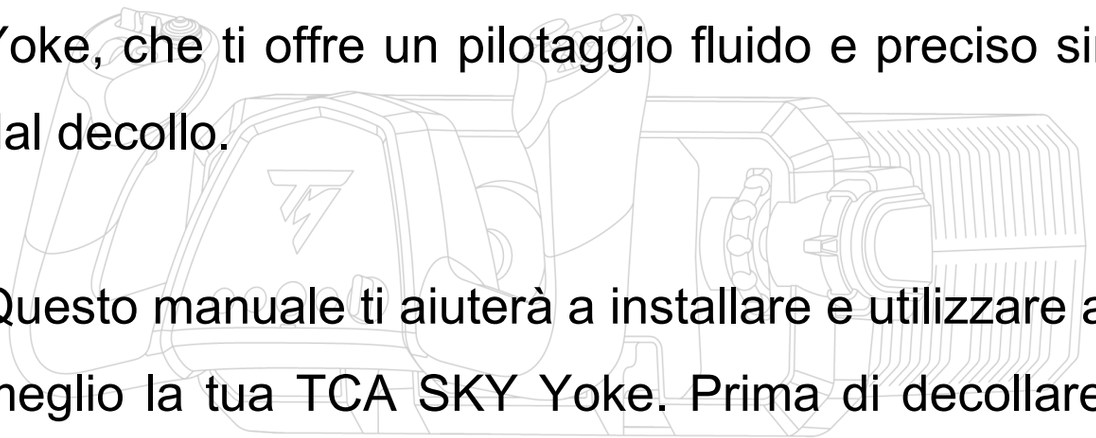

Questo manuale ti aiuterà a installare e utilizzare al meglio la tua TCA SKY Yoke. Prima di decollare, assicurati di aver letto con attenzione gli avvisi e le istruzioni: ti aiuteranno a divertirti al massimo utilizzando il tuo prodotto.

Aggiornamento del firmware

Affinché la cloche TCA SKY Yoke funzioni correttamente nei videogiochi, dovrai aggiornarne il firmware.

Per eseguire l'aggiornamento, hai **due opzioni**:

Scarica il driver per PC e la relativa interfaccia personalizzata per il pannello di controllo di Windows®:

1. Vai su **https://support.thrustmaster.com/product/tca-sky-yoke-p/**
2. Disinstalla il vecchio driver per PC, dopodiché scarica e installa il nuovo driver per PC disponibile nella sezione **Drivers** (Driver). Una volta terminata l'installazione, riavvia il tuo computer.
3. Apri la app **THRUSTMASTER FIRMWARE UPDATER** e aggiorna la tua cloche alla versione del firmware più recente.

OPPURE

Scarica il software My Thrustmaster Panel:

1. Vai su **https://support.thrustmaster.com/product/tca-sky-yoke-p/**
2. Scarica e installa il software My Thrustmaster Panel disponibile nella sezione **Software** e segui le istruzioni.

1. Contenuto della confezione

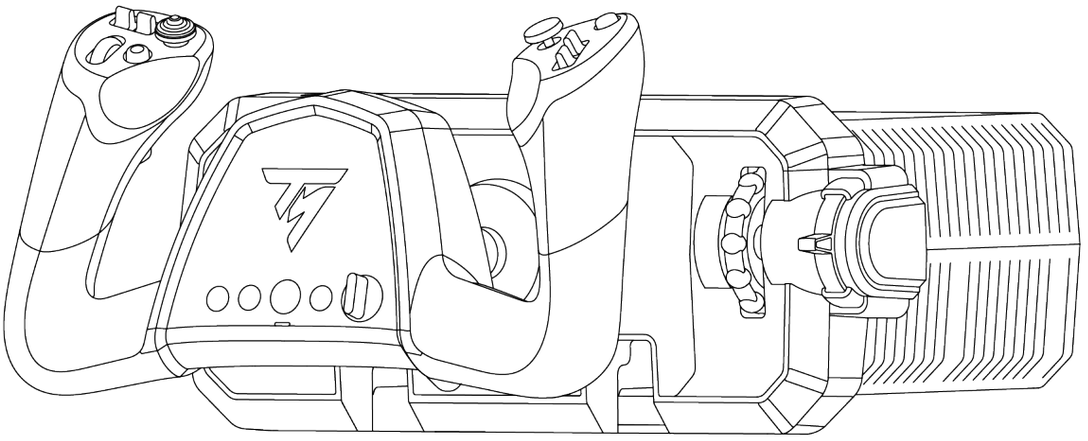

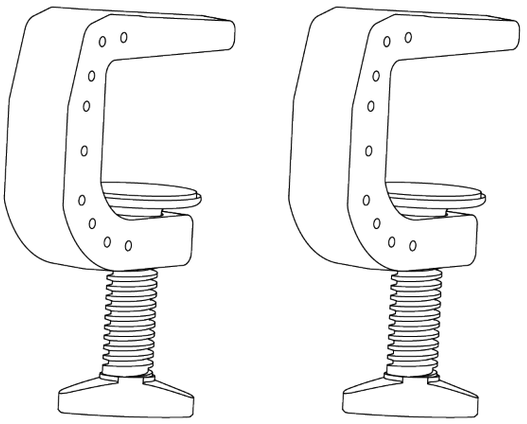



2. Caratteristiche tecniche

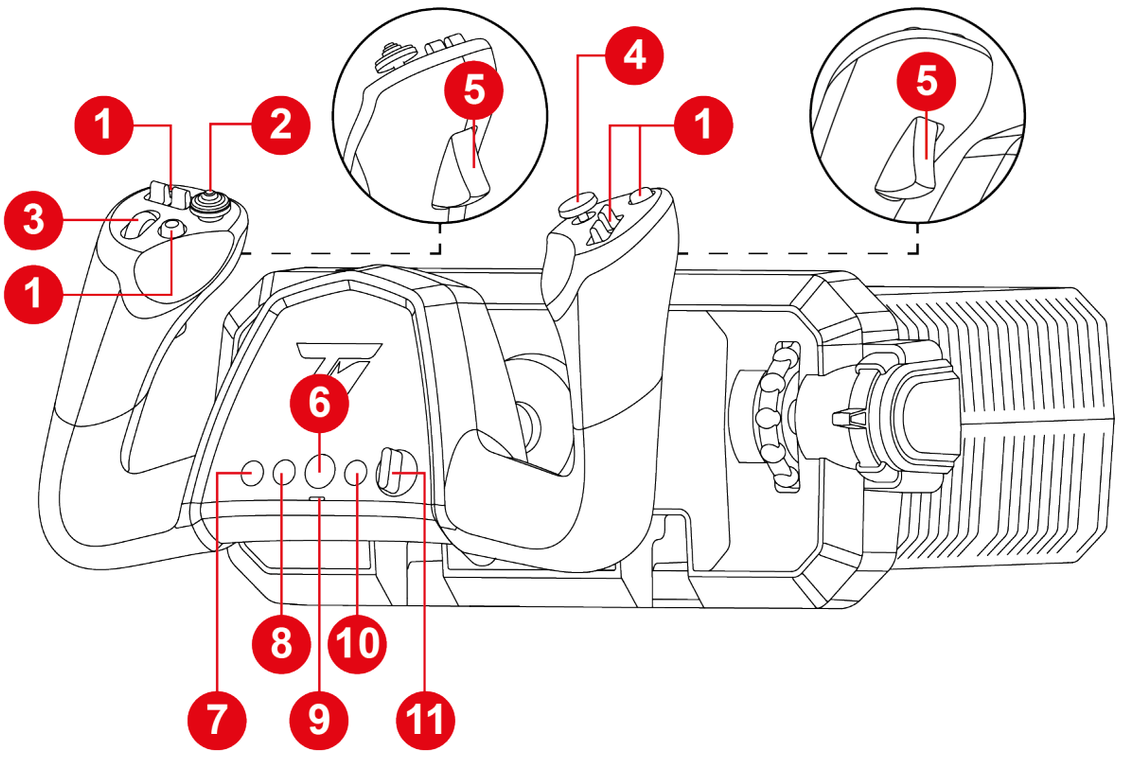

1. Pulsanti azione
2. Pomello “angolo di visuale” a 8 direzioni
3. Rotella scorrevole
4. Mini-stick analogico
5. Grilletti analogici con funzione timone
6. Pulsante PS
7. Pulsante MODE
8. Pulsante CREA su console PS5®
9. LED modalità compatibilità (rosso o verde)
10. Pulsante OPTIONS su console PS5®
11. Selettore (cinque posizioni)

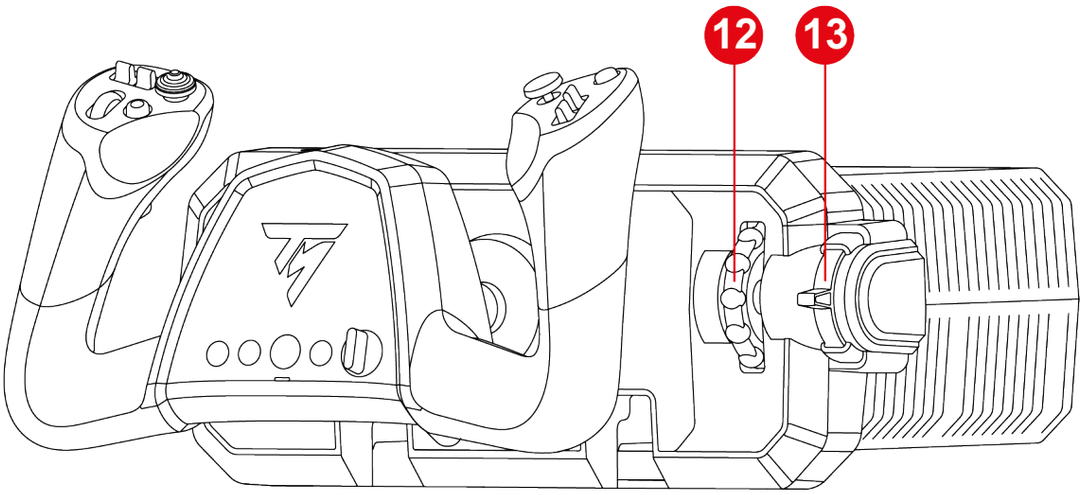

12. Rotella di compensazione (trim)
13. Manetta integrata

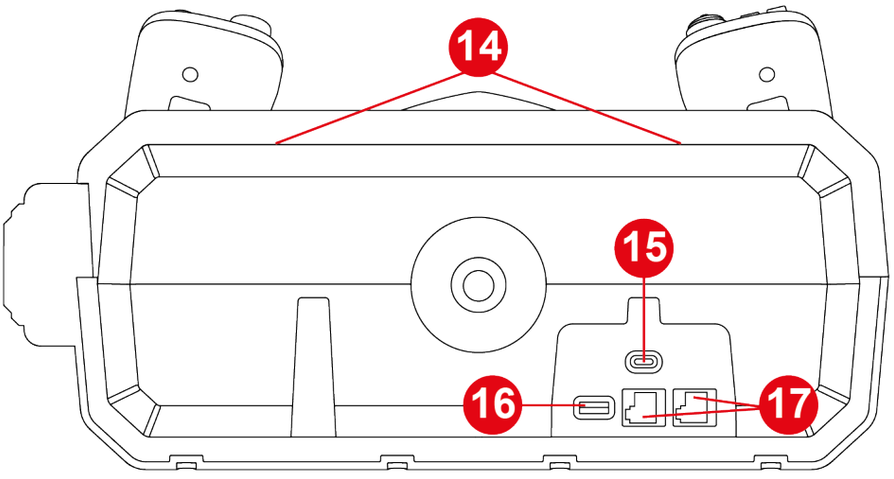

14. Staffa di montaggio per accessori (venduti separatamente)
15. Porta USB-C
16. Porta USB-A
17. Porte RJ12

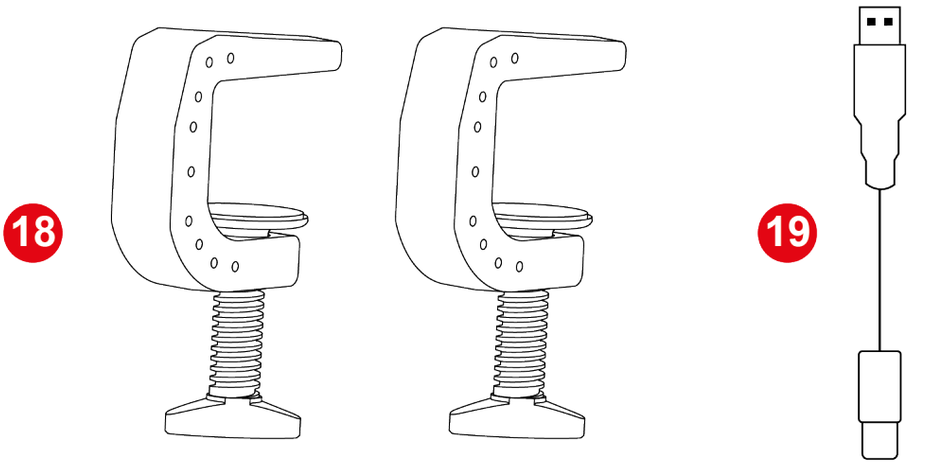

18. Morse di fissaggio del sistema di montaggio

19. Cavo USB-C – USB-A

3. Informazioni sull'uso



Documentazione

Prima di utilizzare questo prodotto, rileggi con attenzione la presente documentazione e conservala per una futura consultazione.

Rischio di schiacciamento

Quando utilizzi la cloche TCA SKY Yoke, non posizionare mai le tue dita nello spazio tra la base e l’asse della cloche.

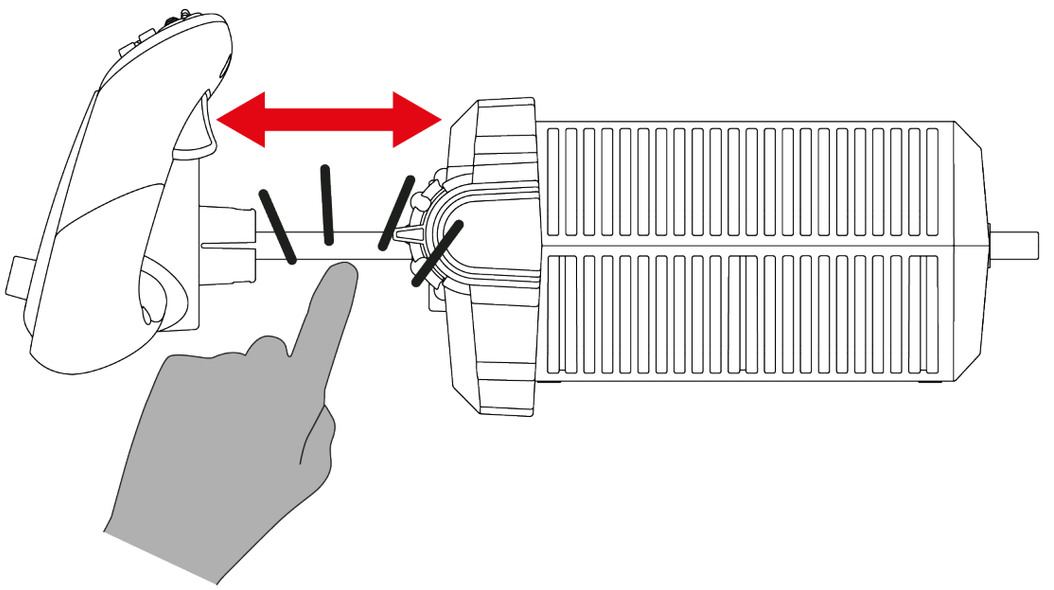

4. Installazione della cloche su un tavolo o una scrivania



- La cloche deve essere sempre montata su un supporto stabile. Se utilizzassi la tua cloche su un supporto instabile (ad esempio, sulle tue ginocchia), i movimenti del supporto impatterebbero sul comportamento degli assi di volo primari (beccheggio e rollio).
- Colloca la cloche ad almeno 10 cm di distanza da un muro o da uno schermo: quando spingi la cloche, l'asse di quest'ultima di estende oltre il retro della base.
- Prima di ogni utilizzo, verifica che la cloche sia ancora correttamente fissata al supporto, così come descritto nel presente manuale.



Solidità del supporto

- Questo tipo di montaggio è adatto a tavoli e scrivanie da 10 a 45 mm di spessore.
- È assolutamente proibito fissare la cloche a un tavolo di vetro.

1. Colloca la cloche su un tavolo o una scrivania.

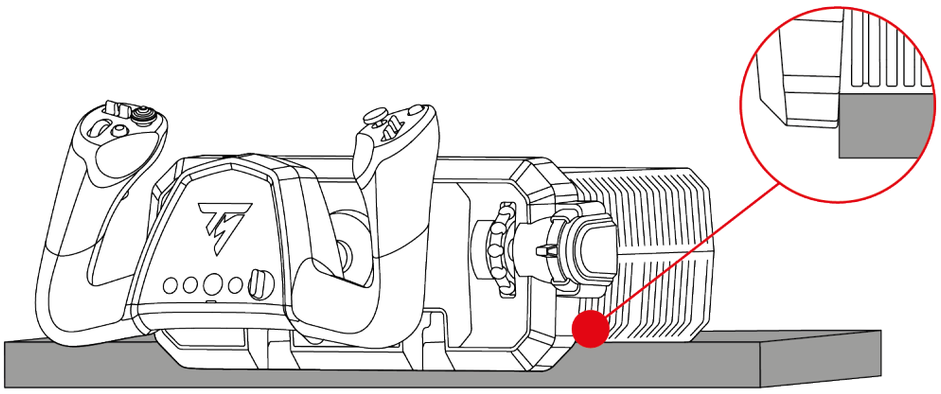

Quando collochi la cloche su un tavolo o una scrivania, ricordati di reggerla per evitare che cada in avanti.

2. Inserisci le staffe di fissaggio nei relativi slot all'interno della base. Accertati che le tacche presenti sulle staffe siano posizionate correttamente all'interno della base.

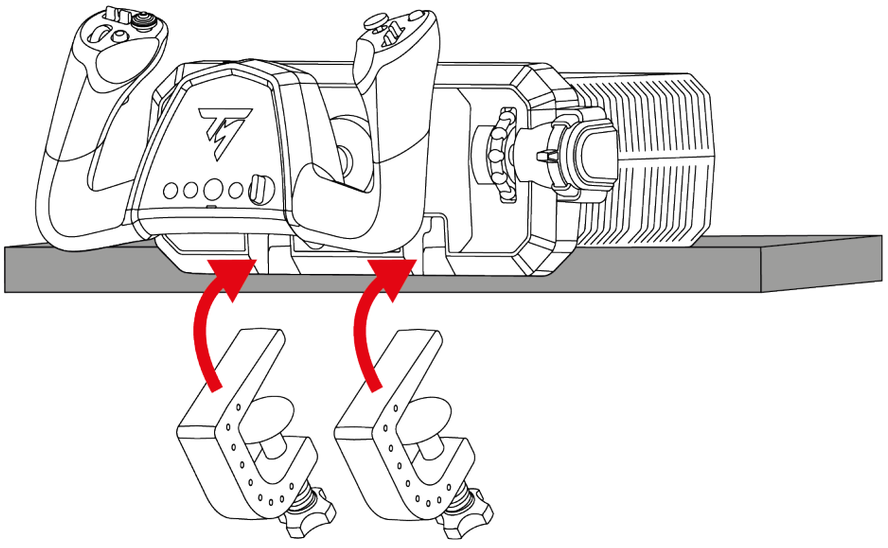

3. Stringi le viti di fissaggio finché la cloche non risulterà perfettamente stabile.

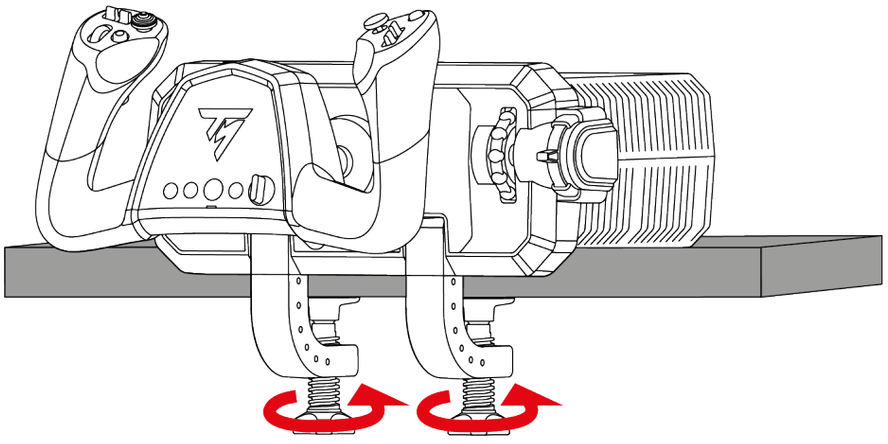

Rischio di schiacciamento

Quando stringi le viti di fissaggio, non lasciare mai le tue dita tra le staffe di montaggio e il tavolo o la scrivania.

5. Installazione della cloche in un abitacolo



- La cloche deve essere sempre montata su un supporto stabile. Se utilizzassi la tua cloche su un supporto instabile (ad esempio, sulle tue ginocchia), i movimenti del supporto impatterebbero sul comportamento degli assi di volo primari (beccheggio e rollio).
- Per non danneggiare la cloche, rivolgiti al produttore o all'assistenza tecnica dell'abitacolo per verificare la compatibilità dell'abitacolo con i prodotti Thrustmaster. Thrustmaster non si assume alcuna responsabilità per il mancato rispetto di tali istruzioni.
- Per fissare la cloche al tuo supporto, utilizza delle viti M5 (non incluse).
- Per non danneggiare la base, la lunghezza massima delle viti al suo interno non deve superare i 30 mm.

Per fissare la cloche a un abitacolo* o a un supporto fisso*, sfrutta i tre fori per viti presenti sotto la cloche e utilizza tre viti M5 (non incluse).

Accertati che le viti non si estendano per oltre 30 mm all'interno della base.

Dimensioni dello schema di montaggio:

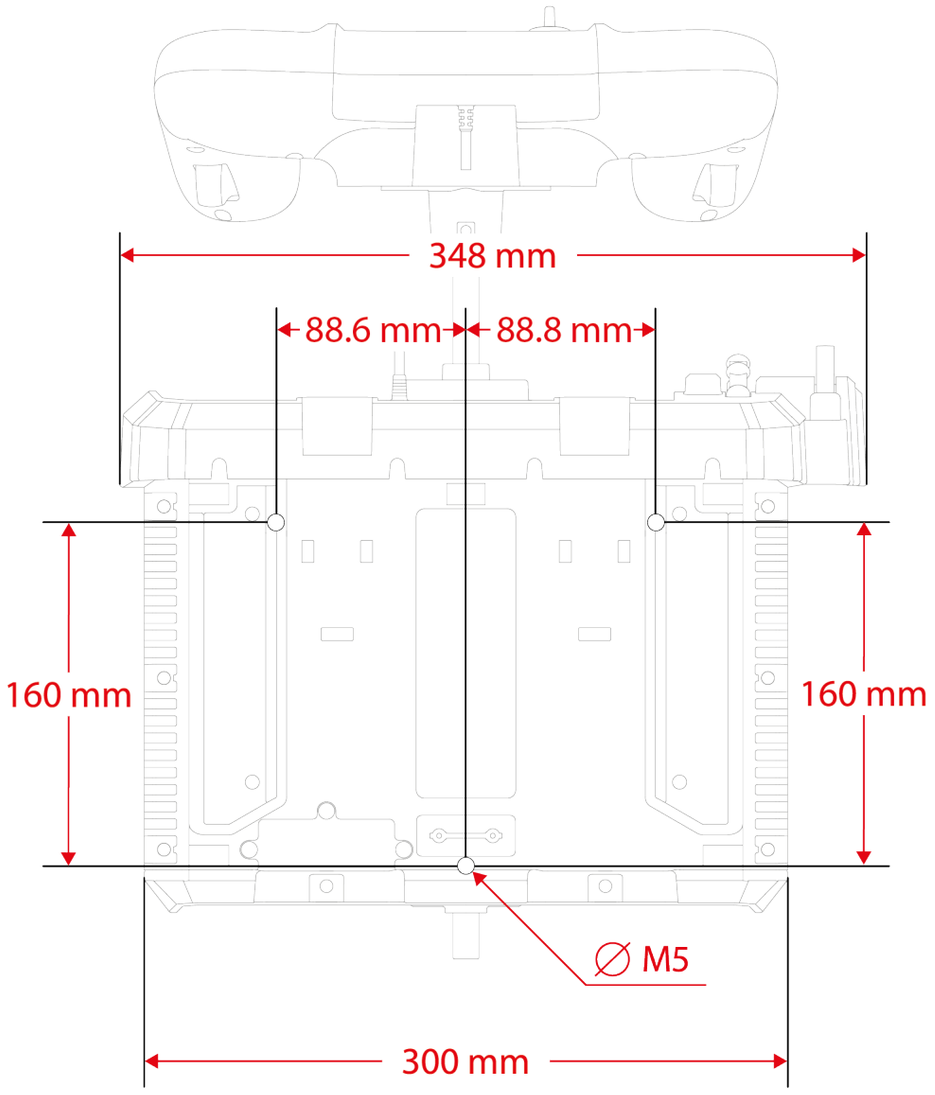

*Non inclusi

Puoi scaricare lo schema di montaggio qui: **https://support.thrustmaster.com/product/tca-sky-yoke-p/**. Stampa lo schema e applicalo sul tuo supporto, per poter preparare i fori di montaggio.

6. Installazione

Su console PlayStation®5

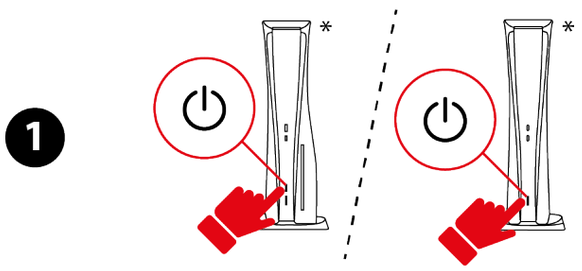

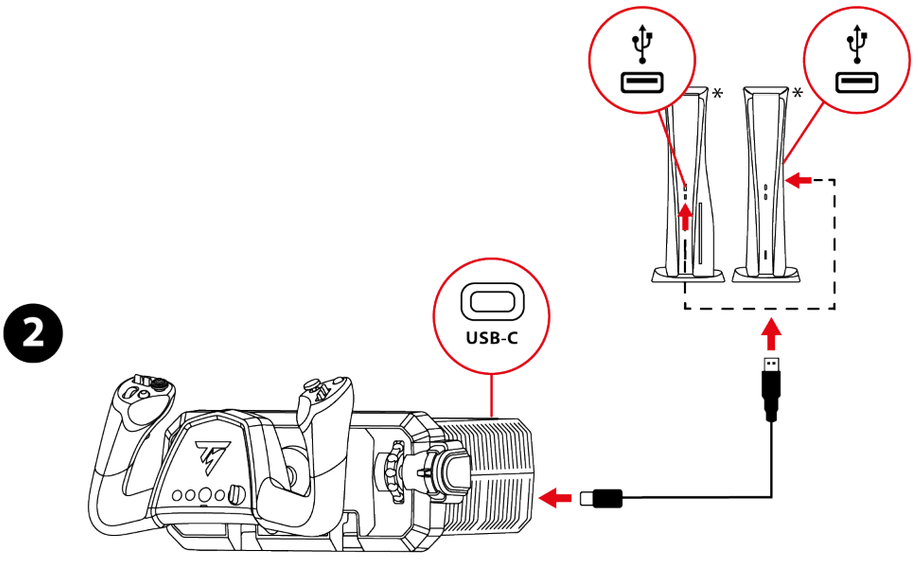

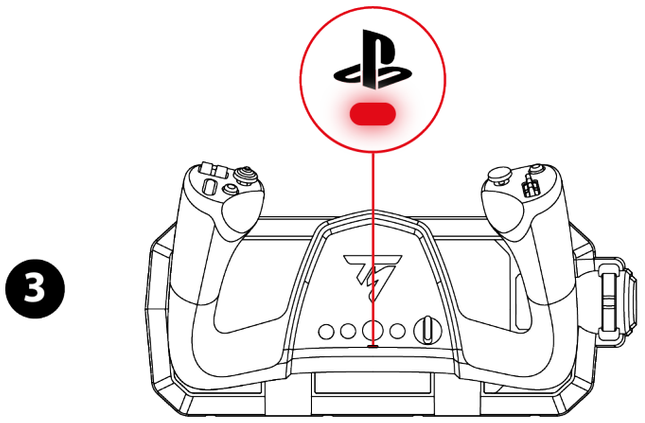

**Non incluse*

1. Accendi la tua console.
2. Collega il cavo USB-C – USB-A alla porta USB-C della cloche e a una porta USB-A della console.
3. Il LED sotto al pulsante dovrebbe essere rosso.
4. Qualora il LED non fosse rosso, cambia la modalità di compatibilità seguendo la procedura descritta **qui**.
5. Premi il pulsante per collegare la cloche al tuo profilo.

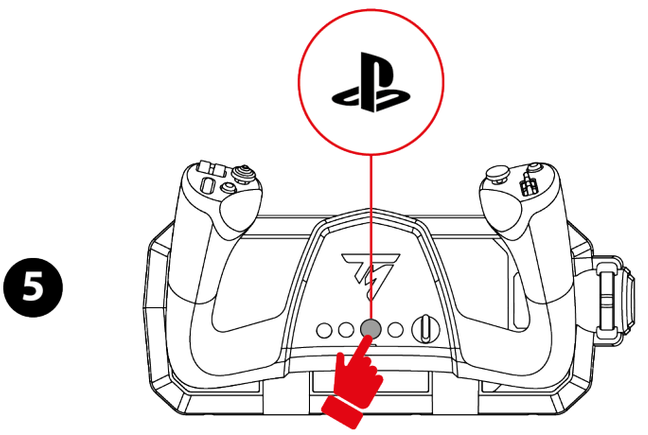

6. Avvia un gioco compatibile che supporti la modalità Flight Stick.

Ora sei pronto per giocare!



Giochi compatibili

- Su console PlayStation®5, la cloche TCA SKY Yoke è compatibile soltanto con i giochi che supportano la modalità Flight Stick.
- L’elenco dei giochi compatibili per console PlayStation®5 è disponibile qui: **https://support.thrustmaster.com/product/tca-sky-yoke-p/**

  Nella sezione **Games settings** (Impostazioni giochi), seleziona **PlayStation® Games list** (Elenco giochi PlayStation®). Questo elenco viene costantemente aggiornato.

*Su PC**

Quando installi la cloche TCA SKY Yoke su un PC*, hai **due opzioni**: utilizzare il driver per PC e la relativa interfaccia personalizzata per il pannello di controllo di Windows®, **oppure** utilizzare il software My Thrustmaster Panel.

Entrambi i metodi ti permettono di utilizzare la tua TCA SKY Yoke nelle medesime condizioni.

**Compatibilità PC (Windows® 10/11) non testata né sostenuta da Sony Interactive Entertainment.*

Con il pannello di controllo

1



2

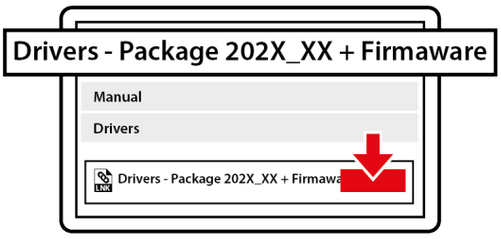

3

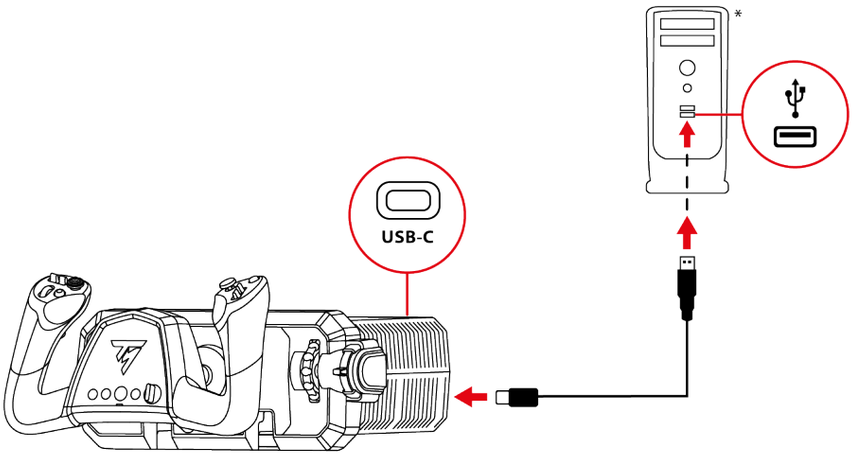

4

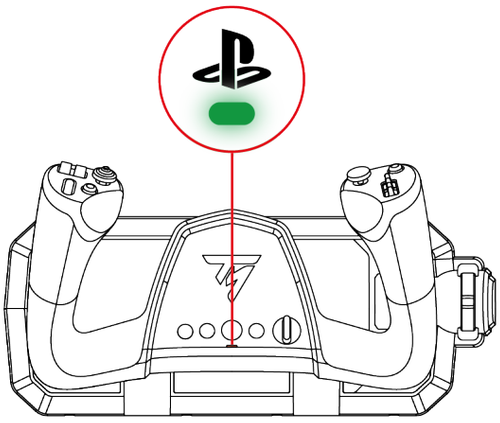

*Non incluso

1. Visita la pagina: **https://support.thrustmaster.com/product/tca-sky-yoke-p/**
2. Scarica e installa il driver per PC e la relativa interfaccia personalizzata per il pannello di controllo di Windows.
3. Una volta installato il driver per PC, collega il cavo USB-C – USB-A alla porta USB-C della cloche e a una porta USB-A del PC.
4. Il LED sotto al pulsante dovrebbe essere verde.
5. Qualora il LED non fosse verde, cambia la modalità di compatibilità seguendo la procedura descritta **qui**.

Ora sei pronto per giocare!

Pannello di controllo:

Per accedere al pannello di controllo, seleziona **Start**, nella barra di ricerca digita **Control Panel** o **Pannello di controllo**, dopodiché clicca su **Control Panel** o **Pannello di controllo** (in Windows® 10/11).



Apparirà la finestra di dialogo **Periferiche di gioco** (**Game Controllers**). L'accessorio apparirà sullo schermo con il nome **TCA SKY YOKE** e stato **OK**.

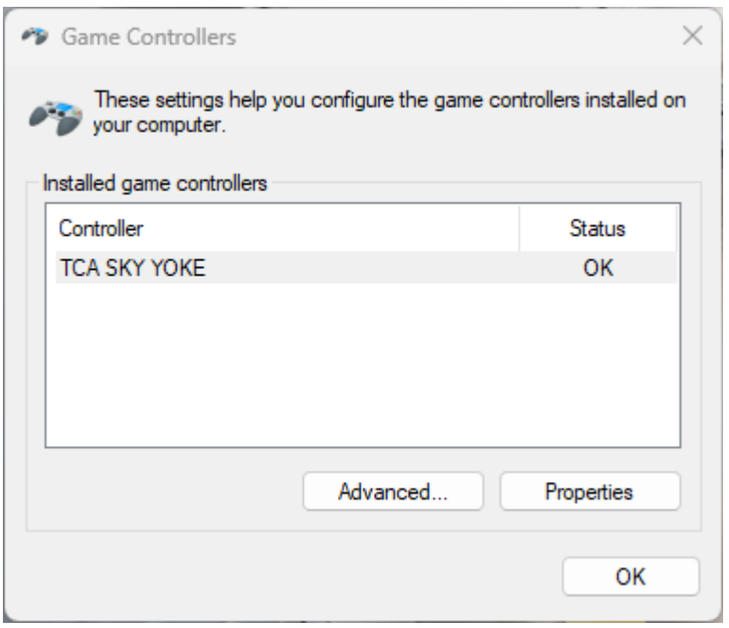

Nella finestra di dialogo **Periferiche di gioco** (**Game Controllers**), clicca su **Proprietà** (**Properties**) per testare e visualizzare tutte le funzioni.

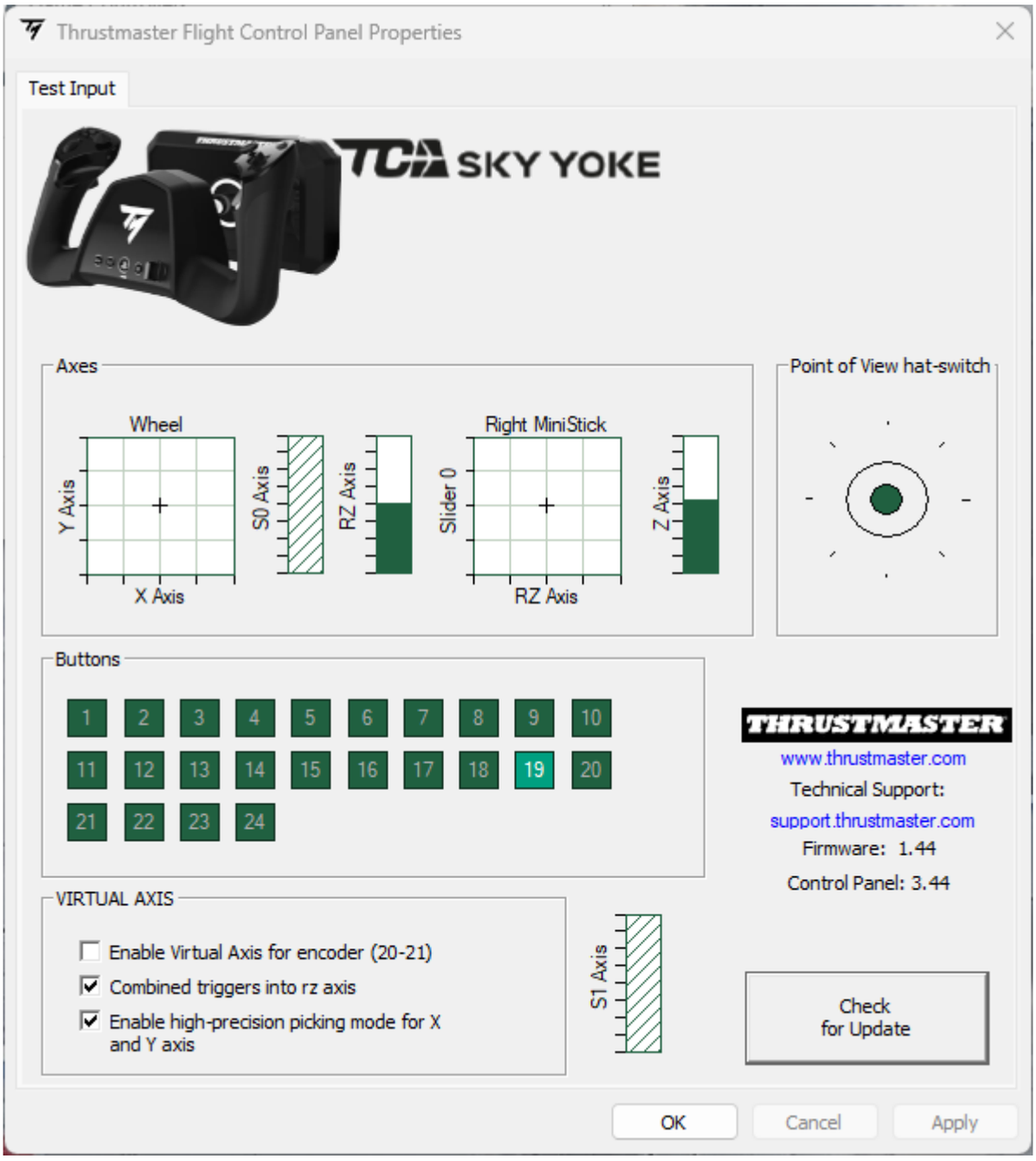

Con il software My Thrustmaster Panel

1

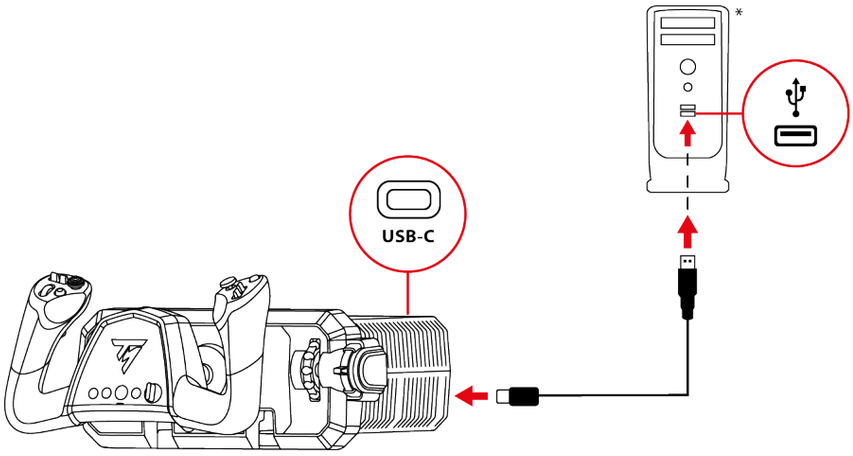

2



3

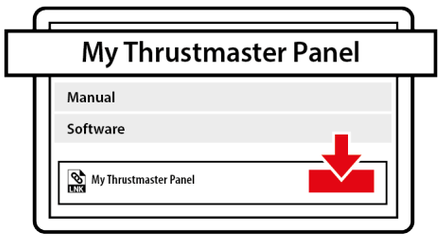

4

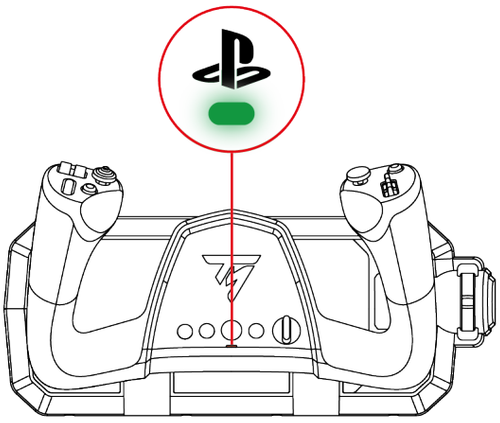

*Non incluso

1. Collega il cavo USB-C – USB-A alla porta USB-C della cloche e a una porta USB-A del PC.
2. Vai su:

   https://support.thrustmaster.com/product/tca-sky-yoke-p/
3. Scarica e installa il software My Thrustmaster Panel disponibile nella sezione **Software** e segui le istruzioni.
4. Il LED sotto al pulsante dovrebbe essere verde.
5. Qualora il LED non fosse verde, cambia la modalità di compatibilità seguendo la procedura descritta **qui**.

Ora sei pronto per giocare!

My Thrustmaster Panel:

Per accedere al software My Thrustmaster Panel, seleziona **Start**, dopodiché nella barra di ricerca digita **My Thrustmaster Panel**.

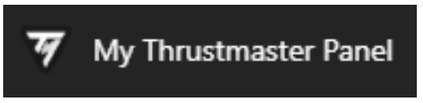

Viene avviato il software **My Thrustmaster Panel**. L'accessorio apparirà sullo schermo con il nome **TCA SKY YOKE**.

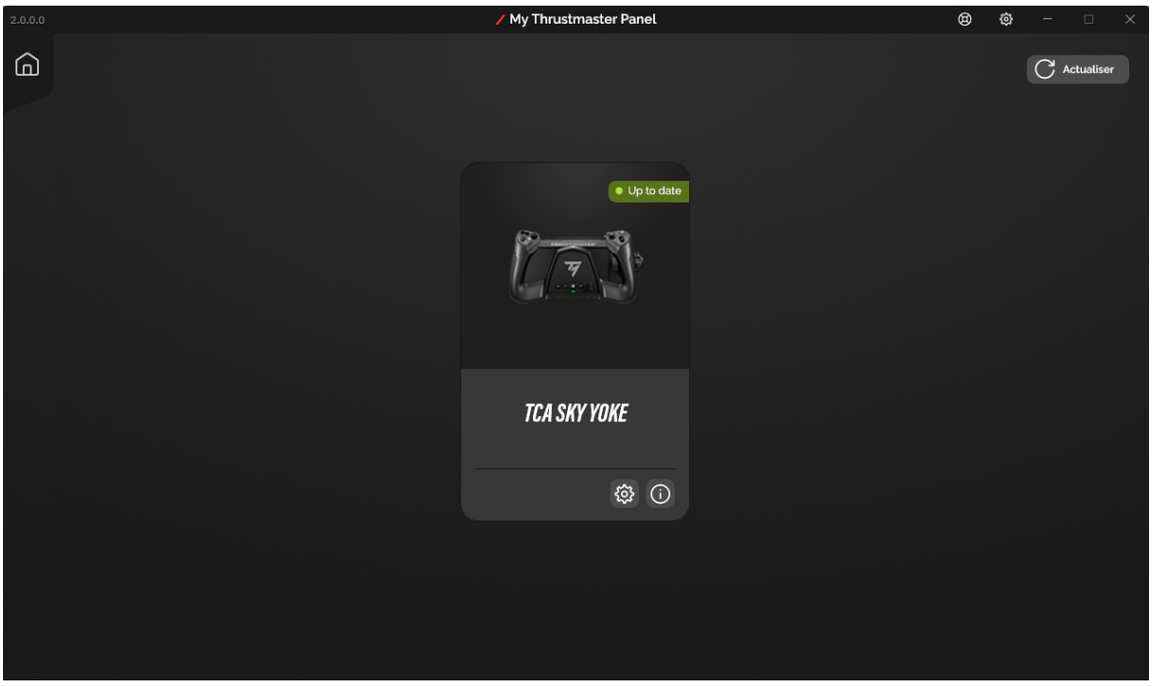

Clicca su **TCA SKY Yoke**, dopodiché clicca sulle schede **SETTINGS (Impostazioni)** o **TESTING (Test)** per testare e visualizzare tutte le funzioni.

Scheda **SETTINGS (Impostazioni)**

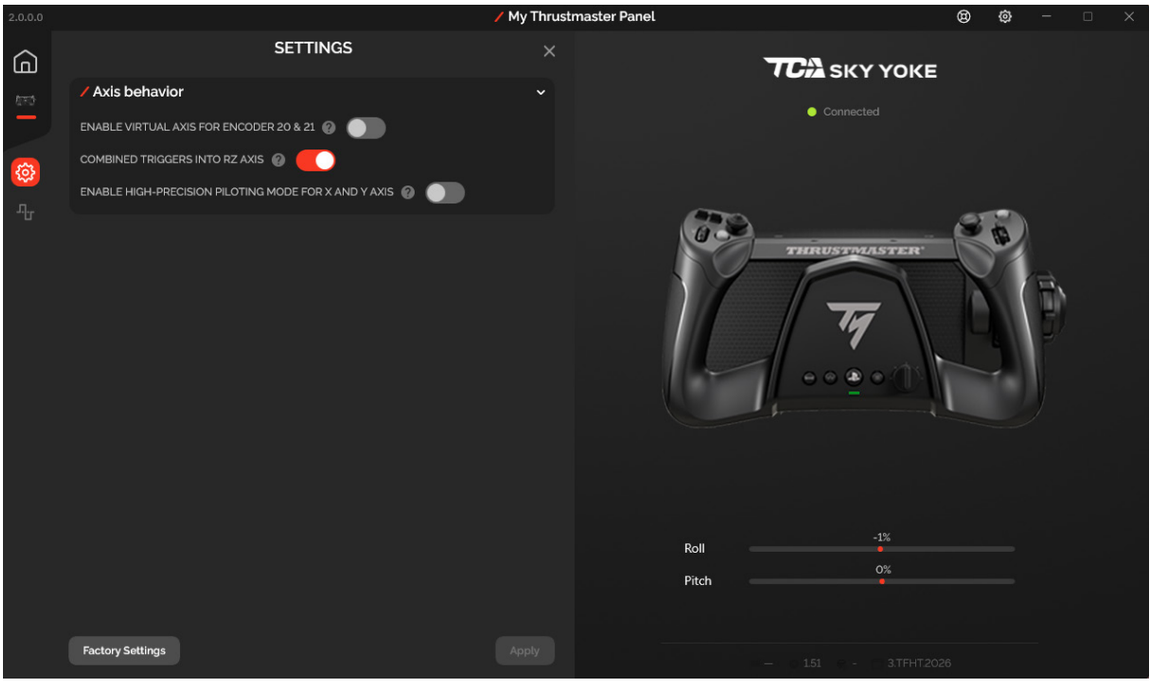

Scheda **TESTING (Test)**

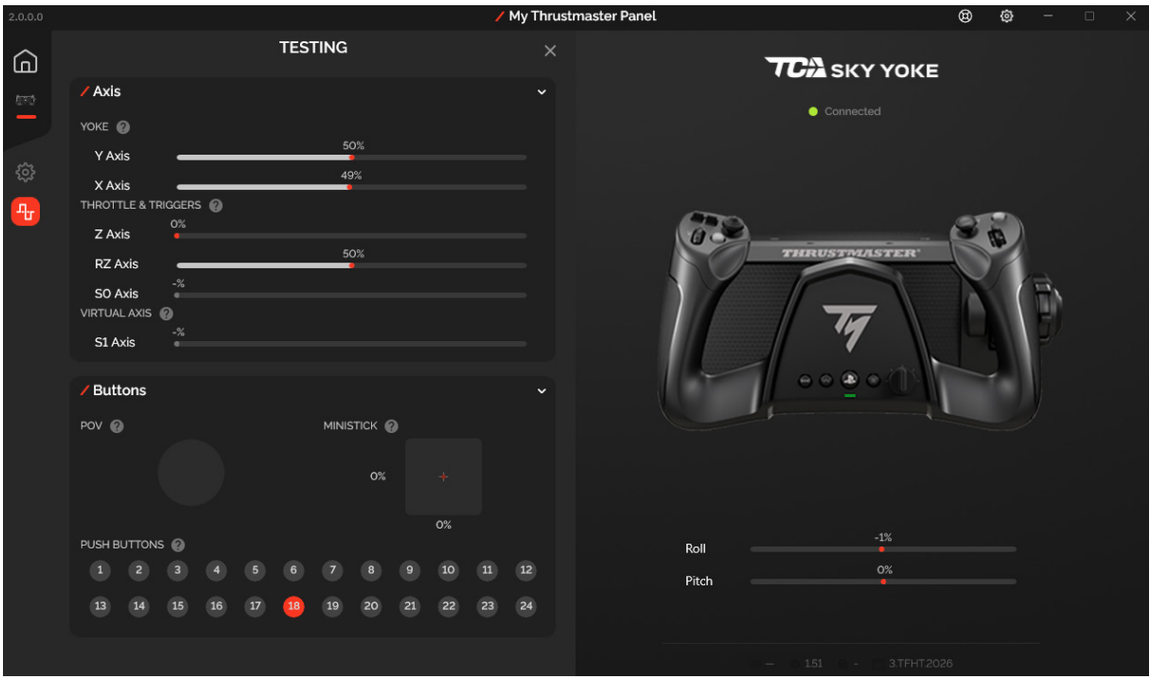

7. Mappatura per console PlayStation®5

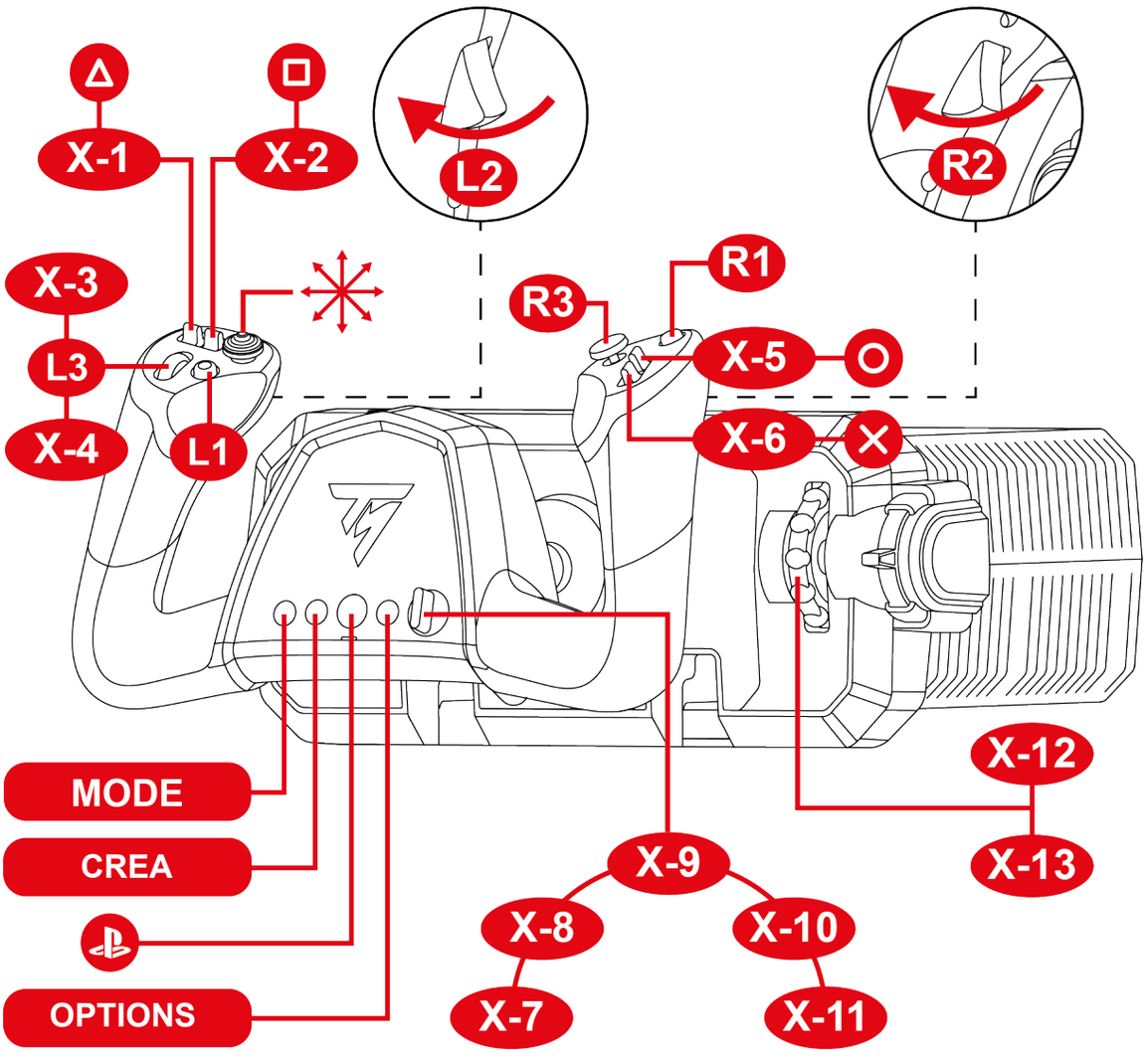

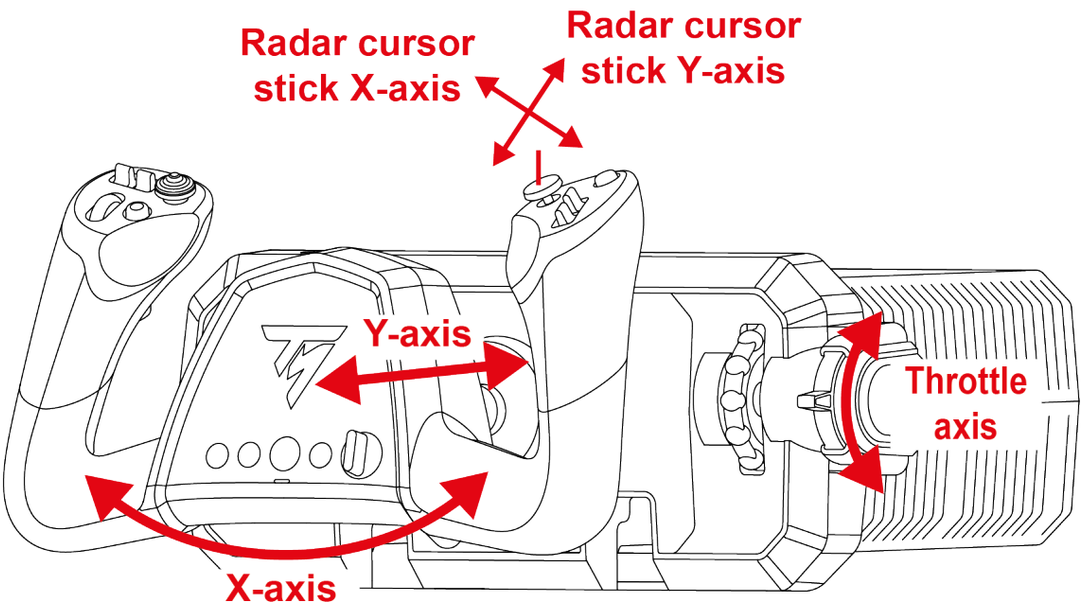

8. Mappatura per PC

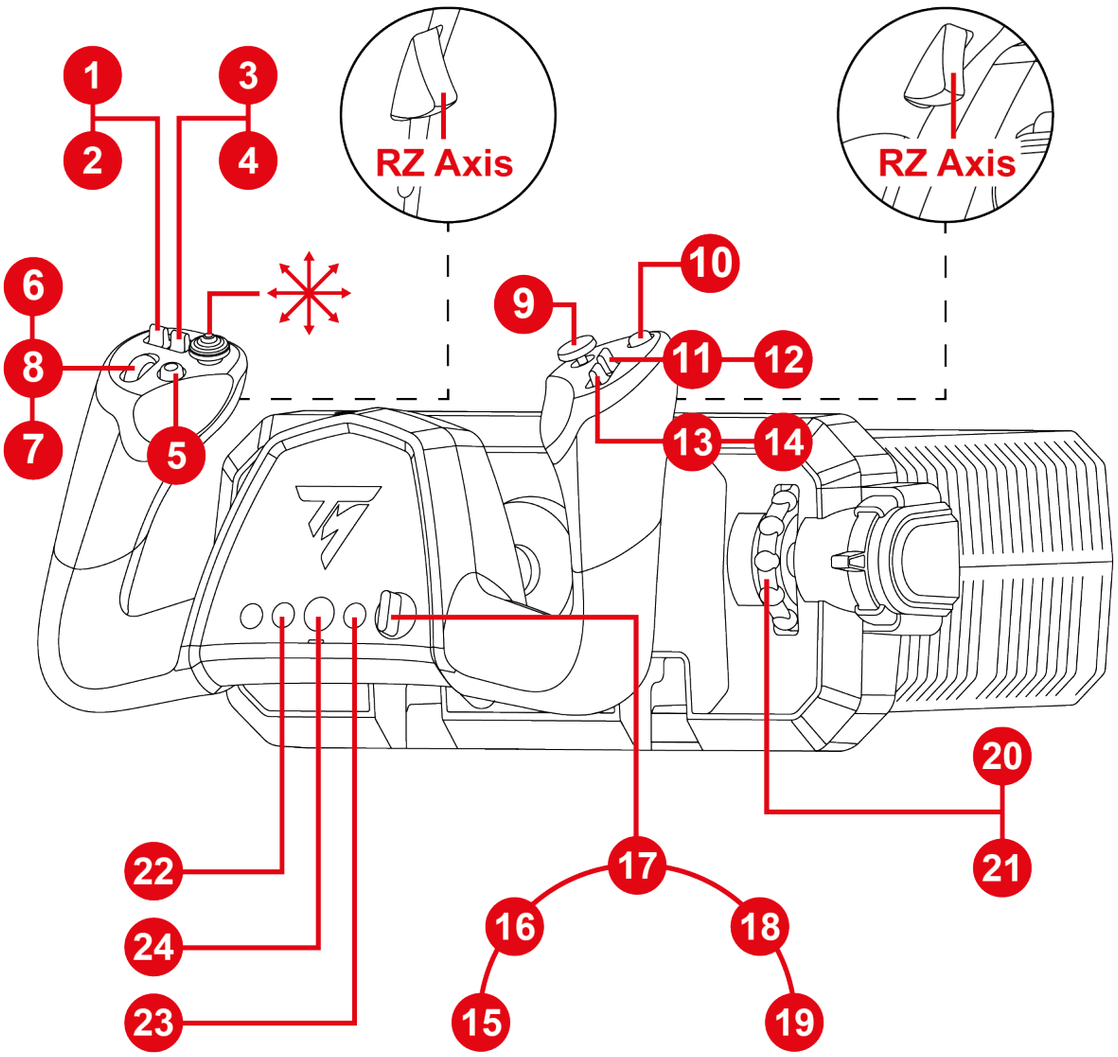

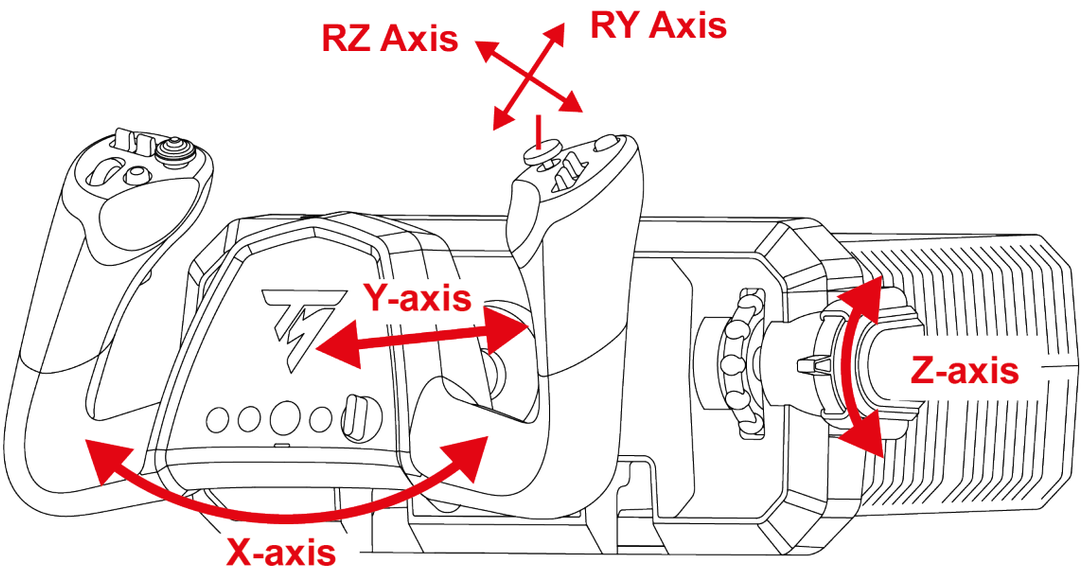

9. Modalità di compatibilità

La cloche dispone di due modalità di compatibilità:

- Su console PlayStation®5, seleziona la modalità PlayStation®5 (LED rosso).
- Su PC, seleziona la modalità PC (LED verde).

Colore LED	Modalità
	PlayStation®5 (modalità predefinita)
	PC

Per cambiare la modalità di compatibilità:

1. Tieni premuto il pulsante MODE per 3 secondi, finché il LED sotto al pulsante non inizierà a lampeggiare.

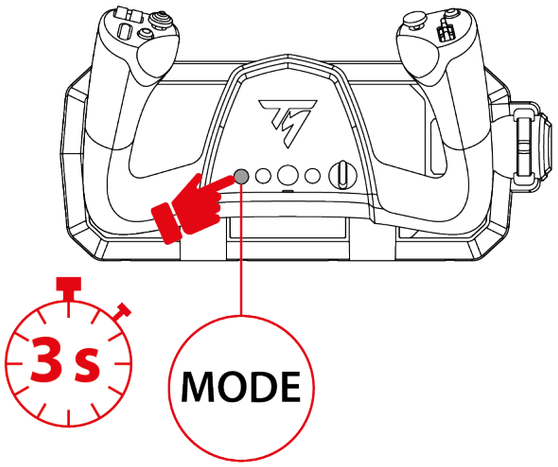

2. Premi il pulsante MODE per selezionare la modalità di compatibilità desiderata.

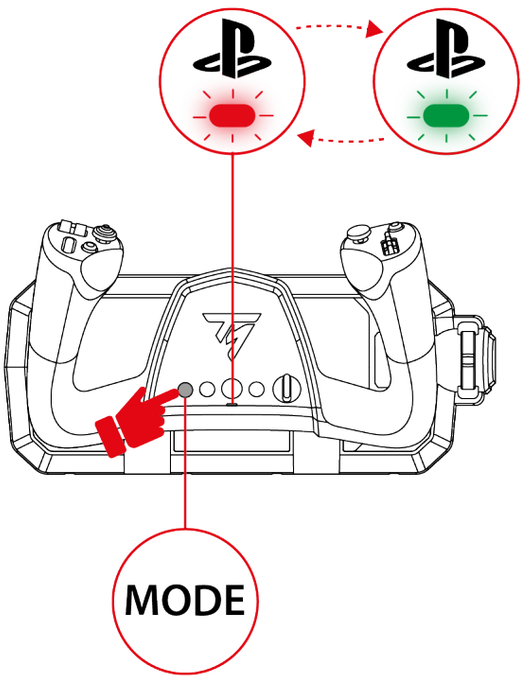

3. Una volta selezionata la modalità di compatibilità, attendi cinque secondi. La modalità è confermata dal momento in cui il LED sotto al pulsante smette di lampeggiare.

4. Su console PlayStation®5, premi il pulsante per collegare la cloche al tuo profilo.

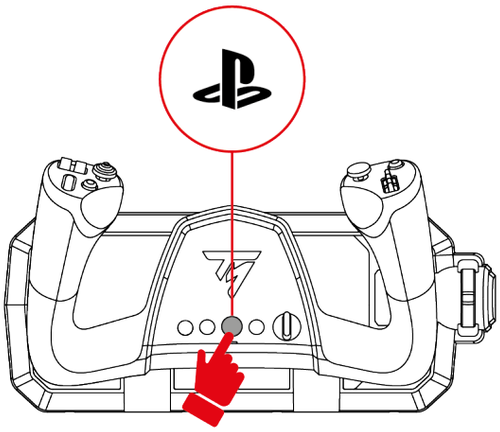

10. Funzioni

Manetta

La manetta controlla la spinta dei motori.

Per aumentare la spinta dei motori, spingi la manetta verso l'alto.
Per ridurre la spinta dei motori, spingi la manetta verso il basso.

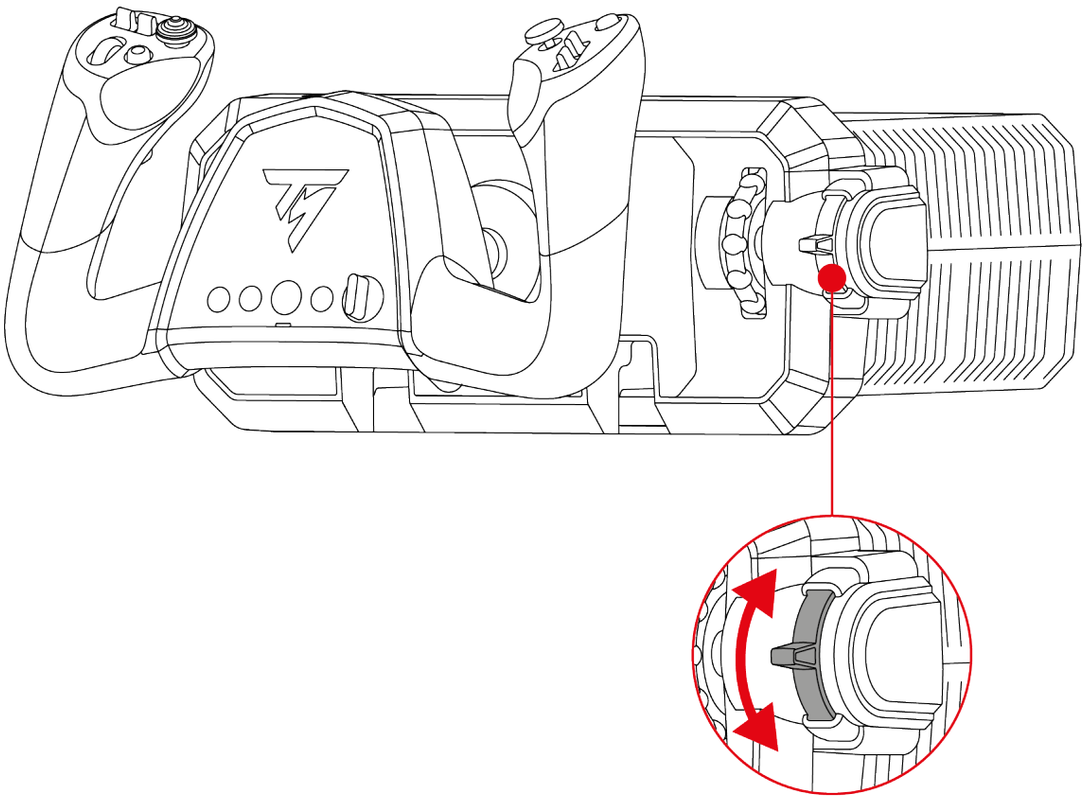

Controllo dell'imbardata (timone)

I grilletti analogici ti permettono di controllare il timone dell'aereo, simulando l'azione esercitata dai pedali del timone di un aereo.

Per ruotare il muso dell'aereo verso sinistra, premi gradualmente il grilletto di sinistra.
Per ruotare il muso dell'aereo verso destra, premi gradualmente il grilletto di destra.

Queste azioni fanno ruotare l'aereo attorno al proprio asse verticale, consentendoti di controllare l'imbardata.

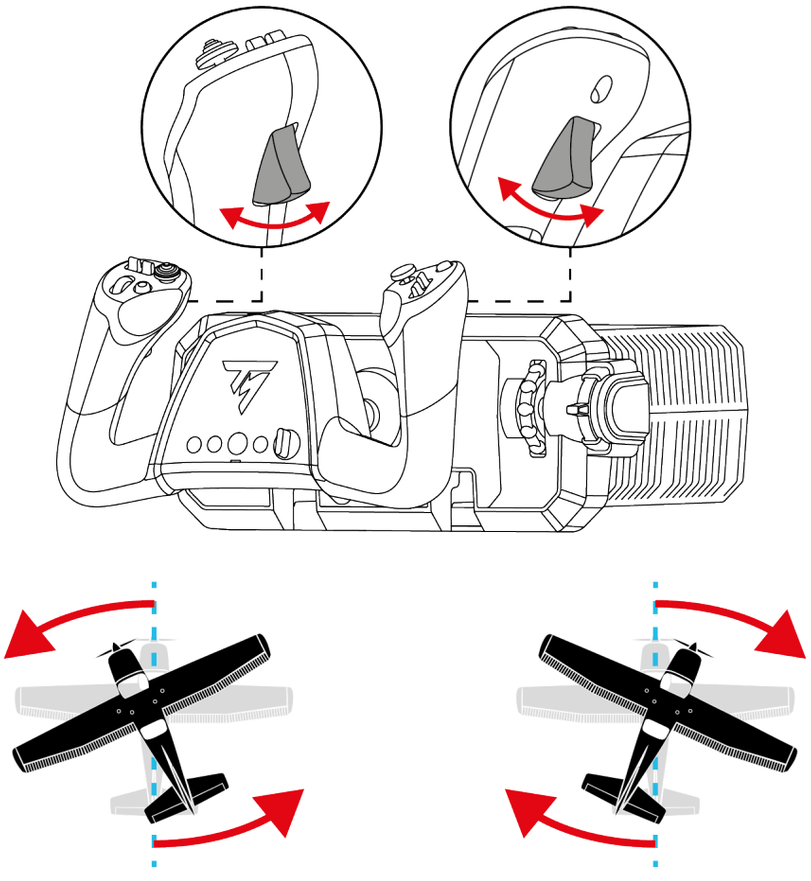

Controllo del beccheggio (equilibratore)

La cloche ti permette di controllare l'equilibratore dell'aereo.

Per far salire l'aereo e alzarne il muso, tira la cloche verso di te.
Per far scendere l'aereo e abbassarne il muso, spingi la cloche in avanti.

Queste azioni fanno ruotare l'aereo attorno al proprio asse trasversale, consentendoti di controllarne il beccheggio.

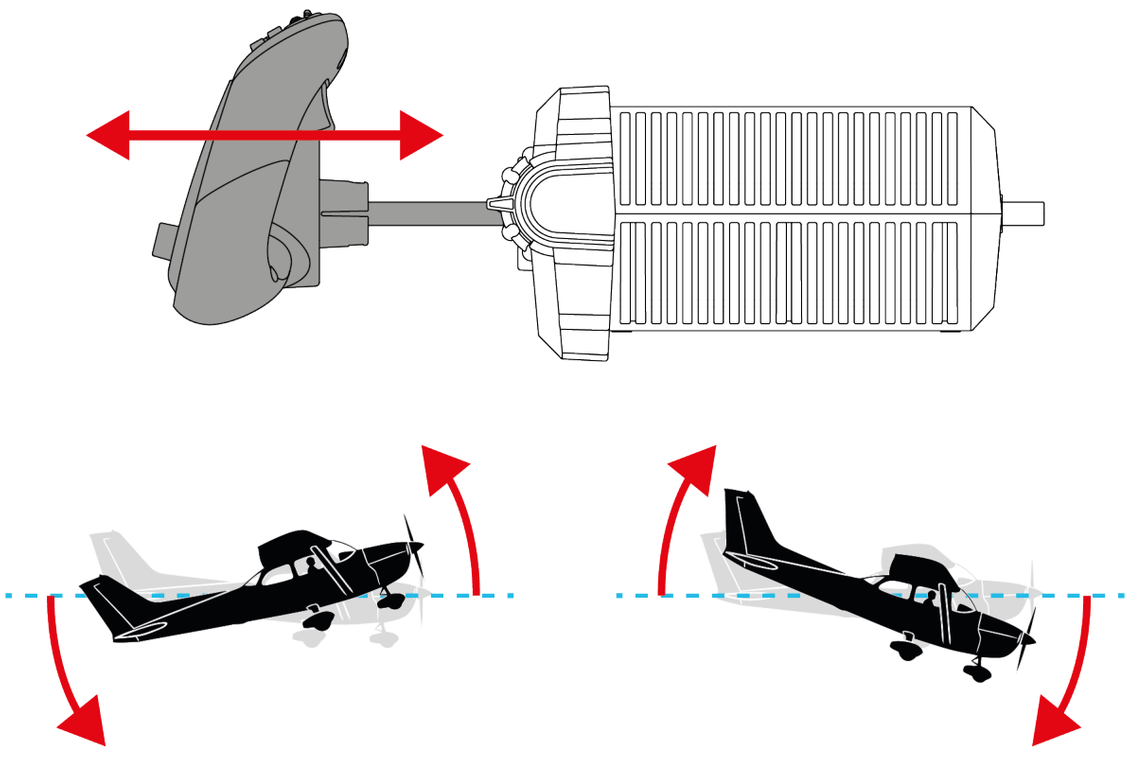

Controllo del rollio (alettoni)

La cloche ti permette di controllare gli alettoni dell'aereo.

Per inclinare l'aereo a sinistra, ruota la cloche verso sinistra.
Per inclinare l'aereo a destra, ruota la cloche verso destra.

Queste azioni fanno ruotare l'aereo attorno al proprio asse longitudinale, consentendoti di controllarne il rollio.

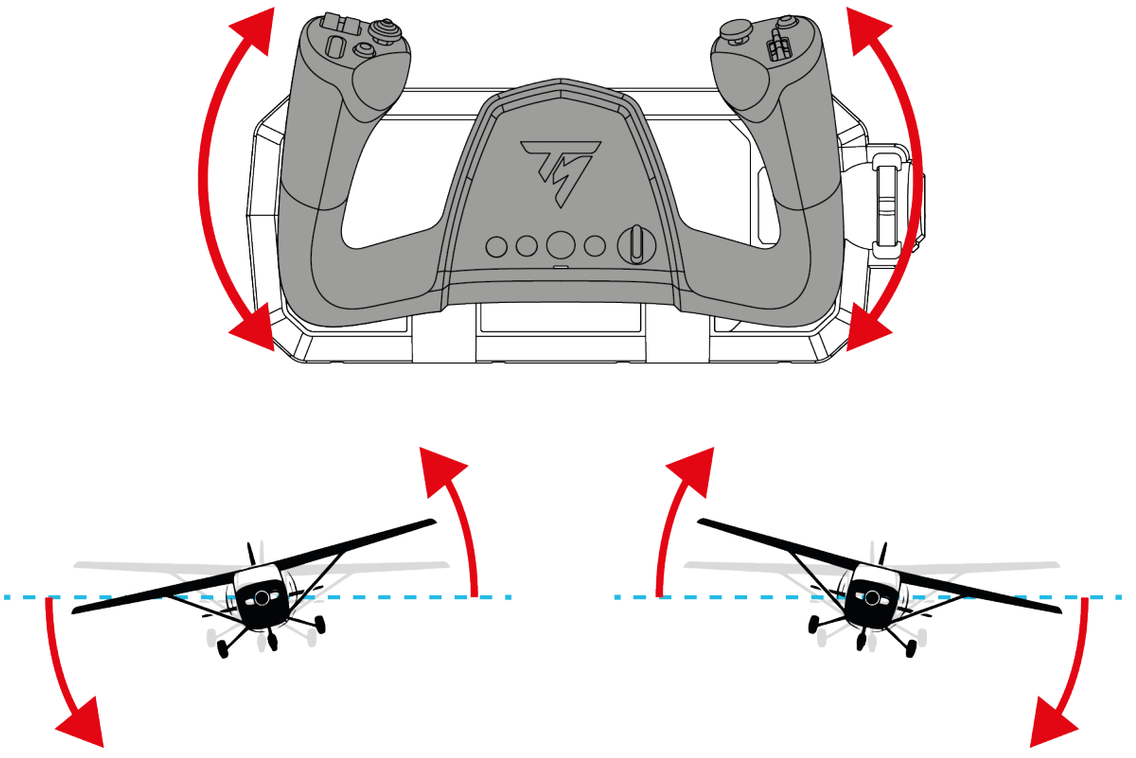

Compensazione del beccheggio (trim)

La rotella del trim ti consente di regolare la compensazione del beccheggio dell'aereo.

Per aiutare l'aereo a mantenere il muso verso l'alto (compensazione in cabrata), ruota la rotella del trim verso il basso.
Per aiutare l'aereo a mantenere il muso verso il basso (compensazione in picchiata), ruota la rotella del trim verso l'alto.

Questo comando ti consente di ridurre le correzioni sulla cloche necessarie per mantenere l'altitudine desiderata e di migliorare il comfort di pilotaggio durante i voli più lunghi.

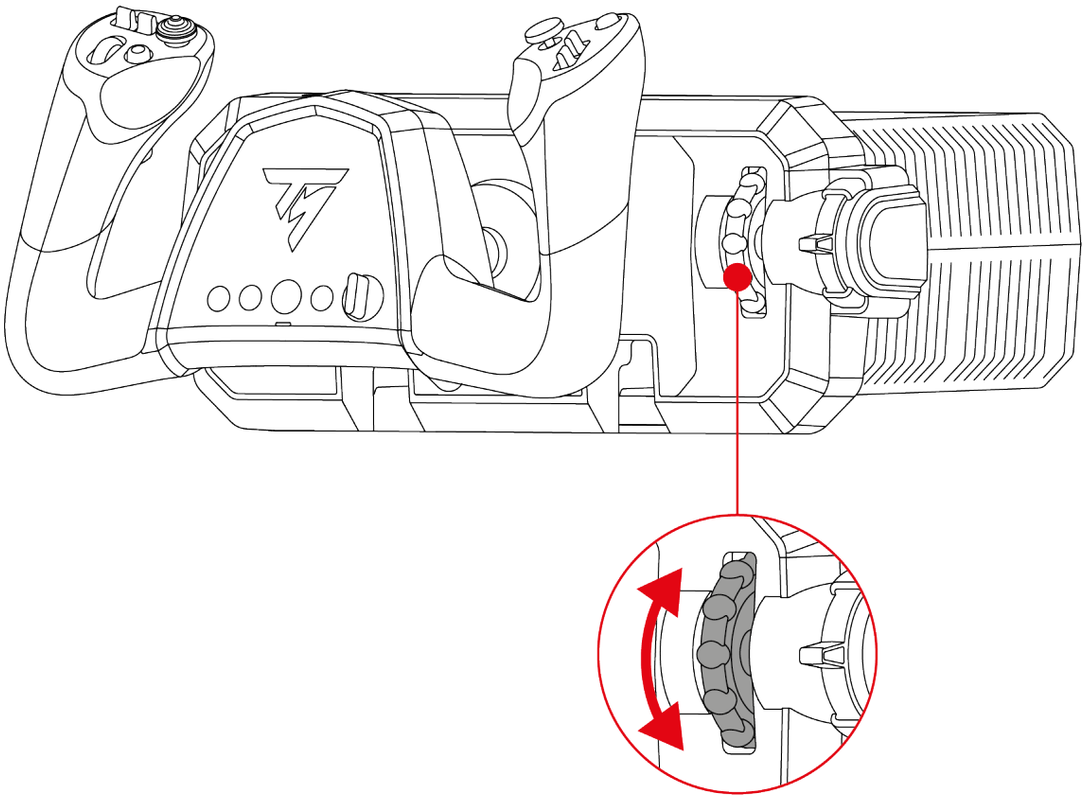

Pomello “angolo di visuale” a 8 direzioni

La cloche TCA SKY Yoke dispone di un pomello “angolo di visuale” a 8 direzioni che ti permette di tenere sott'occhio ciò che sta accadendo attorno al tuo aereo (nei giochi che lo consentono).

Dal menu di configurazione del tuo gioco, puoi associare le varie visuali (visuale posteriore, visuale sinistra, visuale destra, visuali esterne) alle 8 direzioni del pomello “angolo di visuale”.

Puoi anche destinare il pomello “angolo di visuale” a 8 direzioni ad altri usi (fuoco, ecc.).

11. Compatibilità

La cloche TCA SKY Yoke è compatibile con il sistema di timonaggio a pedali TFRP T.Flight Rudder Pedals* e con il quadrante manetta TCA SKY Quadrant**.

Il sistema di timonaggio a pedali TFRP* è compatibile con tutti i giochi che supportano i timoni a pedali.

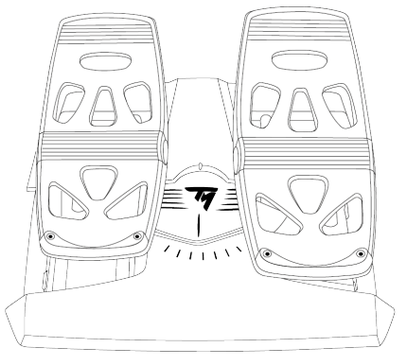

TFRP T.Flight Rudder Pedals*

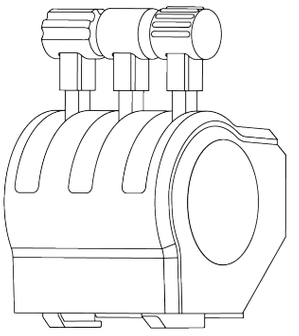

TCA SKY Quadrant**

La cloche TCA SKY Yoke non è compatibile con gli abitacoli dotati di simulatore di movimento. I movimenti dell'abitacolo disturbano il comportamento degli assi di volo primari (beccheggio e rollio).

**Venduto separatamente*

***Disponibile in futuro*

Connettività

Il sistema di timonaggio a pedali TFRP T.Flight Rudder Pedals* si collega alla porta USB-A (tramite l'adattatore T.RJ12 USB ADAPTER*) o a una porta RJ12 della cloche TCA SKY Yoke.

Il quadrante manetta TCA SKY Quadrant** si collega alla porta USB-A o a una delle porte RJ12 della cloche TCA SKY Yoke.

**Venduto separatamente*

***Disponibile in futuro*

Il quadrante manetta TCA SKY Quadrant* è disponibile in due diverse configurazioni:

- Se possiedi il quadrante manetta TCA SKY Quadrant* venduto separatamente: il quadrante manetta dispone di un connettore USB-A. Puoi collegare il quadrante manetta a una porta USB-A o a una porta RJ12 sostituendo prima il connettore USB-A con un connettore RJ12 (non incluso). Per sapere come sostituire il connettore USB-A con un connettore RJ12, visita il sito web di **assistenza tecnica Thrustmaster**.
- Se possiedi il quadrante manetta venduto con il kit TCA SKY Yoke Flight Pack (versione PlayStation)*: il quadrante manetta dispone di un connettore RJ12. Puoi collegare il quadrante manetta solo a una porta RJ12.

**Disponibile in futuro*

12. Doppi Comandi

Il sistema a Doppi Comandi ti consente di collegare una seconda cloche TCA SKY Yoke*, per far sì che i comandi dell'aereo siano condivisi tra un istruttore e uno studente.

Questa funzione simula le condizioni dei voli di allenamento, semplificando la condivisione dei comandi tra due utenti.

Quando vengono collegate due cloche:

- un singolo utente controlla gli assi di volo primari (beccheggio e rollio);
- entrambi gli utenti controllano i pulsanti (con le eccezioni riportate nel paragrafo **Note importanti**).



- Il sistema a Doppi Comandi **funziona solo su PC**.
- Entrambe le cloche devono essere modello TCA SKY Yoke PlayStation®5/PC.

**Venduta separatamente*

Collegamento

1. Collega un cavo USB-C – USB-A alla porta USB-C della prima cloche (cloche Istruttore) e a una porta USB-A del PC.
2. Collega un cavo USB-C – USB-A alla porta USB-C della seconda cloche (cloche Studente) e alla porta USB-A della cloche Istruttore.

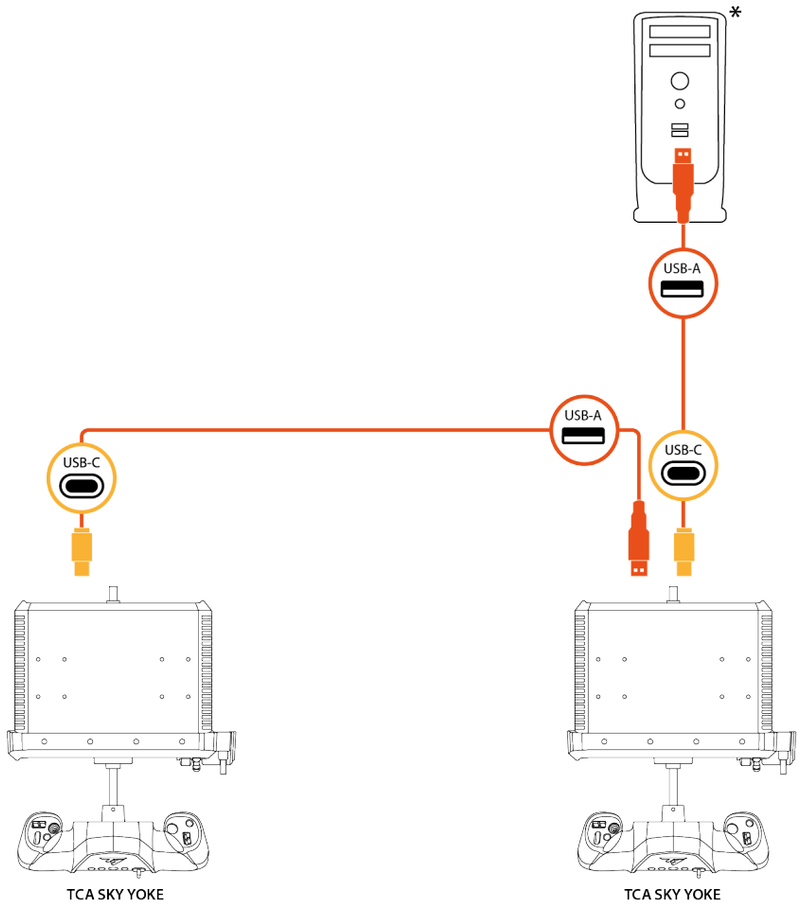

STUDENTE ISTRUTTORE

**Non incluso*



- La cloche Istruttore è la cloche collegata direttamente al PC. La seconda cloche è la cloche Studente.
- Per default, la cloche Istruttore controlla gli assi di volo primari (beccheggio e rollio). La cloche Studente non impatta su questi assi.
- Il LED presente sotto al pulsante  si illumina soltanto sulla cloche che controlla gli assi di volo primari.
- Per trasferire il controllo degli assi di volo primari dall'istruttore allo studente e viceversa, segui la procedura descritta nel paragrafo **Trasferimento dei comandi**.

Trasferimento dei comandi

In configurazione a Doppi Comandi, puoi trasferire il controllo degli assi di volo primari (beccheggio e rollio) fra l'istruttore e lo studente.

Il LED presente sotto al pulsante  si illumina soltanto sulla cloche che controlla gli assi di volo primari.

Da istruttore a studente

Per trasferire il controllo degli assi di volo primari (beccheggio e rollio) dall'istruttore allo studente, premi il pulsante R1 della cloche Istruttore.

Il LED sulla cloche Istruttore si spegne, per poi accendersi sulla cloche Studente.

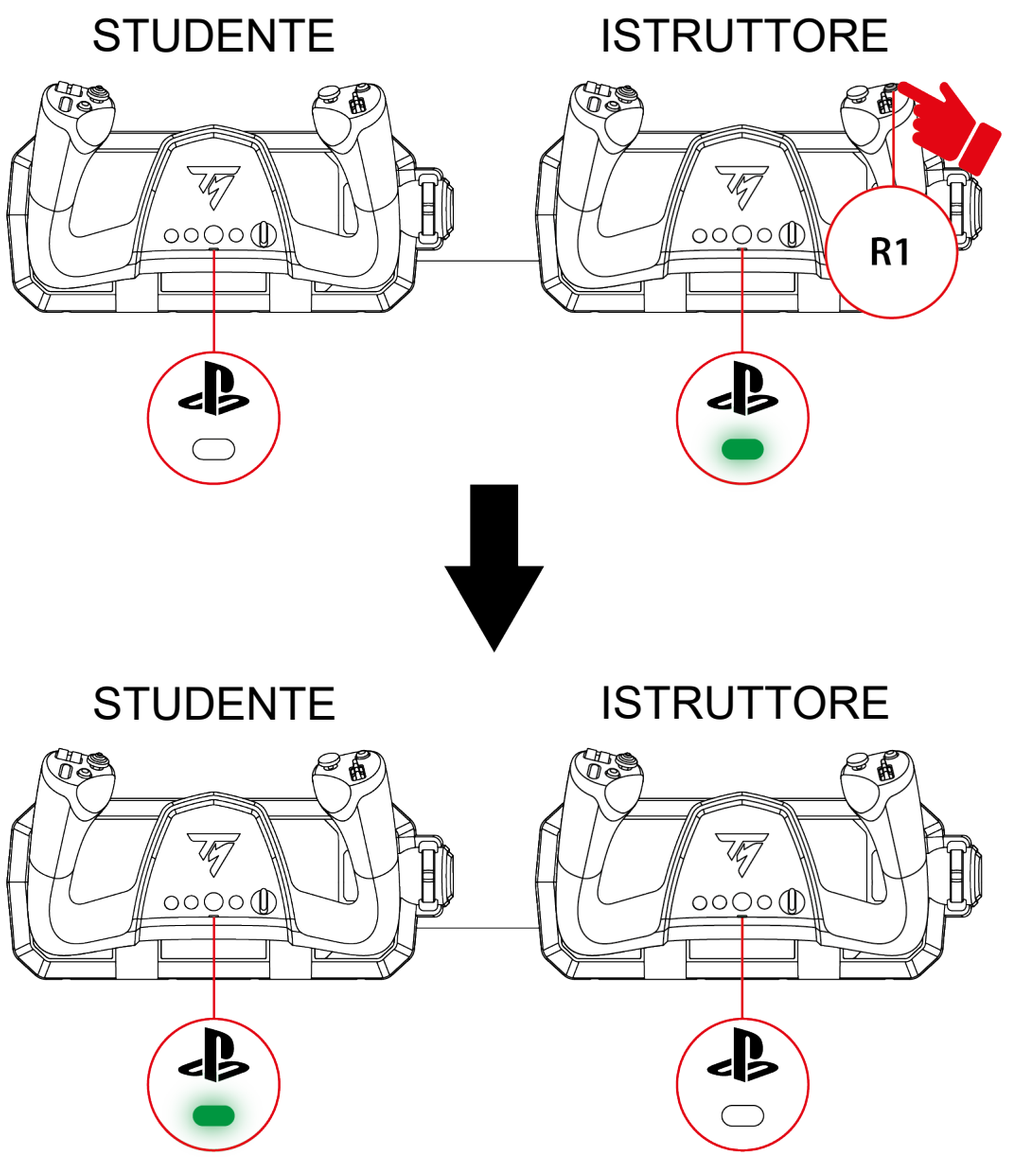

Da studente a istruttore

Affinché l'istruttore riguadagni immediatamente il controllo degli assi di volo primari (beccheggio e rollio), muovi la cloche Istruttore lungo uno degli assi primari.
Il LED sulla cloche Studente si spegne, per poi accendersi sulla cloche Istruttore.

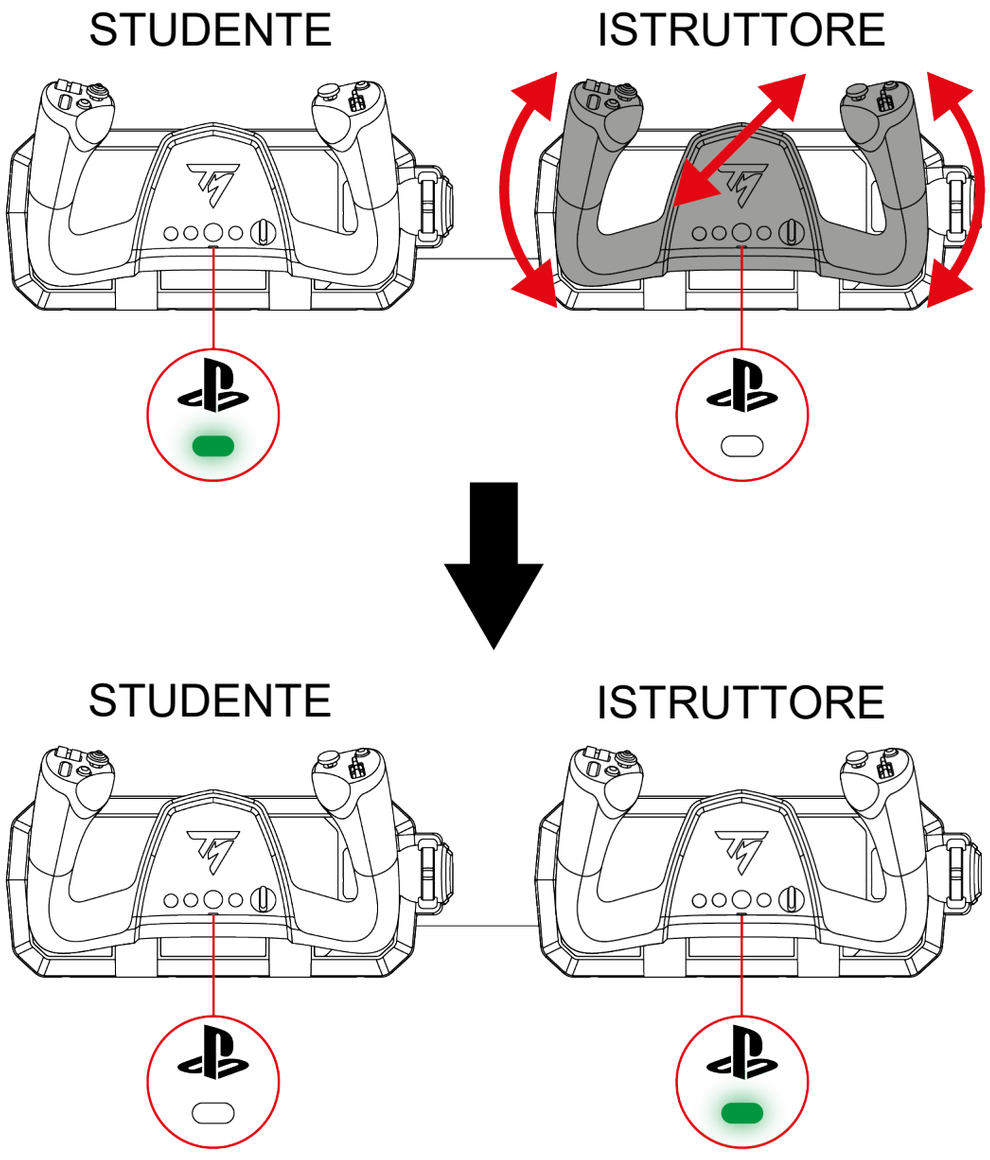



Ritardare il trasferimento dei comandi

Se l'istruttore desidera riguadagnare il controllo degli assi di volo primari (beccheggio e rollio) quando la cloche non è centrata, è possibile ritardare di due secondi il trasferimento dei comandi.

Per far questo, premi il pulsante R1 della cloche Istruttore. L'istruttore avrà quindi due secondi di tempo per posizionare la cloche come desidera prima che il trasferimento dei comandi abbia effetto.

*Utilizzo di periferiche**

In configurazione a Doppi Comandi, puoi collegare fino a due periferiche per ciascuna cloche (sistema di timonaggio a pedali TFRP*, quadrante manetta TCA SKY Quadrant**):

- Sulla cloche Istruttore, collega le periferiche utilizzando le due porte RJ12.
- Sulla cloche Studente, collega le periferiche utilizzando le due porte RJ12 e la porta USB-A.

**Vendute separatamente*

***Disponibile in futuro*



- Se possiedi il quadrante manetta TCA SKY Quadrant* (venduto separatamente), puoi collegarlo alla porta USB-A del PC o della cloche Studente, oppure a una delle porte RJ12 delle cloche sostituendo prima il connettore USB-A con un connettore RJ12 (non incluso). Per sapere come sostituire il connettore USB-A con un connettore RJ12, visita il sito web di **assistenza tecnica Thrustmaster**.
- Se possiedi il quadrante manetta venduto con il kit TCA SKY Yoke Flight Pack (versione PlayStation)*, puoi collegare il quadrante manetta soltanto a una delle porte RJ12 delle cloche.

**Disponibile in futuro*



- Se desideri collegare un quadrante manetta alla cloche Istruttore, dovrai collegarlo ad una delle porte RJ12.
    - Se possiedi il quadrante manetta TCA SKY Quadrant* (venduto separatamente), il connettore RJ12 non è incluso. Per sapere come sostituire il connettore USB-A con un connettore RJ12, visita il sito web di **assistenza tecnica Thrustmaster**.
    - Se possiedi il quadrante manetta venduto con il kit TCA SKY Yoke Flight Pack (versione PlayStation)*, puoi collegare il quadrante manetta direttamente.

**Disponibile in futuro*

Esempi di possibili configurazioni:

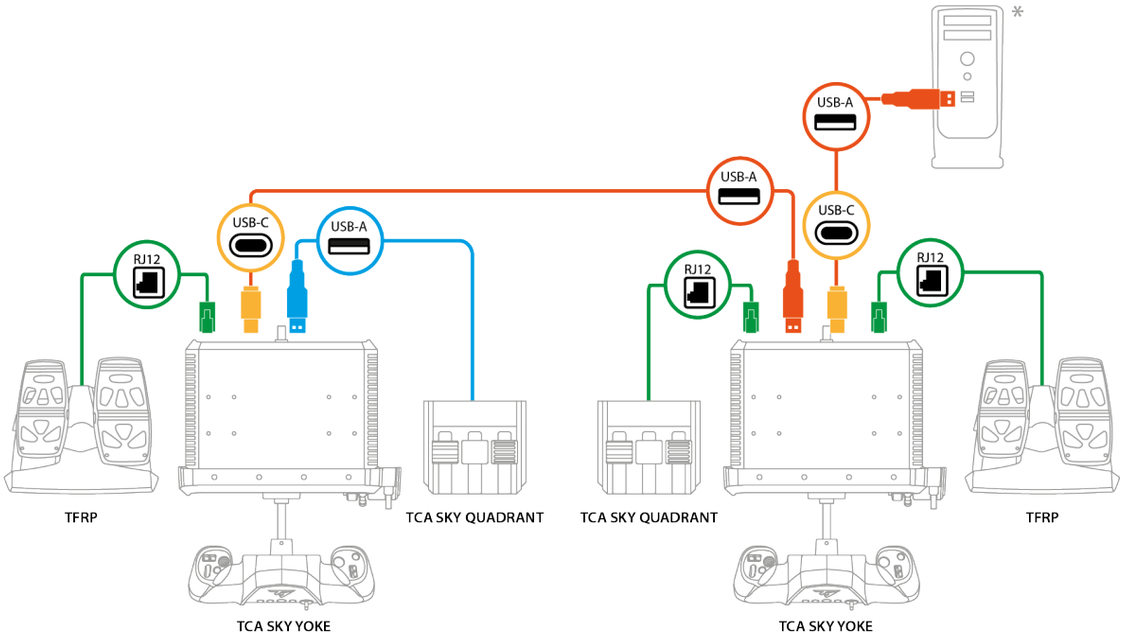

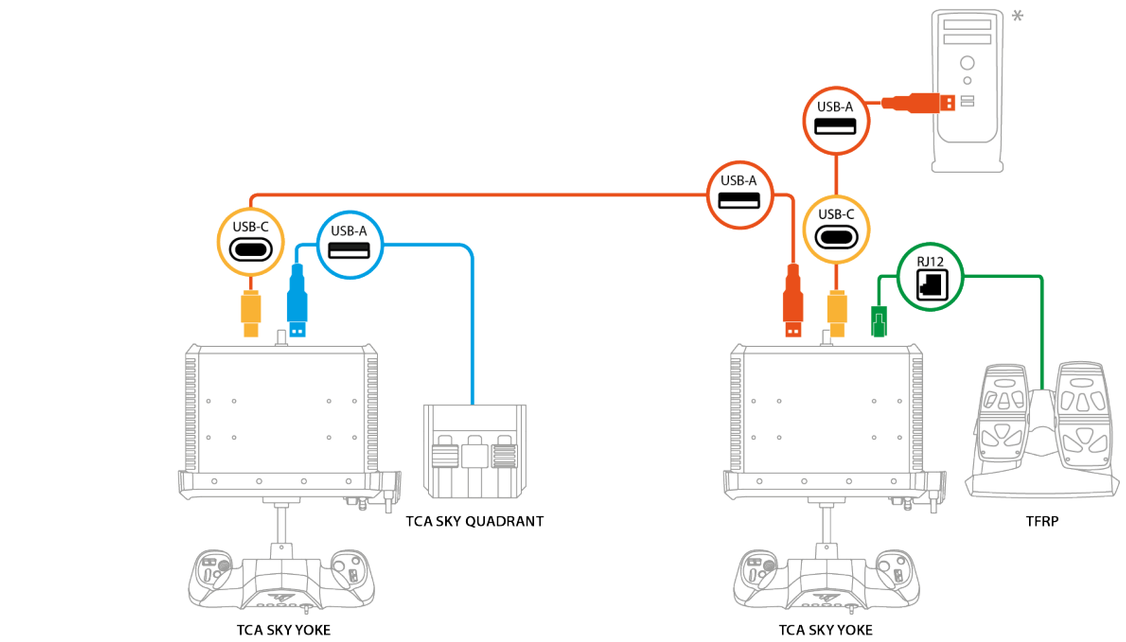

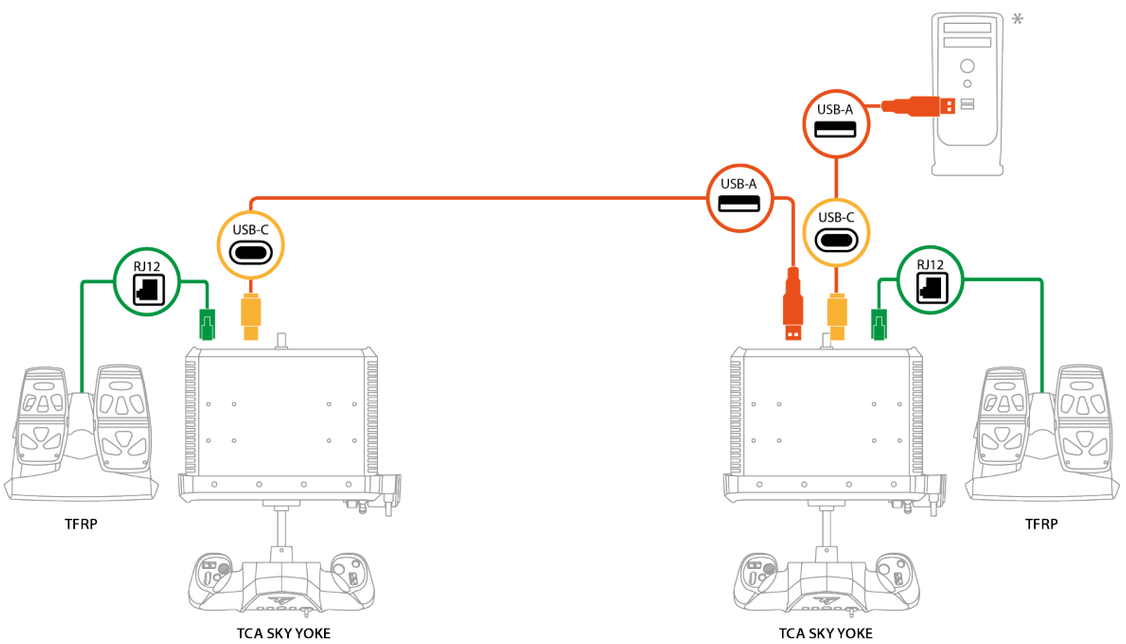

*Non incluso

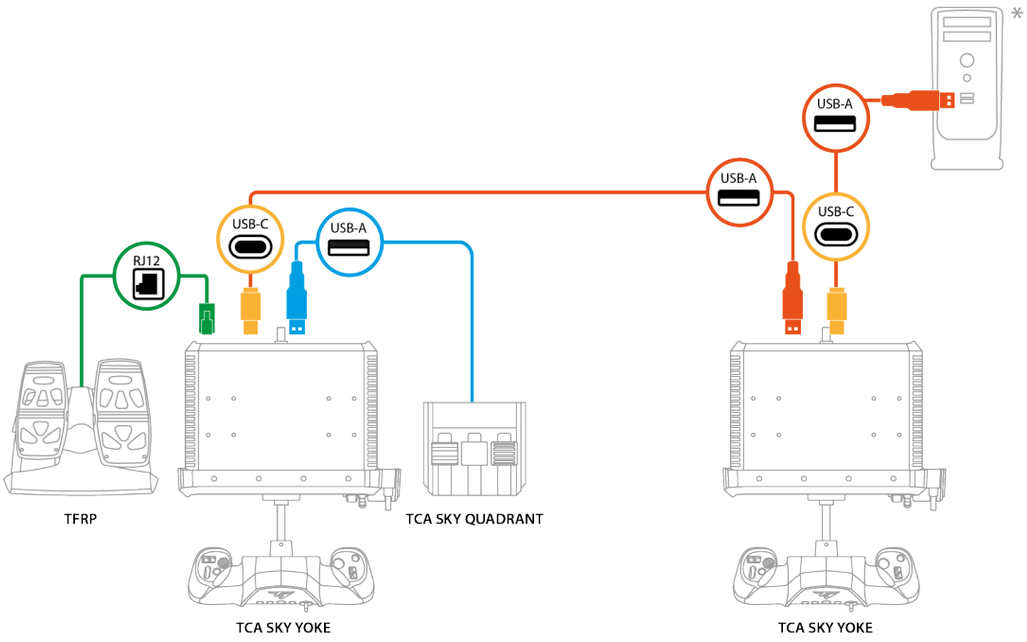
USB-A
USB-A
USB-C
USB-C
USB-A
RJ12
TFRP
TCA SKY QUADRANT
TCA SKY YOKE
TCA SKY YOKE

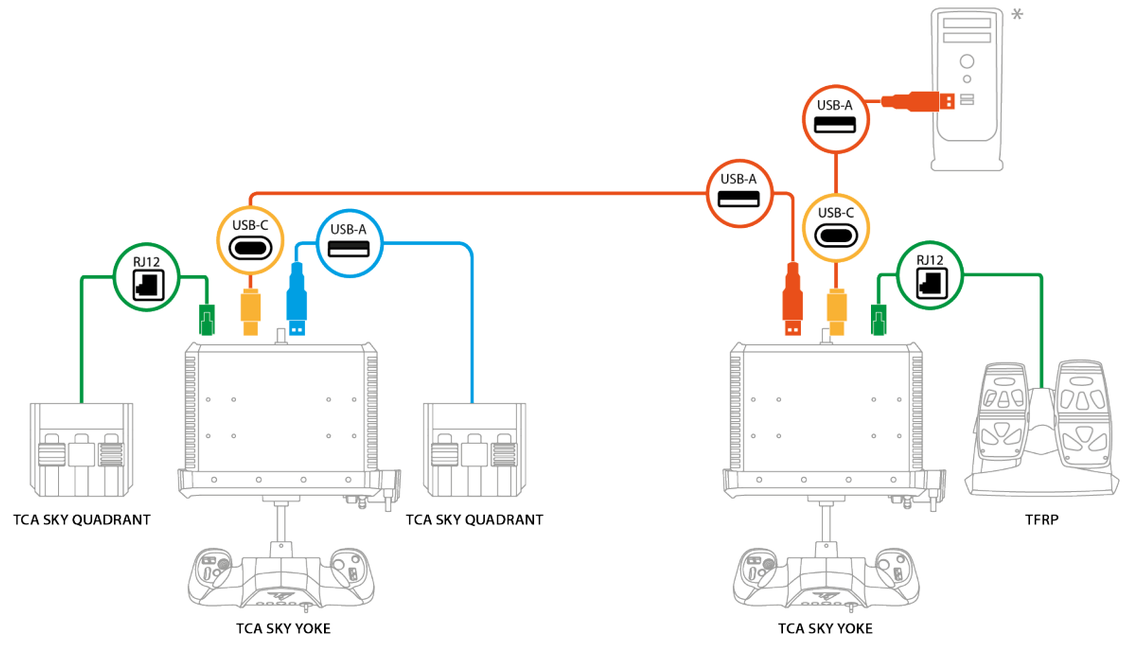
USB-A
USB-A
USB-C
USB-C
USB-A
RJ12
RJ12
TCA SKY QUADRANT
TCA SKY QUADRANT
TFRP
TCA SKY YOKE
TCA SKY YOKE

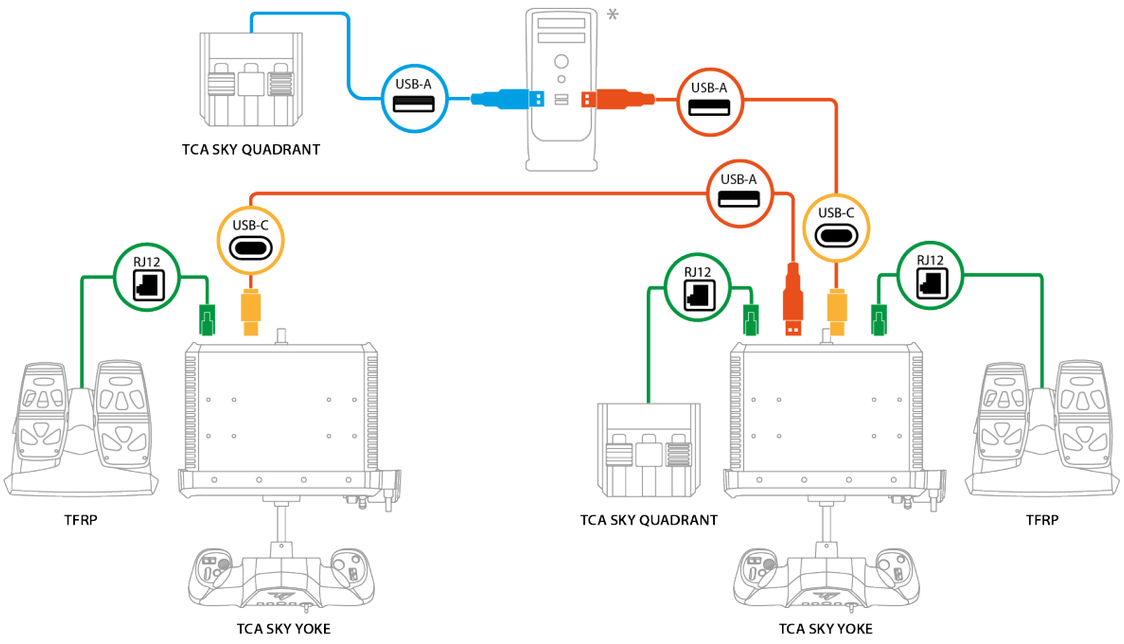
TCA SKY QUADRANT
USB-A
USB-A
USB-A
USB-C
USB-C
RJ12
RJ12
RJ12
TFRP
TCA SKY QUADRANT
TFRP
TCA SKY YOKE
TCA SKY YOKE

*Non incluso

Note importanti

In configurazione a Doppi Comandi:

- Il **selettore** (pulsanti 15, 16, 17, 18, 19) e la **manetta integrata** (asse Z) funzionano solo sulla cloche Studente.
- I **pulsanti** possono essere utilizzati in qualsiasi momento su entrambe le cloche, senza che interferiscano sul trasferimento dei comandi. Tuttavia, sulla cloche Istruttore, il pulsante R1 è riservato esclusivamente al trasferimento dei comandi. Sulla cloche Studente, al pulsante R1 possono essere assegnate svariate funzioni.
- Il **mini-stick** di ciascuna cloche può essere utilizzato in qualsiasi momento. Se utilizzati simultaneamente, il mini-stick della cloche Istruttore ha la priorità sul mini-stick della cloche Studente.
- I **grilletti analogici** di ciascuna cloche possono essere utilizzati in qualsiasi momento. Se utilizzati simultaneamente, i grilletti analogici della cloche Istruttore hanno la priorità su quelli della cloche Studente.

- Il sistema di timonaggio a pedali **TFRP*** non interferisce sul trasferimento dei comandi.
- Dato che gli assi dei quadranti manetta sono indipendenti, il quadrante manetta **TCA SKY Quadrant**** (una o due periferiche) è utilizzabile sia dall'istruttore che dallo studente, indipendentemente da quale cloche stia controllando gli assi di volo primari (beccheggio e rollio).

**Venduto separatamente*

***Disponibile in futuro*

Utilizzo di due quadranti manetta TCA SKY Quadrant*:

- A ciascuna cloche è collegato un quadrante tramite connettore RJ12: il quadrante A corrisponde al quadrante collegato alla cloche Istruttore.
- Entrambi i quadranti sono collegati alla stessa cloche tramite connettore RJ12: il quadrante A corrisponde al quadrante collegato al connettore RJ12 di sinistra (accanto alla porta USB-A).
- Un quadrante è collegato a una cloche tramite connettore RJ12 e un quadrante è collegato alla medesima cloche, alla seconda cloche o al PC, via USB-A: il quadrante A corrisponde al quadrante collegato tramite RJ12.
- Un quadrante è collegato a una cloche via USB-A e un quadrante è collegato al PC via USB-A: entrambi i quadranti sono indipendenti.



Se desideri collegare il quadrante manetta TCA SKY Quadrant* (venduto separatamente) a una delle porte RJ12, dovrai prima sostituire il connettore USB-A con un connettore RJ12 (non incluso). Per sapere come sostituire il connettore USB-A con un connettore RJ12, visita il sito web di **assistenza tecnica Thrustmaster**.

**Disponibile in futuro*

Utilizzo di due sistemi di timonaggio a pedali TFRP*:

- Su ogni cloche può essere installato un solo sistema di timonaggio a pedali.
- I comandi del sistema di timonaggio a pedali collegato alla cloche Istruttore hanno la priorità su quelli del sistema di timonaggio a pedali collegato alla cloche Studente.

  Questa priorità non impatta sul controllo degli assi primari della cloche: l'istruttore può controllare il sistema di timonaggio a pedali senza che lo studente perda il controllo degli assi primari della cloche e viceversa.

**Venduto separatamente*

13. FAQ e assistenza tecnica

Hai qualche domanda riguardante la cloche TCA SKY Yoke 5 o stai riscontrando dei problemi tecnici? Se così fosse, visita il sito web di assistenza tecnica Thrustmaster:

https://support.thrustmaster.com/product/tca-sky-yoke-p/



1. La mia cloche non funziona correttamente o sembra essere mal calibrata

- Spegni la tua console o il tuo PC, scollega la tua cloche e poi ricollegala, riavvia la tua console o il tuo PC, dopodiché riavvia il tuo gioco.
- Per prevenire problemi di calibrazione, quando colleghi il tuo prodotto mantieni la cloche al centro ed evita di muoverla.
- Su console PlayStation®5, per far funzionare la tua cloche, premi il pulsante della cloche, dopodiché accedi al tuo account PlayStation™Network.
- Assicurati di aver selezionato la modalità di compatibilità corrispondente alla tua piattaforma (console PlayStation®5 o PC).

2. Non riesco a configurare la mia cloche

- Accedi al menu del tuo gioco e scegli **Opzioni > Controller > Gamepad** o **Joystick**. Seleziona quindi la configurazione più appropriata, oppure riconfigura completamente le opzioni della cloche.
- Per ulteriori informazioni, consulta il manuale d’uso o l’aiuto online del tuo gioco.

3. La mia cloche è troppo sensibile o non abbastanza sensibile

- La cloche si calibra automaticamente dopo aver compiuto alcuni movimenti lungo i vari assi.
- Accedi al menu del tuo gioco e scegli **Opzioni > Controller > Gamepad** o **Joystick**. Regola quindi la sensibilità e le zone morte della tua cloche, qualora queste opzioni fossero disponibili.

4. La mia cloche non funziona

Affinché la cloche funzioni correttamente nei videogiochi, è essenziale aggiornarne il firmware.
Per eseguire l'aggiornamento, visita la pagina **https://support.thrustmaster.com/product/tca-sky-yoke-p/**
Seleziona **Drivers** (Driver) e segui le istruzioni, compresa la procedura di download e installazione.

5. I miei pedali di timonaggio non funzionano

Se stai utilizzando due sistemi di timonaggio a pedali TFRP*, assicurati che a ciascuna cloche sia collegato un sistema di timonaggio a pedali.

**Venduto separatamente*

THRUSTMASTER®

TCA SKY YOKE

Para consolas PlayStation®5 y PC*

Manual del usuario

Lee atentamente las instrucciones proporcionadas en este manual **antes** de instalar el producto, **antes** de usar el producto y **antes** de realizar cualquier mantenimiento. Asegúrate de seguir las instrucciones de seguridad. El incumplimiento de estas instrucciones puede provocar accidentes y/o daños. Conserva este manual para poder consultar las instrucciones en el futuro.

**Compatibilidad con PC (Windows® 10/11) no probada ni avalada por Sony Interactive Entertainment.*

TABLA DE CONTENIDO

1. CONTENIDO DE LA CAJA 6

2. CARACTERÍSTICAS TÉCNICAS 7

3. INFORMACIÓN SOBRE EL USO 10

4. INSTALACIÓN DE LA PALANCA SOBRE UNA MESA O ESCRITORIO 12

5. INSTALACIÓN DE LA PALANCA DE MANDOS EN UNA CABINA.....15

6. INSTALACIÓN.....18

En consolas PlayStation®5 18

En PC.....21*

7. MAPEADO PARA CONSOLAS PLAYSTATION®5 30

8. MAPEADO PARA PC 31

9. MODO DE COMPATIBILIDAD 32

10. CARACTERÍSTICAS 35

Mando de potencia 35

Controles de guiñada (timón).....36

Controles de inclinación (elevador) 37

Controles de alabeo (alerones).....38

Compensador de cabeceo (trim) 39

Hat switch "punto de vista" de 8 direcciones 40

11. COMPATIBILIDAD.....41

Conectividad.....42

12. CONTROL DUAL 44

Conexión 45

Transferencia de los controles 47

Uso de dispositivos periféricos*.....51

Notas importantes 56

13. PREGUNTAS FRECUENTES Y SOPORTE TÉCNICO 60

SKY YOKE

Disfruta de una experiencia inmersiva con la palanca de mandos TCA SKY Yoke, que te proporcionará un pilotaje suave y preciso desde el momento del despegue.

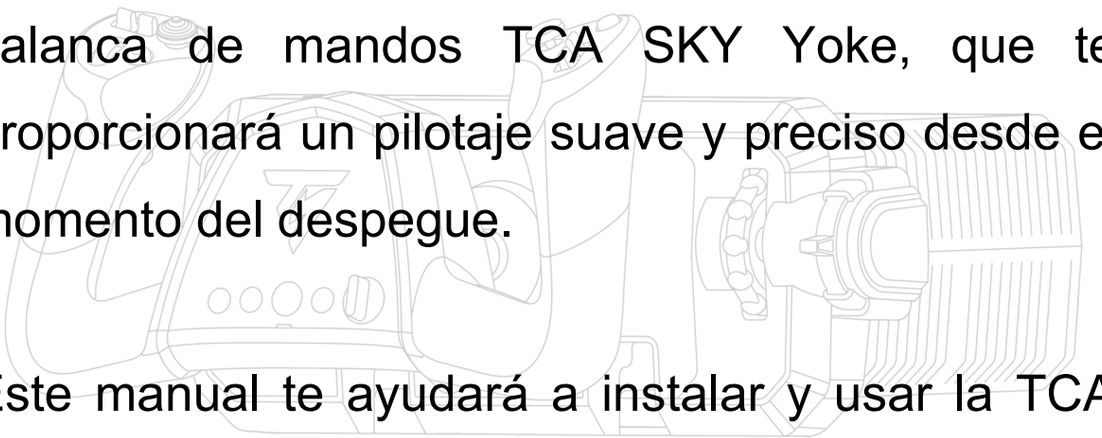

Este manual te ayudará a instalar y usar la TCA SKY Yoke en las mejores condiciones posibles. Antes de despegar, asegúrate de leer atentamente las instrucciones y advertencias: te ayudarán a disfrutar al máximo de tu producto.

Actualización del firmware

Para que la TCA SKY Yoke funcione bien con los videojuegos, es necesario actualizar su firmware.

Para realizar la actualización, tienes **dos opciones**:

Descargar el controlador de PC y su interfaz personalizada para el panel de control de Windows®:

1. Visita **https://support.thrustmaster.com/product/tca-sky-yoke-p/**
2. Desinstala el controlador de PC antiguo y, a continuación, descarga e instala el nuevo controlador de PC disponible en la sección **Drivers** (Controladores). Una vez finalizada la instalación, reinicia el ordenador.
3. Abre la aplicación **THRUSTMASTER FIRMWARE UPDATER** y actualiza la palanca de mandos con la versión de firmware más reciente.

O BIEN

Descargar el software My Thrustmaster Panel:

1. Visita **https://support.thrustmaster.com/product/tca-sky-yoke-p/**
2. Descarga e instala el software My Thrustmaster Panel disponible en la sección **Software** y sigue las instrucciones.

1. Contenido de la caja

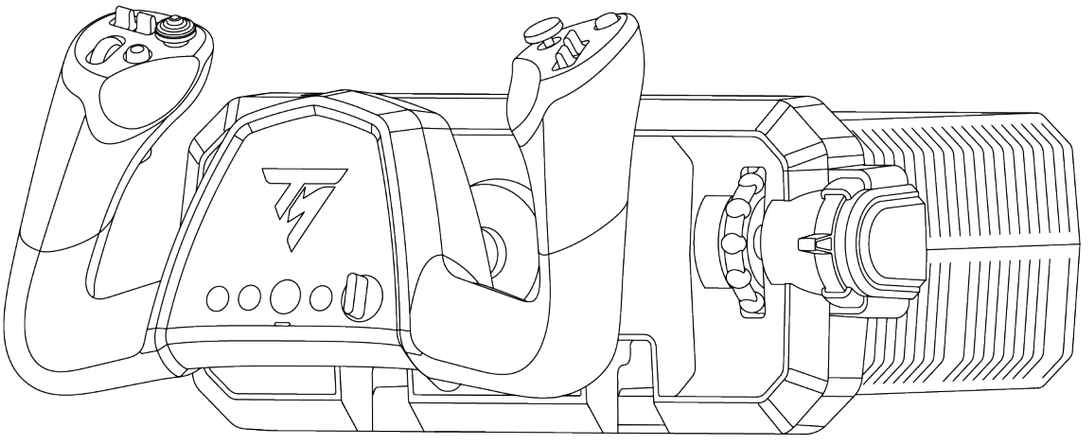

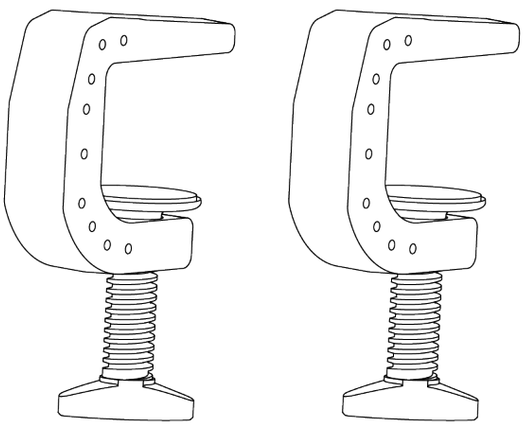



2. Características técnicas

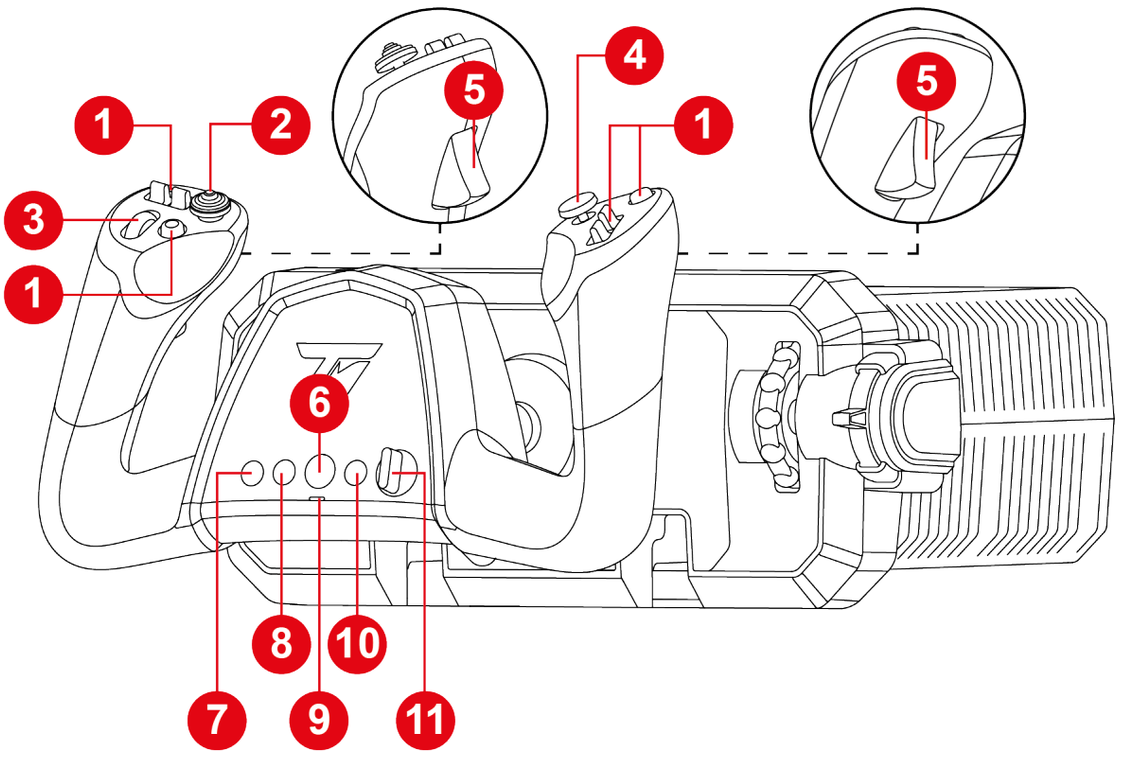

1. Botones de acción
2. Hat switch "punto de vista" de 8 direcciones
3. Rueda de desplazamiento
4. Mini-stick analógico
5. Gatillos analógicos con función de timón
6. Botón PS
7. Botón MODO
8. Botón CREAR en consolas PS5®
9. LED de modo de compatibilidad (rojo o verde)
10. Botón OPCIONES en consolas PS5®
11. Interruptor selector (cinco posiciones)

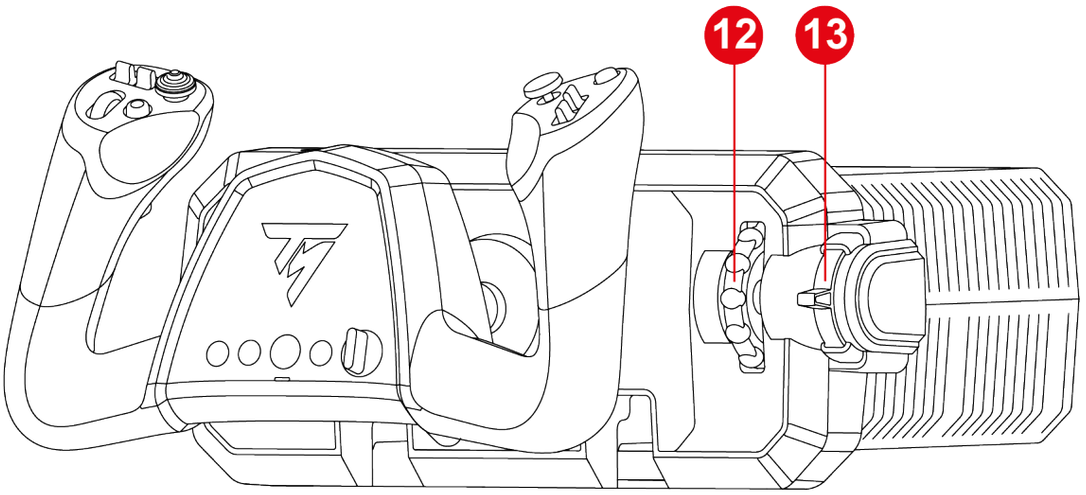

12. Rueda de compensación (trim)
13. Mando de potencia integrado

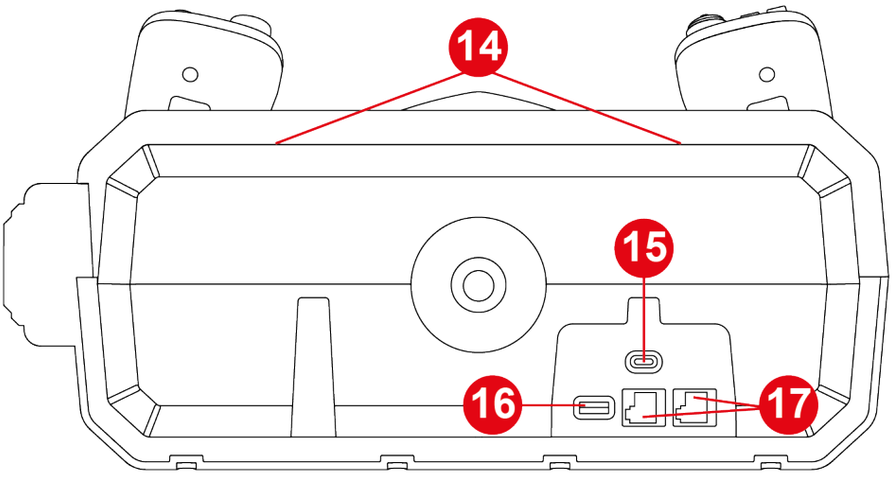

14. Soporte de montaje para accesorios (se venden por separado)
15. Puerto USB-C
16. Puerto USB-A
17. Puertos RJ12

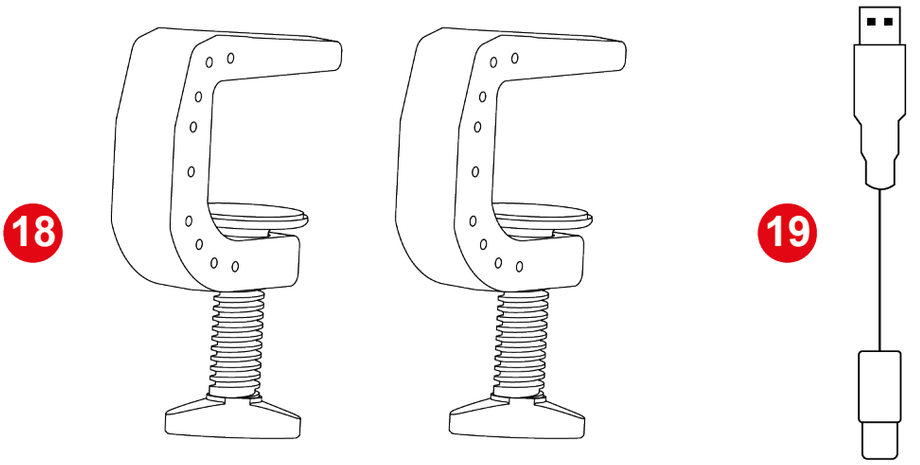

18. Sistema de montaje seguro con abrazadera

19. Cable USB-C – USB-A

3. Información sobre el uso



Documentación

Antes de usar este producto, vuelve a leer atentamente esta documentación y guárdala para consultarla en el futuro.

Peligro de pillarse

Al usar la palanca de mandos TCA SKY Yoke, no coloques nunca los dedos en el espacio entre la base y el eje de la palanca de mandos.

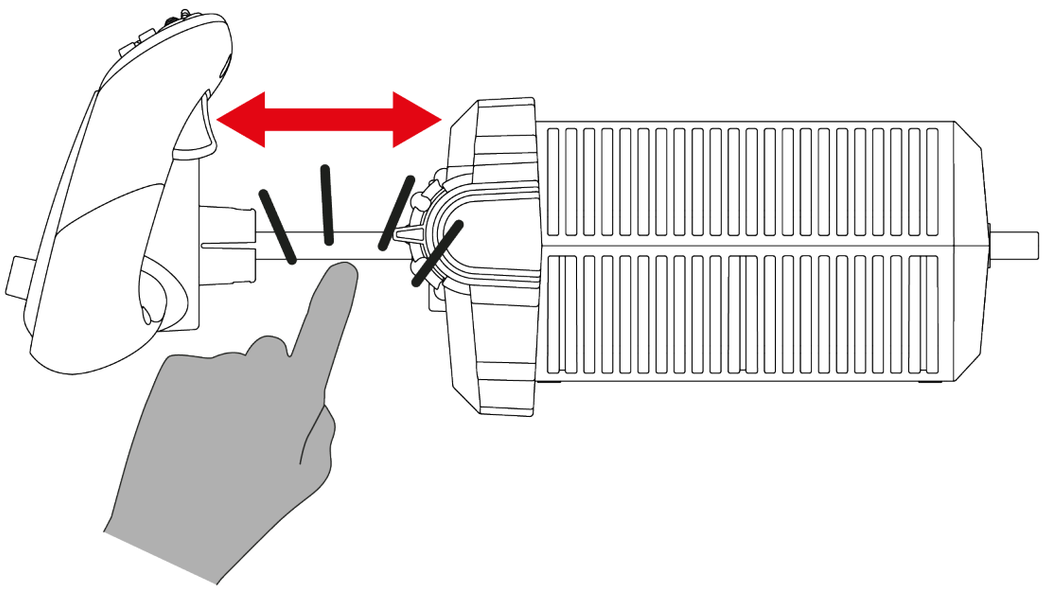

4. Instalación de la palanca sobre una mesa o escritorio



- La palanca de mandos siempre debe estar montada sobre un soporte estable. Si usas la palanca de mandos sobre un soporte inestable (por ejemplo, sobre el regazo), los movimientos del soporte afectarán al comportamiento de los ejes de vuelo principales (cabeceo y alabeo).
- Coloca el soporte a una distancia mínima de 10 cm de una pared o pantalla: al presionar la palanca de mandos, su eje se extiende más allá de la parte posterior de la base.
- Antes de cada uso, verifica que la palanca de mandos siga estando sujeta al soporte, tal como se indica en las instrucciones de este manual.



Solidez del soporte

- Este tipo de montaje es adecuado para mesas y escritorios con un grosor de entre 10 y 45 mm.
- Está estrictamente prohibido montar la palanca de mandos sobre una mesa de cristal.

1. Coloca la palanca de mandos sobre una mesa o escritorio.

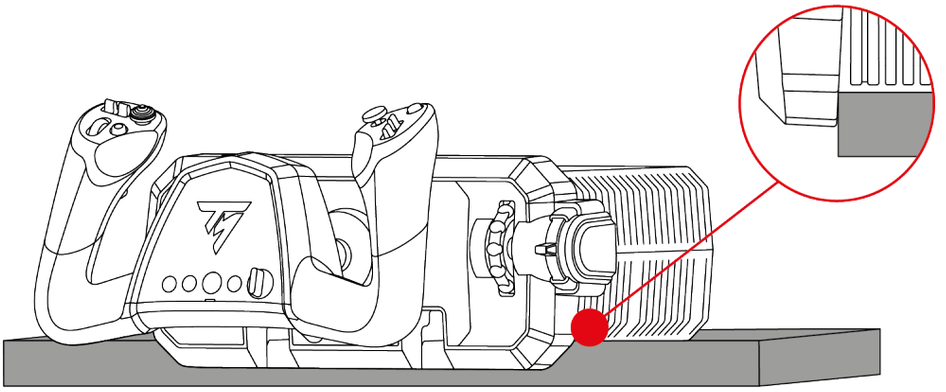

Cuando coloques la palanca de mandos sobre una mesa o escritorio, asegúrate de sujetarla para evitar que se incline hacia adelante.

2. Inserta los soportes de montaje en las ranuras situadas en la parte interior de la base. Asegúrate de que las muescas de los soportes estén correctamente colocadas dentro de la base.

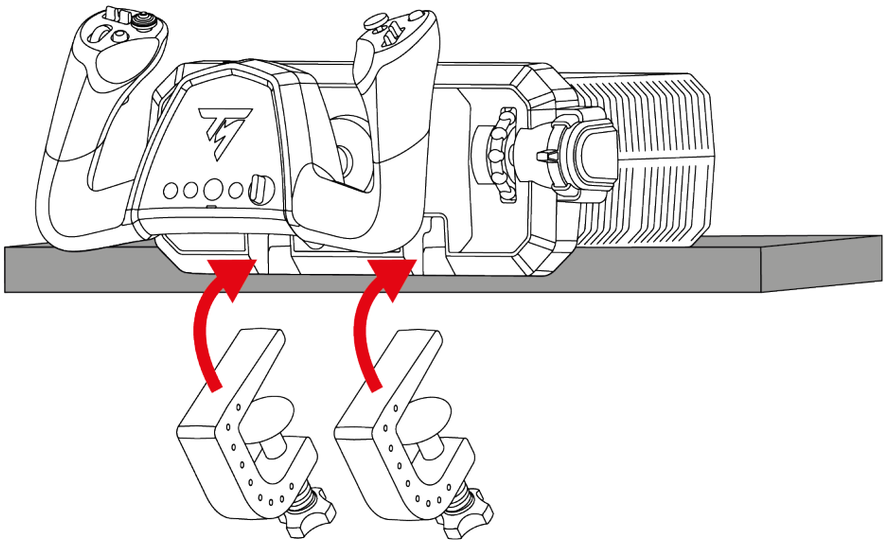

3. Aprieta los tornillos de sujeción hasta que la palanca de mandos quede perfectamente estable.

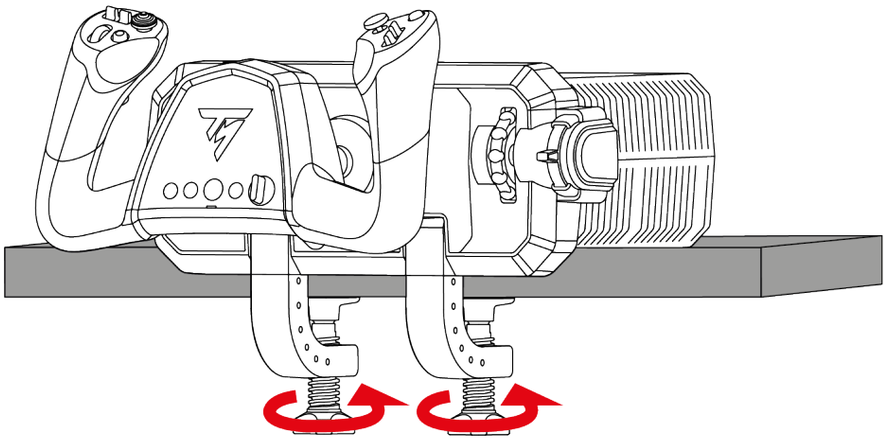

Peligro de pillarse

No dejes nunca el dedo entre el soporte de montaje y la mesa o el escritorio al apretar el tornillo de sujeción.

5. Instalación de la palanca de mandos en una cabina



- La palanca de mandos siempre debe estar montada sobre un soporte estable. Si usas la palanca de mandos sobre un soporte inestable (por ejemplo, sobre el regazo), los movimientos del soporte afectarán al comportamiento de los ejes de vuelo principales (cabeceo y alabeo).
- Para evitar dañar la palanca de mandos, consulta al fabricante de la cabina o al soporte técnico para garantizar la compatibilidad de la cabina con los productos de Thrustmaster. En Thrustmaster no asumimos ninguna responsabilidad por el incumplimiento de estas instrucciones.
- Para fijar la palanca de mandos al soporte, usa tornillos M5 (no incluidos).
- En el interior de la base, la longitud máxima del tornillo no debe exceder los 30 mm, para no dañar la base.

Para fijar la palanca de mandos a una cabina* o a un soporte fijo*, usa las tres roscas de tornillo situadas debajo de la palanca de mandos y tres tornillos M5 (no incluidos).

Asegúrate de que los tornillos no se extiendan más de 30 mm dentro de la base.

Dimensiones de la plantilla de montaje:

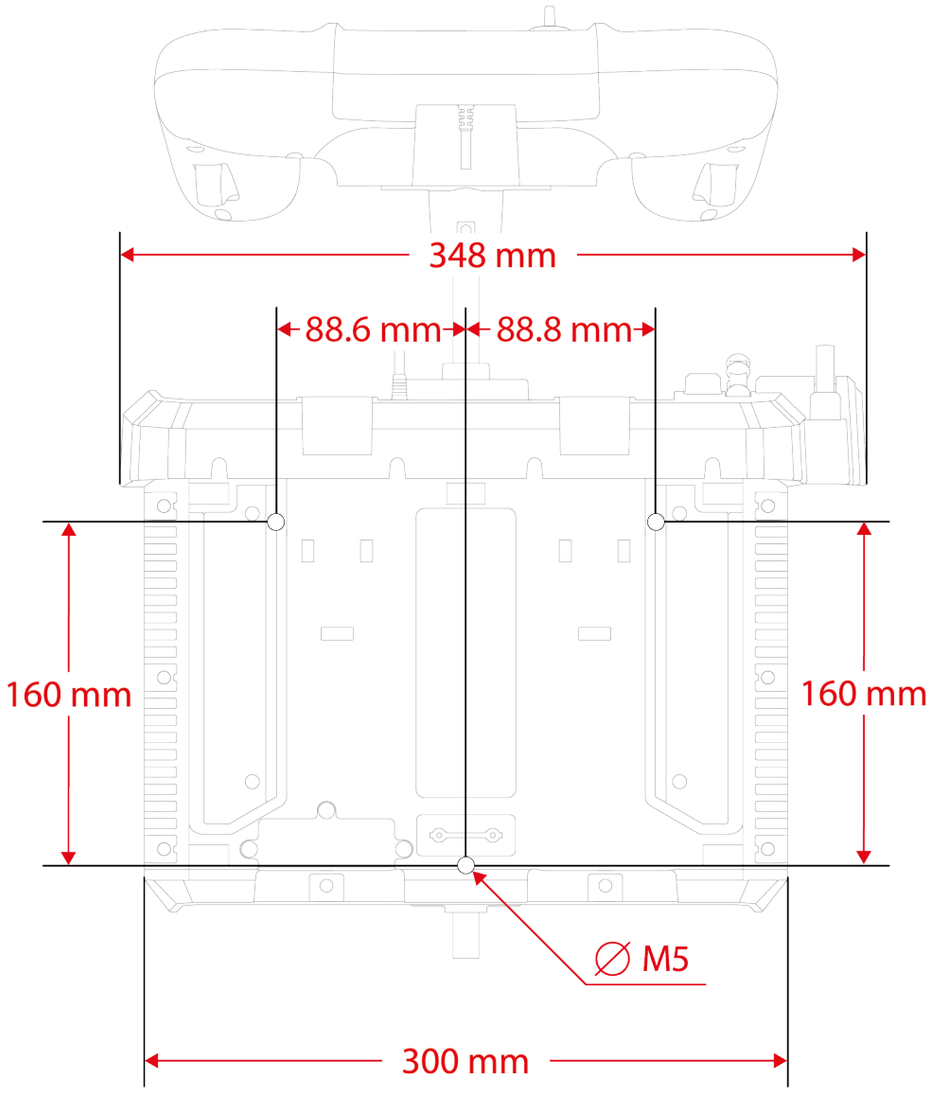

*No se incluye

Puedes descargar la plantilla de montaje aquí: **https://support.thrustmaster.com/product/tca-sky-yoke-p/**. Imprime la plantilla y luego transfiérela al soporte para preparar los agujeros para el montaje.

6. Instalación

En consolas PlayStation®5

1

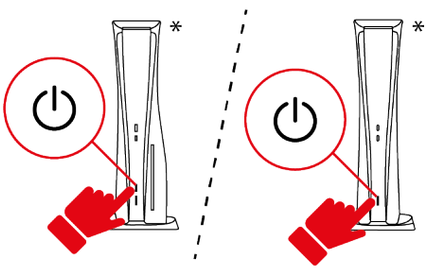

2

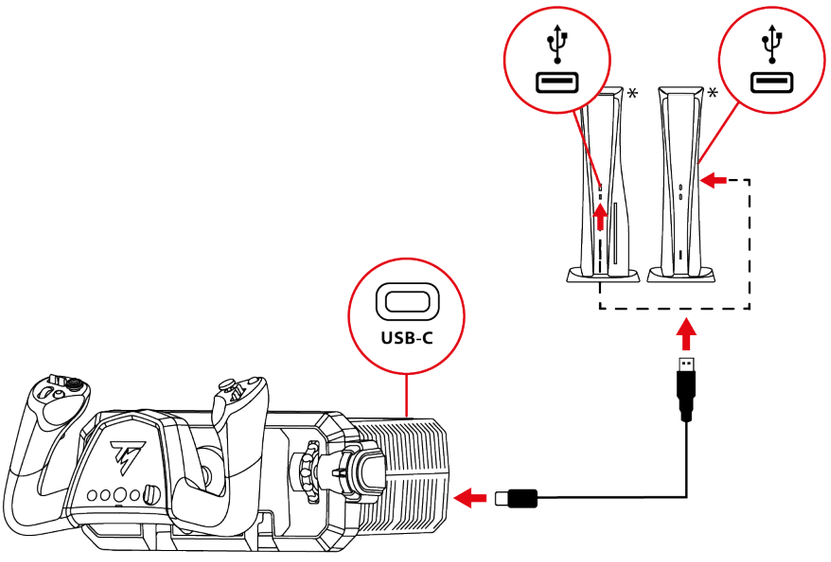

3

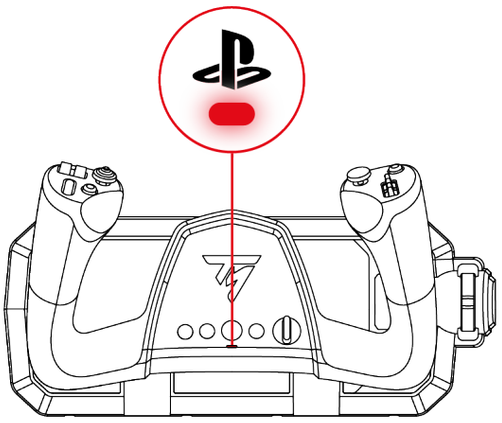

*No se incluye

1. Enciende la consola.
2. Conecta el cable USB-C – USB-A al puerto USB-C de la palanca de mandos y a un puerto USB-A en la consola.
3. El LED debajo del botón debe ser rojo.
4. Si el LED no es rojo, cambia el modo de compatibilidad siguiendo el procedimiento descrito **aquí**.
5. Pulsa el botón para conectar la palanca de mandos a tu perfil.

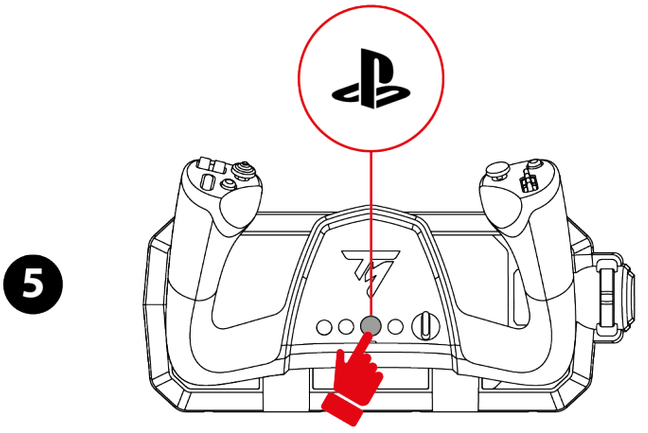

6. Inicia un juego compatible que admita el modo Flight Stick.

¡Ya estás preparado para jugar!



Juegos compatibles

- En consolas PlayStation®5, la palanca de mandos TCA SKY Yoke sólo es compatible con juegos que admiten el modo Flight Stick.
- La lista de juegos compatibles para consolas PlayStation®5 está disponible aquí: **https://support.thrustmaster.com/product/tca-sky-yoke-p/**

  En la sección **Games settings** (Ajustes de los juegos), selecciona **PlayStation® Games list** (Lista de juegos de PlayStation®). Esta lista se actualiza periódicamente.

*En PC**

Al instalar la palanca de mandos TCA SKY Yoke en un PC*, tienes **dos opciones**: usar el controlador de PC y su interfaz personalizada para el panel de control de Windows® **o bien** usar el software My Thrustmaster Panel.

Ambos métodos te permiten usar la TCA SKY Yoke en las mismas condiciones.

**Compatibilidad con PC (Windows® 10/11) no probada ni avalada por Sony Interactive Entertainment.*

Con el panel de control

1



2

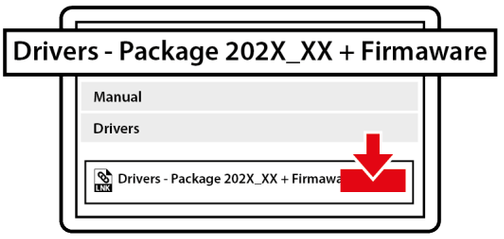

3

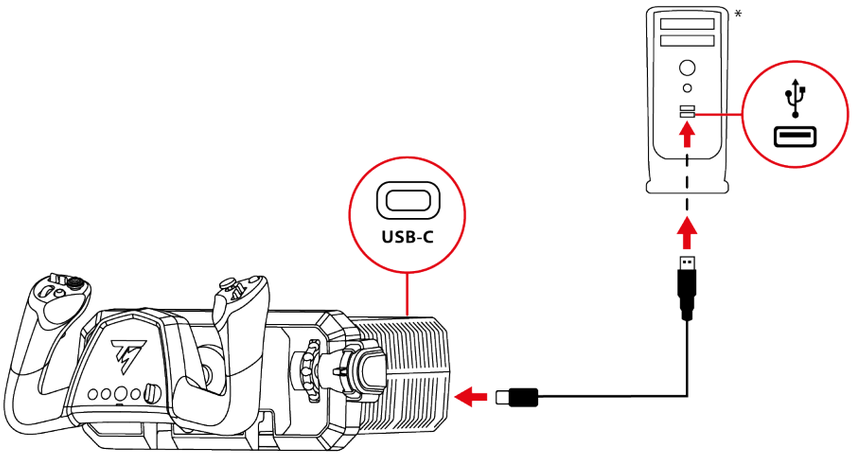

4

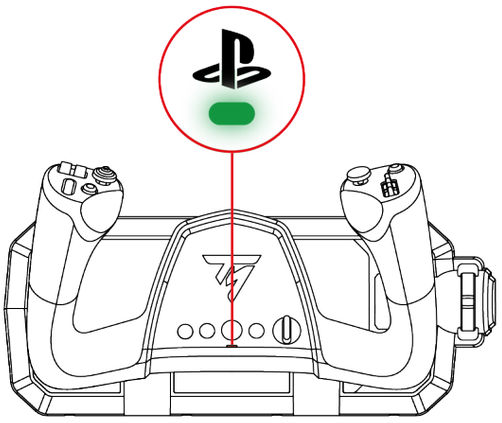

**No se incluye*

1. Visita:
   https://support.thrustmaster.com/product/tca-sky-yoke-p/
2. Descarga e instala el controlador de PC y su interfaz personalizada para el panel de control de Windows®.
3. Una vez instalado el controlador de PC, conecta el cable USB-C – USB-A al puerto USB-C de la palanca de mandos, y a un puerto USB-A en el PC.
4. El LED debajo del botón debe ser verde.
5. Si el LED no es verde, cambia el modo de compatibilidad siguiendo el procedimiento descrito **aquí**.

¡Ya estás preparado para jugar!

Panel de control:

Para acceder al panel de control, selecciona **Inicio**, escribe **Control Panel** o **Panel de control** en la barra de búsqueda y después haz clic en **Control Panel** o **Panel de control** (en Windows® 10/11).



Se muestra el cuadro de diálogo **Game Controllers** (**Dispositivos de juego**). El accesorio aparece en pantalla con el nombre **TCA SKY YOKE** y el estado **OK**.

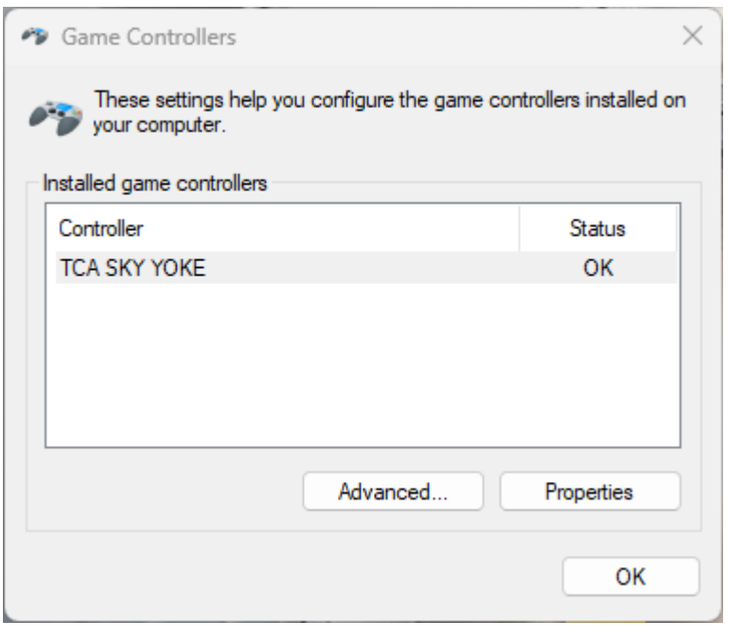

En el cuadro de diálogo **Game Controllers** (**Dispositivos de juego**), haz clic en **Properties** (**Propiedades**) para probar y ver todas las funciones.

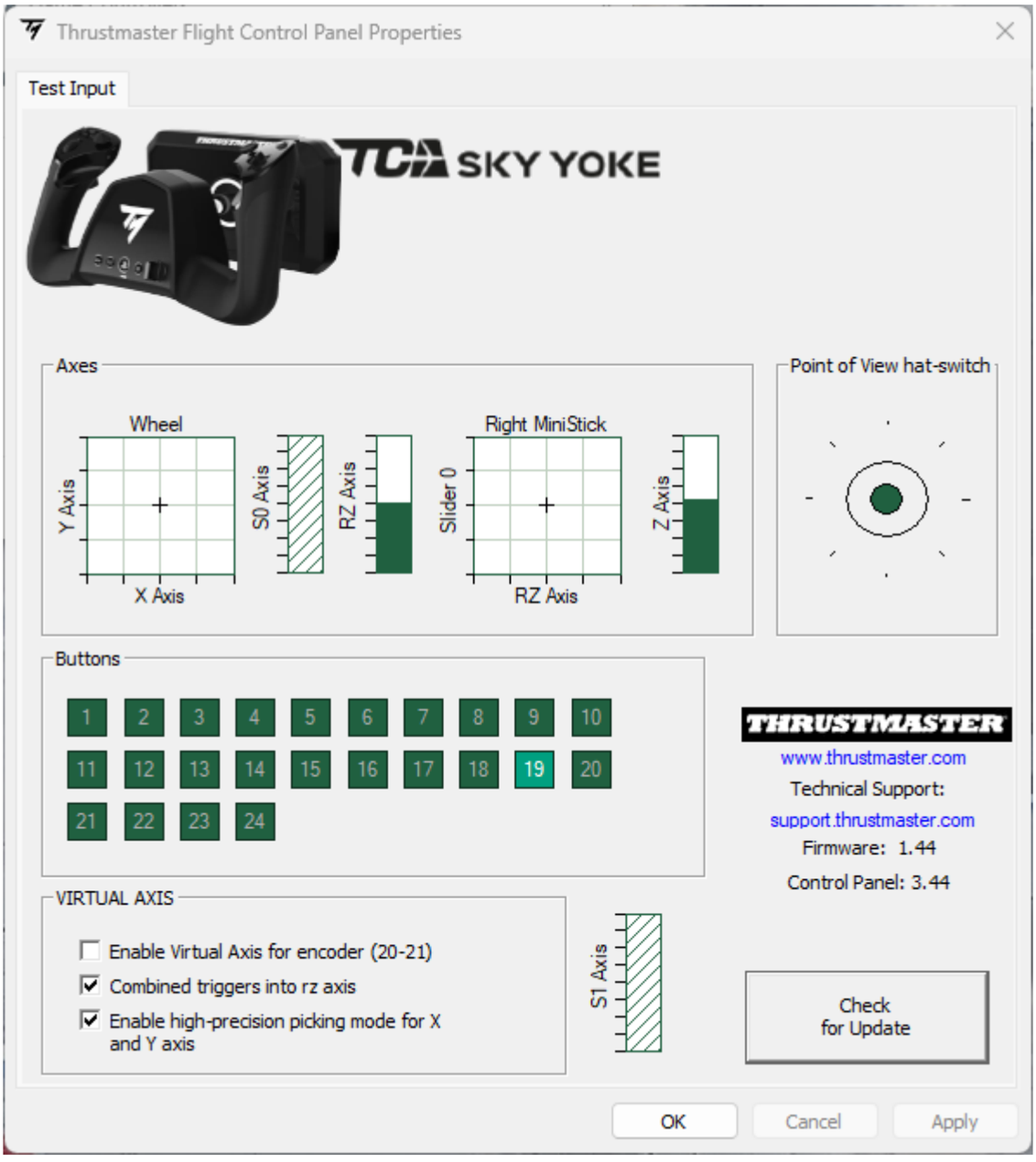

Con el software My Thrustmaster Panel

1

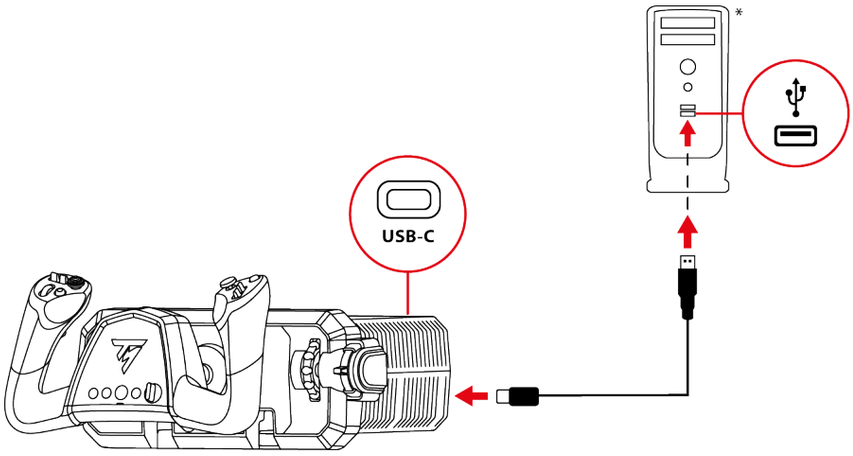

2



3

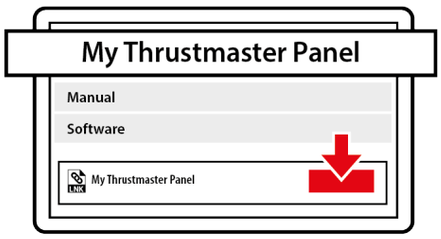

4

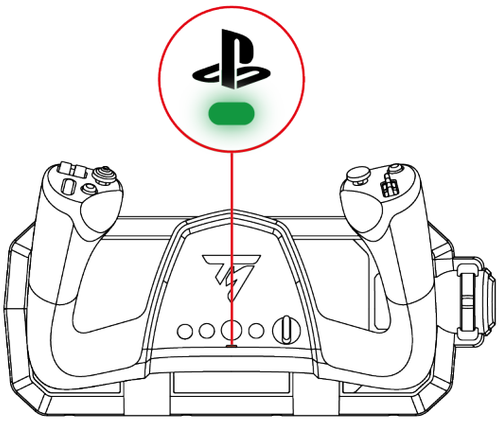

*No se incluye

1. Conecta el cable USB-C – USB-A al puerto USB-C de la palanca de mandos y a un puerto USB-A en el PC.
2. Visita:

   https://support.thrustmaster.com/product/tca-sky-yoke-p/
3. Descarga e instala el software My Thrustmaster Panel disponible en la sección **Software** y sigue las instrucciones.
4. El LED debajo del botón  debe ser verde.
5. Si el LED no es verde, cambia el modo de compatibilidad siguiendo el procedimiento descrito **aquí**.

¡Ya estás preparado para jugar!

My Thrustmaster Panel:

Para acceder al software My Thrustmaster Panel, selecciona **Inicio** y luego escribe **My Thrustmaster Panel** en la barra de búsqueda.

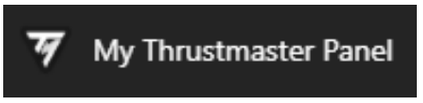

Se inicia el software **My Thrustmaster Panel**. El accesorio aparece en pantalla con el nombre **TCA SKY YOKE**.

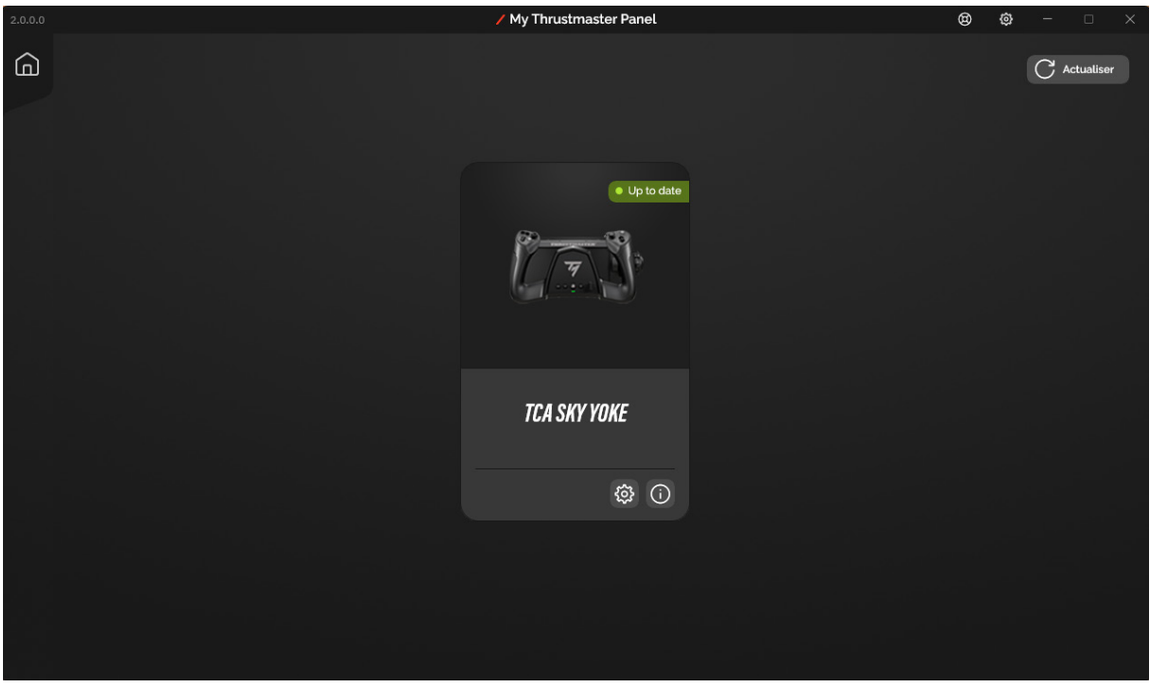

Haz clic en **TCA SKY Yoke** y después haz clic en las pestañas **SETTINGS (Ajustes)** o **TESTING (Prueba)** para probar y ver todas las funciones.

Pestaña **SETTINGS (Ajustes)**

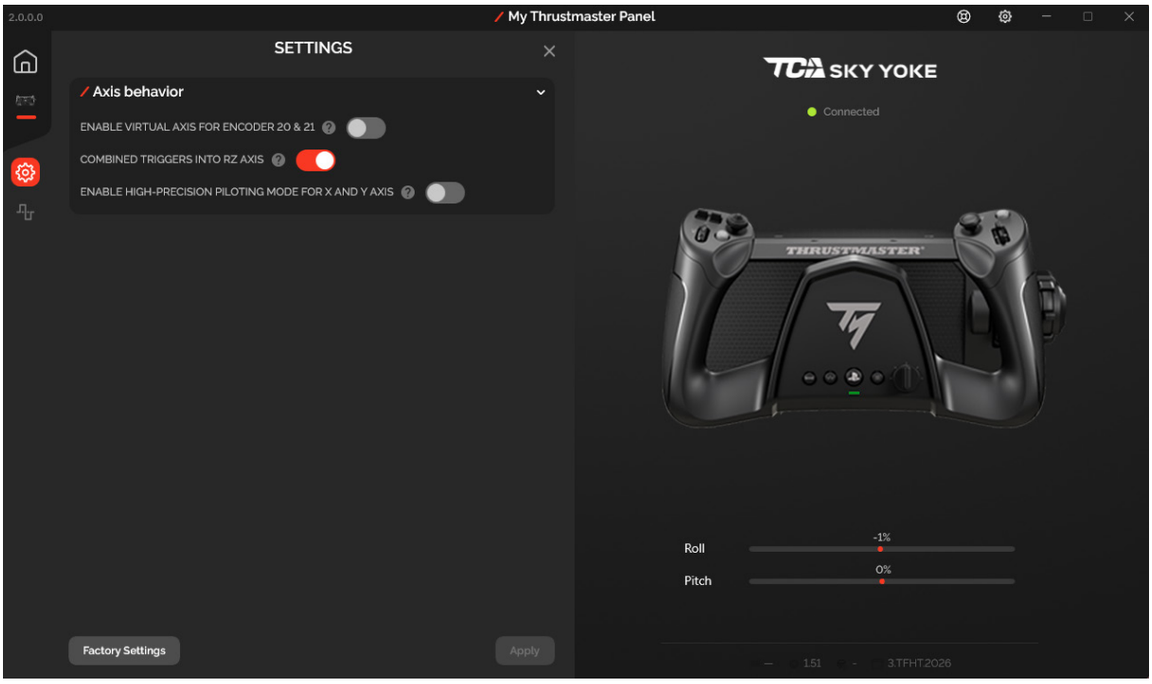

Pestaña **TESTING (Prueba)**

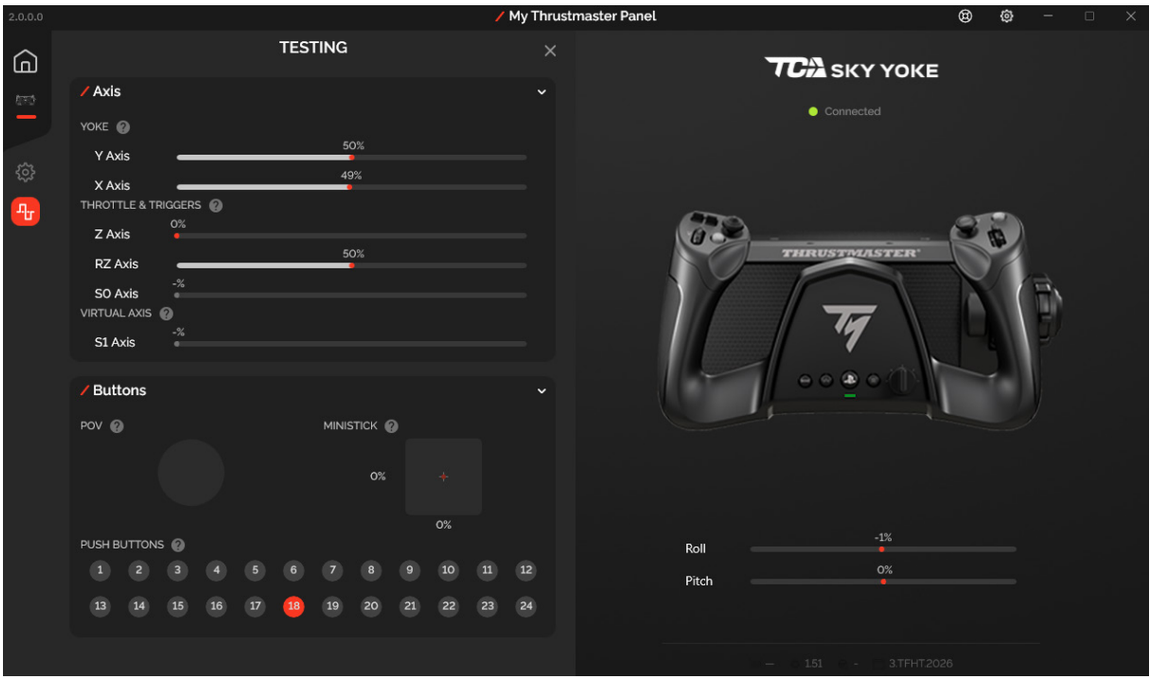

7. Mapeado para consolas PlayStation®5

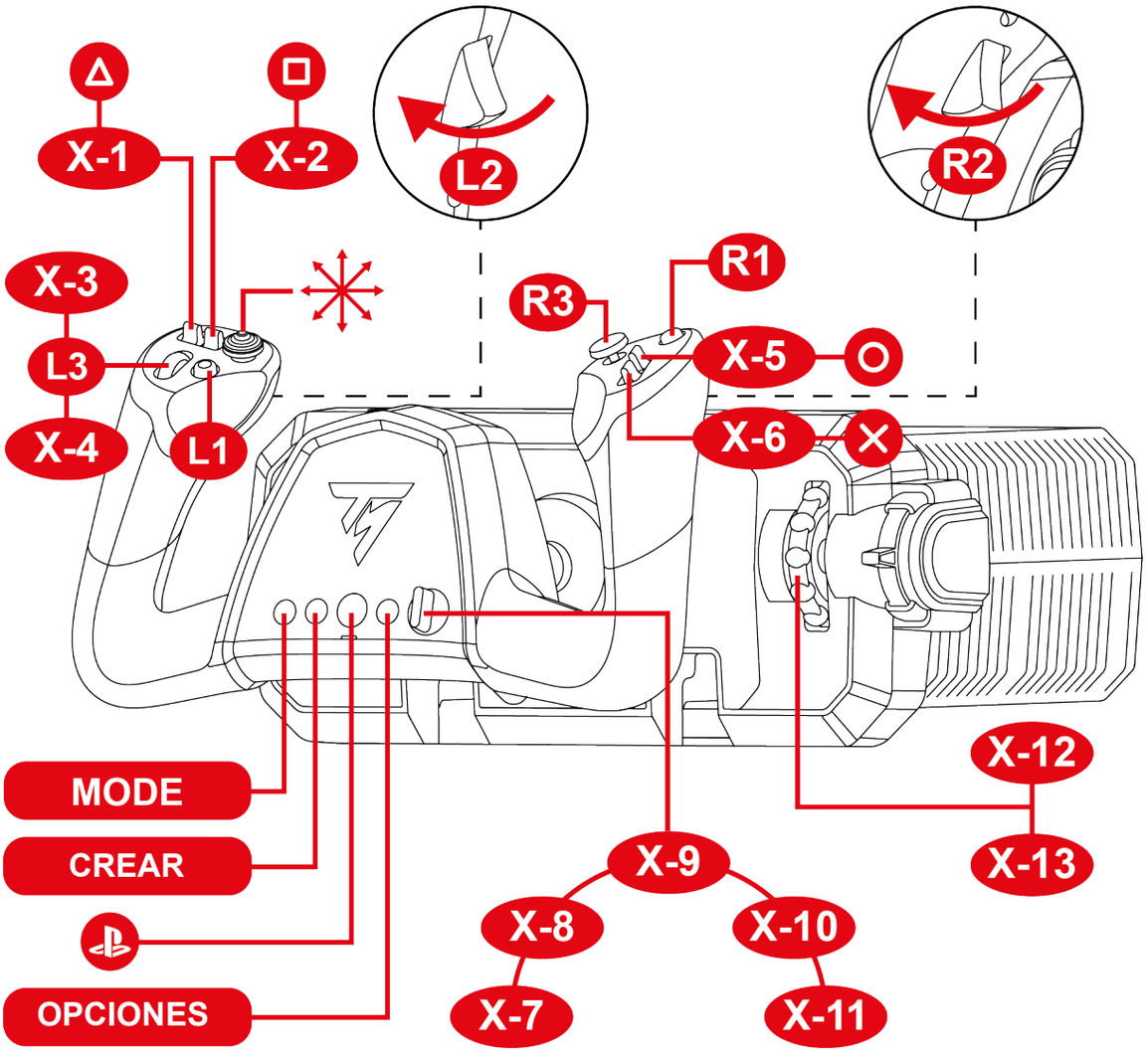

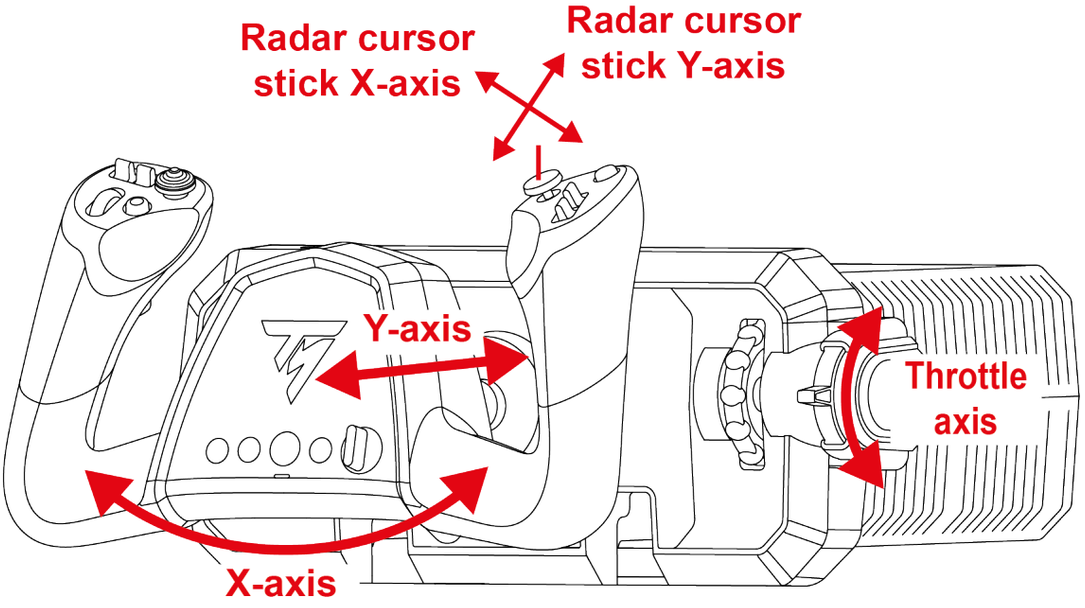

8. Mapeado para PC

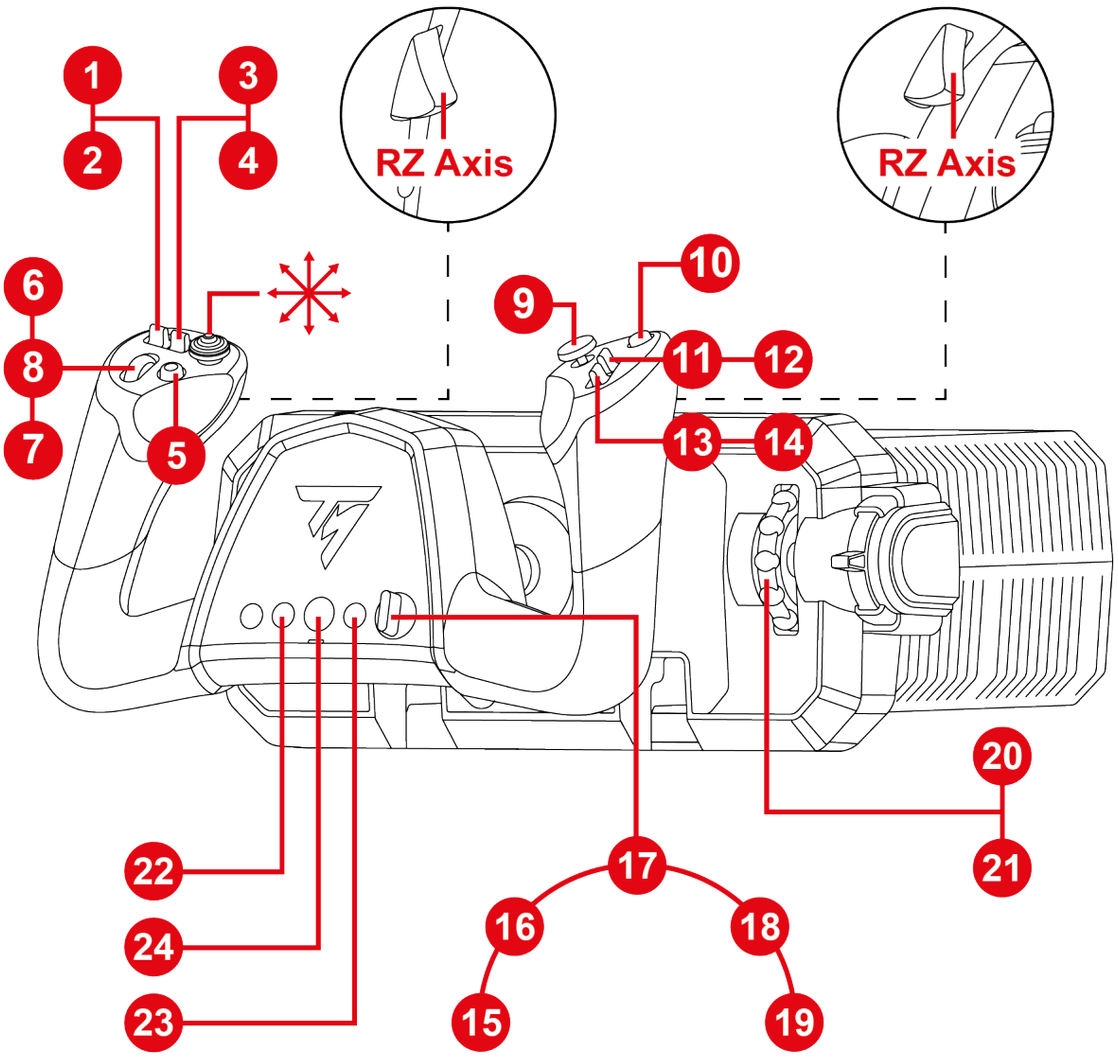

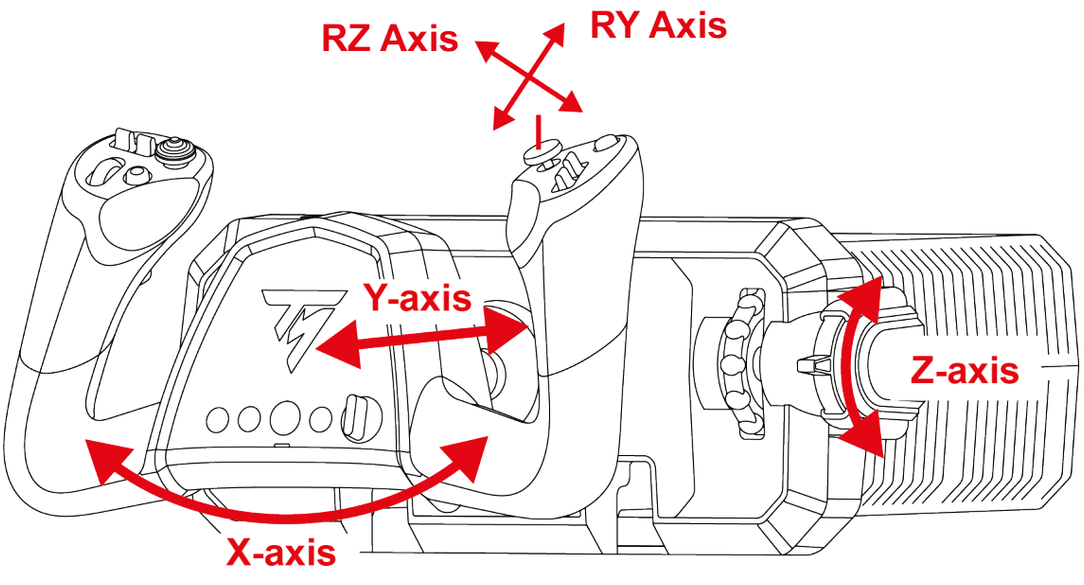

9. Modo de compatibilidad

La palanca de mandos tiene dos modos de compatibilidad:

- En consolas PlayStation®5, selecciona el modo PlayStation®5 (LED rojo).
- En PC, selecciona el modo PC (LED verde).

Color del LED	Modo
	PlayStation®5 (modo predeterminado)
	PC

Para cambiar el modo de compatibilidad:

1. Mantén pulsado el botón MODO durante 3 segundos, hasta que comience a parpadear el LED situado debajo del botón .

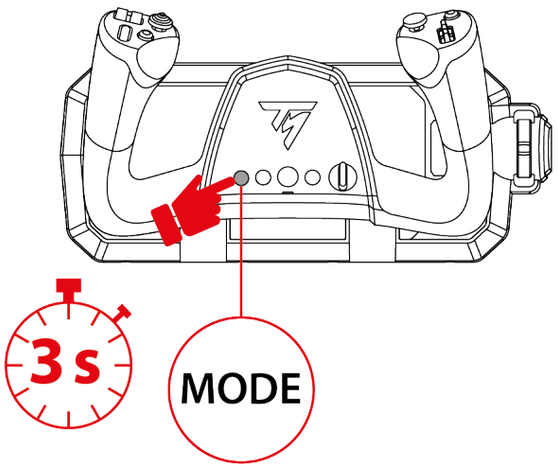

2. Pulsa el botón MODO para seleccionar el modo de compatibilidad que elijas.

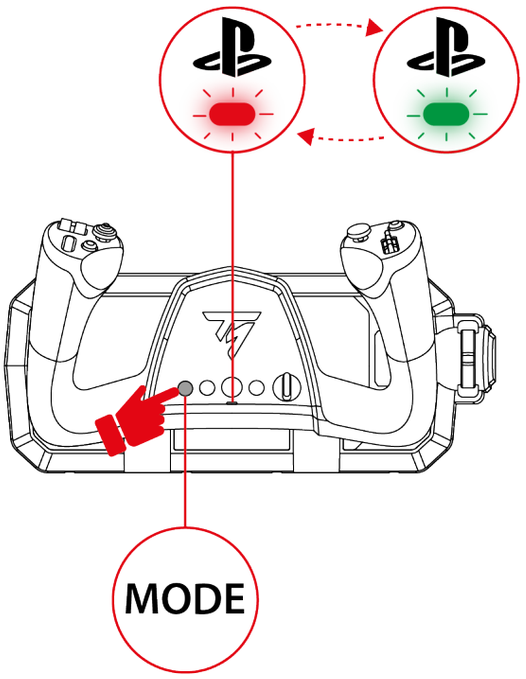

3. Una vez seleccionado el modo de compatibilidad, espera cinco segundos. El modo se confirma cuando deja de parpadear el LED situado debajo del botón .

4. En consolas PlayStation®5, pulsa el botón para conectar la palanca de mandos a tu perfil.

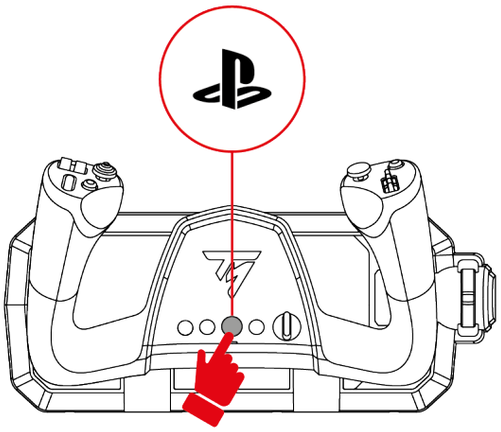

10. Características

Mando de potencia

El mando de potencia controla el empuje del motor.

Para aumentar el empuje del motor, presiona el mando de potencia hacia arriba.
Para disminuir el empuje del motor, presiona el mando de potencia hacia abajo.

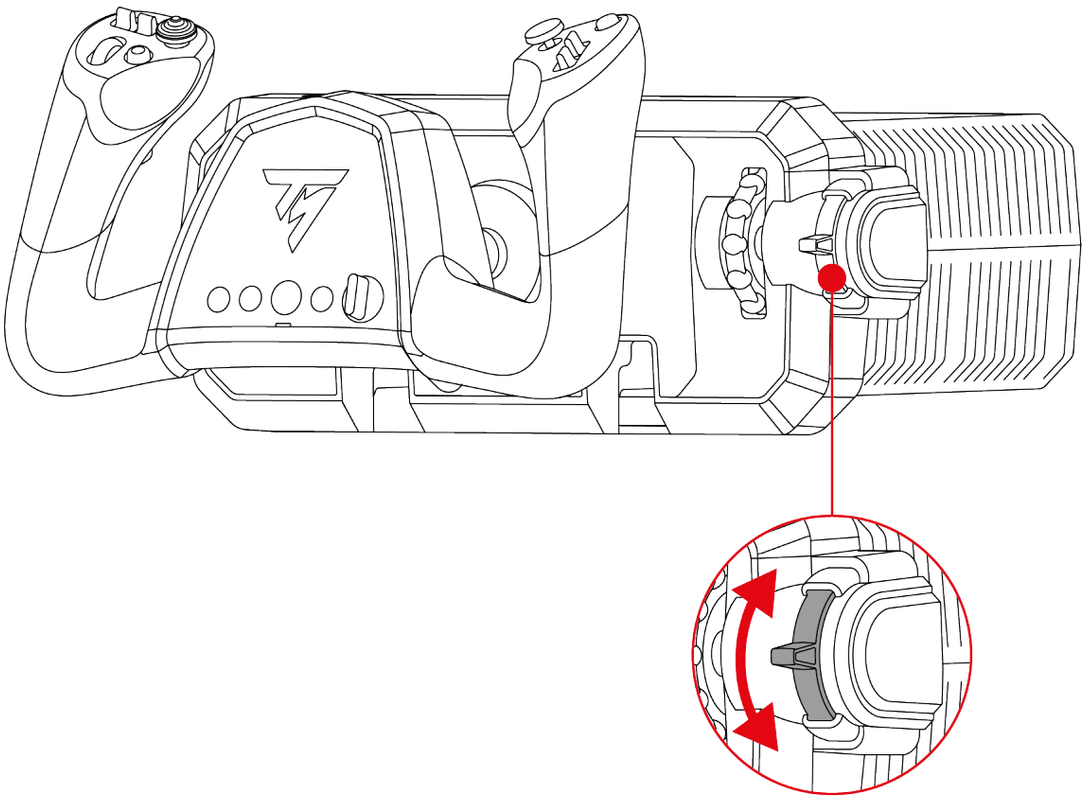

Controles de guiñada (timón)

Los gatillos analógicos permiten controlar el timón de la aeronave, simulando la acción de los pedales del timón.

Para girar el morro del avión hacia la izquierda, presiona gradualmente el gatillo izquierdo.
Para girar el morro del avión hacia la derecha, presiona gradualmente el gatillo derecho.

Estas acciones hacen girar la aeronave sobre su eje vertical y permiten controlar la guiñada.

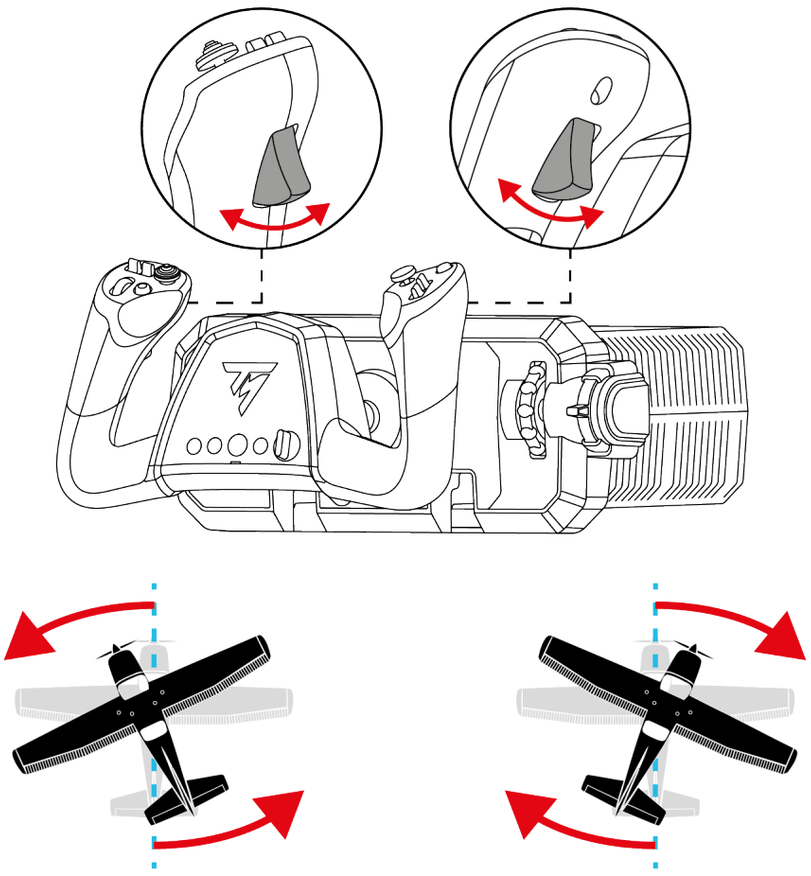

Controles de inclinación (elevador)

La palanca de mandos permite controlar el elevador de la aeronave.

Para inclinar la aeronave hacia arriba y levantar su morro, tira de la palanca de mandos hacia ti.
Para inclinar la aeronave hacia abajo y bajar su morro, empuje la palanca de mandos hacia adelante.

Estas acciones hacen girar la aeronave sobre su eje transversal y permiten controlar el cabeceo.

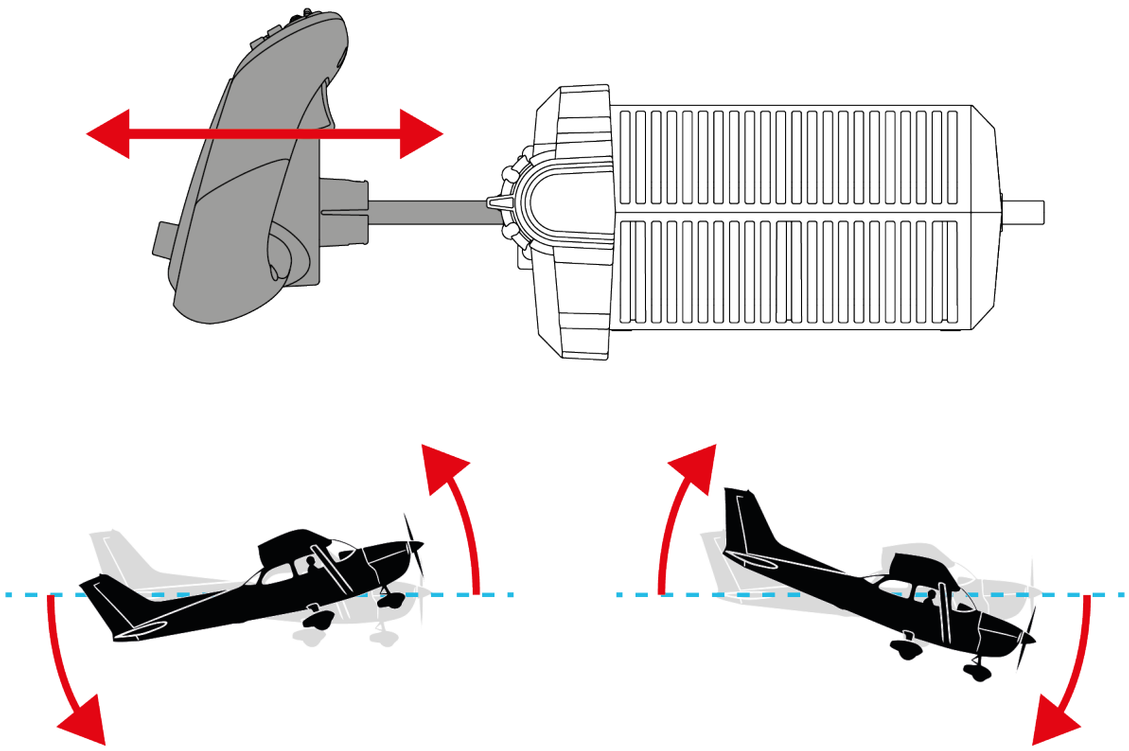

Controles de alabeo (alerones)

La palanca de mandos permite controlar los alerones de la aeronave.

Para inclinar la aeronave hacia la izquierda, gira la palanca de mandos hacia la izquierda.
Para inclinar la aeronave hacia la derecha, gira la palanca de mandos hacia la derecha.

Estas acciones hacen girar la aeronave sobre su eje longitudinal y permiten controlar el alabeo.

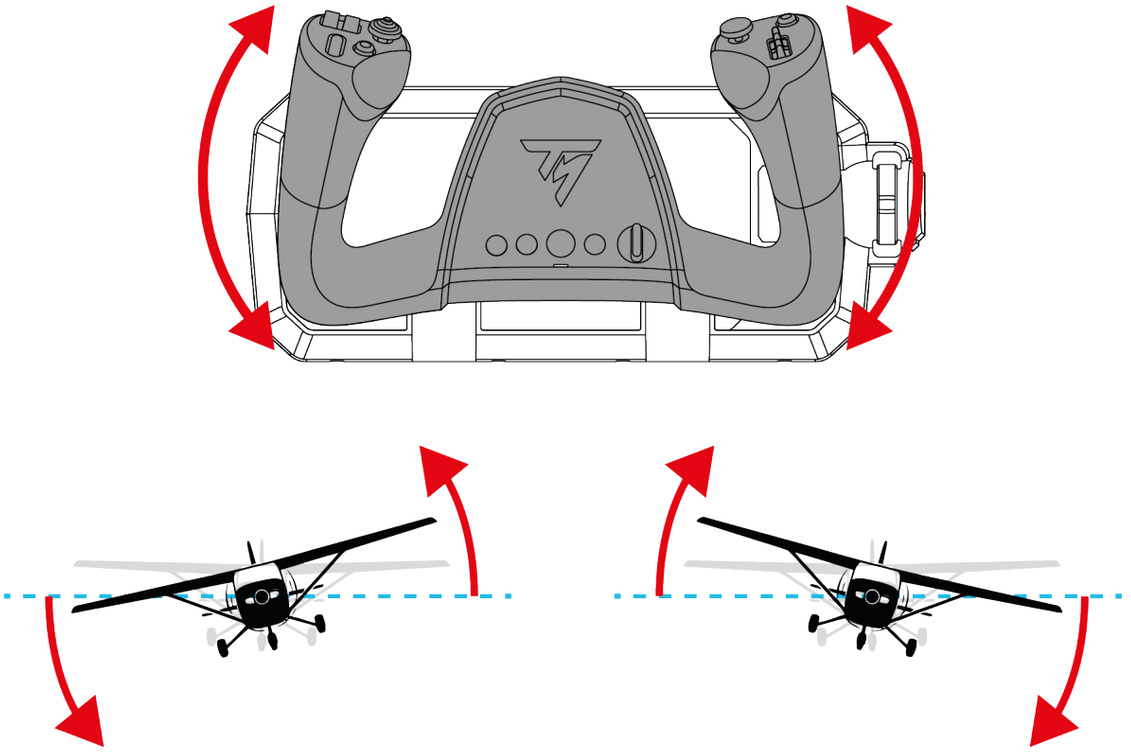

Compensador de cabeceo (trim)

La rueda de compensación permite ajustar la compensación de cabeceo de la aeronave.

Para ayudar a la aeronave a mantener el morro hacia arriba (compensación de cabeceo hacia arriba), gira la rueda de compensación hacia abajo.
Para ayudar a la aeronave a mantener el morro hacia abajo (compensación de cabeceo hacia abajo), gira la rueda de compensación hacia arriba.

Este control permite reducir las correcciones necesarias en la palanca de mandos para mantener la actitud deseada y mejora la comodidad de vuelo durante vuelos largos.

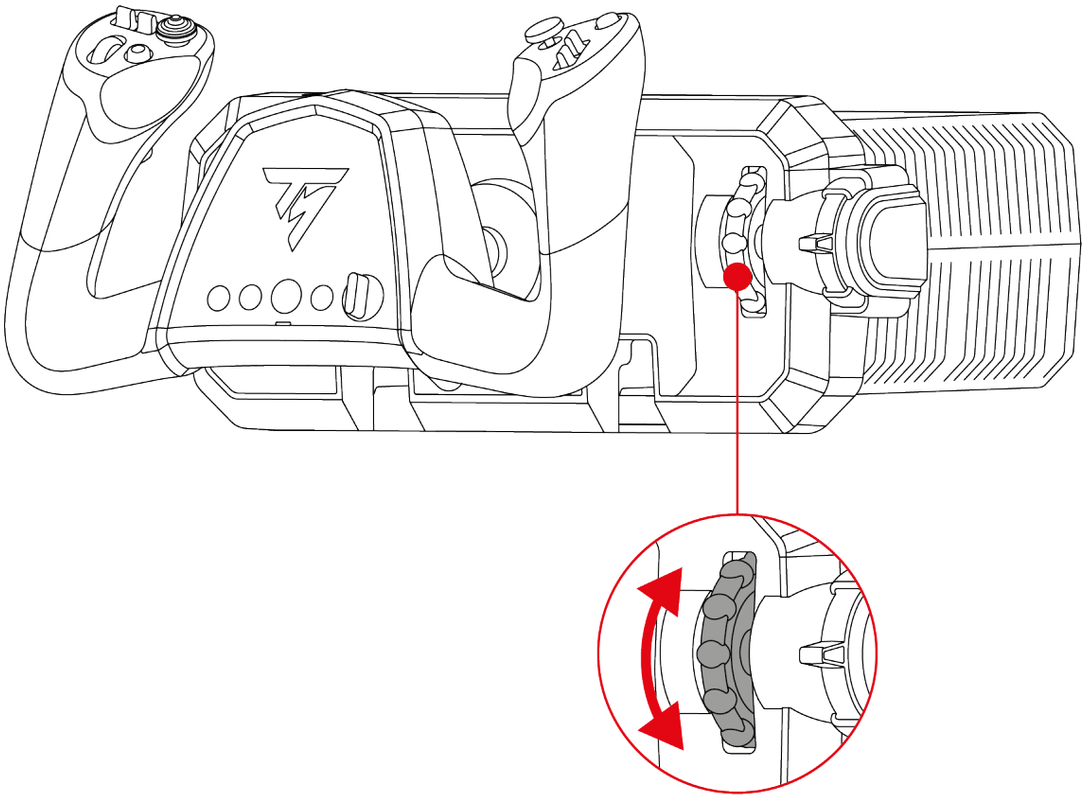

Hat switch "punto de vista" de 8 direcciones

La palanca de mandos TCA SKY Yoke cuenta con un hat switch "punto de vista" de 8 direcciones con el que puedes monitorizar lo que sucede alrededor de la aeronave (en juegos que lo permiten).

Desde el menú de configuración del juego puedes programar las diferentes vistas (vista trasera, vista izquierda, vista derecha, vistas externas) en las direcciones del hat switch "punto de vista" de 8 direcciones.

También puedes reservar el hat switch "punto de vista" de 8 direcciones para otros usos (disparos, etc.).

11. Compatibilidad

La palanca de mandos TCA SKY Yoke es compatible con el sistema de pedales de timón TFRP T.Flight Rudder Pedals* y el cuadrante de aceleración TCA SKY Quadrant**.

El sistema de pedales de timón TFRP* es compatible con todos los juegos que admiten pedales de timón.

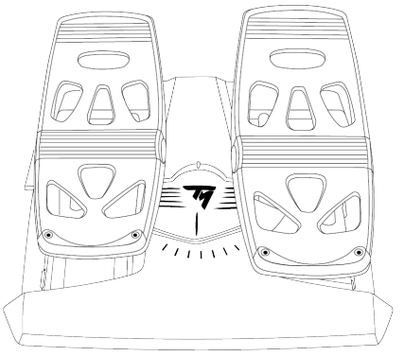

TFRP T.Flight Rudder Pedals*

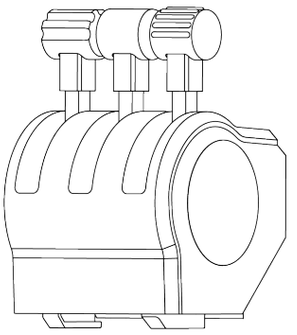

TCA SKY Quadrant**

La palanca de mandos TCA SKY Yoke no es compatible con cabinas que incluyen un simulador de movimiento. Los movimientos en la cabina distorsionan el comportamiento de los ejes de vuelo principales (cabeceo y alabeo).

**Se vende por separado*

***Disponible en una fecha posterior*

Conectividad

El sistema de pedales de timón TFRP T.Flight Rudder Pedals* se conecta al puerto USB-A (mediante el T.RJ12 USB ADAPTER*) o a uno de los puertos RJ12 de la palanca de mandos TCA SKY Yoke.

El cuadrante de aceleración TCA SKY Quadrant** se conecta al puerto USB-A o a uno de los puertos RJ12 de la palanca de mandos TCA SKY Yoke.

**Se vende por separado*

***Disponible en una fecha posterior*

El cuadrante de aceleración TCA SKY Quadrant* está disponible en dos configuraciones diferentes:

- Si posees el cuadrante de aceleración TCA SKY Quadrant*, vendido de forma independiente: el cuadrante de aceleración tiene un conector USB-A. Puedes conectar el cuadrante de aceleración a un puerto USB-A o a un puerto RJ12 sustituyendo primero el conector USB-A por un conector RJ12 (no incluido). Para aprender a sustituir el conector USB-A por un conector RJ12, visita el sitio web de **Soporte técnico de Thrustmaster**.
- Si posees el cuadrante de aceleración que se vende con el pack TCA SKY Yoke Flight Pack (versión de PlayStation)*: el cuadrante de aceleración tiene un conector RJ12. Sólo puedes conectar el cuadrante de aceleración a un puerto RJ12.

**Disponible en una fecha posterior*

12. Control dual

El sistema Control dual te permite conectar una segunda palanca de mandos TCA SKY Yoke* para compartir el control de la aeronave entre un instructor y un alumno.

Esta función simula las condiciones de entrenamiento de vuelo, facilitando que dos usuarios compartan el control.

Cuando se conectan las dos palancas de mandos:

- Un único usuario controla los ejes de vuelo principales (cabeceo y alabeo).
- Ambos usuarios controlan los botones (con las excepciones establecidas en la sección **Notas importantes**).



- El sistema Control dual **sólo funciona en PC**.
- Ambas palancas de mandos deben ser modelos TCA SKY Yoke PlayStation®5/PC.

**Se vende por separado*

Conexión

1. Conecta un cable USB-C – USB-A al puerto USB-C de la primera palanca de mandos (palanca de mandos de Instructor) y a un puerto USB-A en el PC.
2. Conecta un cable USB-C – USB-A al puerto USB-C de la segunda palanca de mandos (palanca de mandos de Alumno) y a un puerto USB-A en la palanca de mandos de Instructor.

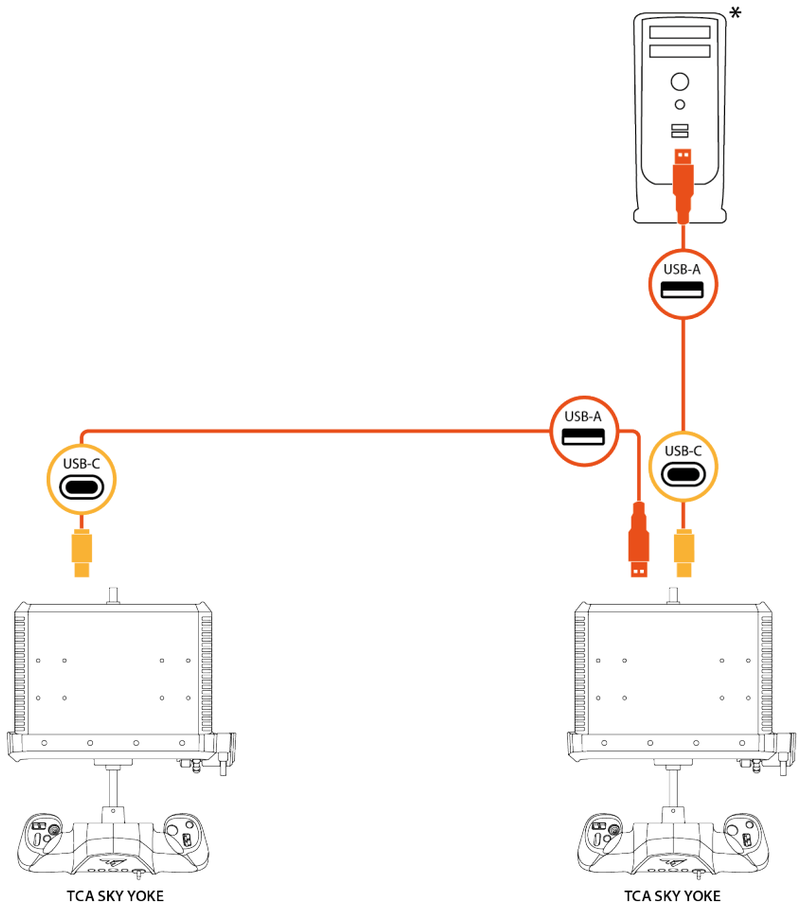

ALUMNO INSTRUCTOR

**No se incluye*



- La palanca de mandos de Instructor es la que está conectada directamente al PC. La segunda palanca de mandos es la palanca de mandos de Alumno.
- Por defecto, la palanca de mandos de Instructor controla los ejes de vuelo principales (cabeceo y alabeo). La palanca de mandos de Alumno no puede afectar a esos ejes.
- El LED situado debajo del botón sólo se ilumina en la palanca de mandos que controla los ejes de vuelo principales.
- Para transferir el control de los ejes de vuelo principales del instructor al alumno y viceversa, sigue el procedimiento establecido en la sección **Transferencia de los controles**.

Transferencia de los controles

En la configuración de Control dual, se puede transferir el control de los ejes de vuelo principales (cabeceo y alabeo) entre el instructor y el alumno.

El LED situado debajo del botón sólo se ilumina en la palanca de mandos que controla los ejes de vuelo principales.

De instructor a alumno

Para transferir el control de los ejes de vuelo principales (cabeceo y alabeo) del instructor al alumno, pulsa el botón R1 en la palanca de mandos de Instructor.

El LED se apaga en la palanca de mandos de Instructor y luego se enciende en la palanca de mandos de Alumno.

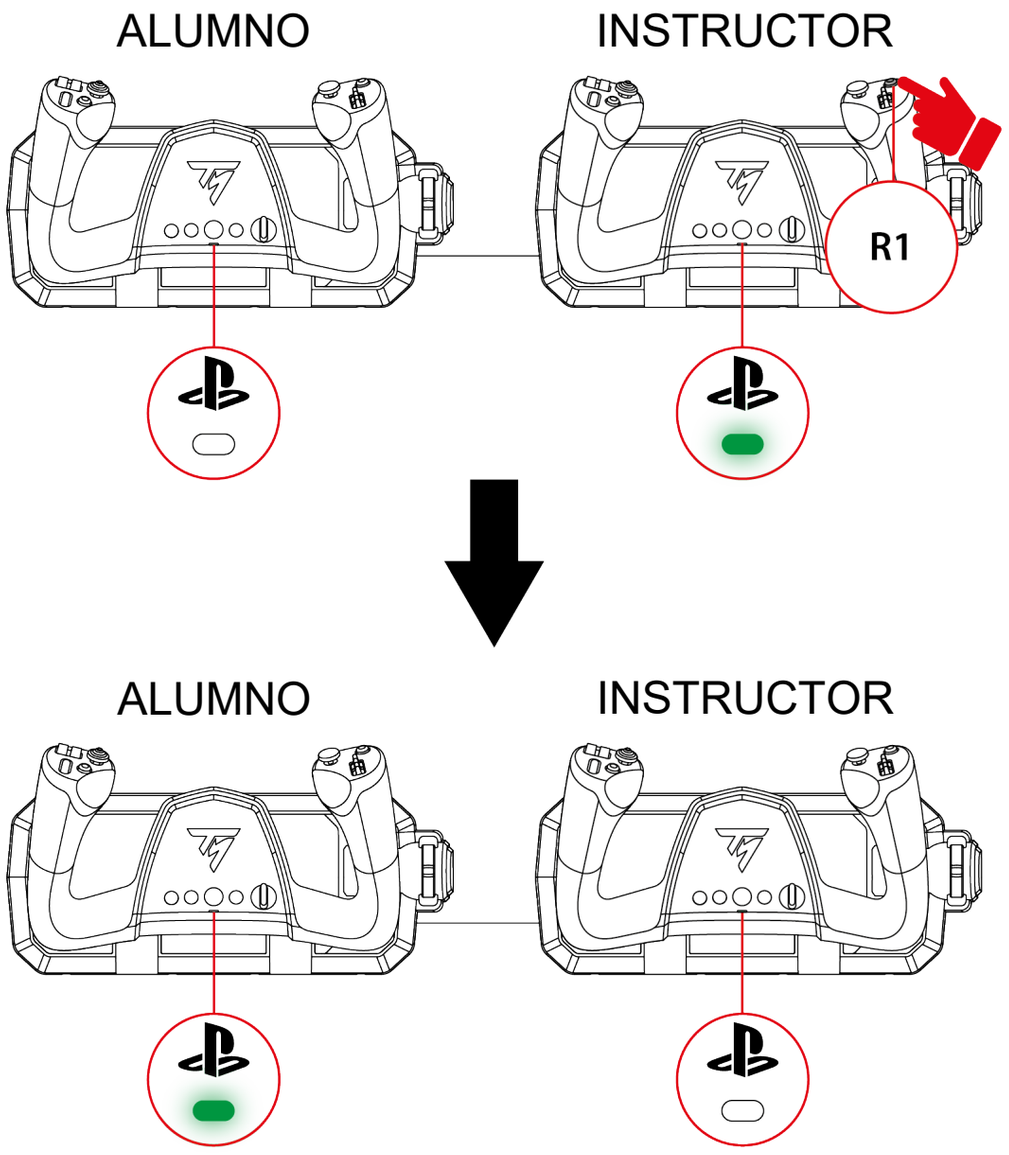

De alumno a instructor

Para que el instructor recupere inmediatamente el control de los ejes de vuelo principales (cabeceo y alabeo), mueve uno de los ejes principales en la palanca de mandos de Instructor.

El LED se apaga en la palanca de mandos de Alumno y luego se enciende en la palanca de mandos de Instructor.

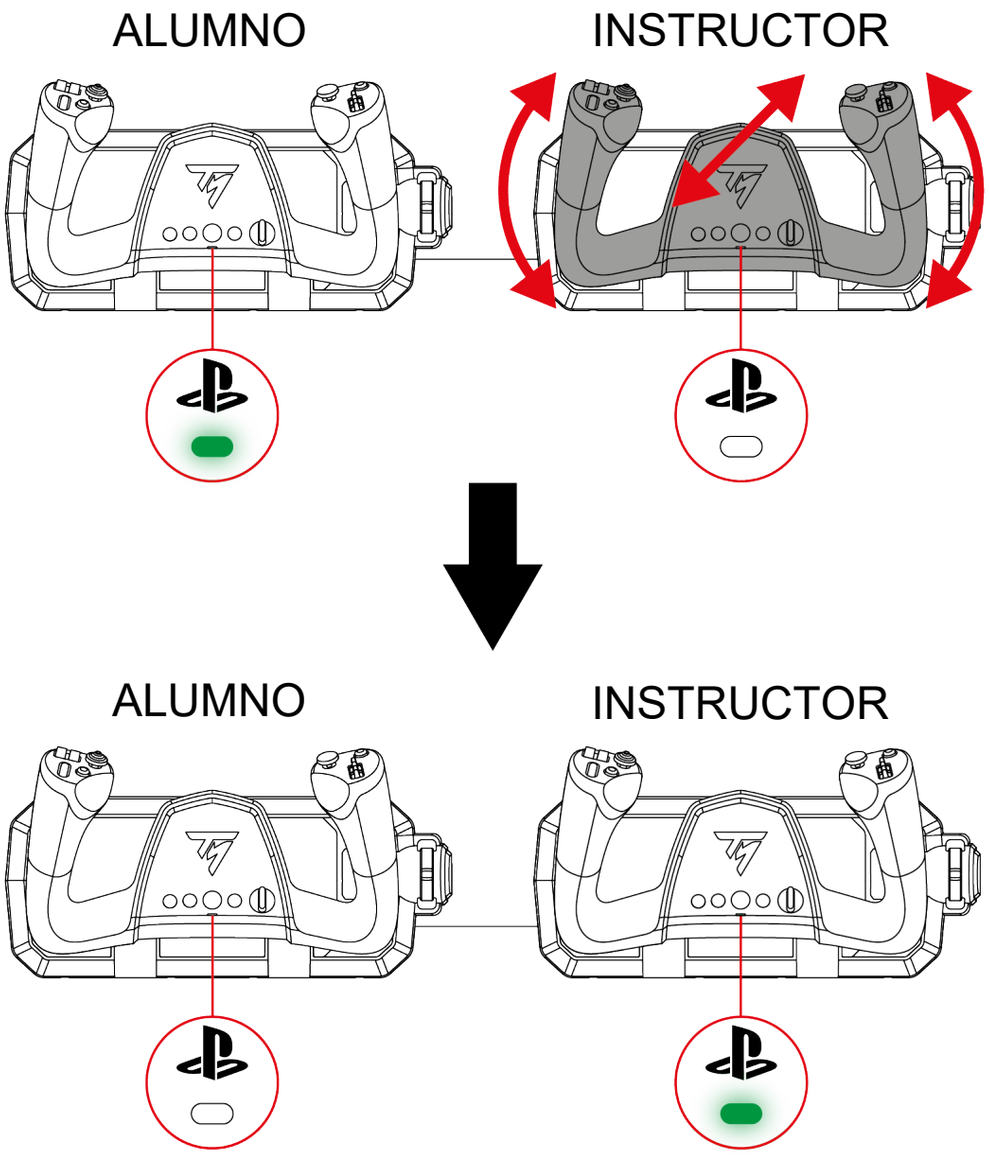



Retrasar la transferencia de los controles

Si el instructor desea recuperar el control de los ejes de vuelo principales (cabeceo y alabeo) cuando la palanca de mandos está descentrada, es posible retrasar dos segundos la transferencia de los controles. Para ello, pulsa el botón R1 en la palanca de mandos de Instructor. El instructor dispone entonces de dos segundos para colocar la palanca de mandos como desee antes de que se produzca la transferencia de los controles.

*Uso de dispositivos periféricos**

En la configuración de Control dual, puedes conectar hasta dos dispositivos periféricos (sistema de pedales de timón TFRP*, cuadrante de aceleración TCA SKY Quadrant**) a cada palanca de mandos:

- En la palanca de mandos de Instructor, usa los dos puertos RJ12 para conectar los dispositivos periféricos.
- En la palanca de mandos de Alumno, usa los dos puertos RJ12 y el puerto USB-A para conectar los dispositivos periféricos.

**Se vende por separado*

***Disponible en una fecha posterior*



- Si posees el cuadrante de aceleración TCA SKY Quadrant* (se vende por separado), puedes conectarlo al puerto USB-A en el PC o en palanca de mandos de Alumno, o a uno de los puertos RJ12 en las palancas de mandos sustituyendo primero el conector USB-A por un conector RJ12 (no incluido). Para aprender a sustituir el conector USB-A por un conector RJ12, visita el sitio web de **Soporte técnico de Thrustmaster**.
- Si posees el cuadrante de aceleración que se vende con el pack TCA SKY Yoke Flight Pack (versión de PlayStation)*, sólo puedes conectar el cuadrante de aceleración a uno de los puertos RJ12 de las palancas de mandos.

**Disponible en una fecha posterior*



- Si deseas conectar un cuadrante de aceleración a la palanca de mandos de Instructor, debes conectarlo a uno de los puertos RJ12.
    - Si posees el cuadrante de aceleración TCA SKY Quadrant* (vendido de forma independiente), el conector RJ12 no está incluido. Para aprender a sustituir el conector USB-A por un conector RJ12, visita el sitio web de **Soporte técnico de Thrustmaster**.
    - Si posees el cuadrante de aceleración que se vende con el pack TCA SKY Yoke Flight Pack (versión de PlayStation)*: puedes conectar directamente el cuadrante de aceleración.

**Disponible en una fecha posterior*

Ejemplos de posibles configuraciones:

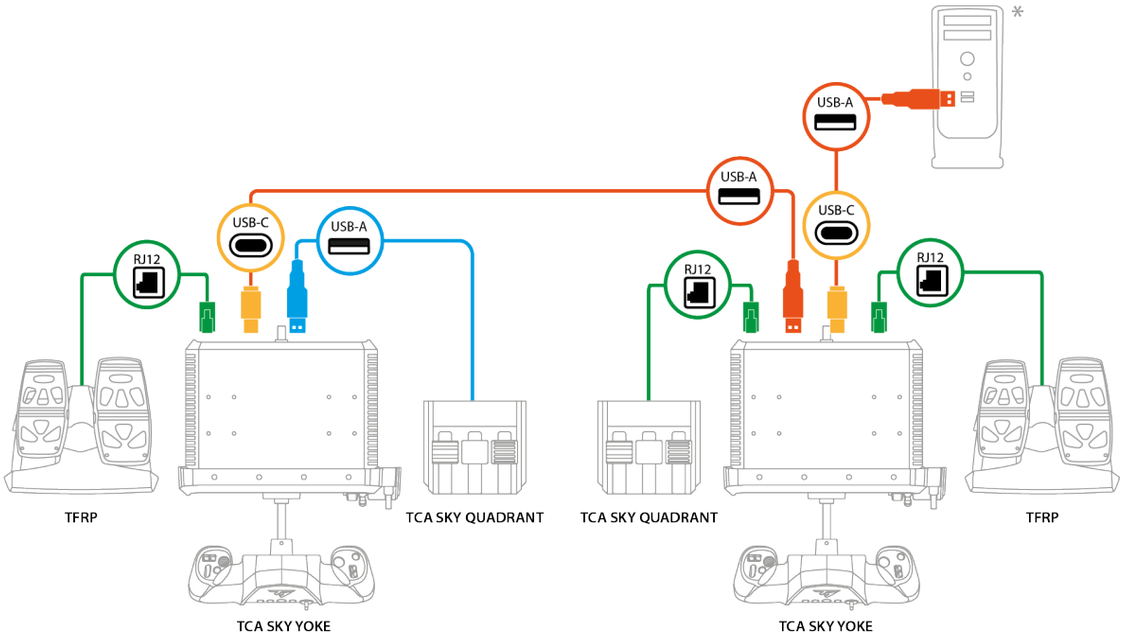

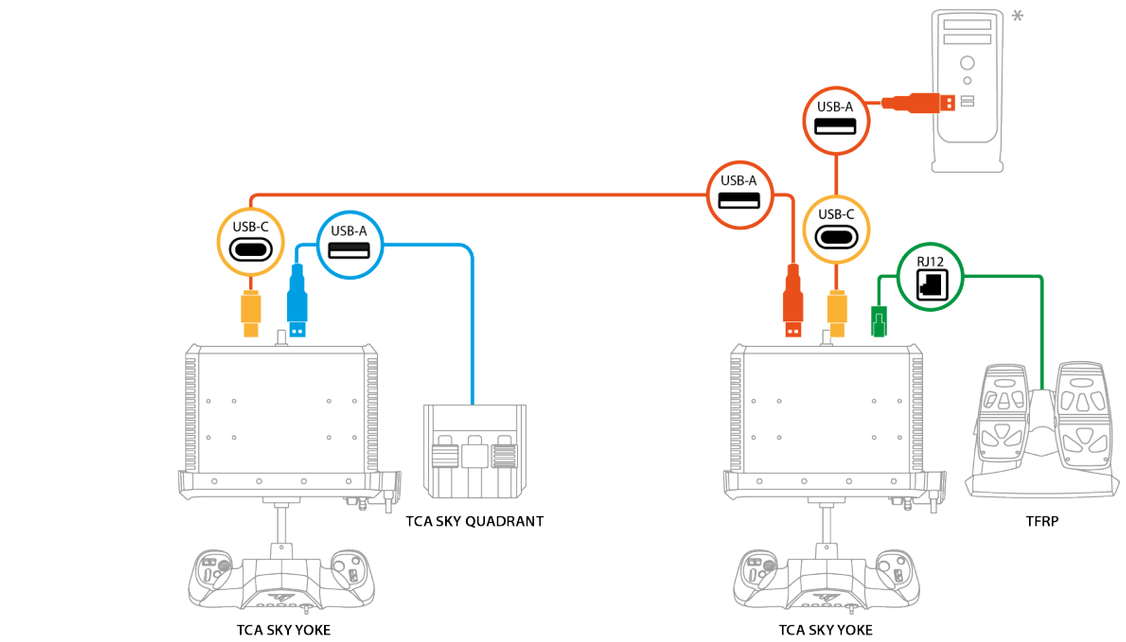

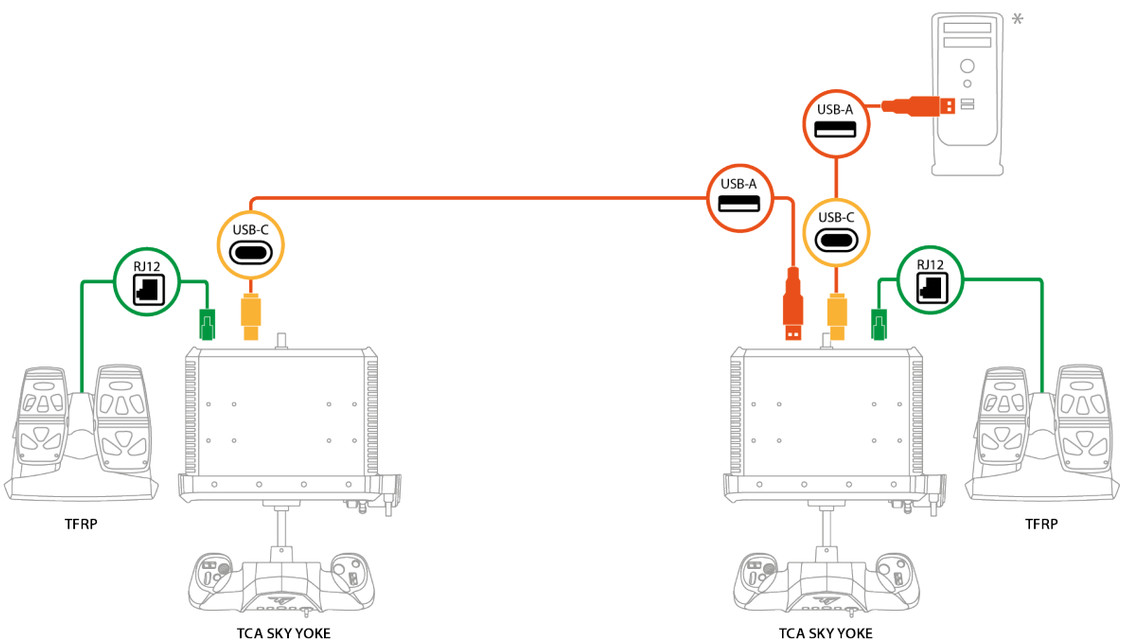

*No se incluye

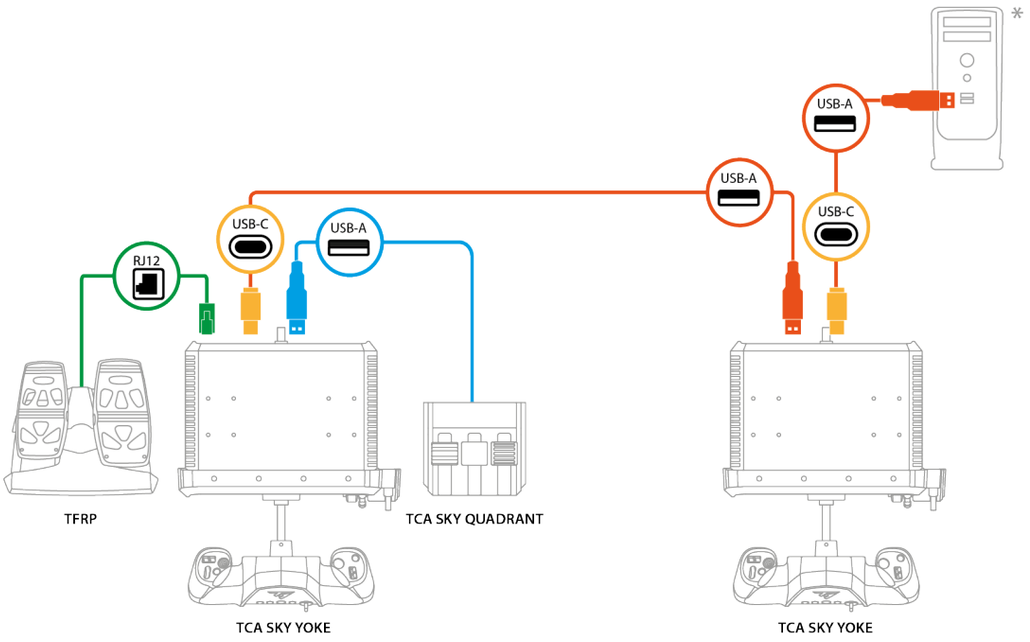

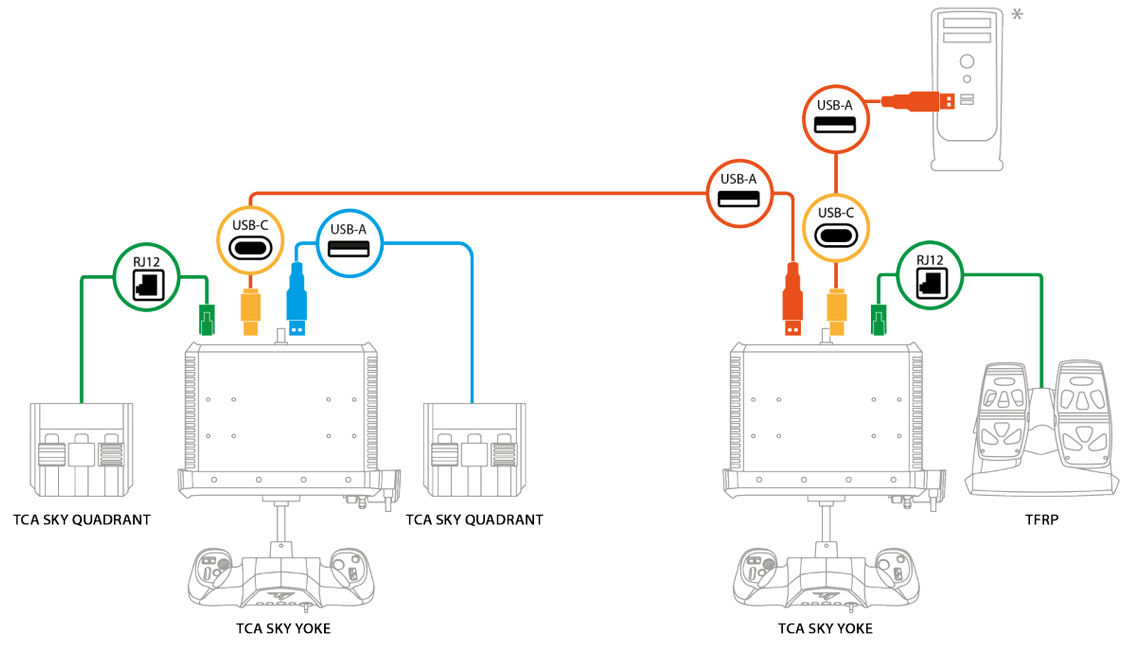

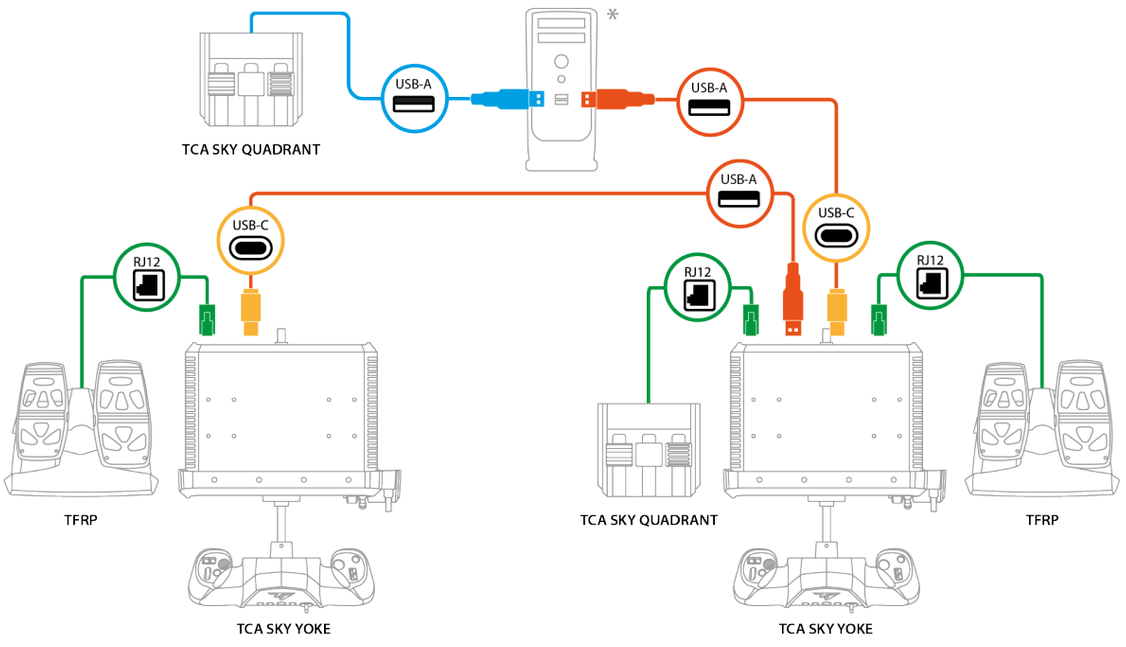

*No se incluye

Notas importantes

En configuración de Control dual:

- El **interruptor selector** (botones 15, 16, 17, 18, 19) y el **mando de potencia incorporado** (eje Z) sólo son funcionales en la palanca de mandos de Alumno.
- Los **botones** se pueden usar en cualquier momento en ambas palancas de mandos sin interferir con la transferencia de los controles. Sin embargo, en la palanca de mandos de Instructor, el botón R1 está reservado exclusivamente para la transferencia de los controles. En la palanca de mandos de Alumno se pueden asignar varias funciones al botón R1.
- El **mini-stick** que hay en cada palanca de mandos se puede usar en cualquier momento. Cuando se usan simultáneamente, el mini-stick de la palanca de mandos de Instructor tiene prioridad sobre el mini-stick de la palanca de mandos de Alumno.
- Los **gatillos analógicos** de cada palanca de mandos se pueden usar en cualquier momento. Cuando se usan simultáneamente, los gatillos analógicos de la palanca de mandos de Instructor tienen prioridad sobre los de la palanca de mandos de Alumno.

- El sistema de pedales de timón **TFRP*** no interfiere con la transferencia de los controles.
- El cuadrante de aceleración **TCA SKY Quadrant**** (uno o dos dispositivos) puede ser usado tanto por el instructor como por el alumno, independientemente de qué palanca de mandos controle los ejes de vuelo principales (cabeceo y alabeo), ya que los ejes de los cuadrantes de aceleración son independientes.

**Se vende por separado*

***Disponible en una fecha posterior*

Uso de dos cuadrantes TCA SKY Quadrant*:

- Un cuadrante se conecta a través de un conector RJ12 a cada palanca: el cuadrante A corresponde al cuadrante conectado a la palanca de Instructor.
- Ambos cuadrantes están conectados a través de un conector RJ12 a la misma palanca de mandos: el cuadrante A corresponde al cuadrante conectado al conector RJ12 izquierdo (junto al puerto USB-A).
- Un cuadrante se conecta a través de un conector RJ12 a una palanca de mandos, y un cuadrante se conecta a través de USB-A a la misma palanca, a la segunda palanca o al PC: el cuadrante A corresponde al conectado a través de RJ12.
- Un cuadrante se conecta a través de USB-A a una palanca, y un cuadrante se conecta a través de USB-A al PC: ambos cuadrantes son independientes.



Si quieres conectar el cuadrante de aceleración TCA SKY Quadrant* (se vende por separado) a uno de los puertos RJ12, primero debes sustituir el conector USB-A por un conector RJ12 (no incluido). Para aprender a sustituir el conector USB-A por un conector RJ12, visita el sitio web de **Soporte técnico de Thrustmaster**.

**Disponible en una fecha posterior*

Uso de dos sistemas de pedales de timón TFRP*:

- Sólo se debe instalar un sistema de pedales de timón por cada palanca de mandos.
- Los controles del sistema de pedales del timón conectado a la palanca de mandos de Instructor tienen prioridad sobre los del sistema de pedales del timón conectado a la palanca de mandos de Alumno. Esta prioridad no afecta al control de los ejes principales del volante: el instructor puede controlar el sistema de pedales del timón sin que el alumno pierda el control de los ejes principales de la palanca de mandos, y viceversa.

**Se vende por separado*

13. Preguntas frecuentes y soporte técnico

¿Tienes preguntas sobre la palanca de mandos TCA SKY Yoke o estás experimentando problemas técnicos? Si es así, visita el sitio web de soporte técnico de Thrustmaster: **https://support.thrustmaster.com/product/tca-sky-yoke-p/**



1. Mi palanca de mandos no funciona correctamente o parece no estar bien calibrada

- Apaga la consola o el PC, desconecta la palanca de mandos y después vuelve a conectarla, reinicia la consola o el PC y vuelve a iniciar el juego.
- Al conectar el producto, mantén la palanca de mandos centrada y evita moverla para prevenir problemas de calibración.
- En consolas PlayStation®5, pulsa el botón de la palanca de mandos, y luego inicia sesión en tu cuenta de PlayStation™Network para que la palanca de mandos funcione correctamente.
- Asegúrate de haber seleccionado el modo de compatibilidad que coincida con tu plataforma (consolas PlayStation®5 o PC).

2. No puedo configurar mi palanca de mandos

- Accede al menú del juego y selecciona **Opciones > Controlador > Gamepad** o **Joystick**. Luego elige la configuración más adecuada o reconfigura completamente las opciones de la palanca de mandos.
- Para más información, consulta el manual del usuario o la ayuda en línea del juego.

3. Mi palanca de mandos es demasiado sensible o no lo bastante sensible

- La palanca de mandos se autocalibra automáticamente después de algunos movimientos en los distintos ejes.
- Accede al menú del juego y selecciona **Opciones > Controlador > Gamepad** o **Joystick**. Luego ajusta la sensibilidad y las zonas muertas de la palanca de mandos si estas opciones están disponibles.

4. Mi palanca de mandos no funciona

Para que la palanca de mandos funcione correctamente con videojuegos, es fundamental que el firmware esté actualizado.

Para realizar la actualización, visita **https://support.thrustmaster.com/product/tca-sky-yoke-p/**

Selecciona **Drivers** (Controladores) y sigue las instrucciones, incluido el procedimiento de descarga e instalación.

5. Mis pedales de timón no funcionan

Si estás usando dos sistemas de pedales de timón TFRP*, asegúrate de que un sistema de pedales de timón esté conectado a cada palanca de mandos.

**Se vende por separado*

THRUSTMASTER®

TCA SKY YOKE

Para consolas PlayStation®5 e PC*

Manual do Utilizador

Leia atentamente as instruções fornecidas neste manual **antes** de instalar o produto, **antes** de qualquer utilização do produto e **antes** de realizar qualquer manutenção. Siga as instruções de segurança. O incumprimento destas instruções pode resultar em acidentes e/ou danos materiais. Guarde este manual para poder consultar as instruções no futuro.

** Compatibilidade com o PC (Windows® 10/11) não testada nem aprovada pela Sony Interactive Entertainment.*

ÍNDICE

1. CONTEÚDO DA CAIXA.....6

2. CARACTERÍSTICAS TÉCNICAS 7

3. INFORMAÇÕES RELATIVAS

À UTILIZAÇÃO.....10

4. INSTALAR A MANCHE NUMA MESA OU

SECRETÁRIA.....12

5. INSTALAR A MANCHE NUM COCKPIT.....15

6. INSTALAÇÃO.....18

Nas consolas PlayStation®5.....18

No PC* 21

7. MAPEAMENTO PARA CONSOLAS

PLAYSTATION®5.....30

8. MAPEAMENTO PARA O PC 31

9. MODO DE COMPATIBILIDADE 32

10. CARACTERÍSTICAS 35

Alavanca de potência 35

Controlos do eixo vertical (leme de direção) 36

Controlos do eixo lateral (leme de profundidade) 37

Controlos do eixo longitudinal (ailerons) ..38

Compensação do eixo lateral (trim) 39

Hat switch de "ponto de vista" de 8 direções.....40

11. COMPATIBILIDADE 41

Conectividade.....42

12. DUPLO CONTROLO.....44

Ligação 45

Transferir os controlos 47

Utilizar dispositivos periféricos*.....51

Notas importantes 56

13. PERGUNTAS FREQUENTES E SUPORTE TÉCNICO 60

TCA SKY YOKE

Desfrute de uma experiência imersiva com a manche TCA SKY Yoke, que lhe proporcionará uma pilotagem suave e precisa desde a descolagem.

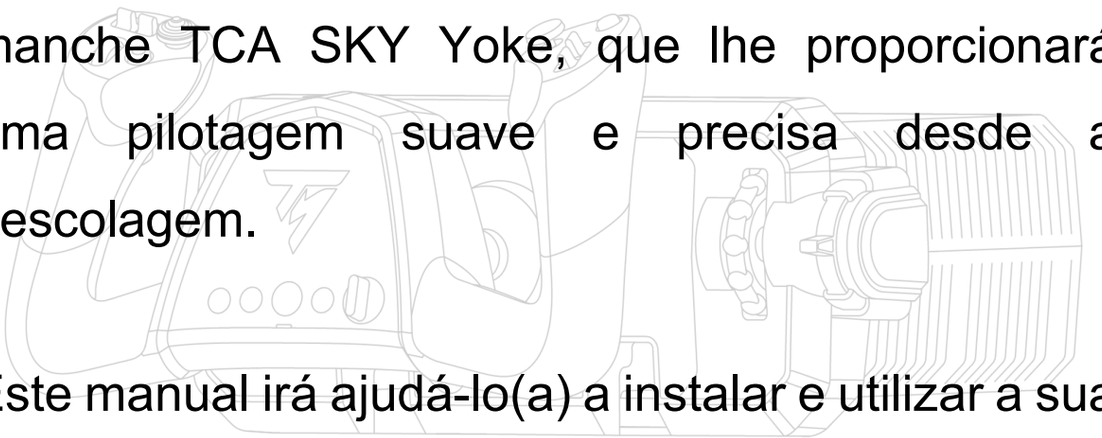

Este manual irá ajudá-lo(a) a instalar e utilizar a sua manche TCA SKY Yoke nas melhores condições possíveis. Antes de descolar, leia atentamente as instruções e avisos: eles irão ajudá-lo(a) a desfrutar ao máximo do seu produto.

Atualizar o firmware

Para que a manche TCA SKY Yoke funcione corretamente com videojogos, deve atualizar o respetivo firmware.

Para proceder à atualização, tem **duas opções**:

Transfira o controlador para o PC e a interface personalizada para o Painel de Controlo do Windows®:

1. Vá até **https://support.thrustmaster.com/product/tca-sky-yoke-p/**.
2. Desinstale o controlador antigo e em seguida instale o novo controlador disponível na secção **Drivers** (Controladores). Quando a instalação estiver concluída, reinicie o computador.
3. Abra a aplicação **THRUSTMASTER FIRMWARE UPDATER** e atualize o firmware da sua manche para a versão mais recente.

OU

Transfira o software My Thrustmaster Panel:

1. Vá até **https://support.thrustmaster.com/product/tca-sky-yoke-p/**.
2. Transfira e instale o software My Thrustmaster Panel, disponível na secção **Software**, e siga as instruções.

1. Conteúdo da caixa

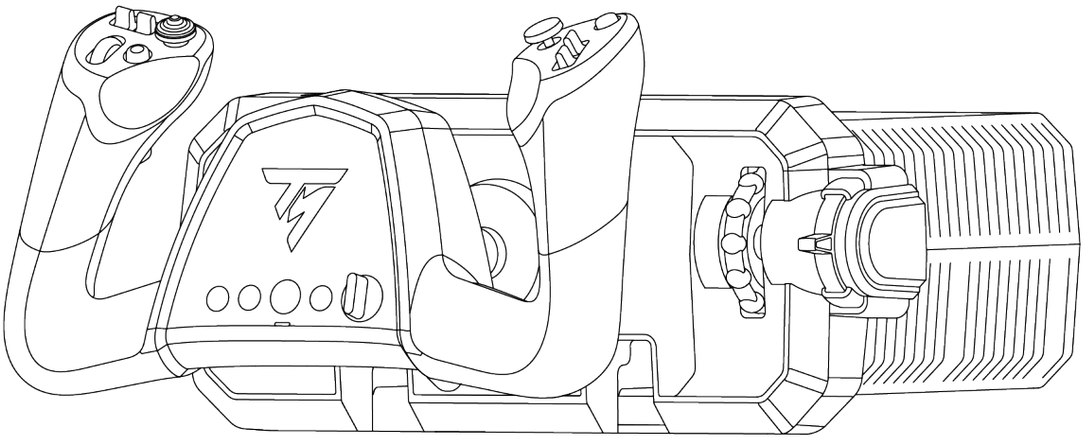

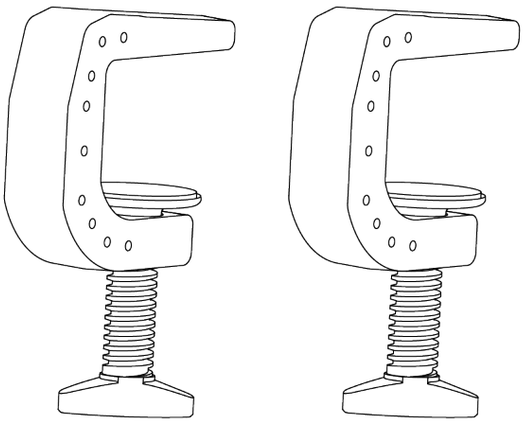



2. Características técnicas

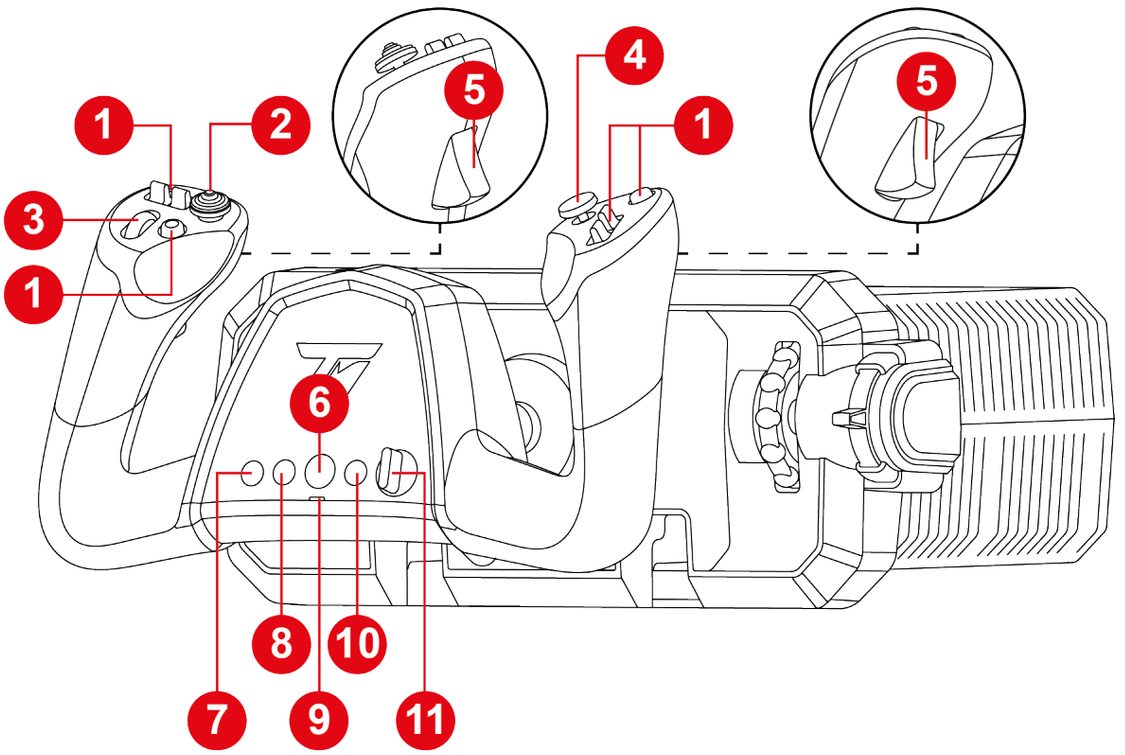

1. Botões de ações
2. Hat switch de “ponto de vista” de 8 direções
3. Roda de deslocamento
4. Minialavanca analógica
5. Gatilhos analógicos com função de leme de direção
6. Botão PS
7. Botão MODO
8. Botão CRIAR nas consolas PS5®
9. Luz LED do modo de compatibilidade (vermelha ou verde)
10. Botão OPÇÕES nas consolas PS5®
11. Seletor (cinco posições)

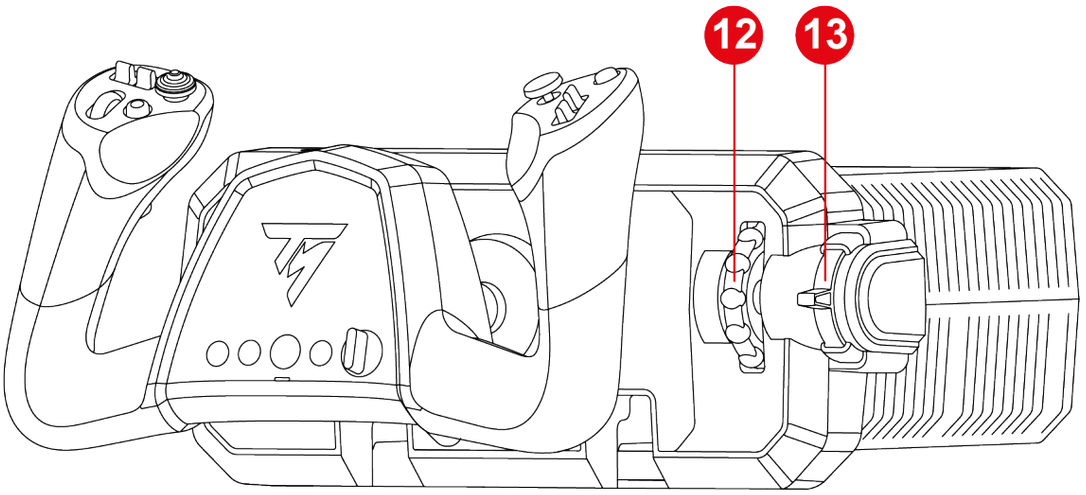

12. Roda de compensação (trim)
13. Alavanca de potência integrada

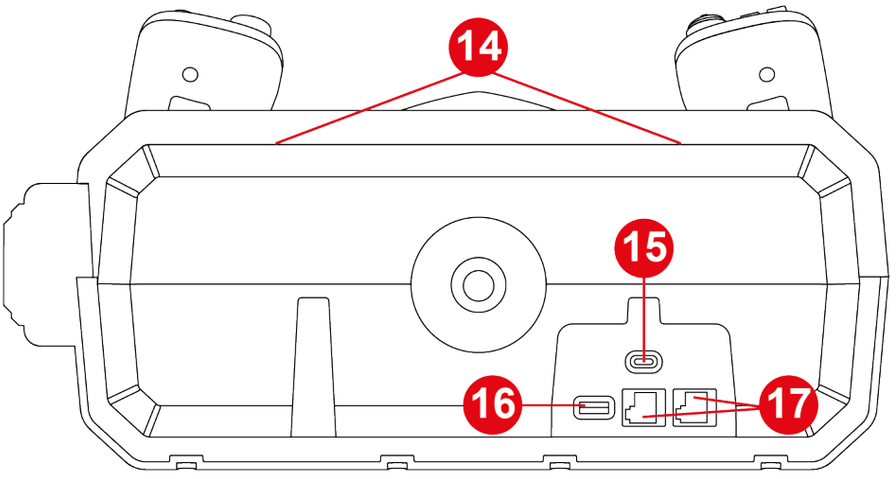

14. Suporte de montagem para acessórios (vendidos à parte)
15. Porta USB-C
16. Porta USB- A
17. Portas RJ12

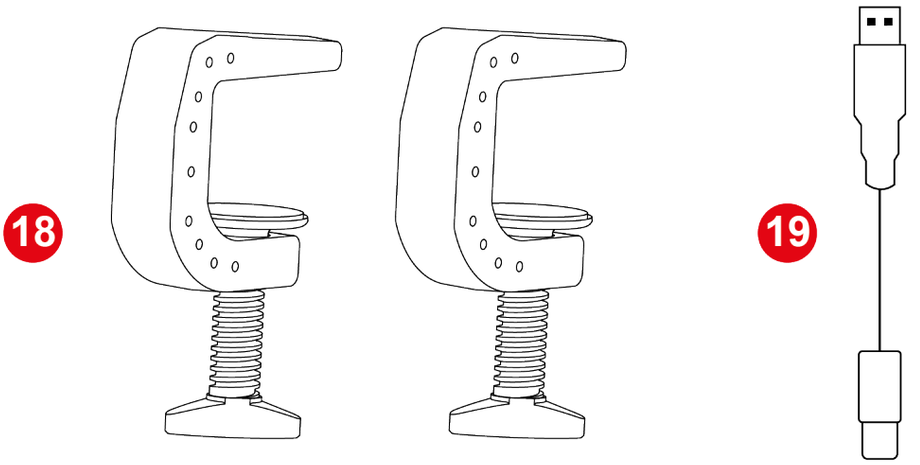

18. Sistema de montagem com grampo firme

19. Cabo USB-C/USB-A

3. Informações relativas à utilização



Documentação

Antes de utilizar este produto, leia atentamente esta documentação e conserve-a para consulta futura.

Perigo de entalamento

Ao utilizar a manche TCA SKY Yoke, nunca coloque os dedos no espaço entre a base e o eixo da manche.

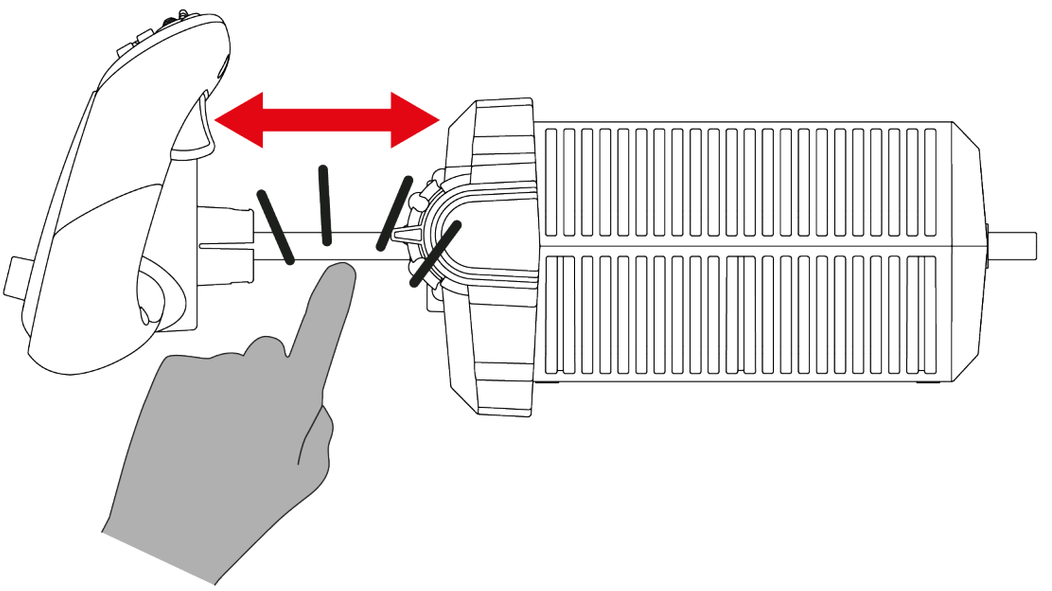

4. Instalar a manche numa mesa ou secretária



- A manche deve ser montada sempre num suporte estável. Se utilizar a manche num suporte instável (por exemplo, no colo), os movimentos do suporte afetarão o comportamento dos eixos de voo principais (lateral e longitudinal).
- Coloque a manche afastada pelo menos 10 cm de uma parede ou ecrã: quando pressiona a manche, o eixo da manche estende-se para lá da parte posterior da base.
- Antes de cada utilização, verifique se a manche continua fixada corretamente ao suporte, de acordo com as instruções deste manual.



Solidez do suporte

- Este tipo de montagem é adequado para mesas e secretárias com uma espessura entre 10 e 45 mm.
- É estritamente proibido montar a manche numa mesa de vidro.

1. Coloque a manche numa mesa ou secretária.

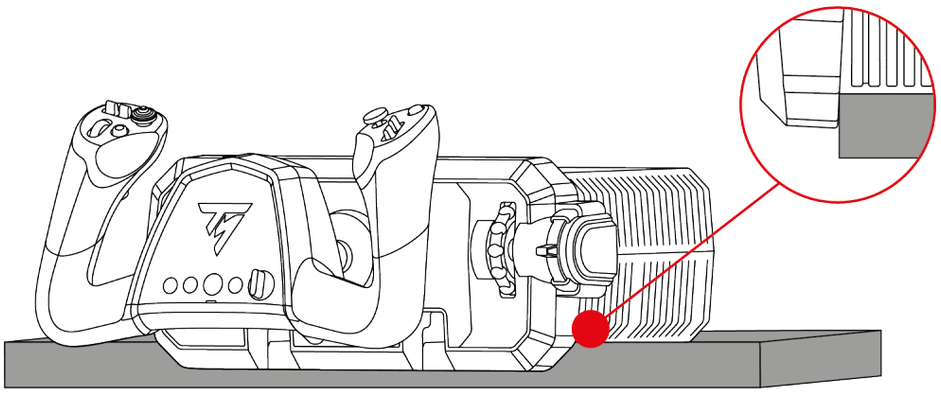

Ao colocar a manche numa mesa ou secretária, segure-lhe para impedir que tombe para a frente.

2. Insira os suportes de montagem nas ranhuras no interior da base. Certifique-se de que os entalhes nos suportes estão posicionados corretamente no interior da base.

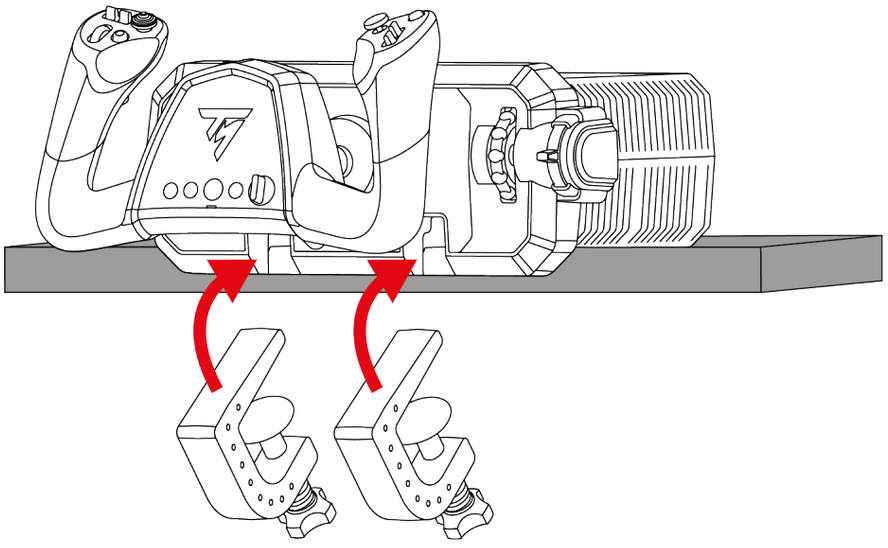

3. Aperte os parafusos de fixação até a manche estar perfeitamente estável.

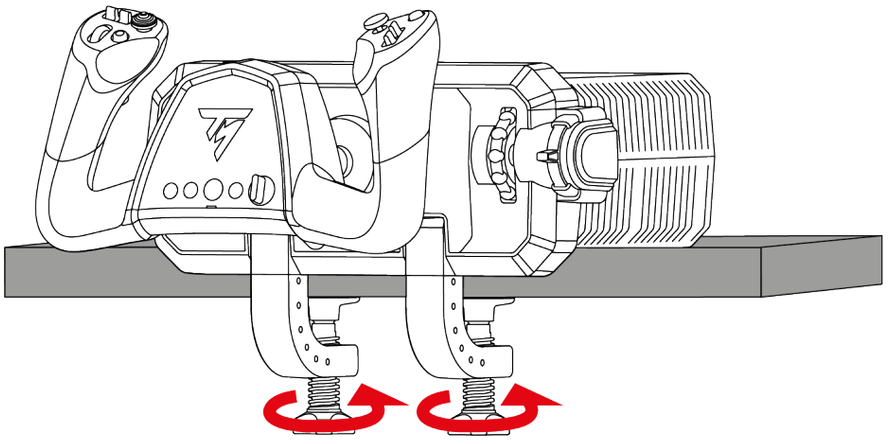

Perigo de entalamento

Nunca deixe o dedo entre o suporte de montagem e a mesa ou secretária ao apertar o parafuso de fixação.

5. Instalar a manche num cockpit



- A manche deve ser montada sempre num suporte estável. Se utilizar a manche num suporte instável (por exemplo, no colo), os movimentos do suporte afetarão o comportamento dos eixos de voo principais (lateral e longitudinal).
- Para evitar danificar a manche, consulte o fabricante do cockpit ou o suporte técnico a fim de determinar a compatibilidade do cockpit com produtos Thrustmaster. A Thrustmaster não assume qualquer responsabilidade pelo incumprimento destas instruções.
- Para fixar a manche ao suporte, utilize parafusos M5 (não incluídos).
- No interior da base, o comprimento máximo do parafuso não deve exceder 30 mm, para não danificar a base.

Para fixar a manche a um cockpit* ou suporte fixo*, utilize as três roscas de parafusos situadas por baixo da manche e três parafusos M5 (não incluídos).

Certifique-se de que os parafusos não se estendem mais de 30 mm no interior da base.

Dimensões do modelo de montagem:

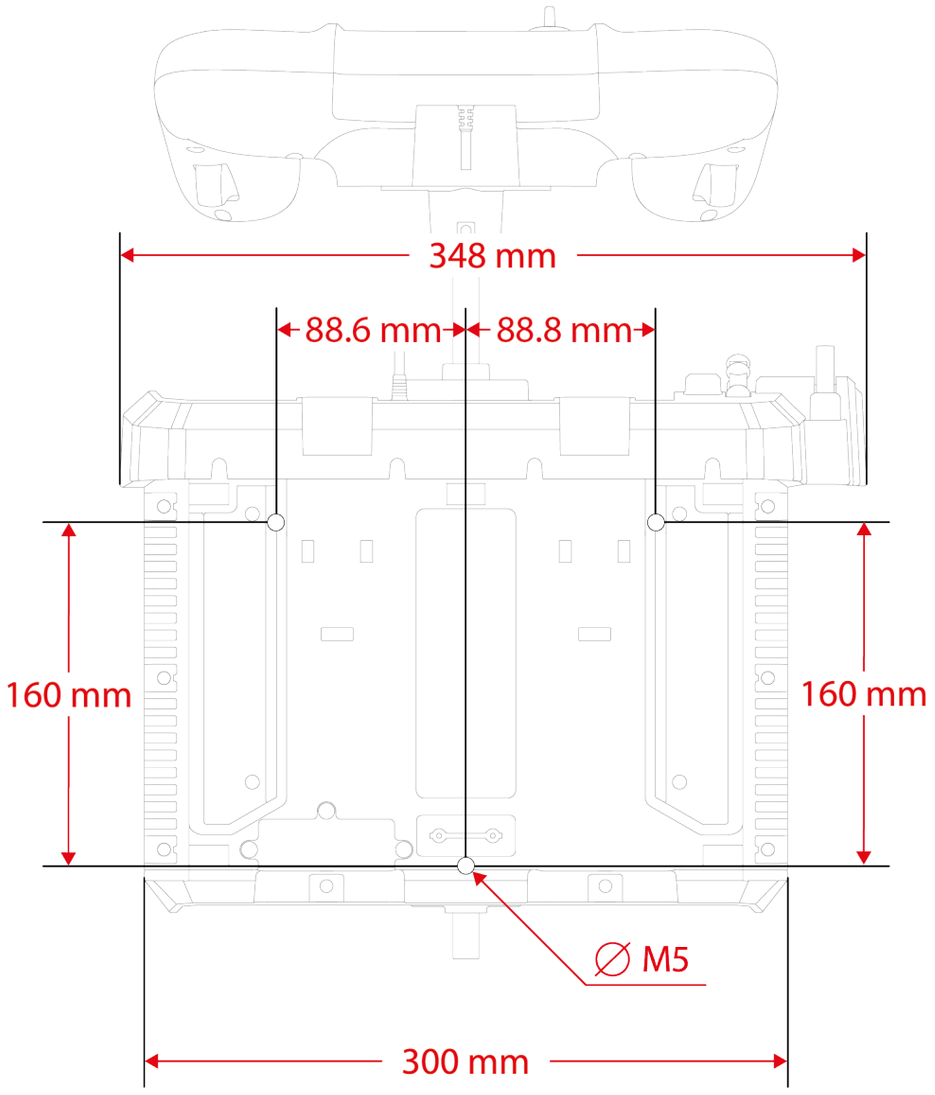

** Não incluído*

Pode transferir o modelo de montagem aqui: **https://support.thrustmaster.com/product/tca-sky-yoke-p/**. Imprima o modelo e em seguida transfira-o para o seu suporte, a fim de preparar os orifícios para montagem.

6. Instalação

Nas consolas PlayStation®5

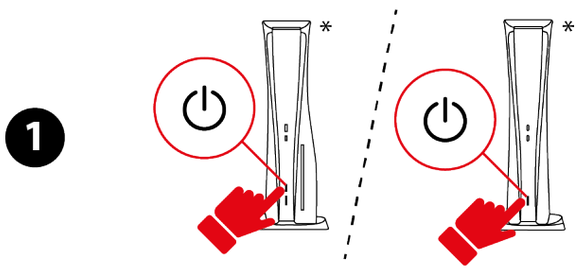

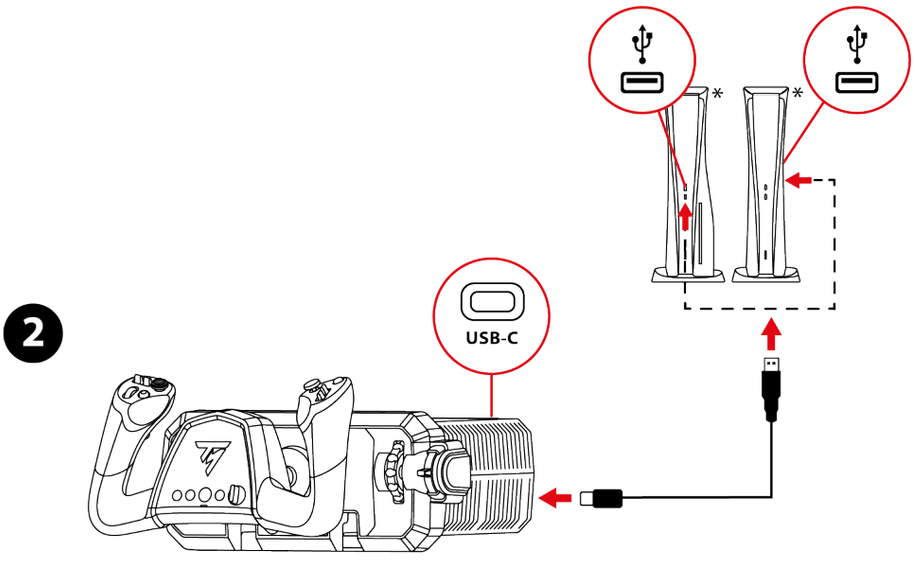

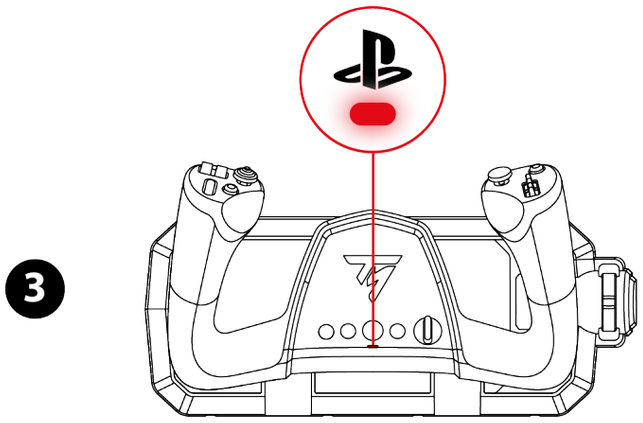

** Não incluído*

1. Ligue a consola.
2. Ligue o cabo USB-C/USB-A à porta USB-C da manche e a uma porta USB-A na consola.
3. A luz LED por baixo do botão deverá ser vermelha.
4. Se a luz LED não for vermelha, altere o modo de compatibilidade seguindo o procedimento descrito **aqui**.
5. Prima o botão para ligar a manche ao seu perfil.

5

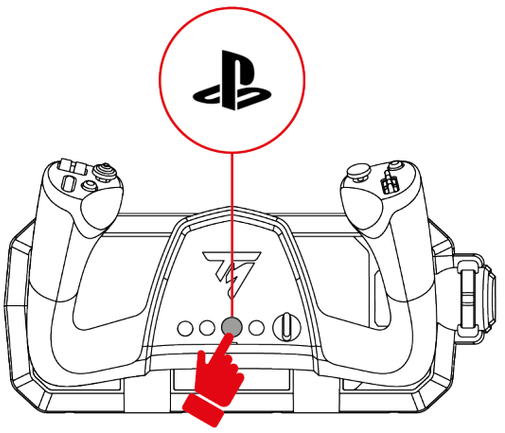

6. Inicie um jogo compatível que suporte o modo Flight Stick.

Está agora pronto(a) para começar a jogar!



Jogos compatíveis

- Nas consolas PlayStation®5, a manche TCA SKY Yoke apenas é compatível com os jogos que suportam o modo Flight Stick.
- A lista de jogos compatíveis para consolas PlayStation®5 está disponível aqui: **https://support.thrustmaster.com/product/tca-sky-yoke-p/**.

  Na secção **Games settings** (Configurações de jogos), selecione **PlayStation® Games list** (Lista de jogos para a PlayStation®). Esta lista é atualizada regularmente.

*No PC**

Ao instalar a manche TCA SKY Yoke num PC*, tem **duas opções**: utilize o controlador para o PC e a respetiva interface personalizada para o Painel de Controlo do Windows® **ou** utilize o software My Thrustmaster Panel.

Ambos os métodos permitem-lhe utilizar a sua manche TCA SKY Yoke nas mesmas condições.

** Compatibilidade com o PC (Windows® 10/11) não testada nem aprovada pela Sony Interactive Entertainment.*

Com o Painel de Controlo

1



2

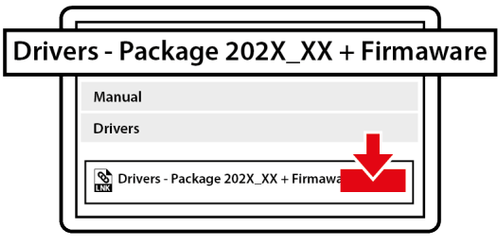

3

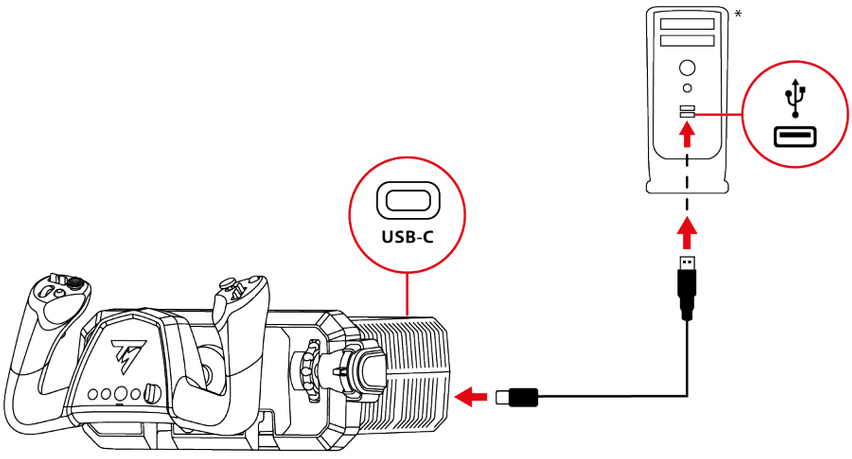

4

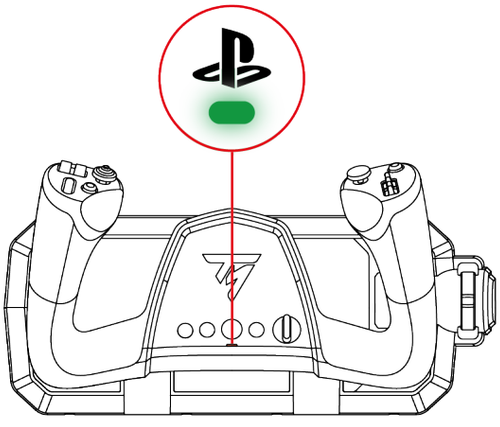

* *Não incluído*

1. Visite: **https://support.thrustmaster.com/product/tca-sky-yoke-p/**.
2. Transfira e instale o controlador para o PC e a respetiva interface personalizada para o Painel de Controlo do Windows®.
3. Quando o controlador para o PC estiver instalado, ligue o cabo USB-C/USB-A à porta USB-C da manche e a uma porta USB-A no PC.
4. A luz LED por baixo do botão deverá ser verde.
5. Se a luz LED não for verde, altere o modo de compatibilidade seguindo o procedimento descrito **aqui**.

Está agora pronto(a) para começar a jogar!

Painel de Controlo:

Para aceder ao Painel de Controlo, selecione **Iniciar**, escreva **Control Panel** ou **Painel de Controlo** na barra de procura e, em seguida, clique em **Control Panel** ou **Painel de Controlo** (no Windows® 10/11).



É apresentada a caixa de diálogo **Controladores de jogos** (**Game Controllers**). O acessório fica visível no ecrã com o nome **TCA SKY YOKE** e o estado **OK**.

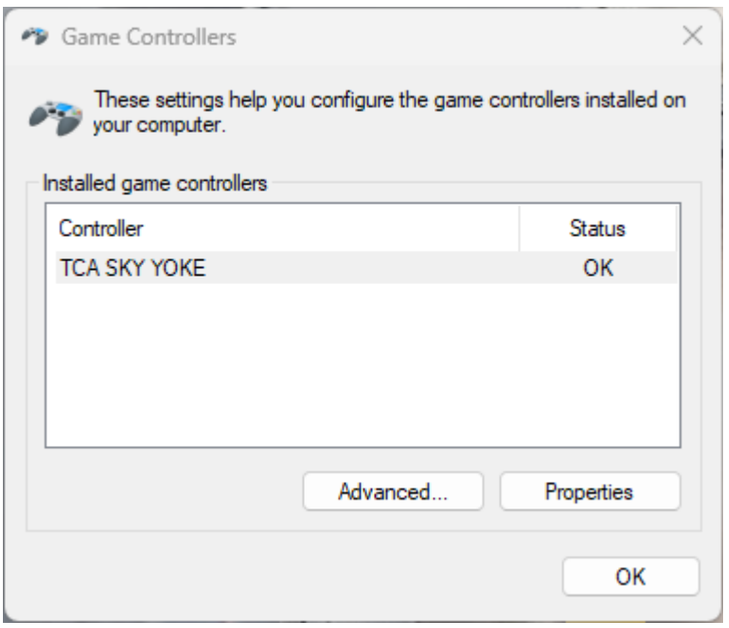

Na caixa de diálogo **Controladores de jogos** (**Game Controllers**), clique em **Propriedades** (**Properties**) para testar e ver todas as funcionalidades.

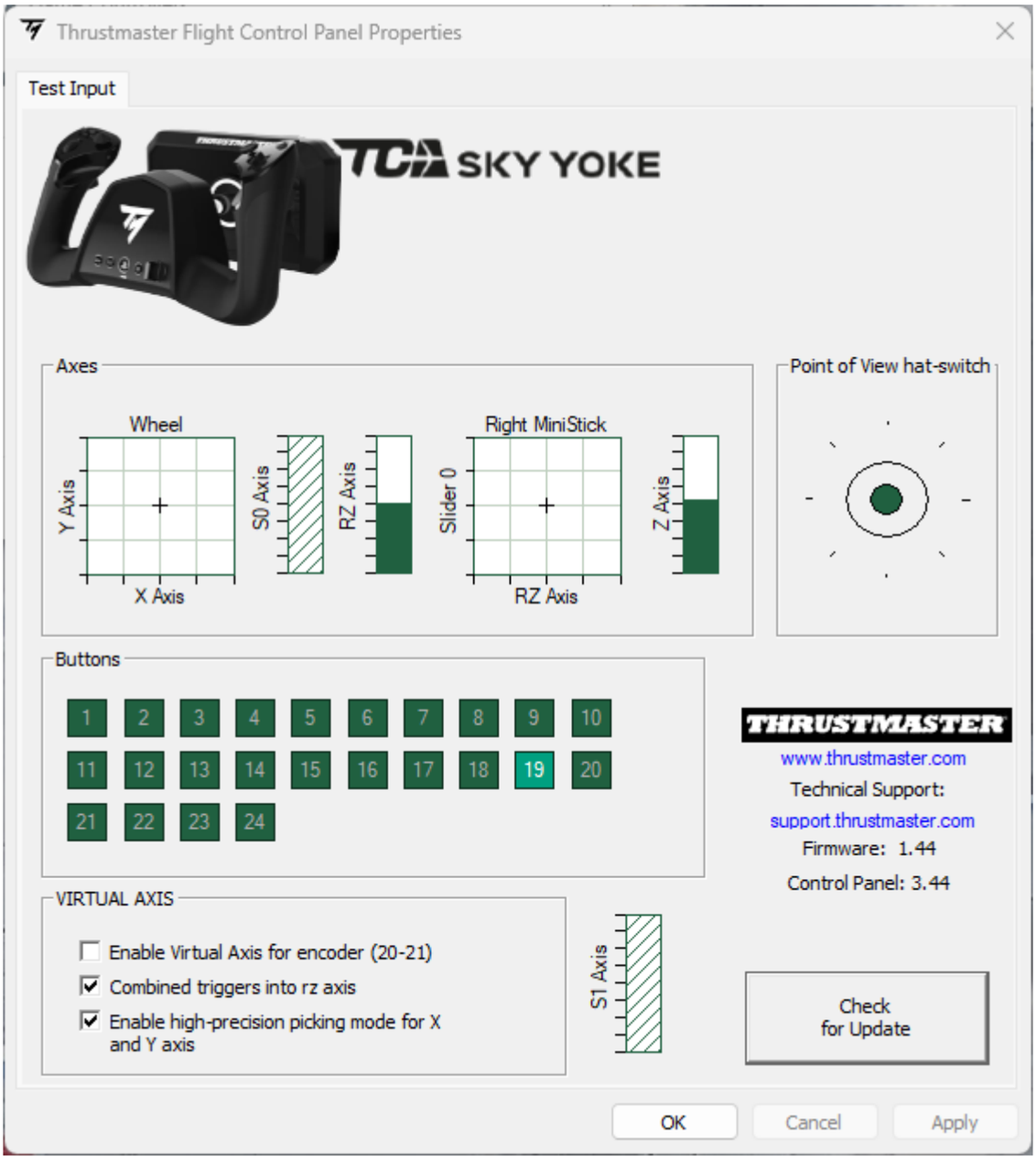

Com o software My Thrustmaster Panel

1

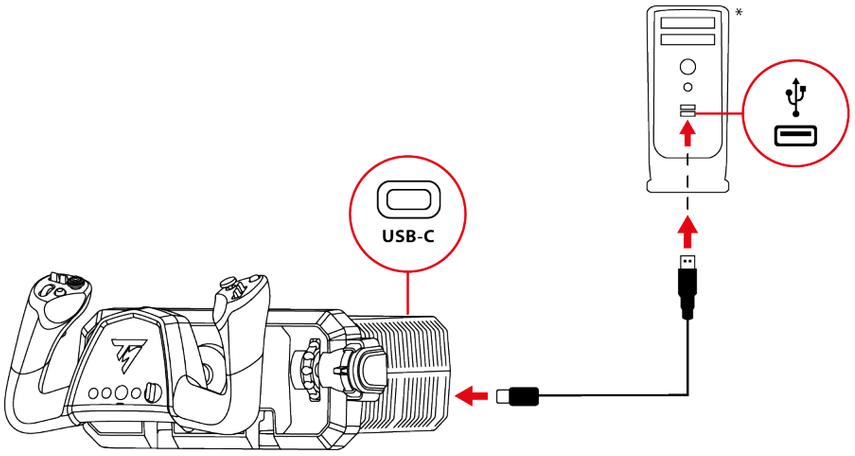

2



3

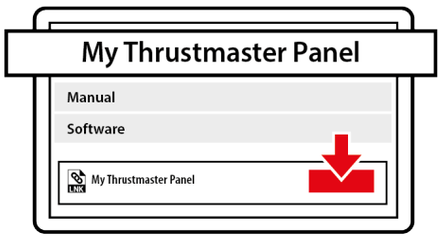

4

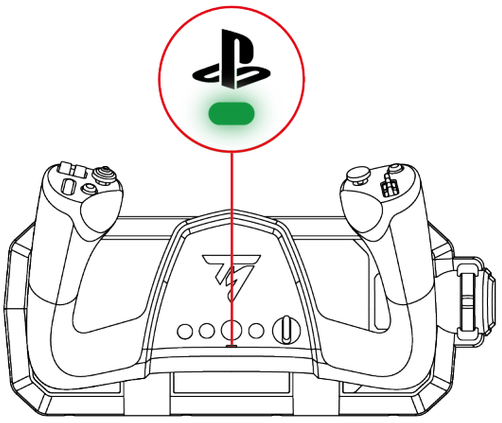

** Não incluído*

1. Ligue o cabo USB-C/USB-A à porta USB-C da manche e a uma porta USB-A no PC.
2. Visite:

   https://support.thrustmaster.com/product/tca-sky-yoke-p/.
3. Transfira e instale o software My Thrustmaster Panel, disponível na secção **Software**, e siga as instruções.
4. A luz LED por baixo do botão deverá ser verde.
5. Se a luz LED não for verde, altere o modo de compatibilidade seguindo o procedimento descrito **aqui**.

Está agora pronto(a) para começar a jogar!

My Thrustmaster Panel:

Para aceder ao software My Thrustmaster Panel, selecione **Iniciar** e escreva **My Thrustmaster Panel** na barra de procura.

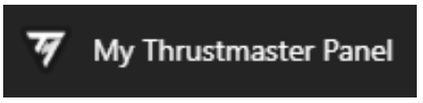

O software **My Thrustmaster Panel** é iniciado. O acessório fica visível no ecrã com o nome **TCA SKY YOKE**.

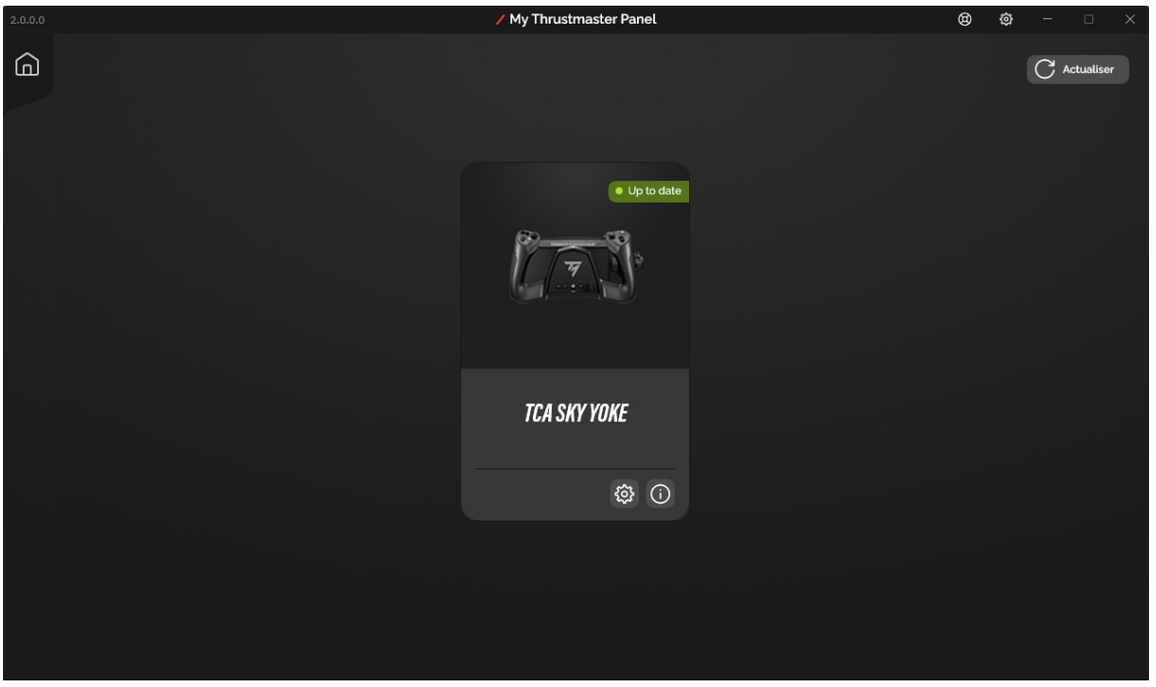

Clique em **TCA SKY Yoke** e, em seguida, clique nos separadores **SETTINGS (Definições)** ou **TESTING (Testar)** para testar e ver todas as funções.

Separador **SETTINGS (Definições)**

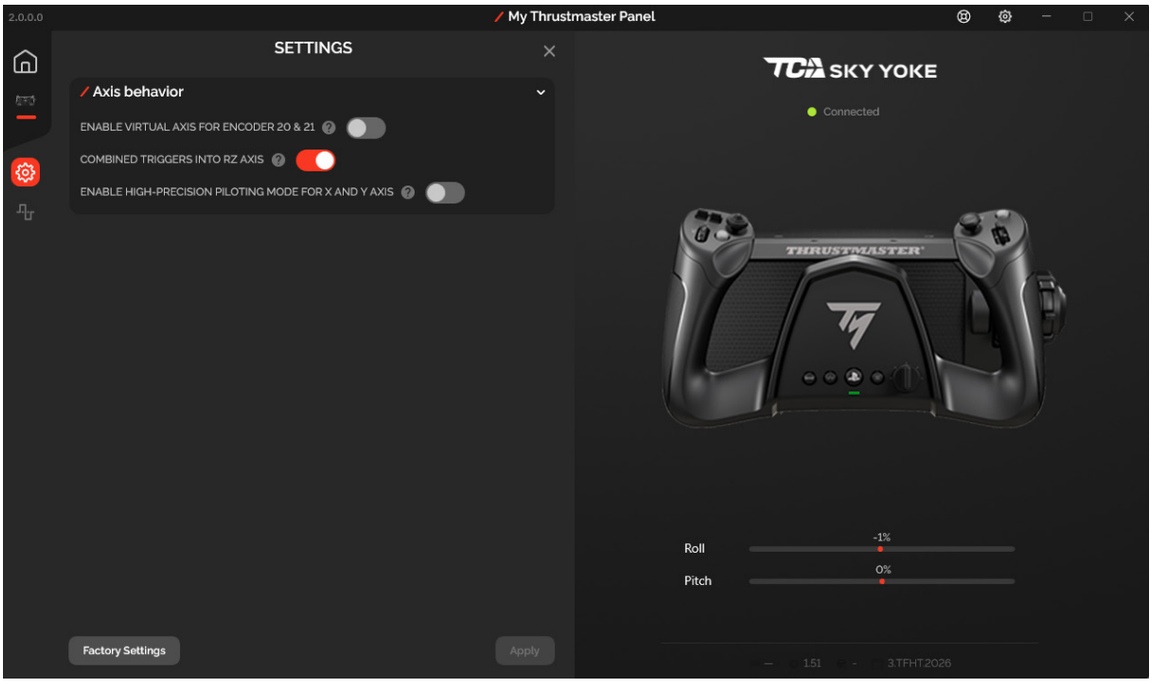

Separador **TESTING (Testar)**

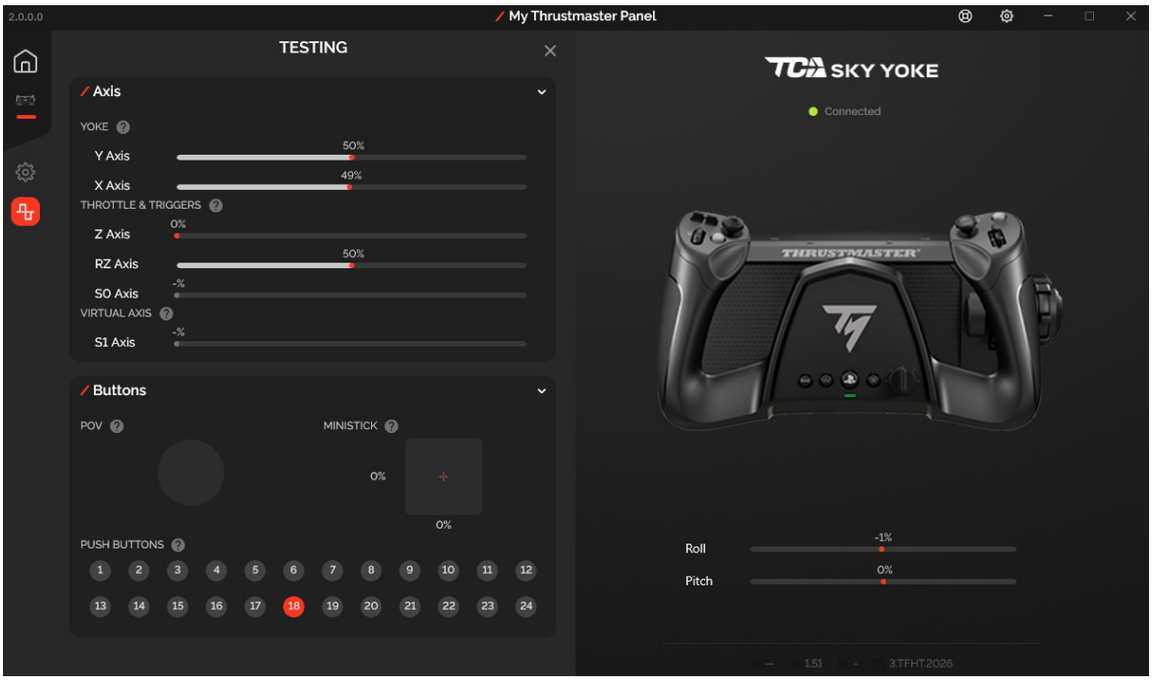

7. Mapeamento para consolas PlayStation®5

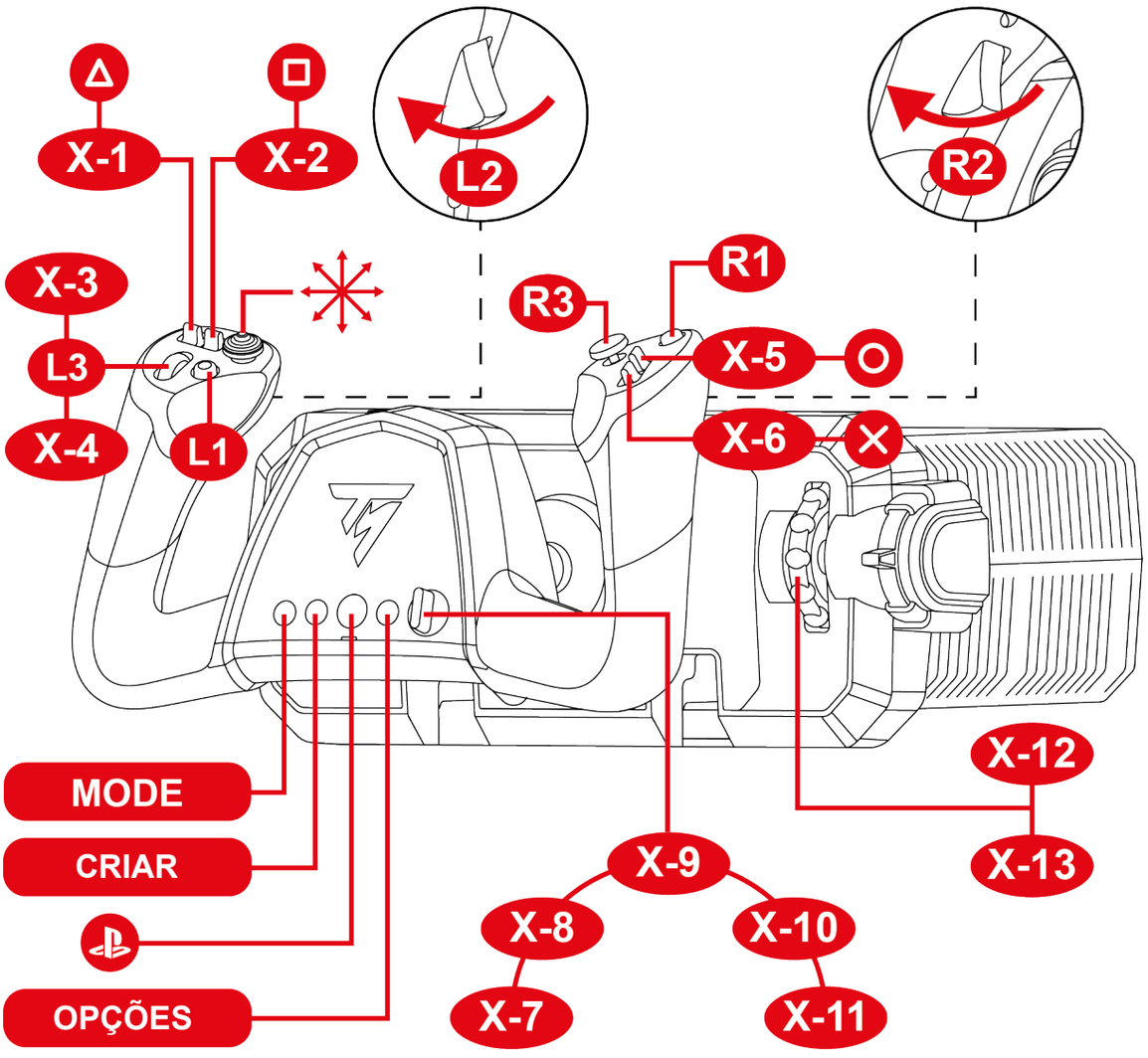

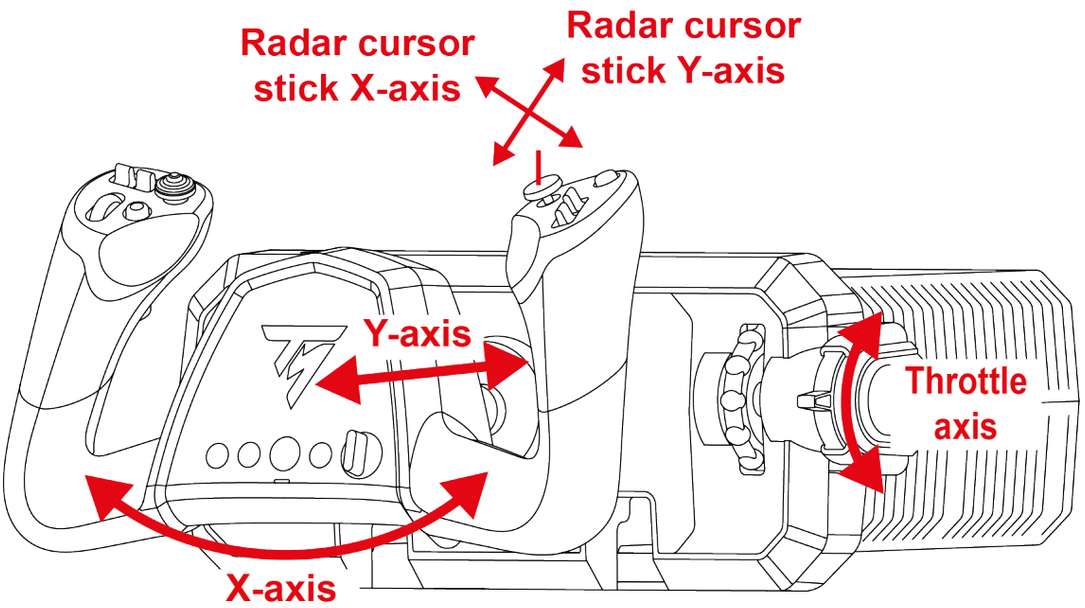

8. Mapeamento para o PC

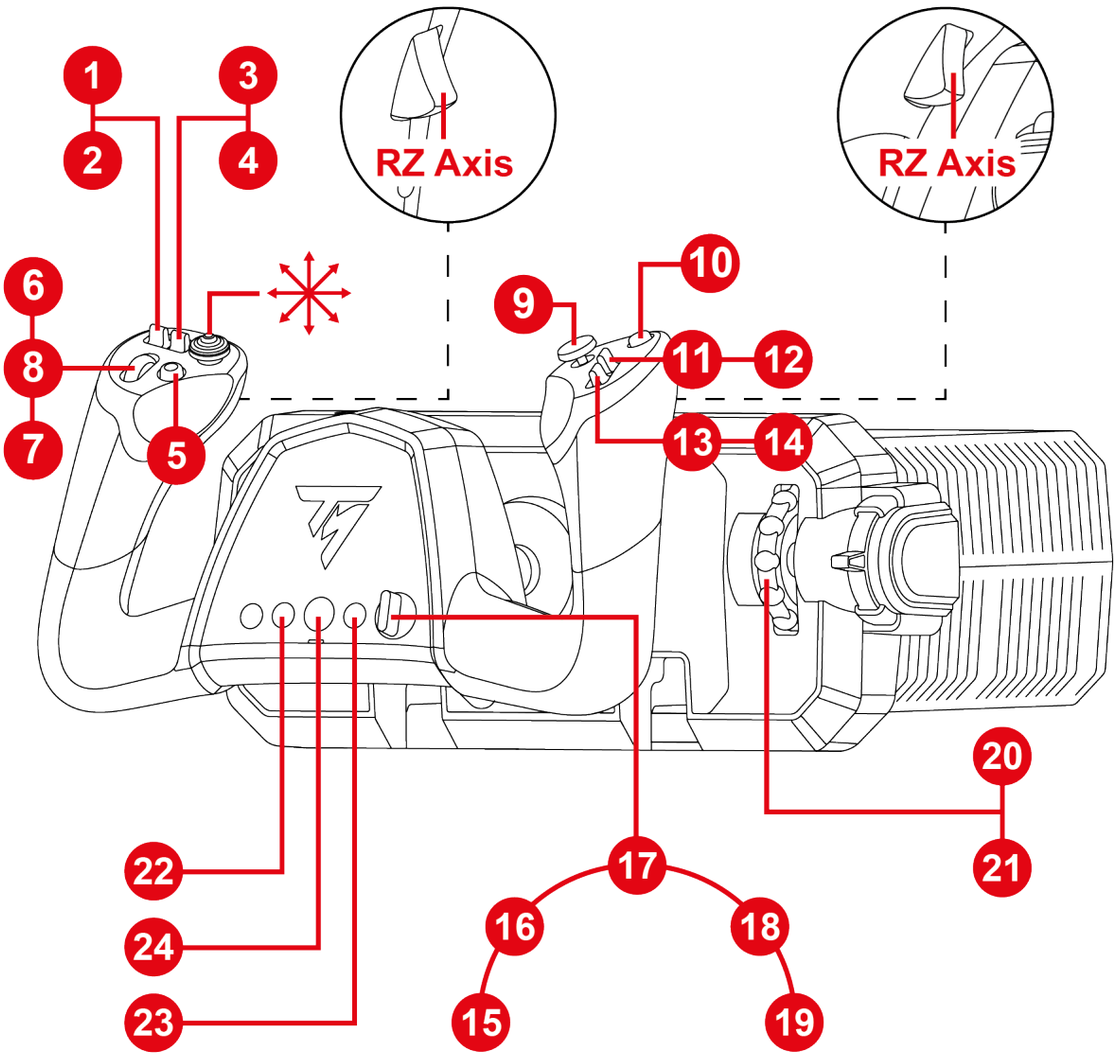

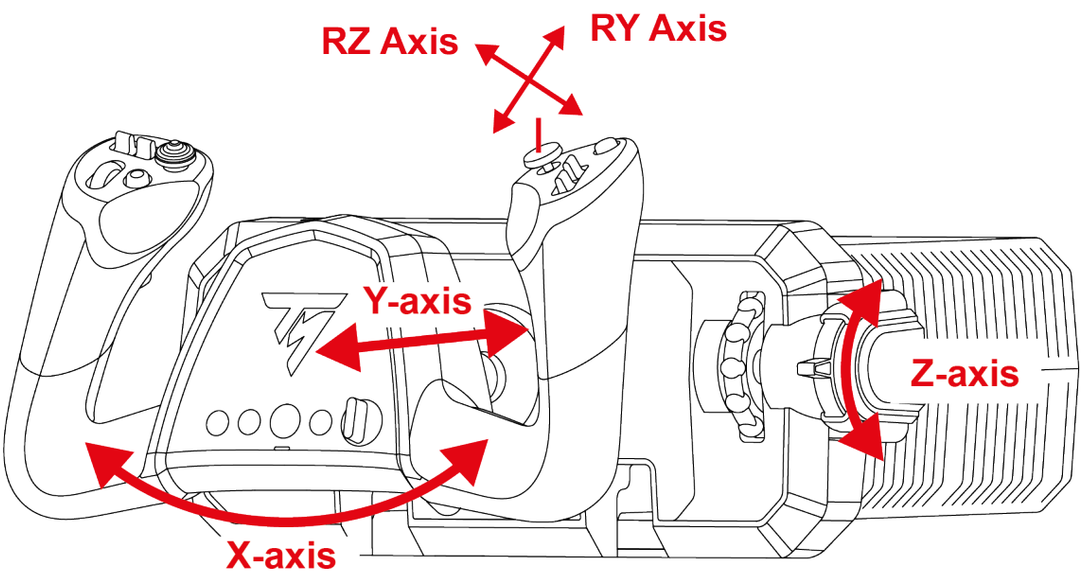

9. Modo de compatibilidade

A manche possui dois modos de compatibilidade:

- Nas consolas PlayStation®5, selecione o modo PlayStation®5 (luz LED vermelha).
- No PC, selecione o modo PC (luz LED verde).

Cor da luz LED	Modo
	PlayStation®5 (modo predefinido)
	PC

Para alterar o modo de compatibilidade:

1. Prima continuamente o botão MODO durante 3 segundos, até a luz LED por baixo do botão começar a piscar.

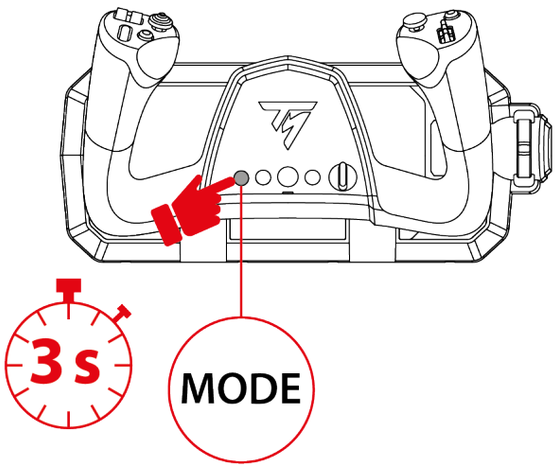

2. Prima o botão MODO para selecionar o modo de compatibilidade que pretende.

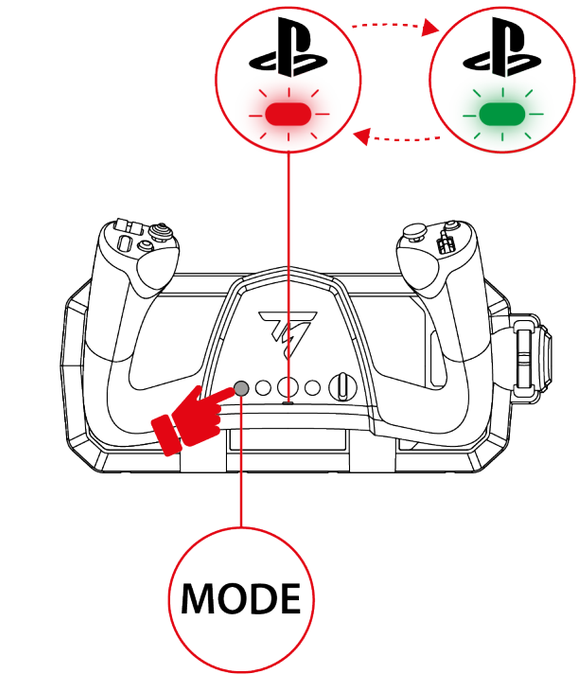

3. Depois de selecionar o modo de compatibilidade, aguarde 5 segundos. O modo é confirmado quando a luz LED por baixo do botão para de piscar.

4. Nas consolas PlayStation®5, prima o botão para ligar a manche ao seu perfil.

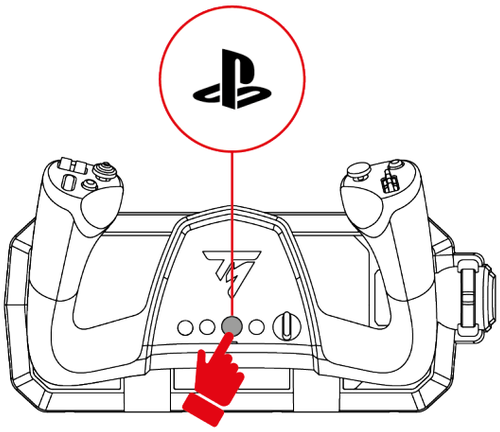

10. Características

Alavanca de potência

A alavanca de potência controla o impulso do motor.

Para aumentar o impulso do motor, pressione a alavanca de potência para cima.
Para diminuir o impulso do motor, pressione a alavanca de potência para baixo.

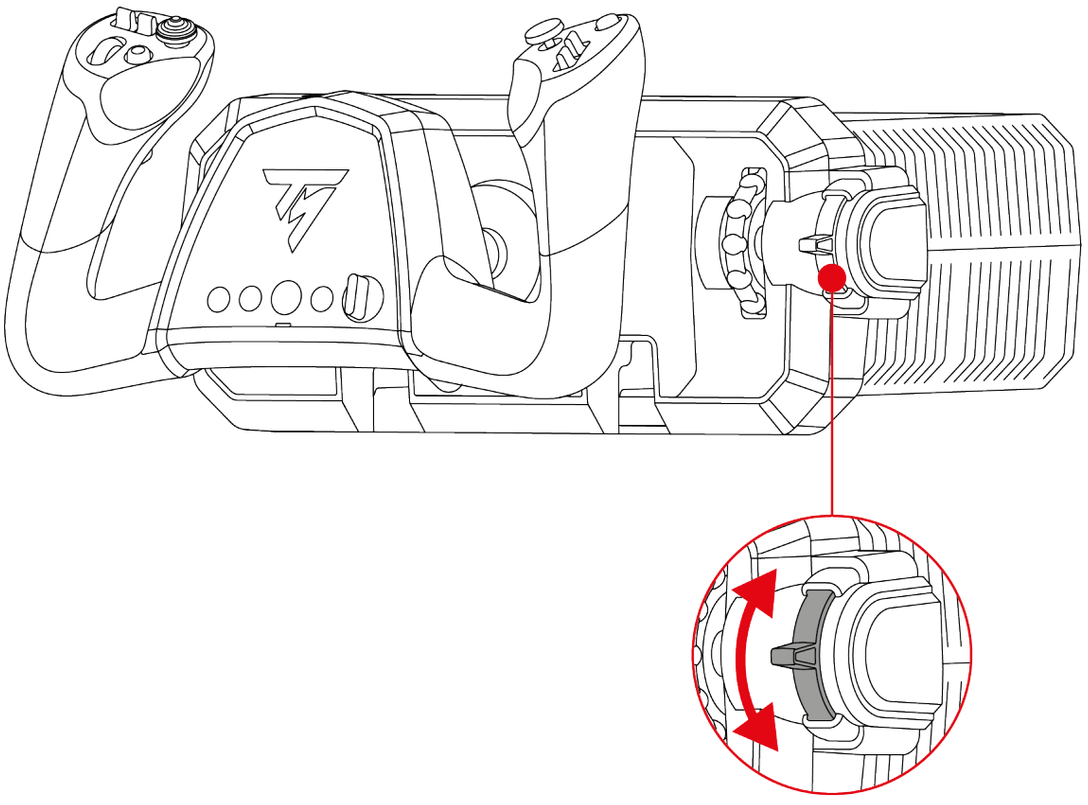

Controlos do eixo vertical (leme de direção)

Os gatilhos analógicos permitem-lhe controlar o leme de direção da aeronave, simulando a ação dos pedais do leme de direção de uma aeronave.

Para virar o nariz da aeronave para a esquerda, pressione gradualmente o gatilho esquerdo.
Para virar o nariz da aeronave para a direita, pressione gradualmente o gatilho direito.

Estas ações rodam a aeronave à volta do respetivo eixo vertical e permitem-lhe controlar a guinada.

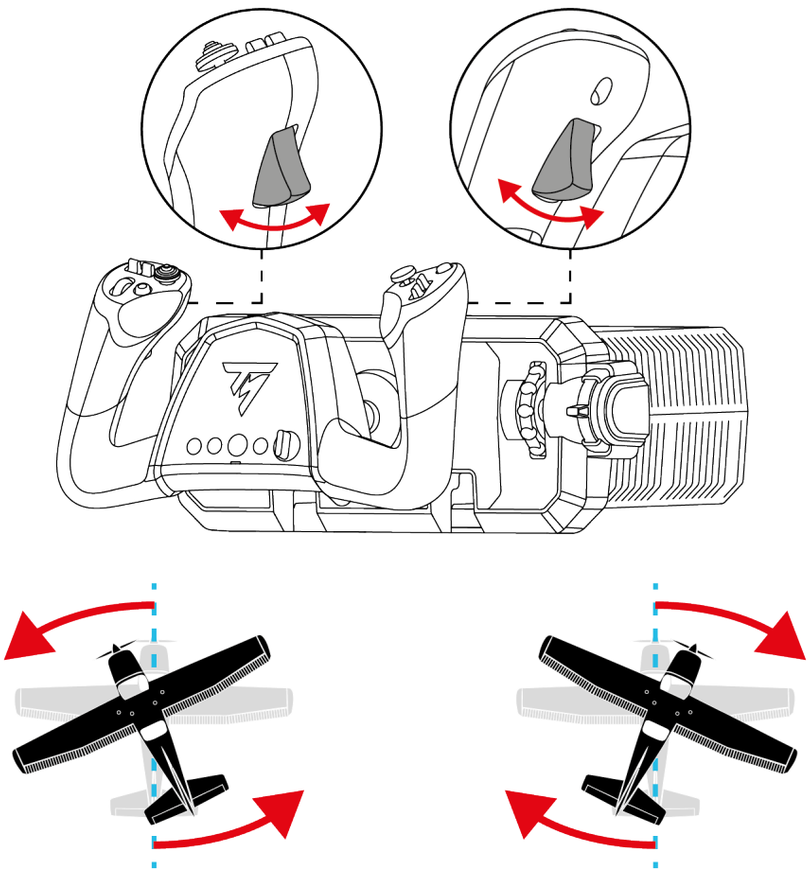

Controlos do eixo lateral (leme de profundidade)

A manche permite-lhe controlar o leme de profundidade da aeronave.

Para inclinar a aeronave para cima e subir o respetivo nariz, puxe a manche para si.
Para inclinar a aeronave para baixo e descer o respetivo nariz, pressione a manche para a frente.

Estas ações rodam a aeronave à volta do respetivo eixo transversal e permitem-lhe controlar o eixo lateral.

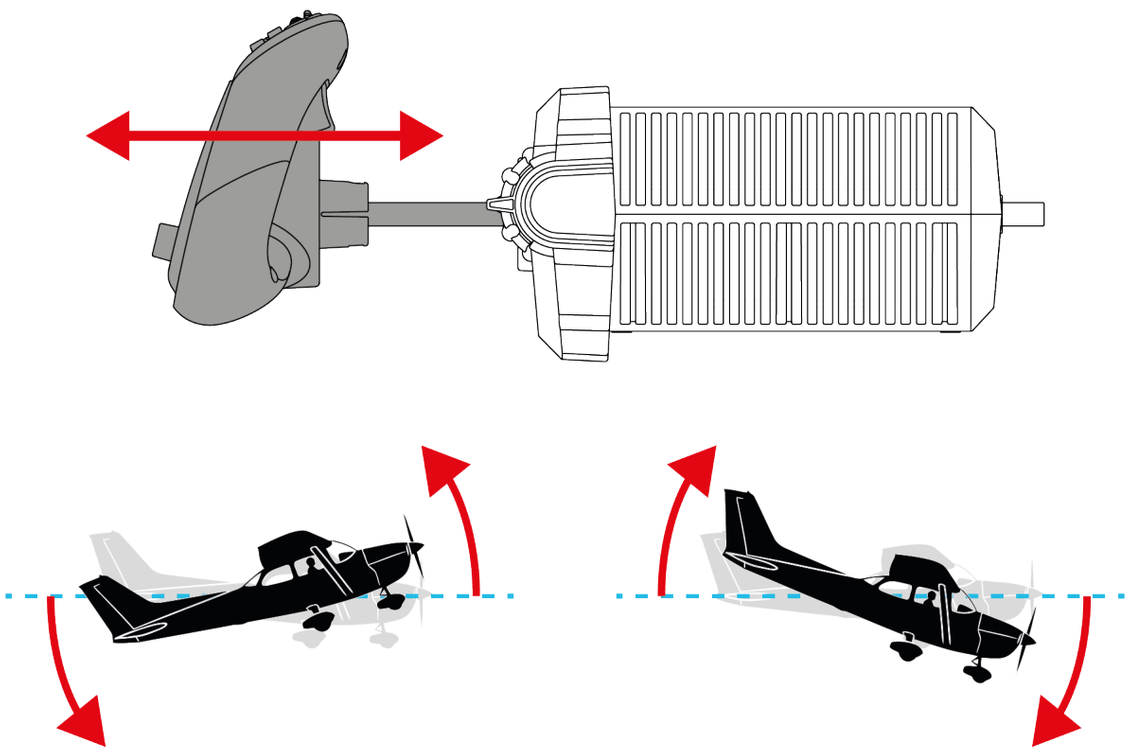

Controlos do eixo longitudinal (ailerons)

A manche permite-lhe controlar os ailerons da aeronave.

Para inclinar a aeronave para a esquerda, rode a manche para a esquerda.
Para inclinar a aeronave para a direita, rode a manche para a direita.

Estas ações rodam a aeronave à volta do respetivo eixo longitudinal e permitem-lhe controlar o rolamento.

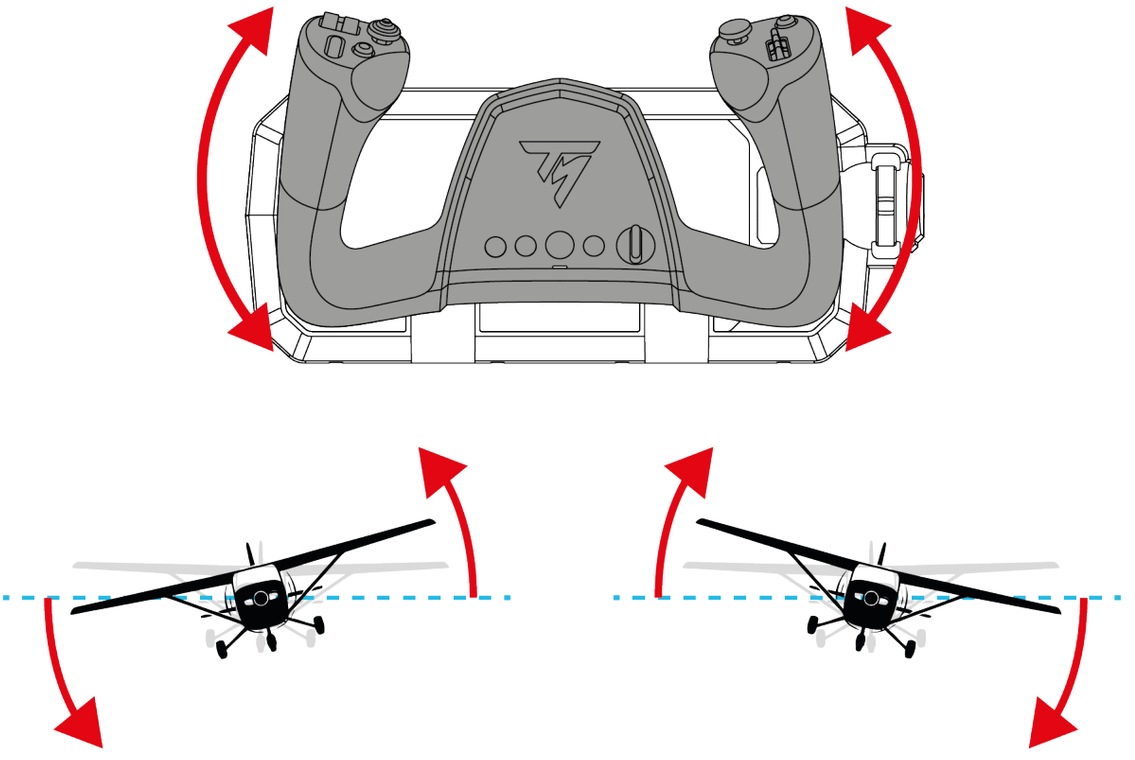

Compensação do eixo lateral (trim)

A roda de compensação permite-lhe ajustar a compensação do eixo lateral da aeronave.

Para ajudar a aeronave a manter o nariz para cima (compensação de cabrada), rode a roda de compensação para baixo.
Para ajudar a aeronave a manter o nariz para baixo (compensação de picada), rode a roda de compensação para cima.

Este controlo permite-lhe reduzir as correções necessárias na manche para manter a atitude pretendida e melhora o conforto de pilotagem durante voos longos.

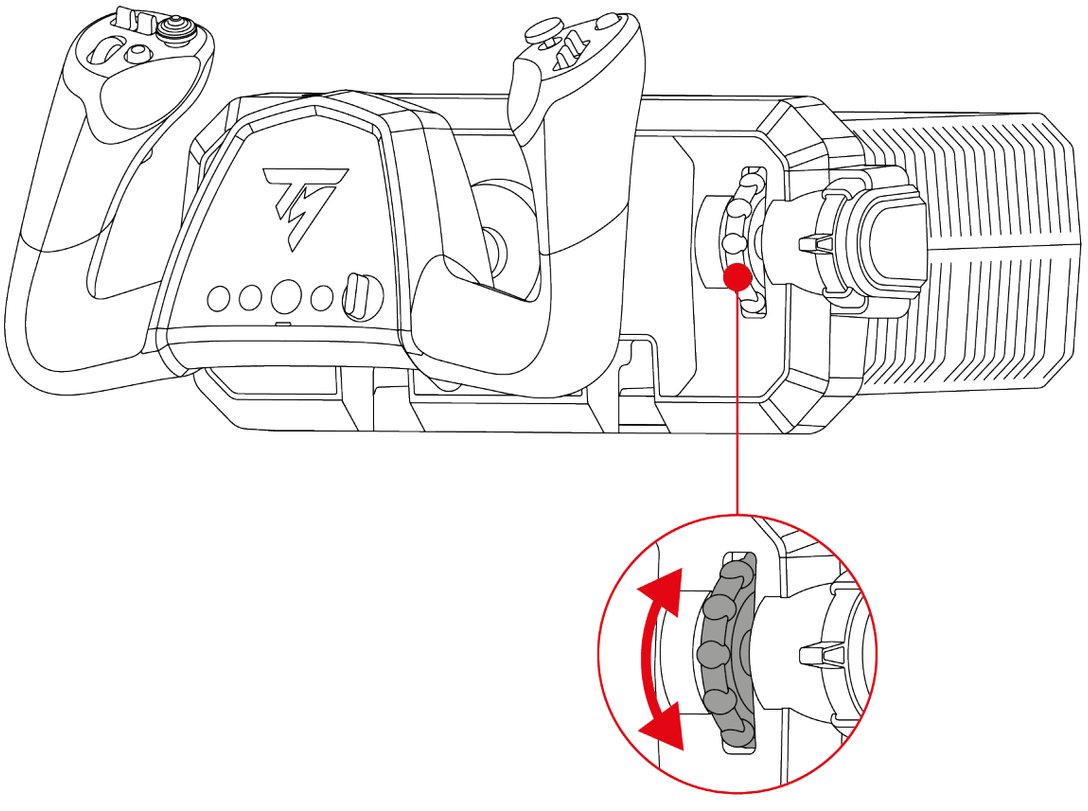

Hat switch de “ponto de vista” de 8 direções

A manche TCA SKY Yoke possui um hat switch de “ponto de vista” de 8 direções que lhe permite monitorizar o que se passa à volta da aeronave (nos jogos que permitem fazê-lo).

No menu de configuração do jogo, pode programar as diferentes vistas (vista traseira, vista da esquerda, vista da direita, vistas externas) nas direções do hat switch de “ponto de vista” de 8 direções.

Pode também reservar o hat switch de “ponto de vista” de 8 direções para outras utilizações (tiro, etc.).

11. Compatibilidade

A manche TCA SKY Yoke é compatível com o sistema de pedais do leme de direção TFRP T.Flight Rudder Pedals* e com o quadrante de potência TCA SKY Quadrant**.

O sistema de pedais do leme de direção TFRP* é compatível com todos os jogos que suportam pedais do leme de direção.

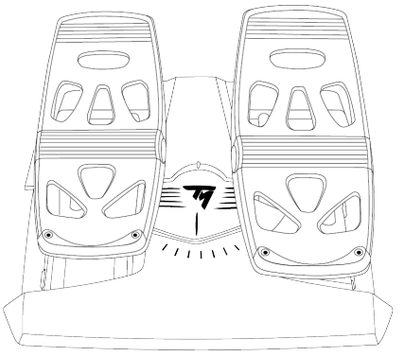

TFRP T.Flight Rudder Pedals*

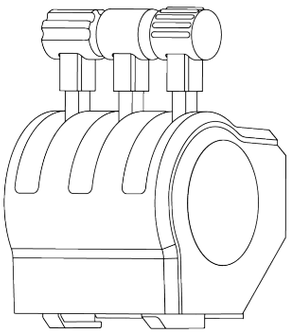

TCA SKY Quadrant**

A manche TCA SKY Yoke não é compatível com cockpits que incluem um simulador de movimento. Os movimentos do cockpit alteram o comportamento dos eixos de voo principais (lateral e longitudinal).

** Vendido à parte*

*** Disponível posteriormente*

Conectividade

O sistema de pedais do leme de direção TFRP T.Flight Rudder Pedals* é ligado à porta USB-A (através do T.RJ12 USB ADAPTER*) ou a uma das portas RJ12 na manche TCA SKY Yoke.

O quadrante de potência TCA SKY Quadrant** é ligado à porta USB-A ou a uma das portas RJ12 na manche TCA SKY Yoke.

** Vendido à parte*

*** Disponível posteriormente*

O quadrante de potência TCA SKY Quadrant* está disponível em duas configurações diferentes:

- Se possui o quadrante de potência TCA SKY Quadrant*, vendido isoladamente: o quadrante de potência tem um conector USB-A. Pode ligar o quadrante de potência a uma porta USB-A ou a uma porta RJ12 substituindo primeiro o conector USB-A por um conector RJ12 (não incluído). Para saber como substituir o conector USB-A por um conector RJ12, visite o sítio Web de **suporte técnico da Thrustmaster**.
- Se possui o quadrante de potência vendido com o pacote TCA SKY Yoke Flight Pack (versão para a PlayStation)*: o quadrante de potência tem um conector RJ12. Apenas pode ligar o quadrante de potência a uma porta RJ12.

** Disponível posteriormente*

12. Duplo Controlo

O sistema Duplo Controlo permite-lhe ligar uma segunda manche TCA SKY Yoke* para partilhar o controlo da aeronave entre um instrutor e um aluno.

Esta funcionalidade simulação as condições de instrução de voo ao tornar mais fácil para dois utilizadores partilharem o controlo.

Quando as duas manches estão ligadas:

- Um único utilizador controla os eixos de voo principais (lateral e longitudinal);
- Ambos os utilizadores controlam os botões (as exceções são descritas na secção **Notas importantes**).



- O sistema Duplo Controlo **apenas funciona no PC**.
- Ambas as manches devem ser modelos TCA SKY Yoke PlayStation®5/PC.

** Vendido à parte*

Ligação

1. Ligue um cabo USB-C/USB-A à porta USB-C na primeira manche (manche do Instrutor) e a uma porta USB-A no PC.
2. Ligue um cabo USB-C/USB-A à porta USB-C na segunda manche (manche do Aluno) e à porta USB-A na manche do Instrutor.

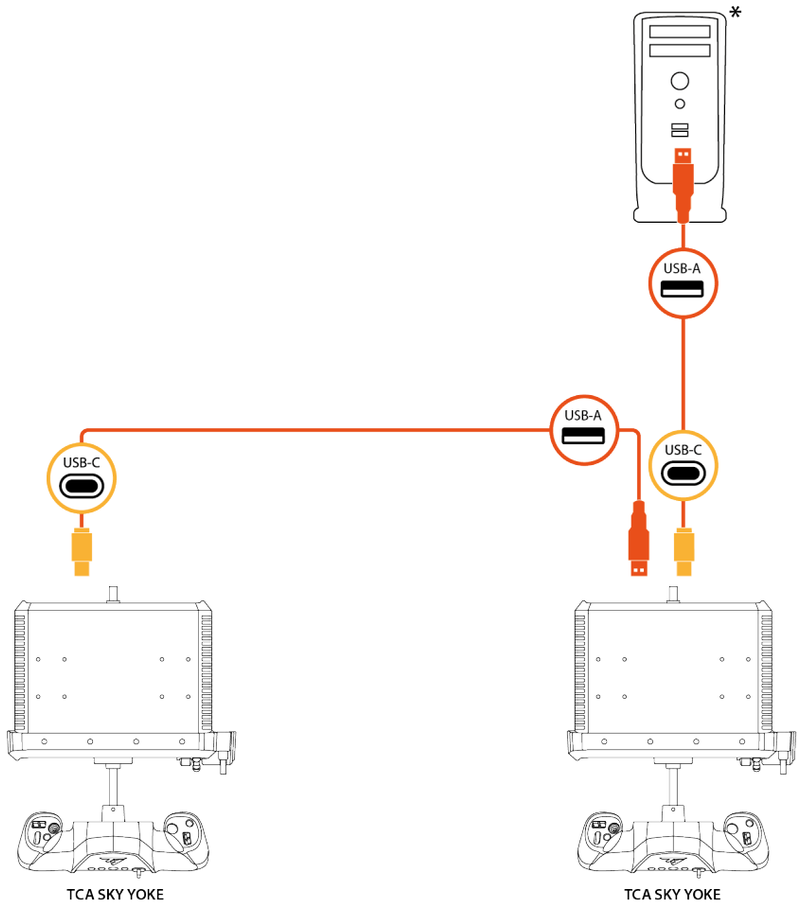

** Não incluído*



- A manche do Instrutor é a manche ligada diretamente ao PC. A segunda manche é a manche do Aluno.
- Por predefinição, a manche do Instrutor controla os eixos de voo principais (lateral e longitudinal). A manche do Aluno não consegue afetar estes eixos.
- A luz LED situada por baixo do botão apenas se acende na manche que controla os eixos de voo principais.
- Para transferir o controlo dos eixos de voo principais do instrutor para o aluno e vice-versa, siga o procedimento descrito na secção **Transferir os controlos**.

Transferir os controlos

Na configuração Duplo Controlo, pode transferir o controlo dos eixos de voo principais (lateral e longitudinal) entre o instrutor e o aluno.

A luz LED situada por baixo do botão apenas se acende na manche que controla os eixos de voo principais.

Do instrutor para o aluno

Para transferir o controlo dos eixos de voo principais (lateral e longitudinal) do instrutor para o aluno, prima o botão R1 na manche do Instrutor.

A luz LED apaga-se na manche do Instrutor e acende-se na manche do Aluno.

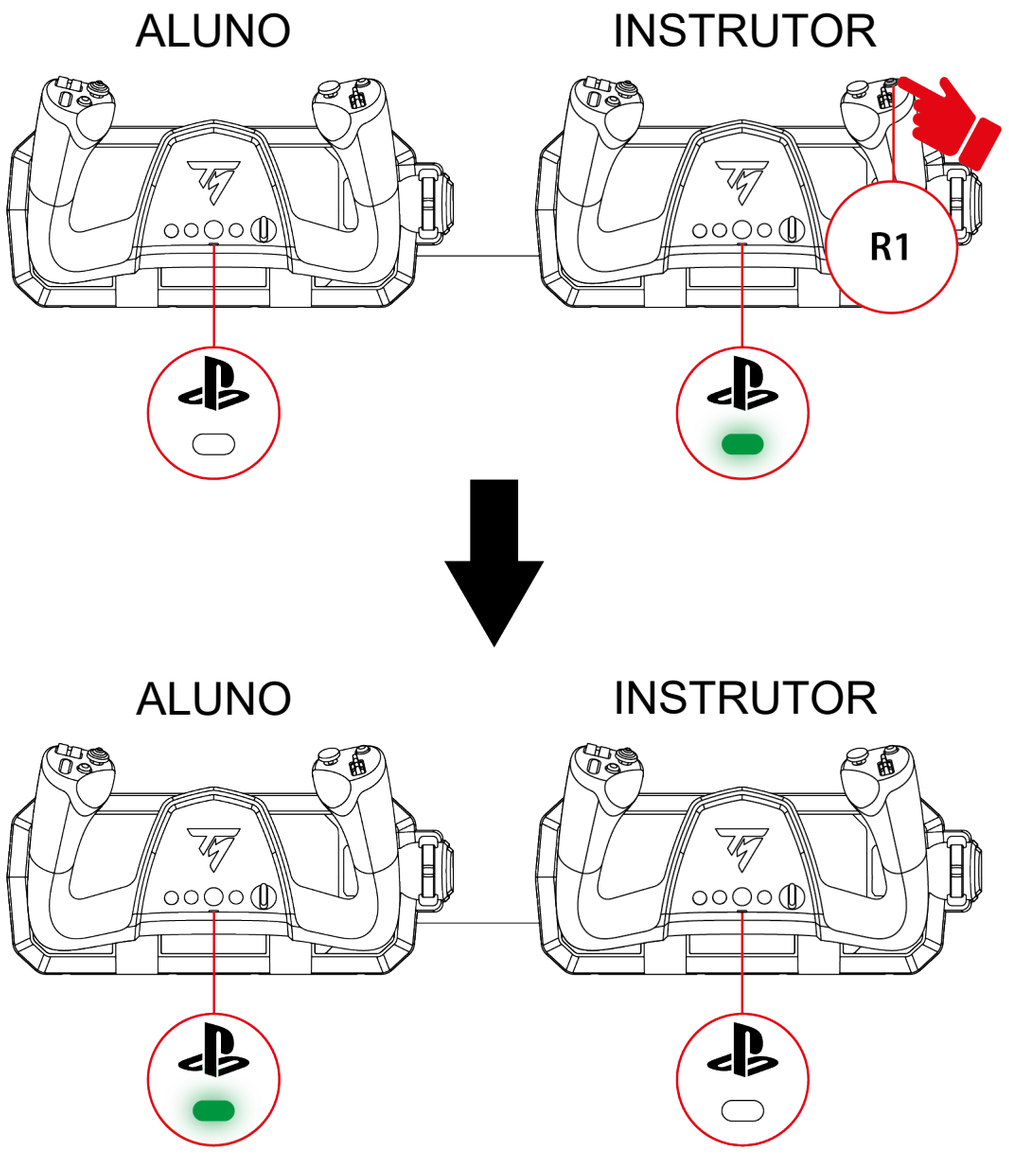

Do aluno para o instrutor

Para que o instrutor recupere imediatamente o controlo dos eixos de voo principais (lateral e longitudinal), mova um dos eixos de voo principais na manche do Instrutor. A luz LED apaga-se na manche do Aluno e acende-se na manche do Instrutor.

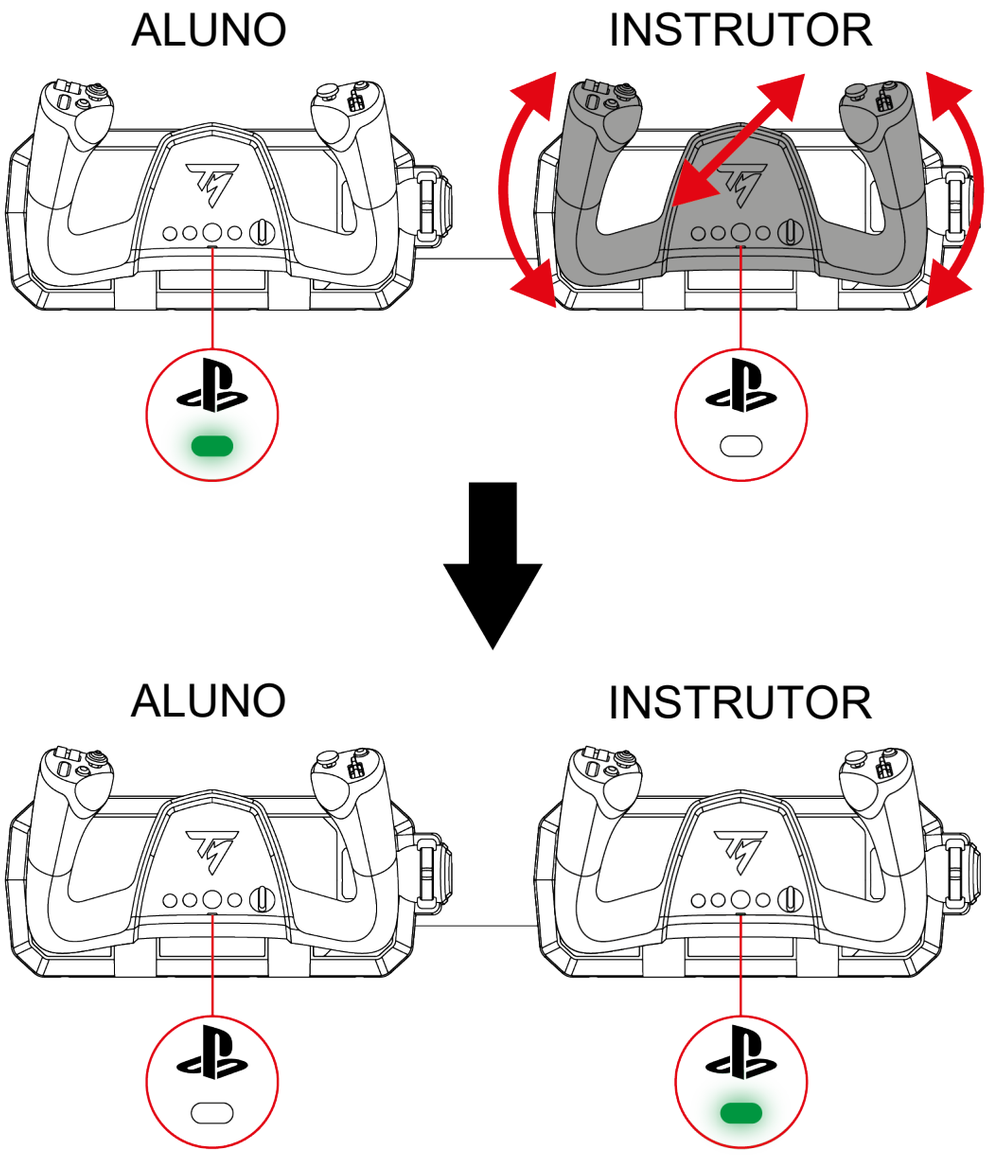



Retardar a transferência dos controlos

Se o instrutor quiser recuperar o controlo dos eixos de voo principais (lateral e longitudinal) quando a manche está descentrada, é possível retardar a transferência dos controlos 2 segundos.

Para tal, prima o botão R1 na manche do Instrutor. O instrutor dispõe então de 2 segundos para posicionar a manche como pretendido antes de a transferência dos controlos produzir efeito.

*Utilizar dispositivos periféricos**

Na configuração Duplo Controlo, pode ligar até dois dispositivos periféricos (sistema de pedais do leme de direção TFRP*, quadrante de potência TCA SKY Quadrant**) a cada manche:

- Na manche do Instrutor, utilize as duas portas RJ12 para ligar os dispositivos periféricos.
- Na manche do Aluno, utilize as duas portas RJ12 e a porta USB-A para ligar os dispositivos periféricos.

** Vendido à parte*

*** Disponível posteriormente*



- Se possui o quadrante de potência TCA SKY Quadrant* (vendido isoladamente), pode ligá-lo à porta USB-A no PC ou na manche do Aluno, ou a uma das portas RJ12 nas manches substituindo primeiro o conector USB-A por um conector RJ12 (não incluído). Para saber como substituir o conector USB-A por um conector RJ12, visite o sítio Web de **suporte técnico da Thrustmaster**.
- Se possui o quadrante de potência vendido com o pacote TCA SKY Yoke Flight Pack (versão para a PlayStation)*, apenas pode ligar o quadrante de potência a uma das portas RJ12 nas manches.

** Disponível posteriormente*



- Caso pretenda ligar um quadrante de potência à manche do Instrutor, deve ligá-lo a uma das portas RJ12.
    - Se possui o quadrante de potência TCA SKY Quadrant* (vendido isoladamente), o conector RJ12 não está incluído. Para saber como substituir o conector USB-A por um conector RJ12, visite o sítio Web de **suporte técnico da Thrustmaster**.
    - Se possui o quadrante de potência vendido com o pacote TCA SKY Yoke Flight Pack (versão para a PlayStation)*, pode ligar o quadrante de potência diretamente.

** Disponível posteriormente*

Exemplos de configurações possíveis:

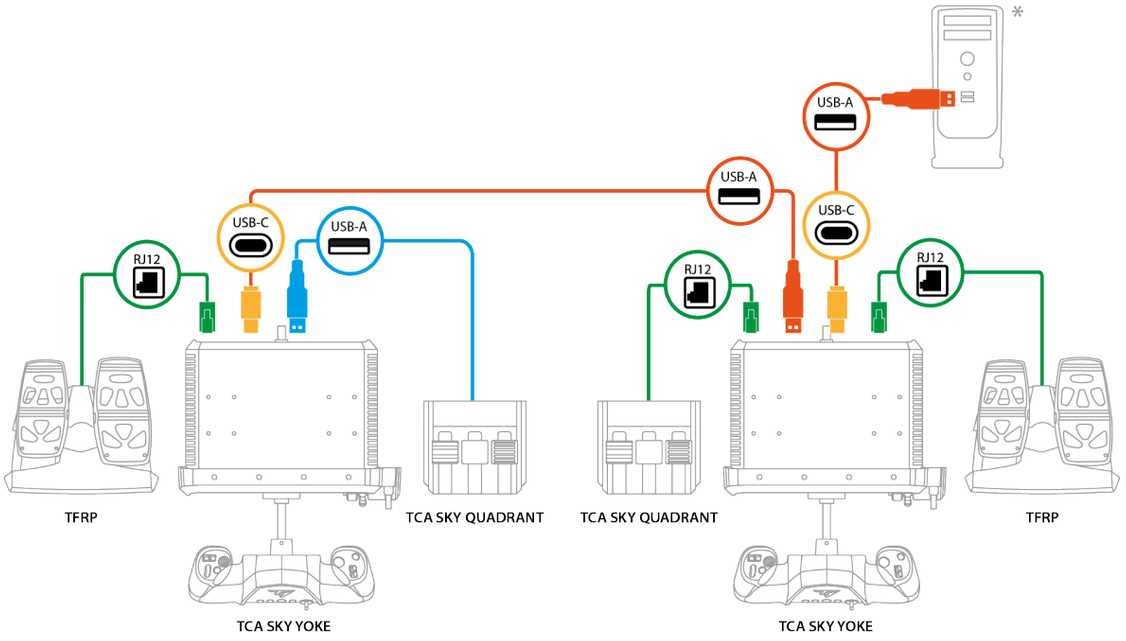

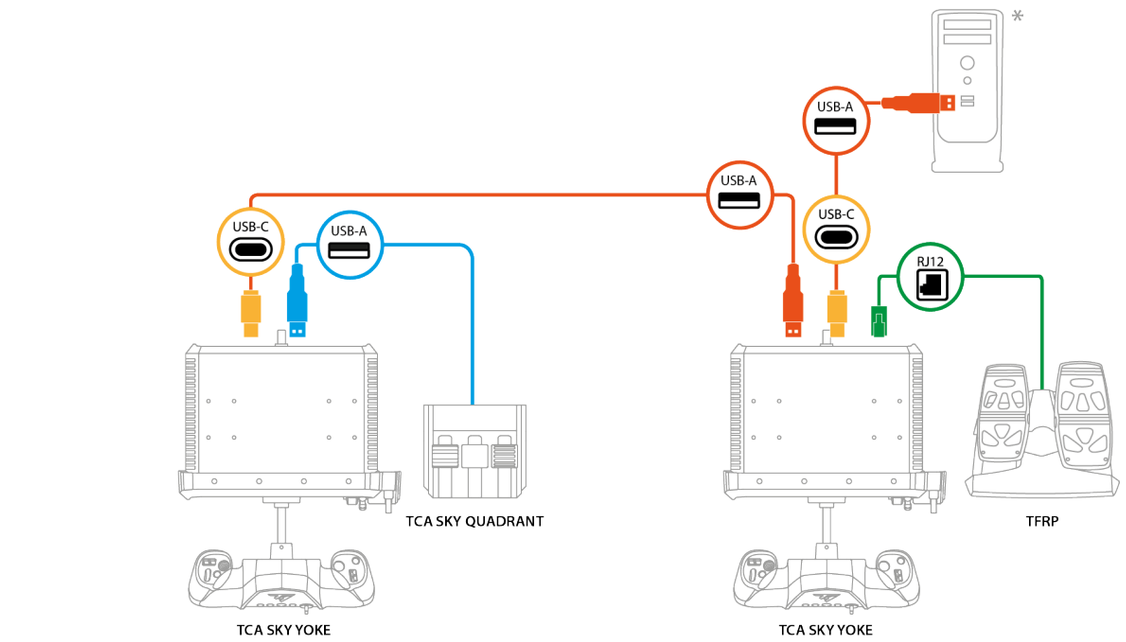

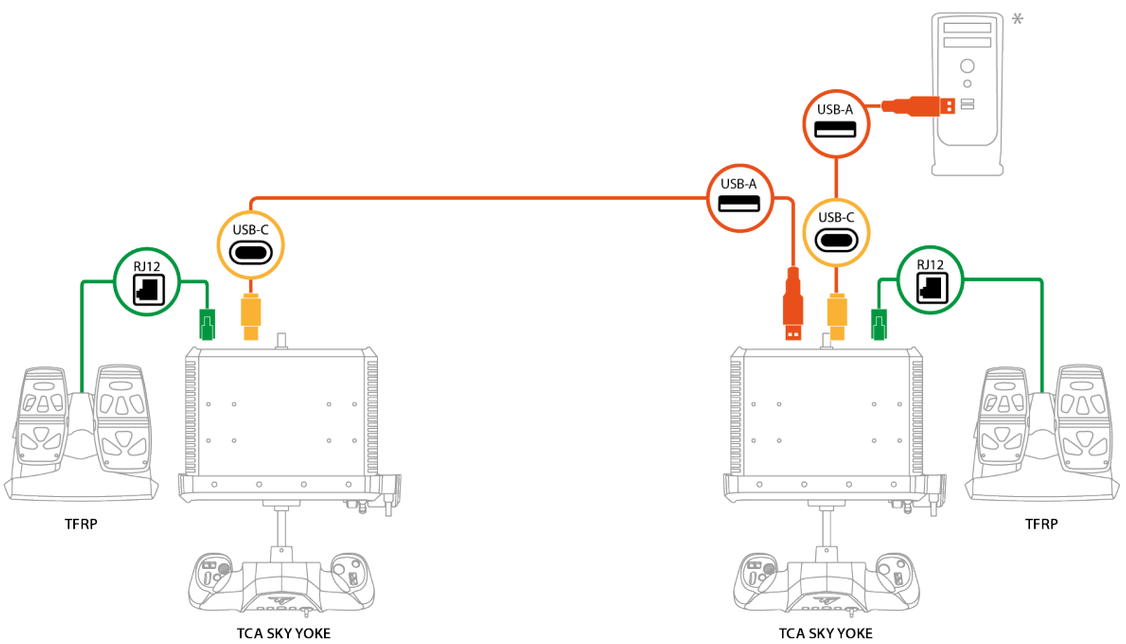

** Não incluído*

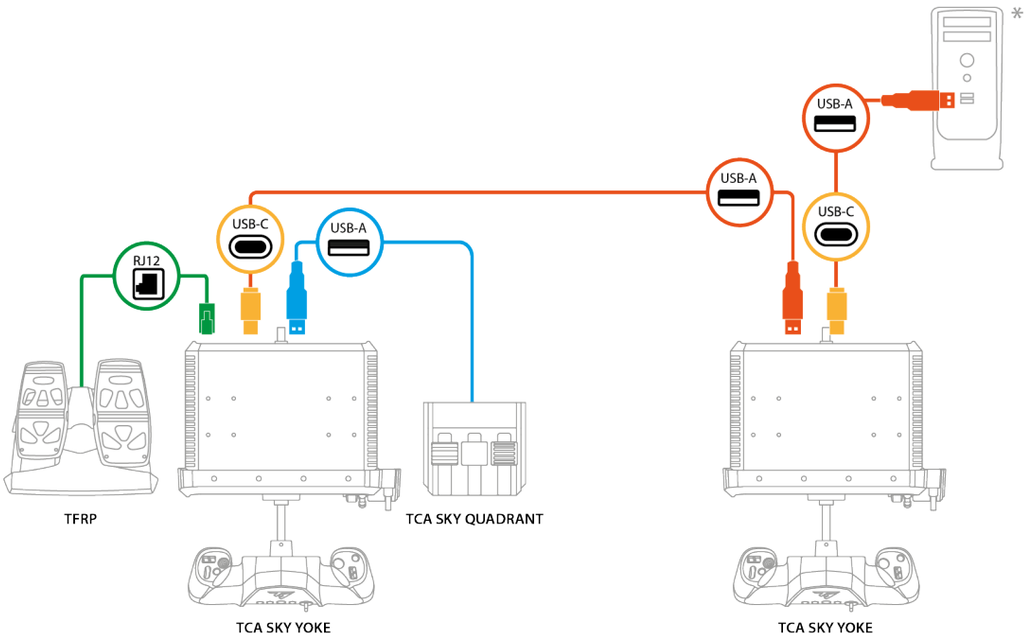

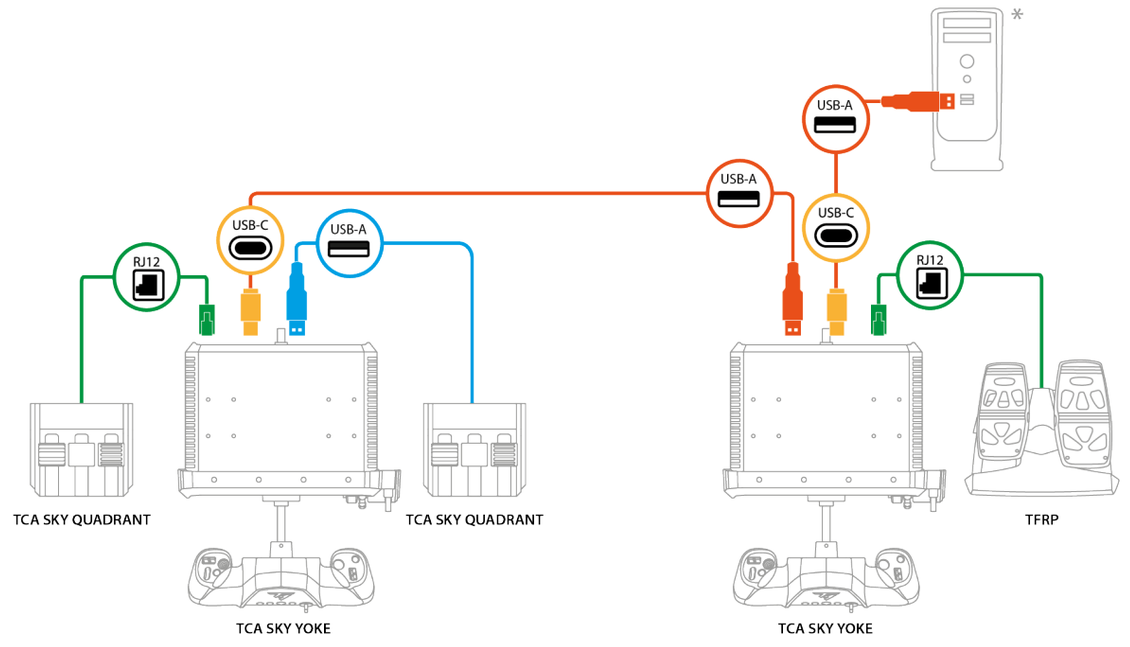

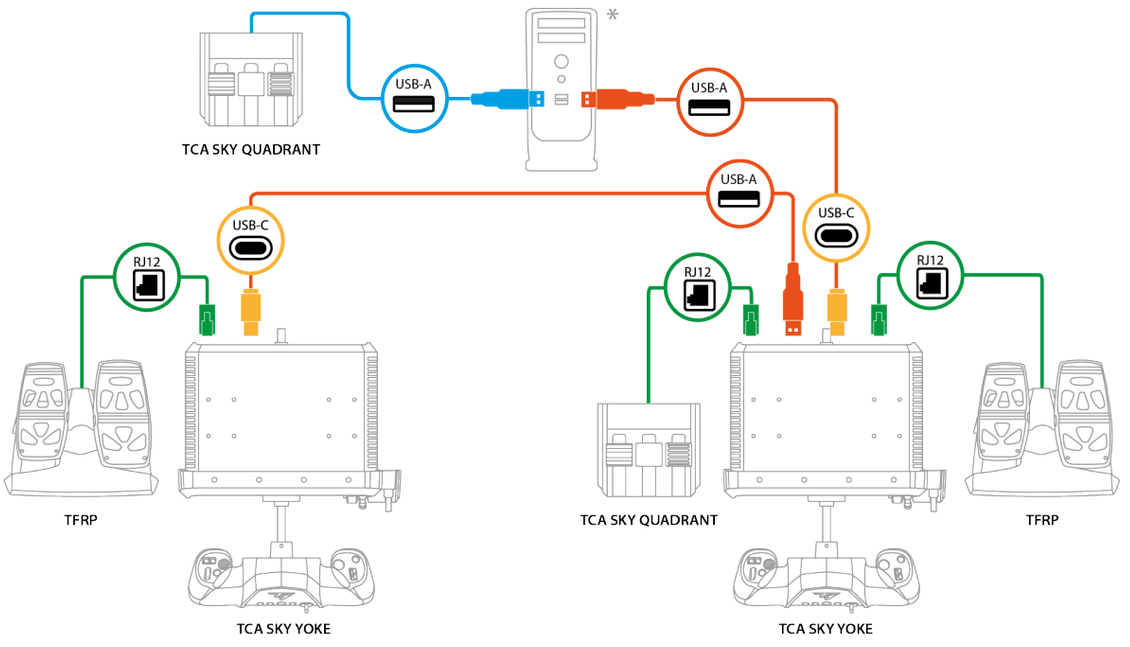

** Não incluído*

Notas importantes

Na configuração Duplo Controlo:

- O **seletor** (botões 15, 16, 17, 18 e 19) e a **alavanca de potência integrada** (eixo Z) apenas estão funcionais na manche do Aluno.
- Os **botões** podem ser utilizados em qualquer altura em ambas as manches sem interferir com a transferência dos controlos. No entanto, na manche do Instrutor, o botão R1 está reservado exclusivamente para a transferência dos controlos. Na manche do Aluno, várias funções podem ser atribuídas ao botão R1.
- A **minialavanca** em cada manche pode ser utilizada em qualquer altura. Quando utilizadas simultaneamente, a minialavanca na manche do Instrutor tem prioridade sobre a minialavanca na manche do Aluno.
- Os **gatilhos analógicos** em cada manche podem ser utilizados em qualquer altura. Quando utilizados simultaneamente, os gatilhos analógicos na manche do Instrutor têm prioridade sobre os gatilhos analógicos na manche do Aluno.

- O sistema de pedais do leme de direção **TFRP*** não interfere com a transferência dos controlos.
- O quadrante de potência **TCA SKY Quadrant**** (um ou dois dispositivos) pode ser utilizado tanto pelo instrutor como pelo aluno, independentemente da manche que controla os eixos de voo principais (lateral e longitudinal), uma vez que os eixos dos quadrantes de potência são independentes.

** Vendido à parte*

*** Disponível posteriormente*

Utilizar dois quadrantes de potência TCA SKY Quadrant*:

- É ligado um quadrante através de um conector RJ12 a cada manche: o quadrante A corresponde ao quadrante ligado à manche do Instrutor.
- Ambos os quadrantes são ligados através de um conector RJ12 à mesma manche: o quadrante A corresponde ao quadrante ligado ao conector RJ12 esquerdo (ao lado da porta USB-A).
- Um quadrante é ligado através de um conector RJ12 a uma manche e outro quadrante é ligado via USB-A à mesma manche, à segunda manche ou ao PC: o quadrante A corresponde ao quadrante ligado via RJ12.
- Um quadrante é ligado via USB-A a uma manche e outro quadrante é ligado via USB-A ao PC: ambos os quadrantes são independentes.



Caso pretenda ligar o quadrante de potência TCA SKY Quadrant* (vendido à parte) a uma das portas RJ12, primeiro deve substituir o conector USB-A por um conector RJ12 (não incluído). Para saber como substituir o conector USB-A por um conector RJ12, visite o sítio Web de **suporte técnico da Thrustmaster**.

** Disponível posteriormente*

Utilizar dois sistemas de pedais do leme de direção TFRP*:

- Apenas um sistema de pedais do leme de direção deve ser instalado por manche.
- Os controlos do sistema de pedais do leme de direção ligado à manche do Instrutor têm prioridade sobre os do sistema de pedais do leme de direção ligado à manche do Aluno.

  Esta prioridade não afeta o controlo dos eixos principais da manche: o instrutor consegue controlar o sistema de pedais do leme de direção sem que o aluno perca o controlo dos eixos principais da manche e vice-versa.

** Vendido à parte*

13. Perguntas frequentes e suporte técnico

Tem alguma questão relativamente à manche TCA SKY Yoke, ou deparou-se com problemas técnicos? Se for o caso, visite o sítio Web de suporte técnico da Thrustmaster: **https://support.thrustmaster.com/product/tca-sky-yoke-p/**.

1. A minha manche não funciona corretamente, ou parece estar mal calibrada

- Desligue a consola ou o PC, desligue a manche e volte a ligá-la, reinicie a consola ou o PC e reinicie o jogo.
- Ao ligar o seu produto, mantenha a manche centrada e evite movê-la para evitar problemas de calibragem.
- Nas consolas PlayStation®5, prima o botão  da manche e em seguida inicie sessão na sua conta PlayStation™Network para que a manche fique funcional.
- Certifique-se de que selecionou o modo de compatibilidade que corresponde à sua plataforma (consolas PlayStation®5 ou PC).

2. Não consigo configurar a minha manche

- Aceda ao menu do jogo e selecione **Opções > Controlador > Gamepad** ou **Joystick**. Em seguida, selecione a configuração mais adequada, ou reconfigure completamente as opções da manche.
- Para mais informações, consulte o manual do utilizador ou o utilitário de ajuda online do jogo.

3. A minha manche é demasiado sensível, ou não é suficientemente sensível

- A manche autocalibra-se automaticamente após alguns movimentos nos diferentes eixos.
- Aceda ao menu do jogo e selecione **Opções > Controlador > Gamepad** ou **Joystick**. Em seguida, ajuste a sensibilidade e as zonas mortas da manche se estas opções estiverem disponíveis.

4. A minha manche não funciona

Para que a sua manche funcione corretamente com videojogos, é essencial que o firmware esteja atualizado. Para proceder à atualização, vá até **https://support.thrustmaster.com/product/tca-sky-yoke-p/**.
Selecione **Drivers** (Controladores) e siga as instruções, incluindo o procedimento de transferência e instalação.

5. Os meus pedais de leme de direção não funcionam

Se estiver a utilizar dois sistemas de pedais do leme de direção TFRP*, certifique-se de que há um sistema de pedais do leme de direção ligado a cada manche.

** Vendido à parte*

THRUSTMASTER®

TCA SKY YOKE

Для консолей PlayStation®5 и ПК*

Руководство пользователя

Внимательно прочитайте инструкции, содержащиеся в данном руководстве, **перед** установкой, **перед** любым использованием продукта и **перед** любым техническим обслуживанием. Обязательно соблюдайте правила техники безопасности. Несоблюдение техники безопасности может привести к несчастным случаям и/или повреждениям. Сохраните настоящее руководство, чтобы иметь возможность обратиться к инструкциям в будущем.

** Совместимость с ПК (Windows® 10/11) не проверена и не подтверждена компанией Sony Interactive Entertainment.*

СОДЕРЖАНИЕ

1. СОДЕРЖИМОЕ КОРОБКИ 6

2. ТЕХНИЧЕСКИЕ ХАРАКТЕРИСТИКИ 7

3. ИНФОРМАЦИЯ ПО ИСПОЛЬЗОВАНИЮ 10

4. УСТАНОВКА ШТУРВАЛА НА СТОЛ 12

5. УСТАНОВКА ШТУРВАЛА В КОКПИТЕ.....15

6. УСТАНОВКА.....18

На консолях PlayStation®5.....18

На ПК.....21*

7. НАЗНАЧЕНИЕ КНОПОК ДЛЯ КОНСОЛЕЙ PLAYSTATION®5 30

8. НАЗНАЧЕНИЕ КНОПОК ДЛЯ ПК 31

9. РЕЖИМ СОВМЕСТИМОСТИ.....32

10. ФУНКЦИИ 35

Рычаг управления 35

Управление рысканием (руль направления).....36

Управление тангажом (руль высоты) 37

Управление креном (элероны) 38

Триммирование по тангажу (trim) 39

8-позиционный кнопочный переключатель точки обзора.....40

11. СОВМЕСТИМОСТЬ.....41

Возможности подключения 42

12. СДВОЕННОЕ УПРАВЛЕНИЕ.....44

Подключение.....45

Передача управления 47

Использование периферийных устройств*.....51

Важные примечания 56

13. ЧАСТО ЗАДАВАЕМЫЕ ВОПРОСЫ И ТЕХНИЧЕСКАЯ ПОДДЕРЖКА.....60

TCA SKY YOKE

Насладитесь эффектом полного погружения со штурвалом TCA SKY Yoke, который обеспечит вам плавное и точное пилотирование с самого взлета.

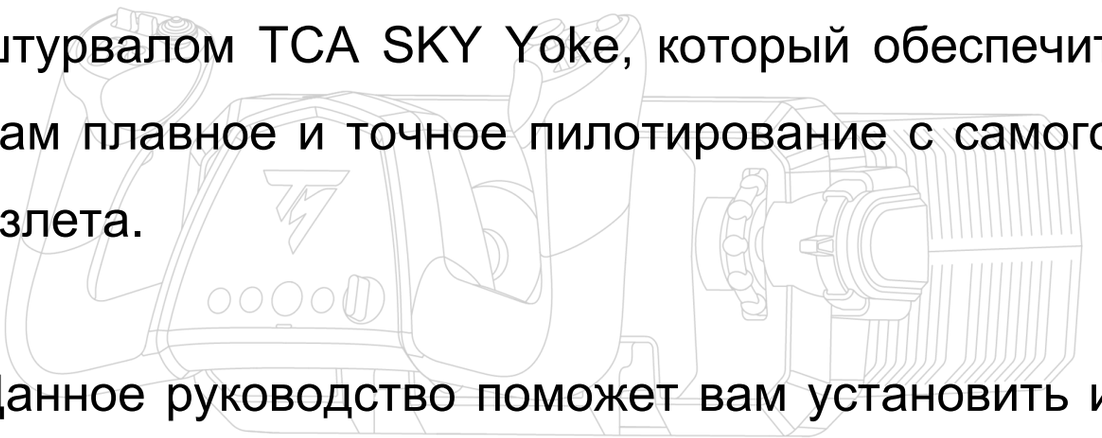

Данное руководство поможет вам установить и использовать TCA SKY Yoke в оптимальных условиях. Перед началом работы внимательно прочитайте инструкции и предупреждения: они помогут вам получить максимум удовольствия от использования устройства.

Обновление прошивки

Для корректной работы штурвала TCA SKY Yoke с видеоиграми необходимо обновить его прошивку.

Для выполнения обновления доступны **два варианта**:

Загрузите драйвер ПК и его настраиваемый интерфейс для панели управления Windows®:

1. Перейдите на сайт **https://support.thrustmaster.com/product/tca-sky-yoke-p/**
2. Удалите старый драйвер для ПК, затем загрузите и установите новый драйвер для ПК, доступный в разделе **Drivers** (Драйверы). После завершения установки перезагрузите компьютер.
3. Откройте приложение **THRUSTMASTER FIRMWARE UPDATER** и обновите прошивку штурвала до последней версии.

ИЛИ

Загрузите программное обеспечение My Thrustmaster Panel:

1. Перейдите на сайт **https://support.thrustmaster.com/product/tca-sky-yoke-p/**
2. Загрузите и установите программное обеспечение My Thrustmaster Panel, доступное в разделе **Software** (Программное обеспечение) и следуйте инструкциям.

1. Содержимое коробки

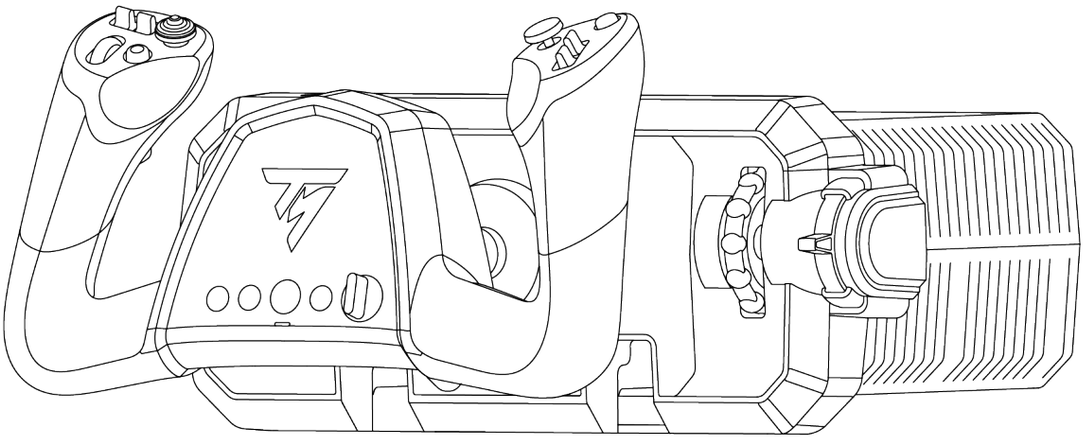

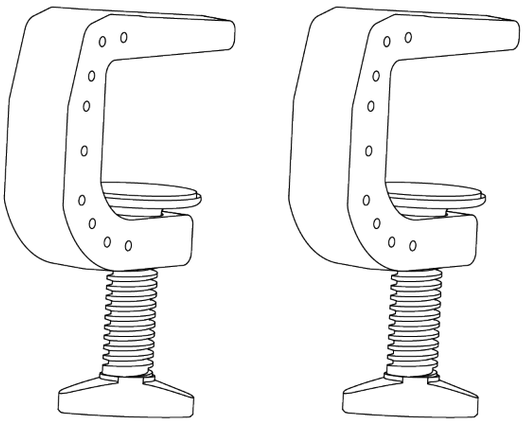



2. Технические характеристики

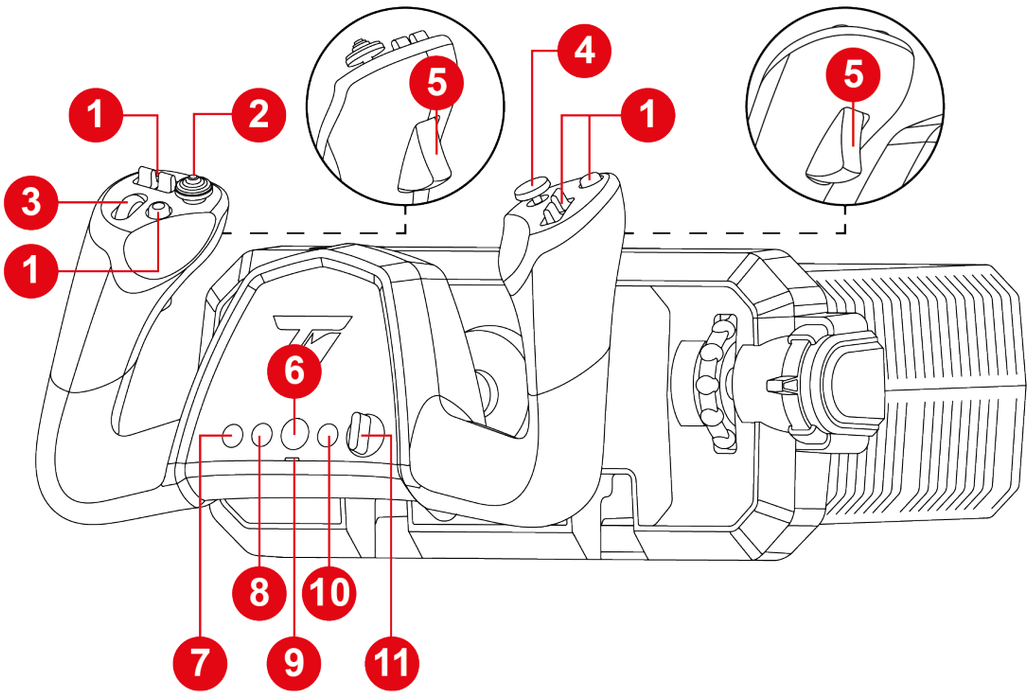

1. Кнопки управления
2. 8-позиционный кнопочный переключатель точки обзора
3. Колесо прокрутки
4. Аналоговый мини-джойстик
5. Аналоговые триггеры с функцией руля направления
6. Кнопка PS
7. Кнопка РЕЖИМ
8. Кнопка СОЗДАТЬ на консолях PS5®
9. Светодиодный индикатор режима совместимости (красный или зеленый)
10. Кнопка ПАРАМЕТРЫ на консолях PS5®
11. Селекторный переключатель (пять положений)

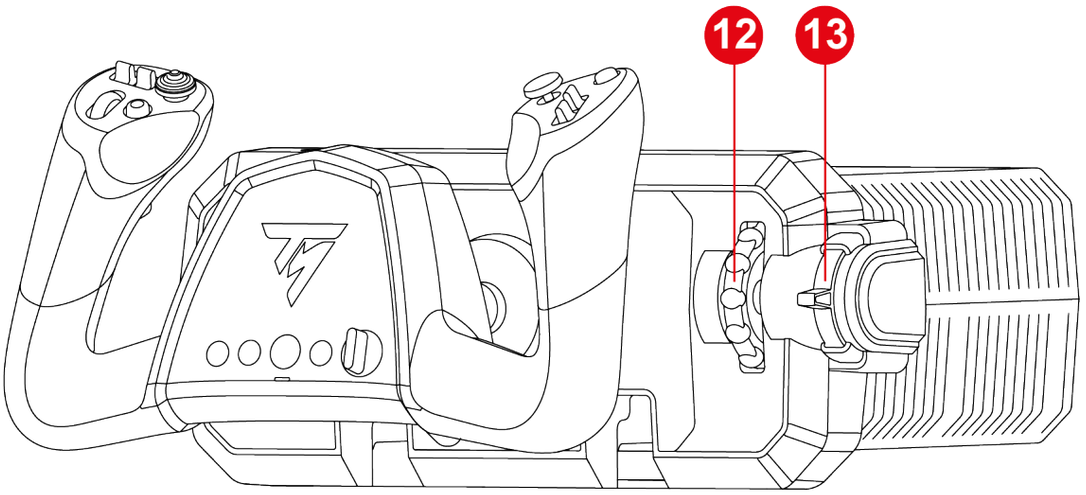

12. Колесо триммера (trim)
13. Встроенный рычаг управления

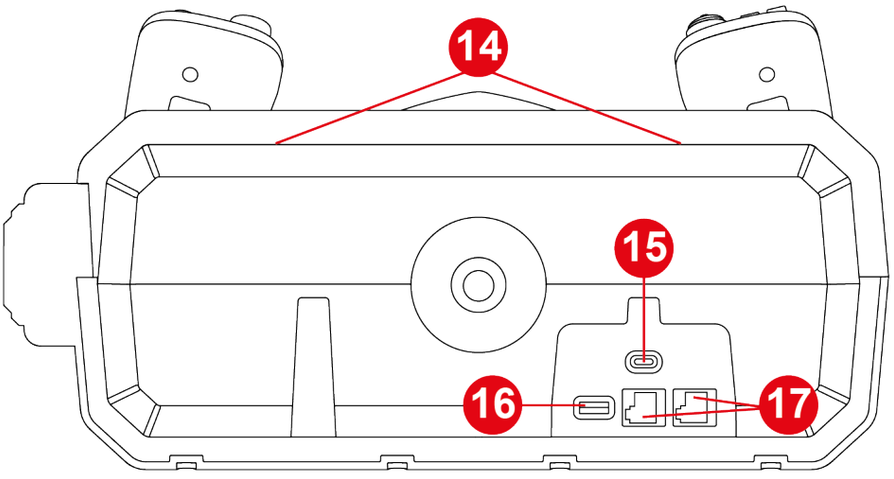

14. Монтажный кронштейн для аксессуаров (продается отдельно)
15. Порт USB-C
16. Порт USB-A
17. Порты RJ12

18

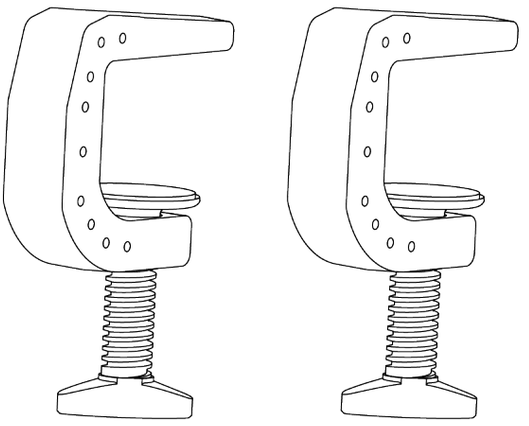

19



18. Надежная система крепления с зажимом

19. Кабель USB-C – USB-A

3. Информация по использованию



Документация

Перед использованием данного продукта внимательно ознакомьтесь с настоящим руководством и сохраните его для последующего использования.

Опасность защемления

При использовании штурвала TCA SKY Yoke никогда не помещайте пальцы в пространство между основанием и осью штурвала.

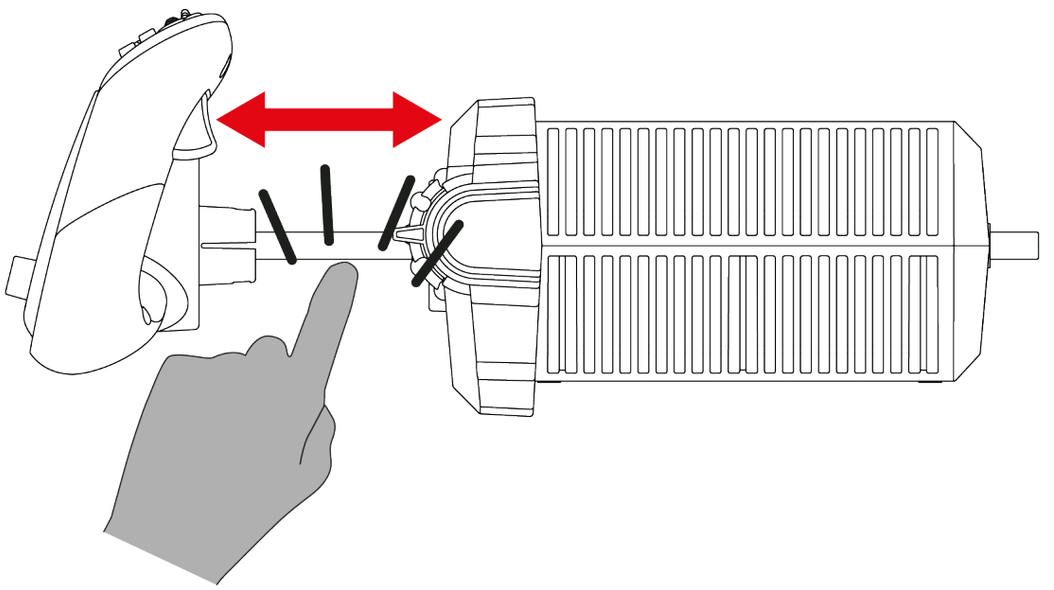

4. Установка штурвала на стол



- Штурвал всегда должен быть установлен на устойчивой опоре. Если вы используете штурвал на неустойчивой опоре (например, на коленях), движения опоры будут влиять на работу основных осей управления полетом (тангаж и крен).
- Расположите штурвал на расстоянии не менее 10 см от стены или экрана: когда вы отклоняете штурвал от себя, ось штурвала выступает за заднюю часть основания.
- Перед каждым использованием убедитесь, что штурвал по-прежнему надежно закреплен на опоре в соответствии с инструкциями, приведенными в данном руководстве.



Надежность опоры

- Этот тип крепления подходит для столов толщиной от 10 до 45 мм.
- Строго запрещается устанавливать штурвал на стеклянный стол.

1. Поместите штурвал на стол.

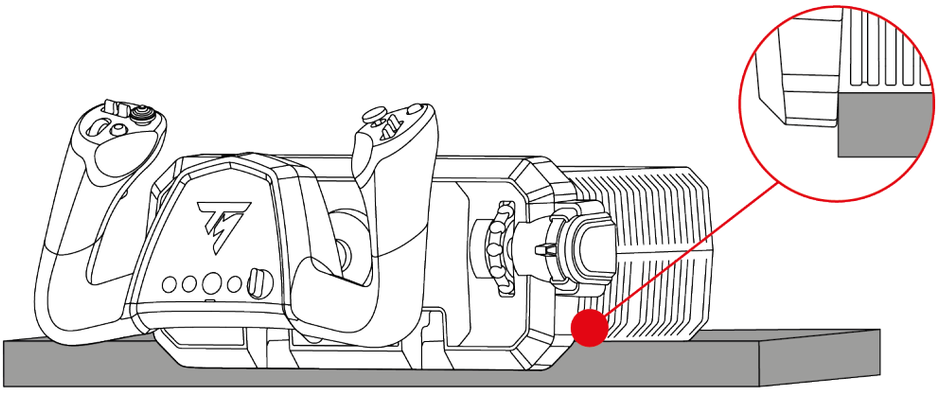

Устанавливая штурвал на стол, обязательно придерживайте его, чтобы он не опрокинулся вперед.

2. Вставьте монтажные кронштейны в пазы с внутренней стороны основания. Убедитесь, что выемки на кронштейнах правильно расположены внутри основания.

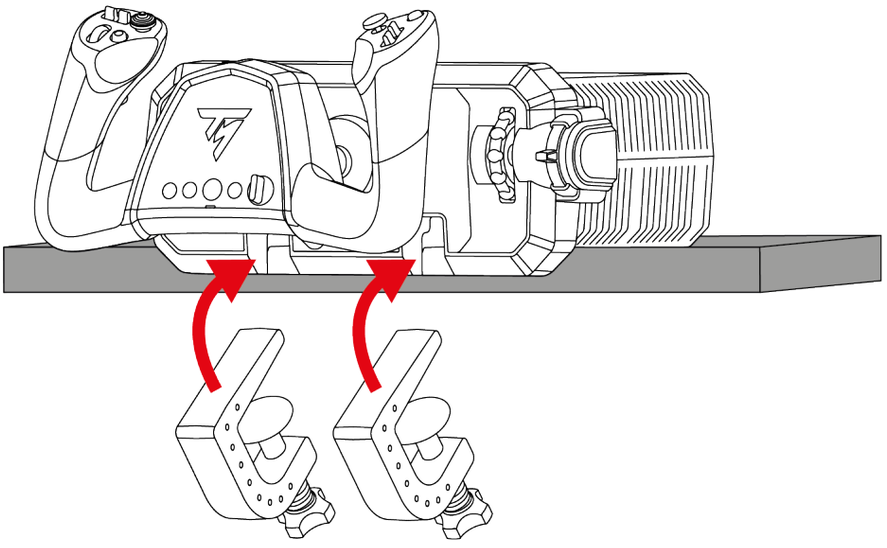

3. Затяните зажимные винты до тех пор, пока штурвал не станет полностью устойчивым.

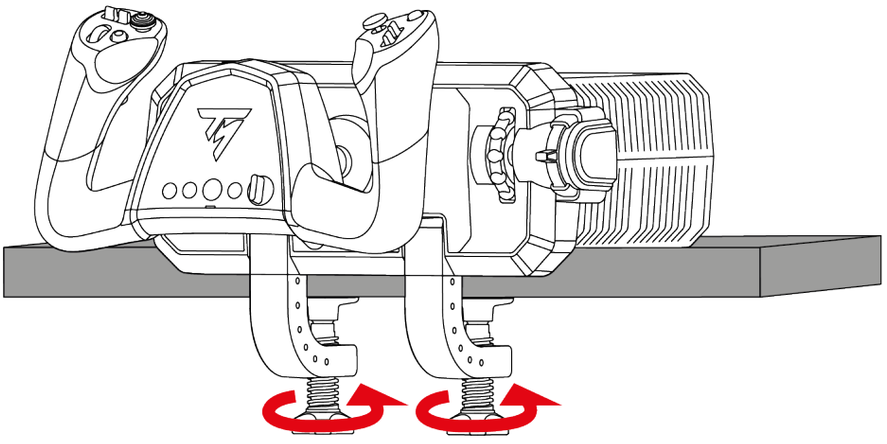

Опасность защемления

При затягивании зажимного винта никогда не помещайте палец между кронштейном для крепления к базе и столом.

5. Установка штурвала в кокпите



- Штурвал всегда должен быть установлен на устойчивой опоре. Если вы используете штурвал на неустойчивой опоре (например, на коленях), движения опоры будут влиять на работу основных осей управления полетом (тангаж и крен).
- Во избежание повреждения штурвала обратитесь к производителю кокпита или в службу технической поддержки, чтобы убедиться в совместимости кокпита с продукцией Thrustmaster. Компания Thrustmaster не несет ответственности за несоблюдение данных инструкций.
- Для крепления штурвала к опоре используйте винты M5 (не входят в комплект).
- Чтобы не повредить основание, длина винта внутри основания не должна превышать 30 мм.

Для крепления штурвала к кокпиту* или неподвижной опоре* используйте три резьбовых отверстия под штурвалом и три винта M5 (не входят в комплект).

Убедитесь, что винты не выступают внутрь основания более чем на 30 мм.

Размеры монтажного шаблона:

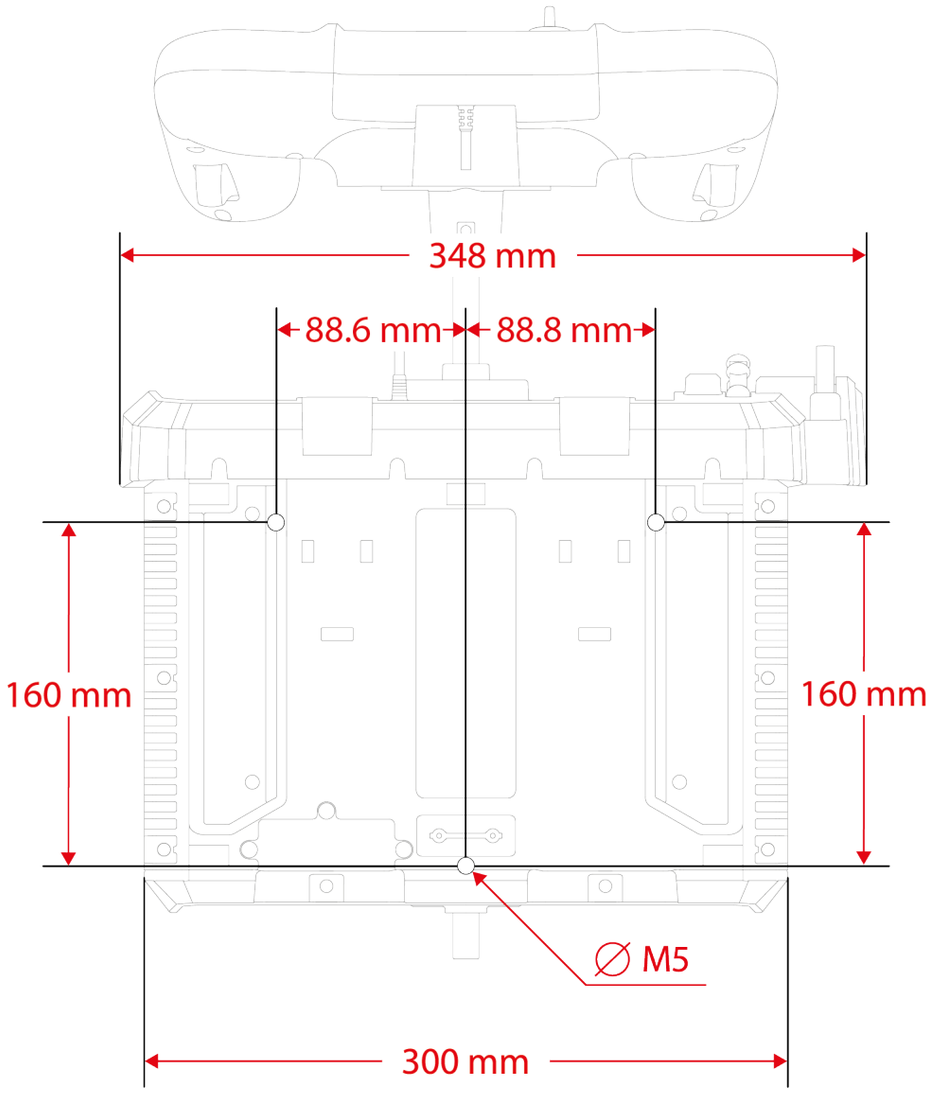

** Не входят в комплект поставки*

Монтажный шаблон можно скачать на сайте **https://support.thrustmaster.com/product/tca-sky-yoke-p/**. Распечатайте шаблон и перенесите его на опору, чтобы выполнить отверстия для крепления.

6. Установка

На консолях PlayStation®5

1

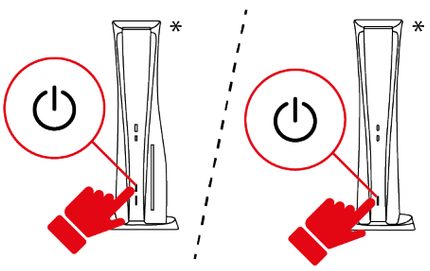

2

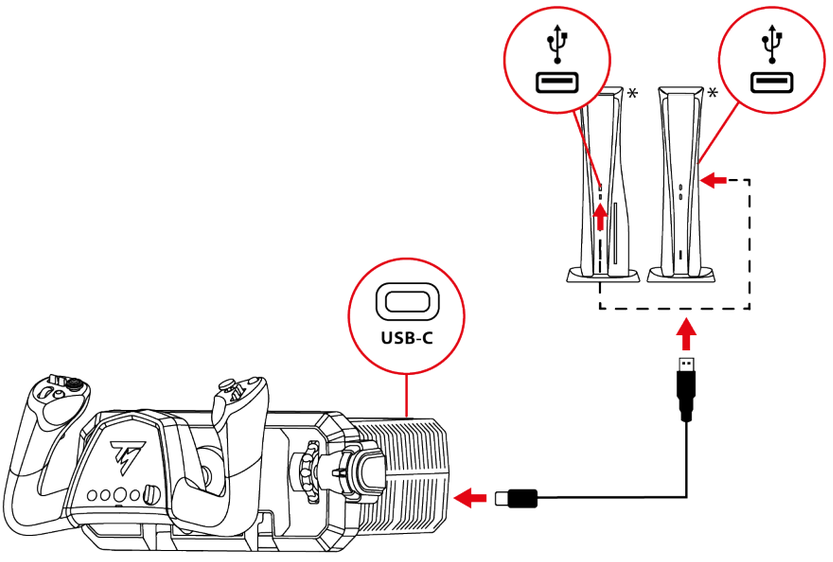

3

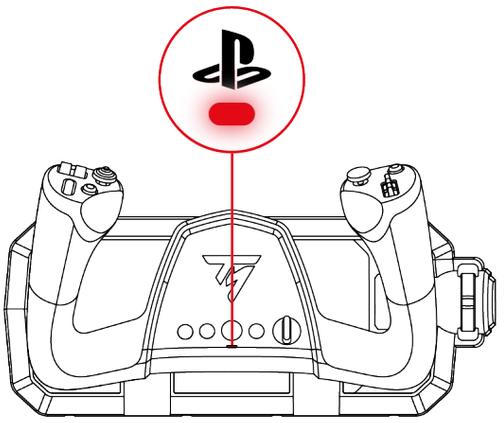

** Не входят в комплект поставки*

1. Включите консоль.
2. Подключите кабель USB-C – USB-A к порту USB-C на штурвале и к порту USB-A на консоли.
3. Светодиод под кнопкой должен гореть красным.
4. Если светодиод не горит красным, измените режим совместимости, следуя описанной **здесь** процедуре.
5. Нажмите кнопку , чтобы подключить штурвал к вашему профилю.

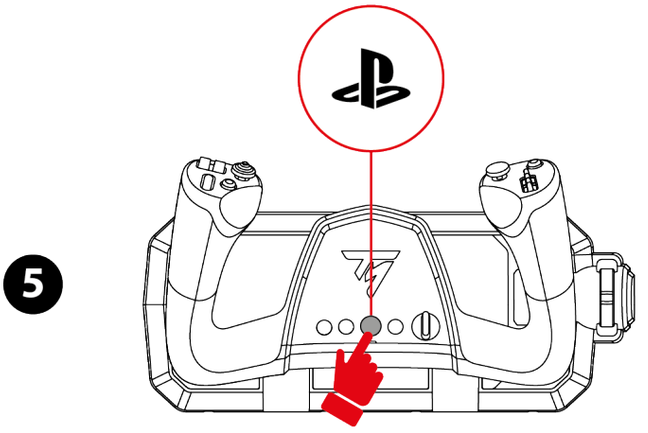

6. Запустите совместимую игру, поддерживающую режим Flight Stick.

Теперь вы готовы к игре!



Совместимые игры

- На консолях PlayStation®5 штурвал TCA SKY Yoke совместим только с играми, поддерживающими режим Flight Stick.
- Список совместимых игр для консолей PlayStation®5 доступен здесь: **https://support.thrustmaster.com/product/tca-sky-yoke-p/**

  В разделе **Games settings** (Настройки игры) выберите **PlayStation® Games list** (Список игр PlayStation®). Этот список регулярно обновляется.

*На ПК**

При установке штурвала TCA SKY Yoke на ПК* у вас есть **два варианта**: использовать драйвер для ПК и его настраиваемый интерфейс для панели управления Windows® **или** использовать программное обеспечение My Thrustmaster Panel.

Оба метода позволяют использовать TCA SKY Yoke в одинаковых условиях.

** Совместимость с ПК (Windows® 10/11) не проверена и не подтверждена компанией Sony Interactive Entertainment.*

С помощью панели управления

1



2

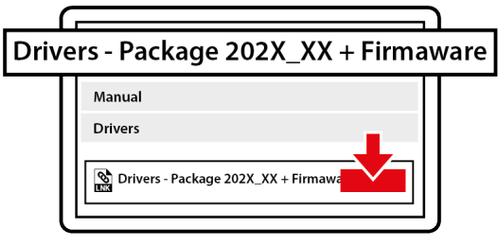

3

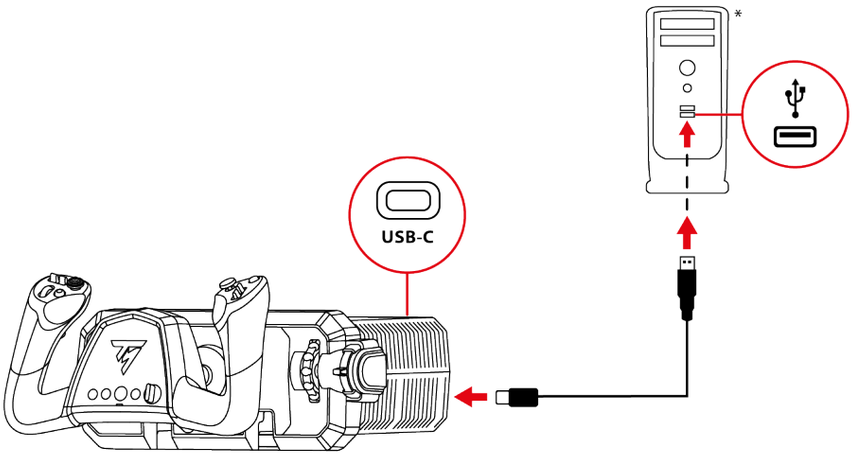

4

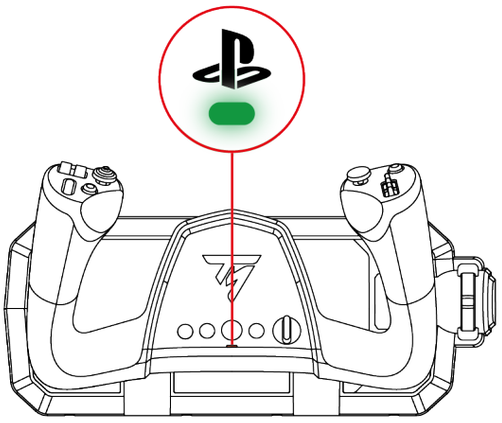

** Не входят в комплект поставки*

1. Перейдите на сайт: **https://support.thrustmaster.com/product/tca-sky-yoke-p/**
2. Загрузите и установите драйвер для ПК и его настраиваемый интерфейс для панели управления Windows®.
3. После установки драйвера для ПК подключите кабель USB-C – USB-A к порту USB-C на штурвале и к порту USB-A на ПК.
4. Светодиод под кнопкой должен гореть зеленым.
5. Если светодиод не горит зеленым цветом, измените режим совместимости, следуя процедуре, описанной **здесь**.

Теперь вы готовы к игре!

Панель управления:

Чтобы получить доступ к панели управления выберите **Пуск**, введите **Control Panel** или **Панель управления** в строке поиска, и затем нажмите **Control Panel** или **Панель управления** (в Windows® 10/11).



Откроется диалоговое окно **Игровые устройства** (**Game Controllers**). Аксессуар отображается на экране под названием **TCA SKY YOKE** и со статусом **OK**.

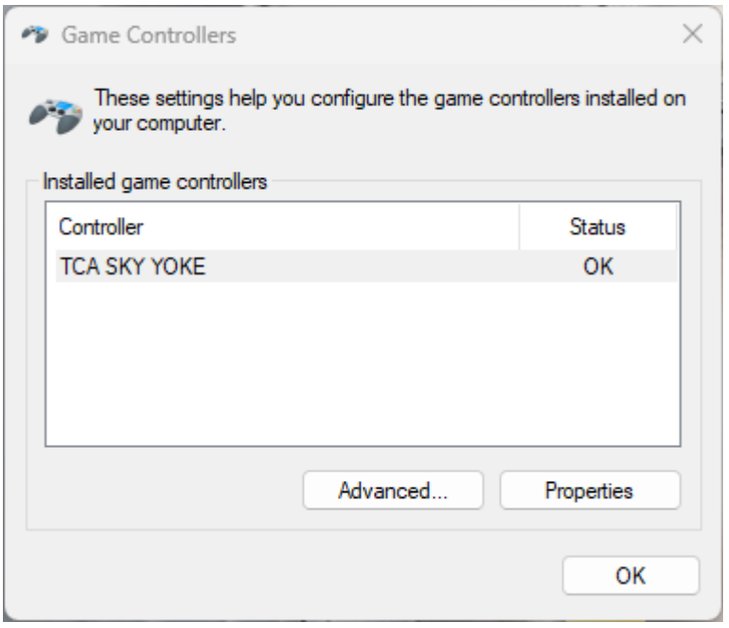

В диалоговом окне **Игровые устройства** (**Game Controllers**) нажмите **Свойства** (**Properties**) для просмотра и проверки всех характеристик устройства.

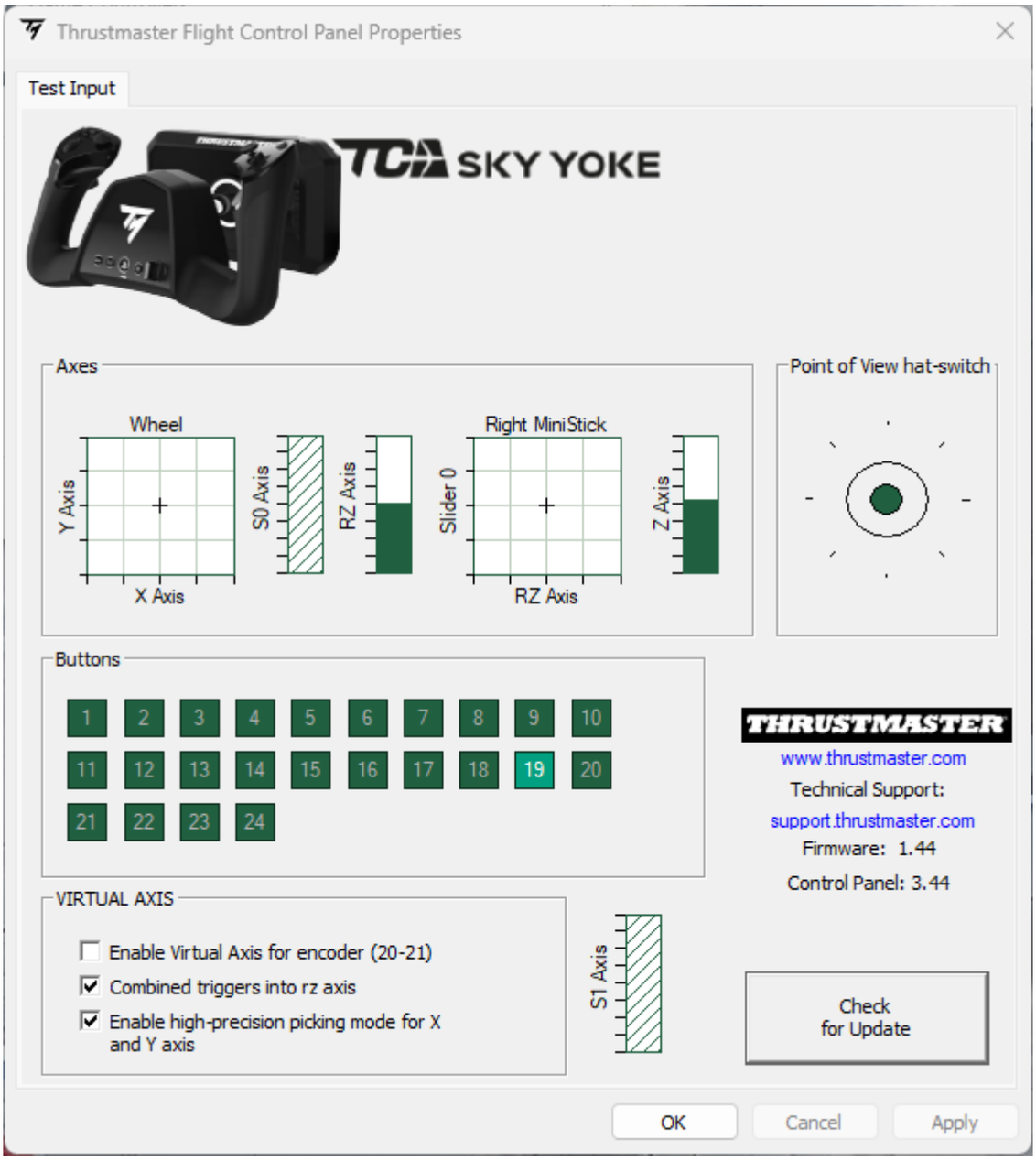

С программным обеспечением My Thrustmaster Panel

1

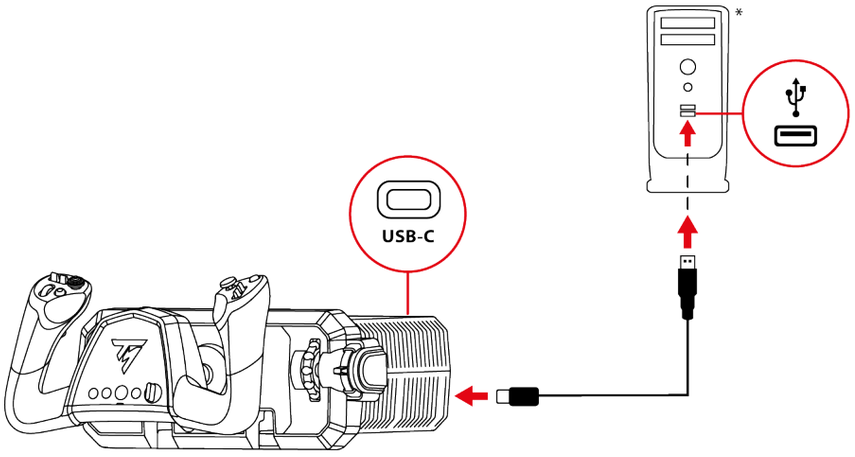

2



3

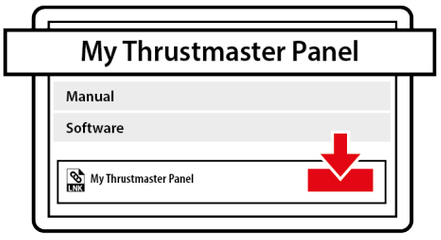

4

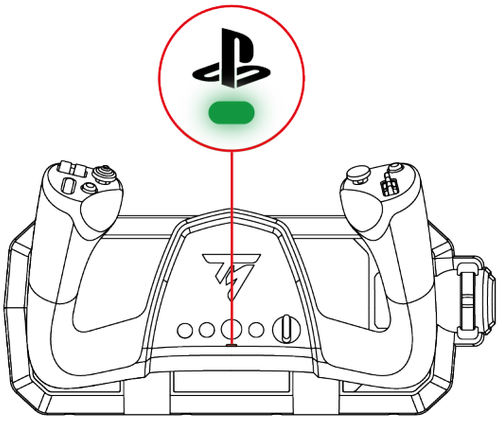

** Не входят в комплект поставки*

1. Подключите кабель USB-C – USB-A к порту USB-C на штурвале и к порту USB-A на ПК.
2. Перейдите на сайт:

   https://support.thrustmaster.com/product/tca-sky-yoke-p/
3. Загрузите и установите программное обеспечение My Thrustmaster Panel, доступное в разделе **Software** (Программное обеспечение) и следуйте инструкциям.
4. Светодиод под кнопкой должен гореть зеленым.
5. Если светодиод не горит зеленым цветом, измените режим совместимости, следуя процедуре, описанной **здесь**.

Теперь вы готовы к игре!

My Thrustmaster Panel:

Чтобы открыть программное обеспечение My Thrustmaster Panel, выберите **Пуск**, затем введите **My Thrustmaster Panel** в строке поиска.

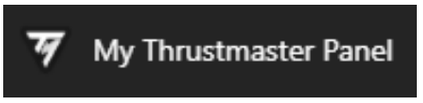

Запускается программное обеспечение **My Thrustmaster Panel**. Аксессуар отображается на экране под названием **TCA SKY YOKE**.

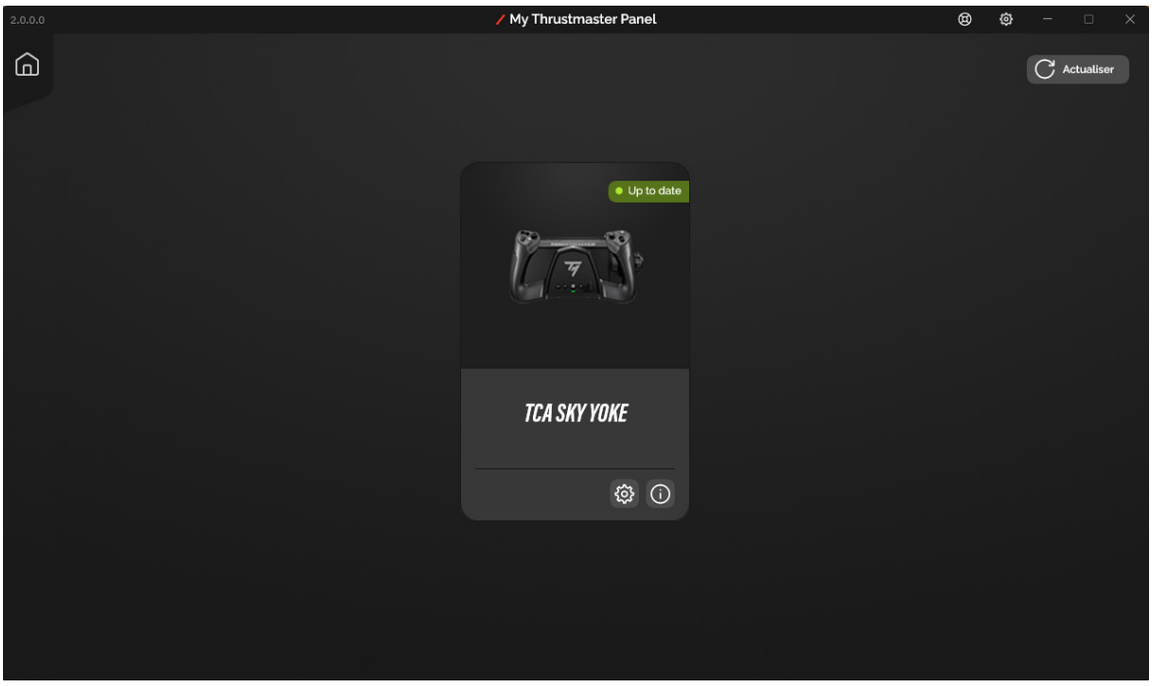

Нажмите **TCA SKY Yoke**, затем нажмите вкладку **SETTINGS (Настройки)** или **TESTING (Тест)**, чтобы протестировать и просмотреть все функции.

Вкладка **SETTINGS (Настройки)**

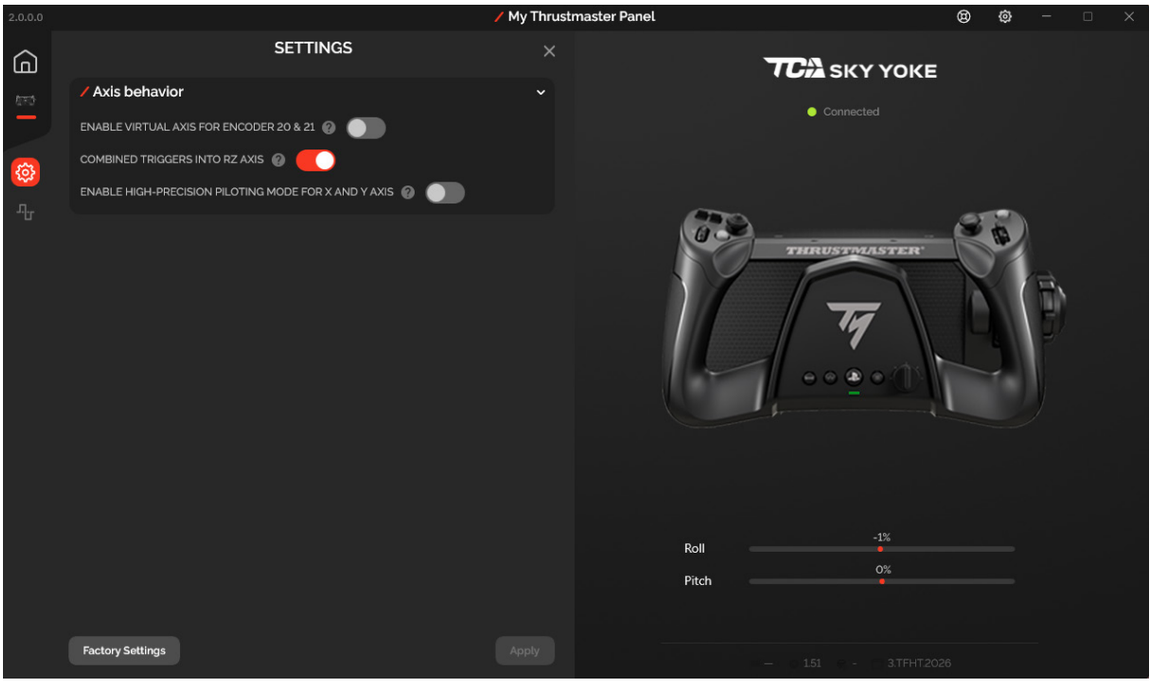

Вкладка **TESTING (Тест)**

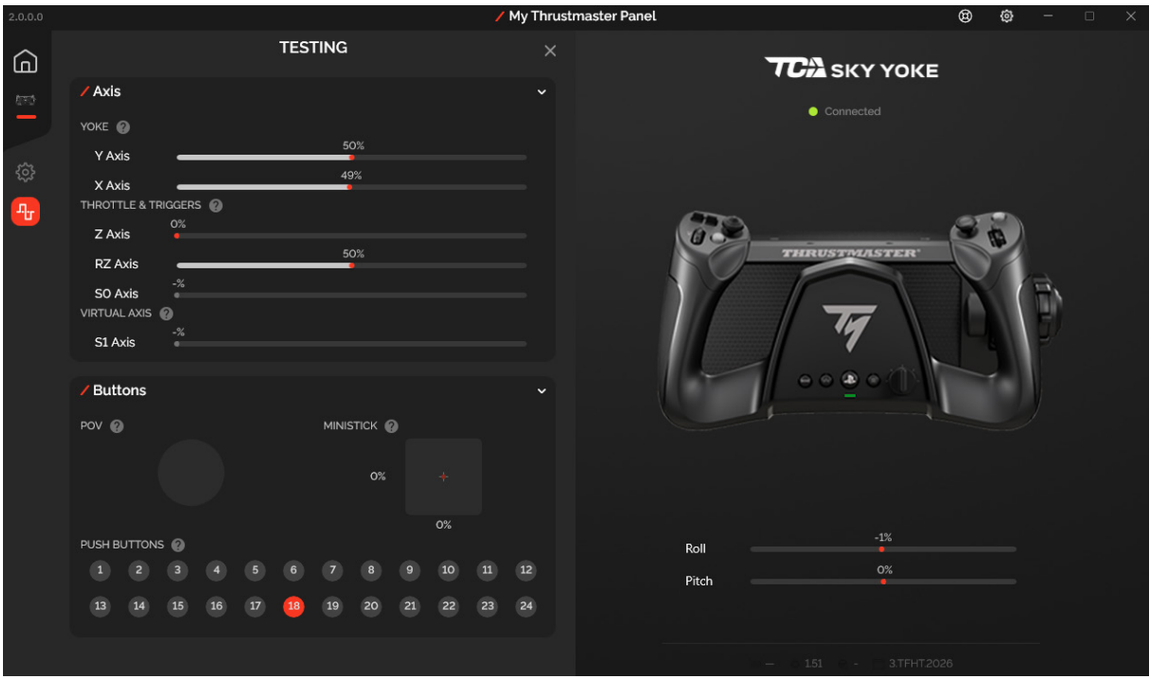

7. Назначение кнопок для консолей PlayStation®5

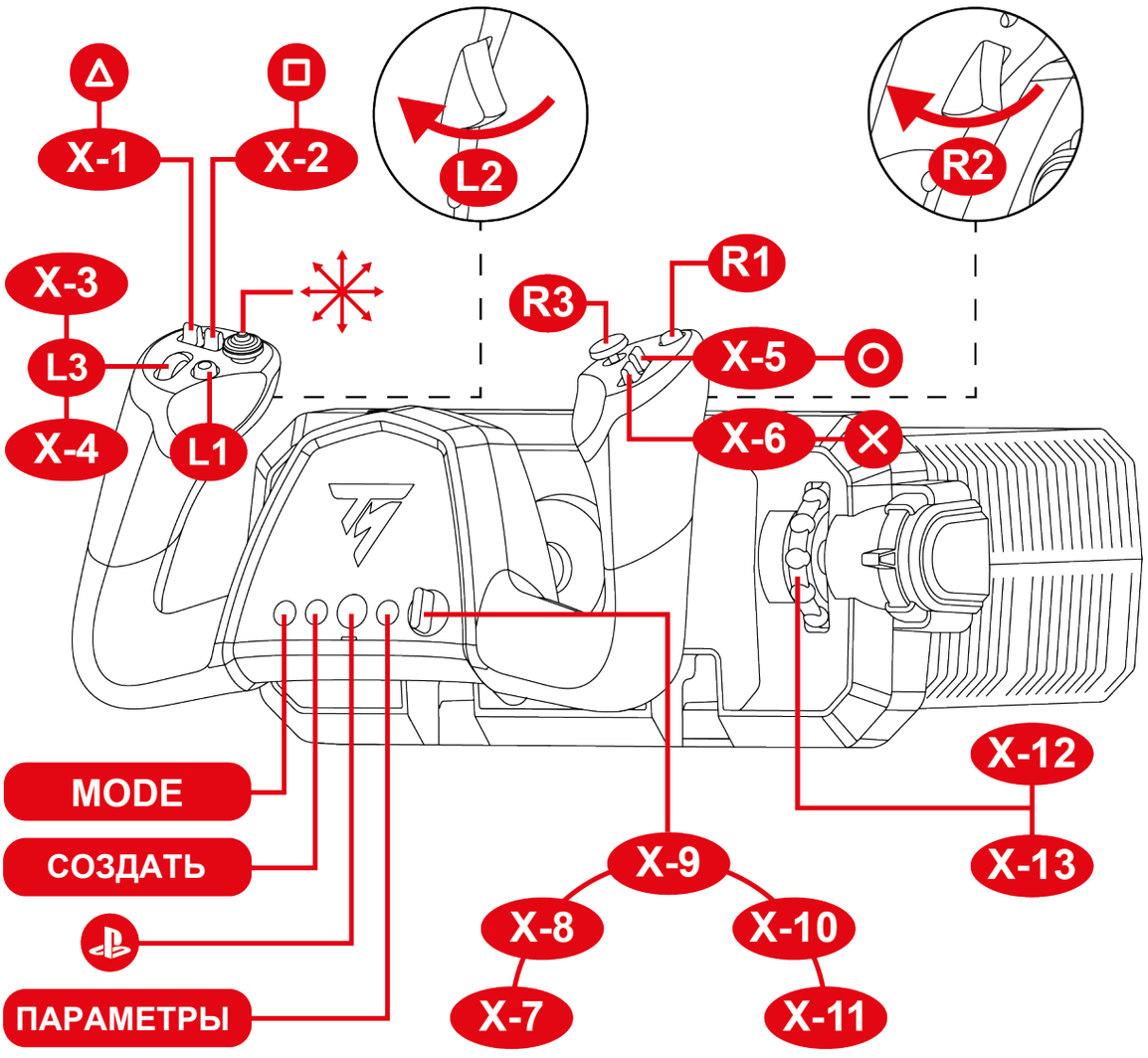

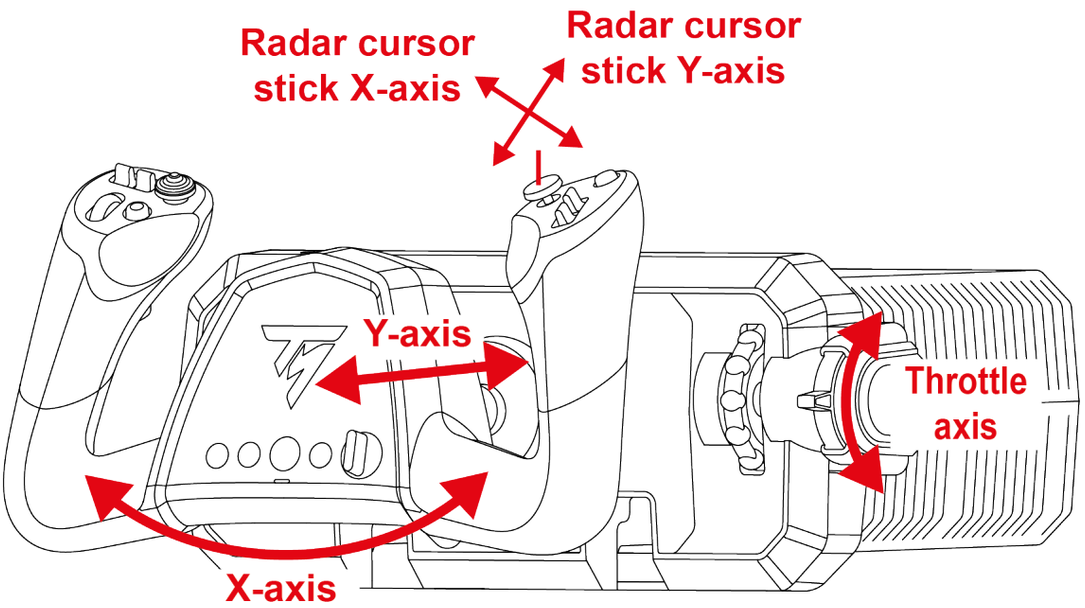

8. Назначение кнопок для ПК

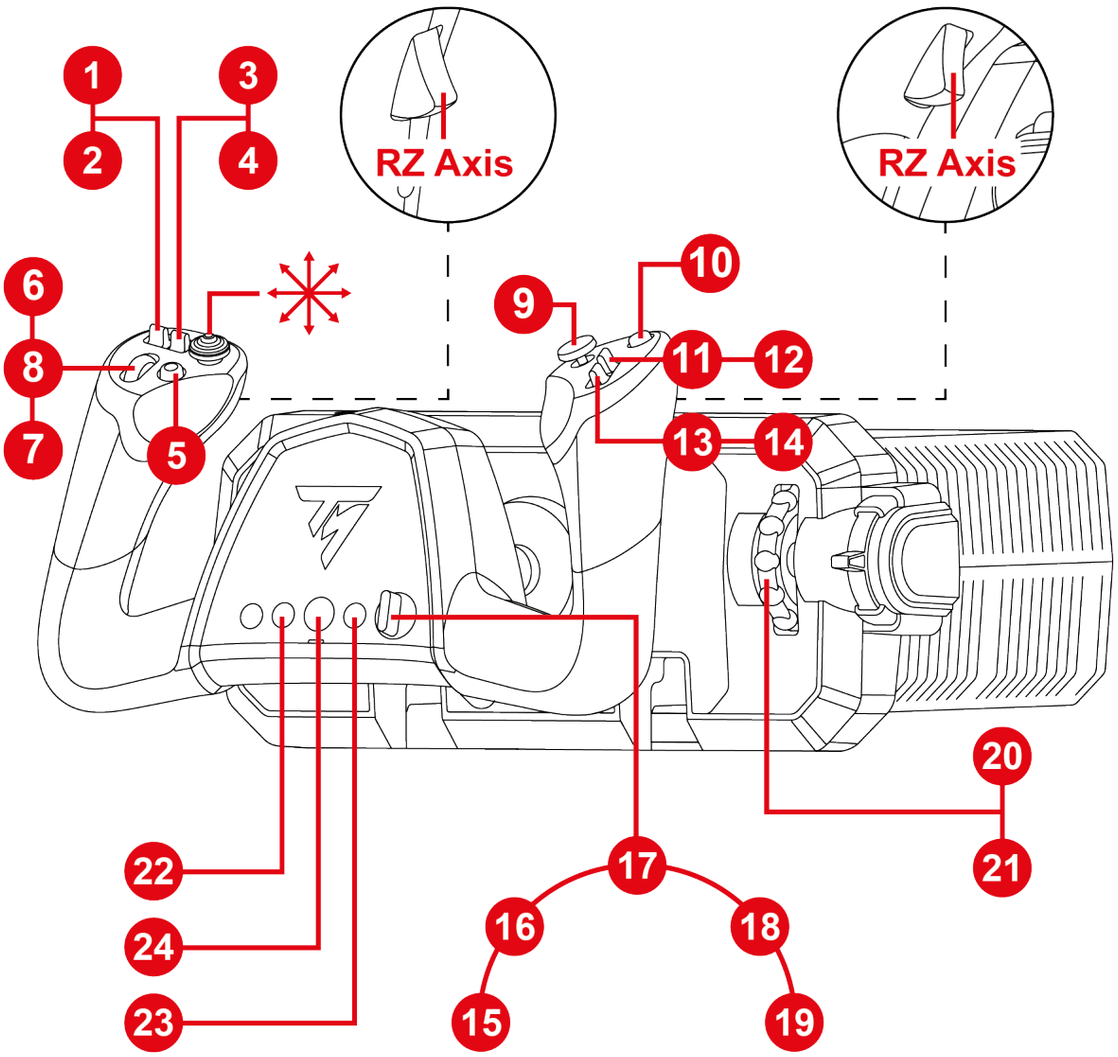

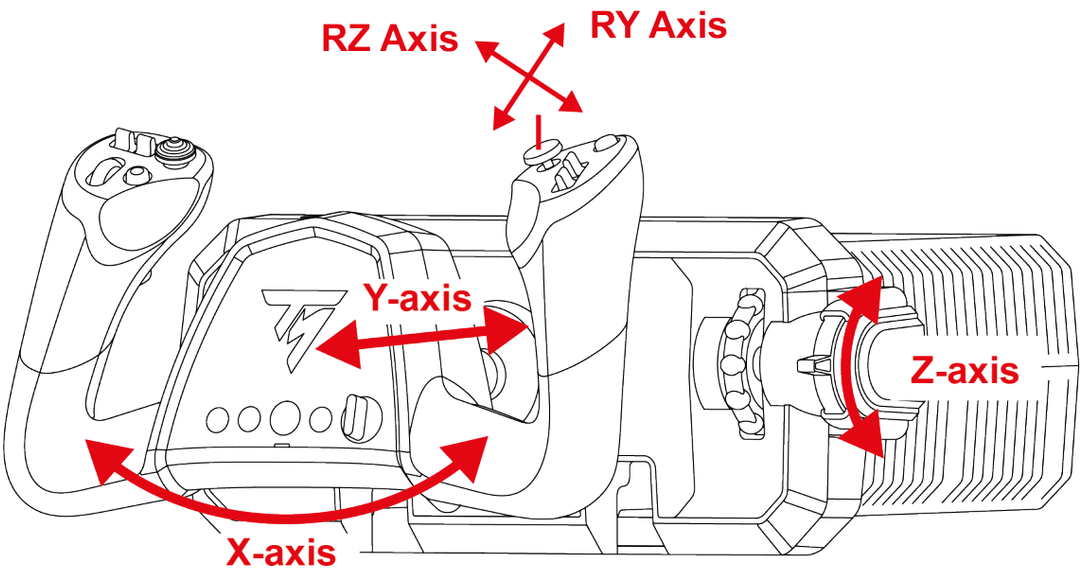

9. Режим совместимости

У штурвала есть два режима совместимости:

- На консолях PlayStation®5 выберите режим PlayStation®5 (красный светодиод).
- На ПК выберите режим ПК (зеленый светодиод).

Цвет светодиода	Режим
	PlayStation®5 (режим по умолчанию)
	ПК

Чтобы изменить режим совместимости:

1. Нажмите и удерживайте кнопку РЕЖИМ в течение 3 секунд, пока светодиод под кнопкой не начнет мигать.

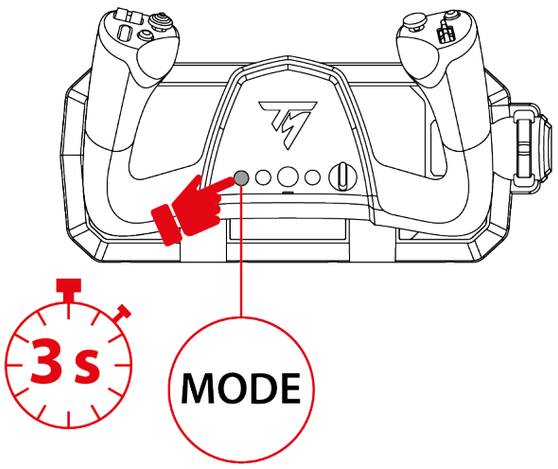

2. Нажмите кнопку РЕЖИМ, чтобы выбрать желаемый режим совместимости.

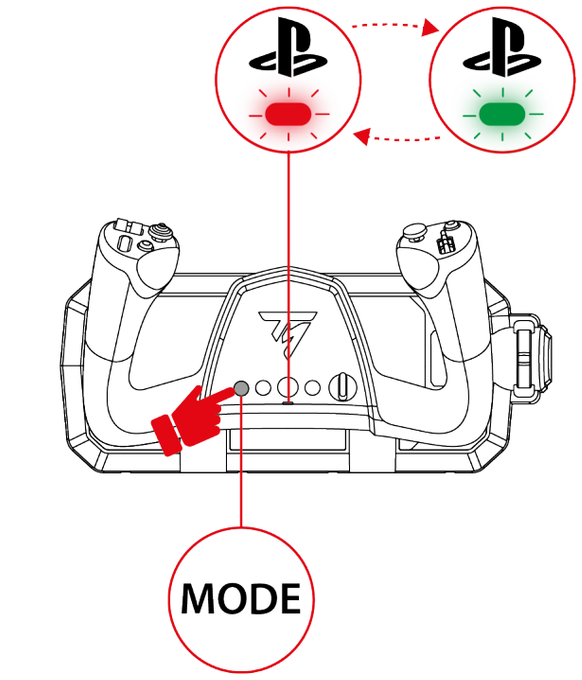

3. После выбора режима совместимости подождите пять секунд. Режим подтверждается, когда светодиод под кнопкой перестает мигать.

4. На консолях PlayStation®5 нажмите кнопку , чтобы подключить штурвал к вашему профилю.

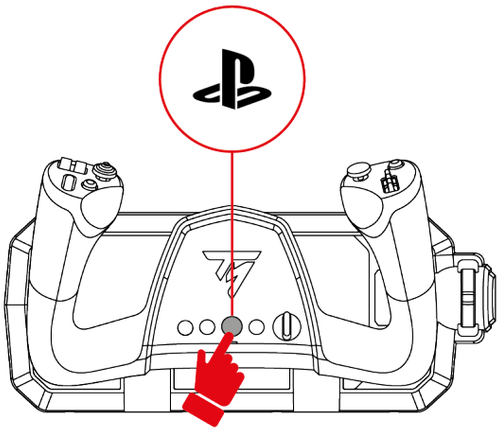

10. Функции

Рычаг управления

Рычаг управления регулирует тягу двигателя.

Чтобы увеличить тягу двигателя, переместите рычаг управления вверх.
Чтобы уменьшить тягу двигателя, переместите рычаг управления вниз.

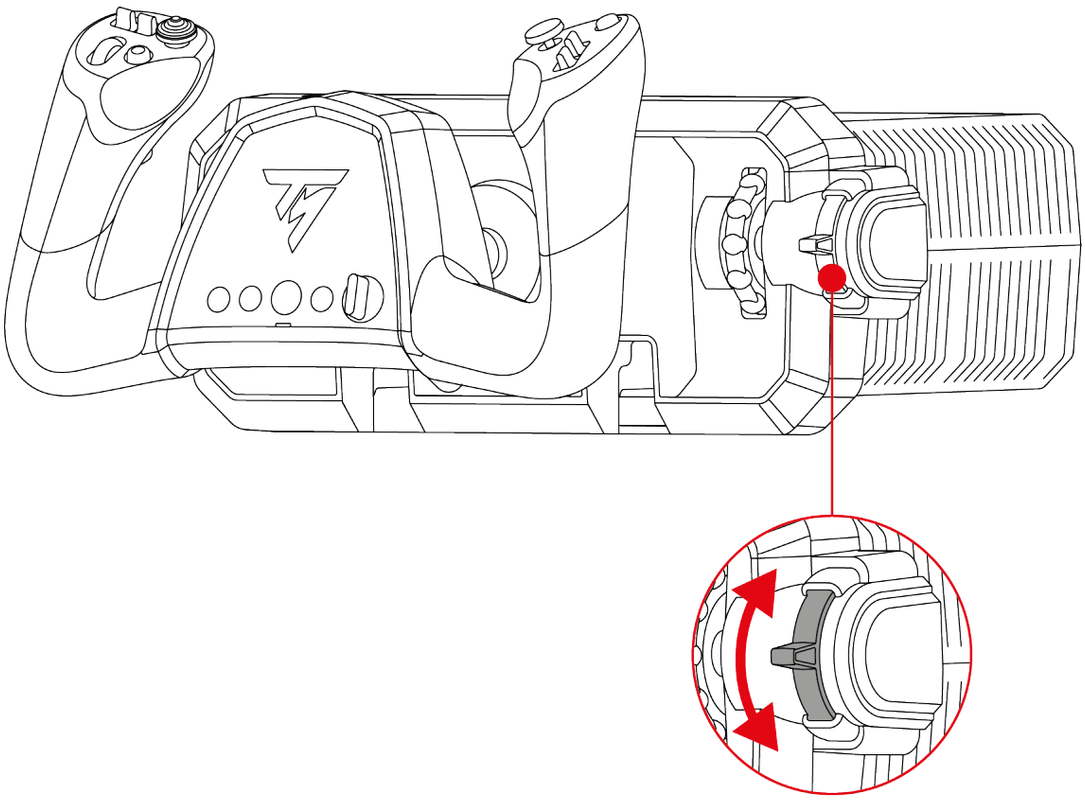

Управление рысканием (руль направления)

Аналоговые триггеры позволяют управлять рулем направления самолета, имитируя работу педалей руля направления.

Чтобы повернуть нос самолета влево, постепенно нажимайте левый триггер.
Чтобы повернуть нос самолета вправо, постепенно нажимайте правый триггер.

Эти действия приводят к вращению самолета вокруг вертикальной оси и позволяют управлять рысканием.

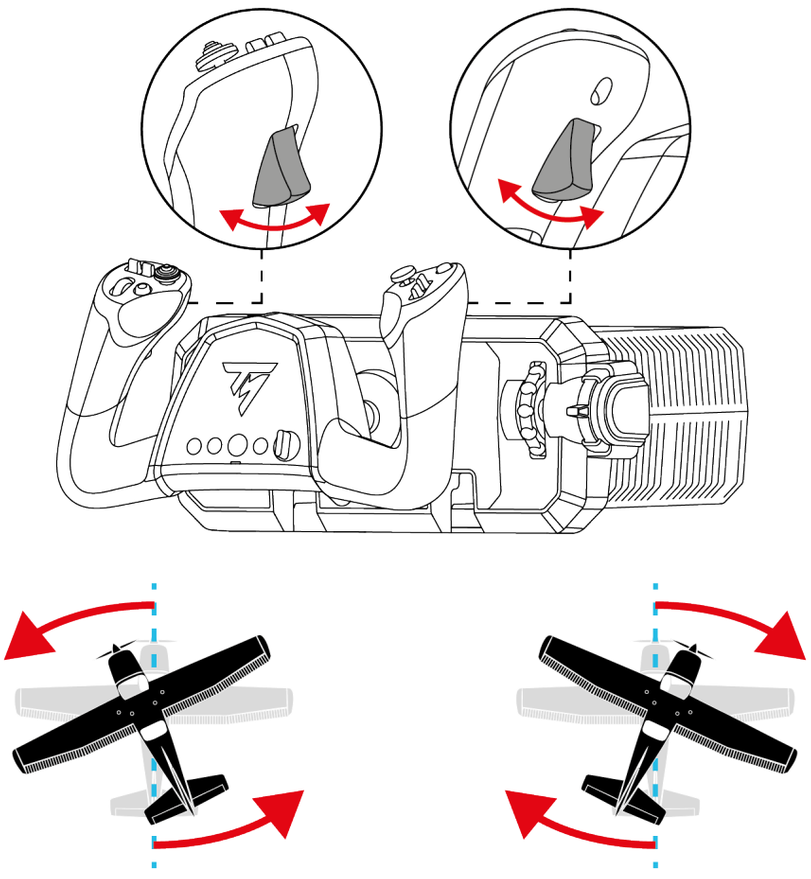

Управление тангажом (руль высоты)

Штурвал позволяет управлять рулем высоты самолета.

Чтобы увеличить тангаж и поднять нос самолета, потяните штурвал на себя.
Чтобы уменьшить тангаж и опустить нос самолета, отклоните штурвал от себя.

Эти действия приводят к вращению самолета вокруг поперечной оси и позволяют управлять тангажом.

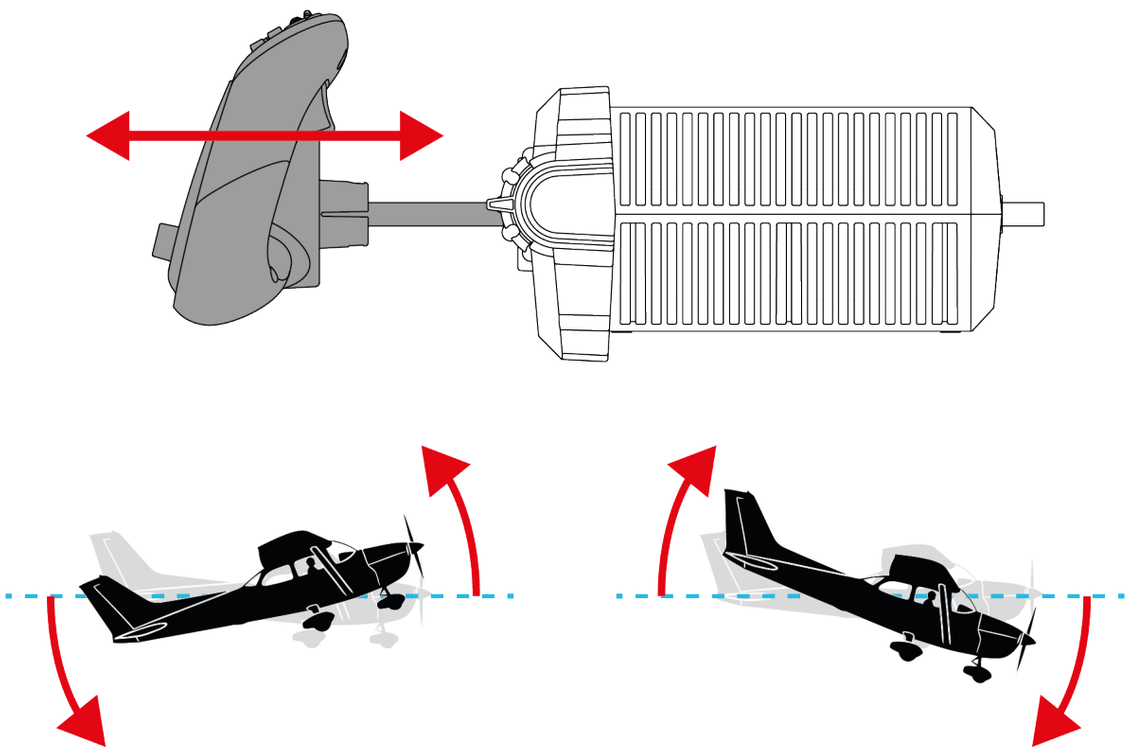

Управление креном (элероны)

Штурвал позволяет управлять элеронами самолета.

Чтобы накренить самолет влево, поверните штурвал влево.
Чтобы накренить самолет вправо, поверните штурвал вправо.

Эти действия приводят к вращению самолета вокруг продольной оси и позволяют управлять креном.

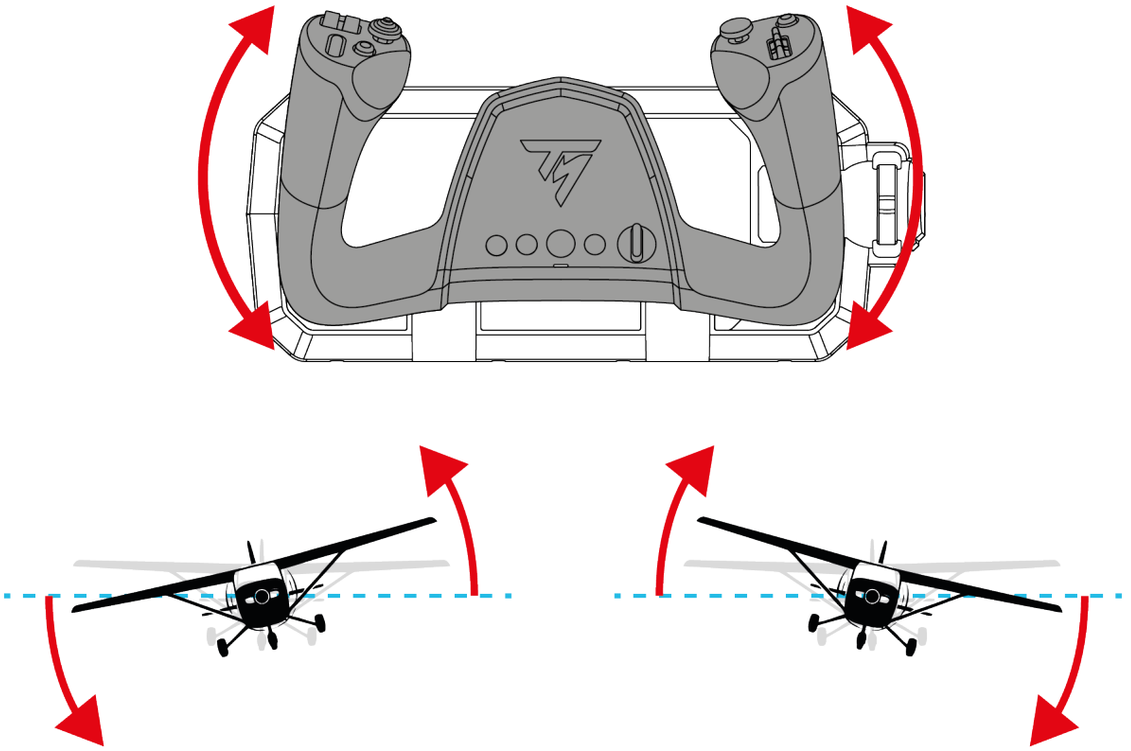

Триммирование по тангажу (trim)

Колесо триммера позволяет выполнять триммирование самолета по тангажу.

Чтобы помочь самолету удерживать нос поднятым (триммирование на кабрирование), поверните колесо триммера вниз.
Чтобы помочь самолету удерживать нос опущенным (триммирование на пикирование), поверните колесо триммера вверх.

Этот элемент управления позволяет уменьшить количество корректировок штурвалом, необходимых для удержания заданного пространственного положения, и повышает комфорт во время длительных полетов.

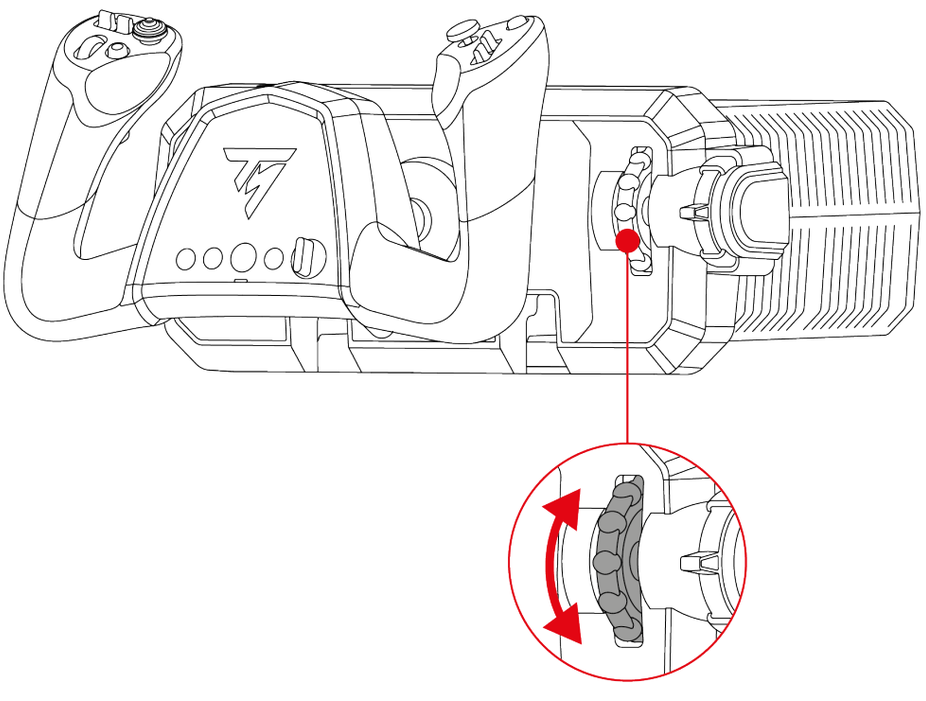

8-позиционный кнопочный переключатель точки обзора

Штурвал TCA SKY Yoke оснащен 8-позиционным кнопочным переключателем точки обзора, который позволяет следить за обстановкой вокруг самолета (в играх, где это предусмотрено).

В меню настройки игры вы можете назначить различные виды (вид сзади, вид слева, вид справа, внешние виды) на направления 8-позиционного кнопочного переключателя точки обзора.

Вы также можете зарезервировать 8-позиционный кнопочный переключатель точки обзора для других целей (стрельбы и т. д.).

11. Совместимость

Штурвал TCA SKY Yoke совместим с системой педалей руля направления TFRP T.Flight Rudder Pedals* и блоком рычагов управления TCA SKY Quadrant**.

Система педалей руля направления TFRP* совместима со всеми играми, которые поддерживают педали руля направления.

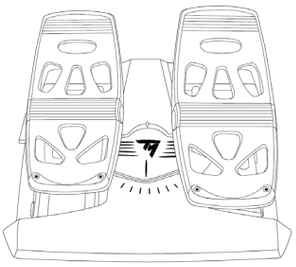

TFRP T.Flight Rudder Pedals*

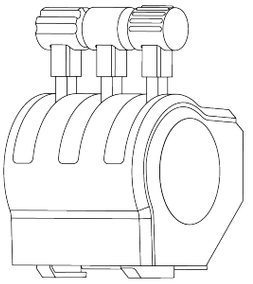

TCA SKY Quadrant**

Штурвал TCA SKY Yoke несовместим с кокпитами, оснащенными динамической платформой. Движения кокпита искажают работу основных осей управления полетом (тангаж и крен).

** Продается отдельно*

*** Будет доступно позже*

Возможности подключения

Система педалей руля направления TFRP T.Flight Rudder Pedals* подключается к порту USB-A (через T.RJ12 USB ADAPTER*) или к одному из портов RJ12 на штурвале TCA SKY Yoke.

Блок рычагов управления TCA SKY Quadrant** подключается к порту USB-A или к одному из портов RJ12 на штурвале TCA SKY Yoke.

** Продается отдельно*

*** Будет доступно позже*



Блок рычагов управления TCA SKY Quadrant* доступен в двух различных конфигурациях:

– Если у вас блок рычагов управления TCA SKY Quadrant*, продаваемый отдельно: блок рычагов управления оснащен разъемом USB-A. Блок рычагов управления можно подключить к порту USB-A или RJ12, предварительно заменив разъем USB-A на разъем RJ12 (не входит в комплект). Чтобы узнать, как заменить разъем USB-A на разъем RJ12, посетите сайт **технической поддержки Thrustmaster**.
– Если у вас блок рычагов управления, входящий в комплект TCA SKY Yoke Flight Pack (версия для PlayStation)*: блок рычагов управления оснащен разъемом RJ12. Блок рычагов управления можно подключить только к порту RJ12.

** Будет доступно позже*

12. Сдвоенное управление

Система сдвоенного управления позволяет подключить второй штурвал TCA SKY Yoke* для совместного управления самолетом инструктором и курсантом.

Эта функция имитирует условия летной подготовки и упрощает совместное управление двумя пользователями.

Когда подключены два штурвала:

- основными осями управления полетом (тангаж и крен) управляет один пользователь;
- кнопками управляют оба пользователя (за исключением случаев, описанных в разделе **«Важные примечания»**).



- Система сдвоенного управления **работает только на ПК**.
- Оба штурвала должны быть моделями TCA SKY Yoke PlayStation®5/ПК.

** Продается отдельно*

Подключение

1. Подключите кабель USB-C – USB-A к порту USB-C на первом штурвале (штурвал инструктора) и к порту USB-A на ПК.
2. Подключите кабель USB-C – USB-A к порту USB-C на втором штурвале (штурвал курсанта) и к порту USB-A на штурвале инструктора.

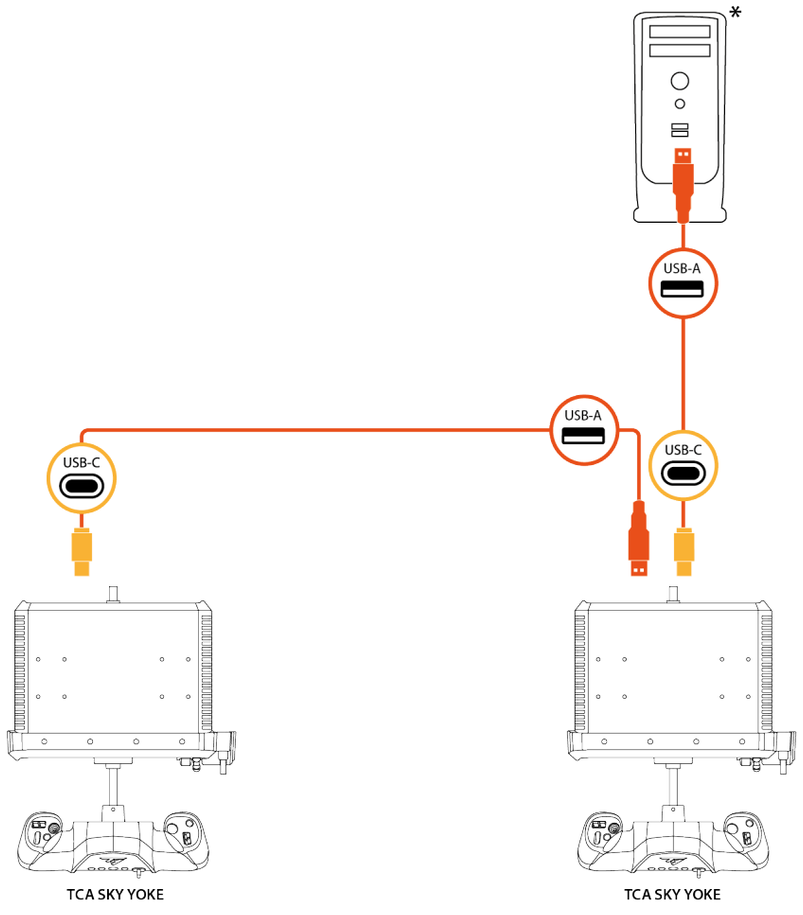

КУРСАНТ ИНСТРУКТОР

** Не входят в комплект поставки*



- Штурвал инструктора — это штурвал, напрямую подключенный к ПК. Второй штурвал — это штурвал курсанта.
- По умолчанию основными осями управления полетом (тангаж и крен) управляет штурвал инструктора. Штурвал курсанта не может влиять на эти оси.
- Светодиод под кнопкой горит только на том штурвале, который управляет основными осями управления полетом.
- Чтобы передать управление основными осями управления полетом от инструктора курсанту и наоборот, выполните процедуру, описанную в разделе **«Передача управления»**.

Передача управления

В конфигурации со сдвоенным управлением можно передавать управление основными осями управления полетом (тангаж и крен) между инструктором и курсантом.

Светодиод под кнопкой  горит только на том штурвале, который управляет основными осями управления полетом.

От инструктора к курсанту

Чтобы передать управление основными осями управления полетом (тангаж и крен) от инструктора курсанту, нажмите кнопку R1 на штурвале инструктора.

Светодиод гаснет на штурвале инструктора, затем загорается на штурвале курсанта.

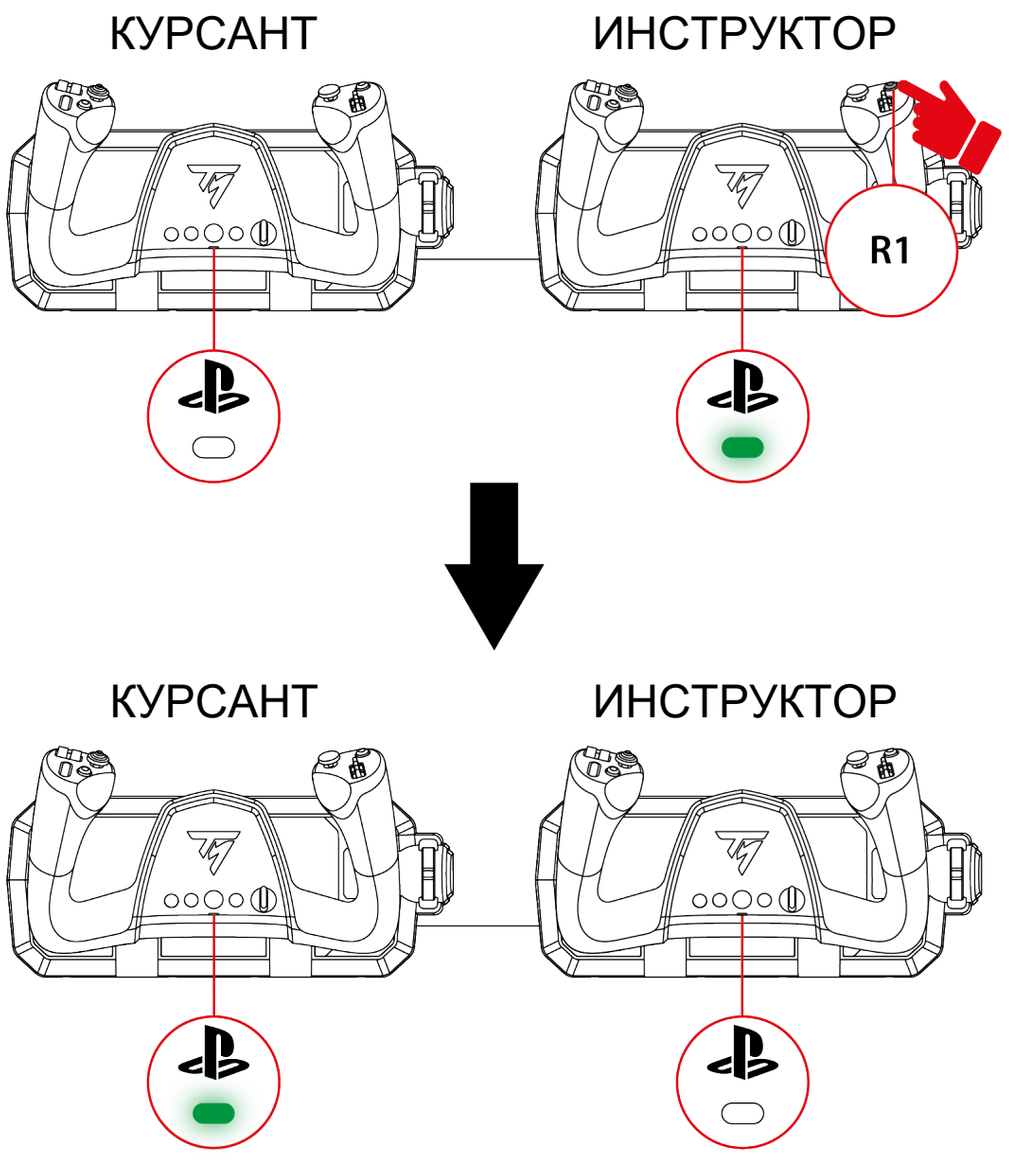

От курсанта к инструктору

Чтобы инструктор немедленно вернул себе управление основными осями управления полетом (тангаж и крен), переместите одну из основных осей на штурвале инструктора.

Светодиод гаснет на штурвале курсанта, затем загорается на штурвале инструктора.

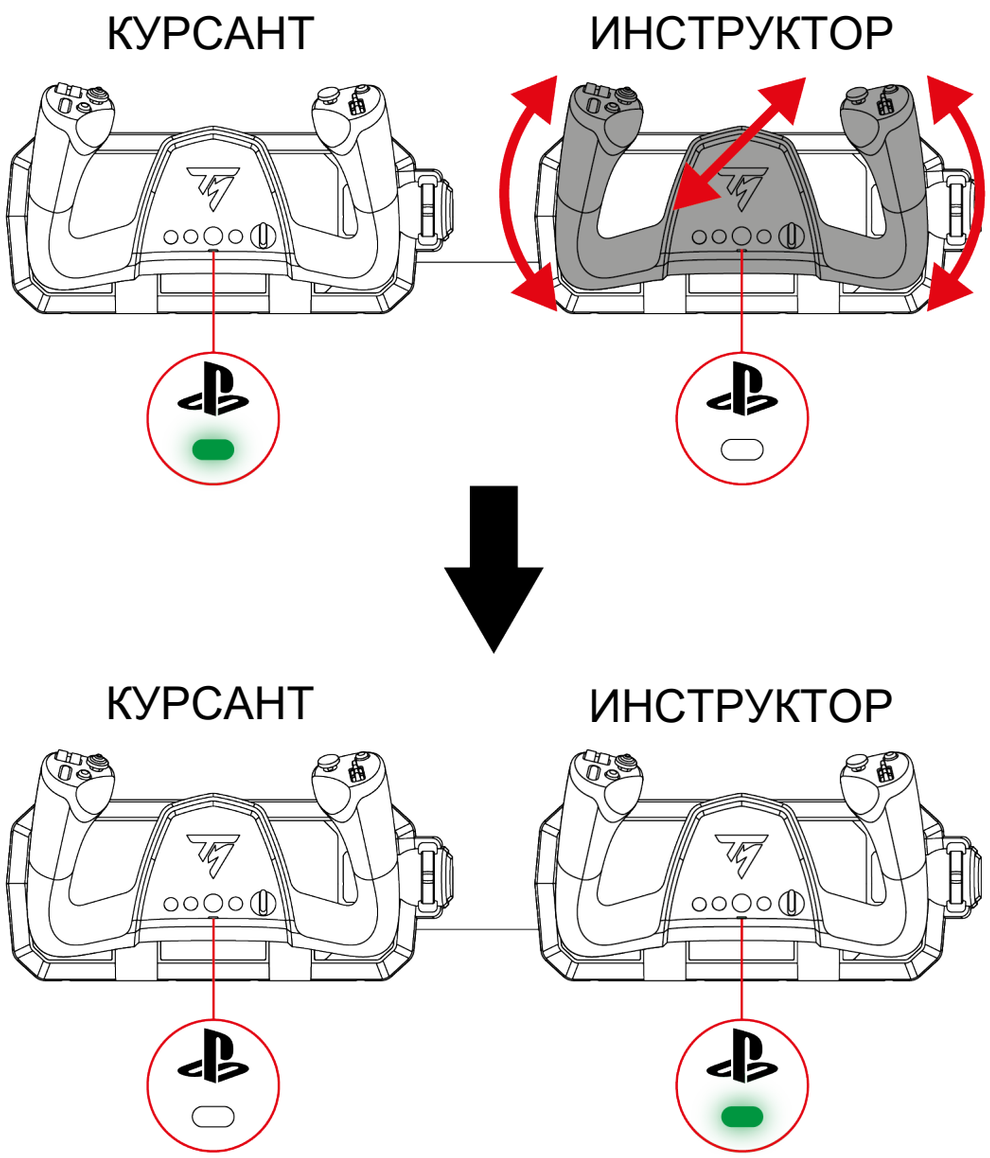



Задержка передачи управления

Если инструктор хочет вернуть себе управление основными осями управления полетом (тангаж и крен), когда штурвал смещен из центрального положения, можно задержать передачу управления на две секунды.

Для этого нажмите кнопку R1 на штурвале инструктора. После этого у инструктора есть две секунды, чтобы установить штурвал в нужное положение, прежде чем передача управления вступит в силу.

*Использование периферийных устройств**

В конфигурации со сдвоенным управлением к каждому штурвалу можно подключить до двух периферийных устройств (система педалей руля направления TFRP*, блок рычагов управления TCA SKY Quadrant**):

- На штурвале инструктора для подключения периферийных устройств используйте два порта RJ12.
- На штурвале курсанта для подключения периферийных устройств используйте два порта RJ12 и порт USB-A.

** Продается отдельно*

*** Будет доступно позже*



- Если у вас есть блок рычагов управления TCA SKY Quadrant* (продается отдельно), его можно подключить к порту USB-A на ПК или на штурвале курсанта либо к одному из портов RJ12 на штурвалах, предварительно заменив разъем USB-A на разъем RJ12 (не входит в комплект). Чтобы узнать, как заменить разъем USB-A на разъем RJ12, посетите сайт **технической поддержки Thrustmaster**.
- Если у вас блок рычагов управления, входящий в комплект TCA SKY Yoke Flight Pack (версия для PlayStation)*, его можно подключить только к одному из портов RJ12 на штурвалах.

** Будет доступно позже*



- Если вы хотите подключить блок рычагов управления к штурвалу инструктора, подключите его к одному из портов RJ12.
    - Если вы приобрели блок рычагов управления TCA SKY Quadrant* отдельно, разъем RJ12 в комплект поставки не входит. Чтобы узнать, как заменить разъем USB-A на разъем RJ12, посетите сайт **технической поддержки Thrustmaster**.
    - Если у вас блок рычагов управления, входящий в комплект TCA SKY Yoke Flight Pack (версия для PlayStation)*, вы можете подключить его напрямую.

** Будет доступно позже*

Примеры возможных конфигураций:

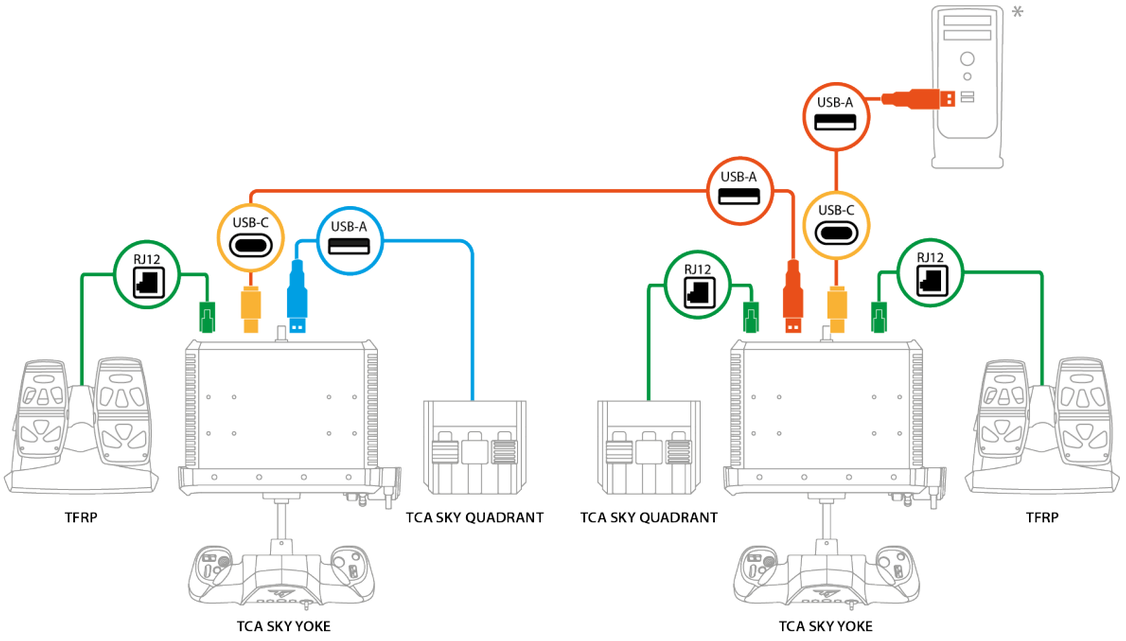

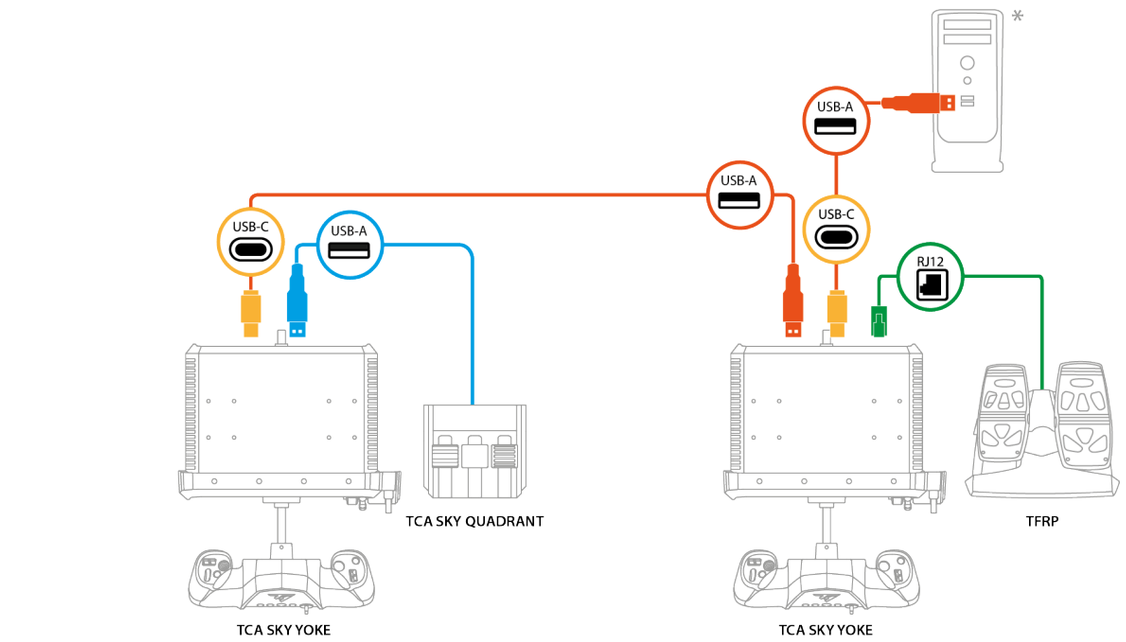

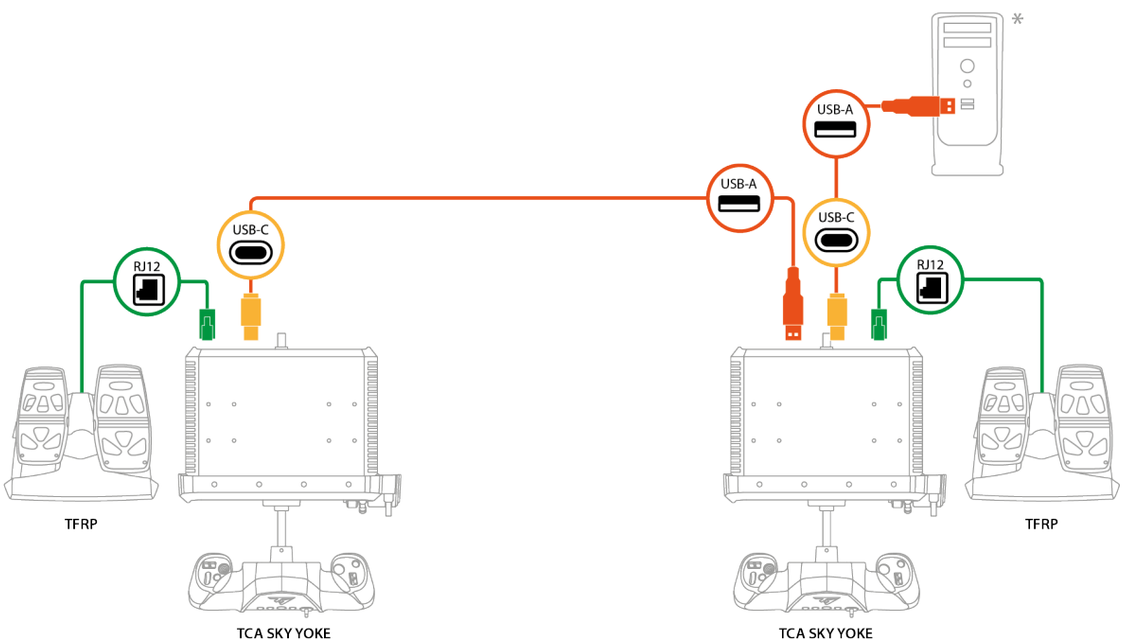

** Не входят в комплект поставки*

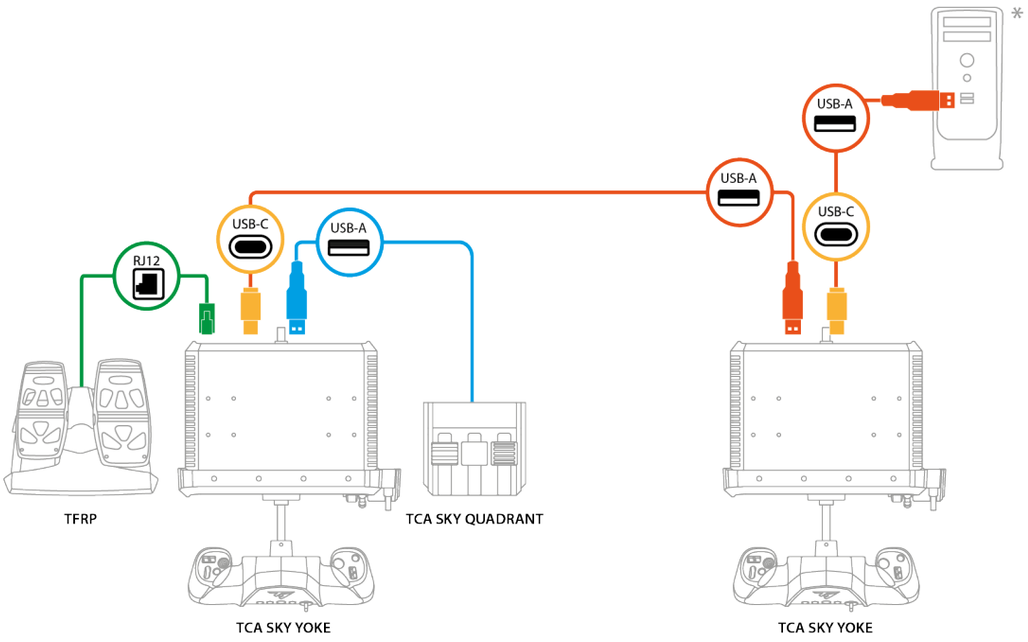

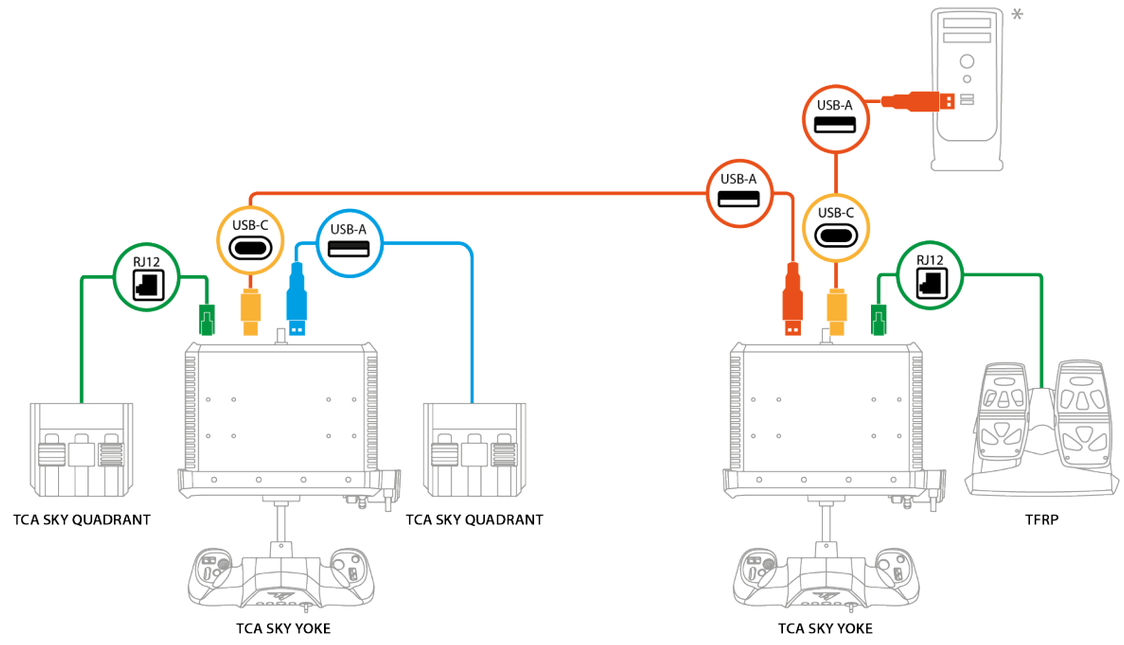

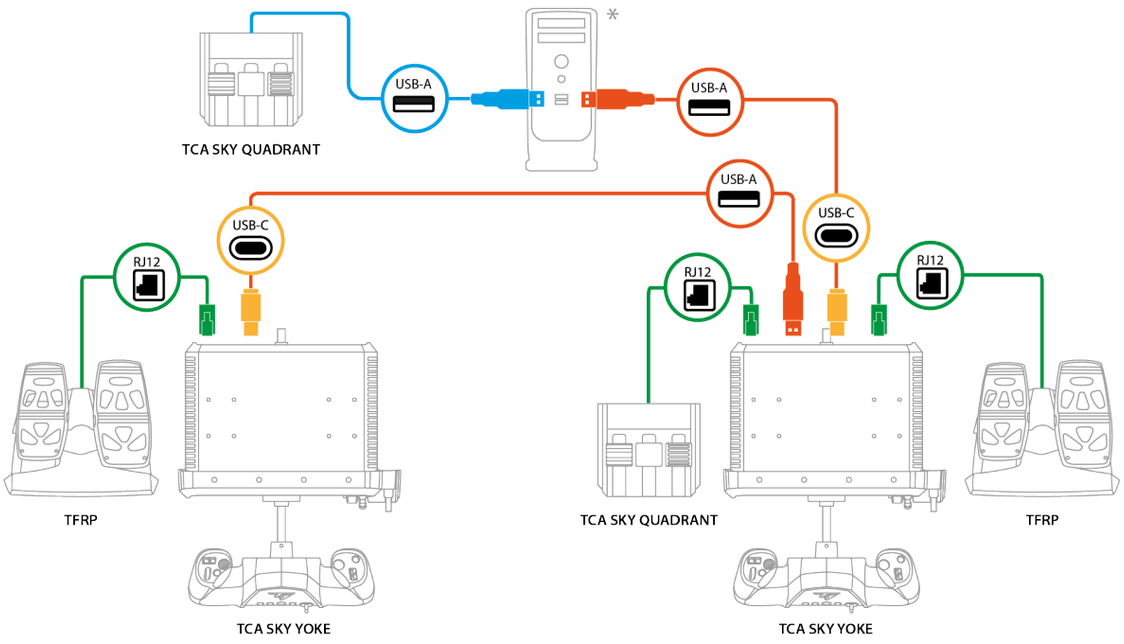

** Не входят в комплект поставки*

Важные примечания

В конфигурации со сдвоенным управлением:

- **Селекторный переключатель** (кнопки 15, 16, 17, 18, 19) и **встроенный рычаг управления** (ось Z) работают только на штурвале курсанта.
- **Кнопки** на обоих штурвалах можно использовать в любое время, это не мешает передаче управления. Однако на штурвале инструктора кнопка R1 зарезервирована исключительно для передачи управления. На штурвале курсанта кнопке R1 можно назначить различные функции.
- **Мини-джойстик** на каждом штурвале можно использовать в любое время. При одновременном использовании мини-джойстик на штурвале инструктора имеет приоритет над мини-джойстиком на штурвале курсанта.
- **Аналоговые триггеры** на каждом штурвале можно использовать в любое время. При одновременном использовании аналоговые триггеры на штурвале инструктора имеют приоритет над триггерами на штурвале курсанта.

– Система педалей руля направления **TFRP*** не влияет на передачу управления.

– Блок рычагов управления **TCA SKY Quadrant**** (одно или два устройства) могут использовать как инструктор, так и курсант независимо от того, какой штурвал управляет основными осями управления полетом (тангаж и крен), поскольку оси блоков рычагов управления независимы.

** Продается отдельно*

*** Будет доступно позже*

Использование двух блоков рычагов управления TCA SKY Quadrant*:

- К каждому штурвалу через разъем RJ12 подключен один блок рычагов управления: блок A соответствует блоку, подключенному к штурвалу инструктора.
- Оба блока рычагов управления подключены через разъем RJ12 к одному и тому же штурвалу: блок A соответствует блоку, подключенному к левому разъему RJ12 (рядом с портом USB-A).
- Один блок подключен через разъем RJ12 к одному штурвалу, а другой блок подключен через USB-A к тому же штурвалу, ко второму штурвалу или к ПК: блок A соответствует блоку, подключенному через RJ12.
- Один блок подключен через USB-A к штурвалу, а другой блок подключен через USB-A к ПК: оба блока независимы.



Чтобы подключить блок рычагов управления TCA SKY Quadrant* (продается отдельно) к одному из портов RJ12, необходимо сначала заменить разъем USB-A на разъем RJ12 (не входит в комплект). Чтобы узнать, как заменить разъем USB-A на разъем RJ12, посетите сайт **технической поддержки Thrustmaster**.

** Будет доступно позже*

Использование двух систем педалей руля направления TFRP*:

- Для каждого штурвала можно использовать только одну систему педалей руля направления.
- Органы управления системы педалей руля направления, подключенной к штурвалу инструктора, имеют приоритет над органами управления системы педалей, подключенной к штурвалу курсанта.

  Этот приоритет не влияет на управление основными осями штурвала: инструктор может пользоваться системой педалей руля направления, при этом курсант не теряет управление основными осями штурвала, и наоборот.

** Продается отдельно*

13. Часто задаваемые вопросы и техническая поддержка

Есть вопросы по штурвалу TCA SKY Yoke или возникли технические проблемы? Посетите сайт технической поддержки Thrustmaster: **https://support.thrustmaster.com/product/tca-sky-yoke-p/**



1. Мой штурвал работает некорректно или, похоже, неправильно откалиброван

– Выключите консоль или ПК, отключите штурвал и подключите его снова, перезапустите консоль или ПК и снова запустите игру.

– При подключении устройства удерживайте штурвал в центральном положении и не двигайте его, чтобы избежать проблем с калибровкой.

– На консолях PlayStation®5 нажмите кнопку на штурвале, затем войдите в свою учетную запись PlayStation™Network, чтобы штурвал заработал.

– Убедитесь, что вы выбрали режим совместимости, соответствующий вашей платформе (консоли PlayStation®5 или ПК).

2. Я не могу настроить штурвал

– Откройте меню игры и выберите **Параметры > Контроллер > Геймпад** или **Джойстик**. Затем выберите наиболее подходящую конфигурацию или полностью перенастройте параметры штурвала.

– Для получения дополнительной информации см. руководство пользователя или онлайн-справку для своей игры.

3. Мой штурвал слишком чувствителен или недостаточно чувствителен

– Штурвал автоматически калибруется после нескольких перемещений по различным осям.

– Откройте меню игры и выберите **Параметры > Контроллер > Геймпад** или **Джойстик**. Затем отрегулируйте чувствительность и мертвые зоны штурвала, если эти параметры доступны.

4. Мой штурвал не работает

Для корректной работы штурвала с видеоиграми крайне важно обновить прошивку.

Чтобы выполнить обновление, посетите страницу **https://support.thrustmaster.com/product/tca-sky-yoke-p/**

Выберите раздел **Drivers** (Драйверы) и следуйте инструкциям, включая процедуру загрузки и установки.

5. Мои педали руля направления не работают

Если вы используете две системы педалей руля направления TFRP*, убедитесь, что к каждому штурвалу подключена одна система педалей руля направления.

** Продается отдельно*

THRUSTMASTER®

TCA SKY YOKE

Pro konzole PlayStation®5 a PC*

Uživatelský manuál

Před instalací výrobku, **před** každým jeho použitím a **před** provedením jakékoli údržby si **pečlivě přečtěte** pokyny uvedené v tomto návodu. Dodržujte bezpečnostní pokyny. Nedodržení těchto pokynů může vést k úrazům a/nebo poškození. Tento návod si uschovejte, abyste se k němu mohli v budoucnu vrátit.

**PC kompatibilita (Windows® 10/11) nebyla testována ani podporována společností Sony Interactive Entertainment.*

OBSAH

1. OBSAH BOXU 6

2. TECHNICKÉ VLASTNOSTI 7

3. INFORMACE O POUŽITÍ 10

4. MONTÁŽ HERNÍHO OVLADAČE NA STŮL NEBO PSACÍ STŮL 12

5. INSTALACE HERNÍHO OVLADAČE DO KOKPITU 15

6. INSTALACE 18

Na konzolích PlayStation®5 18

Na PC 21*

7. MAPOVÁNÍ PRO KONZOLE PLAYSTATION®5 30

8. MAPOVÁNÍ PRO PC 31

9. REŽIM KOMPATIBILITY 32

10. VLASTNOSTI 35

Plyn 35

Ovládání vybočení (kormidlo) 36

Ovládání sklonu (výškovka) 37

Ovládání klapek (křidélka) 38

Náklon trupu (trim).....39

8směrný "point of view" kloboučkový přepínač.....40

11. KOMPATIBILITA.....41

Připojení 42

12. DUÁLNÍ OVLÁDÁNÍ.....44

Připojení 45

Předání ovládání 47

Používání periferních zařízení *.....51

Důležité poznámky.....56

13. ČASTO KLADENÉ OTÁZKY A TECHNICKÁ PODPORA 60

TCA SKY YOKE

Vychutnejte si strhující zážitek s TCA SKY Yoke, který vám zajistí plynulé a přesné řízení již od vzletu.

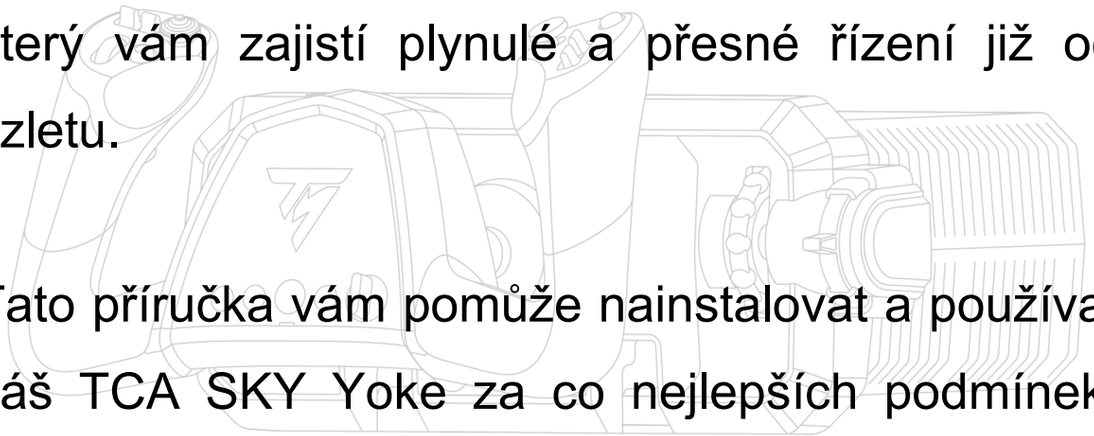

Tato příručka vám pomůže nainstalovat a používat váš TCA SKY Yoke za co nejlepších podmínek. Před vzletem si pečlivě přečtěte pokyny a varování: pomohou vám tak vytěžit z vašeho výrobku maximum potěšení.

Aktualizace firmwaru

Aby ovladač TCA SKY Yoke správně fungoval s videohrami, je třeba aktualizovat jeho firmware.

K provedení aktualizace máte **dvě možnosti**:

Stáhněte si ovladač pro PC a jeho přizpůsobené rozhraní pro ovládací panel systému Windows®:

1. Navštivte **https://support.thrustmaster.com/product/tca-sky-yoke-p/**
2. Odinstalujte starý ovladač pro PC a poté si stáhněte a nainstalujte nový ovladač pro PC, který je k dispozici v sekci **Drivers** (Ovladače). Po dokončení instalace restartujte počítač.
3. Spusťte aplikaci **THRUSTMASTER FIRMWARE UPDATER** a aktualizujte svůj ovladač na nejnovější verzi firmwaru

NEBO

Stáhněte si software My Thrustmaster Panel:

1. Navštivte **https://support.thrustmaster.com/product/tca-sky-yoke-p/**
2. Stáhněte si a nainstalujte software My Thrustmaster Panel, který je k dispozici v sekci **Software** (Software), a postupujte podle pokynů.

1. Obsah boxu

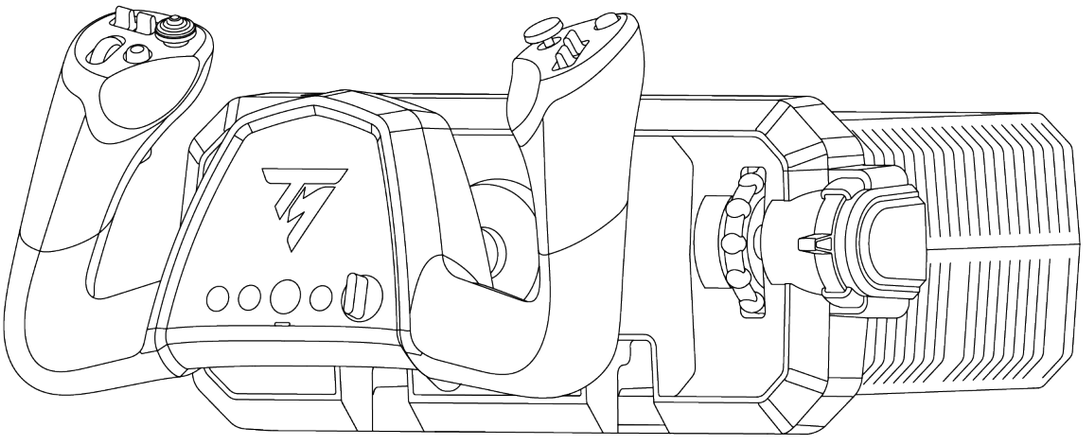

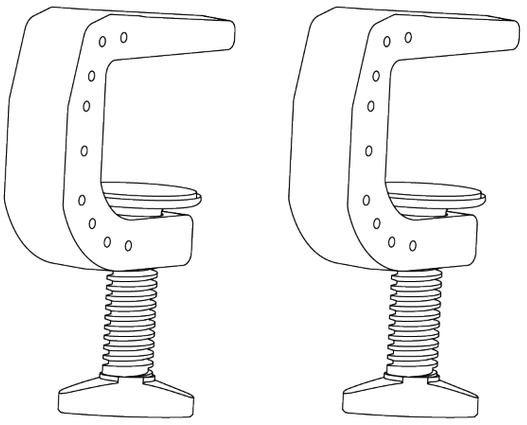



2. Technické vlastnosti

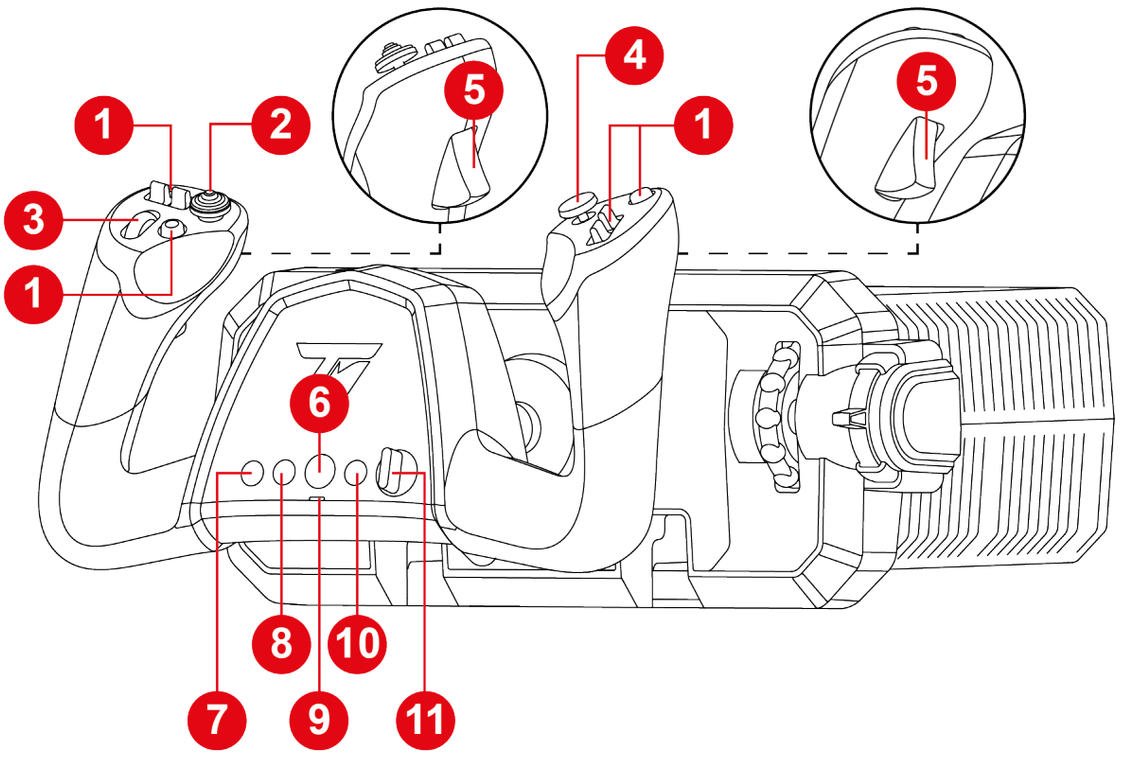

1. Akční tlačítka
2. 8směroý “point of view” kloboučkový přepínač
3. Scrollovací kolečko
4. Analogový mini-stick
5. Analogové spouště s funkcí kormidla
6. Tlačítko PS
7. Tlačítko REŽIM
8. Tlačítko CREATE na konzolích PS5®
9. LED indikátor režimu kompatibility (červená nebo zelená)
10. Tlačítko OPTIONS na konzolích PS5®
11. Přepínač (pět poloh)

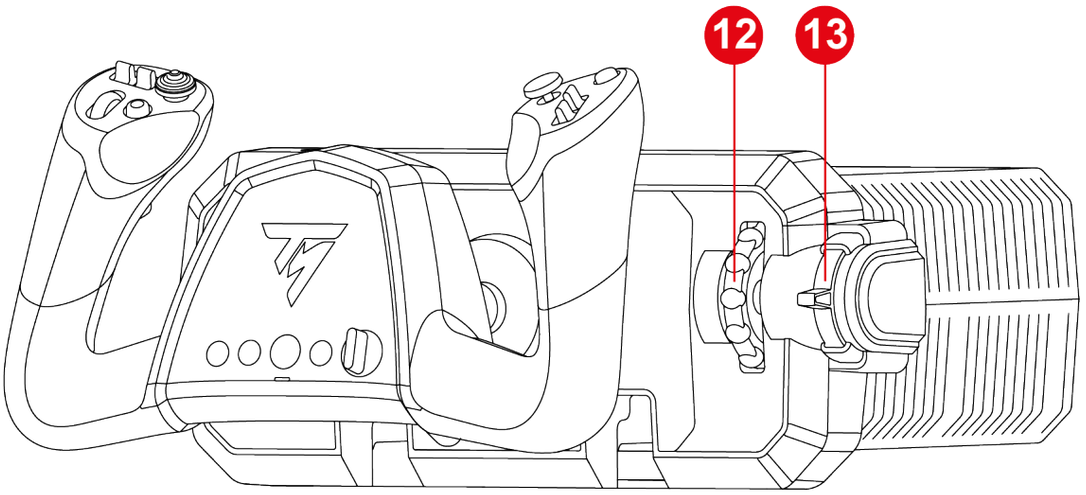

12. Trimovací kolečko (trim)
13. Zabudovaný plyn

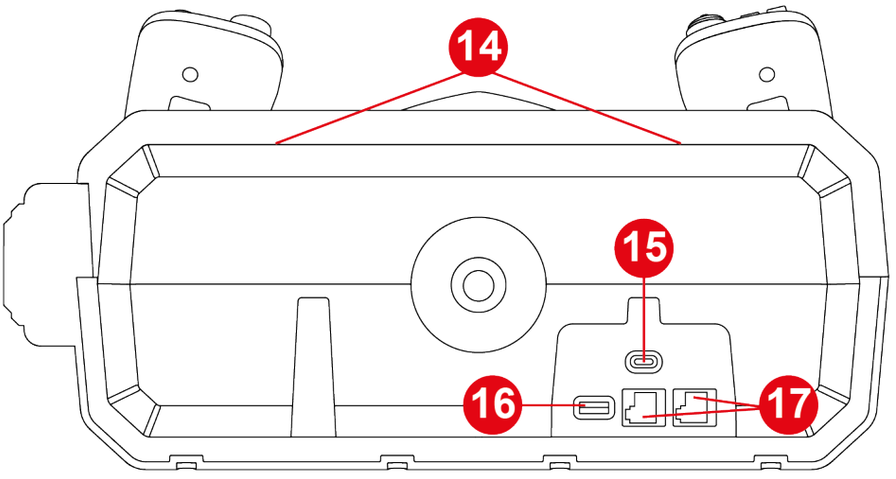

14. Montážní držák pro příslušenství (prodává se samostatně)
15. Port USB-C
16. Port USB-A
17. Porty RJ12

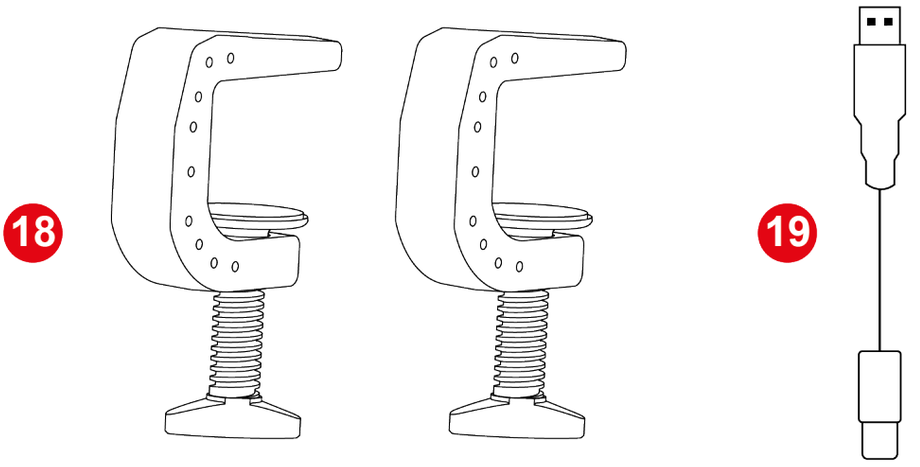

18. Systém spolehlivého upevnění svorkou

19. USB-C – USB-A kabel

3. Informace o použití



Dokumentace

Před použitím tohoto výrobku si tuto dokumentaci ještě jednou pečlivě přečtěte a uschovejte ji pro budoucí potřebu.

Nebezpečí skřípnutí

Při používání ovladače TCA SKY Yoke nikdy nevkládejte prsty do mezery mezi základnou a osou ovladače.

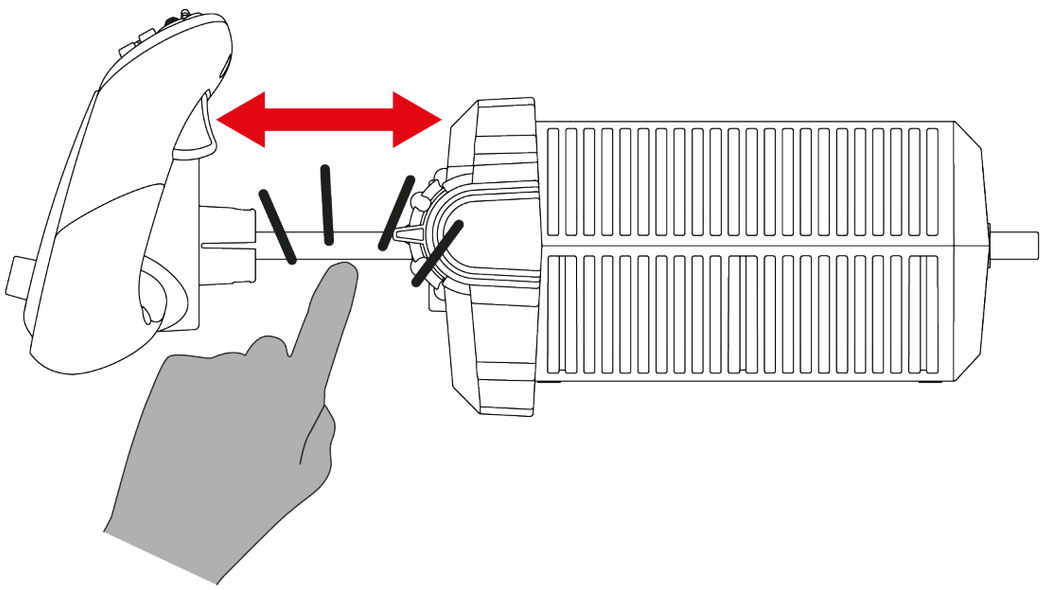

4. Montáž herního ovladače na stůl nebo psací stůl



- Herní ovladač musí být vždy upevněn na stabilním podstavci. Pokud budete herní ovladač používat na nestabilním podstavci (například na klíně), budou pohyby podstavce ovlivňovat chování hlavních letových os (náklon a klonění).
- Umístěte ovladač alespoň 10 cm od stěny nebo obrazovky: při zatlačení na ovladač se jeho osa vysune za zadní hranu základny. Před každým použitím zkontrolujte, zda je ovladač stále správně připevněn k držáku, a to podle pokynů v tomto návodu.



Pevnost podkladu

- Tento typ upevnění je vhodný pro stoly a desky o tloušťce 10–45 mm.
- Je přísně zakázáno upevňovat herní ovladač na skleněný stůl.

1. Položte třmen na stůl nebo na desku.

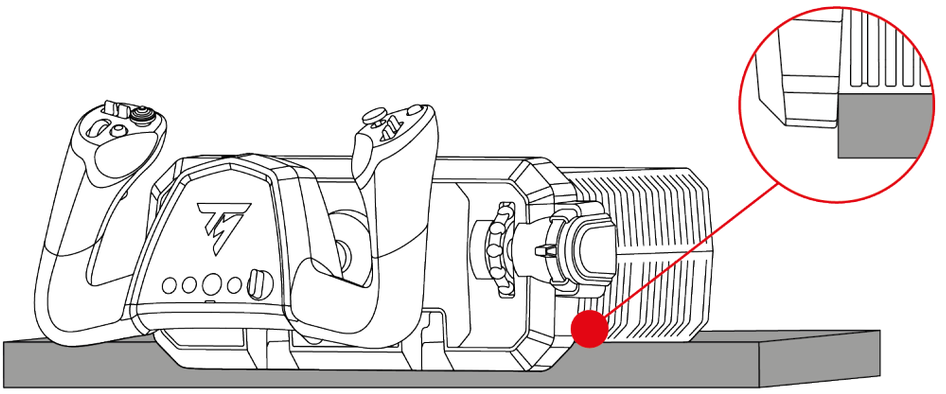

Když pokládáte herní ovladač na stůl nebo psací stůl, nezapomeňte jej přidržet, aby se nepřevrátil dopředu.

2. Vložte montážní držáky do drážek na vnitřní straně základny. Dbejte na to, aby zářezy na držácích byly správně umístěny uvnitř základny.

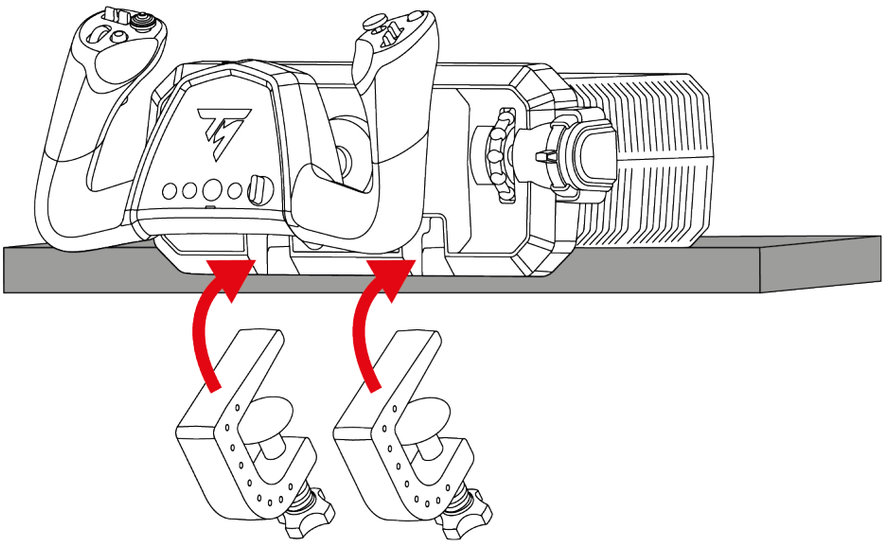

3. Utáhněte upínací šrouby tak, aby byl herní ovladač dokonale stabilní.

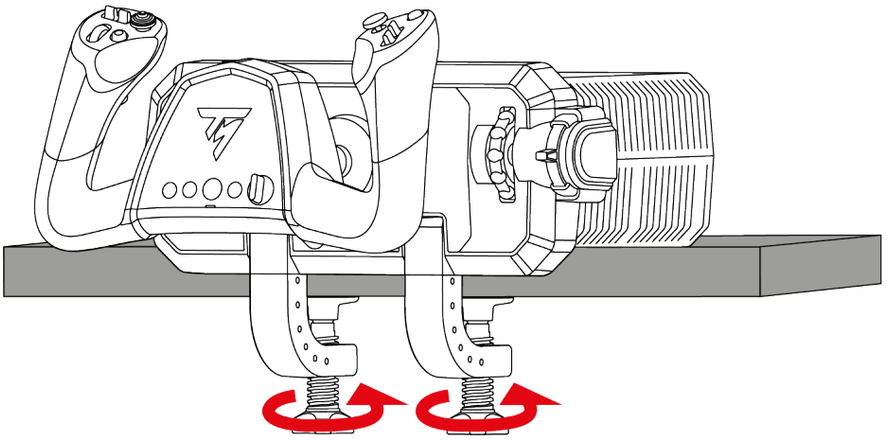

Nebezpečí skřípnutí

Při utahování upínacího šroubu nikdy nenechávejte prst mezi upevňovacím držákem a stolem nebo deskou.

5. Instalace herního ovladače do kokpitu



- Herní ovladač musí být vždy upevněna na stabilním podstavci. Pokud budete herní ovladač používat na nestabilním podstavci (například na klíně), budou pohyby podstavce ovlivňovat chování hlavních letových os (náklon a klonění).
- Abyste předešli poškození herního ovladače, ověřte si u výrobce kokpitu nebo u technické podpory, zda je kokpit kompatibilní s výrobky Thrustmaster. Společnost Thrustmaster nenese žádnou odpovědnost za nedodržení těchto pokynů.
- K upevnění ovladače k podstavci použijte šrouby M5 (nejsou součástí balení).
- V základně nesmí maximální délka šroubu přesáhnout 30 mm, aby nedošlo k poškození základny.

Chcete-li připevnit herní ovladač ke kokpitu* nebo k pevné podložce*, použijte tři závity pod ovladačem a tři šrouby M5 (nejsou součástí dodávky).

Dbejte na to, aby šrouby nevyčnívaly do základny více než 30 mm.

Rozměry montážní šablony:

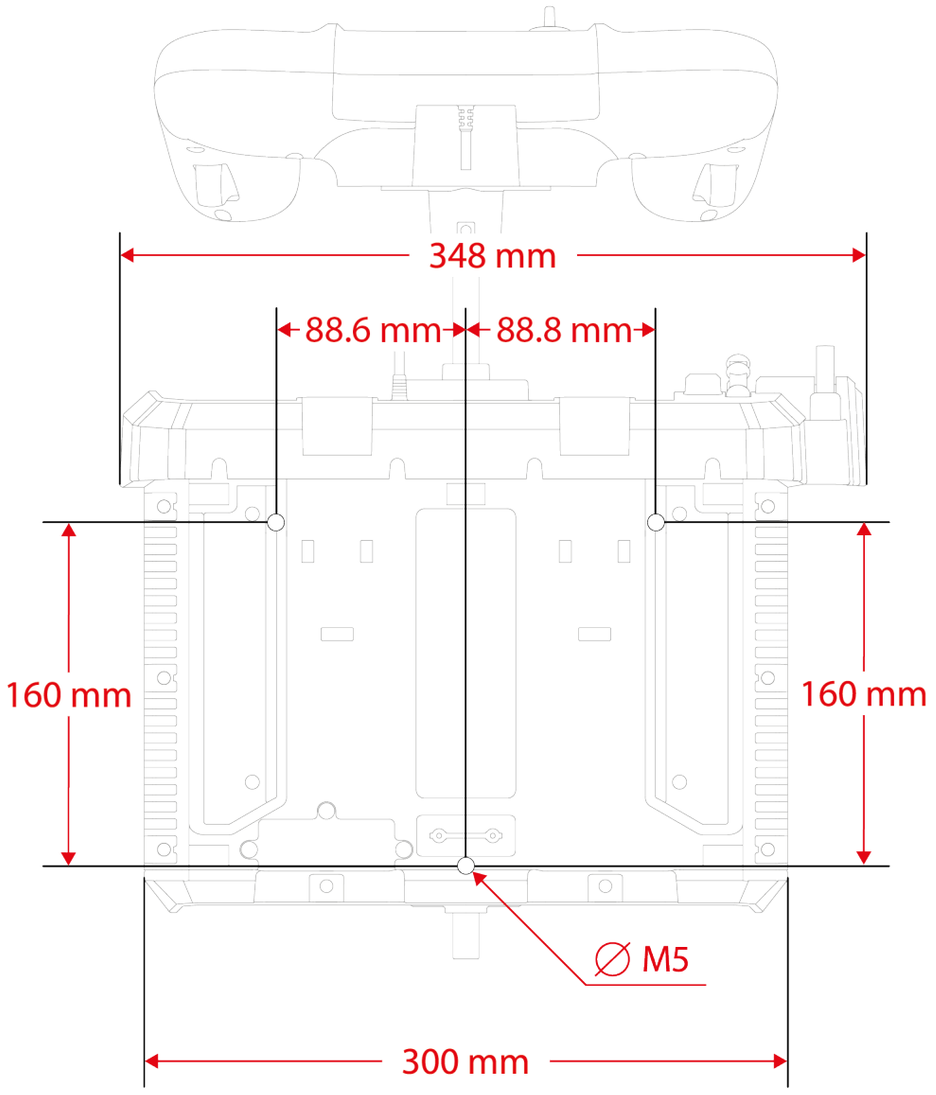

*Není součástí

Šablonu pro montáž si můžete stáhnout zde: **https://support.thrustmaster.com/product/tca-sky-yoke-p/**. Vytiskněte si šablonu a poté ji přeneste na nosnou konstrukci, abyste mohli připravit otvory pro upevnění.

6. Instalace

Na konzolích PlayStation®5

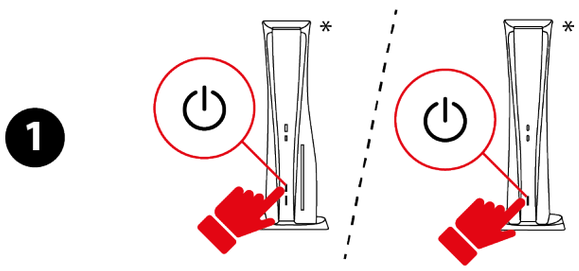

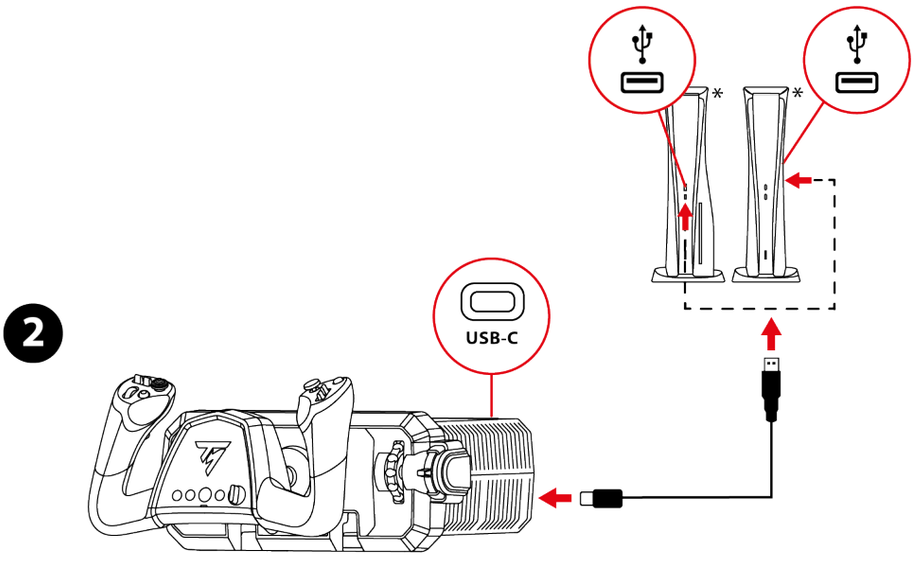

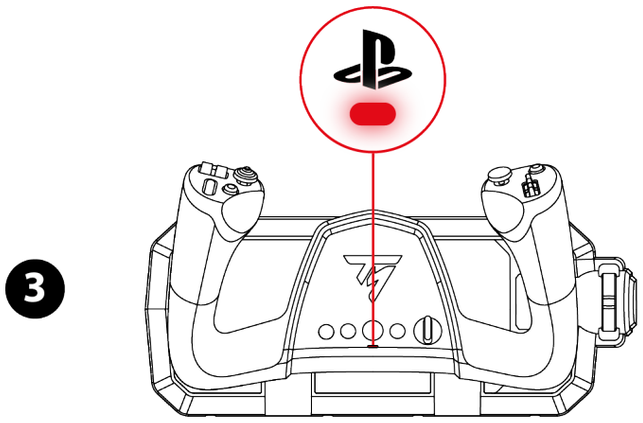

**Není součástí*

1. Zapněte konzoli.
2. Připojte kabel USB-C – USB-A k portu USB-C na ovladači a k portu USB-A na konzoli.
3. LED dioda pod tlačítkem by měla svítit červeně.
4. Pokud LED dioda nesvítí červeně, změňte režim kompatibility podle postupu popsaného **zde**.
5. Stisknutím tlačítka připojte ovladač ke svému profilu.

5

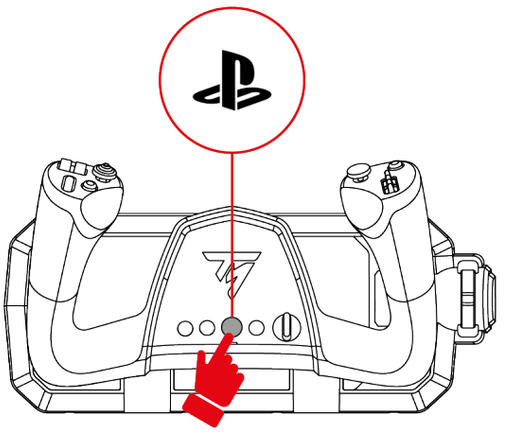

6. Spusťte kompatibilní hru, která podporuje režim Flight Stick.

Nyní jste připraveni hrát!

Kompatibilní hry

- Na konzolích PlayStation®5 je herní ovladač TCA SKY Yoke kompatibilní pouze s hrami, které podporují režim Flight Stick.
- Seznam her kompatibilních s konzolemi PlayStation®5 je k dispozici zde: **https://support.thrustmaster.com/product/tca-sky-yoke-p/**

  V části **Games settings** (Nastavení her) vyberte **PlayStation® Games list** (Seznam her PlayStation®). Tento seznam je pravidelně aktualizován.

*Na PC**

Při instalaci herního ovladače TCA SKY Yoke na PC* máte **dvě možnosti**: použít ovladač pro PC a jeho přizpůsobené rozhraní v ovládacím panelu systému Windows® **nebo** použít software My Thrustmaster Panel.

Obě metody vám umožňují používat TCA SKY Yoke za stejných podmínek.

**PC kompatibilita (Windows® 10/11) nebyla testována ani schválena společností Sony Interactive Entertainment.*

Pomocí ovládacího panelu

1



2

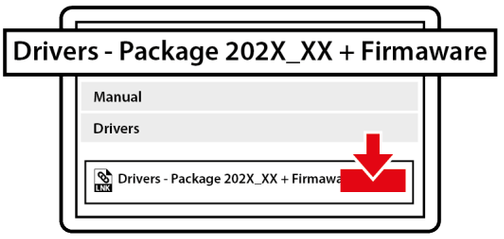

3

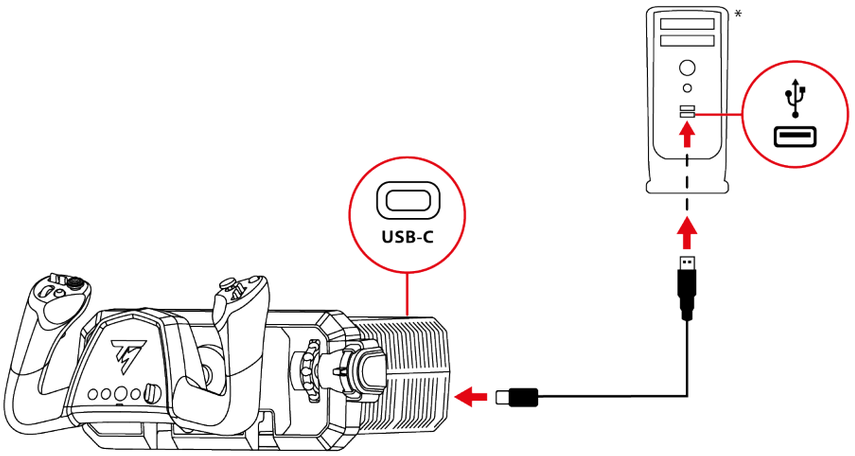

4

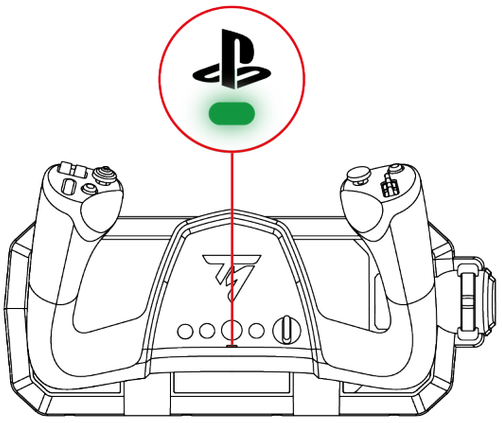

**Není součástí*

1. Navštivte prosím: **https://support.thrustmaster.com/product/tca-sky-yoke-p/**
2. Stáhněte si a nainstalujte ovladač pro PC a jeho přizpůsobené rozhraní pro ovládací panel systému Windows®.
3. Jakmile je ovladač pro PC nainstalován, připojte kabel USB-C – USB-A k portu USB-C na řídítkách a k portu USB-A na počítači.
4. LED dioda pod tlačítkem by měla svítit zeleně.
5. Pokud LED dioda nesvítí zeleně, změňte režim kompatibility podle postupu uvedeného **zde**.

Nyní jste připraveni hrát!

Ovládací panel:

Chcete-li otevřít ovládací panel, vyberte položku **Start**, do vyhledávacího pole zadejte **Control Panel** nebo **Ovládací panel** a poté klikněte na položku **Control Panel** nebo **Ovládací panel** (ve Windows® 10/11).



Zobrazí se dialogové okno **Herní ovladače** (**Game Controllers**). Příslušenství se na obrazovce zobrazí pod názvem **TCA SKY YOKE** a se stavem **OK**.

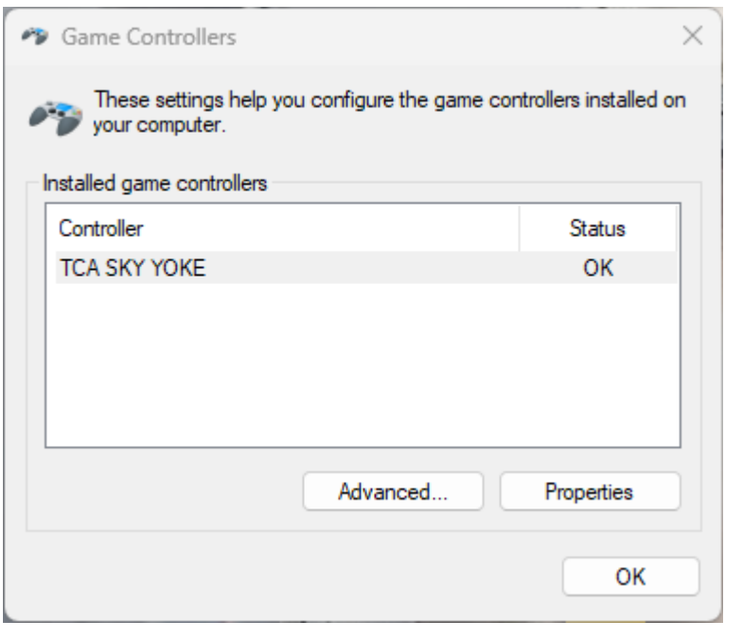

V dialogovém okně **Herní Ovladače** (**Game Controllers**) klikněte na **Vlastnosti** (**Properties**), abyste otestovali a prohlédli si všechny funkce.

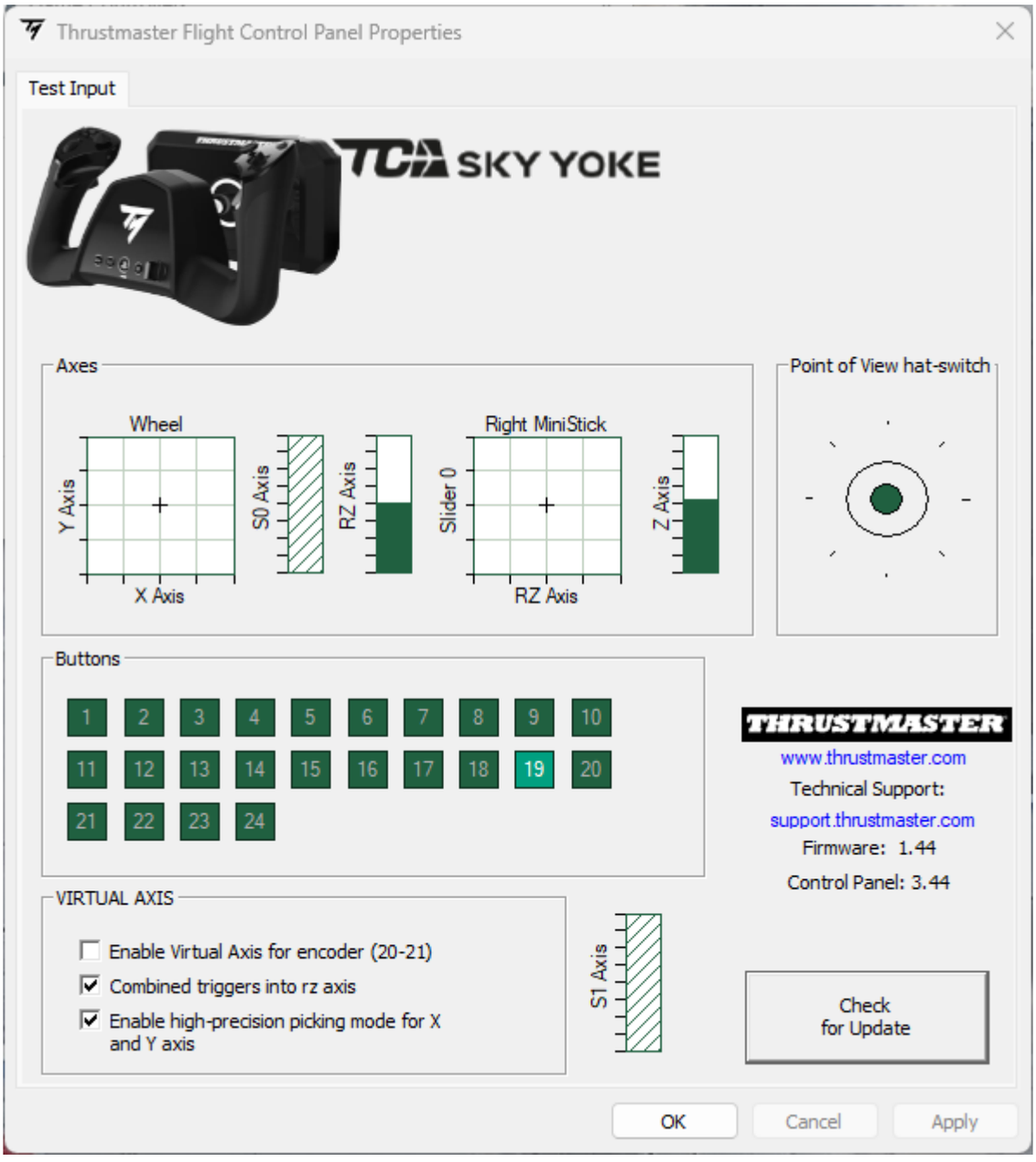

Se softwarem My Thrustmaster Panel

1

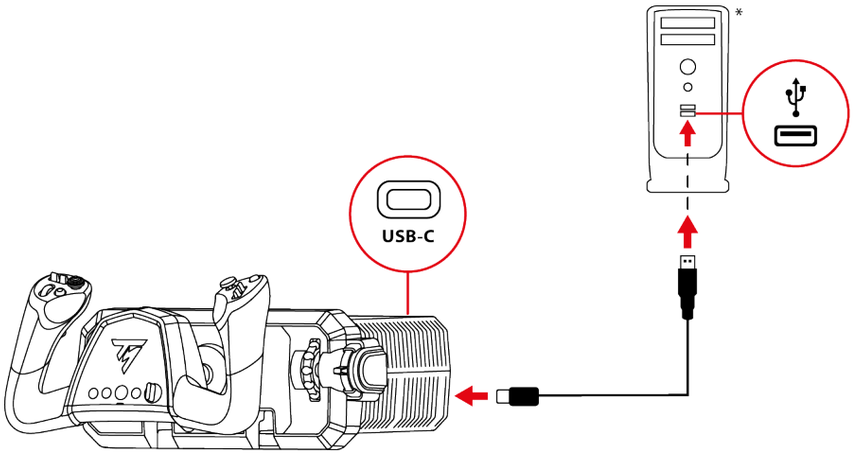

2



3

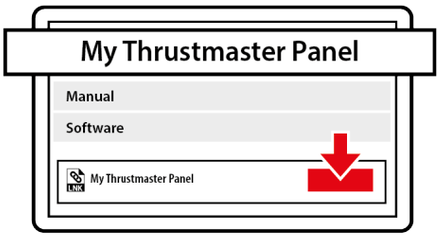

4

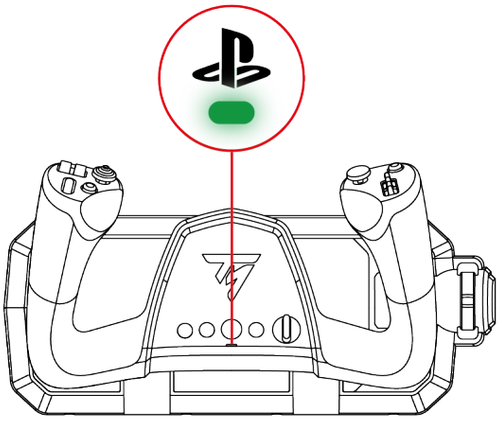

*Není součástí

1. Připojte kabel USB-C – USB-A k portu USB-C na ovladači a k portu USB-A na počítači.
2. Navštivte prosím:

   https://support.thrustmaster.com/product/tca-sky-yoke-p/
3. Stáhněte si a nainstalujte software My Thrustmaster Panel, který je k dispozici v sekci **Software** (Software), a postupujte podle pokynů.
4. LED dioda pod tlačítkem by měla svítit zeleně.
5. Pokud LED dioda nesvítí zeleně, změňte režim kompatibility podle postupu uvedeného **zde**.

Nyní jste připraveni hrát!

My Thrustmaster Panel:

Chcete-li spustit software My Thrustmaster Panel, vyberte nabídku **Start** a do vyhledávacího pole zadejte **My Thrustmaster Panel**.

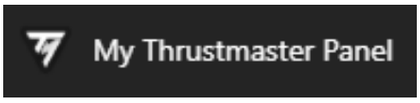

Spustí se software **My Thrustmaster Panel**. Na obrazovce se zobrazí příslušenství s názvem **TCA SKY YOKE**.

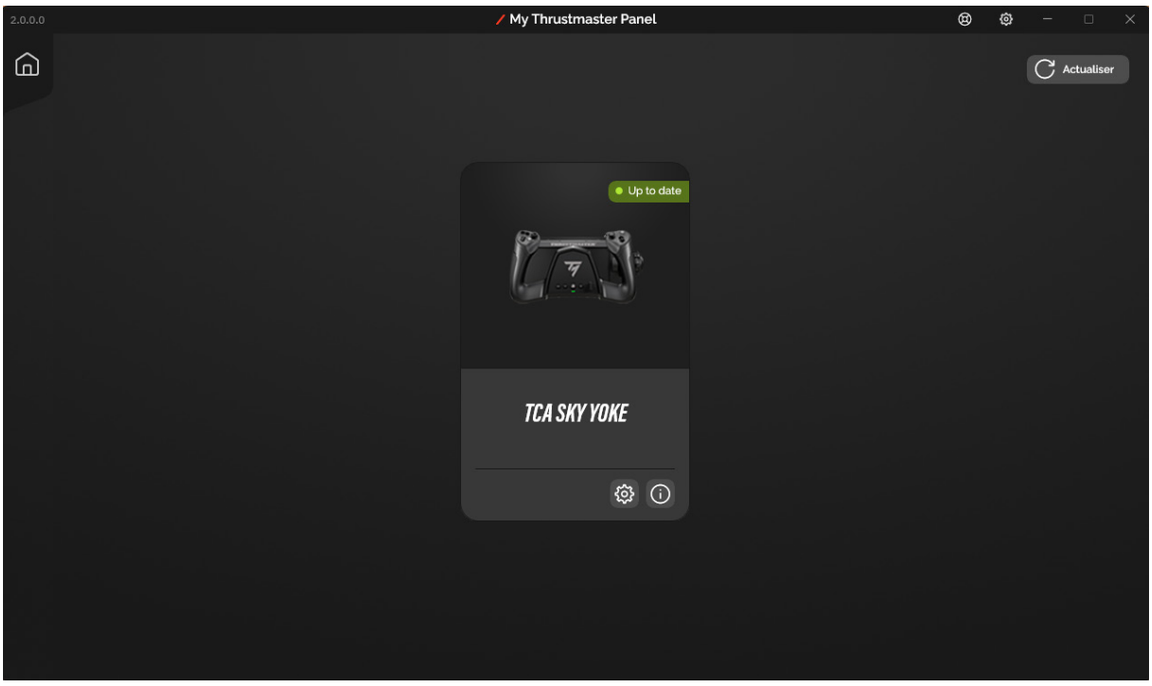

Klikněte na položku **TCA SKY Yoke** a poté na záložky **SETTINGS (Nastavení)** nebo **TESTING (Testování)**, abyste otestovali a zobrazili všechny funkce.

Okno **SETTINGS (Nastavení)**

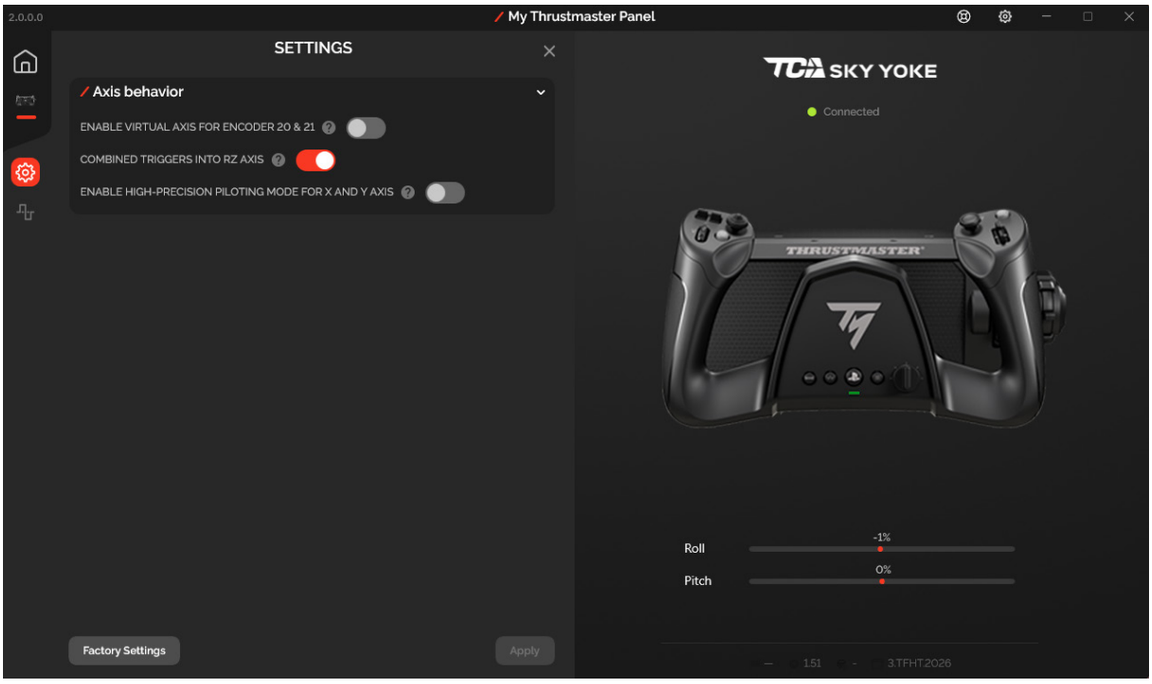

Okno **TESTING (Testování)**

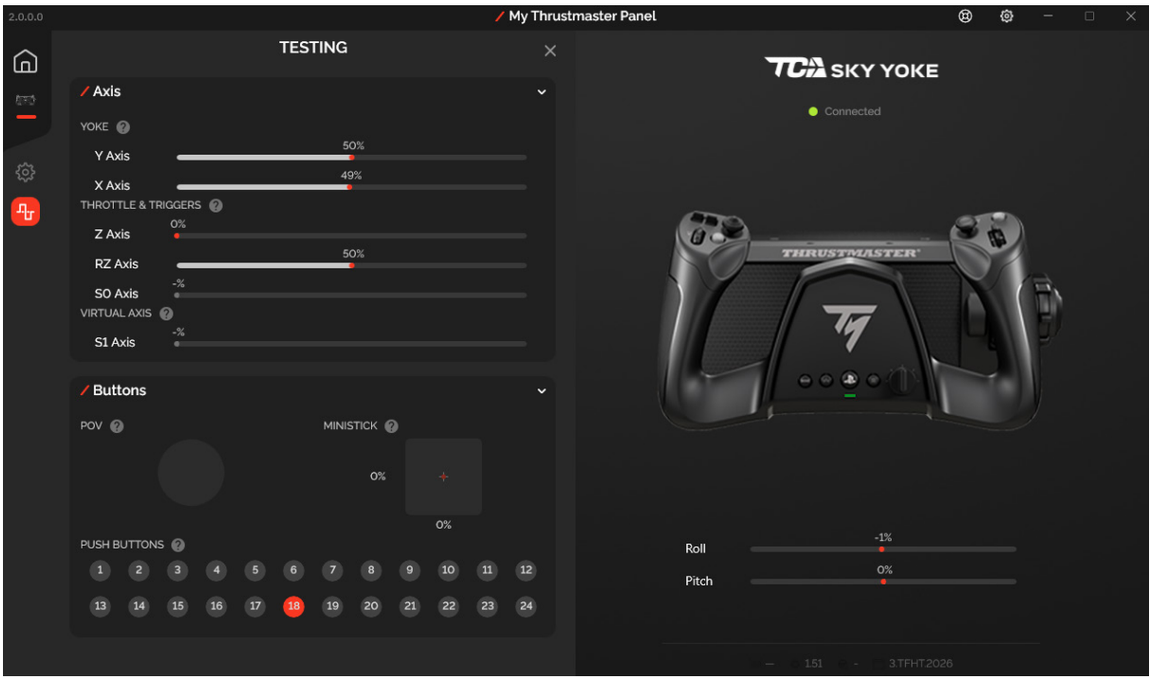

7. Mapování pro konzole PlayStation®5

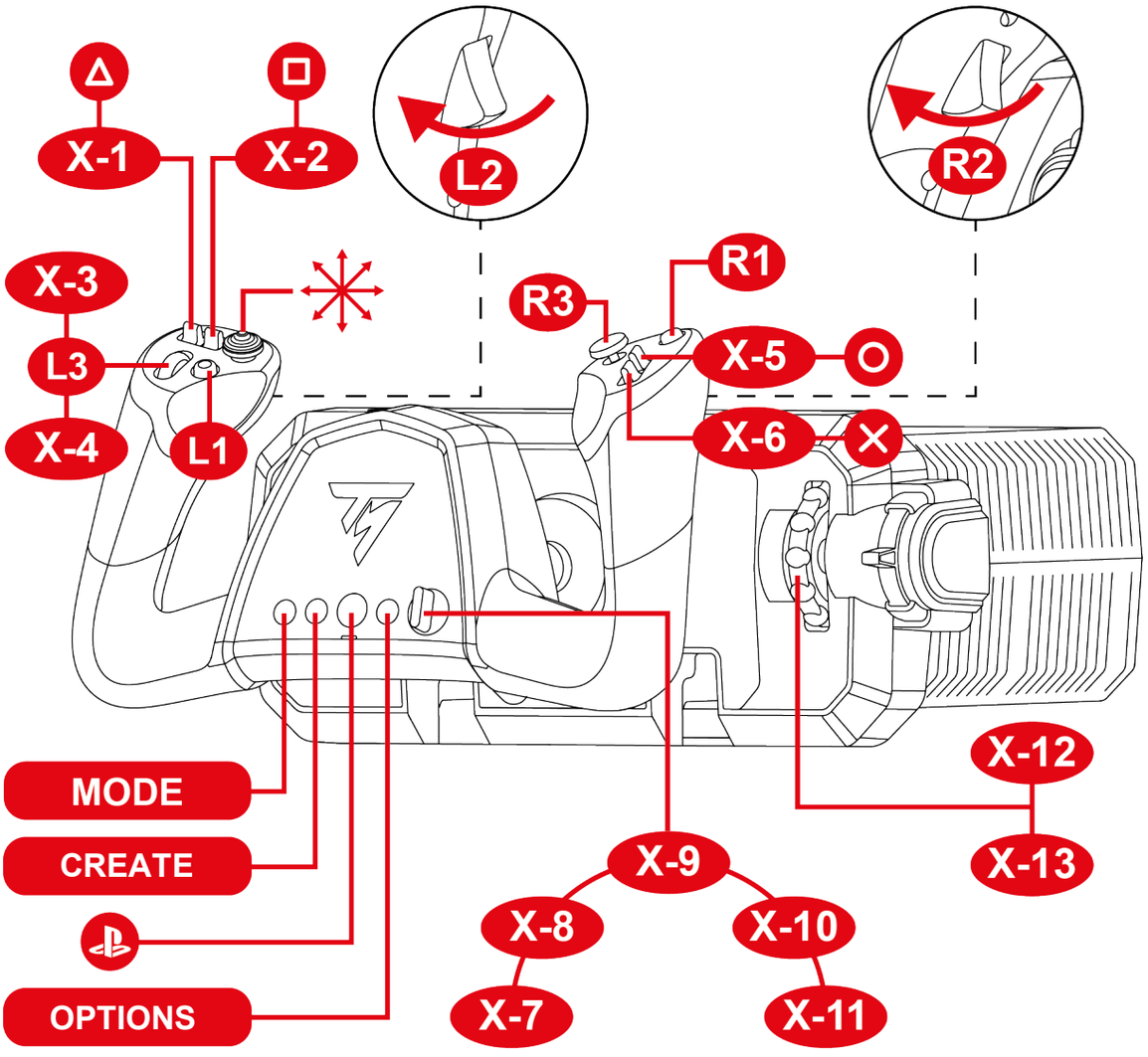

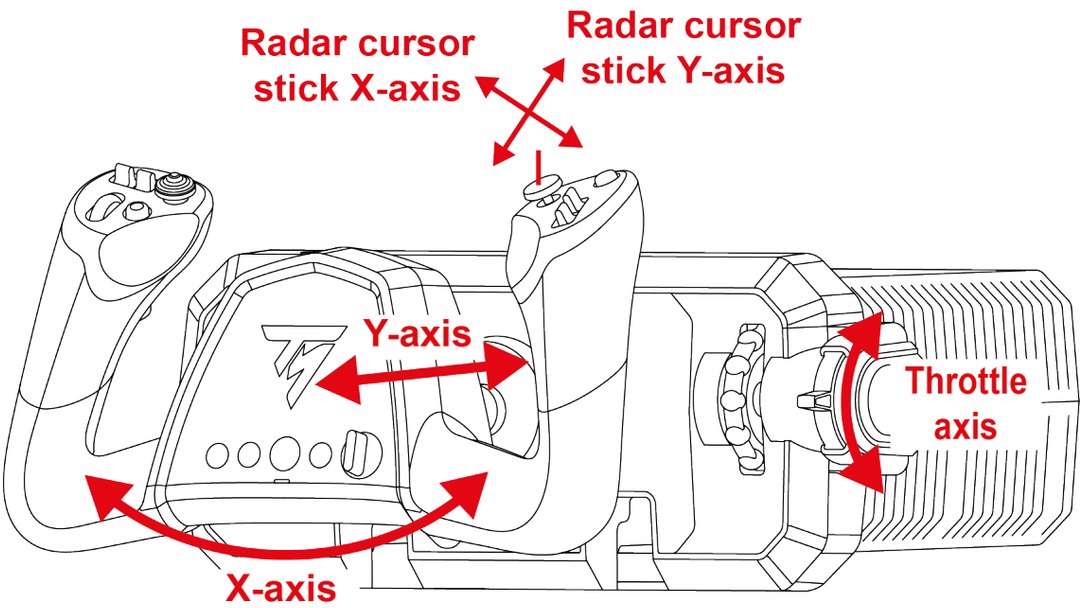

8. Mapování pro PC

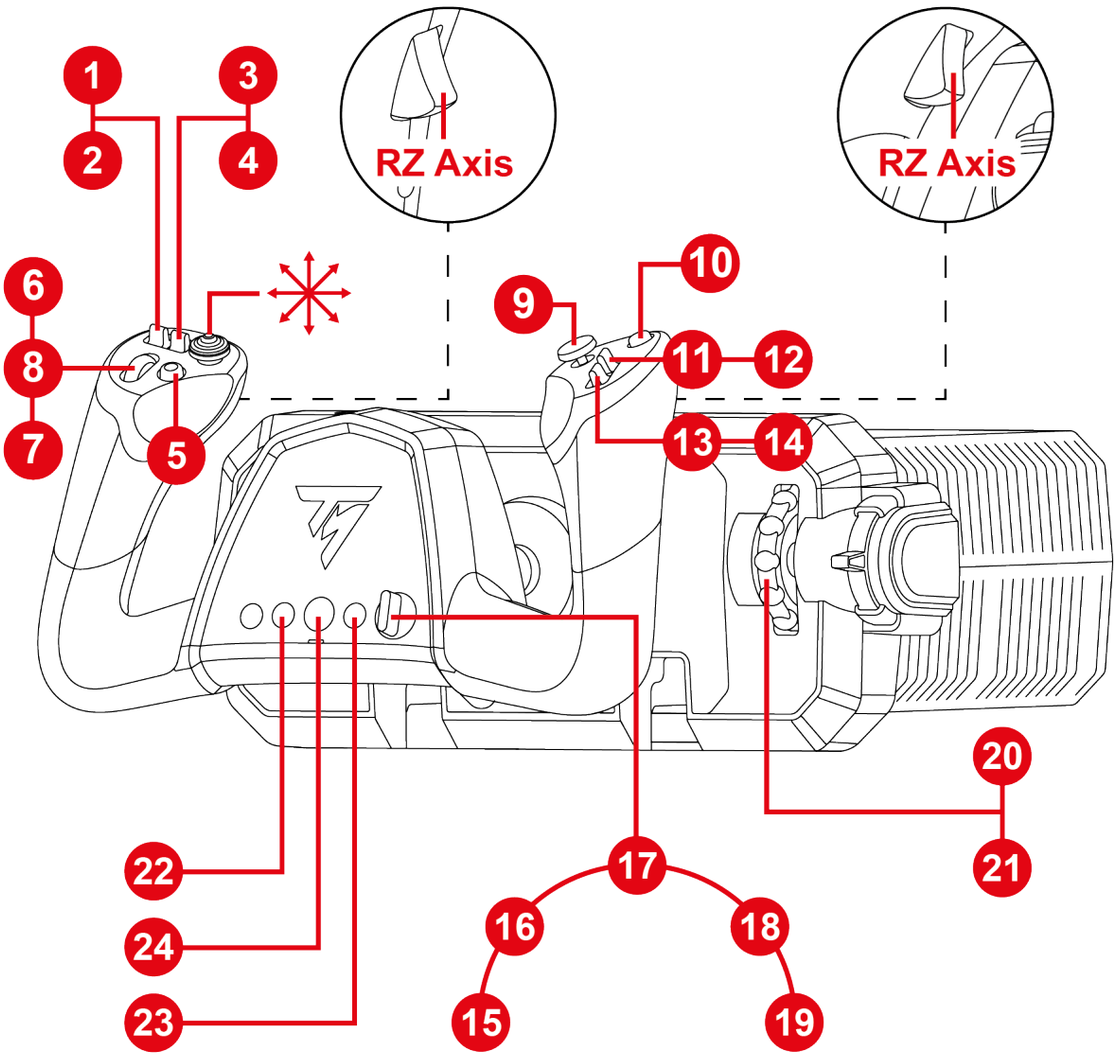

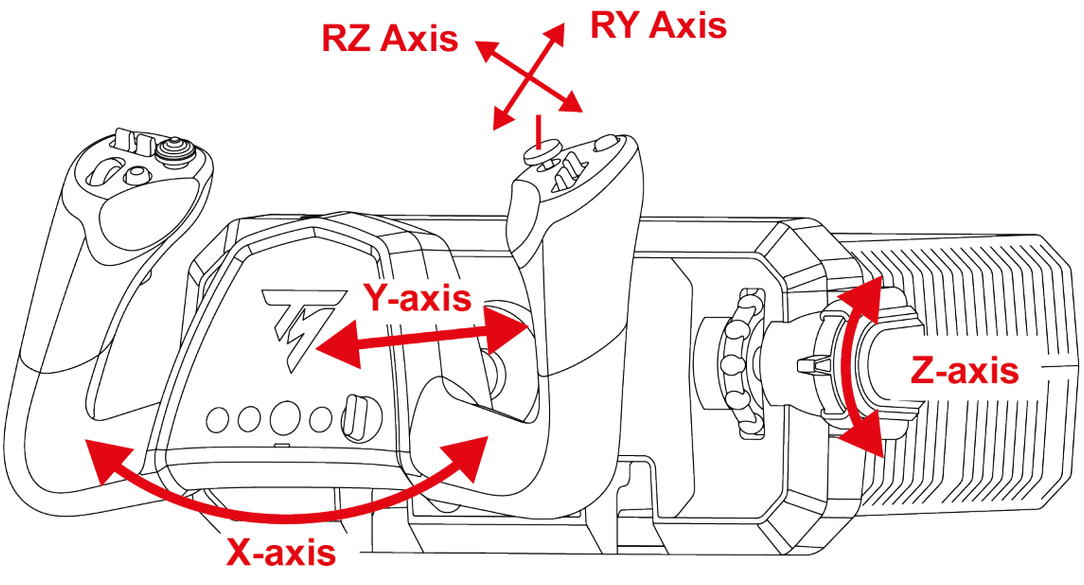

9. Režim kompatibility

Herní ovladač má dva režimy kompatibility:

- Na konzolích PlayStation®5 vyberte režim PlayStation®5 (červená LED dioda).
- Na PC vyberte režim PC (zelená LED dioda).

Barva LED diody	Režim
	PlayStation®5 (výchozí nastavení)
	PC

Pro změnu režimu kompatibility:

1. Stiskněte a podržte tlačítko REŽIM po dobu 3 sekund, dokud nezačne blikat LED dioda pod tlačítkem .

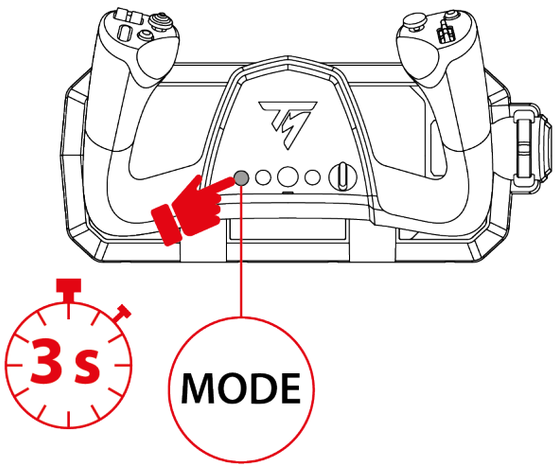

2. Stiskněte tlačítko REŽIM a vyberte požadovaný režim kompatibility.

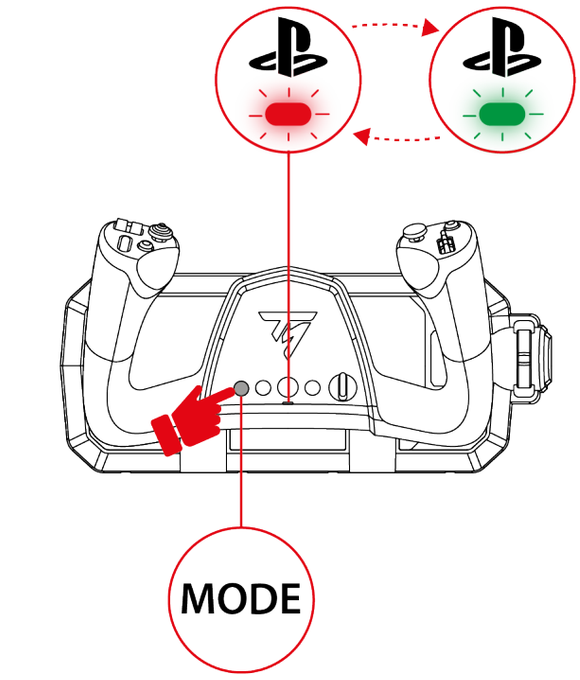

3. Po výběru režimu kompatibility počkejte pět sekund. Režim je potvrzen, jakmile LED dioda pod tlačítkem přestane blikat.

4. Na konzolích PlayStation®5 stiskněte tlačítko , abyste připojili ovladač k vašemu profilu

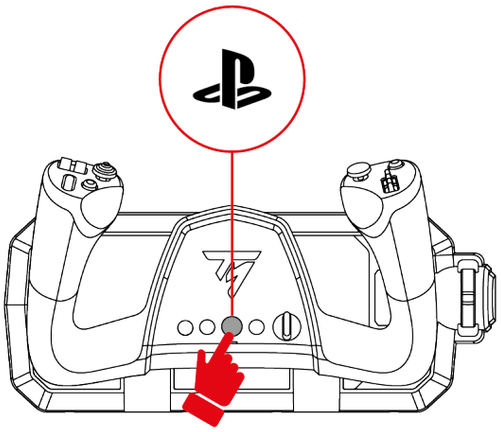

10. Vlastnosti

Plyn

Páka plynu řídí tah motoru.

Chcete-li zvýšit tah motoru, posuňte páku plynu nahoru.
Chcete-li snížit tah motoru, posuňte páku plynu dolů.

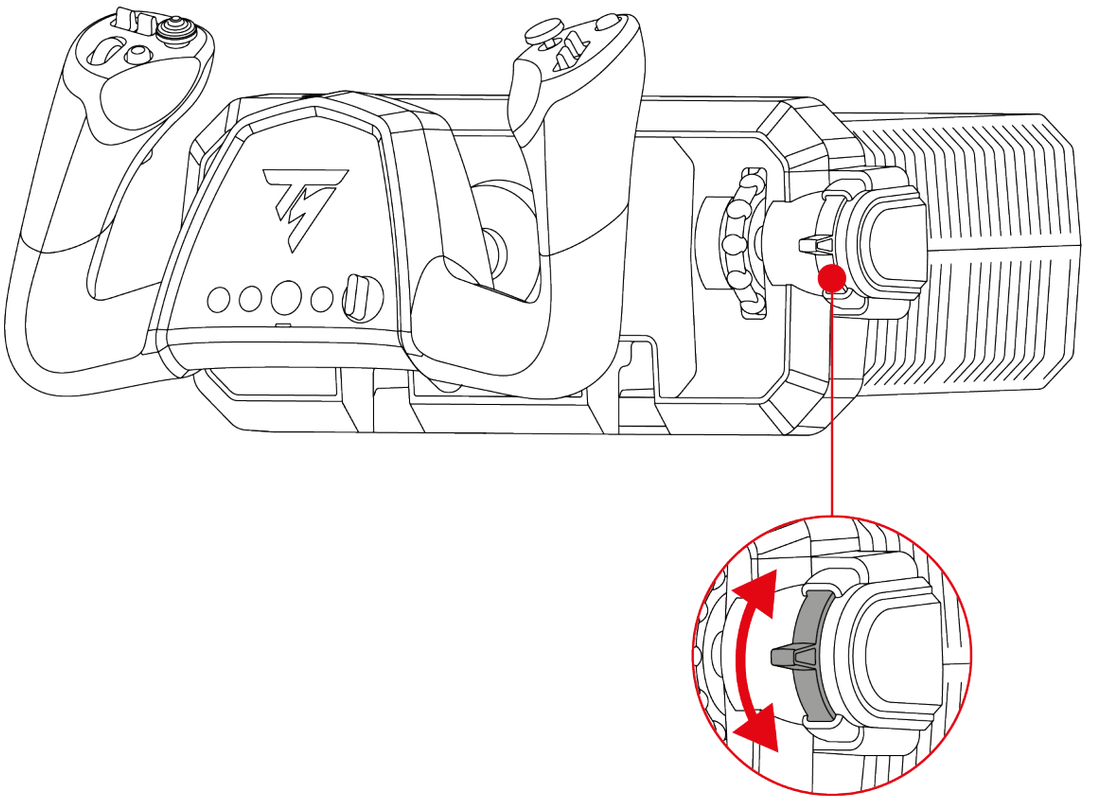

Ovládání vybočení (kormidlo)

Pomocí analogových spouští můžete ovládat směrové kormidlo letadla, čímž simulujete činnost pedálů směrového kormidla.

Chcete-li natočit příď letadla doleva, postupně stiskněte levou spoušť.
Chcete-li natočit příď letadla doprava, postupně stiskněte pravou spoušť.

Tyto akce otáčejí letadlo kolem jeho svislé osy a umožňují vám ovládat směr otáčení.

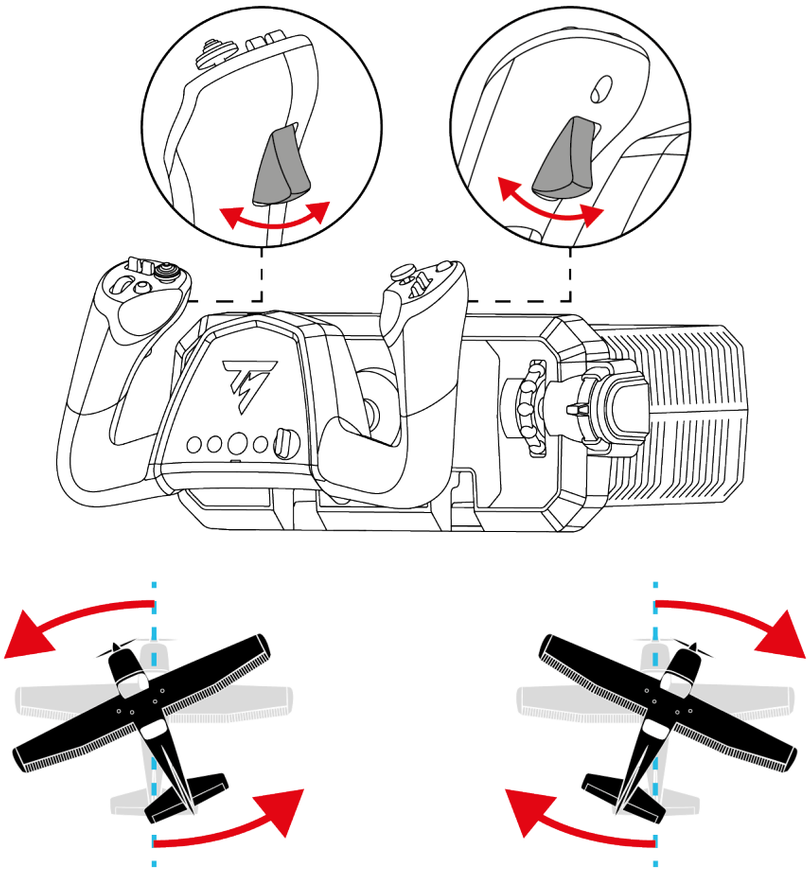

Ovládání sklonu (výškovka)

Pomocí herního ovladače ovládáte výškovku letadla.

Chcete-li letadlo naklonit nahoru a zvednout jeho příď, přitáhněte herní ovladač k sobě.
Chcete-li letadlo naklonit dolů a sklopit jeho příď, zatlačte herní ovladač dopředu.

Tyto pohyby otáčejí letadlo kolem jeho příčné osy a umožňují vám ovládat sklon letadla.

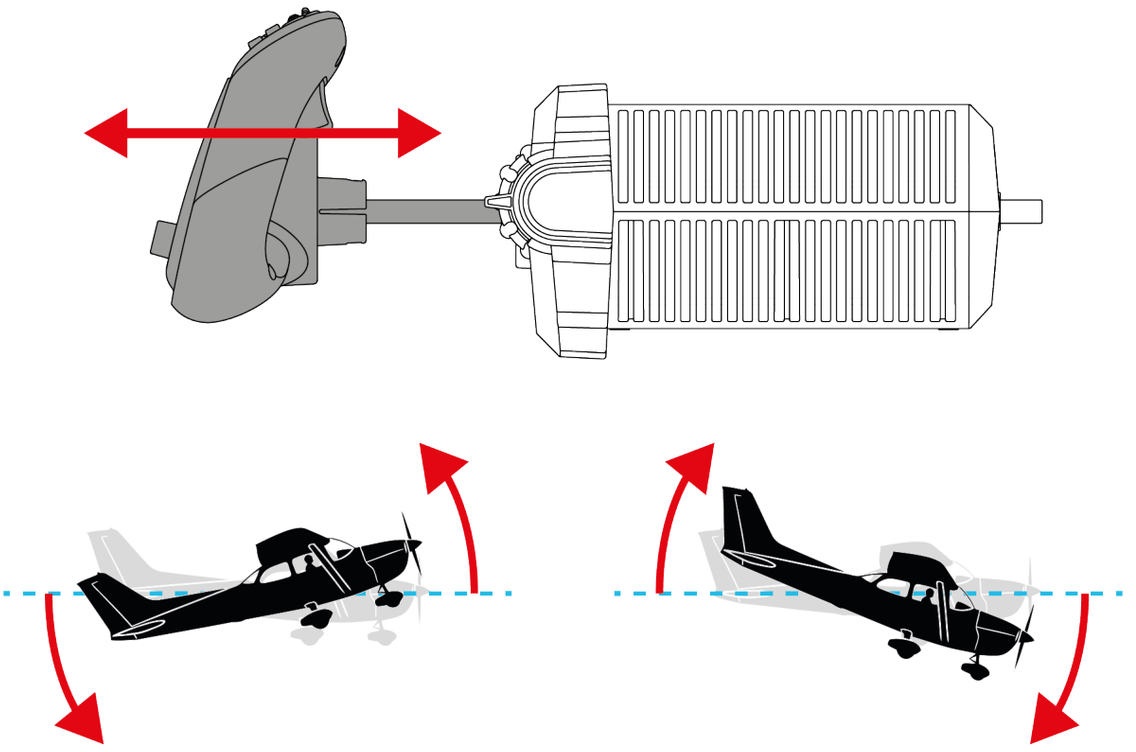

Ovládání klapek (křidélka)

Pomocí herního ovladače ovládáte křidélka letadla.

Chcete-li letadlo naklonit doleva, otočte herní ovladač doleva.
Chcete-li letadlo naklonit doprava, otočte herní ovladač doprava.

Tyto pohyby otáčejí letadlo kolem jeho podélné osy a umožňují vám ovládat naklánění.

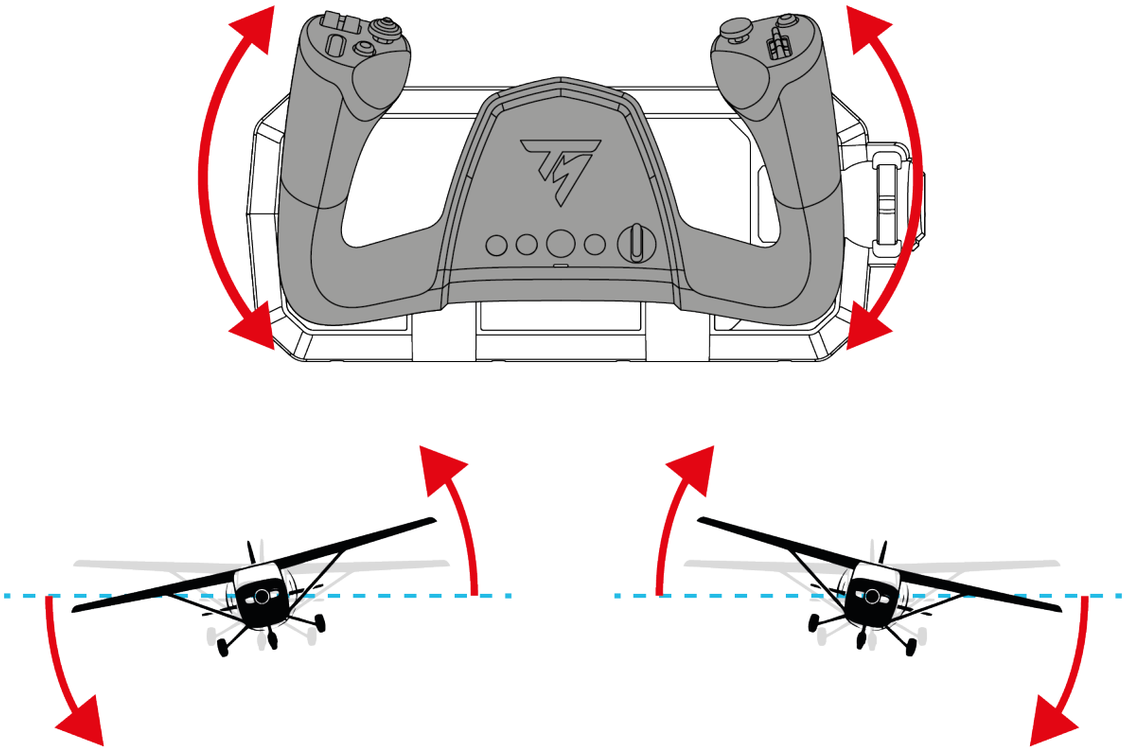

Náklon trupu (trim)

Pomocí trimovacího kolečka můžete nastavit trim podélné osy letadla.

Chcete-li, aby letadlo udržovalo příď nahoru (trim nahoru), otočte trimovací kolečko dolů.
Chcete-li, aby letadlo udržovalo příď dolů (trim dolů), otočte trimovací kolečko nahoru.

Tento ovládací prvek vám umožňuje snížit sílu potřebnou k pohybu herního ovladače pro udržení požadované polohy letadla a zvyšuje pohodlí při dlouhých letech.

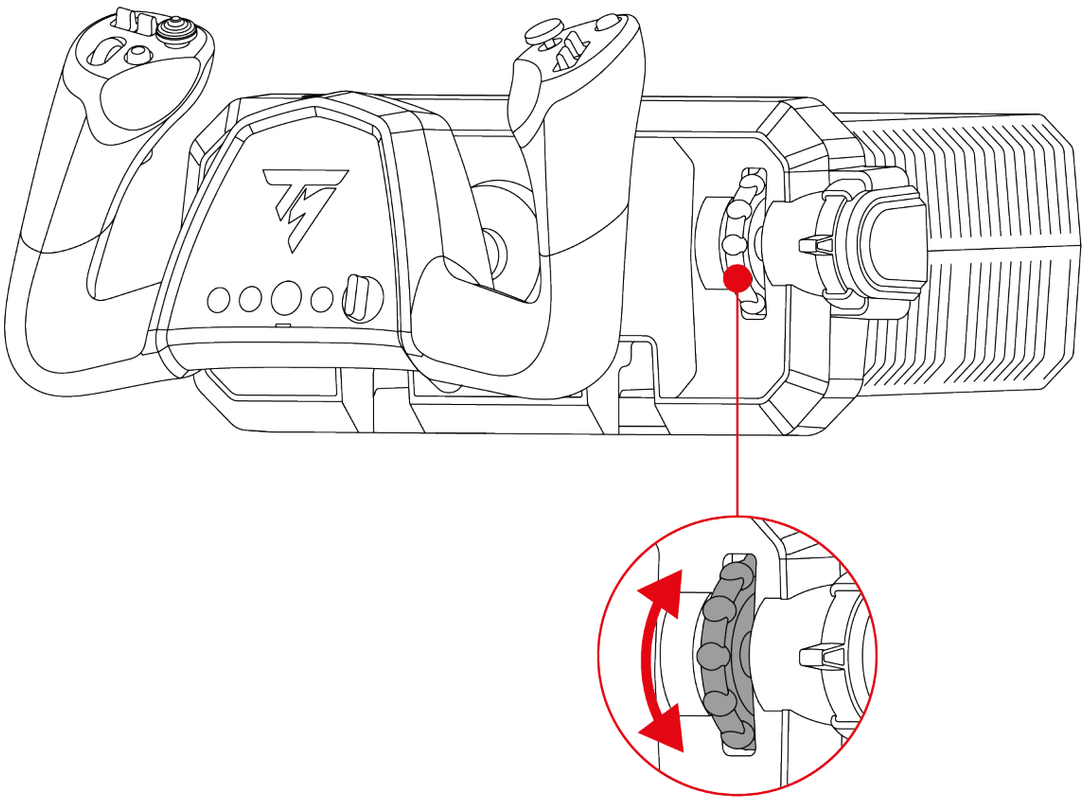

8směrný “point of view” kloboučkový přepínač

Herní ovladač TCA SKY Yoke je vybaven 8směrným kloboučkovým přepínačem „point of view“, který vám umožňuje sledovat, co se děje kolem vašeho letadla (ve hrách, které tuto funkci podporují).

V konfiguračním menu hry můžete naprogramovat různé pohledy (pohled vzadu, vlevo, vpravo, vnější pohledy) na jednotlivé směry 8směrného kloboučkového přepínače „point of view“.

Tento osmisměrný přepínač „point of view“ si můžete vyhradit i pro jiné účely (natáčení atd.).

11. Kompatibilita

Herní ovladač TCA SKY Yoke je kompatibilní se systémem pedálů směrového kormidla TFRP T.Flight Rudder Pedals* a s kvadrantem plynu TCA SKY Quadrant**.

Systém pedálů směrového kormidla TFRP* je kompatibilní se všemi hrami, které podporují pedály směrového kormidla.

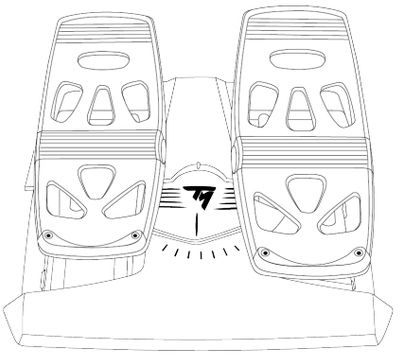

TFRP T.Flight Rudder Pedals*

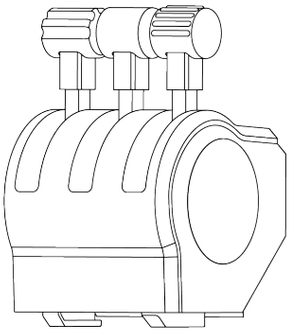

TCA SKY Quadrant**

Herní ovladač TCA SKY Yoke není kompatibilní s kokpity vybavenými pohybovým simulátorem. Pohyby kokpitu narušují chování hlavních letových os (klopení a klonění).

**Prodává se samostatně*

***K dispozici bude později*

Připojení

Systém pedálů směrového kormidla TFRP T.Flight Rudder Pedals* se připojuje k portu USB-A (prostřednictvím adaptéru T.RJ12 USB ADAPTER *) nebo k jednomu z portů RJ12 na řídicím sloupku TCA SKY Yoke.

Ovládací panel plynu TCA SKY Quadrant** se připojuje k portu USB-A nebo k jednomu z portů RJ12 na řídicím panelu TCA SKY Yoke.

**Prodává se samostatně*

***K dispozici bude později*



Ovládací panel plynu TCA SKY Quadrant* je k dispozici ve dvou různých konfiguracích:

- Pokud vlastníte samostatně prodávaný ovladač plynu TCA SKY Quadrant*: tento ovladač je vybaven konektorem USB-A. Ovladač plynu můžete připojit k portu USB-A nebo k portu RJ12 tak, že nejprve vyměníte konektor USB-A za konektor RJ12 (není součástí balení). Informace o tom, jak vyměnit konektor USB-A za konektor RJ12, najdete na webových stránkách **technické podpory Thrustmaster**.
- Pokud vlastníte ovladač plynu dodávaný v balíčku TCA SKY Yoke Flight Pack (verze pro PlayStation)*: tento ovladač je vybaven konektorem RJ12. Ovladač plynu lze připojit pouze k portu RJ12.

**K dispozici bude později*

12. Duální Ovládání

Systém Duální Ovládání umožňuje připojit druhý herní ovladač TCA SKY Yoke*, díky čemuž si instruktor a student mohou sdílet ovládání letadla.

Tato funkce simuluje podmínky letového výcviku tím, že usnadňuje sdílení ovládání mezi dvěma uživateli.

Když jsou oba herní ovladače spojeny:

- jeden uživatel ovládá hlavní letové osy (klopení a klonění);
- oba uživatelé ovládají tlačítka (s výjimkami uvedenými v části **Důležité poznámky**).



- Systém Duální Ovládání **funguje pouze na PC**.
- Obě herní ovladače musí být modely TCA SKY Yoke PlayStation®5/PC.

**Prodává se samostatně*

Připojení

1. Připojte kabel USB-C – USB-A k portu USB-C na prvním herním ovladači (Herní ovladač instruktora) a k portu USB-A na počítači.
2. Připojte kabel USB-C – USB-A k portu USB-C na druhé herním ovladači (Herní ovladač studenta) a k portu USB-A na ovladači instruktora.

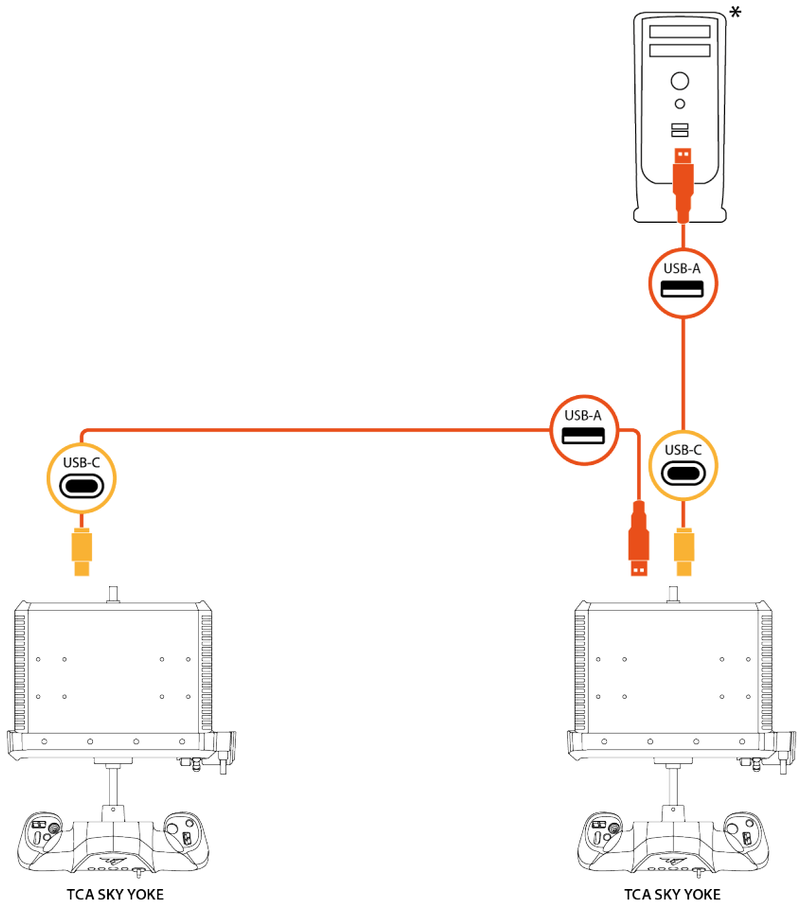

STUDENT INSTRUKTOR

**Není součástí*



- Herní ovladač instruktora je ten, který je přímo připojen k počítači. Druhý herní ovladač je herní ovladač studenta.
- Ve výchozím nastavení řídí Herní ovladač instruktora hlavní letové osy (náklon a klonění). Herní ovladač studenta nemůže tyto osy ovlivňovat.
- LED dioda umístěná pod tlačítkem svítí pouze na tom herním ovladači, který ovládá hlavní letové osy.
- Chcete-li převést ovládání hlavních letových os z instruktora na studenta a naopak, postupujte podle pokynů uvedených v části **Předání ovládání**.

Předání ovládání

V konfiguraci Duální ovládání můžete přepínat ovládání hlavních letových os (náklon a klonění) mezi instruktorem a studentem.

LED dioda umístěná pod tlačítkem  svítí pouze na řídicí páce, která ovládá hlavní letové osy.

Instruktor studentovi

Chcete-li předat ovládání hlavních letových os (náklon a klonění) z instruktora na studenta, stiskněte tlačítko R1 na řídicí páce instruktora.

LED dioda na řídicí páce instruktora zhasne a poté se rozsvítí na řídicí páce studenta.

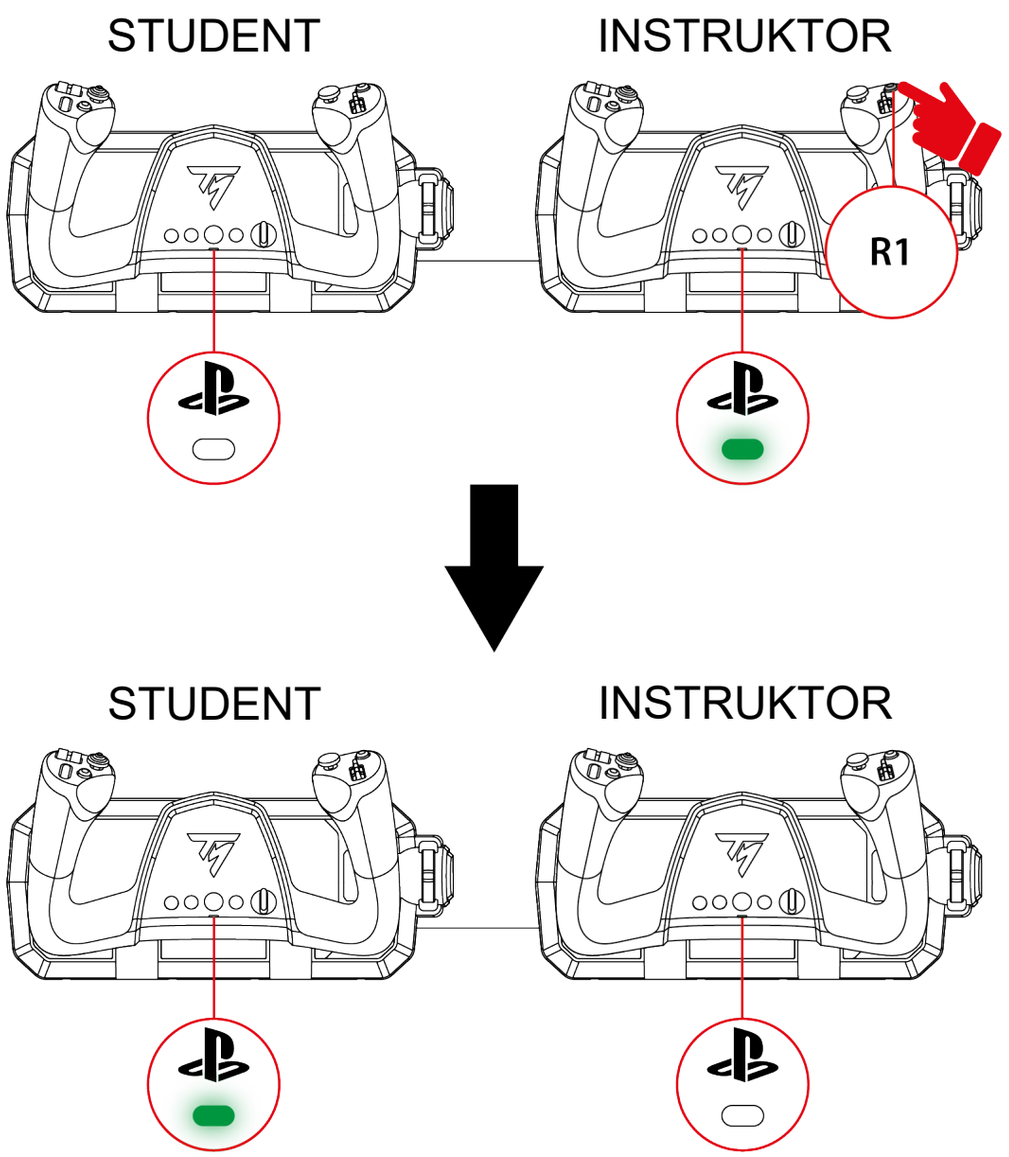

Student instruktorovi

Aby instruktor okamžitě znovu získal kontrolu nad hlavními letovými osami (náklon a klonění), posuňte jednu z hlavních os na řídicí páce instruktora.

LED dioda na řídicí páce studenta zhasne a poté se rozsvítí na řídicí páce instruktora.

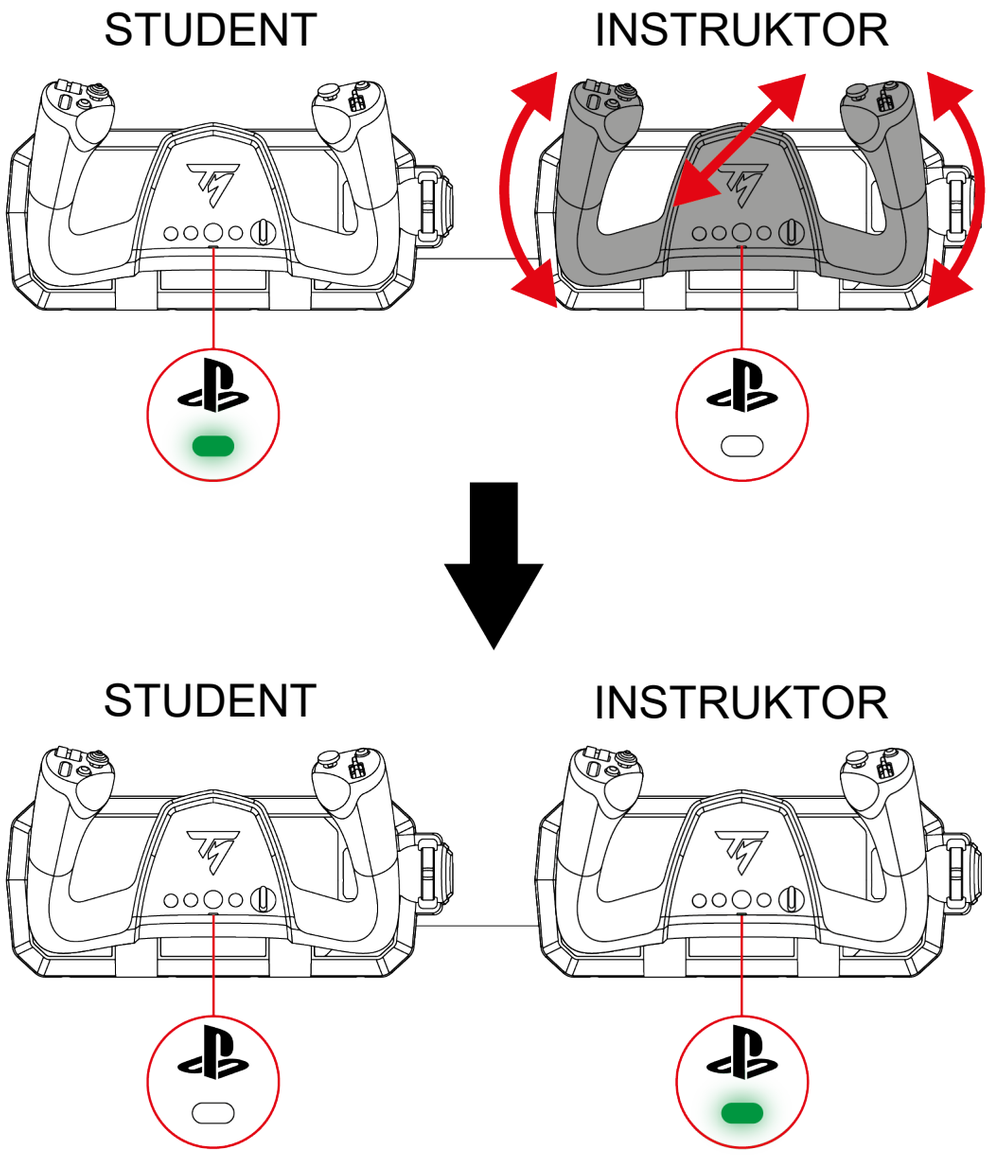



Odložení předání ovládání

Pokud si instruktor přeje znovu převzít kontrolu nad hlavními letovými osami (náklon a klonění) v okamžiku, kdy je herní ovladač vychýlen z neutrální polohy, je možné převzetí ovládání o dvě sekundy odložit.

K tomu stačí stisknout tlačítko R1 na řídicí páce instruktora. Instruktor má poté dvě sekundy na to, aby herní ovladač nastavil do požadované polohy, než dojde k převzetí ovládání.

*Používání periferních zařízení **

V konfiguraci Duální Ovládání můžete ke každé řídicí páce připojit až dvě periferní zařízení (systém pedálů směrového kormidla TFRP*, kvadrant plynu TCA SKY Quadrant**):

- Na Páce instruktora použijte k připojení periferních zařízení dva porty RJ12.
- Na Páce studenta použijte k připojení periferních zařízení dva porty RJ12 a port USB-A.

**Prodává se samostatně*

***K dispozici bude později*



- Pokud vlastníte ovládací panel TCA SKY Quadrant* (prodává se samostatně), můžete jej připojit k portu USB-A na počítači nebo na studentském řídicím panelu, případně k jednomu z portů RJ12 na řídicích panelech, a to tak, že nejprve vyměníte konektor USB-A za konektor RJ12 (není součástí dodávky). Informace o tom, jak vyměnit konektor USB-A za konektor RJ12, najdete na webových stránkách **technické podpory Thrustmaster**.
- Pokud vlastníte ovladač plynu dodávaný v balíčku TCA SKY Yoke Flight Pack (verze pro PlayStation)*, můžete tento ovladač připojit pouze k jednomu z portů RJ12 na herních ovladačích.

**K dispozici bude později*



- Chcete-li k řídicí Páce instruktora připojit kvadrant plynu, musíte jej připojit k jednomu z portů RJ12.
    - Pokud vlastníte ovládací panel TCA SKY Quadrant* (prodává se samostatně), konektor RJ12 není součástí balení. Informace o tom, jak vyměnit konektor USB-A za konektor RJ12, najdete na webových stránkách **technické podpory Thrustmaster**.
    - Pokud vlastníte ovladač plynu dodávaný v balíčku TCA SKY Yoke Flight Pack (verze pro PlayStation)*, můžete tento ovladač připojit přímo.

**K dispozici bude později*

Příklady možných konfigurací:

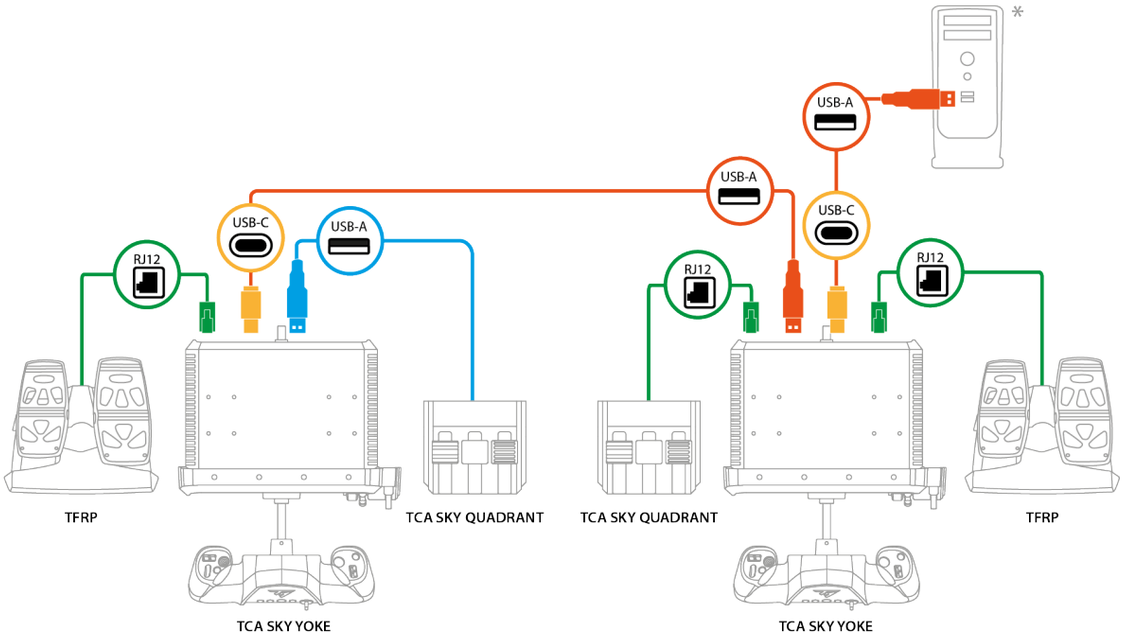

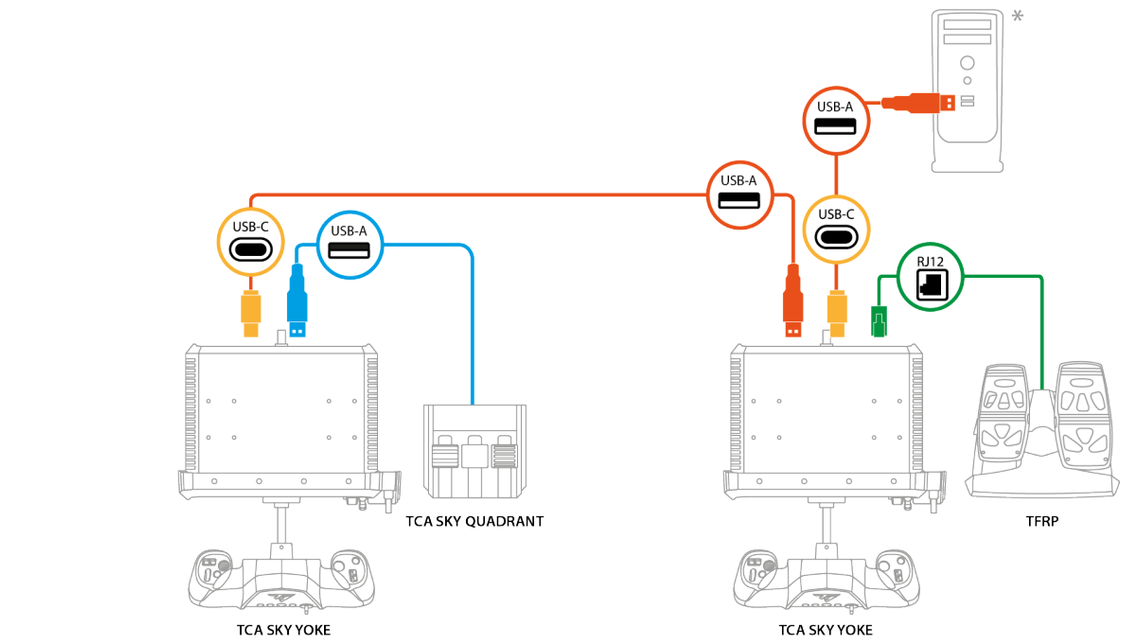

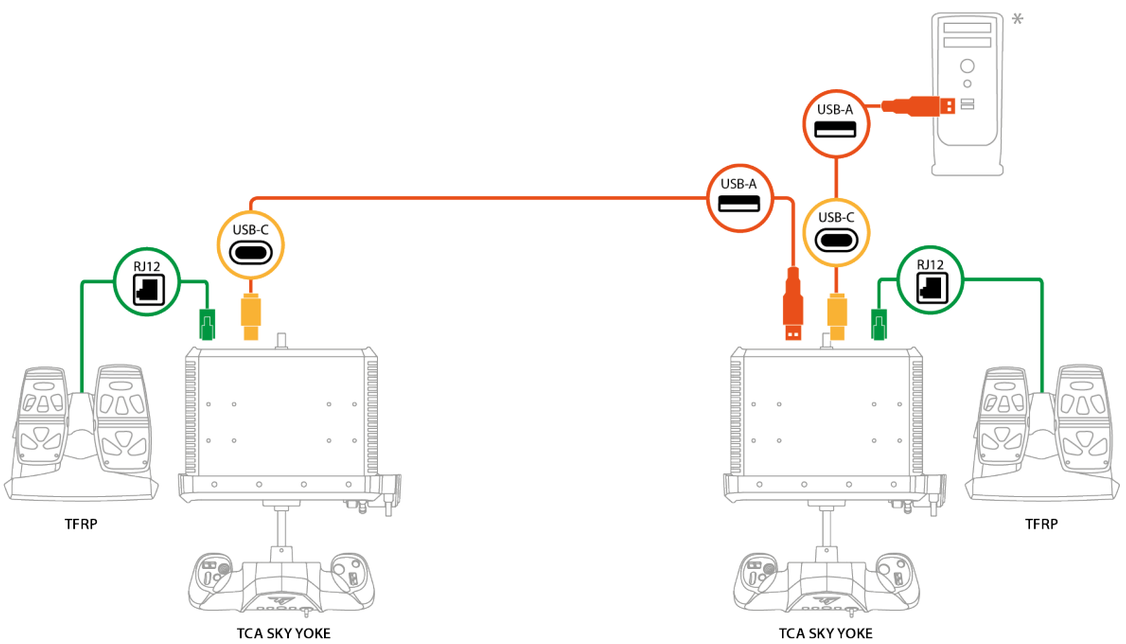

*Není součástí

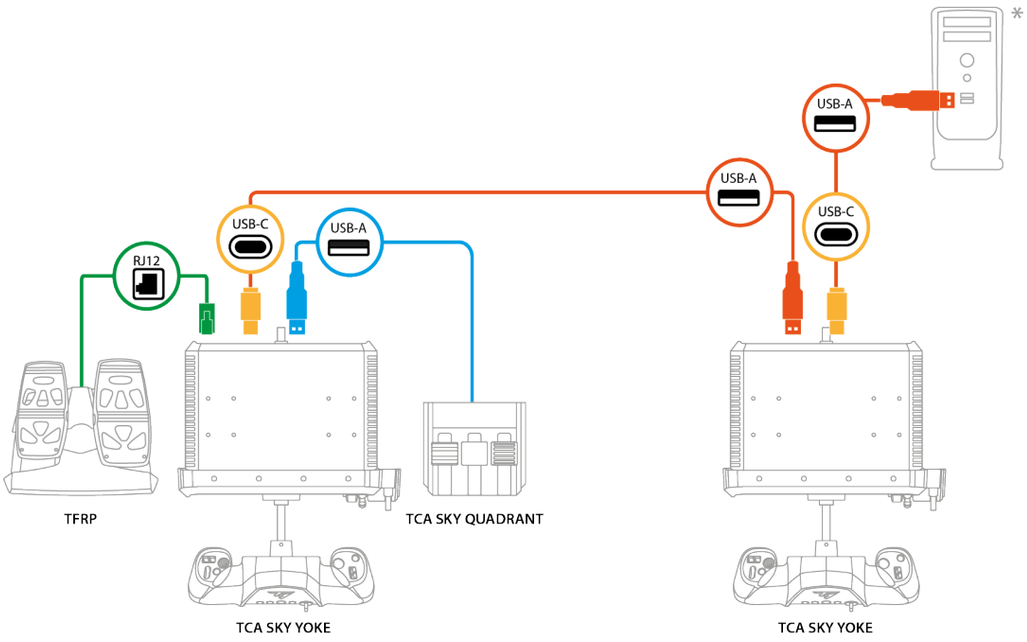

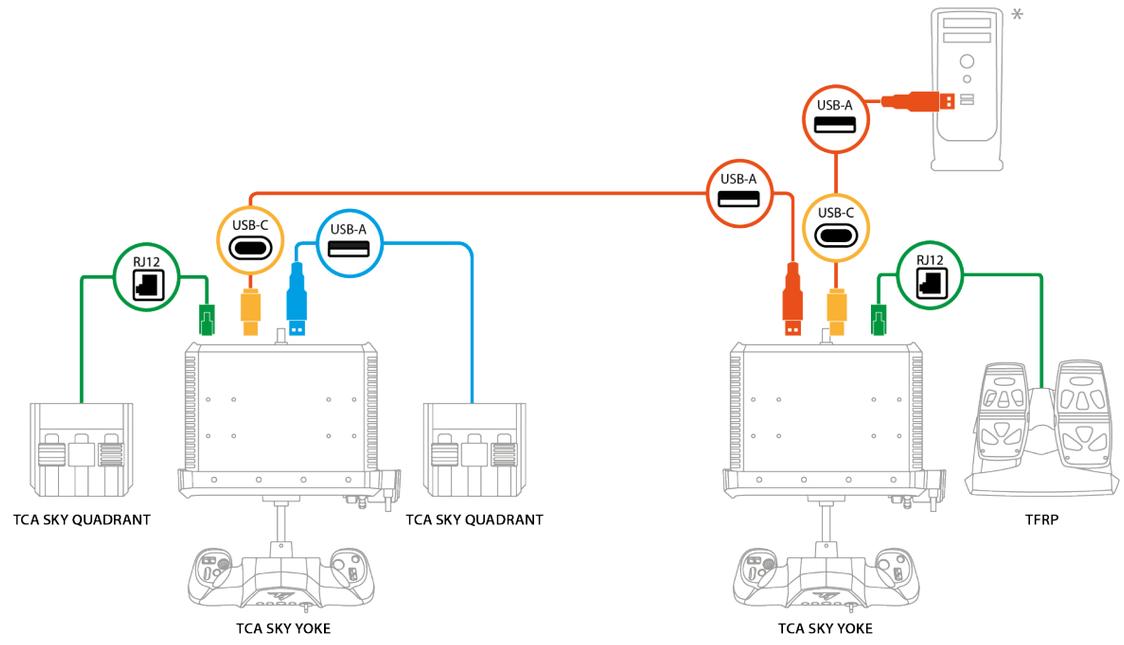

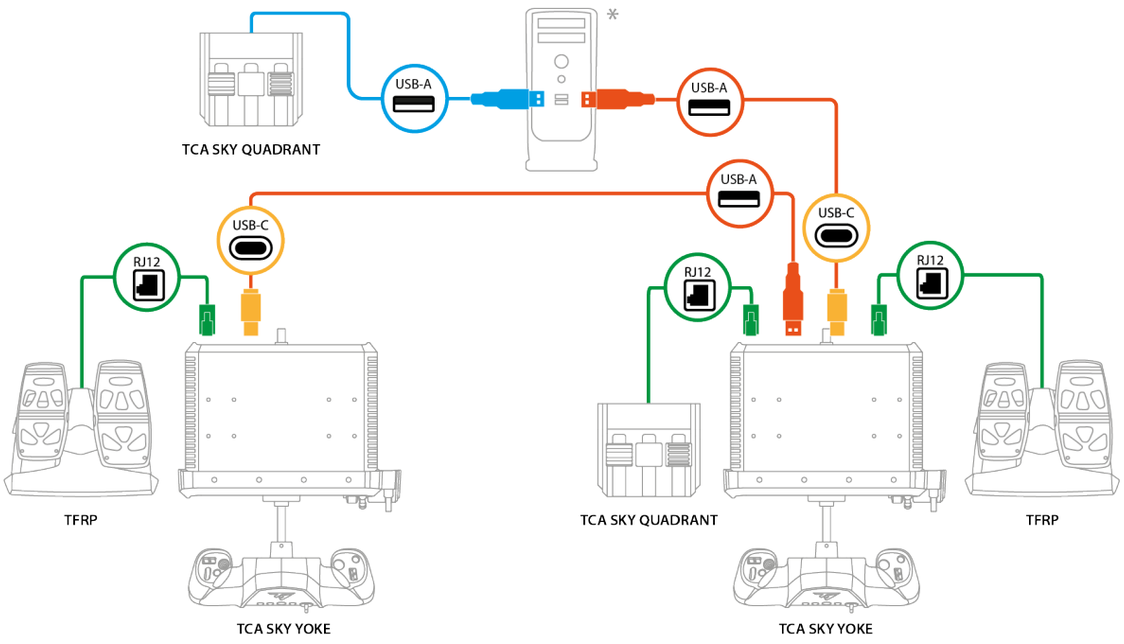

*Není součástí

Důležité poznámky

V konfiguraci Duální Ovládání:

- **Přepínač režimů** (tlačítka 15, 16, 17, 18, 19) a **vestavěný plyn** (osa Z) fungují pouze na Páce studentské.
- **Tlačítka** lze kdykoli používat na obou herních ovladačích, aniž by to narušovalo předání ovládání. Na Herním ovladači instruktora je však tlačítko R1 vyhrazeno výhradně pro předání ovládání. Na Herním ovladači studenta lze tlačítku R1 přiřadit různé funkce.
- **Mini-stick** na každém herním ovladači lze použít kdykoli. Při současném použití má mini-stick na Herním ovladači instruktora přednost před mini-stickem na Herním ovladači studenta.
- **Analogové spouště** na každém herním ovladači lze použít kdykoli. Při současném použití mají analogové spouště na Herním ovladači instruktora přednost před spouštěmi na Herním ovladači studenta.

– Systém pedálů směrového kormidla **TFRP*** nijak neovlivňuje přenos ovládacích prvků.

– Kvadrant plynu **TCA SKY Quadrant**** (jedno nebo dvě zařízení) může používat jak instruktor, tak student, a to bez ohledu na to, který herní ovladač ovládá hlavní letové osy (náklon a klonění), jelikož osy kvadrantů plynu jsou nezávislé.

**Prodává se samostatně*

***K dispozici bude později*

Použití dvou kvadrantů plynu TCA SKY Quadrant*:

- Každé řídicí zařízení je připojeno k jednomu kvadrantu pomocí konektoru RJ12: kvadrant A odpovídá kvadrantu připojenému k řídicímu zařízení instruktora.
- Oba kvadranty jsou připojeny přes konektor RJ12 ke stejnému rozbočovači: kvadrant A odpovídá kvadrantu připojenému k levému konektoru RJ12 (vedle portu USB-A).
- Jeden kvadrant je připojen pomocí konektoru RJ12 k jedné řídicí pace a jeden kvadrant je připojen pomocí konektoru USB-A ke stejné páce, k druhé pace nebo k počítači: kvadrant A odpovídá kvadrantu připojenému pomocí konektoru RJ12.
- Jeden kvadrant je připojen přes USB-A k řídicí páce a druhý kvadrant je připojen přes USB-A k počítači: oba kvadranty fungují nezávisle na sobě.



Pokud chcete připojit ovládací panel TCA SKY Quadrant* (prodává se samostatně) k jednomu z portů RJ12, musíte nejprve vyměnit konektor USB-A za konektor RJ12 (není součástí balení). Informace o tom, jak vyměnit konektor USB-A za konektor RJ12, najdete na webových stránkách **technické podpory Thrustmaster**.

**K dispozici bude později*

Použití dvou systémů pedálů kormidla TFRP*:

- Na každé řídicí páce by měl být nainstalován pouze jeden systém pedálů kormidla.
- Ovládání systému směrových pedálů připojeného k Páce instruktora má přednost před ovládáním systému směrových pedálů připojeného k Páce studenta.

  Tato priorita nemá vliv na ovládání hlavních os herního ovladače: instruktor může ovládat systém pedálů směrového kormidla, aniž by student ztratil kontrolu nad hlavními osami herního ovladače, a naopak.

**Prodává se samostatně*

13. Často kladené otázky a technická podpora

Máte dotazy ohledně řídicího prvku TCA SKY Yoke nebo se potýkáte s technickými problémy? V takovém případě navštivte webovou stránku technické podpory společnosti Thrustmaster:

https://support.thrustmaster.com/product/tca-sky-yoke-p/

1. Můj herní ovladač nefunguje správně, nebo se zdá, že není správně seřízená

- Vypněte konzoli nebo počítač, odpojte herní ovladač a poté jej znovu připojte, restartujte konzoli nebo počítač a znovu spusťte hru.
- Při připojování výrobku udržujte herní ovladač ve středové poloze a nepohybujte s ním, abyste předešli problémům s kalibrací.
- Na konzolích PlayStation®5 stiskněte tlačítko na ovladači a poté se přihlaste ke svému účtu PlayStation™Network, aby ovladač fungoval.
- Ujistěte se, že jste vybrali režim kompatibility odpovídající vaší platformě (konzole PlayStation®5 nebo PC).

2. Nemohu nastavit svůj herní ovladač

- Otevřete nabídku hry a vyberte možnost **Nastavení** > **Ovládání** > **Gamepad** nebo **Joystick**. Poté vyberte nejvhodnější konfiguraci nebo zcela přenastavte možnosti herního ovladače.
- Další informace najdete v uživatelské příručce ke hře nebo v online nápovědě.

3. Můj herní ovladač je příliš citlivý nebo naopak málo citlivý

- Herní ovladač se po několika pohybech v různých osách automaticky sám kalibruje.
- Otevřete nabídku hry a vyberte **Možnosti** > **Ovladač** > **Gamepad** nebo **Joystick**. Poté nastavte citlivost a mrtvé zóny herního ovladače, pokud jsou tyto možnosti k dispozici.

4. Můj herní ovladač nefunguje

Aby ovladač správně fungoval s videohrami, je nezbytné aktualizovat jeho firmware.

Chcete-li aktualizaci provést, navštivte stránku **https://support.thrustmaster.com/product/tca-sky-yoke-p/**

Vyberte položku **Drivers** (Ovladače) a postupujte podle pokynů, včetně postupu stažení a instalace.

5. Moje pedály kormidla nefungují

Pokud používáte dva systémy pedálů směrového kormidla TFRP*, ujistěte se, že ke každému hernímu ovladači je připojen jeden systém pedálů směrového kormidla.

**Prodává se samostatně*

THRUSTMASTER®

TCA SKY YOKE

PlayStation®5 konsolları ve PC* için

Kullanıcı Kılavuzu

Ürünü monte etmeden **önce**, ürünün her türlü kullanımından **önce** ve tüm bakımlardan **önce** bu kılavuzda verilen talimatları **dikkatlice okuyun**. Güvenlik talimatlarına mutlaka uyun. Bu talimatlara uyulmaması kazalara ve/veya hasara neden olabilir. Gelecekte talimatlara başvurabilmek için bu kılavuzu muhafaza edin.

**PC uyumluluğu (Windows® 10/11), Sony Interactive Entertainment tarafından test ve tasdik edilmemiştir.*

İÇİNDEKİLER

1. KUTU İÇERİĞİ.....6

2. TEKNİK ÖZELLİKLER.....7

3. KULLANIMA DAİR BİLGİ.....10

4. LÖVYENİN BİR SIRA VEYA MASAYA MONTE EDİLMESİ.....12

5. LÖVYENİN BİR KOKPİTE MONTE EDİLMESİ.....15

6. KURULUM.....18

PlayStation®5 konsollarında.....18

PC'de.....21*

7. PLAYSTATİON®5 KONSOLLARI İÇİN EŞLEŞTİRME.....30

8. PC İÇİN EŞLEŞTİRME.....31

9. UYUMLULUK MODU.....32

10. ÖZELLİKLER.....35

Gaz kolu.....35

Sapma kumandaları (dümen) 36

Yunuslama kumandaları (irtifa dümeni).....37

Yatış kumandaları (kanatçıklar) 38

Yunuslama ayarı (trim) 39

8 yönlü "görüş açısı" başlık düğmesi 40

11. UYUMLULUK 41

Bağlantı 42

12. ÇİFT KUMANDA.....44

Bağlantı 45

Kumandaların devredilmesi.....47

Çevre cihazlarının* kullanılması.....51

Önemli notlar 56

13. SSS VE TEKNİK DESTEK.....60

SKY YOKE

Hemen kalkıştan itibaren pürüzsüz, hassas pilotaj sağlayacak olan TCA SKY Yoke ile sürükleyici bir deneyim yaşayın.

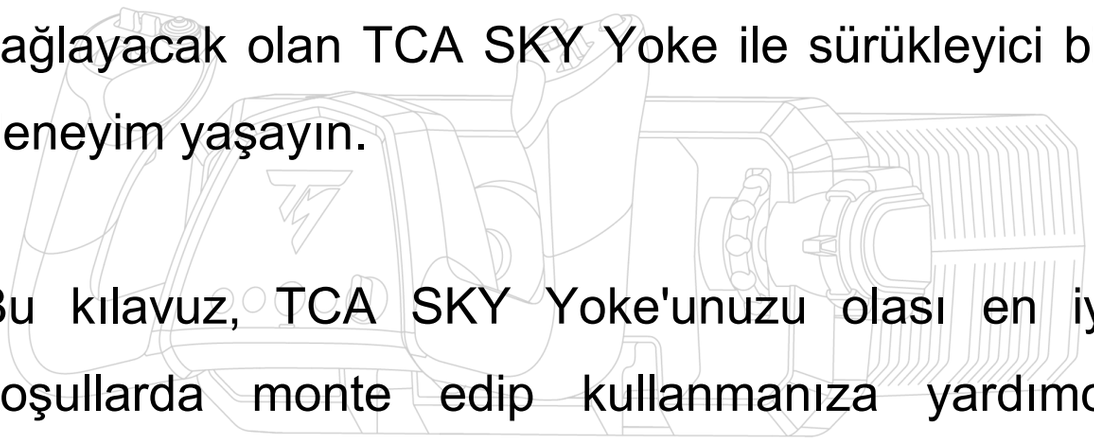

Bu kılavuz, TCA SKY Yoke'unuzu olası en iyi koşullarda monte edip kullanmanıza yardımcı olacaktır. Kalkış yapmadan önce talimatları ve uyarıları mutlaka dikkatlice okuyun: Bunlar, ürününüzden en üst düzeyde yararlanmanıza yardımcı olacaktır.

Donanım yazılımını güncelleme

TCA SKY Yoke lövyenin video oyunlarında düzgün çalışması için donanım yazılımını güncellemeniz gerekir.

Güncelleme için **iki seçeneğiniz** vardır:

PC sürücüsünü ve Windows® kumanda paneli için özel arayüzünü indirin:

1. Şu adrese gidin: **https://support.thrustmaster.com/product/tca-sky-yoke-p/**
2. Eski PC sürücüsünü kaldırın ve ardından **Drivers** (Sürücüler) kısmında mevcut yeni PC sürücüsünü indirip yükleyin. Yükleme tamamlandığında bilgisayarınızı yeniden başlatın.
3. **THRUSTMASTER FIRMWARE UPDATER** uygulamasını açın ve lövyenizi en son donanım yazılımı sürümüyle güncelleyin.

VEYA

My Thrustmaster Panel yazılımını indirin:

1. Şu adrese gidin: **https://support.thrustmaster.com/product/tca-sky-yoke-p/**
2. **Software** (Yazılım) kısmında mevcut My Thrustmaster Panel yazılımını talimatları izleyerek indirip yükleyin.

1. Kutu içeriği

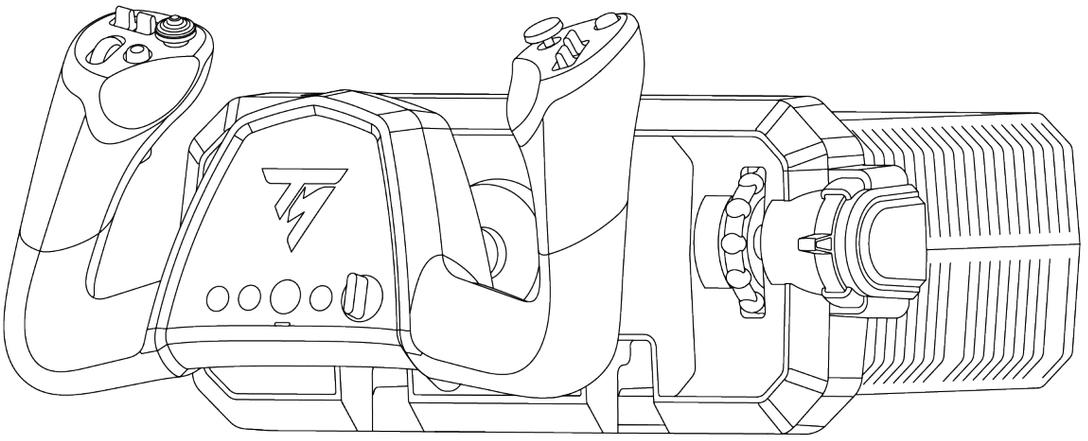

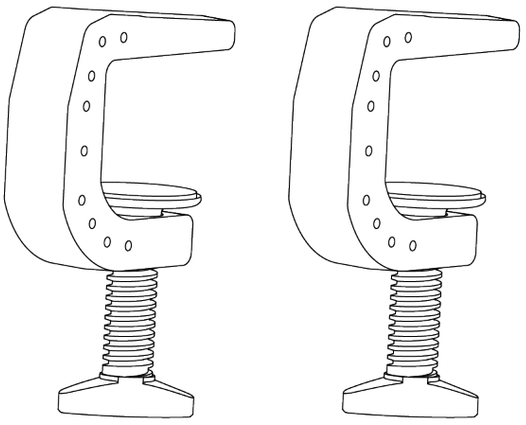



2. Teknik özellikler

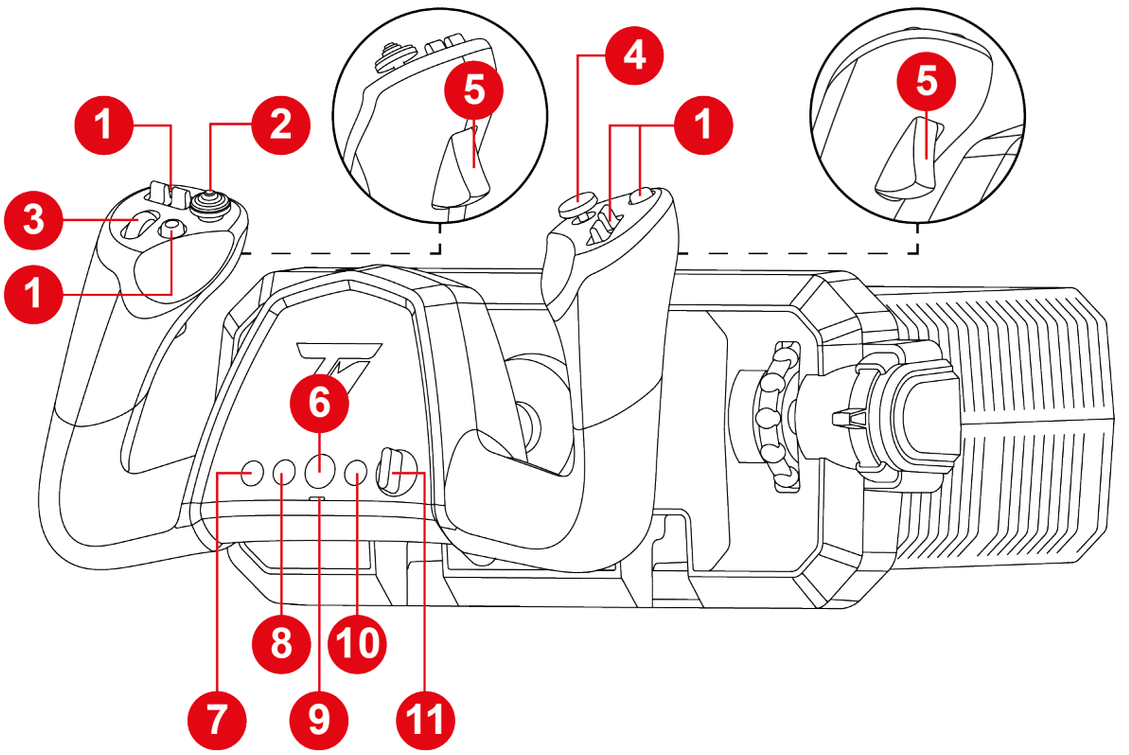

1. Eylem düğmeleri
2. 8 yönlü "görüş açısı" başlık düğmesi
3. Kaydırma tekerleği
4. Analog mini kol
5. Dümen fonksiyonlu analog tetikler
6. PS düğmesi
7. MODE düğmesi
8. PS5® konsollarında OLUŞTUR düğmesi
9. Uyumluluk modu LED'i (kırmızı veya yeşil)
10. PS5® konsollarında SEÇENEKLER düğmesi
11. Seçme düğmesi (beş konumlu)

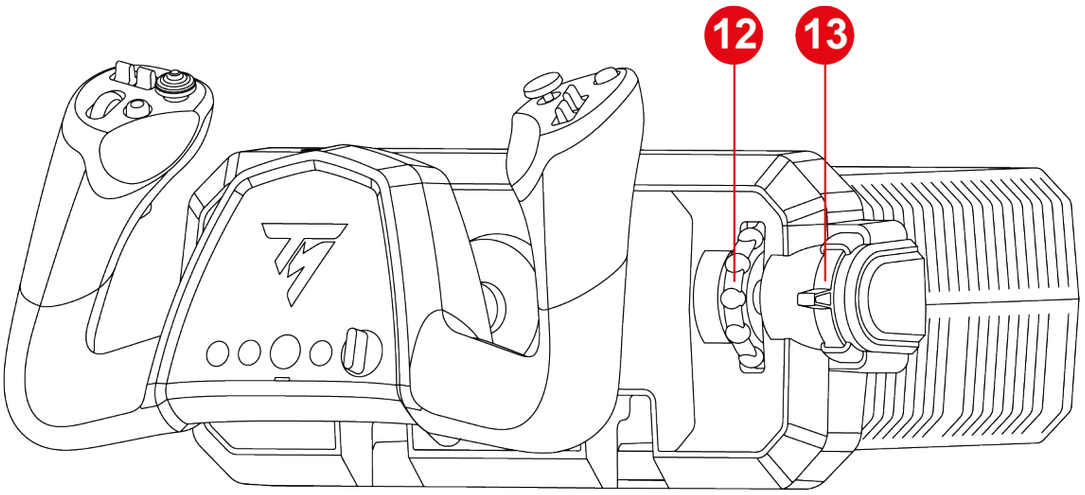

12. Trim çarkı (trim)

13. Entegre gaz kolu

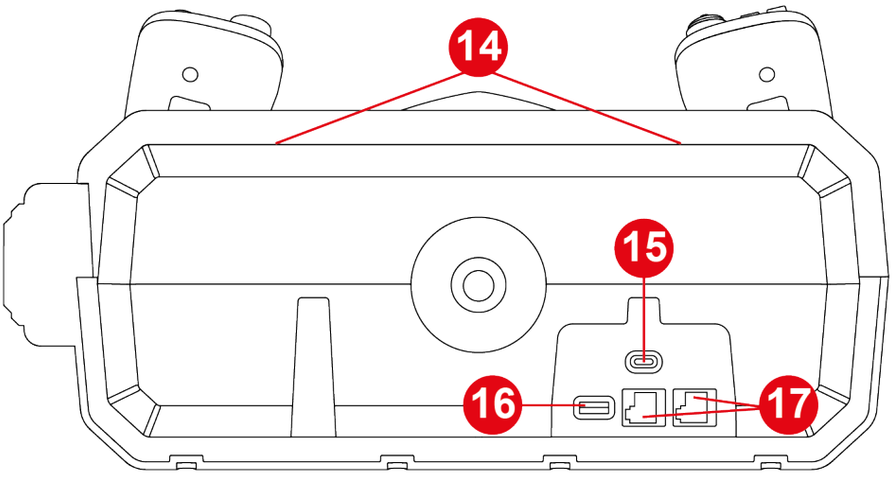

14. Aksesuarlar için montaj braketi (ayrı olarak satılır)

15. USB-C portu

16. USB-A portu

17. RJ12 portları

18

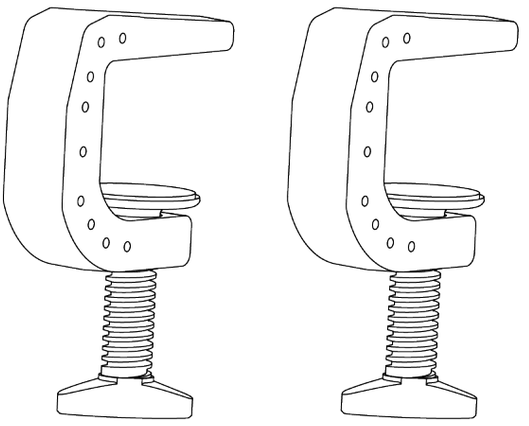

19



18. Sağlam kelepçeli montaj sistemi

19. USB-C – USB-A kablosu

3. Kullanıma dair bilgi

Belgeler

Bu ürünü kullanmadan önce bu belgeyi dikkatlice yeniden okuyun ve ileride başvurmak üzere saklayın.

Sıkışma tehlikesi

TCA SKY Yoke lövyeyi kullanırken parmaklarınızı asla taban ile lövye ekseninin arasındaki boşluğa koymayın.

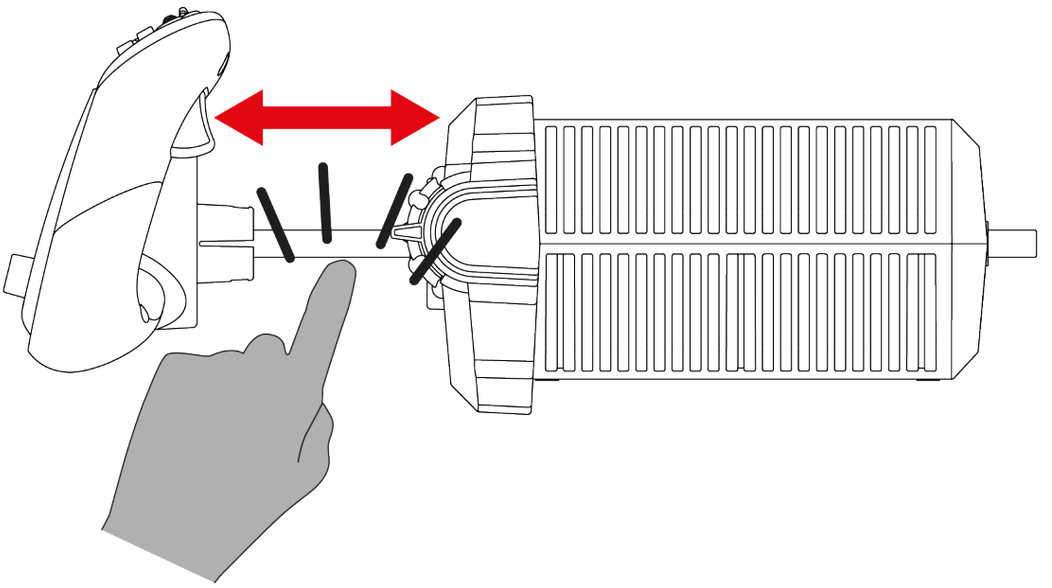

4. Lövyenin bir sıra veya masaya monte edilmesi



- Lövye mutlaka sağlam ve dengeli bir desteğin üzerine monte edilmelidir. Lövyeyi dengesiz bir desteğin üzerinde (örneğin dizinizin üzerine) kullanırsanız desteğin hareketleri, ana uçuş eksenlerinin (yatış ve yunuslama) davranışını etkiler.
- Lövyeyi duvar veya ekrandan en az 10 cm uzağa yerleştirin: Lövyeyi ittirdiğinizde lövyenin ekseni, tabanın arka kısmını geçecek kadar uzanır.
- Her kullanımdan önce lövyenin, bu kılavuzda belirtildiği üzere hala düzgün bir şekilde desteğe takılı olduğunu kontrol edin.



Desteğin sağlamlığı

- Bu montaj tipi, kalınlığı 10 - 45 mm arasında olan masa ve sıralar için uygundur.
- Lövyenin cam masaya monte edilmesi kesinlikle yasaktır.

1. Lövyeyi bir masa veya sıraya yerleştirin.

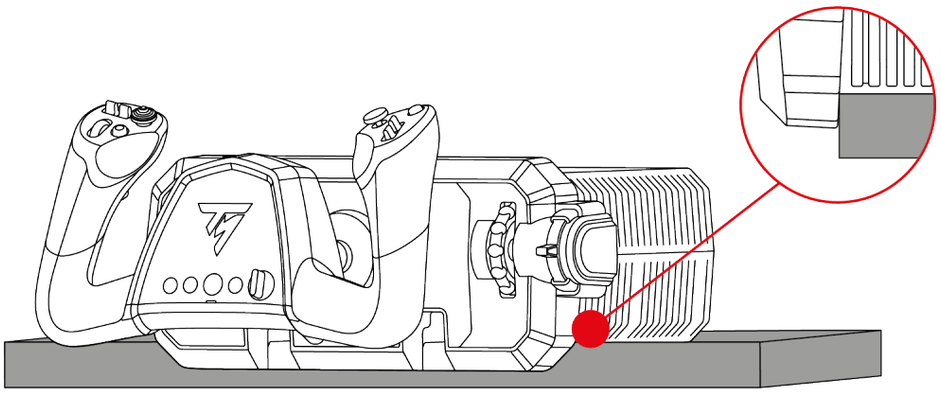

Lövyeyi bir masa veya sıraya yerleştirirken öne doğru devrilmesini önlemek için lövyeyi mutlaka tutun.

2. Montaj braketlerini tabanın içindeki yuvalara takın. Braketlerin üzerindeki çentiklerin tabanın içinde düzgün bir şekilde konumlandığından emin olun.

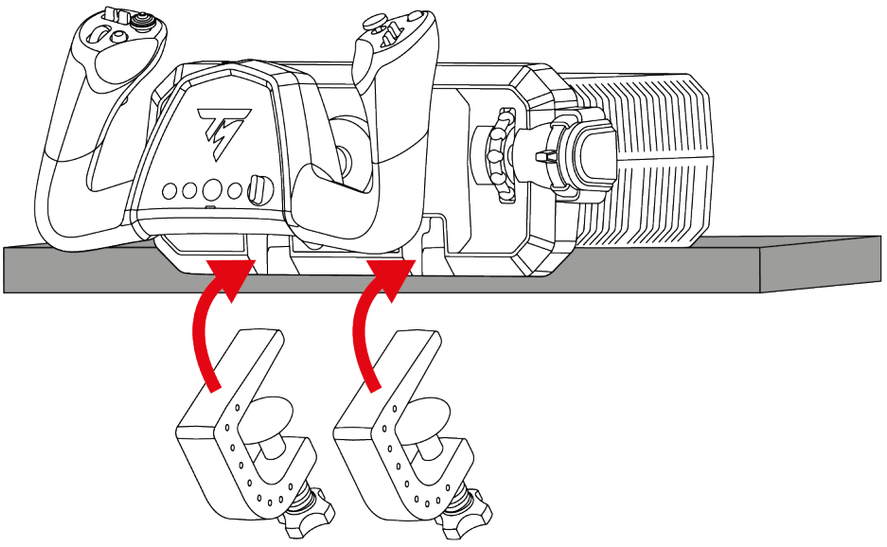

3. Lövye mükemmel bir şekilde dengede olana kadar sabitleme vidalarını sıkın.

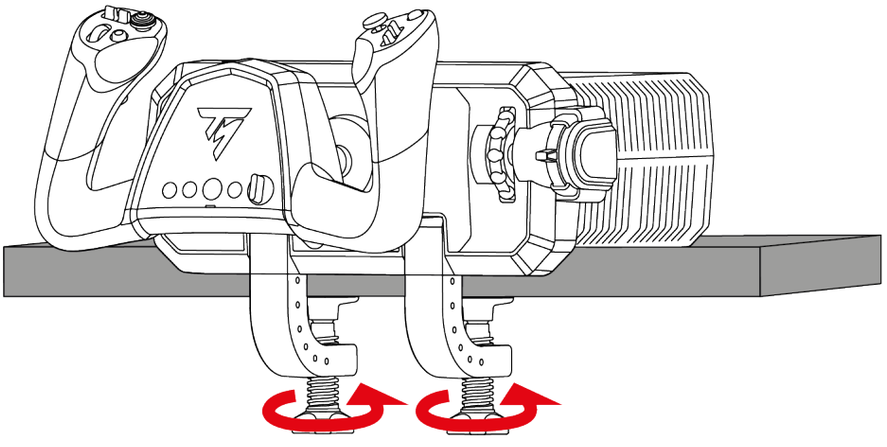

Sıkışma tehlikesi

Sabitleme vidasını sıkarken parmağınızı asla montaj braketi ile masa veya sıranın arasında bırakmayın.

5. Lövyenin bir kokpite monte edilmesi



- Lövye mutlaka sağlam ve dengeli bir desteğin üzerine monte edilmelidir. Lövyeyi dengesiz bir desteğin üzerinde (örneğin dizinizin üzerine) kullanırsanız desteğin hareketleri, ana uçuş eksenlerinin (yatış ve yunuslama) davranışını etkiler.
- Lövyenin zarar görmesini engellemek için kokpit üreticisine veya teknik desteğe danışarak kokpitin Thrustmaster ürünleri ile uyumlu olduğunu kontrol edin. Bu talimatlara uyulmaması durumunda Thrustmaster hiçbir sorumluluk kabul etmez.
- Lövyeyi desteğinize takmak için M5 vidaları (ürünle verilmez) kullanın.
- Tabana zarar vermemek için tabanın içinde, vidanın maksimum uzunluğu 30 mm'yi geçmemelidir.

Lövyeyi bir kokpit* veya sabit desteğe* takmak için lövyenin alt kısmında bulunan üç vida deliğini ve üç M5 vidayı (ürünle verilmez) kullanın.

Vidaların tabanın içine 30 mm'den daha fazla girmediğinden emin olun.

Montaj şablonunun boyutları:

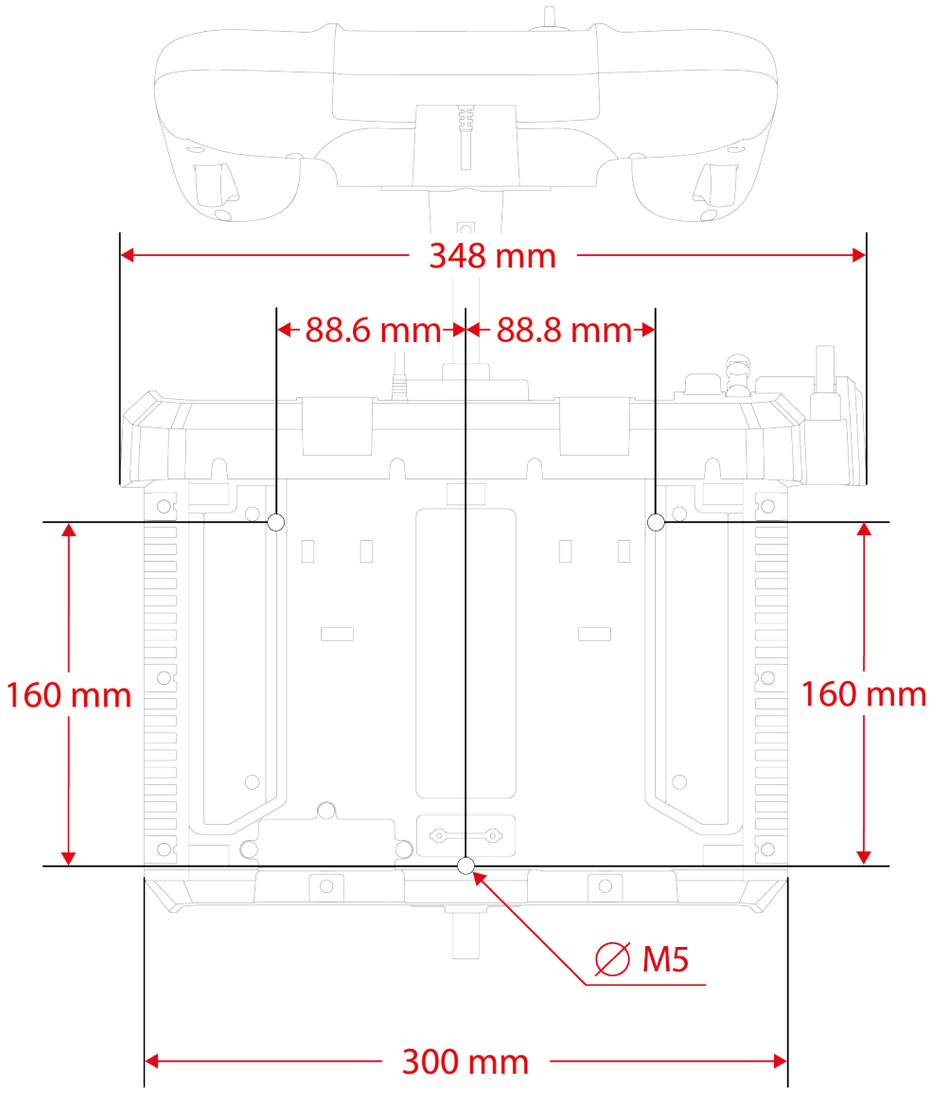

*Ürünle verilmez

Montaj şablonunu şu adresten indirebilirsiniz: **https://support.thrustmaster.com/product/tca-sky-yoke-p/**. Şablonu yazdırın ve ardından montaj deliklerini hazırlamak için desteğinize aktarın.

6. Kurulum

PlayStation®5 konsollarında

1

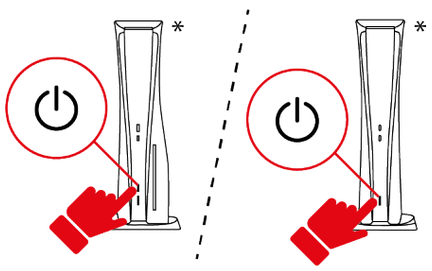

2

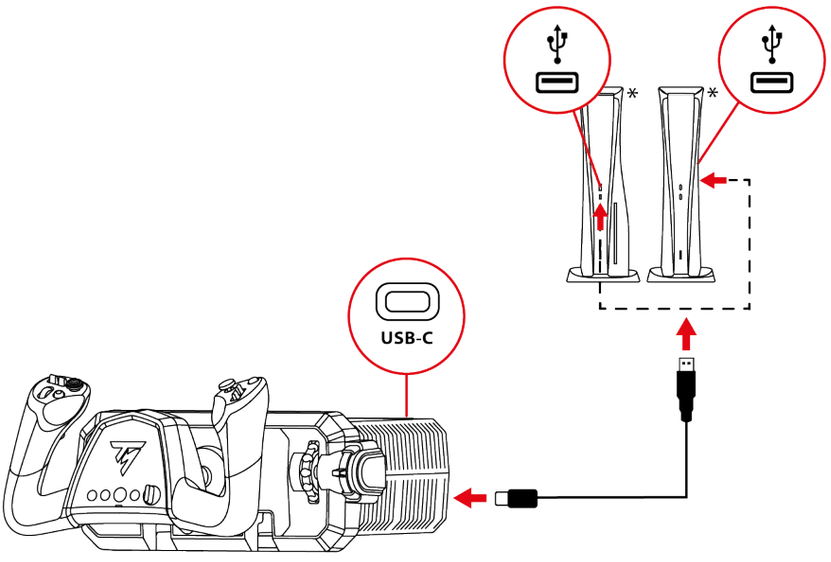

3

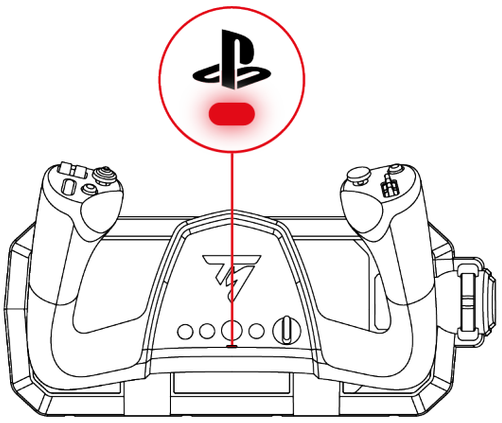

**Ürünle verilmez*

– Konsolunuzu açın.

– USB-C – USB-A kablosunu lövyenin USB-C portuna ve konsoldaki USB-A portuna bağlayın.

– düğmesinin altındaki LED kırmızı olmalıdır.

– LED kırmızı değilse **burada** verilen prosedürü izleyerek uyumluluk modunu değiştirin.

– Lövyeyi profilinize bağlamak için düğmesine basın.

5

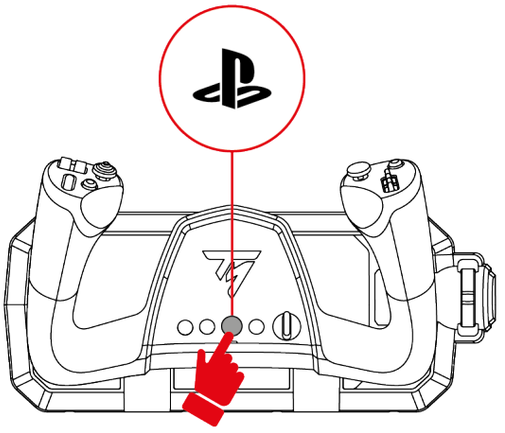

– Flight Stick modunu destekleyen uyumlu bir oyunu başlatın.

Artık oynamaya hazırsınız!

Uyumlu oyunlar

- PlayStation®5 konsollarında TCA SKY Yoke lövye sadece Flight Stick modunu destekleyen oyunlarla uyumludur.
- PlayStation®5 konsollarında uyumlu oyunların listesi için bkz.:
  https://support.thrustmaster.com/product/tca-sky-yoke-p/
  Games settings (Oyun ayarları) kısmında **PlayStation® Games list** (PlayStation® Oyun listesi) öğesini seçin. Bu liste düzenli olarak güncellenir.

*PC'de**

TCA SKY Yoke lövyeyi PC'ye* kurarken **iki seçeneğiniz** vardır: PC sürücüsünü ve Windows® kumanda paneli için özel arayüzünü kullanmak, **veya** My Thrustmaster Panel yazılımını kullanmak.

Her iki yöntem de, TCA SKY Yoke lövyeyi aynı koşullarda kullanmanızı sağlar.

**PC uyumluluğu (Windows® 10/11), Sony Interactive Entertainment tarafından test ve tasdik edilmemiştir.*

Kumanda paneliyle

1



2

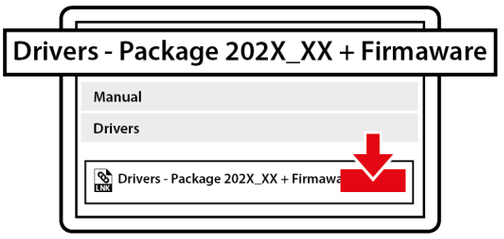

3

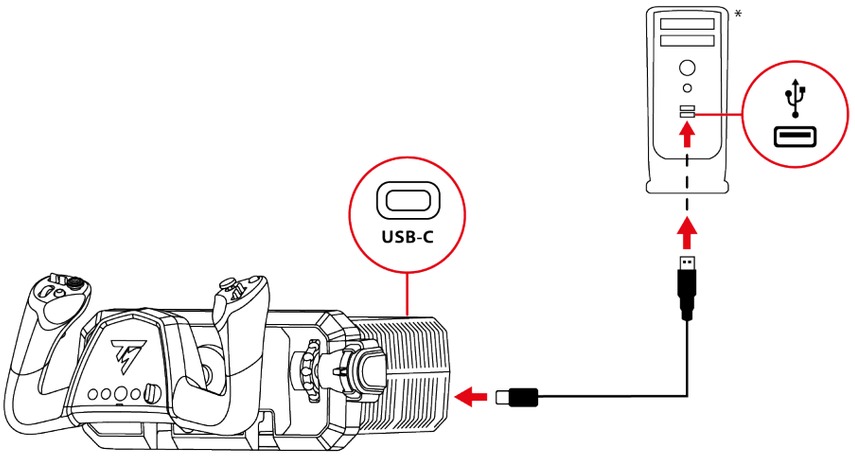

4

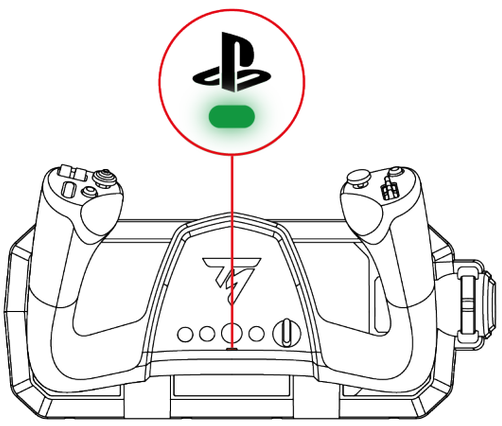

**Ürünle verilmez*

1. Lütfen şu adresi ziyaret edin: **https://support.thrustmaster.com/product/tca-sky-yoke-p/**
2. PC sürücüsünü ve Windows® kumanda paneli için özel arayüzlerini indirip yükleyin.
3. PC sürücüsü yüklendiğinde USB-C – USB-A kablosunu lövyenin USB-C portuna ve PC'deki USB-A portuna bağlayın.
4. düğmesinin altındaki LED yeşil olmalıdır.
5. LED yeşil değilse **burada** verilen prosedürü izleyerek uyumluluk modunu değiştirin.

Artık oynamaya hazırsınız!

Kumanda paneli:

Kumanda paneline erişmek için **Başlat**'ı seçin, arama çubuğuna **Control Panel** veya **Denetim Masası** yazın ve ardından **Control Panel** veya **Denetim Masası**'na tıklayın (Windows® 10/11'de).



Oyun Kumandaları (**Game Controllers**) iletişim kutusu açılır. Aksesuar ekranda **TCA SKY YOKE** adıyla ve durumu **OK** olarak gösterilir.

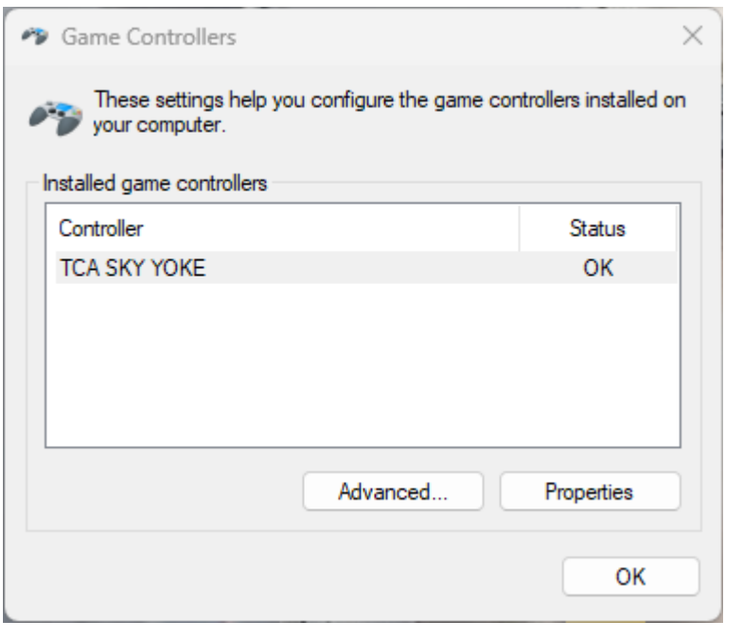

Tüm özellikleri test etmek ve görmek için **Oyun Kumandaları** (**Game Controllers**) iletişim kutusunda **Özellikler**'e (**Properties**) tıklayın.

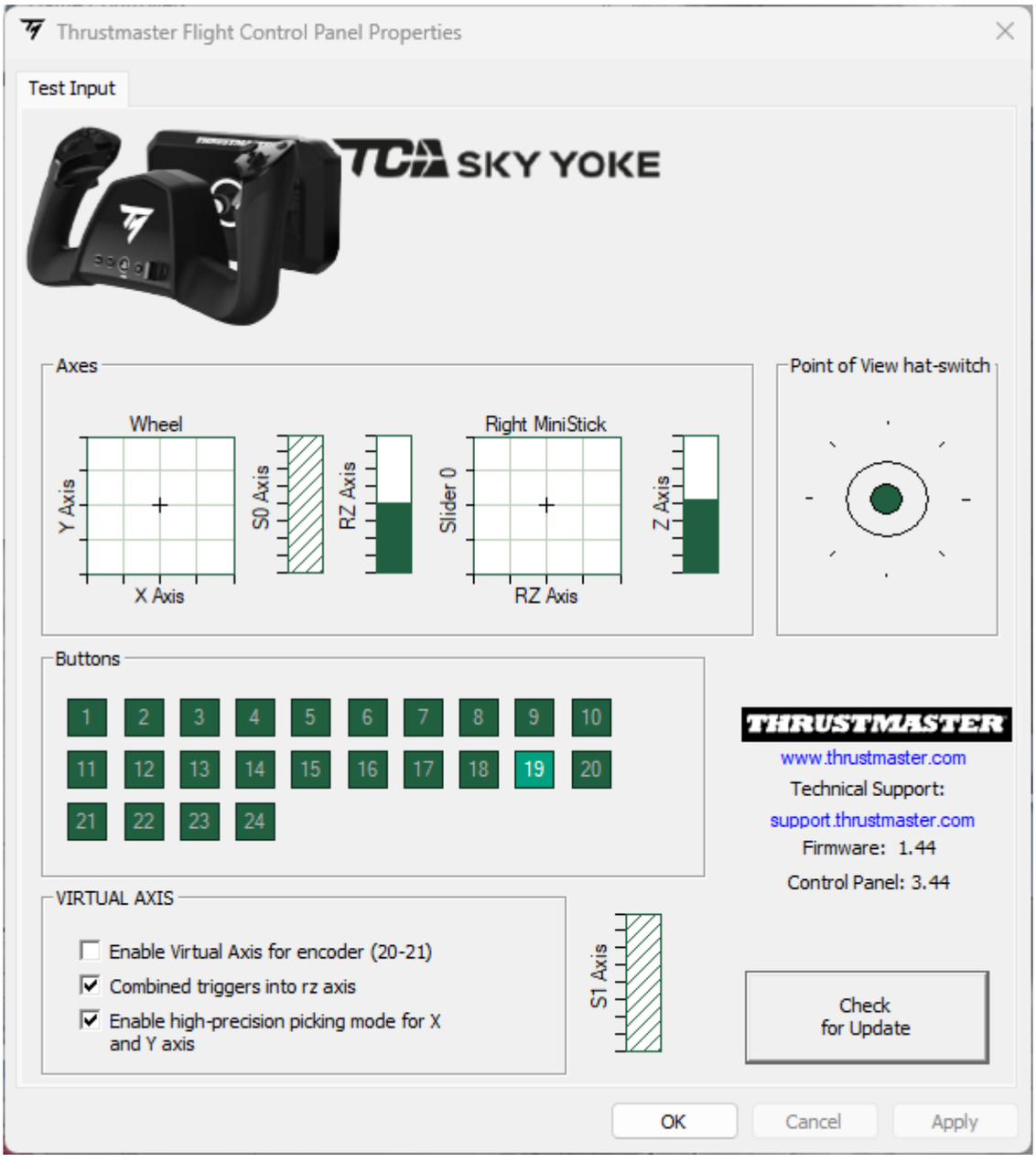

My Thrustmaster Panel yazılımıyla

1

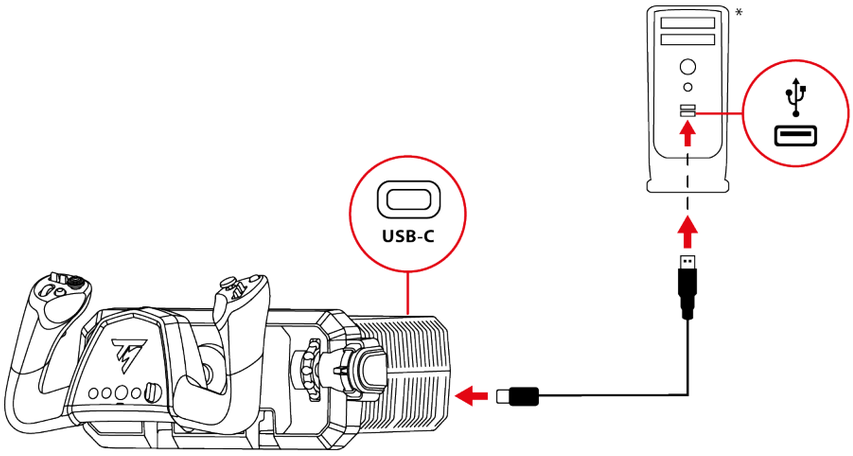

2



3

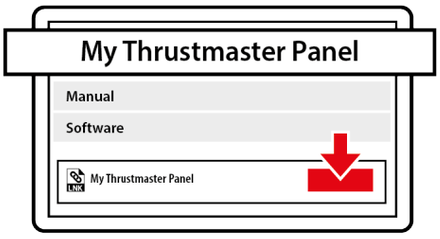

4

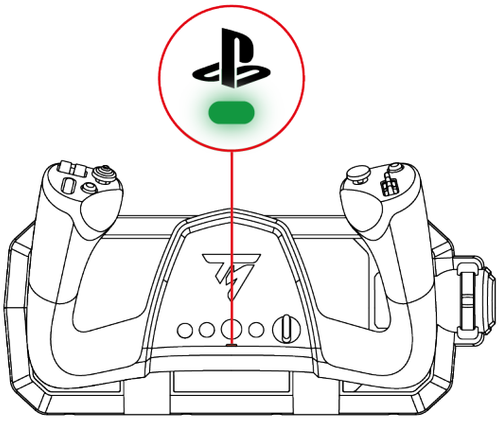

*Ürünle verilmez

1. USB-C – USB-A kablosunu lövyenin USB-C portuna ve PC'deki USB-A portuna bağlayın.
2. Lütfen şu adresi ziyaret edin:

   https://support.thrustmaster.com/product/tca-sky-yoke-p/
3. **Software** (Yazılım) kısmında mevcut My Thrustmaster Panel yazılımını talimatları izleyerek indirip yükleyin.
4. düğmesinin altındaki LED yeşil olmalıdır.
5. LED yeşil değilse **burada** verilen prosedürü izleyerek uyumluluk modunu değiştirin.

Artık oynamaya hazırsınız!

My Thrustmaster Panel:

My Thrustmaster Panel yazılımına erişmek için **Başlat**'ı seçin, ardından arama çubuğuna **My Thrustmaster Panel** yazın.

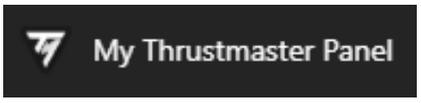

My Thrustmaster Panel yazılımı başlar. Aksesuar ekranda **TCA SKY YOKE** adıyla gösterilir.

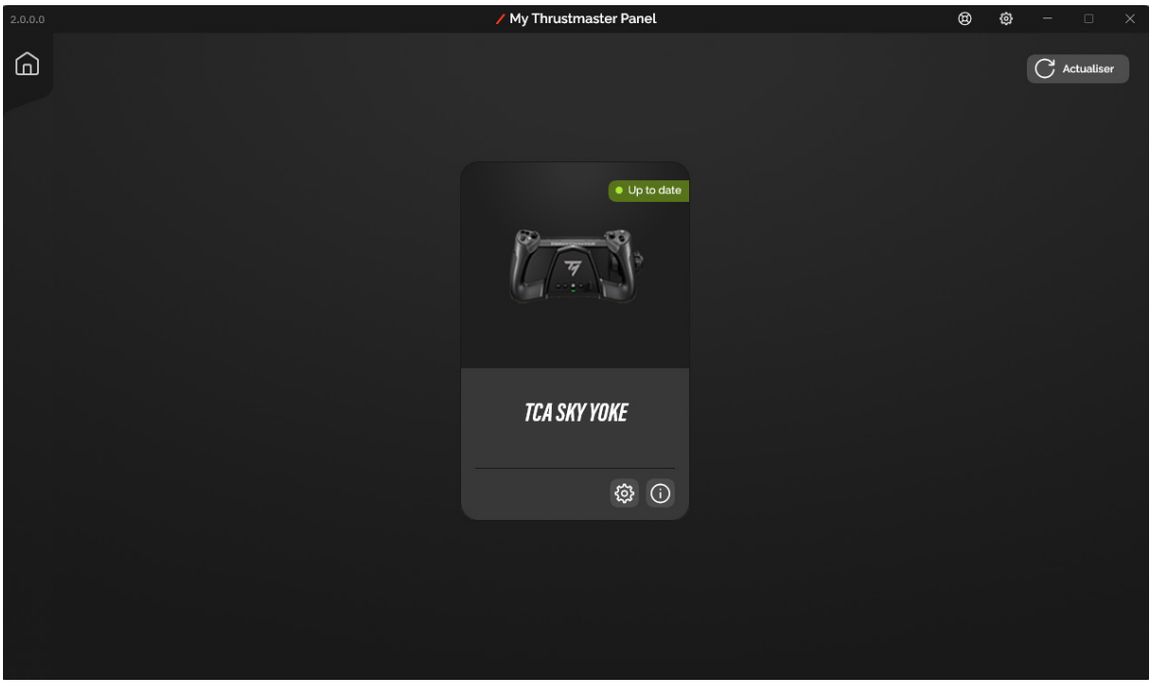

TCA SKY Yoke öğesine tıklayın, ardından **SETTINGS (Ayarlar)** veya **TESTING (Test)** sekmelerine tıklayarak tüm fonksiyonları görün ve test edin.

SETTINGS (Ayarlar) sekmesi

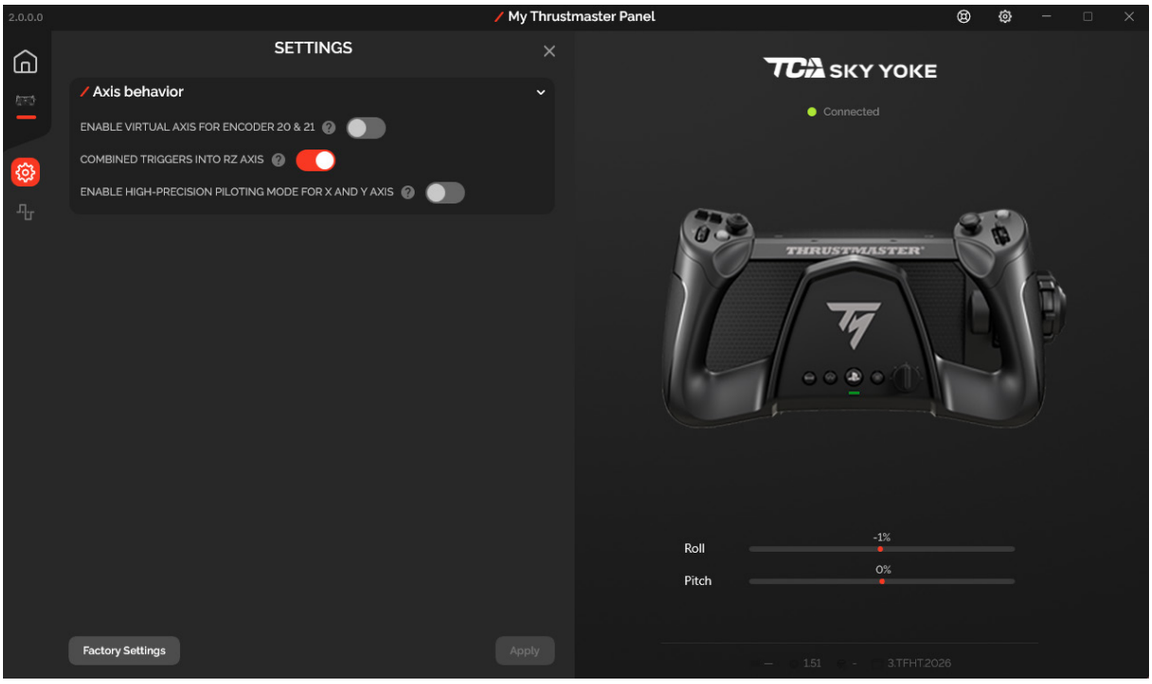

TESTING (Test) sekmesi

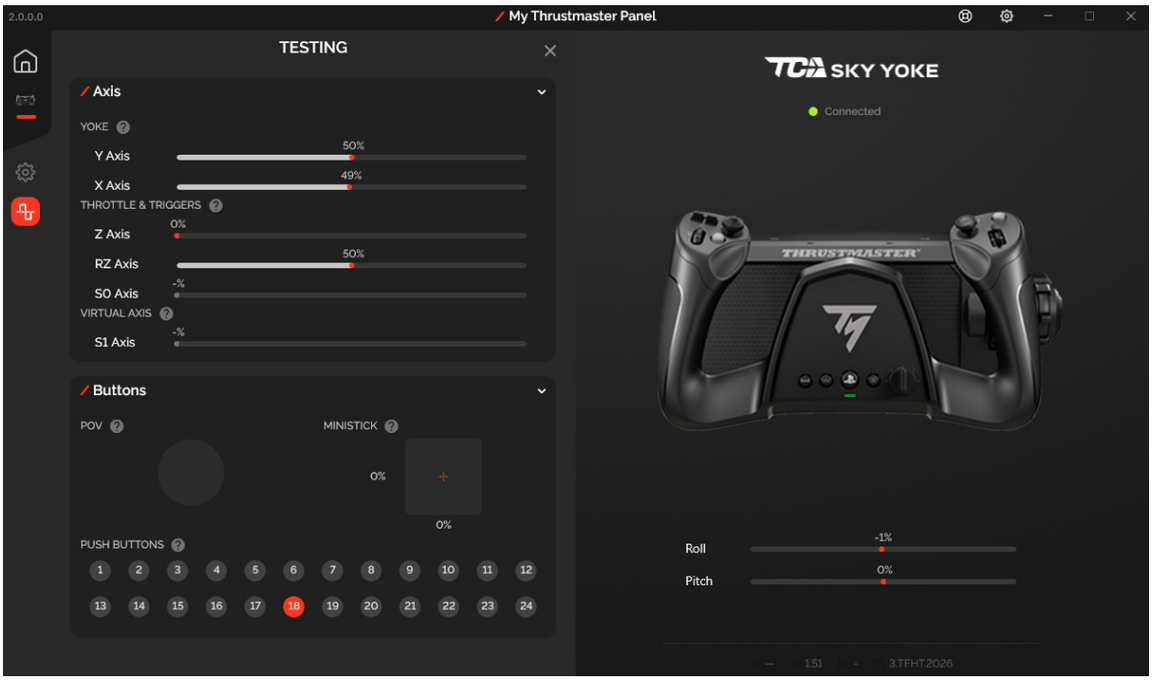

7. PlayStation®5 konsolları için eşleştirme

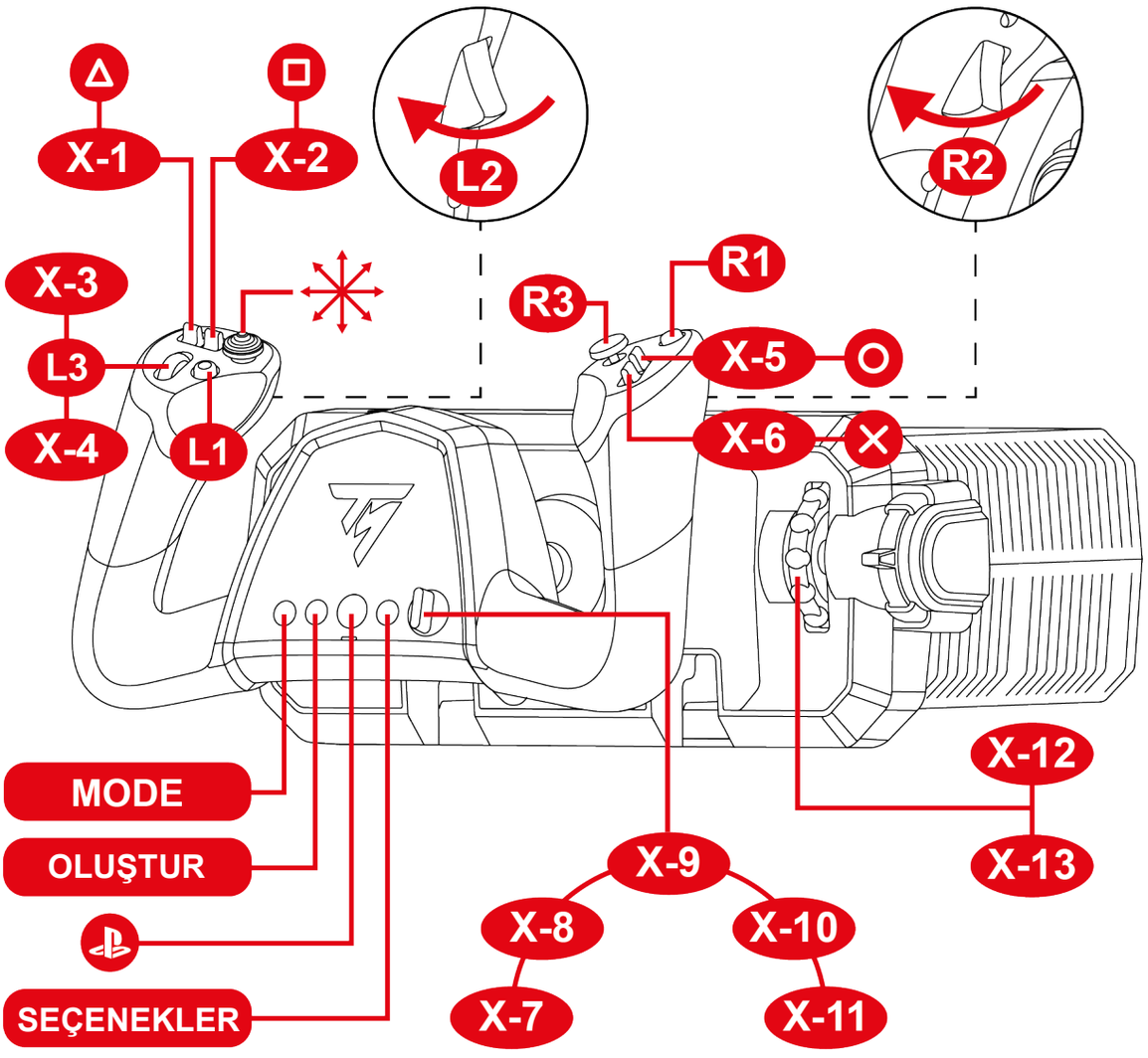

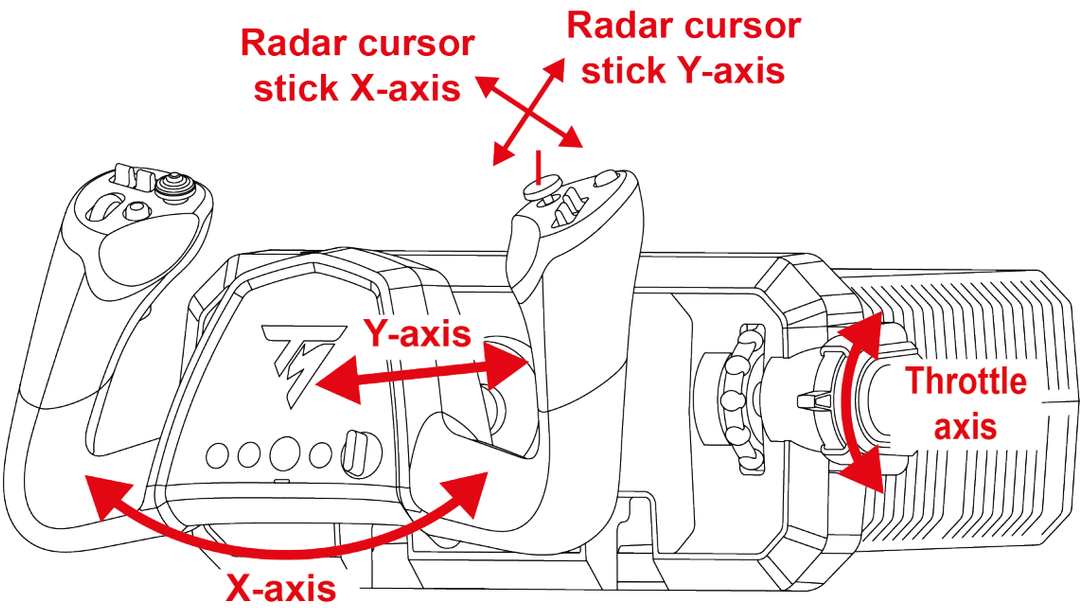

8. PC için eşleştirme

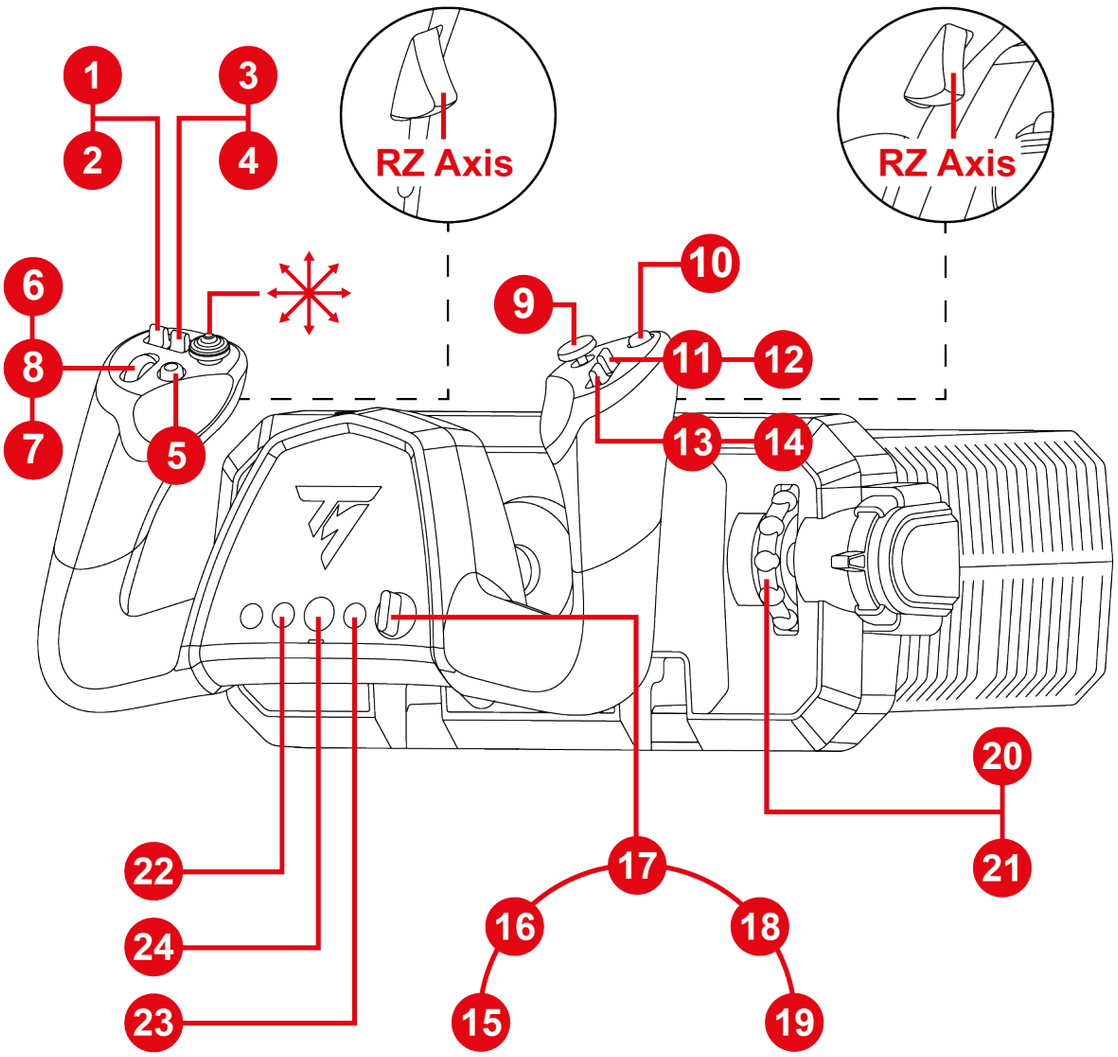

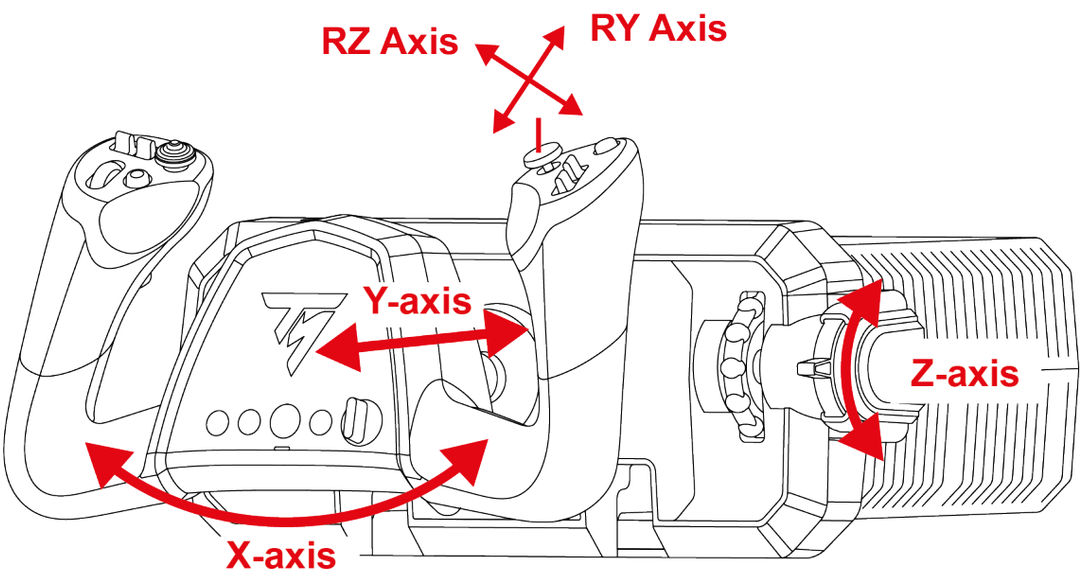

9. Uyumluluk modu

Lövyede iki uyumluluk modu vardır:

- PlayStation®5 konsollarında PlayStation®5 modunu (kırmızı LED) seçin.
- PC'de PC modunu (yeşil LED) seçin.

LED rengi	Mod
	PlayStation®5 (varsayılan mod)
	PC

Uyumluluk modunu değiştirmek için:

1. MODE düğmesine basın ve düğmesinin altındaki LED yanıp sönmeye başlayana kadar 3 saniye basılı tutun.

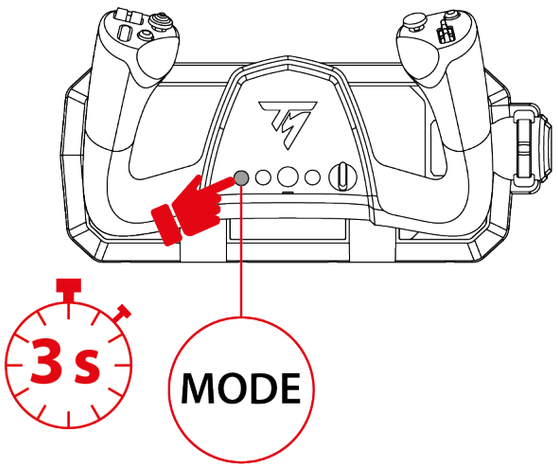

2. MODE düğmesine basarak istediğiniz uyumluluk modunu seçin.

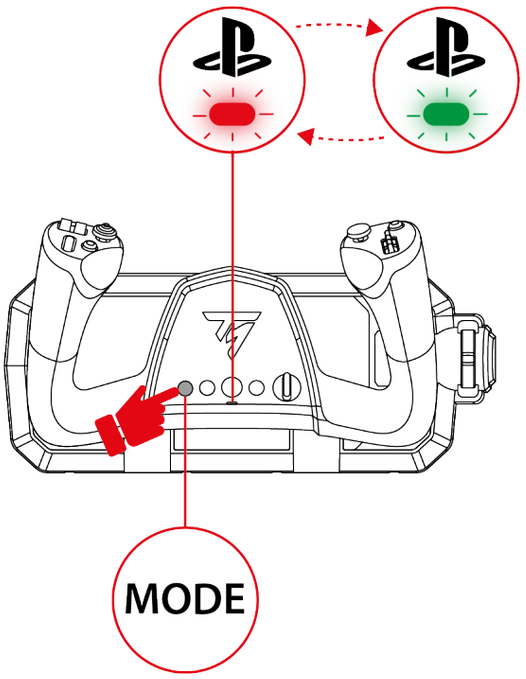

3. Uyumluluk modu seçildiğinde beş saniye bekleyin. düğmesinin altındaki LED yanıp sönmeyi kestiğinde mod onaylanır.

4. PlayStation®5 konsollarında lövyeyi profilinize bağlamak için düğmesine basın.

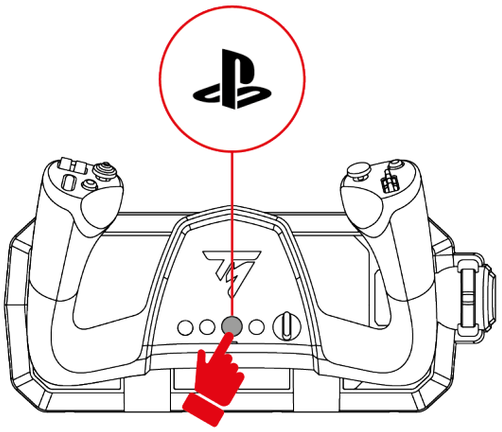

10. Özellikler

Gaz kolu

Gaz kolu, motorun itme kuvvetini kontrol eder.

Motorun itme kuvvetini artırmak için gaz kolunu yukarı ittirin.
Motorun itme kuvvetini azaltmak için gaz kolunu aşağı ittirin.

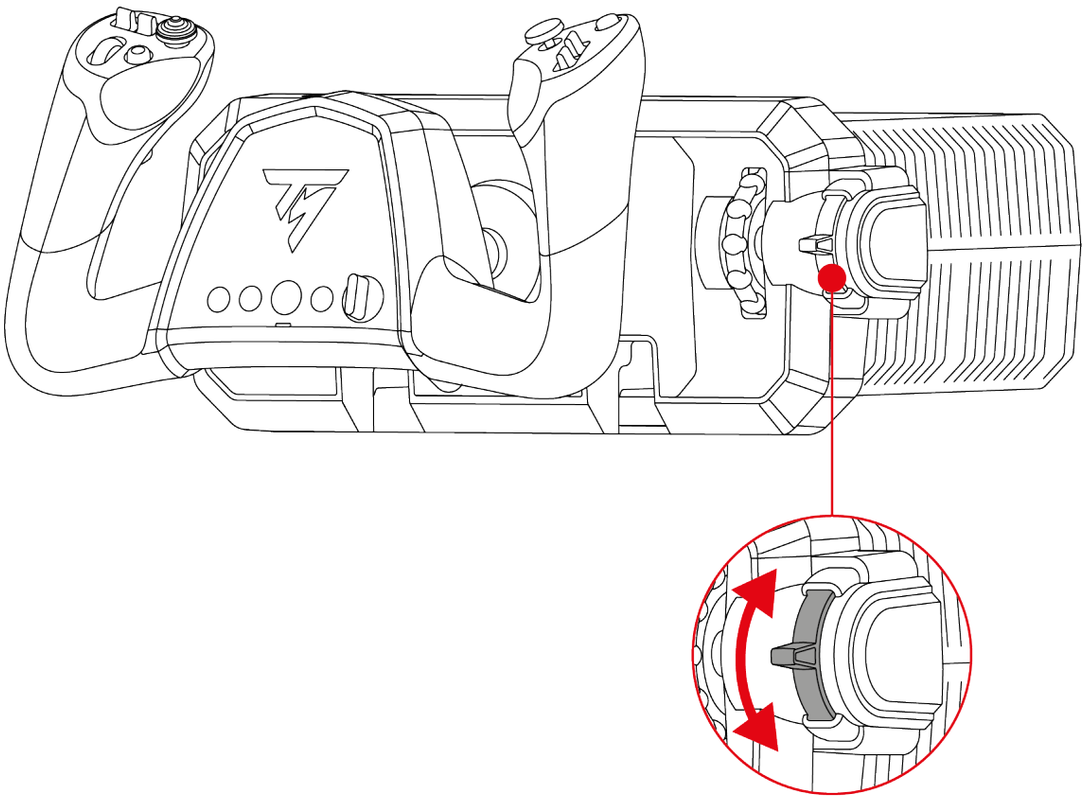

Sapma kumandaları (dümen)

Analog tetikler uçağın dümenini kontrol etmenizi sağlayarak bir uçağın dümen pedallarının hareketini simüle eder.

Uçağın burnunu sola çevirmek için sol tetiğe kademeli olarak basın.
Uçağın burnunu sağa çevirmek için sağ tetiğe kademeli olarak basın.

Bu hareketler uçağı dikey ekseni etrafında döndürür ve sapmayı kontrol etmenizi sağlar.

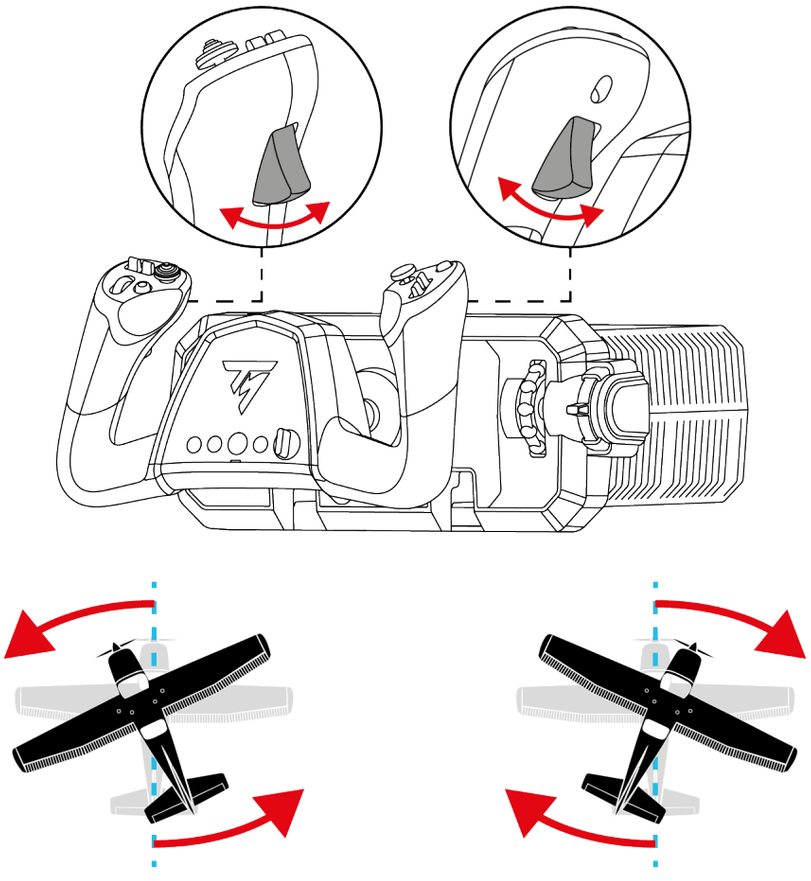

Yunuslama kumandaları (irtifa dümeni)

Lövye, uçağın irtifa dümenini kontrol etmenizi sağlar.

Uçağa yukarı doğru yunuslama yaptırmak ve burnunu kaldırmak için lövyeyi kendinize doğru çekin.
Uçağa aşağı doğru yunuslama yaptırmak ve burnunu indirmek için lövyeyi ileri doğru itin.

Bu hareketler uçağı enine ekseni etrafında döndürür ve yunuslamayı kontrol etmenizi sağlar.

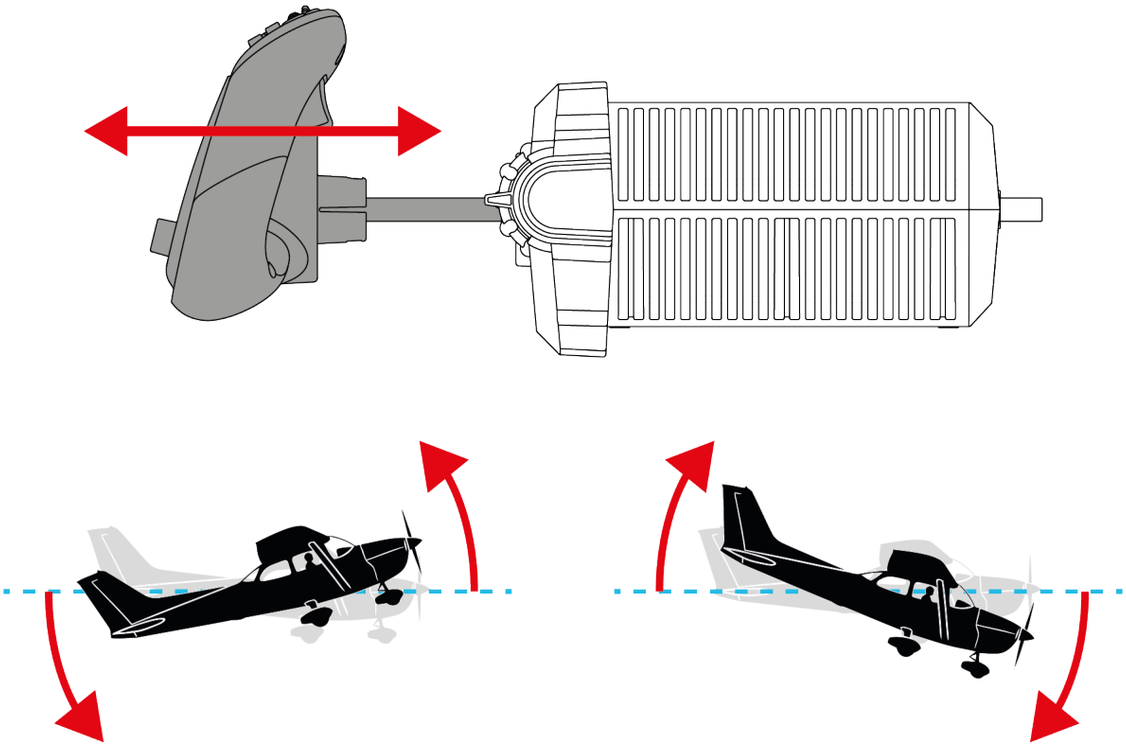

Yatış kumandaları (kanatçıklar)

Lövye, uçağın kanatçıklarını kontrol etmenizi sağlar.

Uçağı sola yatırmak için lövyeyi sola çevirin.
Uçağı sağa yatırmak için lövyeyi sağa çevirin.

Bu hareketler uçağı boyuna ekseni etrafında döndürür ve yatışı kontrol etmenizi sağlar.

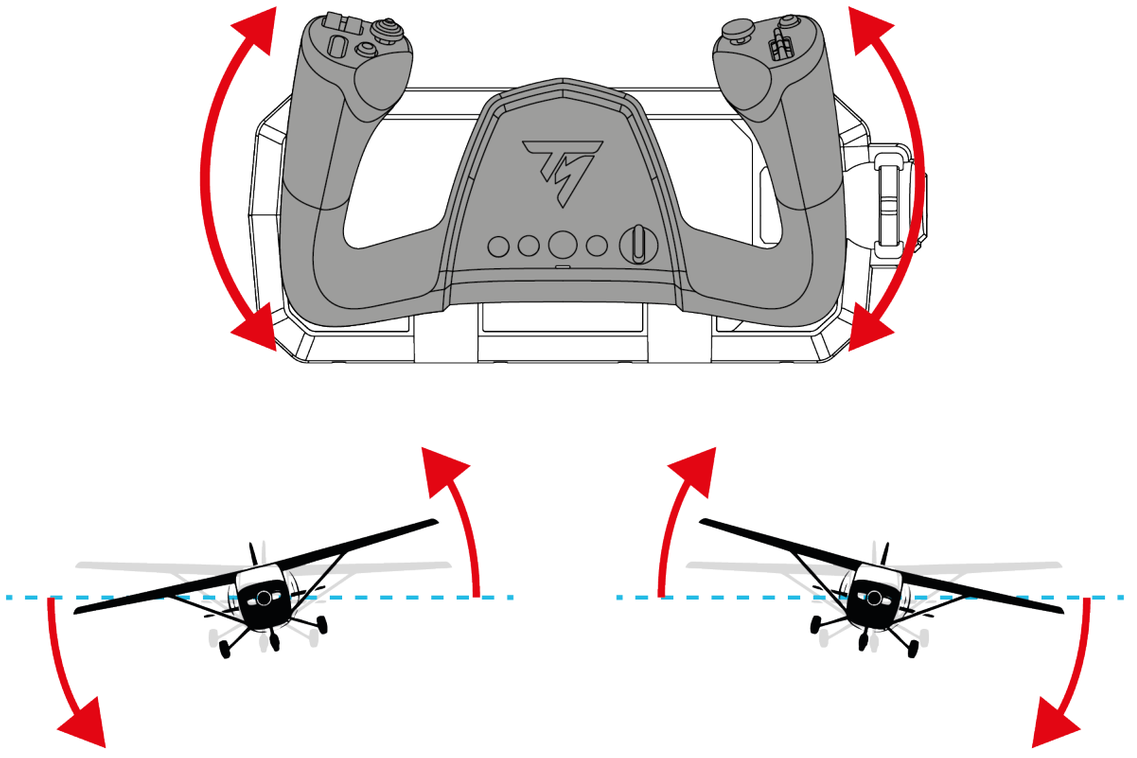

Yunuslama ayarı (trim)

Trim çarkı, uçağın yunuslama ayarını yapmanızı sağlar.

Uçağın burnunu yukarıda (yukarı yunuslama ayarı) tutmaya yardımcı olmak için trim çarkını aşağı doğru çevirin.
Uçağın burnunu aşağıda (aşağı yunuslama ayarı) tutmaya yardımcı olmak için trim çarkını yukarı doğru çevirin.

Bu kumanda, istenen uçuş durumunu korumak için lövyede gereken düzeltmeleri azaltmanızı sağlar ve uzun uçuşlarda uçuş konforunu artırır.

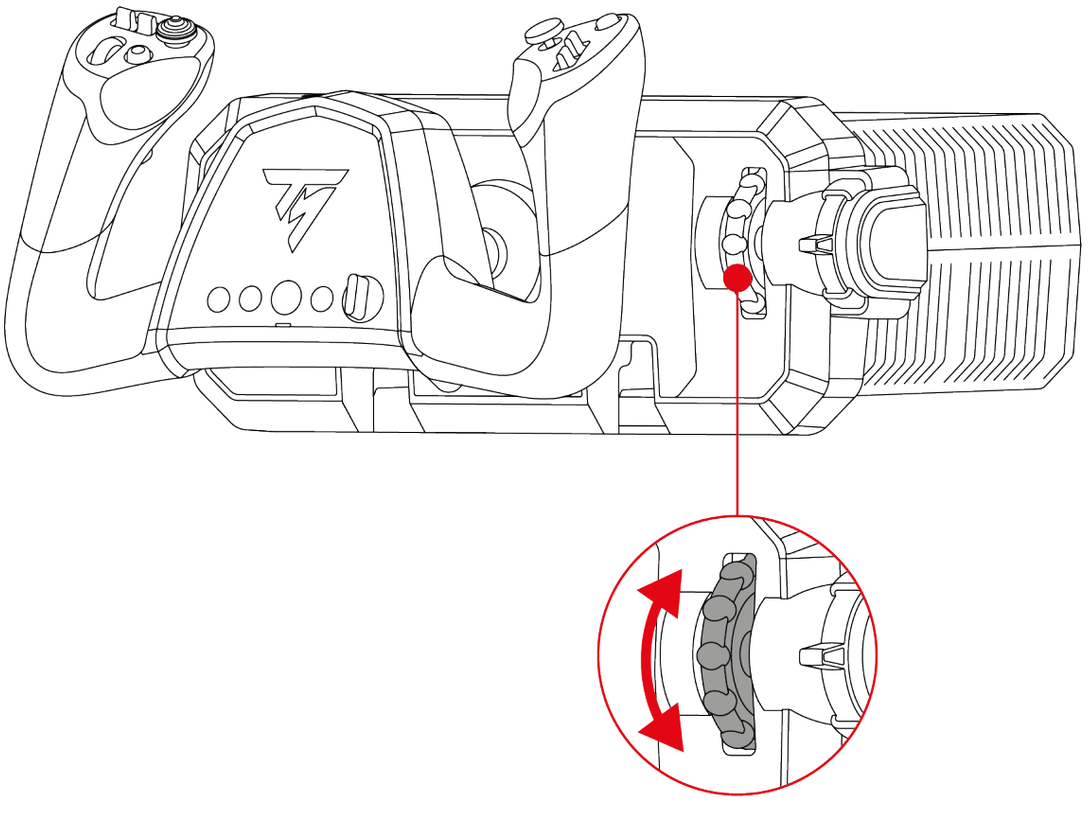

8 yönlü "görüş açısı" başlık düğmesi

TCA SKY Yoke lövye, uçağınızın etrafında meydana gelen olayları izlemenizi sağlayan (buna izin veren oyunlarda) bir 8 yönlü "görüş açısı" başlık düğmesi içerir.

Oyunun ayarlar menüsünden farklı görünümleri (arkadan görünüm, soldan görünüm, sağdan görünüm, dıştan görünümler) 8 yönlü "görüş açısı" başlık düğmesinin yönlerine programlayabilirsiniz.

8 yönlü "görüş açısı" başlık düğmesini başka amaçlar (ateşleme, vb.) için de ayırabilirsiniz.

11. Uyumluluk

TCA SKY Yoke lövye, TFRP T.Flight Rudder Pedals* dümen pedalları sistemi ve TCA SKY Quadrant** gaz kolu kadranı ile uyumludur.

TFRP* dümen pedalları sistemi, dümen pedallarını destekleyen tüm oyunlarla uyumludur.

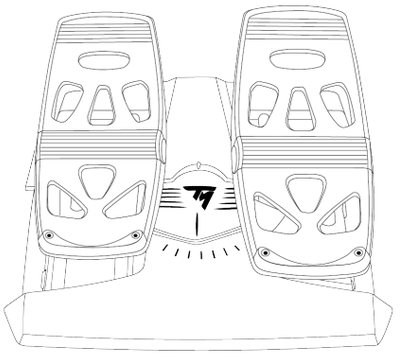

TFRP T.Flight Rudder Pedals*

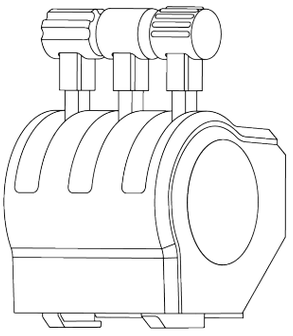

TCA SKY Quadrant**

TCA SKY Yoke lövye, hareket simülatörü içeren kokpitlerle uyumlu değildir. Kokpit hareketleri, ana uçuş eksenlerinin (yatış ve yunuslama) davranışını bozar.

**Ayrı olarak satılır*

***İleriki bir tarihte kullanıma sunulacaktır*

Bağlantı

TFRP T.Flight Rudder Pedals* dümen pedalları sistemi, TCA SKY Yoke lövyedeki USB-A portuna (T.RJ12 USB ADAPTER* aracılığıyla) veya RJ12 portlarından birine bağlanır.

TCA SKY Quadrant** gaz kolu kadranı, TCA SKY Yoke lövyedeki USB-A portuna veya RJ12 portlarından birine bağlanır.

**Ayrı olarak satılır*

***İleriki bir tarihte kullanıma sunulacaktır*

TCA SKY Quadrant* gaz kolu kadranı iki farklı konfigürasyonda mevcuttur:

- Ayrı olarak satılan TCA SKY Quadrant* gaz kolu kadranınız varsa: Gaz kolu kadranında bir USB-A konektörü vardır. Gaz kolu kadranını, USB-A portuna veya ilk önce USB-A konektörünü bir RJ12 konektörüyle (ürünle verilmez) değiştirerek RJ12 portuna bağlayabilirsiniz. USB-A konektörünün RJ12 konektörüyle nasıl değiştirileceğini öğrenmek için **Thrustmaster technical support** web sitesini ziyaret edin.
- TCA SKY Yoke Flight Pack paketi (PlayStation versiyonu)* ile birlikte satılan gaz kolu kadranınız varsa: Gaz kolu kadranında bir RJ12 konektörü vardır. Gaz kolu kadranını sadece RJ12 portuna bağlayabilirsiniz.

**İleriki bir tarihte kullanıma sunulacaktır*

12. Çift Kumanda

Çift Kumanda sistemi, uçağın kumandasını öğretmen ile öğrenci arasında paylaşmak için ikinci bir TCA SKY Yoke* lövye bağlamanızı sağlar.

Bu özellik, kumandayı iki kullanıcının paylaşmasını kolaylaştırarak uçuş eğitimi koşullarını simüle eder.

İki lövye bağlandığında:

- Ana uçuş eksenlerini (yatış ve yunuslama) tek bir kullanıcı kontrol eder;
- Düğmeleri her iki kullanıcı kontrol eder (**Önemli notlar** bölümünde belirtilen istisnalar dışına).



- Çift Kumanda sistemi **sadece PC'de çalışır**.
- Her iki lövye de TCA SKY Yoke PlayStation®5/PC modelleri olmalıdır.

**Ayrı olarak satılır*

Bağlantı

1. İlk lövyenin USB-C portuna (Öğretmen lövyesi) ve PC'deki USB-A portuna bir USB-C – USB-A kablosu bağlayın.
2. İkinci lövyenin USB-C portuna (Öğrenci lövyesi) ve Öğretmen lövyesindeki USB-A portuna bir USB-C – USB-A kablosu bağlayın.

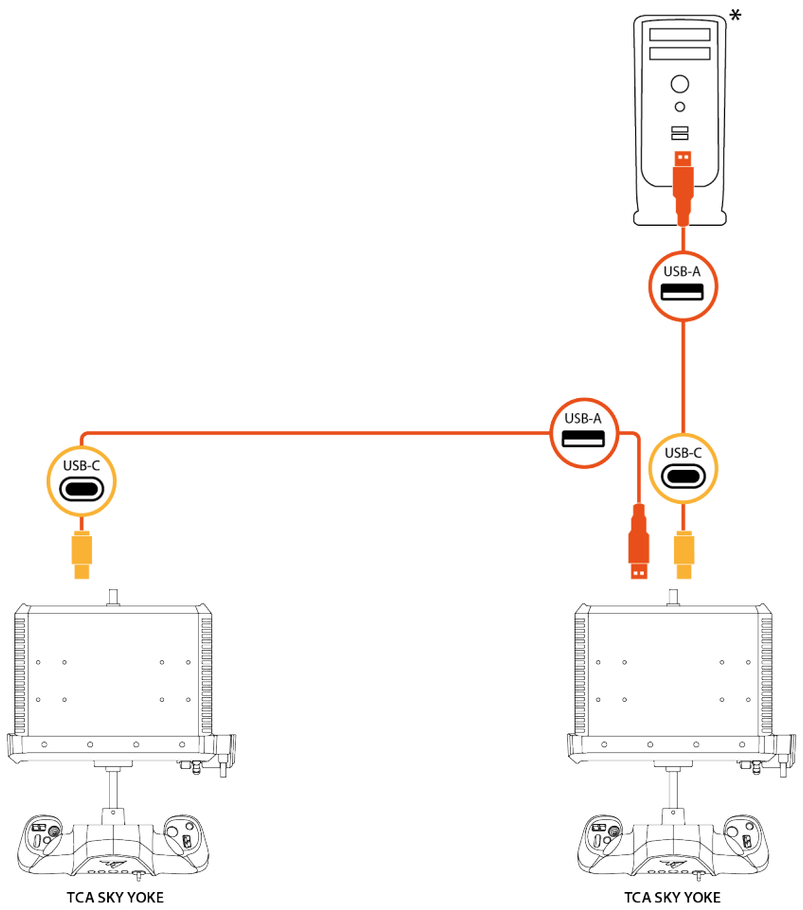

ÖĞRENCİ ÖĞRETMEN

*Ürünle verilmez



- Öğretmen lövyesi, doğrudan PC'ye bağlanan lövyedir. İkinci lövye, Öğrenci lövyesidir.
- Varsayılan olarak, ana uçuş eksenlerini (yatış ve yunuslama) Öğretmen lövyesi kontrol eder. Öğrenci lövyesi bu eksenlere etki edemez.
- düğmesinin altında yer alan LED sadece ana uçuş eksenlerini kontrol eden lövyede yanar.
- Ana uçuş eksenlerinin kumandasını öğretmenden öğrenciye veya tersi yönde devretmek için **Kumandaların devredilmesi** bölümünde belirtilen prosedürü izleyin.

Kumandaların devredilmesi

Çift Kumanda konfigürasyonundayken ana uçuş eksenlerinin (yatış ve yunuslama) kumandasını öğretmen ile öğrenci arasında devredebilirsiniz.

düğmesinin altında yer alan LED sadece ana uçuş eksenlerini kontrol eden lövyede yanar.

Öğretmenden öğrenciye

Ana uçuş eksenlerinin (yatış ve yunuslama) kumandasını öğretmenden öğrenciye devretmek için Öğretmen lövyesindeki R1 düğmesine basın.

Öğretmen lövyesindeki LED söner, ardından Öğrenci lövyesindeki yanar.

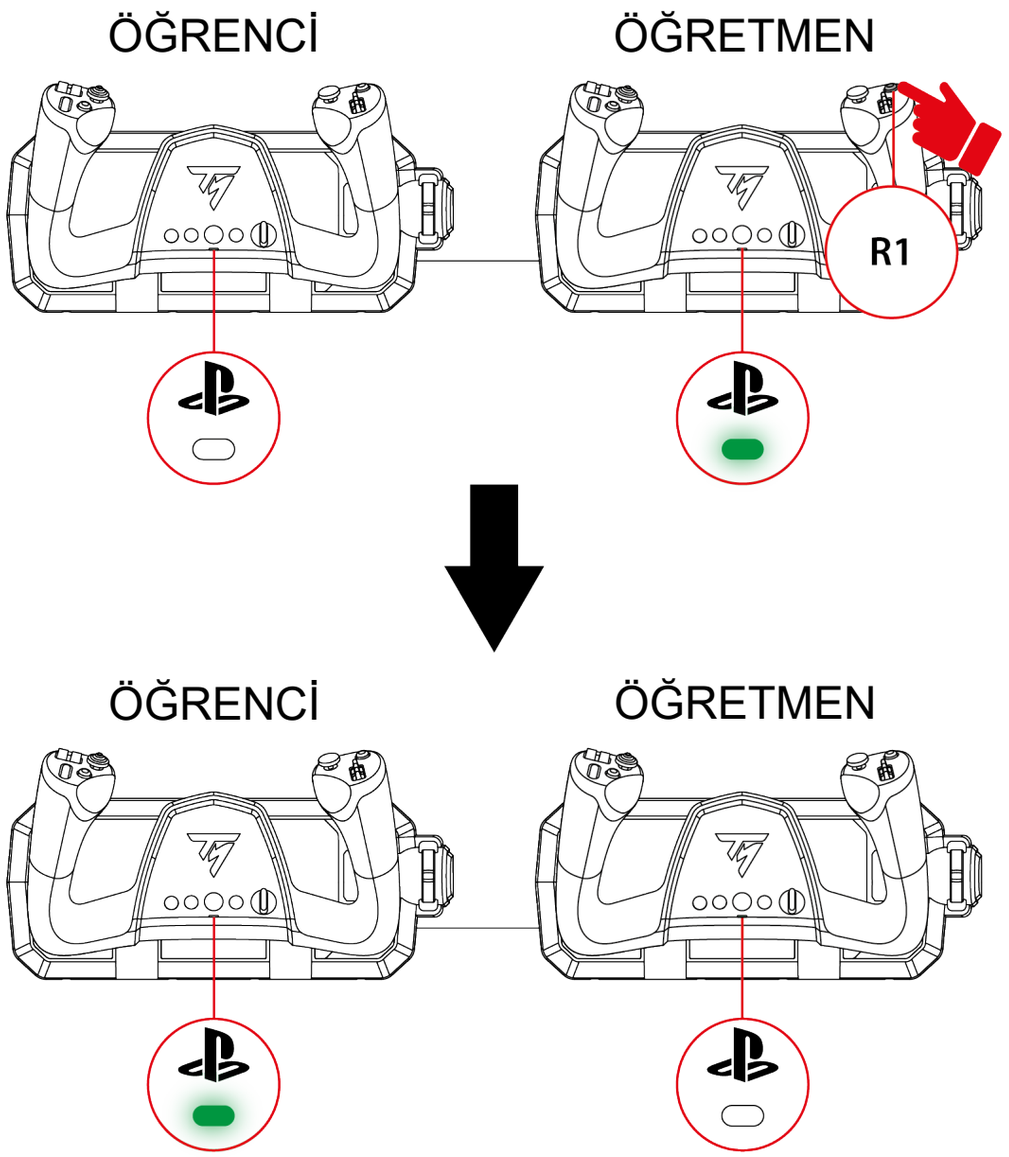

Öğrenciden öğretmene

Öğretmenin, ana uçuş eksenlerinin (yatış ve yunuslama) kumandasını hemen geri alması için Öğretmen lövyesinde ana eksenlerden birini hareket ettirin.

Öğrenci lövyesindeki LED söner, ardından Öğretmek lövyesindeki yanar.

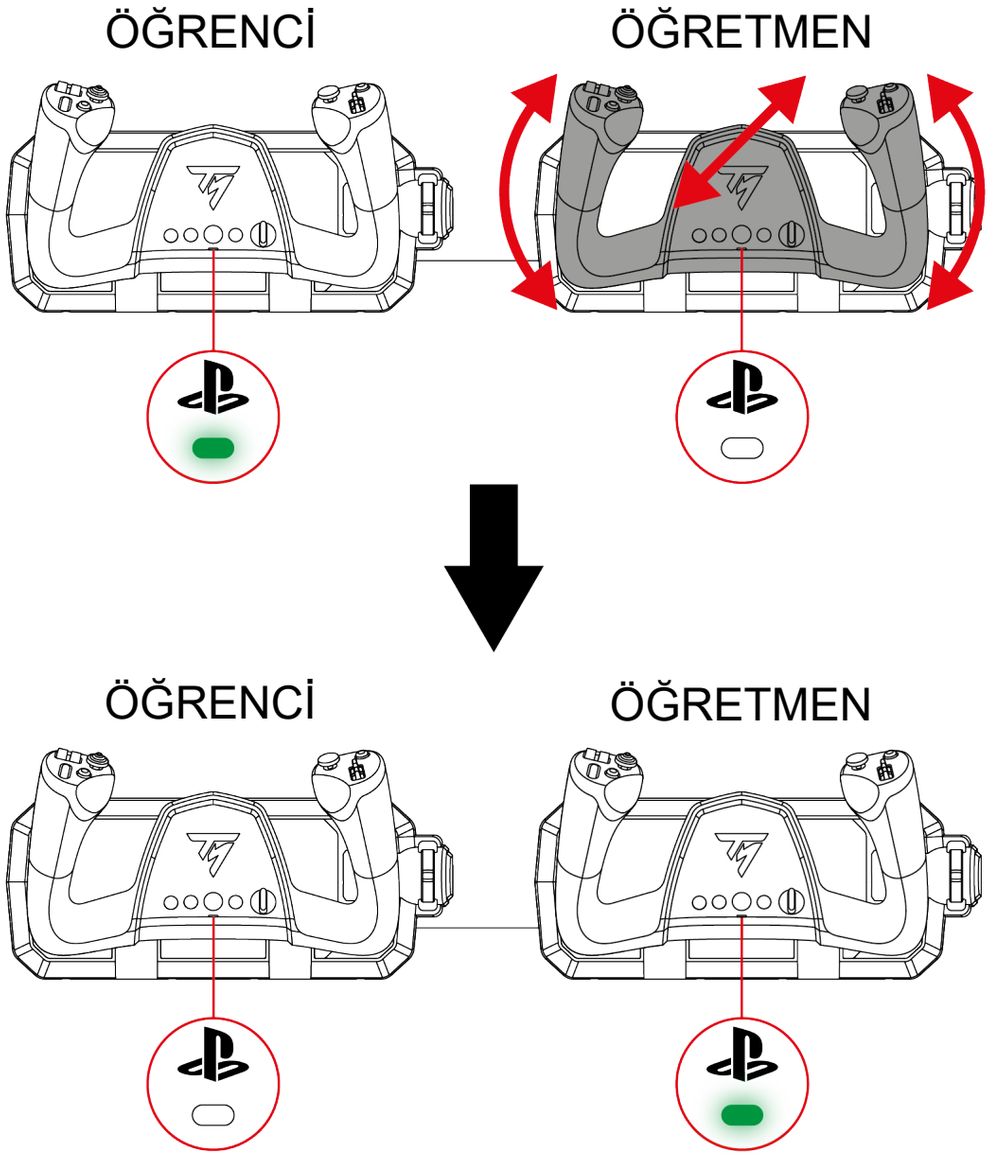



Kumandaların devrinin geciktirilmesi

Öğretmen, lövye merkezde değilken ana uçuş eksenlerinin (yatış ve yunuslama) kumandasını geri almak isterse kumandaların devri iki saniye geciktirilebilir.

Bunun için Öğretmen lövyesindeki R1 düğmesine basın. Öğretmene daha sonra, kumandaların devri gerçekleşmeden lövyeyi istediği gibi konumlandırması için iki saniye verilir.

Çevre cihazlarının kullanılması*

Çift Kumanda konfigürasyonunda, her bir lövyeye ikiye kadar çevre cihazı (TFRP* dümen pedalları sistemi, TCA SKY Quadrant** gaz kolu kadranı) bağlayabilirsiniz:

- Öğretmen lövyesinde çevre cihazları bağlamak için iki RJ12 portunu kullanın.
- Öğrenci lövyesinde çevre cihazları bağlamak için iki RJ12 portunu ve USB-A portunu kullanın.

**Ayrı olarak satılır*

***İleriki bir tarihte kullanıma sunulacaktır*



- TCA SKY Quadrant* gaz kolu kadranınız (ayrı olarak satılan) varsa bunu PC'deki veya Öğrenci lövyesindeki USB-A portuna ya da ilk önce USB-A konektörünü bir RJ12 konektörüyle (ürünle verilmez) değiştirerek lövyelerdeki RJ12 portlarından birine bağlayabilirsiniz. USB-A konektörünün RJ12 konektörüyle nasıl değiştirileceğini öğrenmek için **Thrustmaster technical support** web sitesini ziyaret edin.
- TCA SKY Yoke Flight Pack paketi (PlayStation versiyonu)* ile birlikte satılan gaz kolu kadranınız varsa, gaz kolu kadranını sadece lövyelerdeki RJ12 portlarına bağlayabilirsiniz.

**İleriki bir tarihte kullanıma sunulacaktır*



- Öğretmen lövyesine bir gaz kolu kadranı bağlamak isterseniz bunu RJ12 portlarından birine bağlamanız gerekir.
    - TCA SKY Quadrant* gaz kolu kadranınız (ayrı olarak satılan) varsa RJ12 konektörü ürünle verilmez. USB-A konektörünün RJ12 konektörüyle nasıl değiştirileceğini öğrenmek için **Thrustmaster technical support** web sitesini ziyaret edin.
    - TCA SKY Yoke Flight Pack paketi (PlayStation versiyonu)* ile birlikte satılan gaz kolu kadranınız varsa gaz kolu kadranını doğrudan bağlayabilirsiniz.

**İleriki bir tarihte kullanıma sunulacaktır*

Olası konfigürasyon örnekleri:

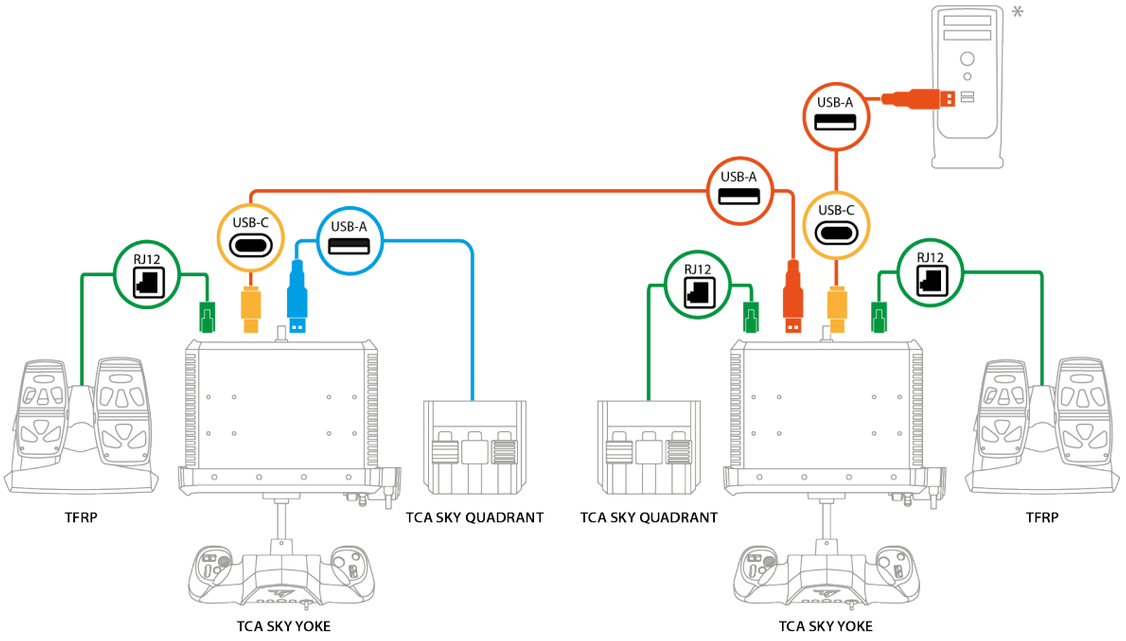

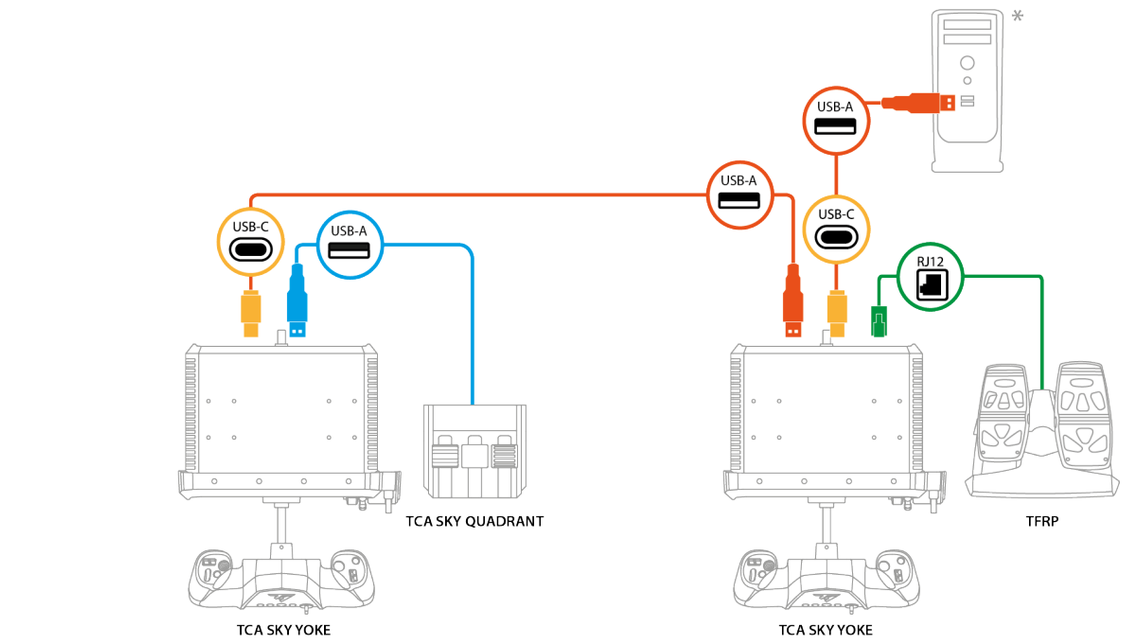

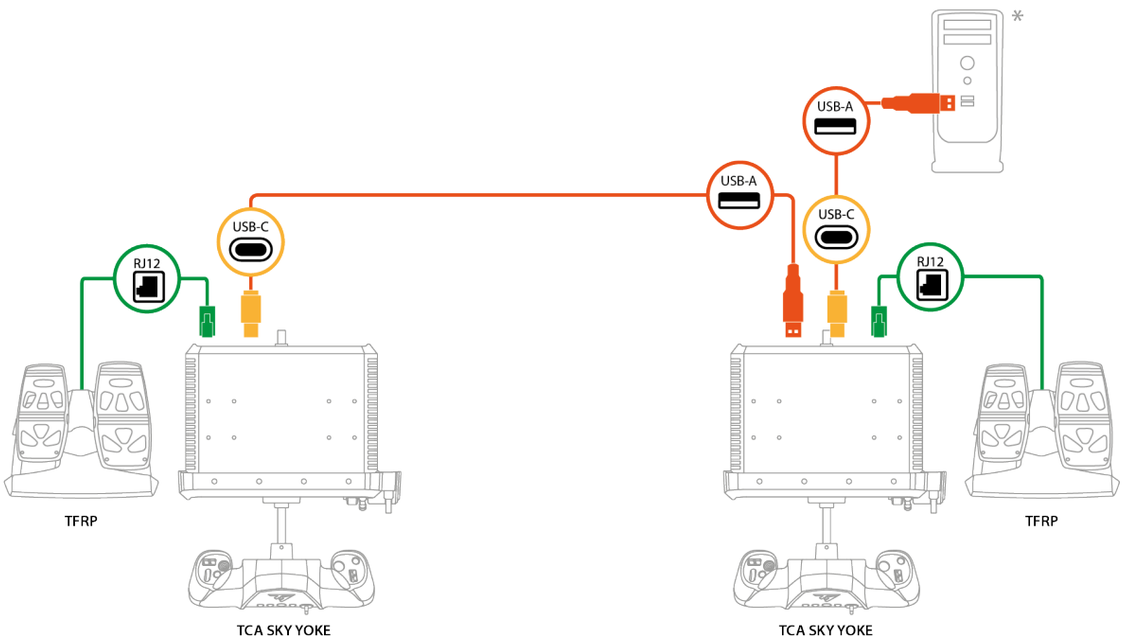

*Ürünle verilmez

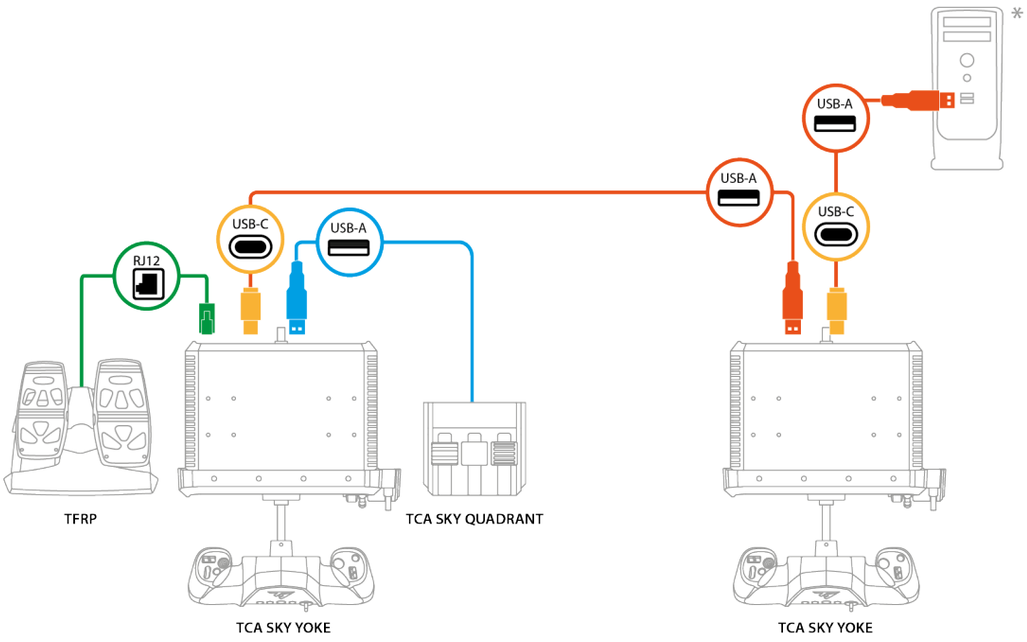

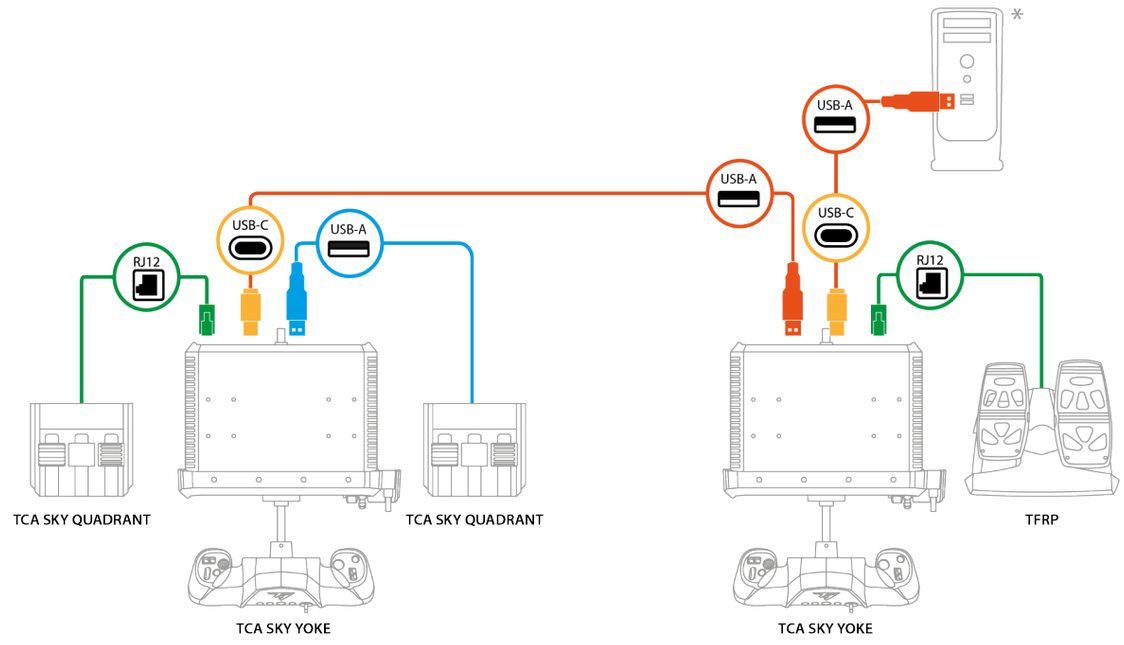

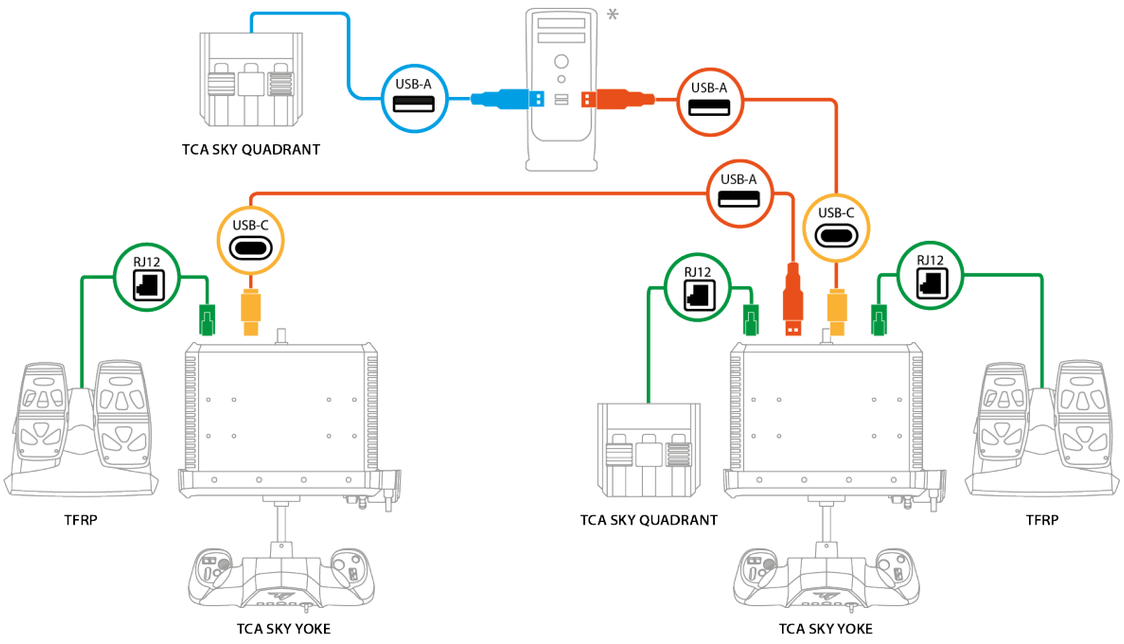

*Ürünle verilmez

Önemli notlar

Çift Kumanda konfigürasyonunda:

- **Seçme düğmesi** (15, 16, 17, 18, 19 numaralı düğmeler) ve **entegre gaz kolu** (Z ekseni) sadece Öğrenci lövyesinde çalışır.
- **Düğmeler**, kumandaların devredilmesini engellemeden her iki lövyede de istenilen anda kullanılabilir. Ancak, Öğretmen lövyesinde, R1 düğmesi, sadece kumandaların devredilmesi için ayrılmıştır. Öğrenci lövyesinde R1 düğmesine çeşitli fonksiyonlar atanabilir.
- Her bir lövyedeki **mini kol**, istenilen anda kullanılabilir. Aynı anda kullanıldığında, Öğretmen lövyesindeki mini kol, Öğrenci lövyesindeki mini kola göre önceliklidir.
- Her bir lövyedeki **analog tetikler**, istenilen anda kullanılabilir. Aynı anda kullanıldığında, Öğretmen lövyesindeki analog tetikler, Öğrenci lövyesindekilere göre önceliklidir.

- **TFRP*** dümen pedalları sistemi, kumandaların devredilmesini engellemez.
- **TCA SKY Quadrant**** gaz kolu kadranı (bir veya iki cihaz), gaz kolu kadranlarının eksenleri bağımsız olduğundan, ana uçuş eksenlerini (yatış ve yunuslama) kontrol eden lövyeden bağımsız olarak hem öğretmen hem de öğrenci tarafından kullanılabilir.

**Ayrı olarak satılır*

***İleriki bir tarihte kullanıma sunulacaktır*

İki TCA SKY Quadrant* gaz kolu kadranının kullanılması:

- RJ12 konektörü aracılığıyla her lövyeye bir kadran bağlanır: Kadran A, Öğretmen lövyesine bağlanan kadrana karşılık gelir.
- Her iki kadran RJ12 konektörü aracılığıyla aynı lövyeye bağlanır: Kadran A, sol RJ12 konektörüne (USB-A portunun yanındaki) bağlanan kadrana karşılık gelir.
- RJ12 konektörü aracılığıyla bir lövyeye bir kadran bağlanır ve USB-A aracılığıyla aynı lövyeye, ikinci lövyeye veya PC'ye bir kadran bağlanır: Kadran A, RJ12 aracılığıyla bağlanan kadrana karşılık gelir.
- USB-A üzerinden bir lövyeye bir kadran bağlanır ve USB-A aracılığıyla PC'ye bir kadran bağlanır: Her iki kadran da bağımsızdır.



TCA SKY Quadrant* gaz kolu kadranını (ayrı olarak satılır) RJ12 portlarından birine bağlamak isterseniz önce USB-A konektörünü bir RJ12 konektörüyle (ürünle verilmez) değiştirmeniz gerekir. USB-A konektörünün RJ12 konektörüyle nasıl değiştirileceğini öğrenmek için **Thrustmaster technical support** web sitesini ziyaret edin.

**İleriki bir tarihte kullanıma sunulacaktır*

İki TFRP* dümen pedalları sisteminin kullanılması:

- Lövye başına sadece bir dümen pedalları sistemi takılmalıdır.
- Öğretmen lövyesine bağlı dümen pedalları sisteminin kumandaları, Öğrenci lövyesine bağlı dümen pedalları sisteminin kumandalarına göre önceliklidir.

  Bu öncelik, lövyenin ana eksenlerinin kontrolünü etkilemez: Öğrenci lövyenin ana eksenlerinin kontrolünü kaybetmeden öğretmen dümen pedalları sistemini kontrol edebilir ve bunun tersi de geçerlidir.

**Ayrı olarak satılır*

13. SSS ve teknik destek

TCA SKY Yoke lövye ile ilgili sorularınız mı var veya teknik sorunlarla mı karşılaştınız? Öyleyse Thrustmaster teknik destek web sitesini ziyaret edin: **https://support.thrustmaster.com/product/tca-sky-yoke-p/**

1. Lövyem düzgün çalışmıyor ya da uygun kalibre edilmemiş gözüküyor.

- Konsolunuzu veya PC'nizi kapatın, lövyenizi ayırın ve tekrar bağlayın, konsolunuzu veya PC'nizi yeniden başlatın ve oyununuzu tekrar başlatın.
- Ürününüzü bağlarken lövyeyi ortalanmış bırakın ve kalibrasyon sorunlarını önlemek için hareket ettirmekten kaçının.
- Lövyenizi çalışır duruma getirmek için PlayStation®5 konsollarında lövyenin düğmesine basın, ardından PlayStation™Network hesabınıza giriş yapın.
- Platformunuza (PlayStation®5 konsolları veya PC) uygun uyumluluk modunu seçtiğinizden emin olun.

2. Lövyemi ayarlayamıyorum

– Oyununuzun menüsüne erişin ve **Seçenekler > Kumanda > Gamepad** veya **Joystick** öğesini seçin. Ardından en uygun konfigürasyonu seçin veya lövyenin seçeneklerinin tümünü yeniden ayarlayın.

– Daha fazla bilgi için lütfen oyununuzun kullanma kılavuzuna veya online yardıma başvurun.

3. Lövyem çok hassas veya yeterince hassas değil

– Lövye farklı eksenlerde birkaç hareketten sonra kendini otomatik olarak kalibre eder.

– Oyununuzun menüsüne erişin ve **Seçenekler > Kumanda > Gamepad** veya **Joystick** öğesini seçin. Ardından lövyenin hassasiyetini ve ölü bölgelerini, bu seçenekler varsa, ayarlayın.

4. Lövyem çalışmıyor

Lövyenin bilgisayar oyunlarıyla düzgün çalışması için donanım yazılımının güncellenmesi şarttır.

Güncellemeyi gerçekleştirmek için şu adresi ziyaret edin: **https://support.thrustmaster.com/product/tca-sky-yoke-p/**

Drivers (Sürücüler) öğesini seçin, ardından indirme ve yükleme prosedürü dahil talimatları izleyin.

5. Dümen pedallarım çalışmıyor

İki TFRP* dümen pedalları sistemi kullanıyorsanız her lövyeye bir dümen pedalları sisteminin bağlı olduğundan emin olun.

**Ayrı olarak satılır*

THRUSTMASTER®

TCA SKY YOKE

Do konsol PlayStation®5 i komputerów PC*

Instrukcja obsługi

Przed zainstalowaniem urządzenia, **przed** każdym jego użyciem i **przed** wykonaniem jakichkolwiek czynności konserwacyjnych **uważnie przeczytaj** wskazówki zawarte w tej instrukcji. Koniecznie przestrzegaj wskazówek dotyczących bezpieczeństwa. Ich nieprzestrzeganie może prowadzić do wypadków i/lub uszkodzeń. Zachowaj tę instrukcję do ewentualnego użycia w przyszłości.

** Zgodność z komputerami PC (Windows® 10/11) nie została przetestowana ani nie jest wspierana przez firmę Sony Interactive Entertainment.*

SPIS TREŚCI

1. ZAWARTOŚĆ OPAKOWANIA 6

2. ELEMENTY TECHNICZNE.....7

3. INFORMACJE DOTYCZĄCE KORZYSTANIA 10

4. INSTALOWANIE WOLANTU NA STOLE LUB BIURKU.....12

5. INSTALOWANIE WOLANTU W KOKPICIE 15

6. INSTALACJA 18

Na konsoli PlayStation®5 18

Na komputerze PC.....21*

7. MAPOWANIE NA KONSOLI PLAYSTATION®5.....30

8. MAPOWANIE NA KOMPUTERZE PC.....31

9. TRYB ZGODNOŚCI 32

10. ELEMENTY 35

Przepustnica 35

Sterowanie odchyleniem (ster kierunku)...36

Sterowanie pochyleniem

(ster wysokości) 37

Sterowanie przechyleniem (lotki) 38

Trymer pochylenia (trim).....39

Ośmiokierunkowy przełącznik grzybkowy

widoku 40

11. ZGODNOŚĆ 41

Połączenia 42

12. DUAL CONTROL 44

Połączenie 45

Przekazywanie kontroli 47

Korzystanie z urządzeń peryferyjnych* 51

Ważne uwagi.....56

13. CZĘSTO ZADAWANE PYTANIA I POMOC

TECHNICZNA 60

TCA SKY YOKE

Zanurz się w realistycznym środowisku pilotażu dzięki wolantowi TCA SKY Yoke, który od samego startu umożliwia płynne i precyzyjne sterowanie samolotem.

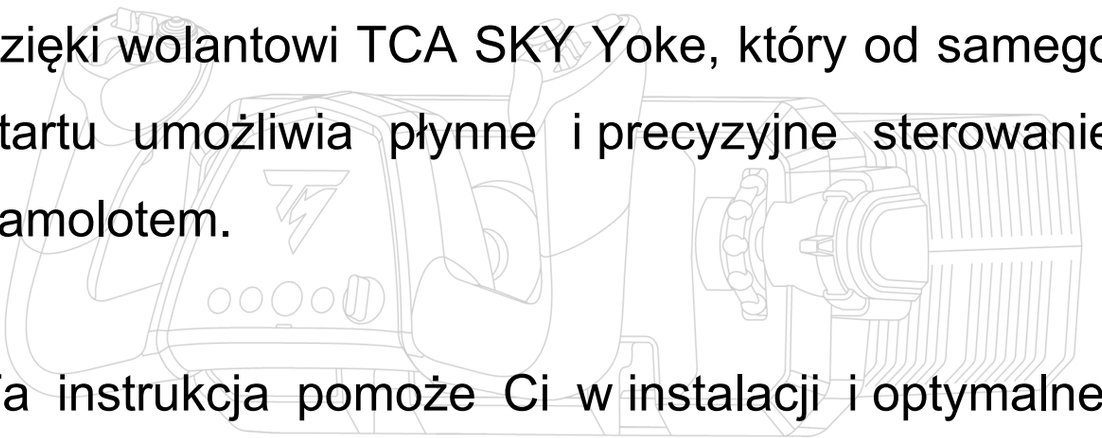

Ta instrukcja pomoże Ci w instalacji i optymalnej eksploatacji urządzenia TCA SKY Yoke . Zanim wystartujesz, uważnie zapoznaj się ze wskazówkami i ostrzeżeniami, które pomogą Ci czerpać maksymalną przyjemność z użytkowania urządzenia.

Aktualizowanie oprogramowania sprzętowego

Aby wolant TCA SKY Yoke działał prawidłowo w grach wideo, należy zaktualizować jego oprogramowanie sprzętowe.

Istnieją **dwie metody** aktualizacji:

Pobierz sterownik dla komputera PC i jego specjalny interfejs przeznaczony do Panelu sterowania systemu Windows®:

1. Wejdź na stronę **https://support.thrustmaster.com/product/tca-sky-yoke-p/**
2. Odinstaluj stary sterownik przeznaczony do komputera PC, a następnie pobierz i zainstaluj nowy sterownik PC dostępny w sekcji **Drivers** (Sterowniki). Po zakończeniu instalacji uruchom ponownie komputer.
3. Otwórz aplikację **THRUSTMASTER FIRMWARE UPDATER** i zaktualizuj wolant przy użyciu najnowszej wersji oprogramowania sprzętowego.

LUB

Pobierz oprogramowanie My Thrustmaster Panel:

1. Wejdź na stronę **https://support.thrustmaster.com/product/tca-sky-yoke-p/**
2. Pobierz i zainstaluj oprogramowanie My Thrustmaster Panel dostępne w sekcji **Software** (Oprogramowanie) i postępuj zgodnie z instrukcją.

1. Zawartość opakowania

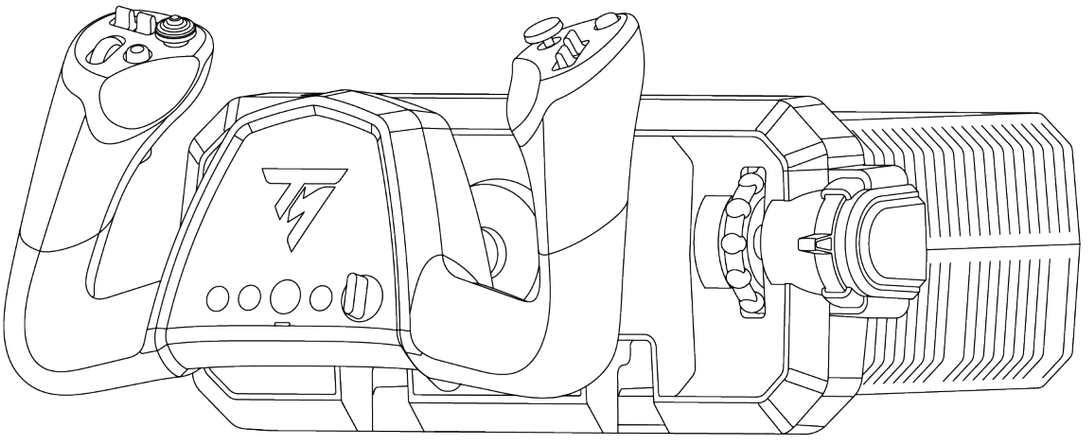

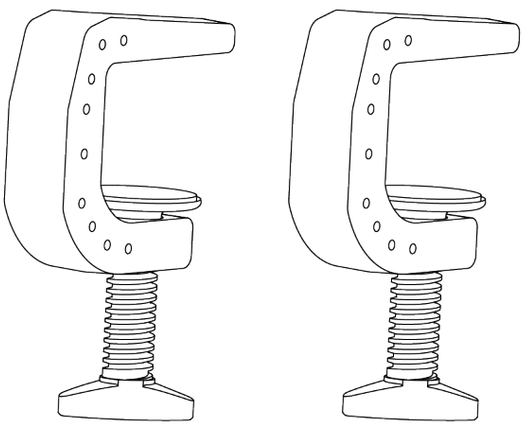



2. Elementy techniczne

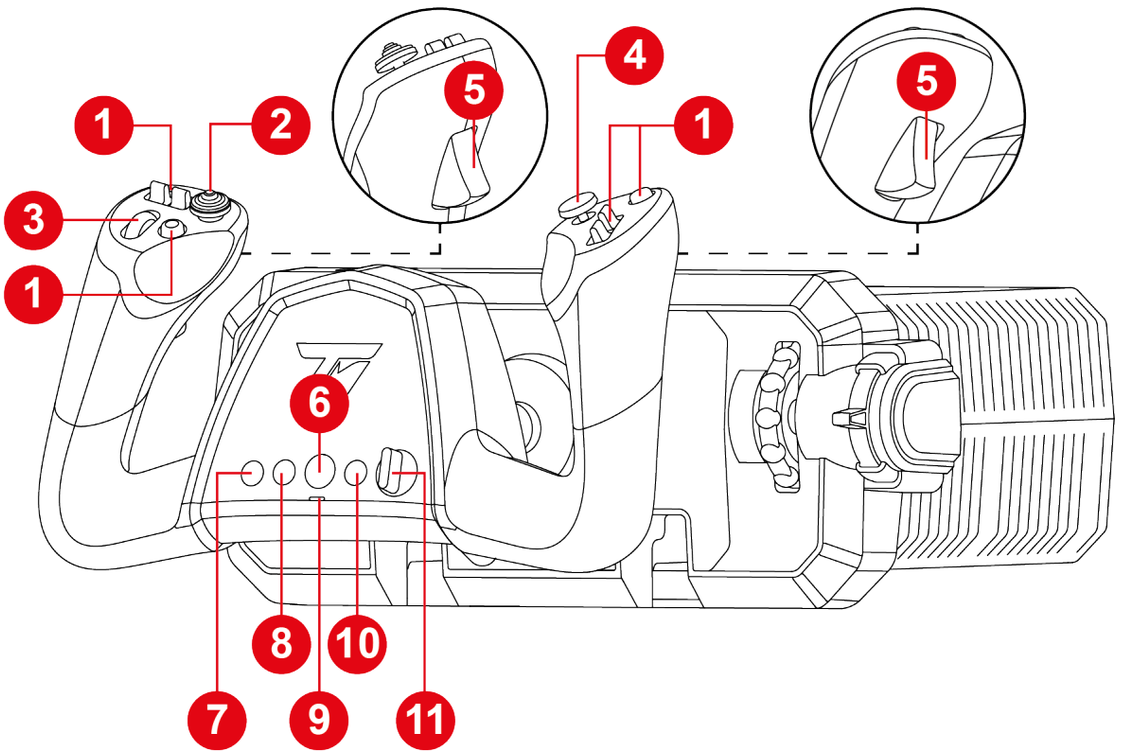

1. Przyciski czynności
2. Ośmiokierunkowy przełącznik grzybkowy widoku
3. Kółko do przewijania
4. Minidrążek analogowy
5. Spusty analogowe z funkcją steru kierunku
6. Przycisk PS
7. Przycisk TRYB
8. Przycisk UTWÓRZ na konsoli PS5®
9. Dioda trybu zgodności (czerwona lub zielona)
10. Przycisk OPCJE na konsoli PS5®
11. Wybierak (pięć położeń)

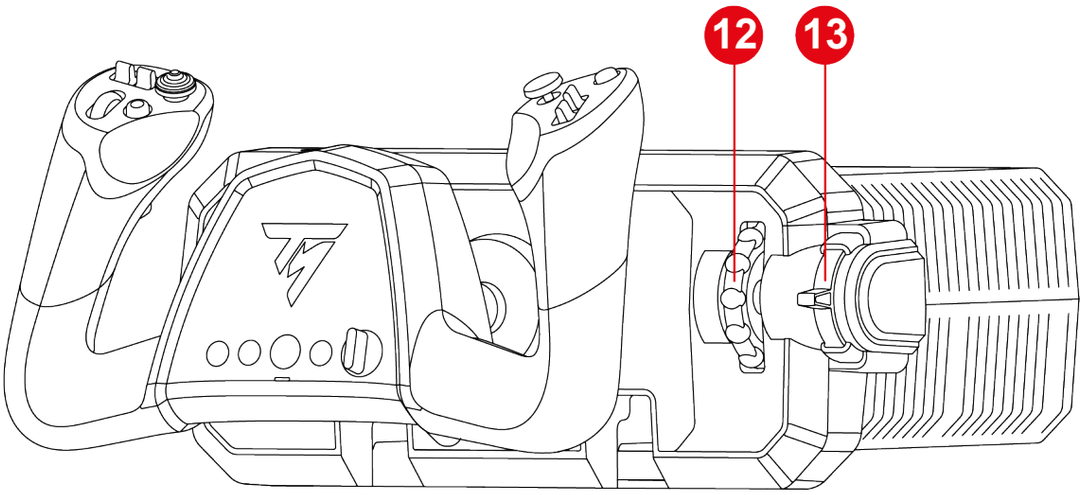

12. Pokrętło trymera (trim)
13. Wbudowana przepustnica

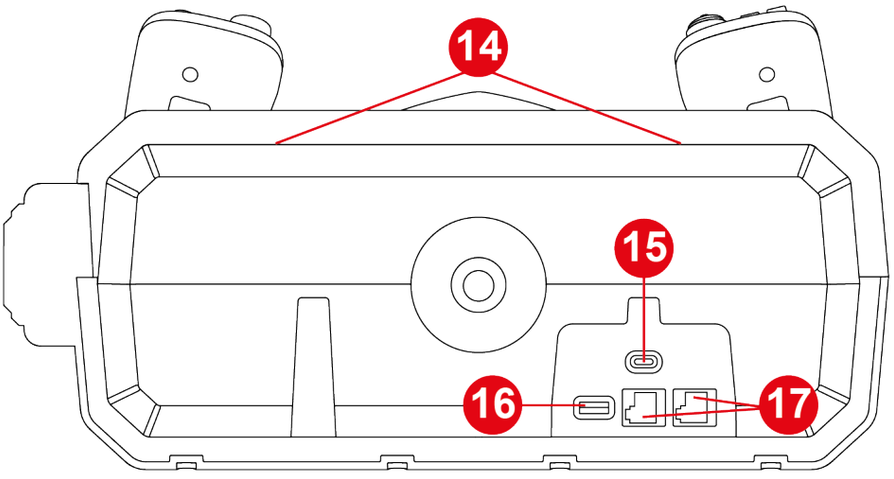

14. Uchwyt do mocowania akcesoriów (do nabycia osobno)
15. Port USB-C
16. Port USB-A
17. Porty RJ12

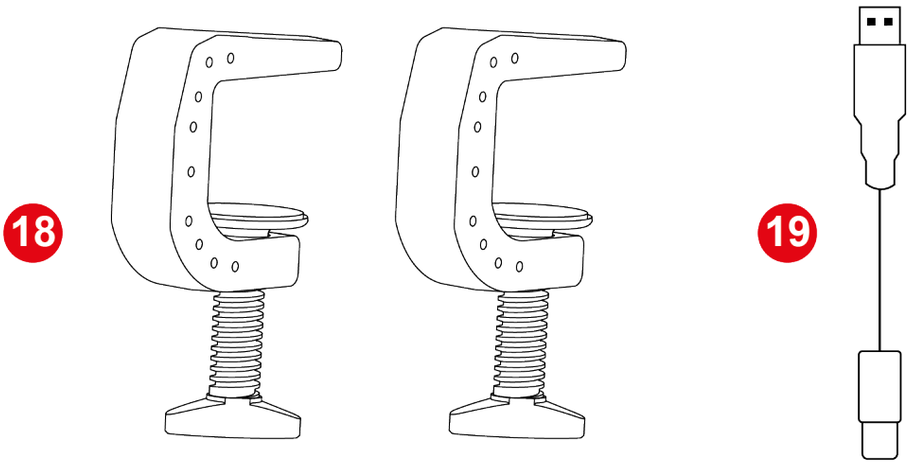

18. Bezpieczny układ mocowania z zaciskami

19. Kabel USB-C – USB-A

3. Informacje dotyczące korzystania



Dokumentacja

Zanim rozpoczniesz korzystanie z urządzenia, jeszcze raz uważnie zapoznaj się z tym dokumentem, a następnie zachowaj go do wglądu.

Ryzyko przytrzaśnięcia

Podczas korzystania z wolantu TCA SKY Yoke nigdy nie umieszczaj palców w strefie między podstawą i osią wolantu.

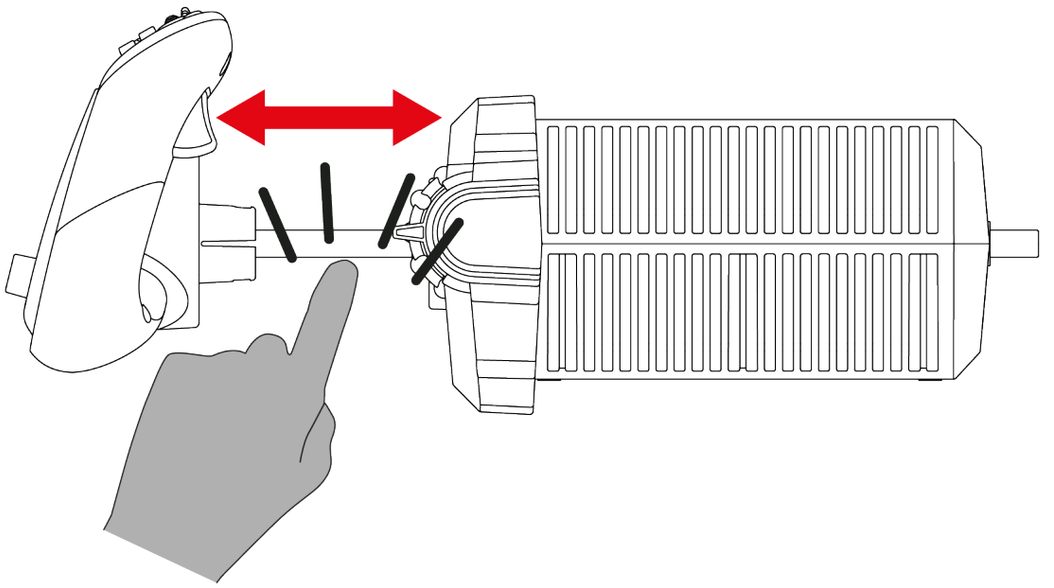

4. Instalowanie wolantu na stole lub biurku



- Wolant należy bezwzględnie zamontować na stabilnej podporze. W przypadku korzystania z niestabilnej podpory (na przykład trzymania wolantu na kolanach) jej ruchy będą wpływać na funkcjonowanie głównych osi lotu (pochylenia i przechylenia).
- Umieść wolant w odległości co najmniej 10 cm od ściany lub ekranu: podczas odpychania wolantu jego oś wysuwa się z tyłu podstawy.
- Przed każdym użyciem sprawdź, czy wolant wciąż jest prawidłowo przymocowany do podpory zgodnie ze wskazówkami podanymi w tej instrukcji.



Solidność podpory

- Ten typ montażu jest odpowiedni w przypadku stołów i biurek o grubości blatu od 10 do 45 mm.
- Surowo zabrania się montowania wolantu na stole ze szkła.

1. Umieść wolant na stole lub biurku.

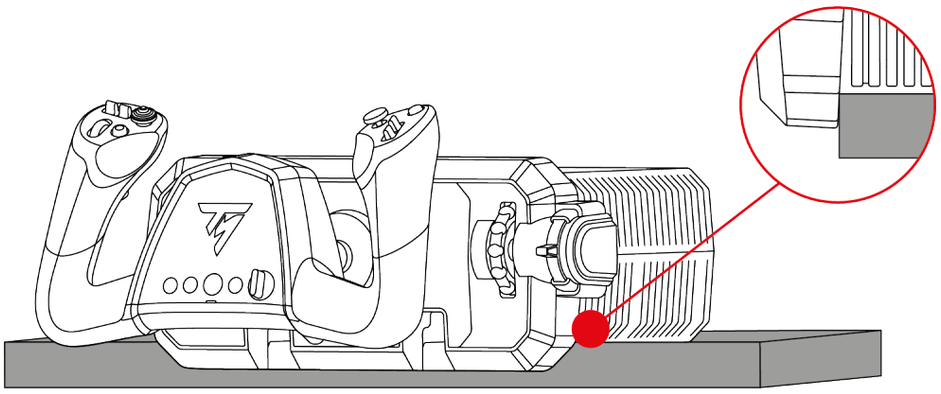

Umieszczając wolant na stole lub biurku, trzymaj go tak, aby nie przechylił się do przodu.

2. Włóż uchwyty do mocowania w otwory wewnątrz podstawy. Upewnij się, że wycięcia na uchwytach są prawidłowo ustawione wewnątrz podstawy.

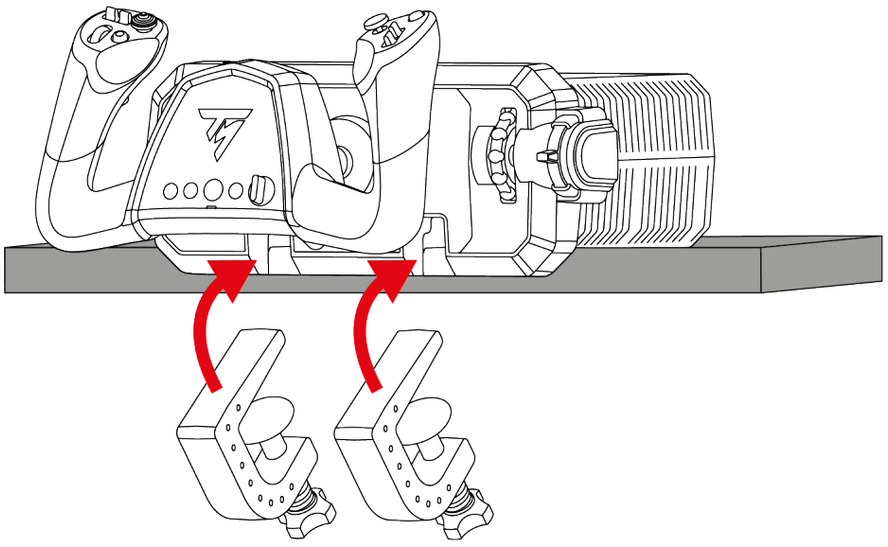

3. Przykręć śruby zaciskowe tak, aby wolant był w pełni stabilny.

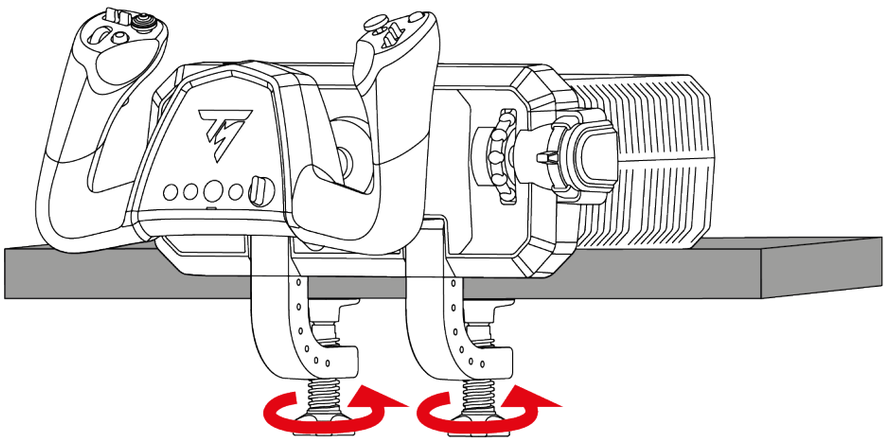

Ryzyko przytrzaśnięcia

Podczas przykręcania śruby zaciskowej absolutnie nie pozostawiaj palca między uchwytem do mocowania i stołem lub biurkiem.

5. Instalowanie wolantu w kokpicie



- Wolant należy bezwzględnie zamontować na stabilnej podporze. W przypadku korzystania z niestabilnej podpory (na przykład trzymania wolantu na kolanach) jej ruchy będą wpływać na działanie głównych osi sterowania samolotem (pochylenia i przechylenia).
- Aby nie uszkodzić wolantu, skonsultuj się z producentem kokpitu lub jego działem pomocy technicznej w celu potwierdzenia zgodności kokpitu z produktami Thrustmaster. Firma Thrustmaster nie ponosi odpowiedzialności za nieprzestrzeganie niniejszych instrukcji.
- Aby przymocować wolant do podpory, użyj śrub M5 (do nabycia osobno).
- Wewnątrz podstawy maksymalna długość śruby nie może przekroczyć 30 mm, aby nie uszkodzić podstawy.

Aby zamocować wolant do kokpitu* lub nieruchomej podpory*, skorzystaj z trzech gwintowanych otworów umieszczonych pod wolantem i trzech śrub M5 (do nabycia osobno).

Wewnątrz podstawy śruby nie mogą przekroczyć długości 30 mm.

Wymiary szablonu montażowego:

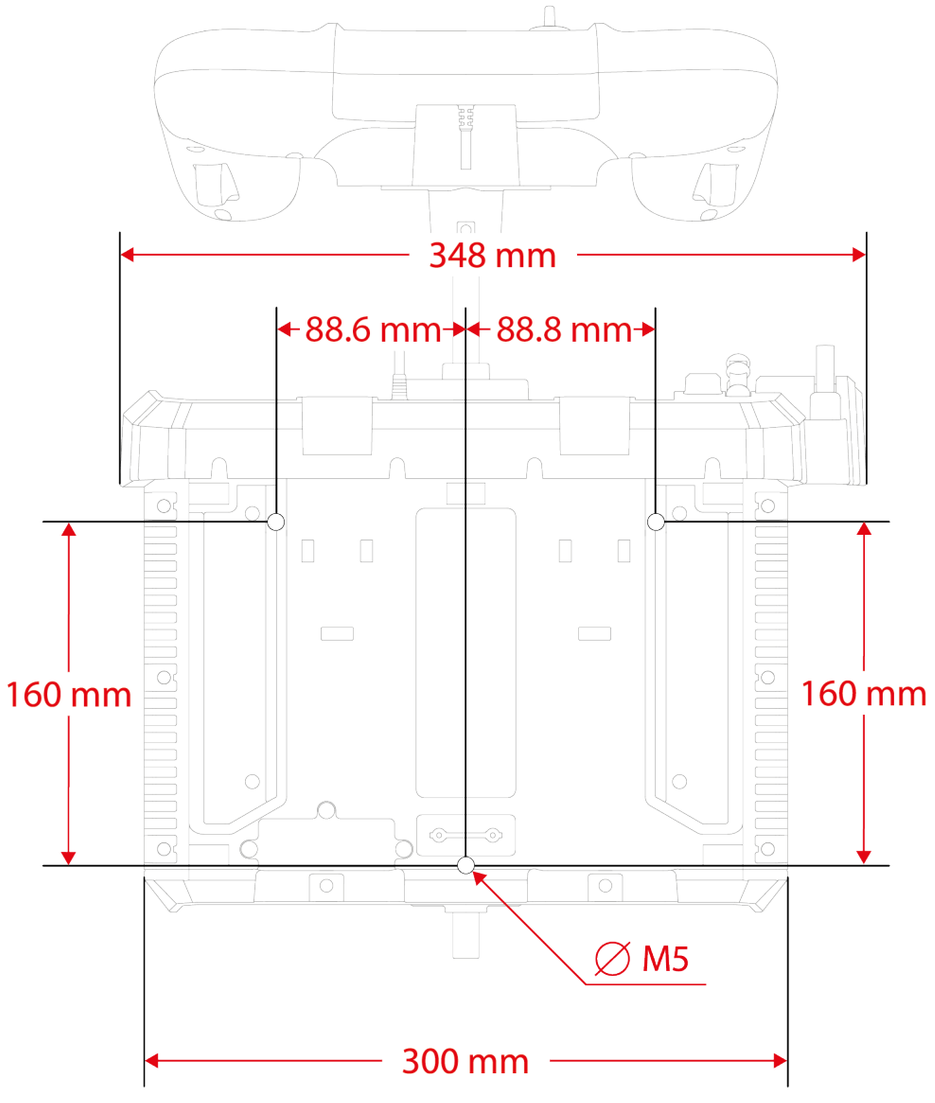

** Do nabycia osobno*

Szablon montażowy jest dostępny do pobrania tutaj: **https://support.thrustmaster.com/product/tca-sky-yoke-p/**. Wydrukuj szablon, a następnie umieść go na podporze, aby przygotować otwory na potrzeby montażu.

6. Instalacja

Na konsoli PlayStation®5

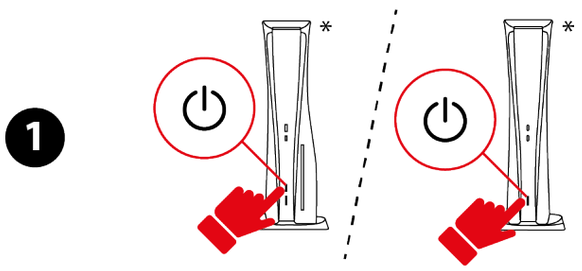

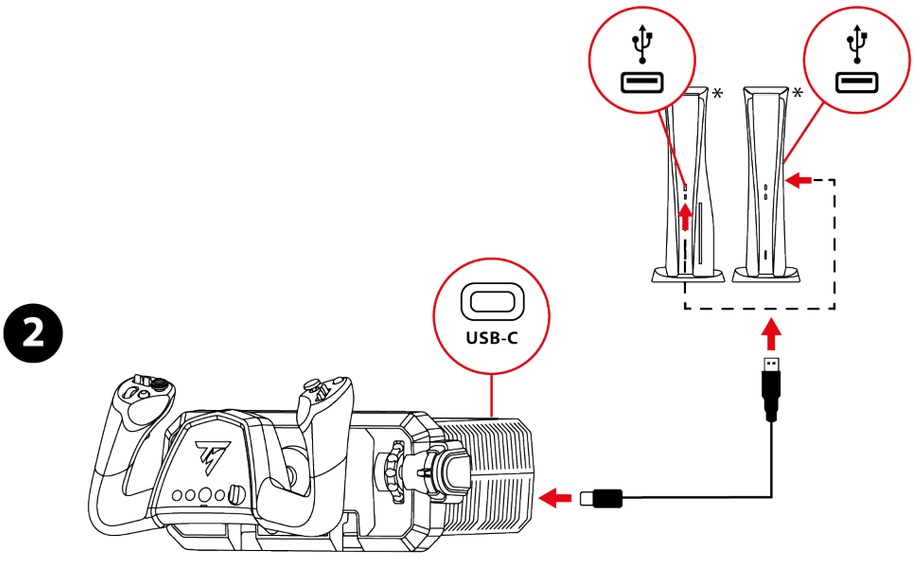

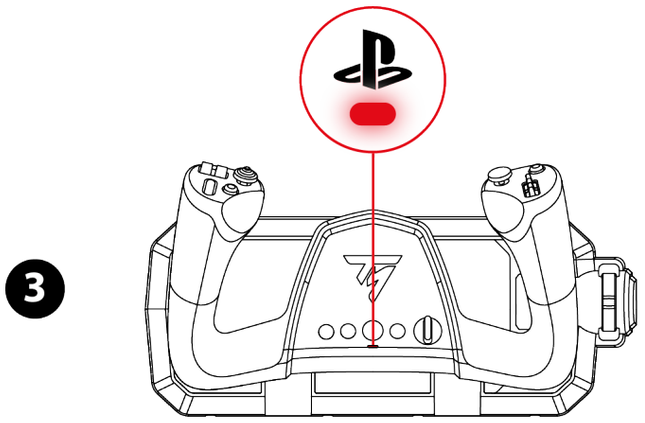

** Do nabycia osobno*

1. Włącz konsolę.
2. Podłącz kabel USB-C – USB-A do portu USB-C w wolancie i portu USB-A w konsoli.
3. Dioda pod przyciskiem powinna mieć kolor czerwony.
4. Jeśli dioda nie ma koloru czerwonego, zmień tryb zgodności, wykonując procedurę przedstawioną **tutaj**.
5. Naciśnij przycisk , aby połączyć wolant ze swoim profilem.

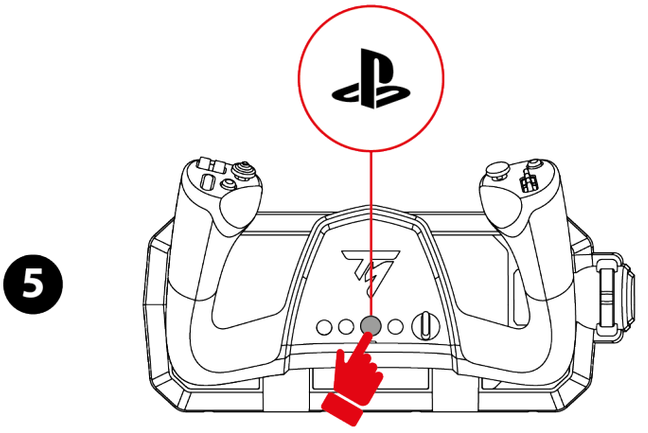

6. Uruchom zgodną grę obsługującą tryb Flight Stick.

Teraz możesz zacząć grać!

Zgodne gry

- Na konsoli PlayStation®5 wolant TCA SKY Yoke jest zgodny tylko z grami obsługującymi tryb Flight Stick.
- Lista zgodnych gier na konsolę PlayStation®5 jest dostępna tutaj:
  https://support.thrustmaster.com/product/tca-sky-yoke-p/
  W sekcji **Games settings** (Ustawienia gier) wybierz **PlayStation® Games list** (PlayStation® Lista gier). Lista jest regularnie aktualizowana.

*Na komputerze PC**

W przypadku instalowania wolantu TCA SKY Yoke na komputerze PC* dostępne są **dwie metody**: użycie sterownika dla komputera PC i jego specjalnego interfejsu przeznaczonego do Panelu sterowania systemu Windows® **lub** skorzystanie z oprogramowania My Thrustmaster Panel.

Obie metody umożliwiają korzystanie z wolantu TCA SKY Yoke na takich samych zasadach.

** Zgodność z komputerami PC (Windows® 10/11) nie została przetestowana ani nie jest wspierana przez firmę Sony Interactive Entertainment.*

Z użyciem panelu sterowania

1



2

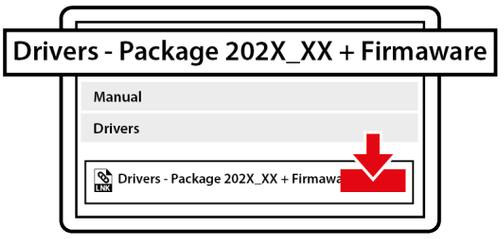

3

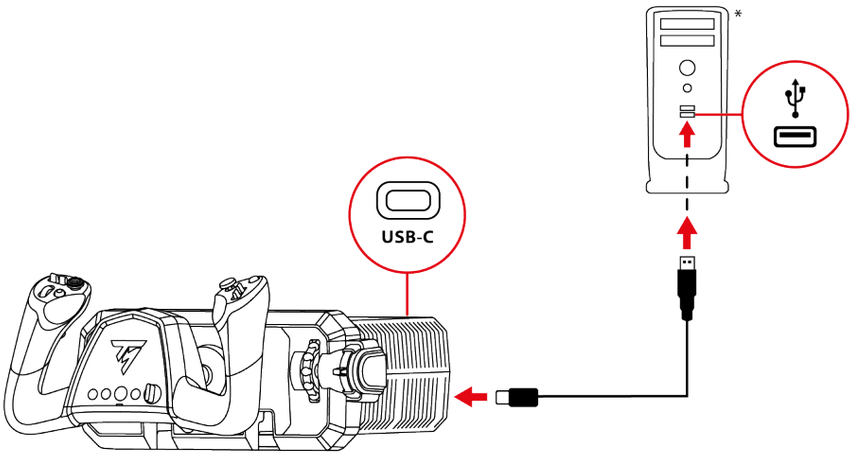

4

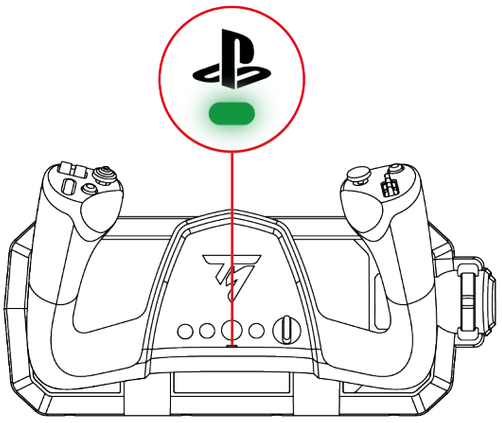

* *Do nabycia osobno*

1. Wejdź na stronę: **https://support.thrustmaster.com/product/tca-sky-yoke-p/**
2. Pobierz i zainstaluj sterownik dla komputera PC oraz jego specjalny interfejs przeznaczony do Panelu sterowania systemu Windows®.
3. Po zainstalowaniu sterownika dla komputera PC podłącz kabel USB-C – USB-A do portu USB-C w wolancie i portu USB-A w komputerze.
4. Dioda pod przyciskiem powinna mieć kolor zielony.
5. Jeśli dioda nie ma koloru zielonego, zmień tryb zgodności, wykonując procedurę przedstawioną **tutaj**.

Teraz możesz zacząć grać!

Panel sterowania:

Aby uzyskać dostęp do panelu sterowania, wybierz **Start**, wpisz **Control Panel** lub **Panel sterowania** w pasku wyszukiwania, a następnie kliknij **Control Panel** lub **Panel sterowania** (w systemie Windows® 10/11).



Wyświetli się okno dialogowe **Kontrolery gier** (**Game Controllers**). Akcesorium będzie widoczne na ekranie pod nazwą **TCA SKY YOKE** i ze stanem **OK**.

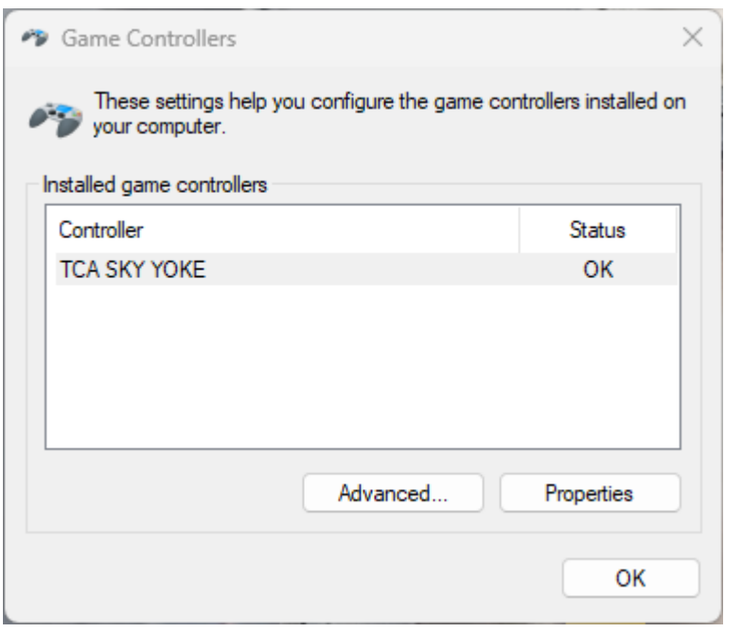

W oknie dialogowym **Kontrolery gier** (**Game Controllers**) kliknij **Właściwości** (**Properties**), aby przetestować i wyświetlić wszystkie funkcje.

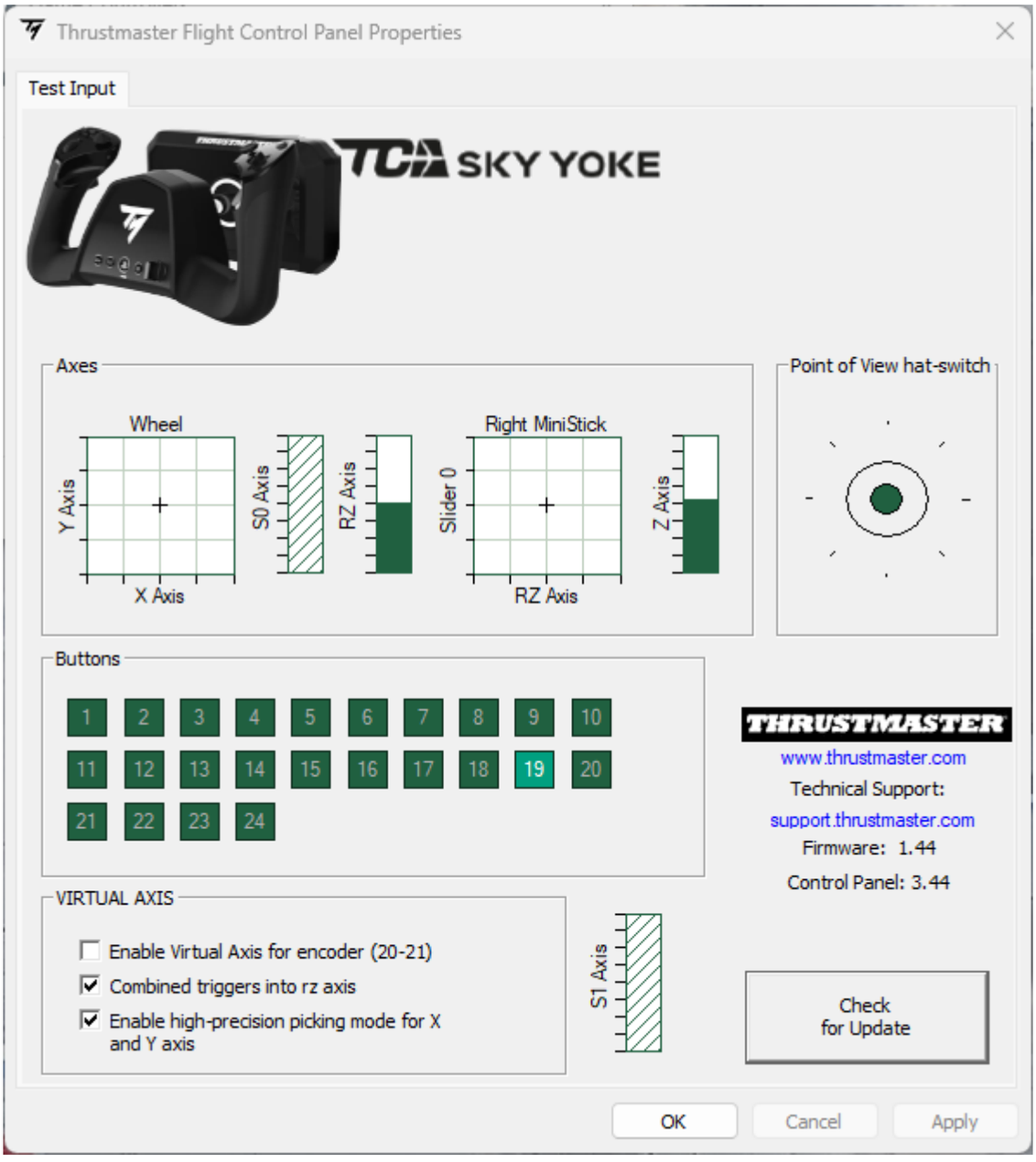

Z użyciem oprogramowania My Thrustmaster Panel

1

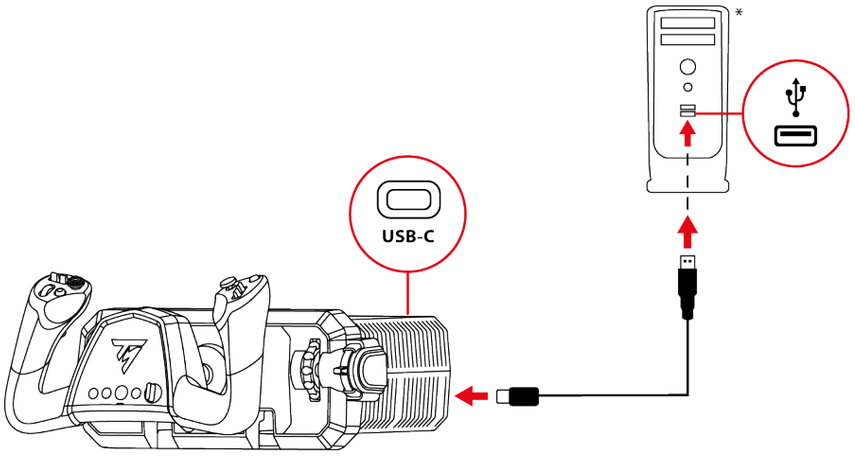

2



3

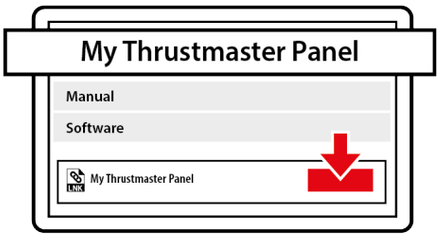

4

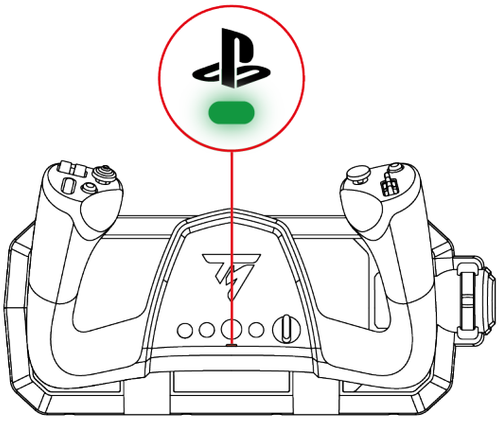

** Do nabycia osobno*

1. Podłącz kabel USB-C – USB-A do portu USB-C w wolancie i portu USB-A w komputerze.
2. Wejdź na stronę:

   https://support.thrustmaster.com/product/tca-sky-yoke-p/
3. Pobierz i zainstaluj oprogramowanie My Thrustmaster Panel dostępne w sekcji **Software** (Oprogramowanie) i postępuj zgodnie z instrukcją.
4. Dioda pod przyciskiem powinna mieć kolor zielony.
5. Jeśli dioda nie ma koloru zielonego, zmień tryb zgodności, wykonując procedurę przedstawioną **tutaj**.

Teraz możesz zacząć grać!

My Thrustmaster Panel:

Aby otworzyć oprogramowanie My Thrustmaster Panel, wybierz **Start**, a następnie wpisz **My Thrustmaster Panel** w pasku wyszukiwania.

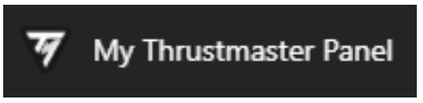

Oprogramowanie **My Thrustmaster Panel** zostanie uruchomione. Akcesorium będzie widoczne na ekranie pod nazwą **TCA SKY YOKE**.

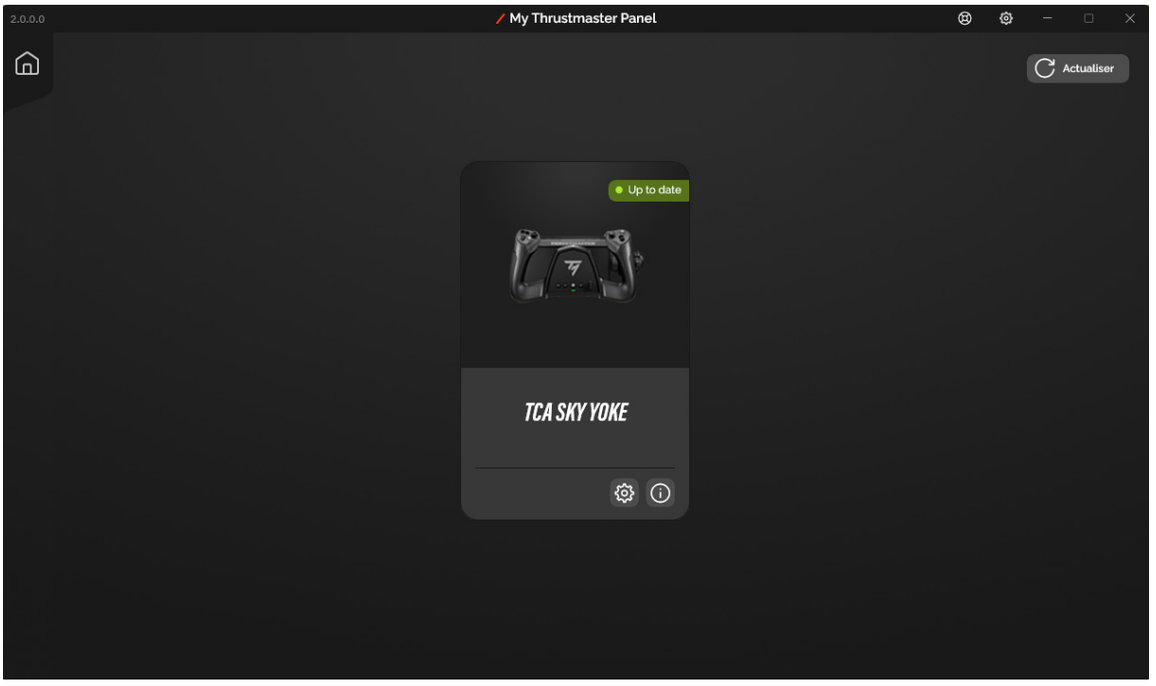

Kliknij **TCA SKY Yoke**, a następnie kliknij kartę **SETTINGS (Ustawienia)** lub **TESTING (Test)**, aby przetestować i wyświetlić wszystkie funkcje.

Karta **SETTINGS (Ustawienia)**

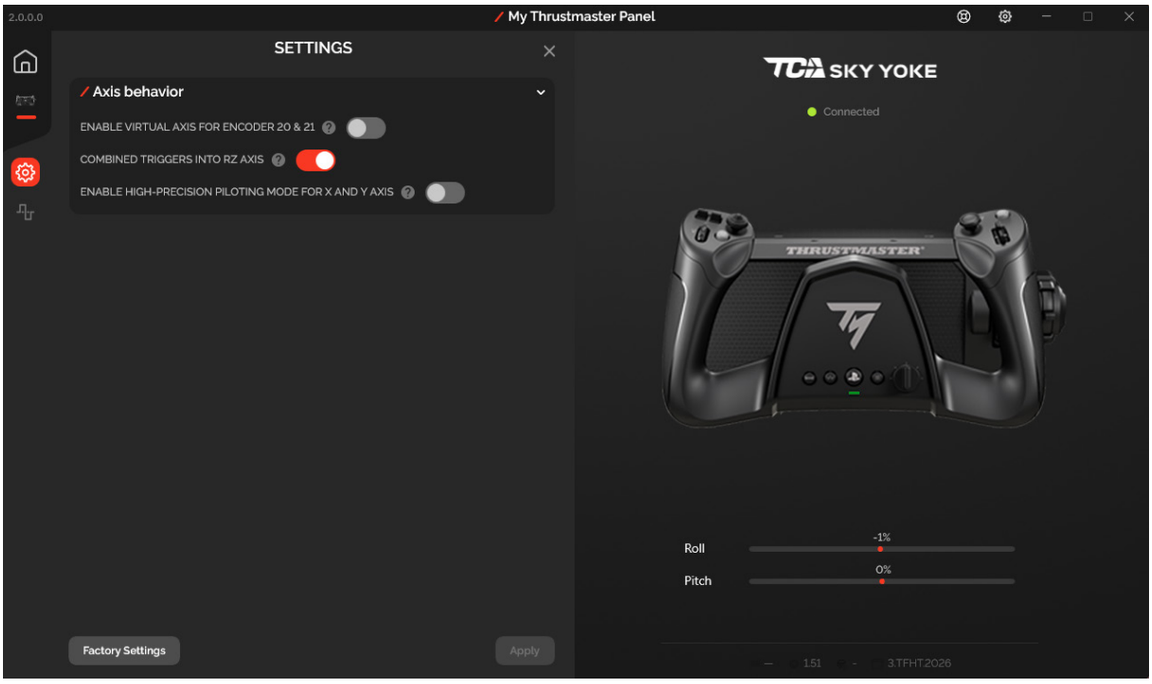

Karta **TESTING (Test)**

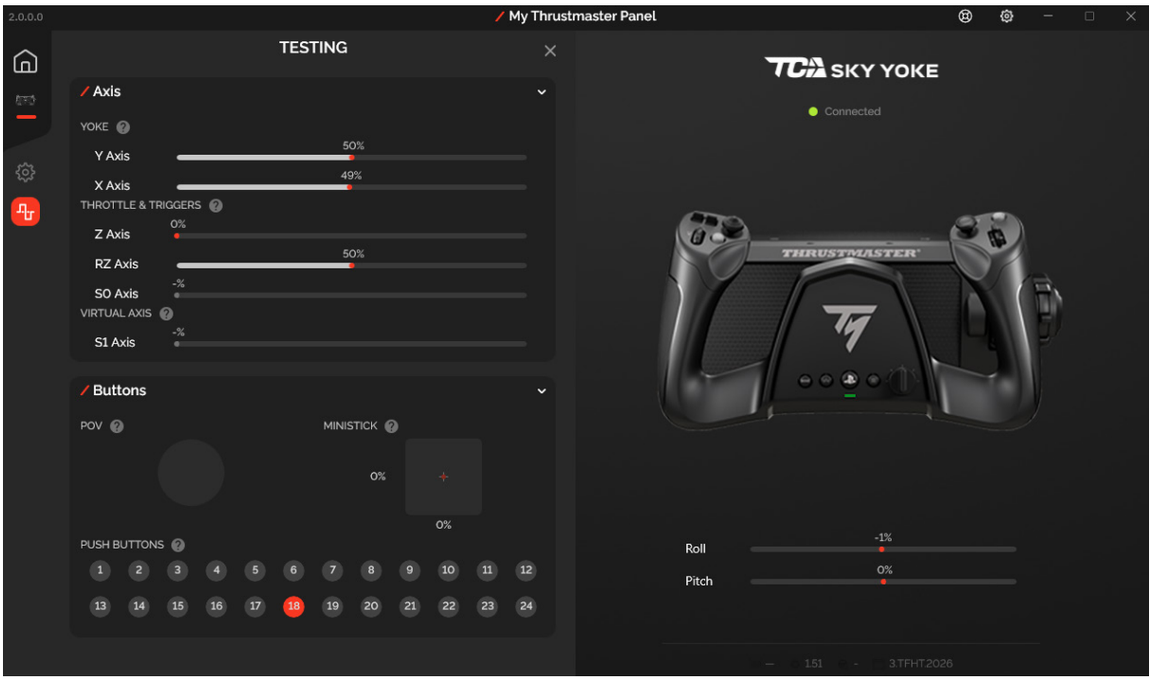

7. Mapowanie na konsoli PlayStation®5

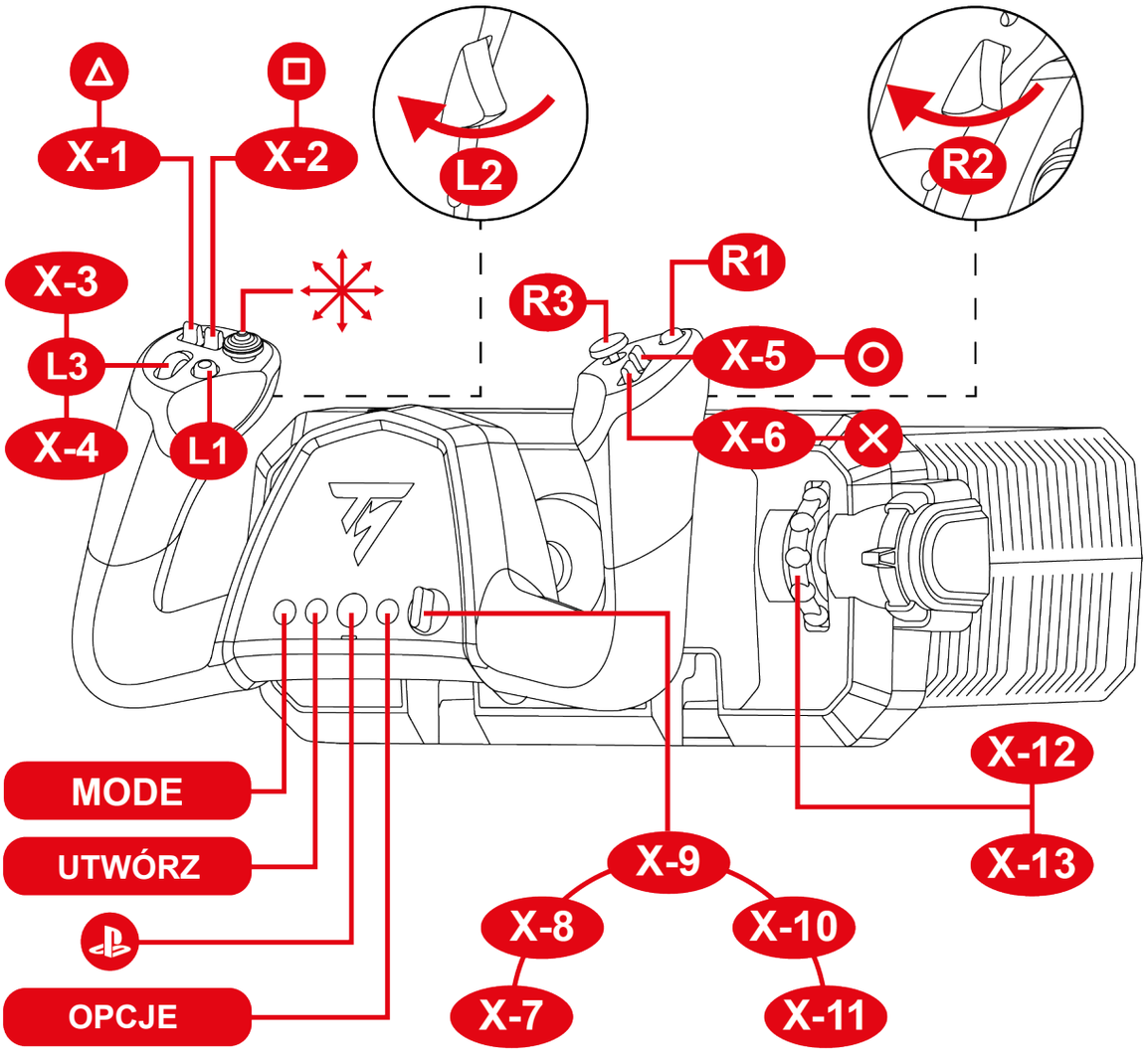

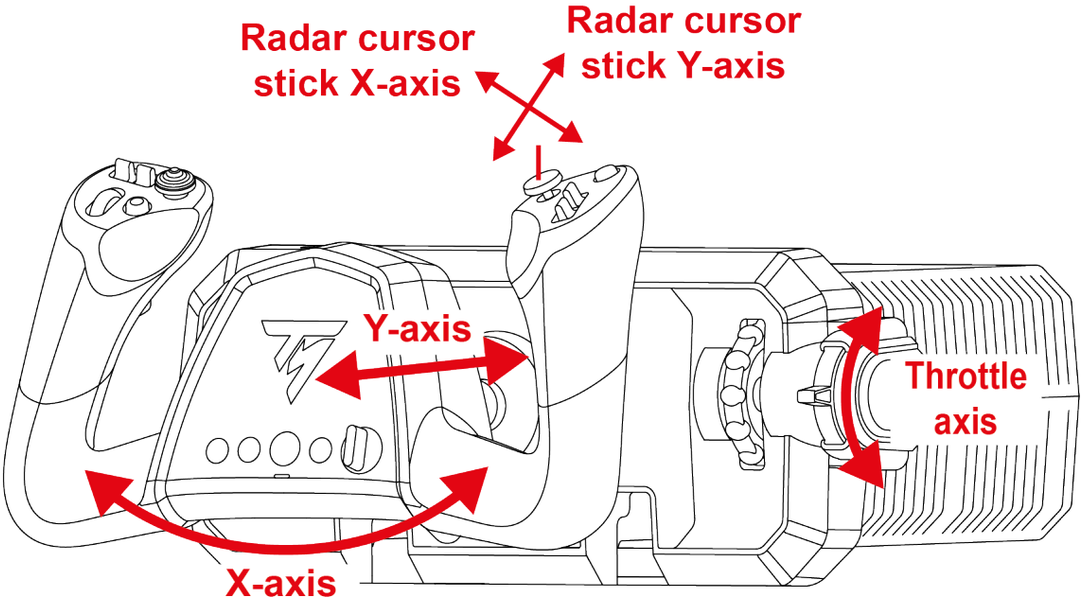

8. Mapowanie na komputerze PC

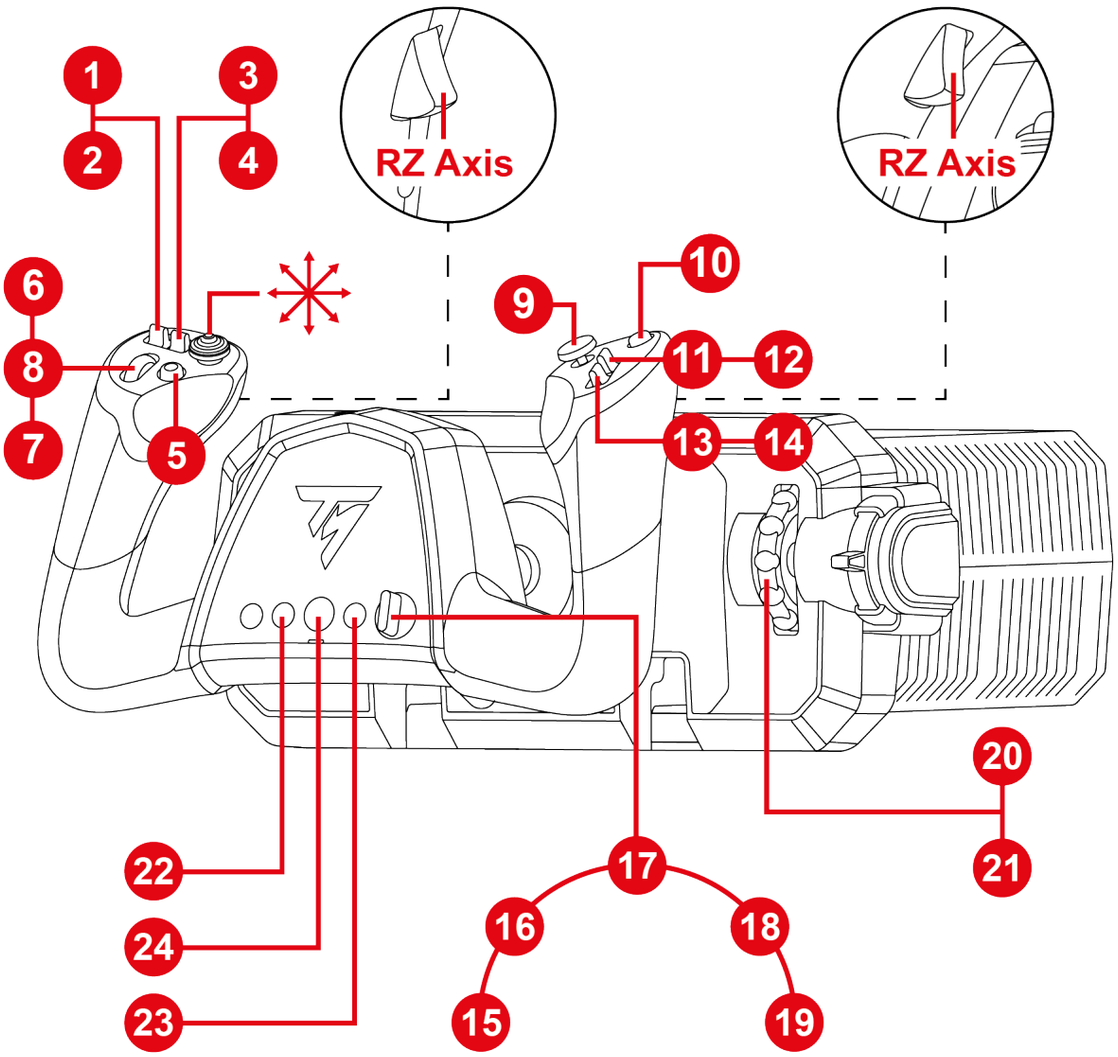

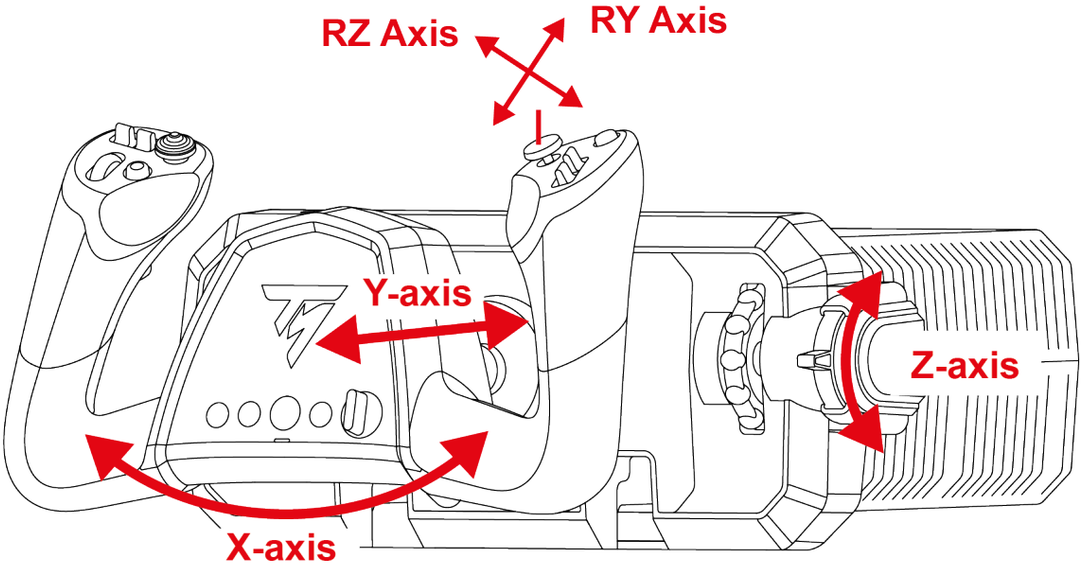

9. Tryb zgodności

Wolant udostępnia dwa tryby zgodności:

- Na konsoli PlayStation®5 wybierz tryb PlayStation®5 (czerwony kolor diody).
- Na komputerze wybierz tryb PC (zielony kolor diody).

Kolor diody	Tryb
	PlayStation®5 (tryb domyślny)
	PC

Aby zmienić tryb zgodności:

1. Naciśnij i przytrzymaj przycisk TRYB przez 3 sekundy, aż dioda pod przyciskiem zacznie migać.

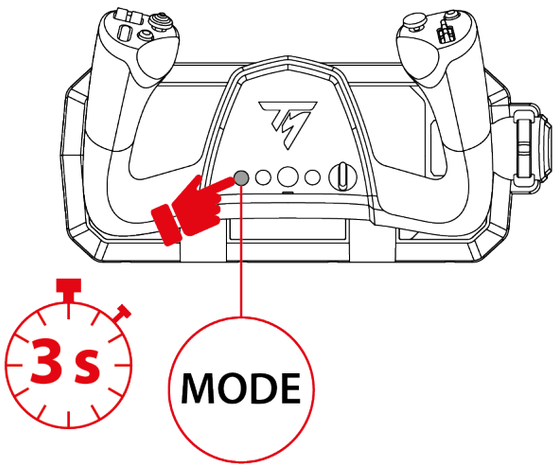

2. Naciśnij przycisk TRYB, aby wybrać odpowiedni tryb zgodności.

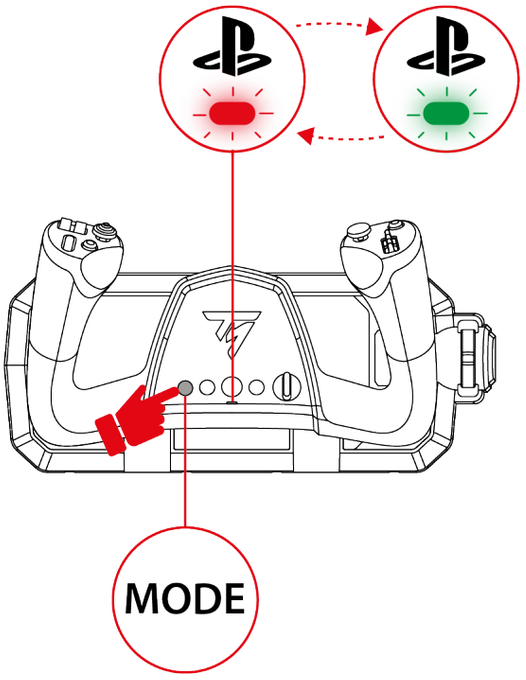

3. Po wybraniu trybu zgodności zaczekaj pięć sekund. Tryb zostanie potwierdzony, gdy dioda pod przyciskiem przestanie migać.

4. Na konsoli PlayStation®5 naciśnij przycisk , aby połączyć wolant ze swoim profilem.

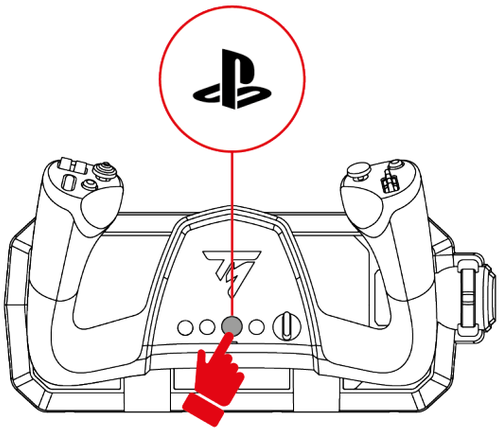

10. Elementy

Przepustnica

Przepustnica steruje siłą ciągu silnika.

Aby zwiększyć siłę ciągu silnika, przesuń przepustnicę w górę.
Aby zmniejszyć siłę ciągu silnika, przesuń przepustnicę w dół.

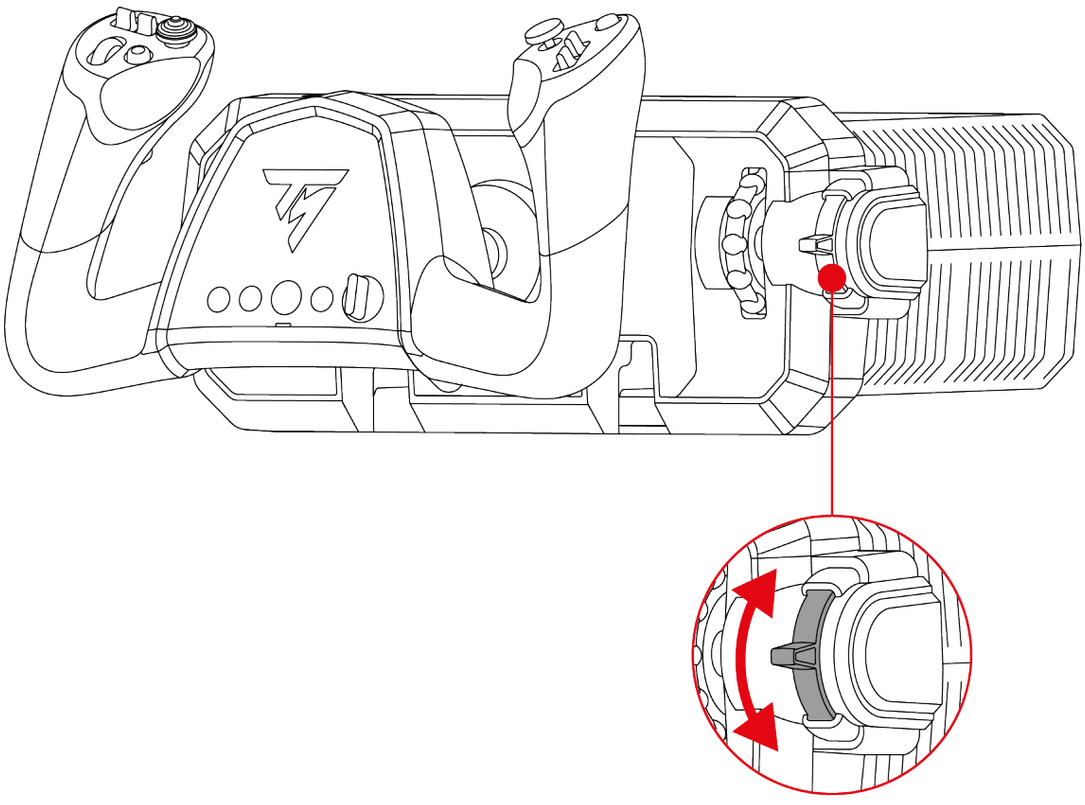

Sterowanie odchyleniem (ster kierunku)

Spusty analogowe umożliwiają obsługę steru kierunku samolotu, symulując działanie pedałów steru kierunku.

Aby obrócić dziób samolotu w lewo, stopniowo naciśnij lewy spust.
Aby obrócić dziób samolotu w prawo, stopniowo naciśnij prawy spust.

Te czynności powodują obrót samolotu wokół osi poziomej i umożliwiają sterowanie odchyleniem.

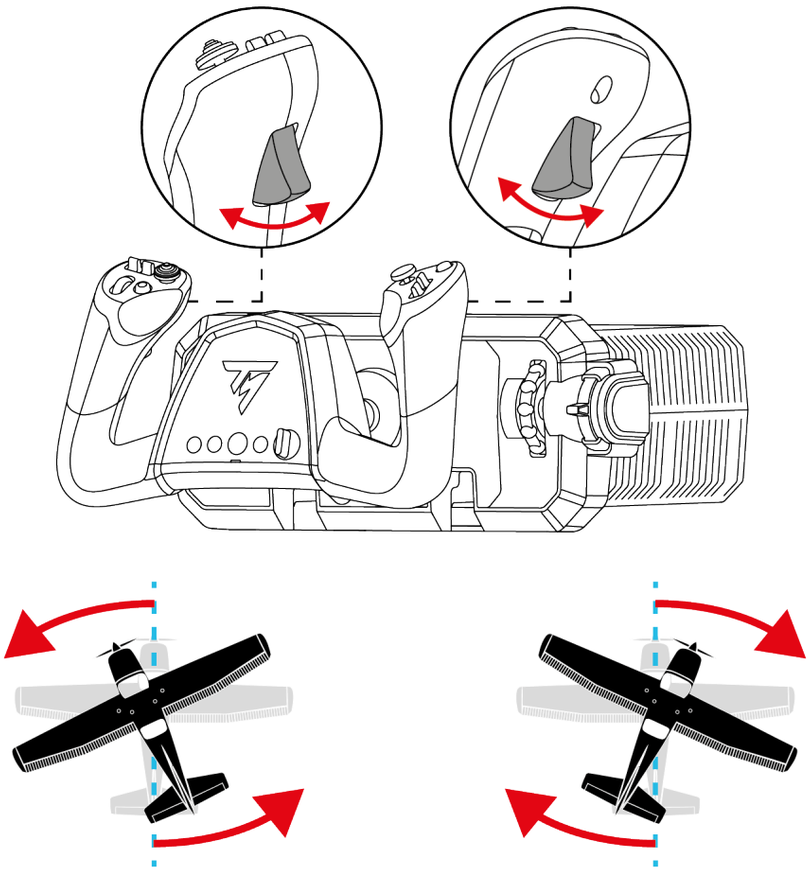

Sterowanie pochyleniem (ster wysokości)

Wolant umożliwia obsługę steru wysokości samolotu.

Aby unieść dziób samolotu, pociągnij wolant do siebie.
Aby obniżyć dziób samolotu, pchnij wolant do przodu.

Te czynności powodują obrót samolotu wokół osi poprzecznej i umożliwiają sterowanie pochyleniem.

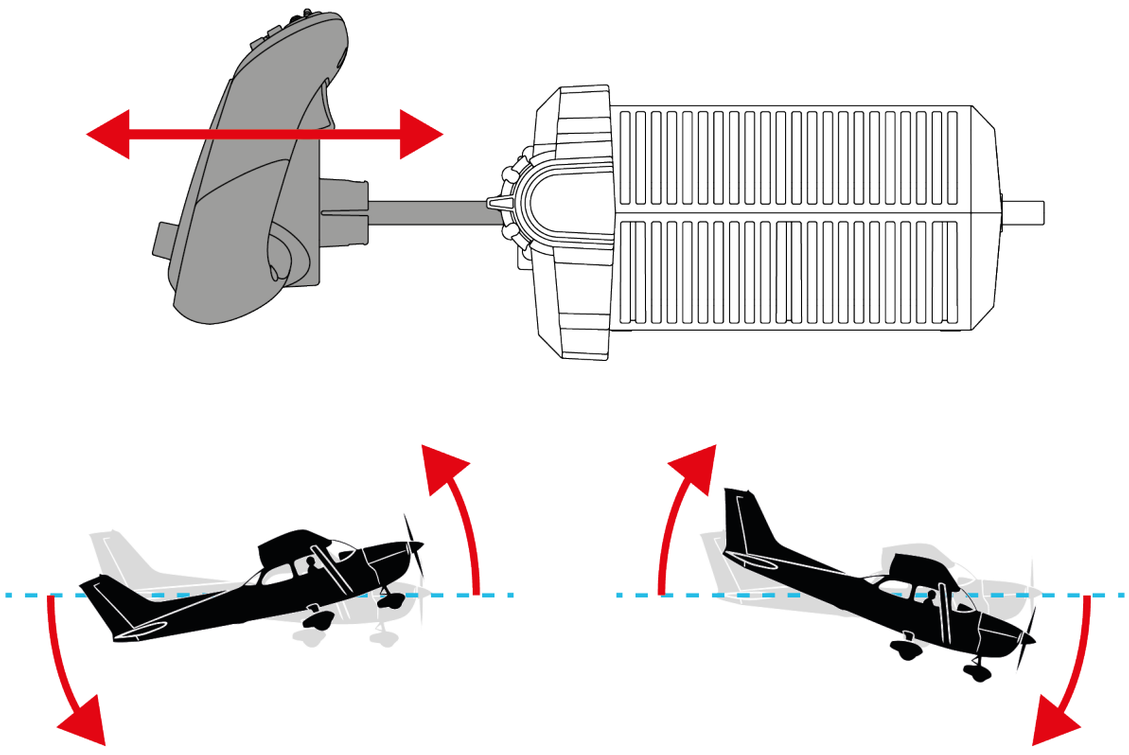

Sterowanie przechyleniem (lotki)

Wolant umożliwia sterowanie lotkami samolotu.

Aby przechylić samolot w lewo, obróć wolantem w lewo. Aby przechylić samolot w prawo, obróć wolantem w prawo.

Te czynności powodują obrót samolotu wokół osi podłużnej i umożliwiają sterowanie przechyleniem.

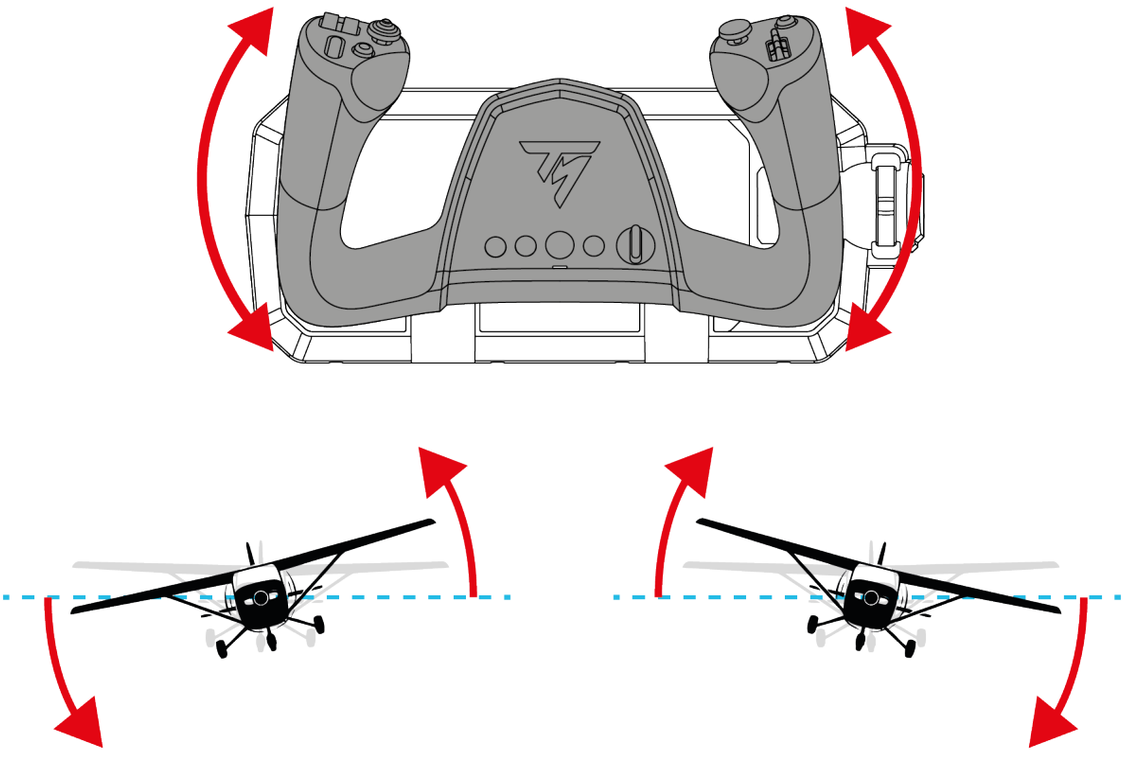

Trymer pochylenia (trim)

Pokrętło trymera pozwala regulować trym pochylenia samolotu.

Aby wspomóc utrzymywanie dziobu samolotu w pozycji uniesionej, przesuń pokrętło trymera w dół.
Aby wspomóc utrzymywanie dziobu samolotu w pozycji obniżonej, przesuń pokrętło trymera w górę.

Ten element sterujący pozwala zmniejszyć liczbę korekt położenia wolantu potrzebnych do utrzymywania żądanej wysokości i poprawia komfort pilotażu podczas długich lotów.

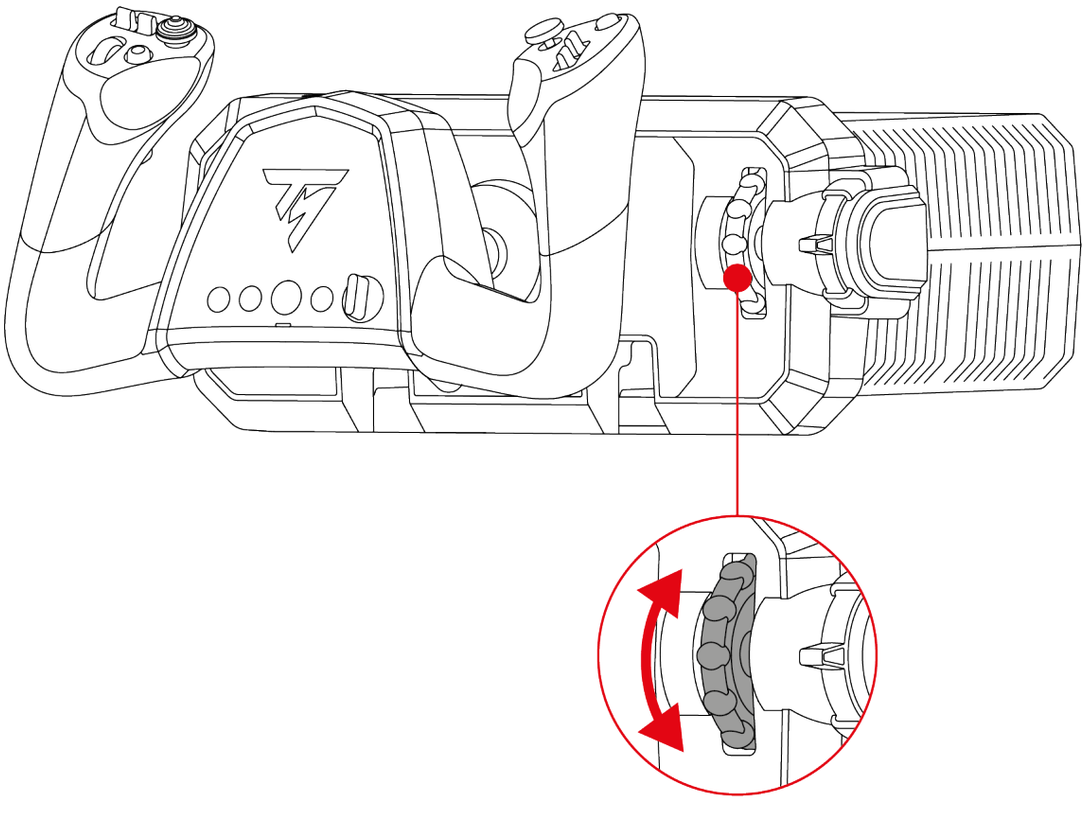

Ośmiokierunkowy przełącznik grzybkowy widoku

Wolant TCA SKY Yoke jest wyposażony w ośmiokierunkowy przełącznik grzybkowy widoku, który umożliwia obserwowanie sytuacji wokół samolotu (jeśli pozwala na to używana gra).

W menu konfiguracji gry można przypisać poszczególne widoki (tylny, lewy, prawy, widoki zewnętrzne) odpowiednim kierunkom ośmiokierunkowego przełącznika grzybkowego.

Ośmiokierunkowy przełącznik grzybkowy widoku można także zarezerwować do innych celów (strzelanie itp.).

11. Zgodność

Wolant TCA SKY Yoke jest zgodny z układem pedałów steru kierunku TFRP T.Flight Rudder Pedals* i blokiem przepustnicy TCA SKY Quadrant**.

Układ pedałów steru kierunku TFRP* jest zgodny ze wszystkimi grami obsługującymi pedały steru kierunku.

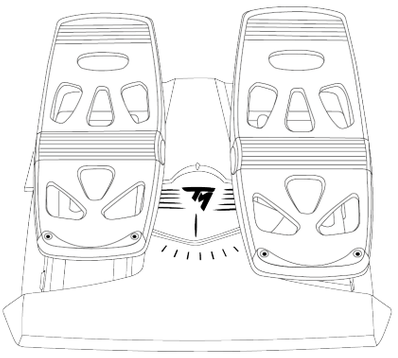

TFRP T.Flight Rudder Pedals*

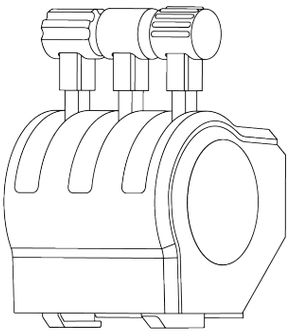

TCA SKY Quadrant**

Wolant TCA SKY Yoke nie jest zgodny z kokpitami zawierającymi symulator ruchu. Ruchy kokpitu zakłócają funkcjonowanie podstawowych osi lotu (pochylenia i przechylenia).

** Do nabycia osobno*

*** Dostępny w późniejszym terminie*

Połączenia

Układ pedałów steru kierunku TFRP T.Flight Rudder Pedals* podłącza się do portu USB-A (za pośrednictwem przejściówki T.RJ12 USB ADAPTER*) lub do jednego z portów RJ12 w wolancie TCA SKY Yoke.

Blok przepustnicy TCA SKY Quadrant** podłącza się do portu USB-A lub do jednego z portów RJ12 w wolancie TCA SKY Yoke.

** Do nabycia osobno*

*** Dostępny w późniejszym terminie*

Blok przepustnicy TCA SKY Quadrant* jest dostępny w dwóch konfiguracjach:

- Jeśli posiadasz blok przepustnicy TCA SKY Quadrant*, sprzedawany osobno: ma on złącze USB-A. Blok przepustnicy możesz podłączyć do portu USB-A lub do portu RJ12 po uprzedniej zamianie złącza USB-A na złącze RJ12 (do nabycia osobno). Aby się dowiedzieć, jak zamienić złącze USB-A na złącze RJ12, wejdź na stronę **pomocy technicznej Thrustmaster**.
- Jeśli posiadasz blok przepustnicy sprzedawany z zestawem TCA SKY Yoke Flight Pack (wersja PlayStation)*: blok przepustnicy ma złącze RJ12. Możesz go podłączyć tylko do portu RJ12.

** Dostępny w późniejszym terminie*

12. Dual Control

System Dual Control pozwala podłączyć drugi wolant TCA SKY Yoke*, tak aby sterowanie samolotem współdzielili instruktor i uczeń.

Ta funkcja symuluje warunki szkoleniowe, ponieważ ułatwia dwóm użytkownikom współdzielenie kontroli.

Kiedy są podłączone dwa wolanty:

- jeden użytkownik steruje głównymi osiami lotu (pochyleniem i przechyleniem);
- obaj użytkownicy kontrolują przyciski (poza wyjątkami podanymi w sekcji **Ważne uwagi**).



- System Dual Control **działa tylko na komputerze PC**.
- Każdy z dwóch wolantów musi być modelem TCA SKY Yoke PlayStation®5/PC.

** Do nabycia osobno*

Połączenie

1. Podłącz kabel USB-C – USB-A do portu USB-C w pierwszym wolancie (wolancie instruktora) i do portu USB-A w komputerze.
2. Podłącz kabel USB-C – USB-A do portu USB-C w drugim wolancie (wolancie ucznia) i do portu USB-A w wolancie instruktora.

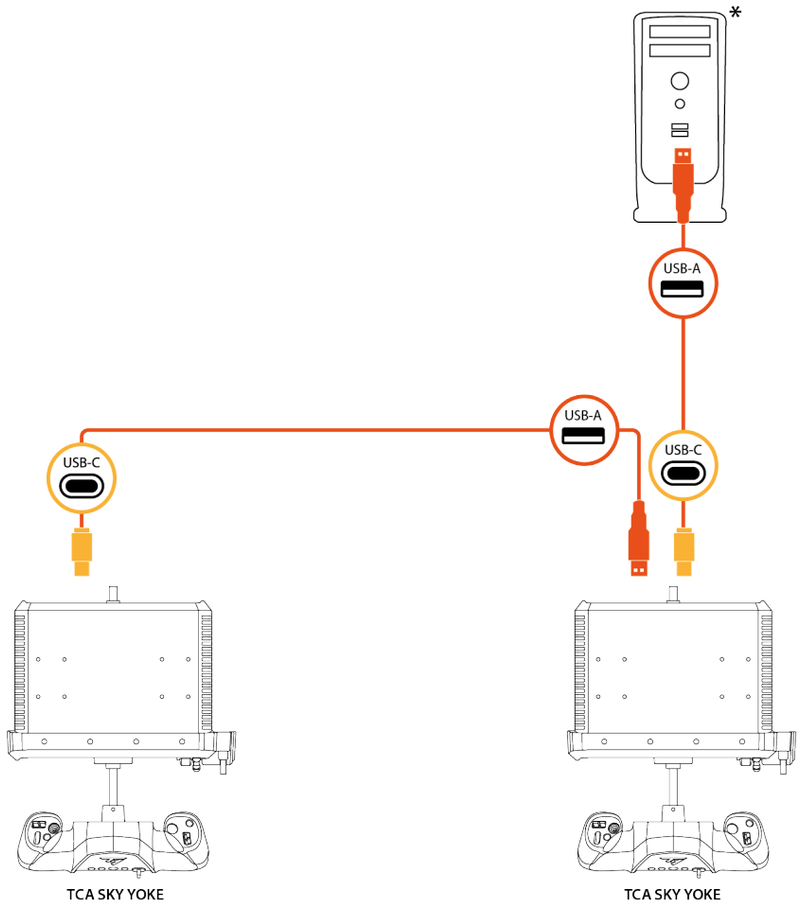

UCZEŃ INSTRUKTOR

** Do nabycia osobno*



- Wolant instruktora to ten, który jest podłączony bezpośrednio do komputera. Drugi wolant jest wolantem ucznia.
- Domyślnie to wolant instruktora steruje głównymi osiami lotu (pochyleniem i przechyleniem). Wolant ucznia nie ma wpływu na te osie.
- Dioda umieszczona pod przyciskiem włącza się tylko na wolancie sterującym głównymi osiami lotu.
- Aby przekazać kontrolę nad głównymi osiami lotu z instruktora na ucznia lub na odwrót, wykonaj procedurę opisaną w sekcji **Przekazywanie kontroli**.

Przekazywanie kontroli

W konfiguracji Dual Control można przekazywać kontrolę nad głównymi osiami lotu (pochyleniem i przechyleniem) między instruktorem i uczniem.

Dioda umieszczona pod przyciskiem włącza się tylko na wolancie sterującym głównymi osiami lotu.

Z instruktora na ucznia

Aby przekazać kontrolę nad głównymi osiami lotu (pochyleniem i przechyleniem) z instruktora na ucznia, naciśnij przycisk R1 na wolancie instruktora.

Dioda na wolancie instruktora zgaśnie, a następnie zaświeci się dioda na wolancie ucznia.

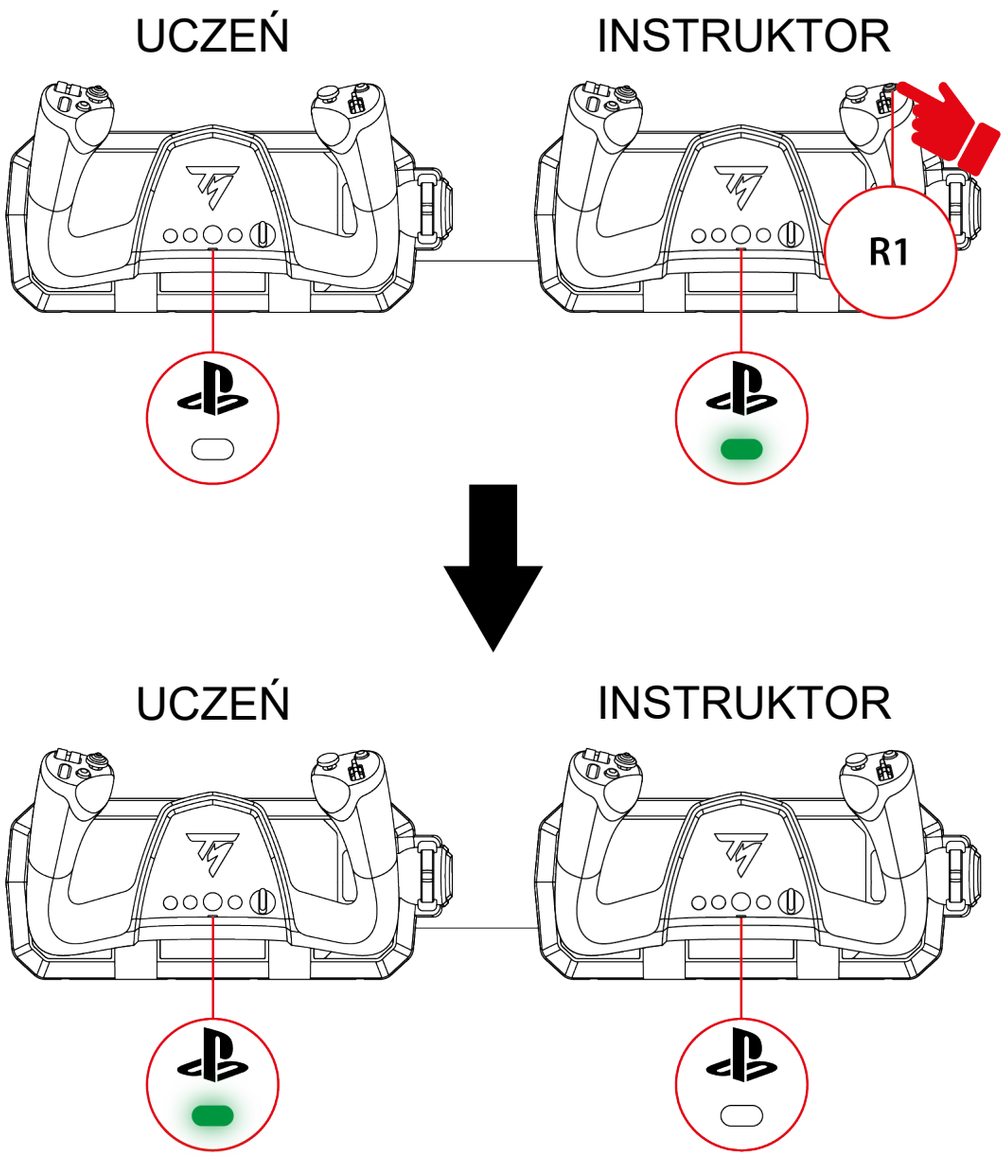

Z ucznia na instruktora

Aby instruktor natychmiast odzyskał kontrolę nad głównymi osiami lotu (pochyleniem i przechyleniem), porusz jedną z głównych osi w wolancie instruktora.
Dioda na wolancie ucznia zgaśnie, a następnie zaświeci się dioda na wolancie instruktora.

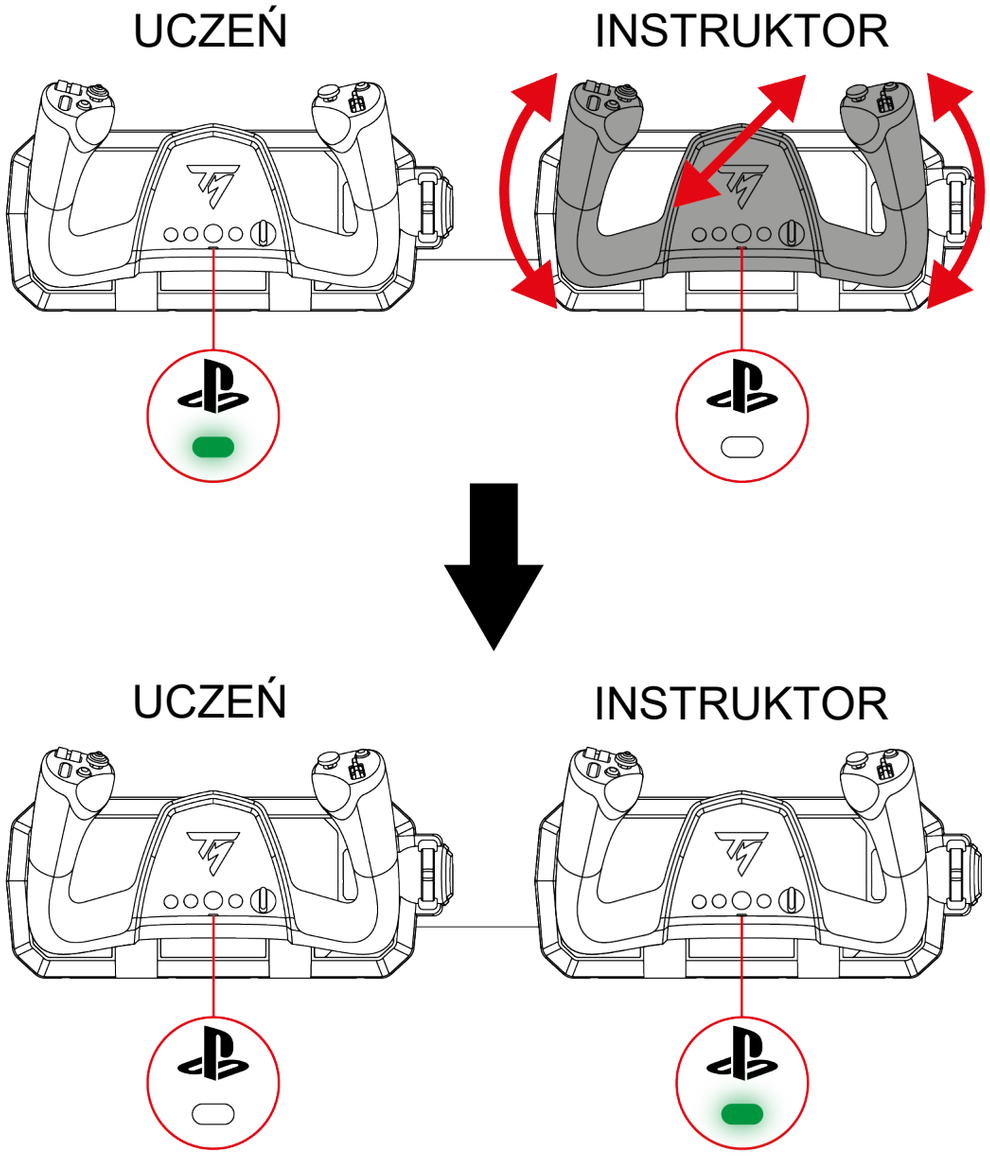



Opóźnione przekazywanie kontroli

Jeśli instruktor chce odzyskać kontrolę nad głównymi osiami lotu (pochyleniem i przechyleniem), gdy wolant nie znajduje się w położeniu środkowym, można opóźnić przekazanie kontroli o dwie sekundy.

W tym celu naciśnij przycisk R1 na wolancie instruktora. Wówczas instruktor będzie mieć dwie sekundy na odpowiednie ustawienie wolantu, zanim dojdzie do przekazania kontroli.

*Korzystanie z urządzeń peryferyjnych**

W konfiguracji Dual Control do każdego wolantu można podłączyć maksymalnie dwa urządzenia peryferyjne (układ pedałów steru kierunku TFRP*, blok przepustnicy TCA SKY Quadrant**):

- W wolancie instruktora do podłączania urządzeń peryferyjnych służą dwa porty RJ12.
- W wolancie ucznia do podłączania urządzeń peryferyjnych służą dwa porty RJ12 oraz port USB-A.

** Do nabycia osobno*

*** Dostępny w późniejszym terminie*



- Jeśli posiadasz blok przepustnicy TCA SKY Quadrant* (sprzedawany osobno), możesz go podłączyć do portu USB-A w komputerze lub wolancie ucznia albo do jednego z portów RJ12 w wolantach po uprzedniej zamianie złącza USB-A na złącze RJ12 (do nabycia osobno). Aby się dowiedzieć, jak zamienić złącze USB-A na złącze RJ12, wejdź na stronę **pomocy technicznej Thrustmaster**.
- Jeśli posiadasz blok przepustnicy sprzedawany z zestawem TCA SKY Yoke Flight Pack (wersja PlayStation)*, blok przepustnicy możesz podłączyć wyłącznie do jednego z portów RJ12 w wolantach.

** Dostępny w późniejszym terminie*



- Jeśli chcesz podłączyć blok przepustnicy do wolantu instruktora, musisz go podłączyć do jednego z portów RJ12.
    - Jeśli posiadasz blok przepustnicy TCA SKY Quadrant* (sprzedawany osobno), złącze RJ12 nie jest dostępne. Aby się dowiedzieć, jak zamienić złącze USB-A na złącze RJ12, wejdź na stronę **pomocy technicznej Thrustmaster**.
    - Jeśli posiadasz blok przepustnicy sprzedawany z zestawem TCA SKY Yoke Flight Pack (wersja PlayStation)*, możesz podłączyć ten blok bezpośrednio.

** Dostępny w późniejszym terminie*

Przykłady możliwych konfiguracji:

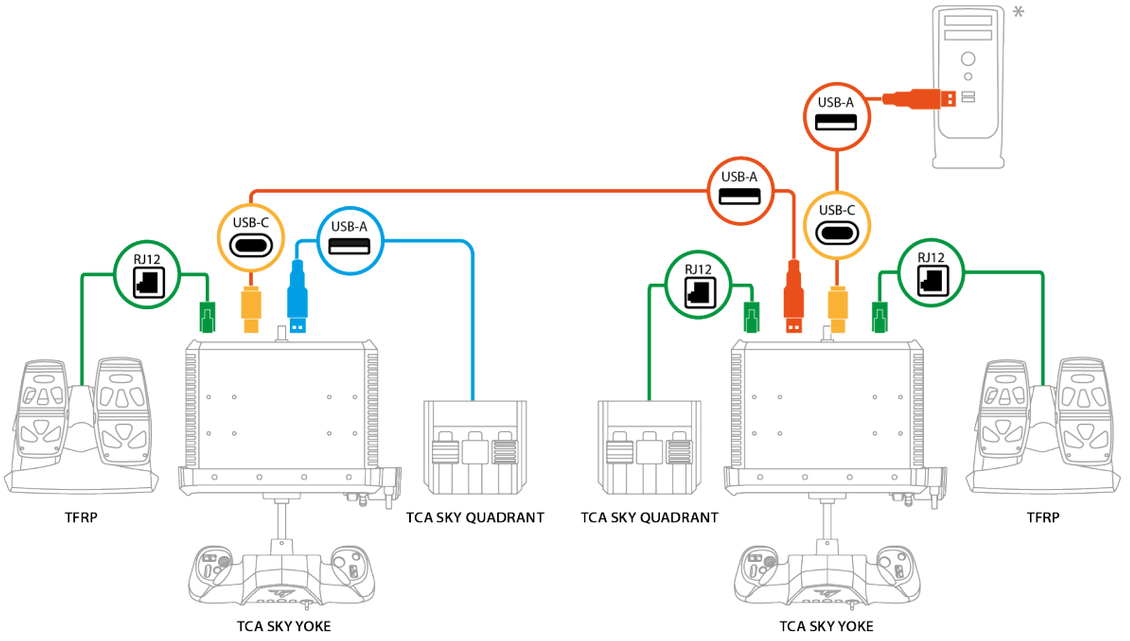

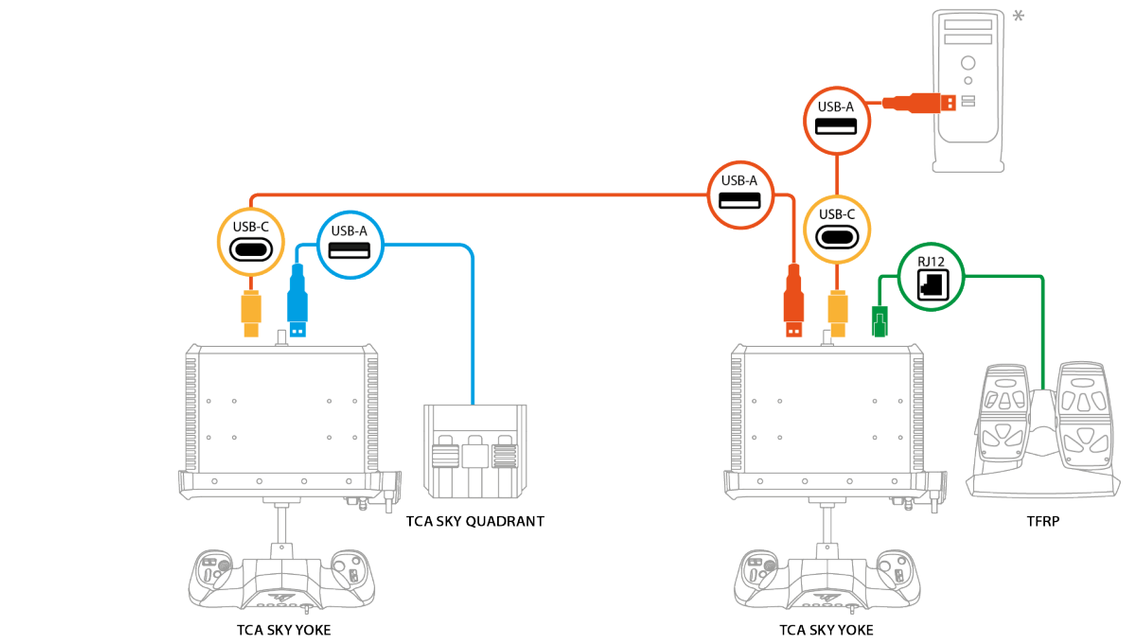

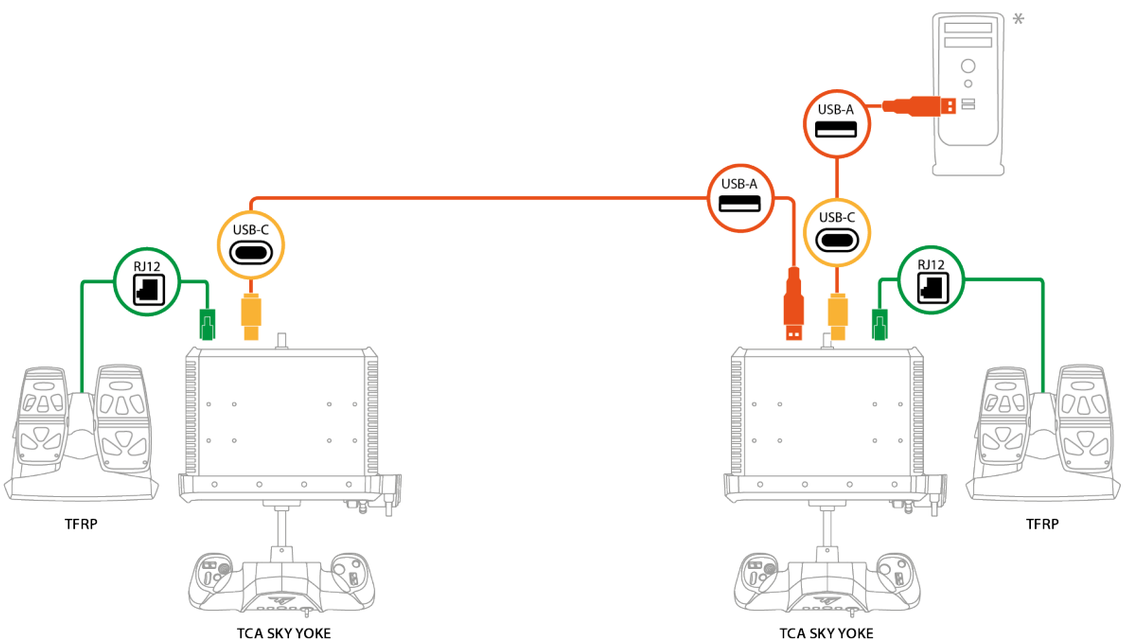

** Do nabycia osobno*

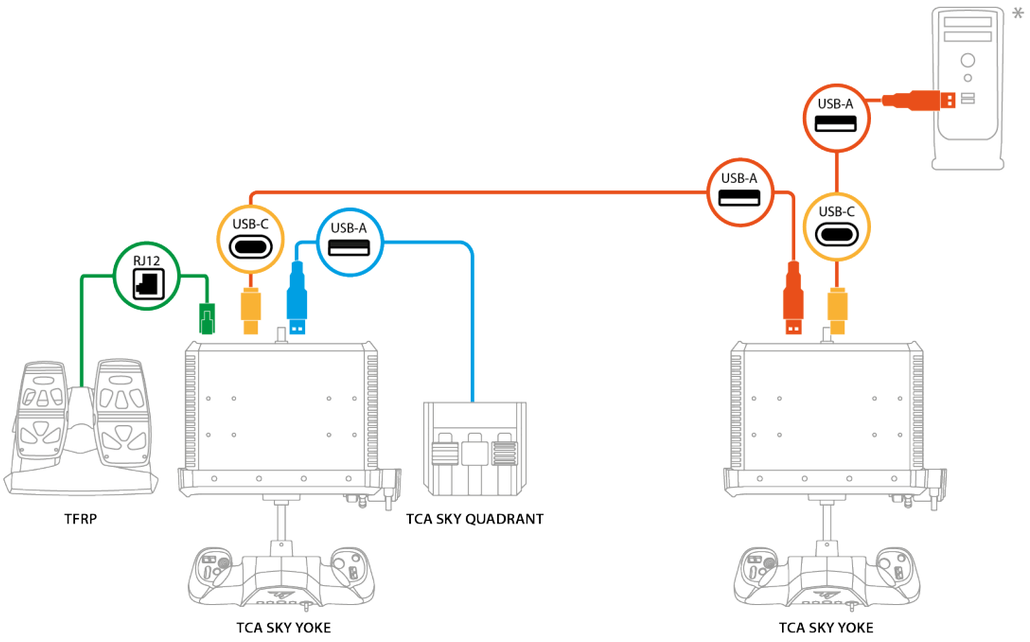

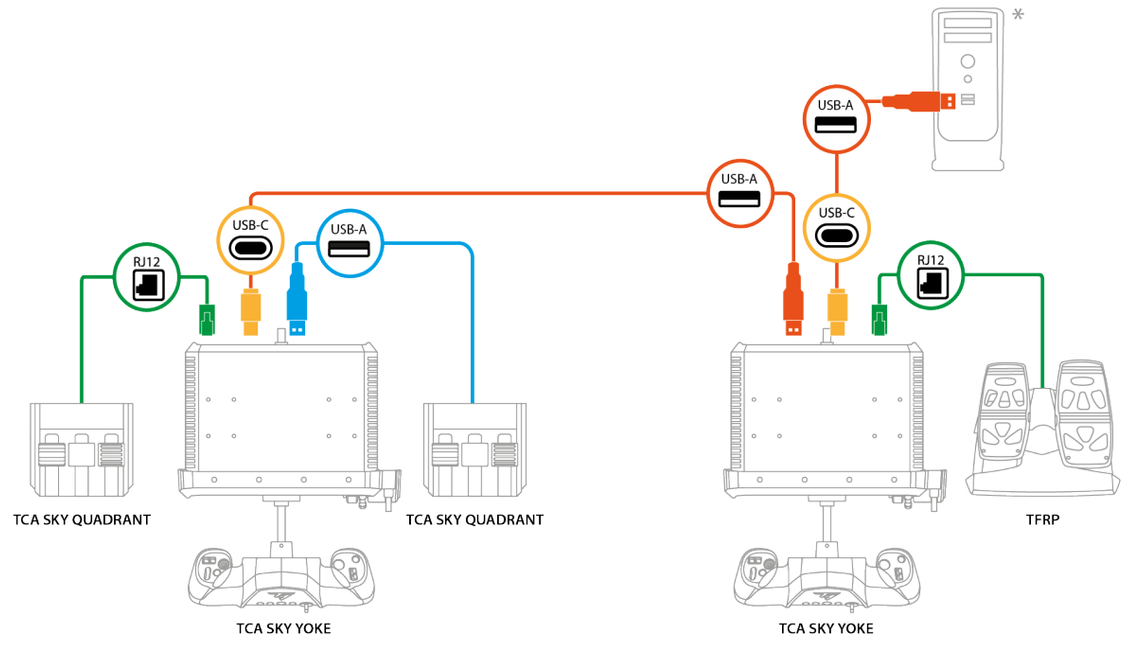

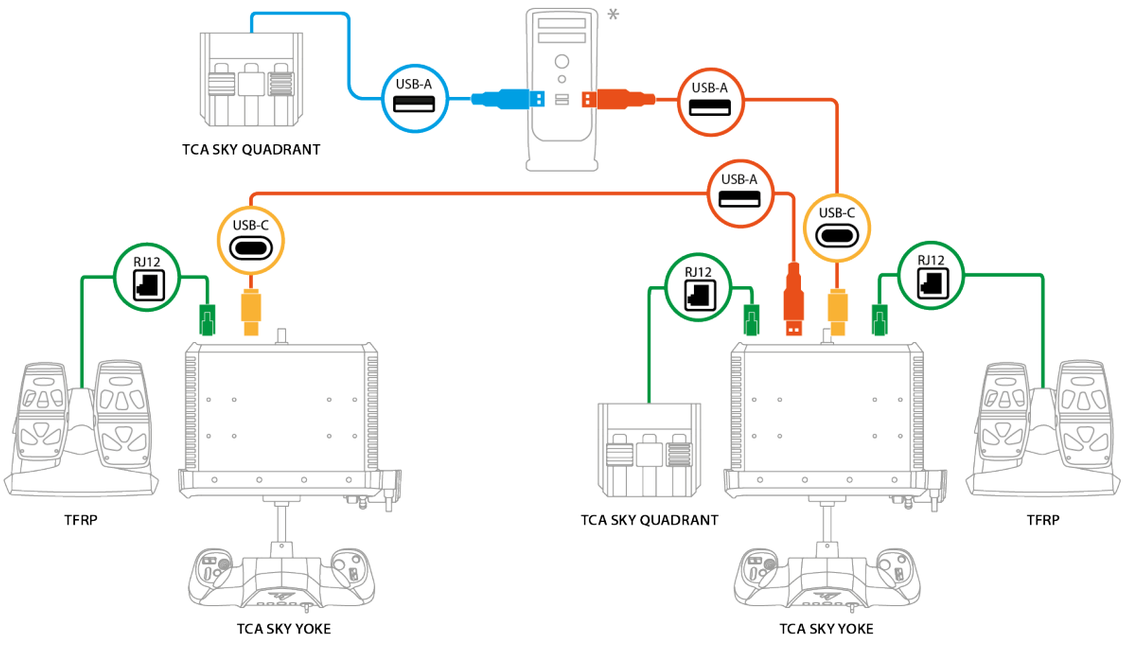

** Do nabycia osobno*

Ważne uwagi

W konfiguracji Dual Control:

- **Wybierak** (przyciski 15, 16, 17, 18, 19) i **wbudowana przepustnica** (oś Z) działają wyłącznie w wolancie ucznia.
- **Przycisków** w obu wolantach można używać w dowolnym momencie, nie powodując zakłóceń w przekazywaniu kontroli. Jednak w wolancie instruktora przycisk R1 jest przeznaczony wyłącznie do przekazywania kontroli. W wolancie ucznia do przycisku R1 można przypisywać różne funkcje.
- **Minidrążka** w każdym z wolantów można używać w dowolnym momencie. Jeśli minidrążki są używane jednocześnie, minidrążek w wolancie instruktora ma pierwszeństwo przed minidrążkiem w wolancie ucznia.
- **Spustów analogowych** w każdym z wolantów można używać w dowolnym momencie. Jeśli spusty analogowe są używane jednocześnie, spusty w wolancie instruktora mają pierwszeństwo przed tymi w wolancie ucznia.

– Układ pedałów steru kierunku **TFRP*** nie zakłóca przekazywania kontroli.

– Z bloku przepustnicy **TCA SKY Quadrant**** (jedna lub dwie sztuki) może korzystać zarówno instruktor, jak i uczeń — niezależnie od tego, który wolant steruje głównymi osiami lotu (pochyleniem i przechyleniem) — ponieważ osie bloku przepustnicy są niezależne.

** Do nabycia osobno*

*** Dostępny w późniejszym terminie*

Korzystanie z dwóch bloków przepustnicy TCA SKY Quadrant*:

- Jeden blok podłącza się przez złącze RJ12 do każdego wolantu: blok A odpowiada blokowi podłączonemu do wolantu instruktora.
- Oba bloki podłącza się przez złącze RJ12 do tego samego wolantu: blok A odpowiada blokowi podłączonemu do lewego złącza RJ12 (obok portu USB-A).
- Jeden blok podłącza się przez złącze RJ12 do jednego wolantu, a jeden przez port USB-A do tego samego wolantu, drugiego wolantu lub komputera: blok A odpowiada blokowi podłączonemu przez złącze RJ12.
- Jeden blok podłącza się przez port USB-A do wolantu, a jeden przez port USB-A do komputera: oba bloki są niezależne.

Jeśli chcesz podłączyć blok przepustnicy TCA SKY Quadrant* (sprzedawany osobno) do jednego z portów RJ12, najpierw musisz zamienić złącze USB-A na złącze RJ12 (do nabycia osobno). Aby się dowiedzieć, jak zamienić złącze USB-A na złącze RJ12, wejdź na stronę **pomocy technicznej Thrustmaster**.

** Dostępny w późniejszym terminie*

Korzystanie z dwóch układów pedałów steru kierunku TFRP*:

- Należy instalować tylko jeden układ pedałów steru kierunku na każdy wolant.
- Elementy układu pedałów steru kierunku podłączonego do wolantu instruktora mają pierwszeństwo przed elementami układu pedałów podłączonego do wolantu ucznia.

  To pierwszeństwo nie wpływa na sterowanie głównymi osiami wolantu: instruktor może kontrolować układ pedałów steru kierunku, nie powodując u ucznia utraty kontroli nad głównymi osiami wolantu, i na odwrót.

** Do nabycia osobno*

13. Często zadawane pytania i pomoc techniczna

Masz pytania dotyczące wolantu TCA SKY Yoke lub napotykasz problemy techniczne? Jeśli tak, wejdź na stronę pomocy technicznej Thrustmaster: **https://support.thrustmaster.com/product/tca-sky-yoke-p/**



1. Wolant nie działa prawidłowo lub wydaje się niewłaściwie skalibrowany

– Wyłącz konsolę lub komputer, odłącz wolant, a następnie podłącz go ponownie, uruchom ponownie konsolę lub komputer, a następnie ponownie uruchom grę.

– Podczas podłączania urządzenia pilnuj, aby wolant znajdował się w położeniu środkowym, i nie poruszaj nim, aby uniknąć problemów z kalibracją.

– W przypadku konsoli PlayStation®5 naciśnij znajdujący się na wolancie przycisk , a następnie zaloguj się na konto PlayStation™Network, aby umożliwić działanie wolantu.

– Upewnij się, że wybrany tryb zgodności odpowiada używanej platformie (konsola PlayStation®5 lub komputer PC).

2. Nie mogę skonfigurować wolantu

– Wejdź do menu gry i wybierz **Opcje > Kontroler > Kontroler gier**, **Gamepad** lub **Joystick**. Następnie wybierz optymalną konfigurację lub całkowicie przekonfiguruj opcje wolantu.

– Więcej informacji znajdziesz w instrukcji obsługi gry lub jej pomocy online.

3. Wolant jest zbyt czuły lub niewystarczająco czuły

– Wolant kalibruje się automatycznie po wykonaniu kilku ruchów wzdłuż poszczególnych osi.

– Wejdź do menu gry i wybierz **Opcje > Kontroler > Kontroler gier**, **Gamepad** lub **Joystick**. Następnie dostosuj czułość i strefy martwe wolantu, jeśli są dostępne takie opcje.

4. Wolant nie działa

Aby wolant działał prawidłowo w grach wideo, musi zawierać aktualne oprogramowanie sprzętowe.

Aby wykonać aktualizację, wejdź na stronę:

https://support.thrustmaster.com/product/tca-sky-yoke-p/

Wybierz **Drivers** (Sterowniki) i wykonaj instrukcje obejmujące procedurę pobierania oraz instalacji.

5. Pedały steru kierunku nie działają

Jeśli korzystasz z dwóch układów pedałów steru kierunku TFRP*, upewnij się, że do każdego wolantu jest podłączony jeden z tych układów.

** Do nabycia osobno*

THRUSTMASTER®

TCA SKY YOKE

PlayStation®5 ゲーム機および PC 用*

ユーザーズマニュアル

本製品を取り付ける**前**、使用する**前**、およびメンテナンスする**前**に、このマニュアルに記載されている指示を**よくお読みください**。安全に関する注意事項を必ず守ってください。これらの指示に従わない場合、事故や破損の原因となります。このマニュアルは、後で参照できるように保管しておいてください。

**PC（Windows® 10/11）との互換性は Sony Interactive Entertainment によって検証・承認されていません。*

目次

1. パッケージ内容.....6

2. 技術仕様.....7

3. 使用に関する情報.....10

4. ヨークをテーブルやデスクに取り付ける.....12

5. ヨークをコックピットに取り付ける.....15

6. 設置.....18

PlayStation®5 ゲーム機の場合.....18

PC の場合.....21*

7. PLAYSTATION®5 ゲーム機用マッピング.....30

8. PC 用マッピング.....31

9. 互換性モード.....32

10. 機能.....35

スロットル 35

ヨー操作 (ラダー).....36

ピッチ操作 (エレベーター) 37

ロール操作 (エルロン).....38

ピッチトリム (trim).....39

8 方向「視点」ハットスイッチ.....40

11. 互換性.....41

接続性.....42

12. デュアルコントロール 44

接続.....45

操縦権の移譲 47

周辺機器の使用.....51*

重要な注意事項 56

13. FAQ とテクニカルサポート.....60

TCA SKY YOKE

TCA SKY Yoke が、離陸直後からスムーズで正確な操縦を実現し、没入感あふれる体験をお届けします。

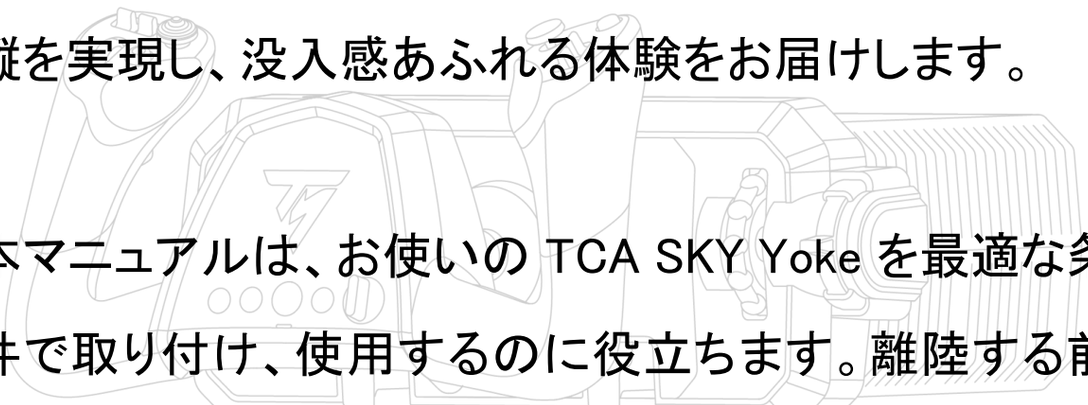

本マニュアルは、お使いの TCA SKY Yoke を最適な条件で取り付け、使用するのに役立ちます。離陸する前に、説明と警告を必ずよくお読みください。これらは、本製品を最大限に楽しむために役立ちます。

ファームウェアのアップデート

TCA SKY Yoke ヨークをゲームで正しく動作させるには、ファームウェアのアップデートが必要です。

アップデートを実行するには、**2 つの方法**があります。

Windows® コントロール パネル用の PC ドライバとカスタムインターフェイスをダウンロードする場合:

1. 次にアクセスします。
   https://support.thrustmaster.com/product/tca-sky-yoke-p/
2. 古い PC ドライバをアンインストールし、**Drivers** (ドライバ) セクションから新しい PC ドライバをダウンロードしてインストールします。インストール後、コンピュータを再起動します。
3. **THRUSTMASTER FIRMWARE UPDATER** アプリを開き、ヨークのファームウェアを最新バージョンにアップデートします。

または

My Thrustmaster Panel ソフトウェアをダウンロードする場合:

1. 次にアクセスします。
   https://support.thrustmaster.com/product/tca-sky-yoke-p/
2. **Software** （ソフトウェア）セクションから My Thrustmaster Panel ソフトウェアをダウンロードしてインストールし、指示に従ってください。

1. パッケージ内容

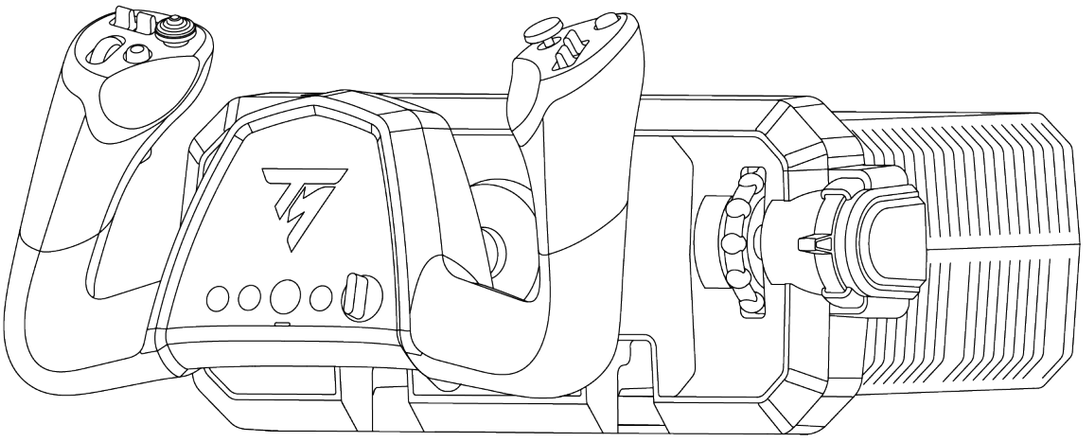

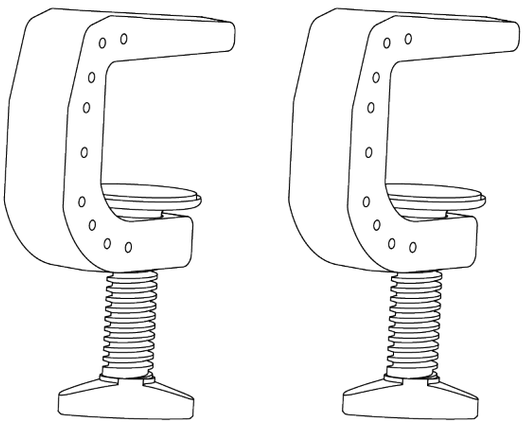



2. 技術仕様

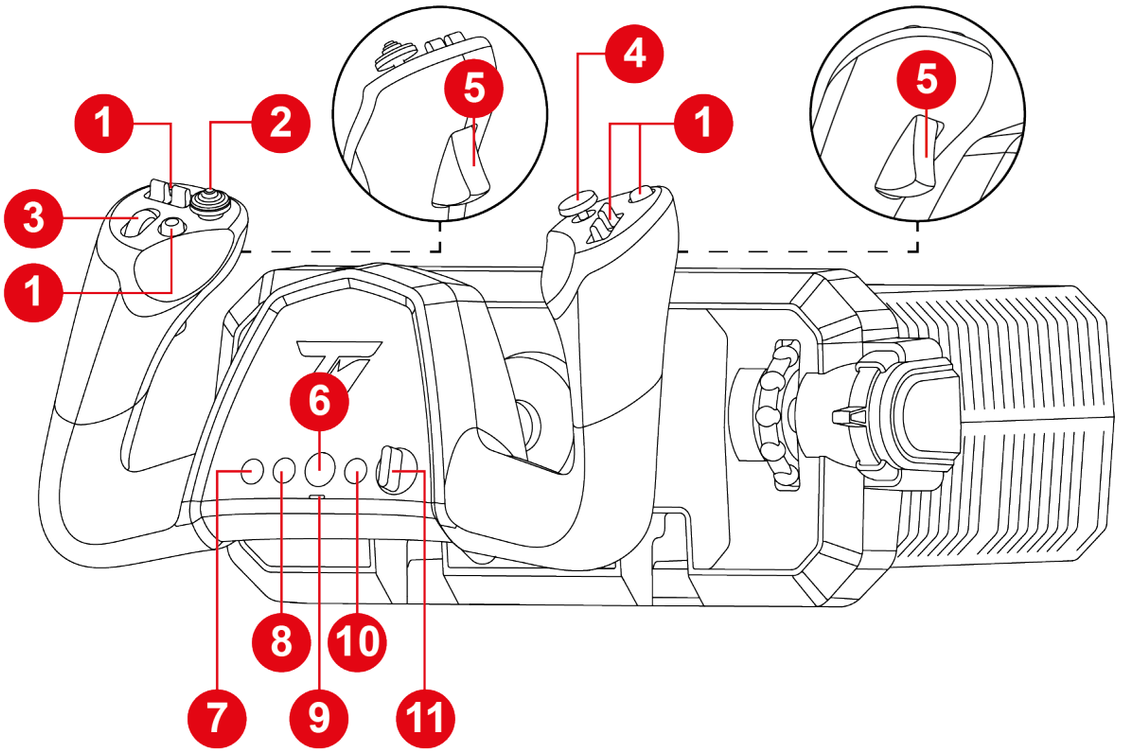

1. アクションボタン

2. 8 方向「視点」ハットスイッチ

3. スクロールホイール

4. アナログミニスティック

5. ラダー機能付きアナログトリガー

6. PS ボタン

7. モードボタン

8. PS5® ゲーム機のクリエイトボタン

9. 互換性モード LED (赤または緑)

10. PS5® ゲーム機のオプションボタン

11. セレクタースイッチ (5 ポジション)

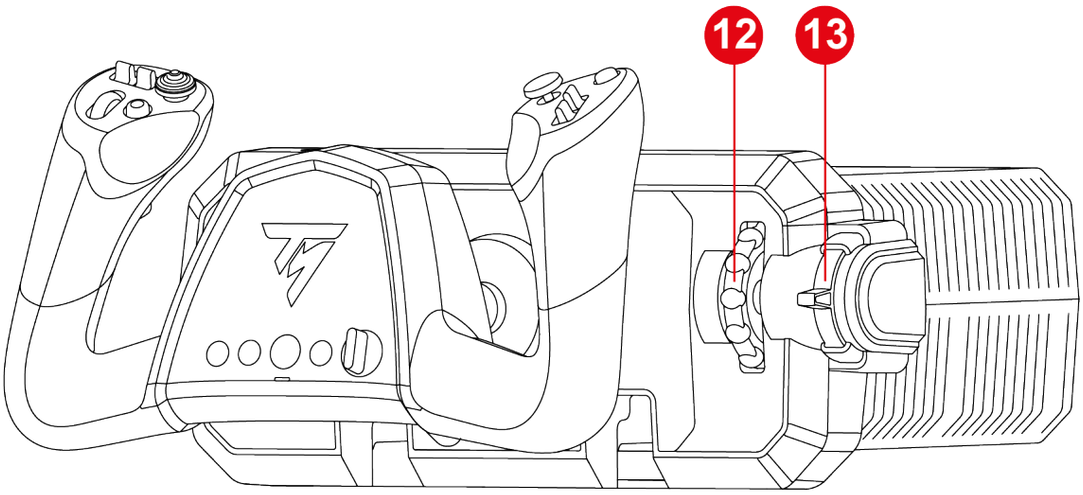

12. トリムホイール (trim)

13. 内蔵スロットル

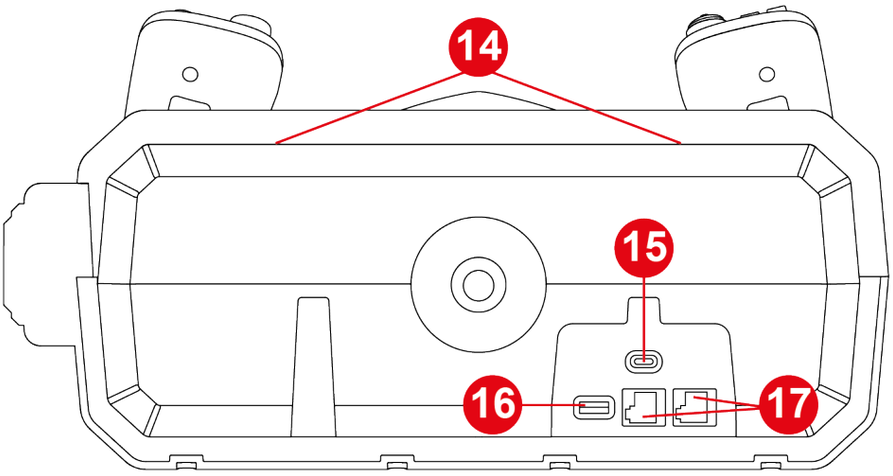

14. アクセサリー用取り付けブラケット (別売)

15. USB-C ポート

16. USB-A ポート

17. RJ12 ポート

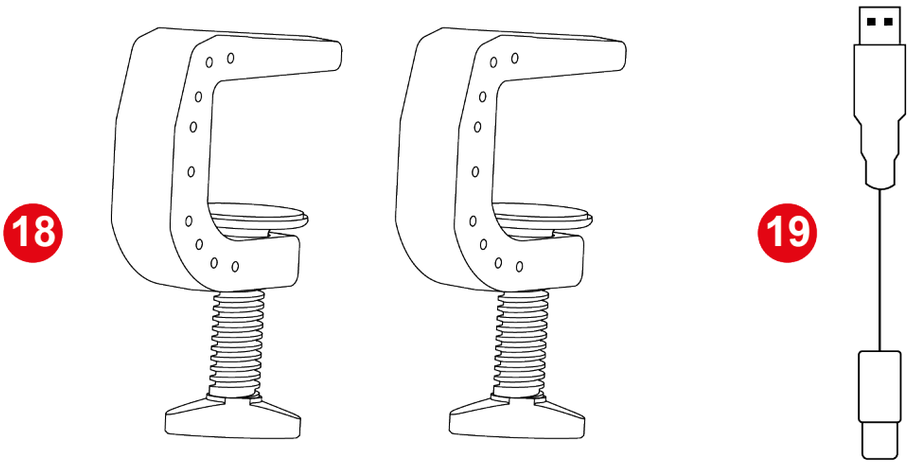

18. しっかりと固定できるクランプ式マウントシステム

19. USB-C – USB-A ケーブル

3. 使用に関する情報



ドキュメント

本製品をお使いになる前に、このドキュメントをもう一度よくお読みになり、後で参照できるように保管しておいてください。

挟まれ危険

TCA SKY Yoke ヨークを使用する際は、ベースとヨークの軸の隙間に指を絶対に入れないでください。

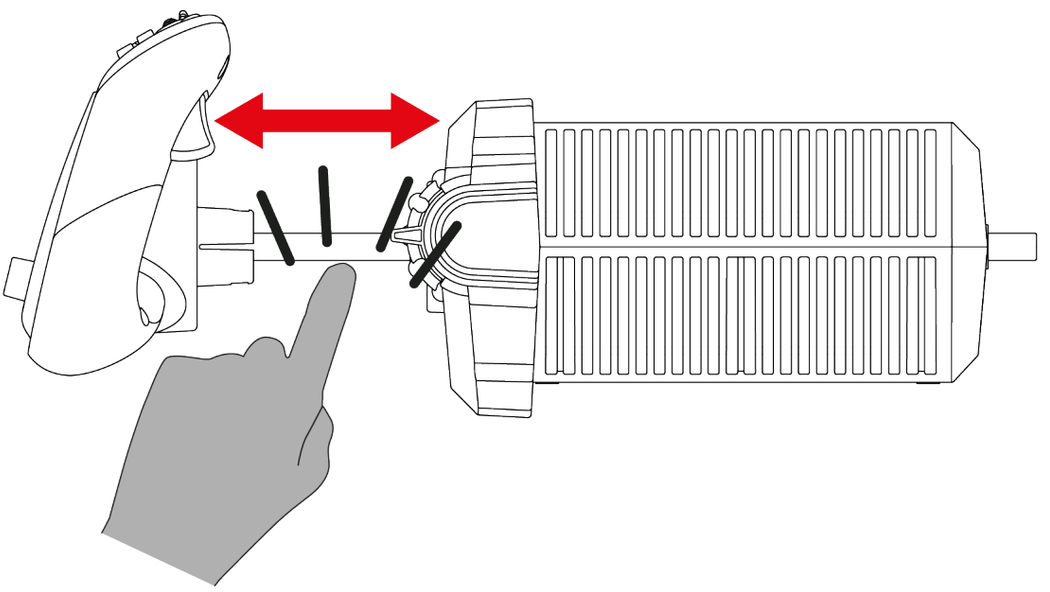

4. ヨークをテーブルやデスクに取り付ける



- ヨークは必ず安定したサポートに取り付けてください。不安定なサポート（膝の上など）でヨークを使用すると、サポートの動きが主操縦軸（ピッチとロール）の挙動に影響を与えます。
- ヨークは壁や画面から 10cm 以上離して設置してください: ヨークを押すと、ヨークの軸がベースの後方に突き出します。
- 毎回使用する前に、このマニュアルの指示に従って、ヨークがサポートに正しく取り付けられていることを確認してください。



サポートの強度

- このタイプの取り付けは、厚さ 10～45mm のテーブルやデスクに適しています。
- ヨークをガラス製のテーブルに取り付けることは固く禁止されています。

1. ヨークをテーブルまたはデスクの上に置きます。

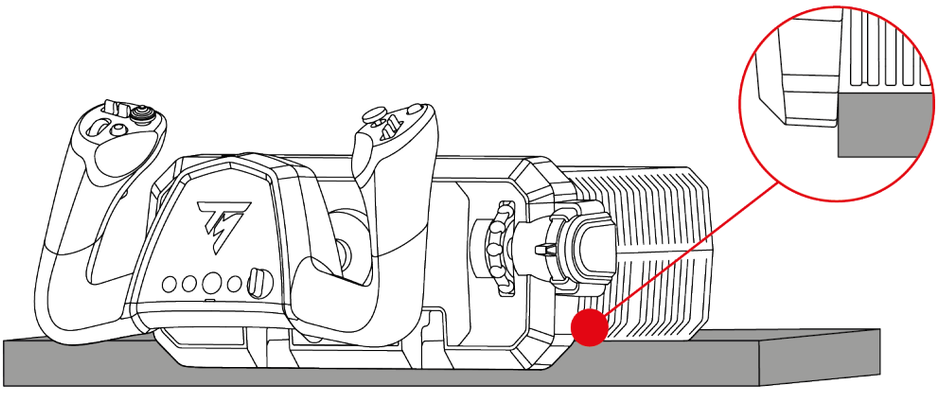

ヨークをテーブルやデスクの上に置く際は、前方に倒れないように必ず手で支えてください。

2. 取り付けブラケットをベース内側のスロットに差し込みます。ブラケットのノッチがベース内部の正しい位置に収まっていることを確認してください。

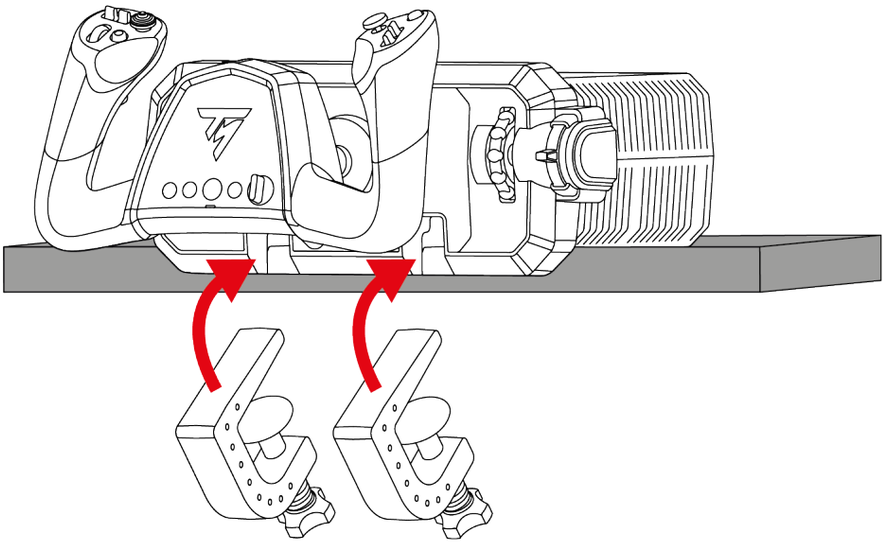

3. ヨークが完全に安定するまで、クランプねじを締めます。

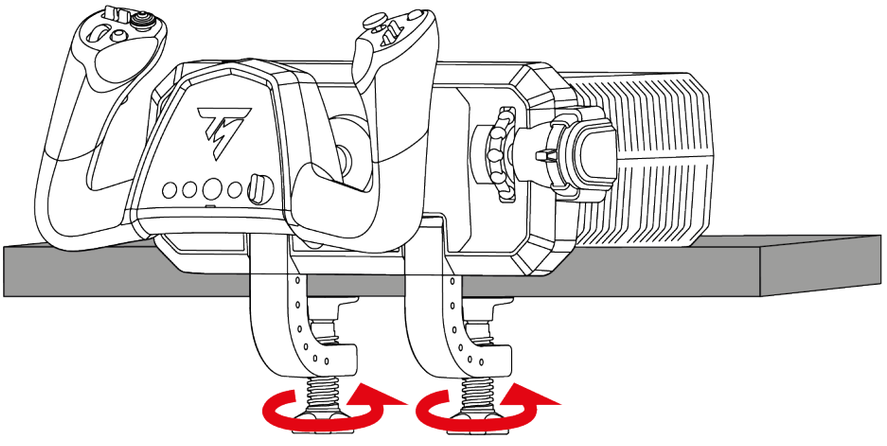

挟まれ危険

クランプねじを締める際は、取り付けブラケットとテーブルやデスクの間に指を絶対に挟まないでください。

5. ヨークをコックピットに取り付ける



- ヨークは必ず安定したサポートに取り付けてください。不安定なサポート（膝の上など）でヨークを使用すると、サポートの動きが主操縦軸（ピッチとロール）の挙動に影響を与えます。
- ヨークの損傷を防ぐため、コックピットのメーカーまたはテクニカルサポートに問い合わせて、コックピットが Thrustmaster 製品に対応していることを確認してください。Thrustmaster は、これらの指示に従わなかった場合の責任を一切負いません。
- ヨークをサポートに取り付けるには、M5 ねじ（付属していません）を使用します。
- ベースの損傷を防ぐため、ベース内部でのねじの最大長が 30mm を超えないようにしてください。

ヨークをコックピット*または固定サポート*に取り付けるには、ヨーク底面にある 3 つのねじ穴と、3 本の M5 ねじ（付属していません）を使用します。

ねじがベース内部に 30mm を超えて突き出さないようにしてください。

取り付けテンプレートの寸法:

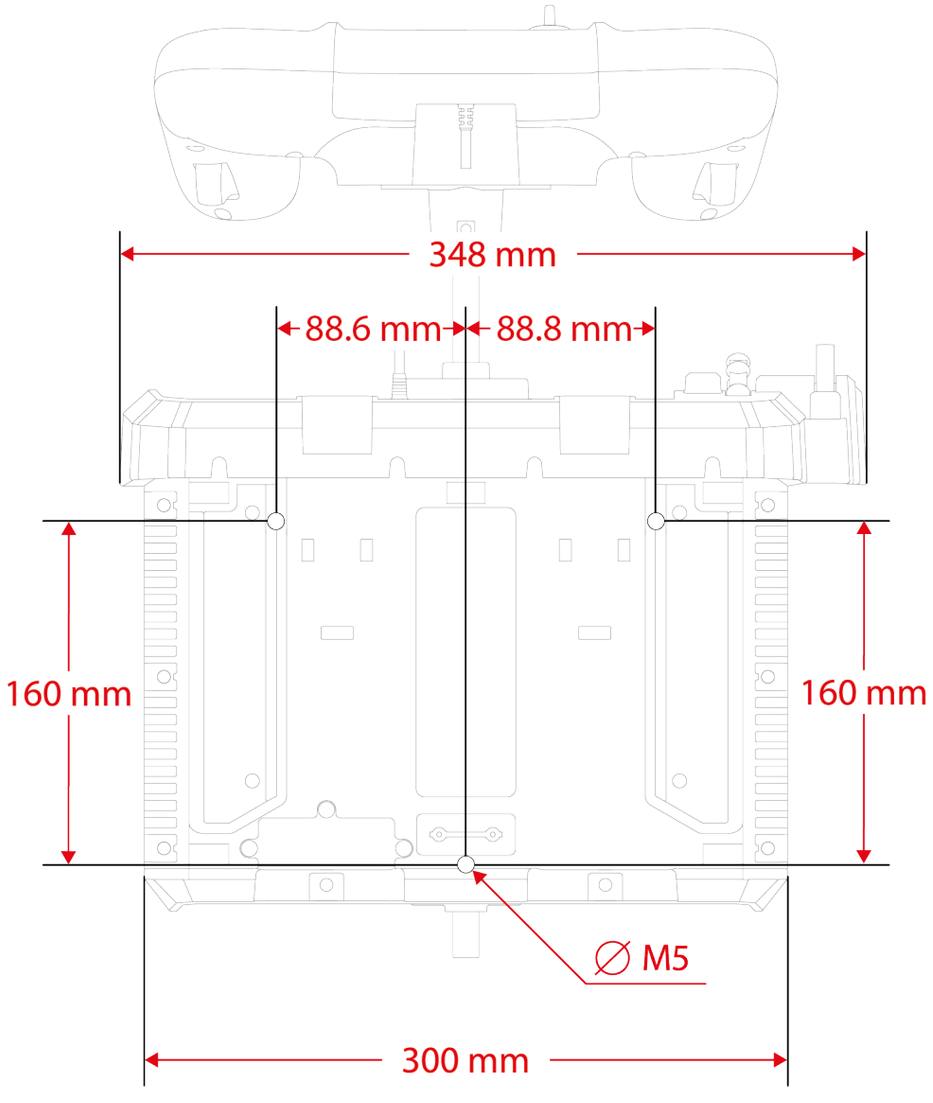

*付属していません

取り付けテンプレートは、次のサイトからダウンロードできます：https://support.thrustmaster.com/product/tca-sky-yoke-p/。テンプレートを印刷してサポートに当て、取り付け用の穴の位置を写し取ってください。

6. 設置

PlayStation®5 ゲーム機の場合

1

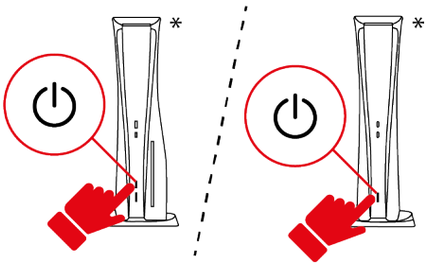

2

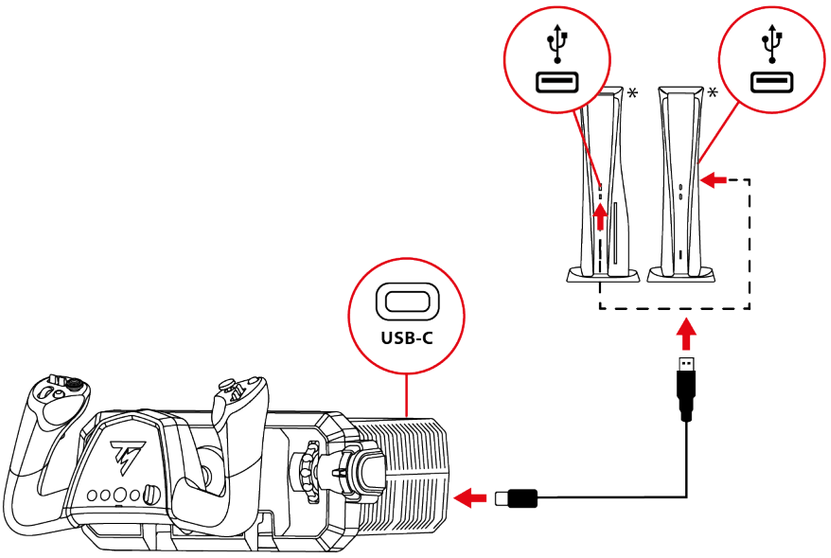

3

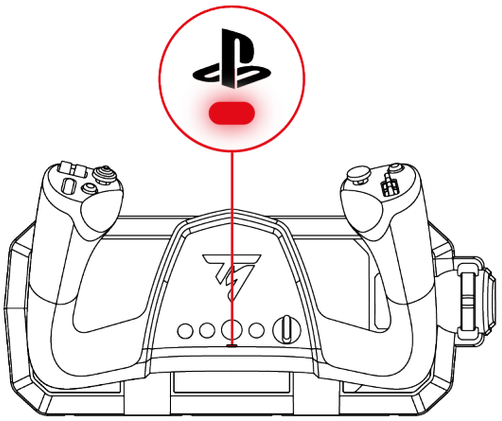

*付属していません

– ゲーム機本体の電源を入れます。

– USB-C – USB-A ケーブルをヨークの USB-C ポートに接続し、ゲーム機の USB-A ポートに接続します。

– ⏻ ボタンの下にある LED が赤色に点灯していることを確認します。

– LED が赤色でない場合は、こちらに記載されている手順に従って互換性モードを変更してください。

– ⏻ ボタンを押して、ヨークをプロファイルに接続します。

5

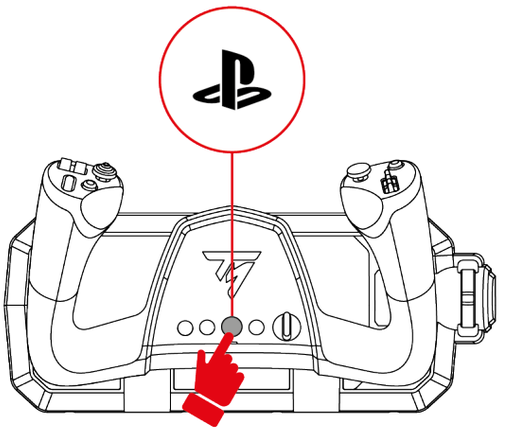

– Flight Stick モードに対応したゲームを起動します。

これでプレイの準備が整いました！



互換性のあるゲーム

- PlayStation®5 ゲーム機では、TCA SKY Yoke ヨークは Flight Stick モードに対応するゲームとのみ互換性があります。
- PlayStation®5 ゲーム機の対応ゲームリストは、こちらで確認できます:

  https://support.thrustmaster.com/product/tca-sky-yoke-p/

  Games settings（ゲーム設定）セクションで、**PlayStation® Games list** (PlayStation® ゲームリスト) を選択します。このリストは定期的に更新されます。

*PC の場合**

PC* に TCA SKY Yoke ヨークを設置する場合、**2 つの方法**があります: Windows® コントロール パネル用の PC ドライバとカスタムインターフェイスを使用する方法、**または** My Thrustmaster Panel ソフトウェアを使用する方法です。

どちらの方法でも、TCA SKY Yoke を同じ条件で使用できます。

**PC（Windows® 10/11）との互換性は Sony Interactive Entertainment によって検証・承認されていません。*

コントロール パネルを使用する場合

1



2

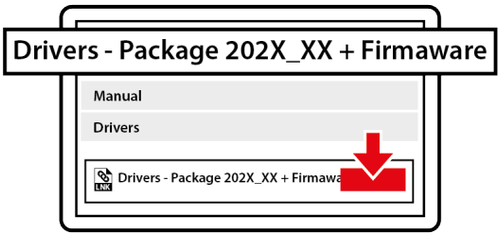

3

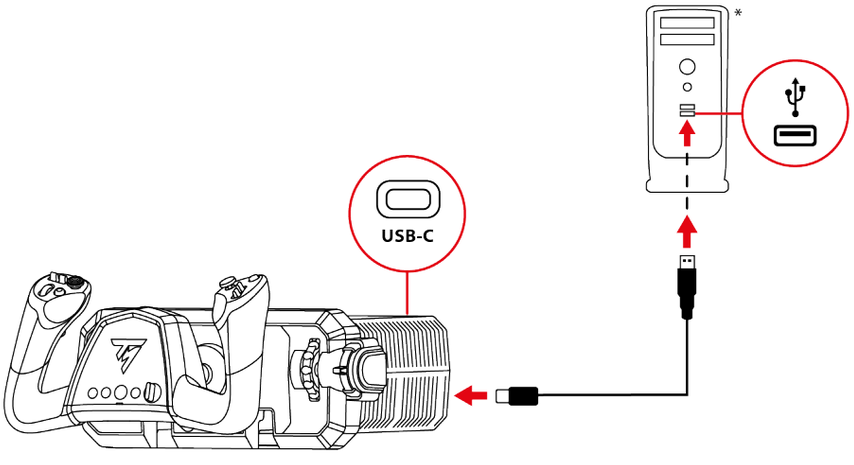

4

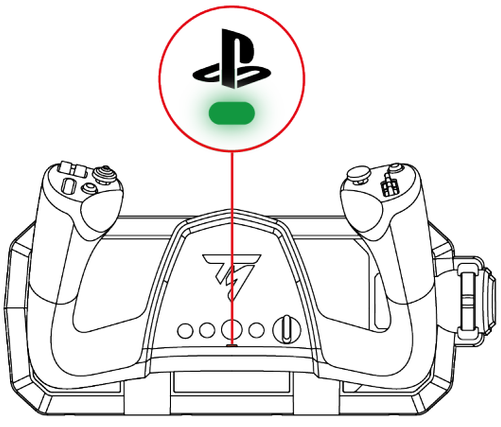

*付属していません

1. 次のサイトにアクセスします。

   https://support.thrustmaster.com/product/tca-sky-yoke-p/

2. Windows® コントロール パネル用の PC ドライバとカスタムインターフェイスをダウンロードしてインストールします。

3. PC ドライバのインストールが完了したら、USB-C – USB-A ケーブルをヨークの USB-C ポートに接続し、PC の USB-A ポートに接続します。

4. ボタンの下にある LED が緑色に点灯していることを確認します。

5. LED が緑色でない場合は、こちらに記載されている手順に従って互換性モードを変更してください。

これでプレイの準備が整いました！

コントロール パネル:

コントロール パネルにアクセスするには、[**スタート**] を選択し、検索バーに「**Control Panel**」または「**コントロール パネル**」と入力して、[Control Panel] または [**コントロール パネル**] をクリックします (Windows® 10/11 の場合)。



「**ゲーム コントローラー**」(Game Controllers) ダイアログボックスが表示されます。本製品は、画面上に「TCA SKY YOKE」という名前で「OK」ステータスとともに表示されます。

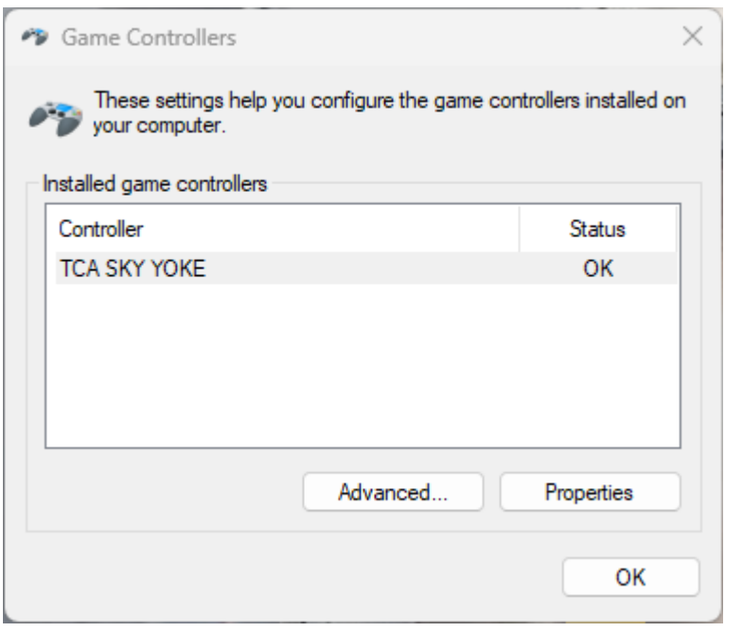

「ゲーム コントローラー」（Game Controllers）ダイアログボックスで［プロパティ］（Properties）をクリックすると、すべての機能をテストして確認できます。

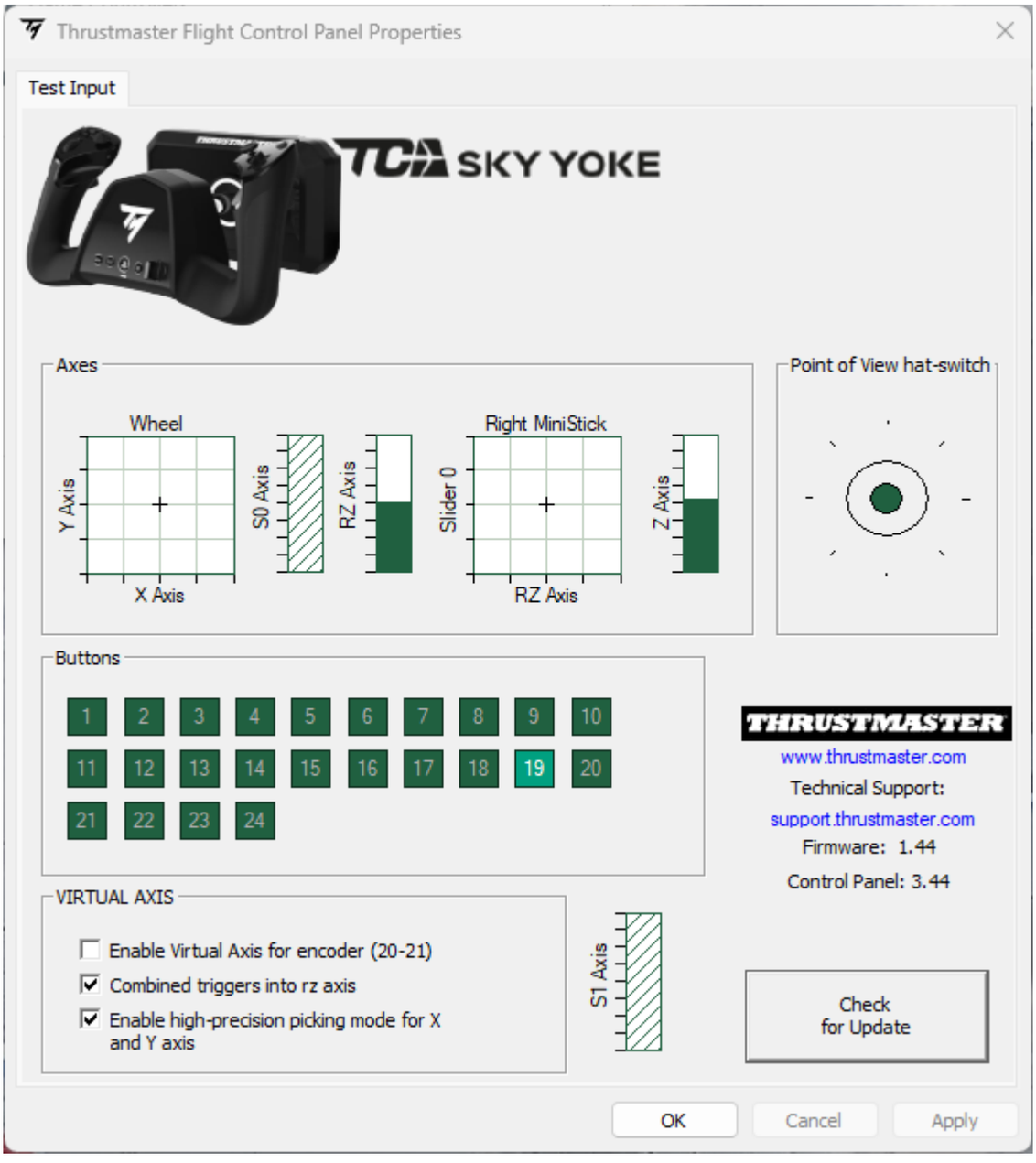

My Thrustmaster Panel ソフトウェアを使用する場合

1

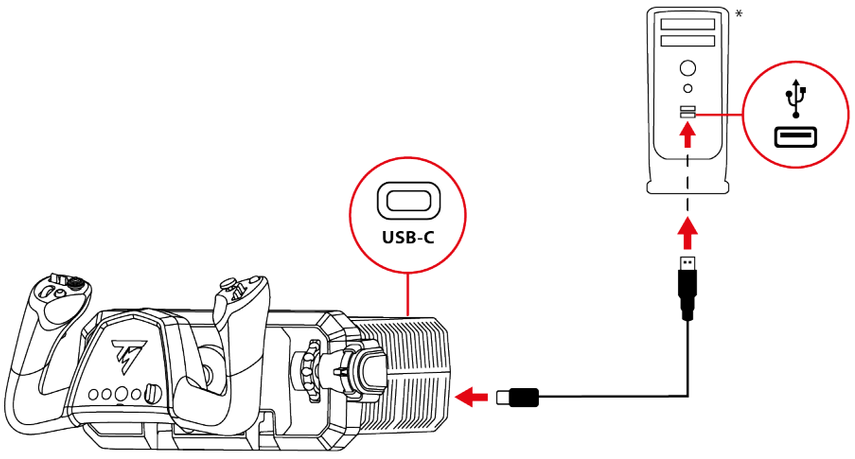

2



3

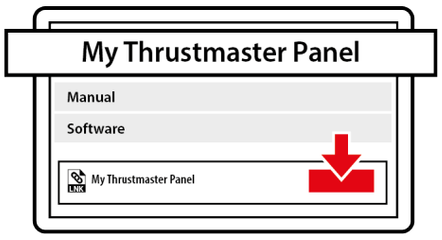

4

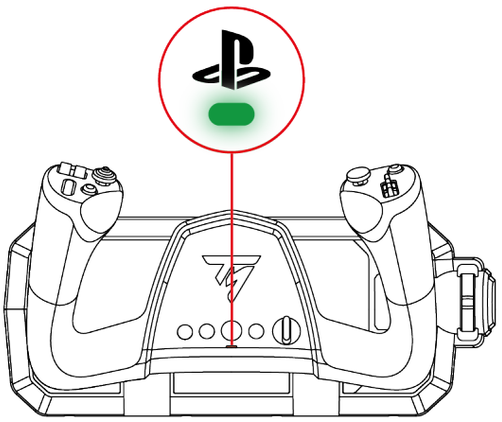

*付属していません

1. USB-C - USB-A ケーブルをヨークの USB-C ポートに接続し、PC の USB-A ポートに接続します。
2. 次のサイトにアクセスします。

   https://support.thrustmaster.com/product/tca-sky-yoke-p/
3. **Software**（ソフトウェア）セクションから入手できる My Thrustmaster Panel ソフトウェアをダウンロードしてインストールし、指示に従ってください。
4. ⏻ ボタンの下にある LED が緑色に点灯していることを確認します。
5. LED が緑色でない場合は、**こちら**に記載されている手順に従って互換性モードを変更してください。

これでプレイの準備が整いました！

My Thrustmaster Panel:

My Thrustmaster Panel ソフトウェアにアクセスするには、[**スタート**] を選択し、検索バーに「**My Thrustmaster Panel**」と入力します。

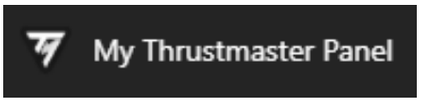

My Thrustmaster Panel ソフトウェアが起動します。本製品は、画面上に「**TCA SKY YOKE**」という名前で表示されます。

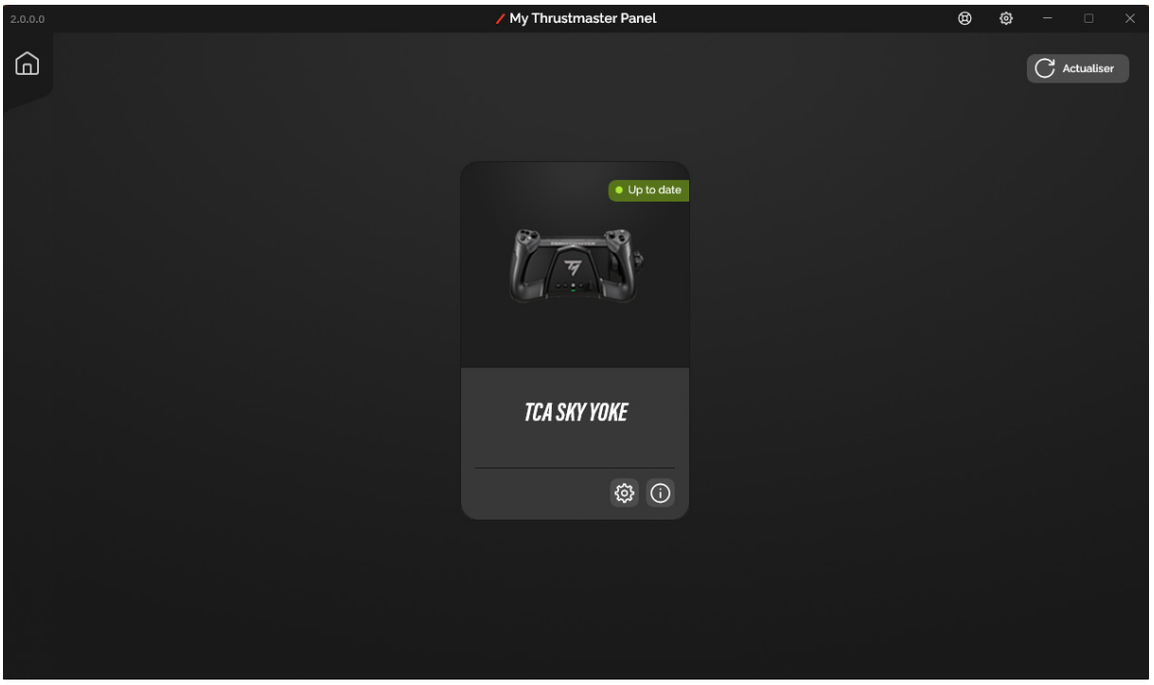

TCA SKY Yoke をクリックし、SETTINGS（設定）タブまたは TESTING（テスト）タブをクリックすると、すべての機能をテストして確認できます。

SETTINGS（設定）タブ

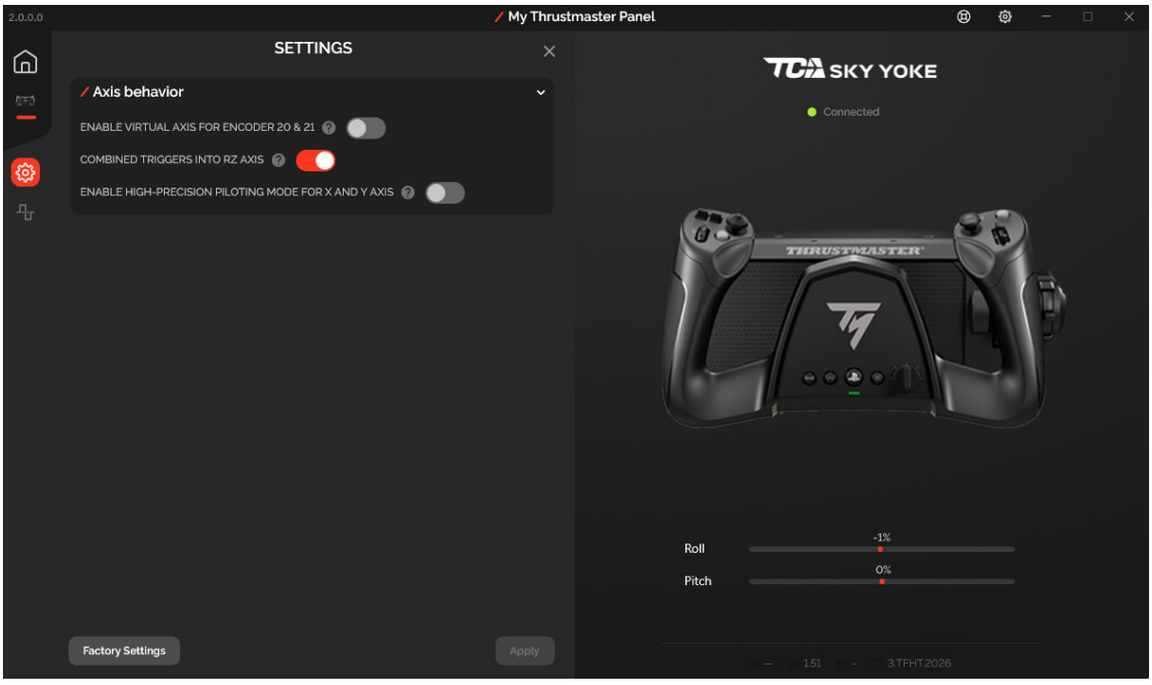

TESTING（テスト）タブ

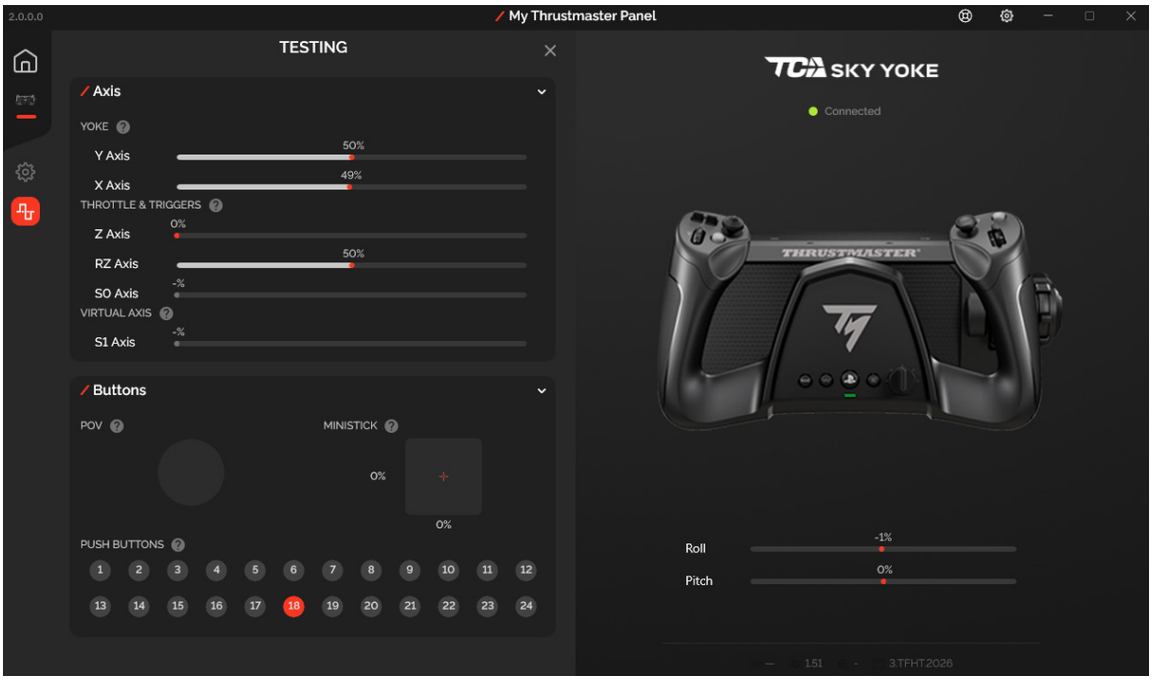

7. PlayStation®5 ゲーム機用マッピング

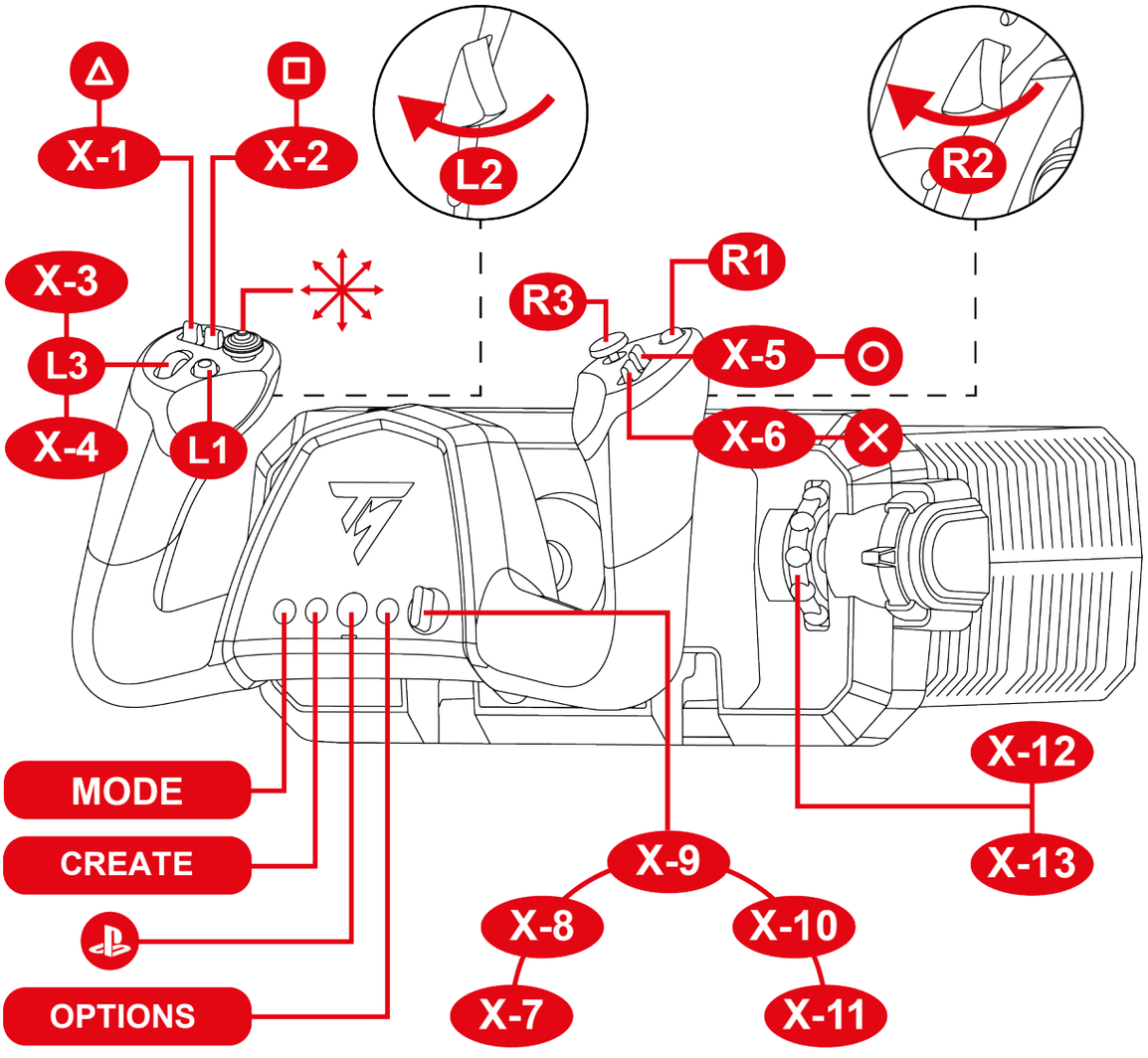

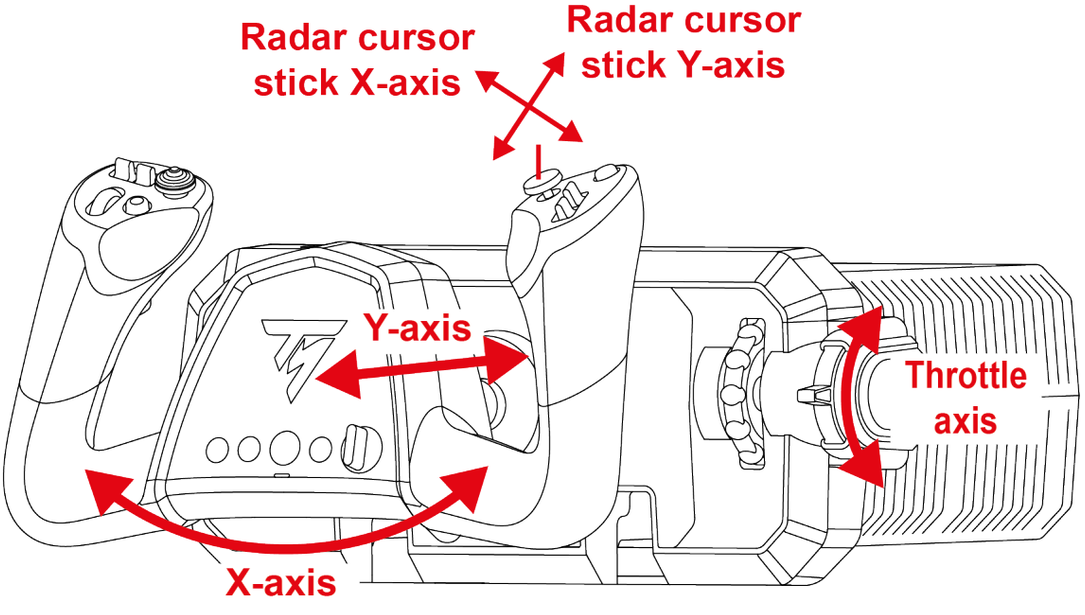

8. PC 用マッピング

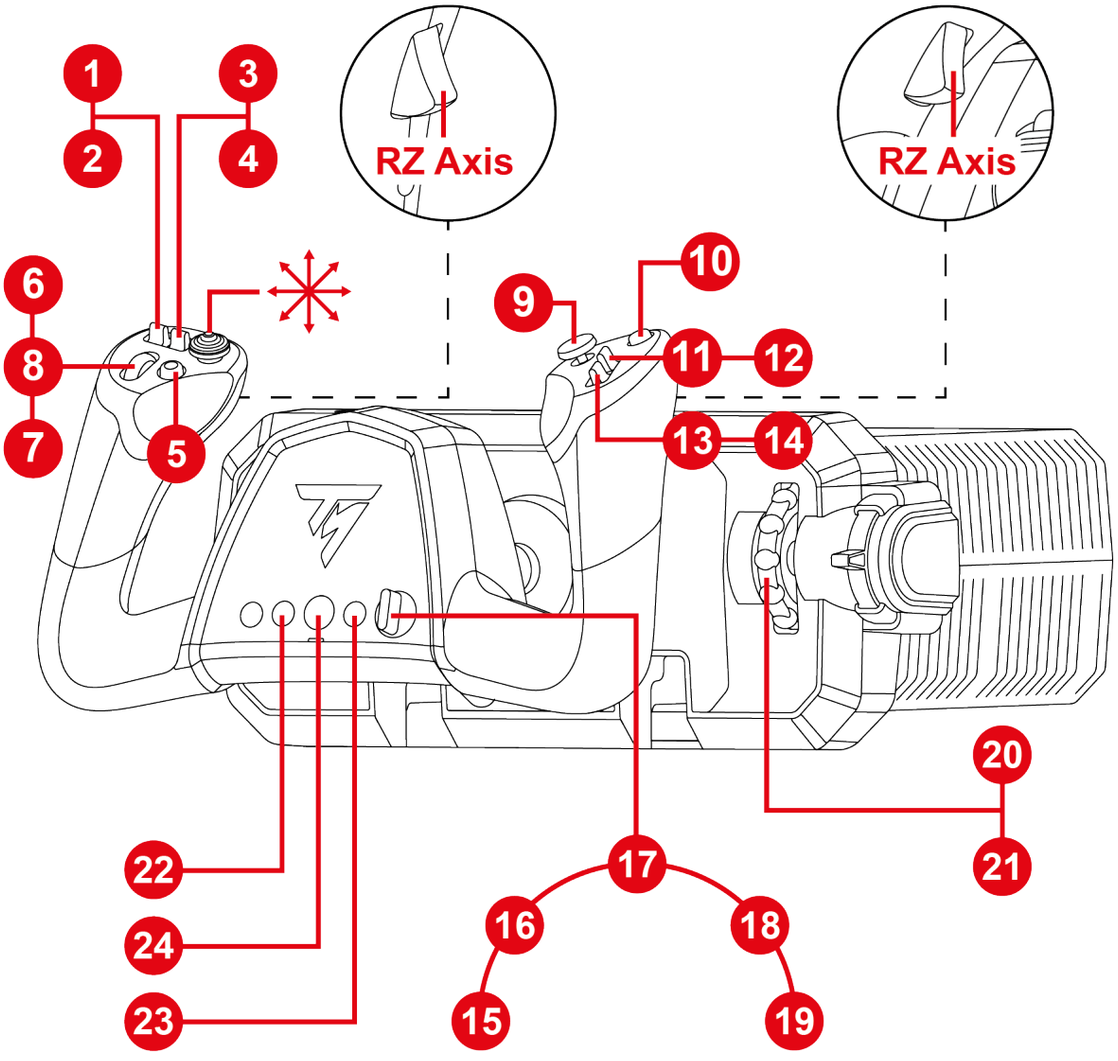
RZ Axis
RZ Axis
1
2
3
4
5
6
7
8
9
10
11
12
13
14
15
16
17
18
19
20
21
22
23
24

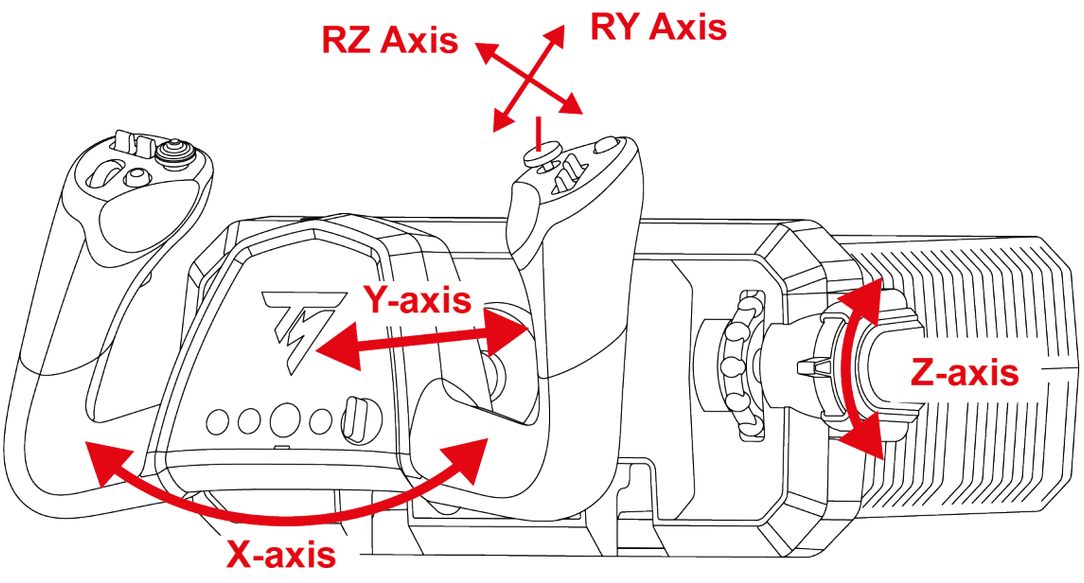
RZ Axis
RY Axis
Y-axis
Z-axis
X-axis

9. 互換性モード

ヨークには 2 つの互換性モードがあります。

– PlayStation®5 ゲーム機では、PlayStation®5 モード（赤 LED）を選択します。

– PC では、PC モード（緑 LED）を選択します。

LED の色	モード
	PlayStation®5 （デフォルトモード）
	PC

互換性モードを変更するには:

1. モードボタンを 3 秒間押し続け、 ボタンの下にある LED が点滅し始めるまで待ちます。

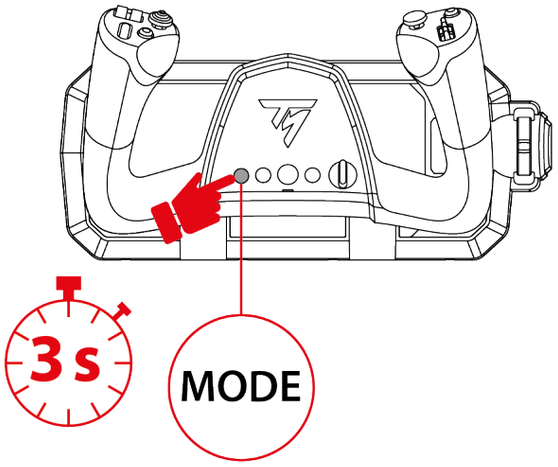

2. モードボタンを押して、お好みの互換性モードを選択します。

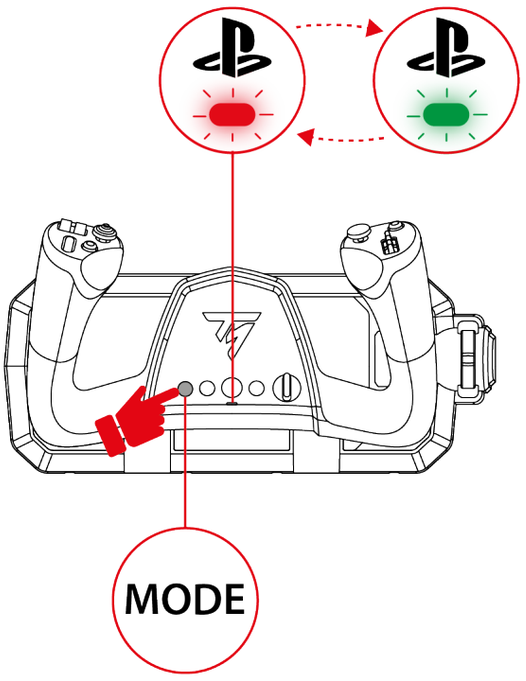

3. 互換性モードを選択したら、5 秒間待ちます。 ボタンの下にある LED の点滅が止まると、モードが確定します。

4. PlayStation®5 ゲーム機で、 ボタンを押してヨークをプロファイルに接続します。

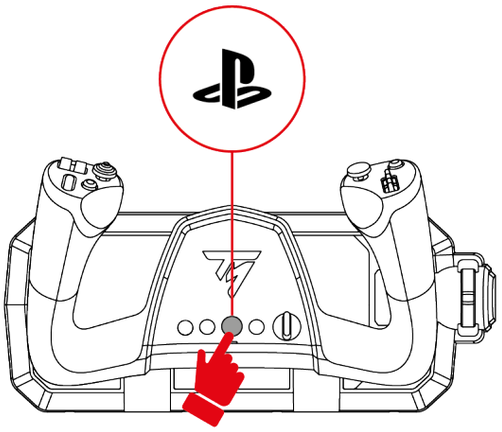

10. 機能

スロットル

スロットルでエンジンの推力を操作します。

エンジンの推力を上げるには、スロットルを上に押します。

エンジンの推力を下げるには、スロットルを下に押します。

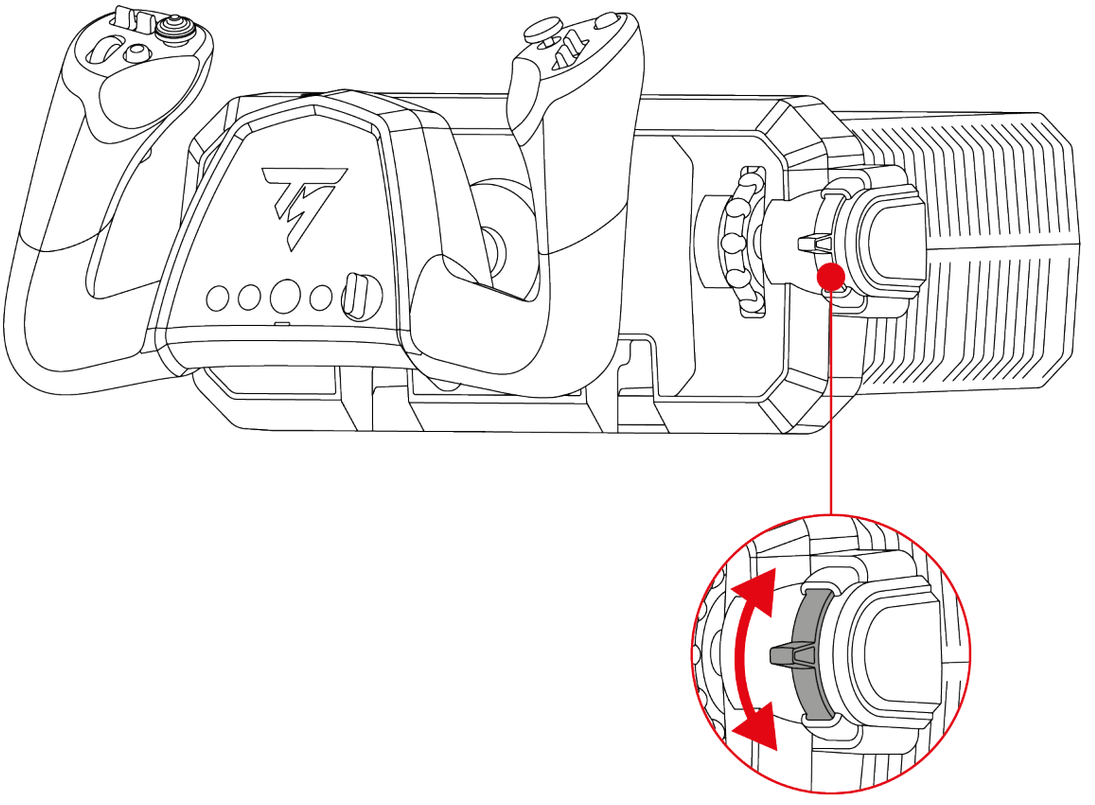

ヨー操作（ラダー）

アナログトリガーで機体の方向舵（ラダー）を操作できます。これは、航空機のラダーペダルの動作をシミュレートしたものです。

機首を左に向けるには、左トリガーを徐々に押し込みます。
機首を右に向けるには、右トリガーを徐々に押し込みます。

これらの操作により機体は垂直軸を中心に回転し、ヨー（偏揺れ）をコントロールできます。

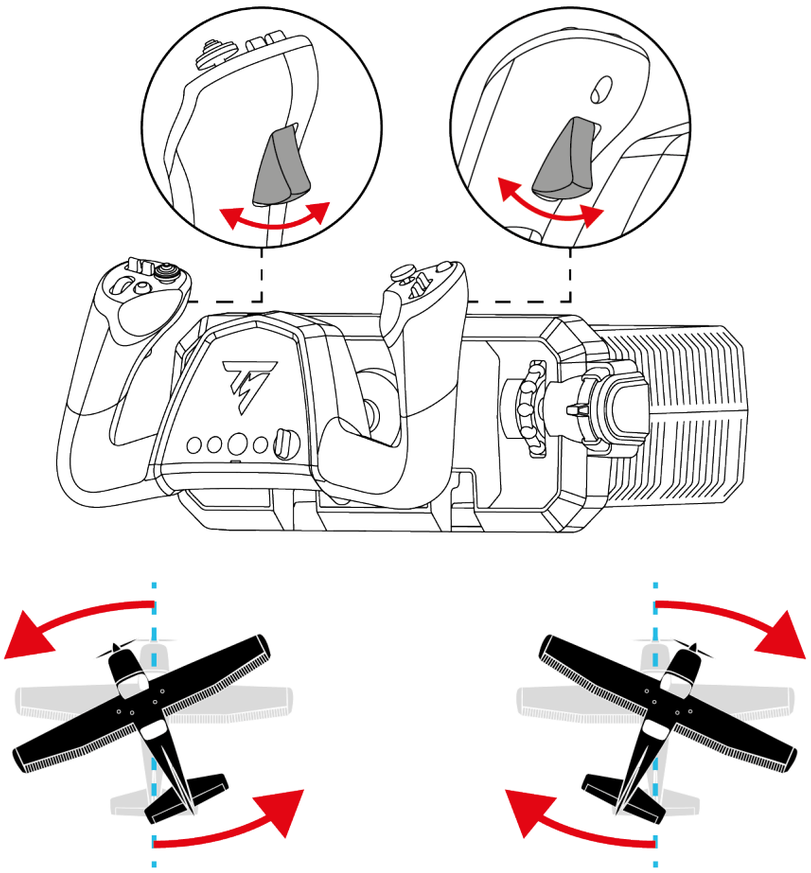

ピッチ操作（エレベーター）

ヨークで機体の昇降舵（エレベーター）を操作できます。

機首を上げる（ピッチアップ）には、ヨークを手前に引きます。
機首を下げる（ピッチダウン）には、ヨークを前方に押します。

これらの操作により機体は横軸を中心に回転し、ピッチ（縦揺れ）をコントロールできます。

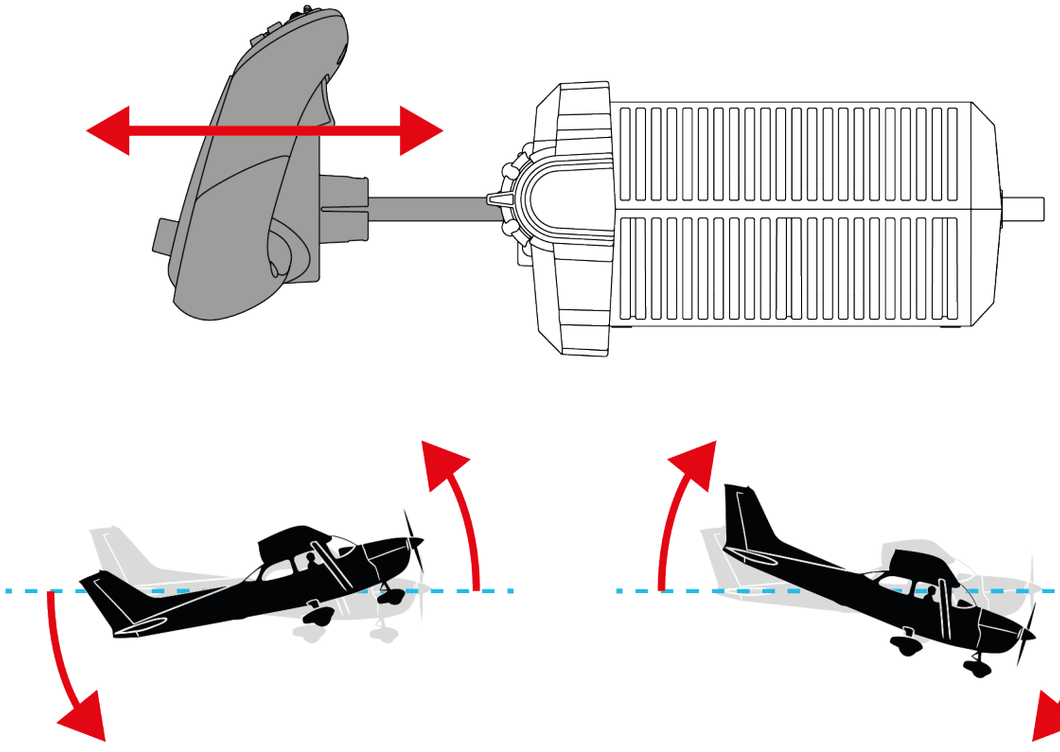

ロール操作（エルロン）

ヨークで機体の補助翼（エルロン）を操作できます。

機体を左にバンクさせるには、ヨークを左に回します。
機体を右にバンクさせるには、ヨークを右に回します。

これらの操作により機体は縦軸を中心に回転し、ロール（横揺れ）をコントロールできます。

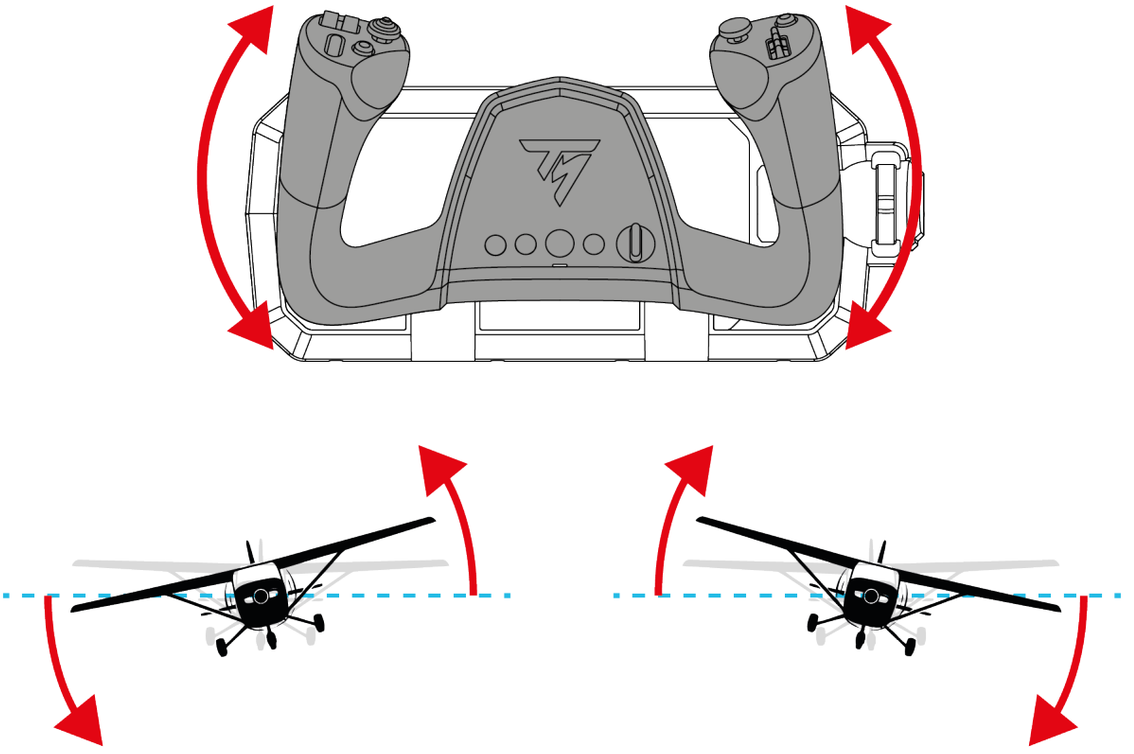

ピッチトリム（trim）

トリムホイールで機体のピッチトリムを調整できます。

機首を上げた状態を維持しやすくする（機首上げトリム）には、トリムホイールを下方向に回します。
機首を下げた状態を維持しやすくする（機首下げトリム）には、トリムホイールを上方向に回します。

この操作により、目的の姿勢を維持するためにヨークで必要な修正操作を減らすことができ、長時間のフライトでも快適に操縦できます。

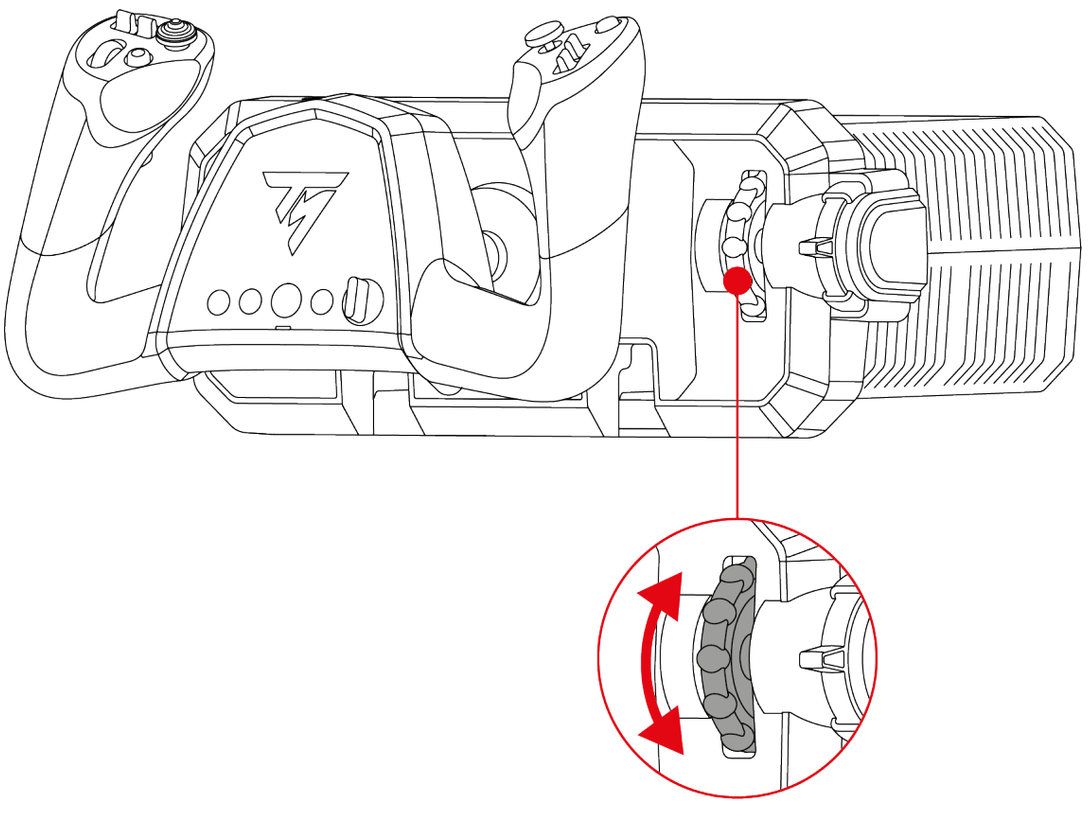

8 方向「視点」ハットスイッチ

TCA SKY Yoke ヨークは 8 方向「視点」ハットスイッチを搭載しており、機体の周囲の状況を確認できます（この機能に対応したゲームのみ）。

ゲームの設定メニューから、8 方向「視点」ハットスイッチの各方向に、さまざまな視点（後方視点、左視点、右視点、外部視点）を割り当てることができます。

8 方向「視点」ハットスイッチを、その他の用途（射撃など）に割り当てることもできます。

11. 互換性

TCA SKY Yoke ヨークは、TFRP T.Flight Rudder Pedals* ラダーペダルシステムおよび TCA SKY Quadrant** スロットルクアドラントと互換性があります。

TFRP* ラダーペダルシステムは、ラダーペダルに対応するすべてのゲームと互換性があります。

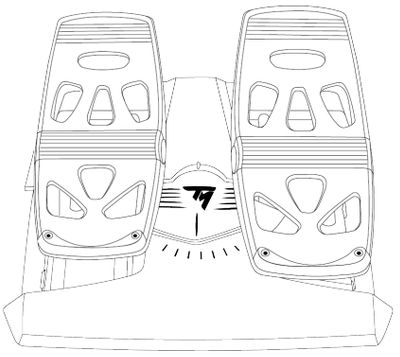

TFRP T.Flight Rudder Pedals*

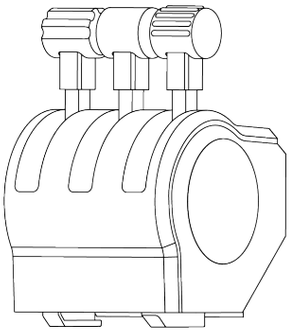

TCA SKY Quadrant**

TCA SKY Yoke ヨークは、モーションシミュレーターを搭載したコックピットには対応していません。コックピットの動きによって、主操縦軸（ピッチとロール）の挙動が乱れます。

**別売品*

***後日発売予定*

接続性

TFRP T.Flight Rudder Pedals* ラダーペダルシステムは、TCA SKY Yoke ヨークの USB-A ポート（T.RJ12 USB ADAPTER* 経由）または RJ12 ポートのいずれかに接続します。

TCA SKY Quadrant** スロットルクアドラントは、TCA SKY Yoke ヨークの USB-A ポートまたは RJ12 ポートのいずれかに接続します。

**別売品*

***後日発売予定*

TCA SKY Quadrant* スロットルクアドラントは、以下の 2 種類の構成で提供されます。

– TCA SKY Quadrant* スロットルクアドラント（単体販売品）をお持ちの場合: スロットルクアドラントには USB-A コネクターが付いています。スロットルクアドラントは USB-A ポートに接続できるほか、あらかじめ USB-A コネクターを RJ12 コネクター（付属していません）に交換すれば、RJ12 ポートに接続することもできます。USB-A コネクターを RJ12 コネクターに交換する方法については、**Thrustmaster テクニカルサポート** ウェブサイトをご覧ください。

– TCA SKY Yoke Flight Pack パック（PlayStation 版）* に同梱されているスロットルクアドラントをお持ちの場合: スロットルクアドラントには RJ12 コネクターが付いています。スロットルクアドラントは RJ12 ポートにのみ接続できます。

**後日発売予定*

12. デュアルコントロール

デュアルコントロールシステムでは、2 台目の TCA SKY Yoke* ヨークを接続して、教官と訓練生の間で機体の操縦を分担できます。

この機能は、2 人のユーザーが操縦を分担しやすくすることで、飛行訓練の状況をシミュレートします。

2 台のヨークを接続した場合:

- 主操縦軸（ピッチとロール）は、1 人のユーザーのみが操作します。
- ボタンは両方のユーザーが操作できます（例外については、「**重要な注意事項**」セクションを参照してください）。



- デュアルコントロールシステムは、**PC でのみ動作します**。
- 両方のヨークが TCA SKY Yoke PlayStation®5/PC モデルである必要があります。

**別売品*

接続

1. USB-C – USB-A ケーブルを、1 台目のヨーク（教官用ヨーク）の USB-C ポートと PC の USB-A ポートに接続します。
2. USB-C – USB-A ケーブルを、2 台目のヨーク（訓練生用ヨーク）の USB-C ポートと教官用ヨークの USB-A ポートに接続します。

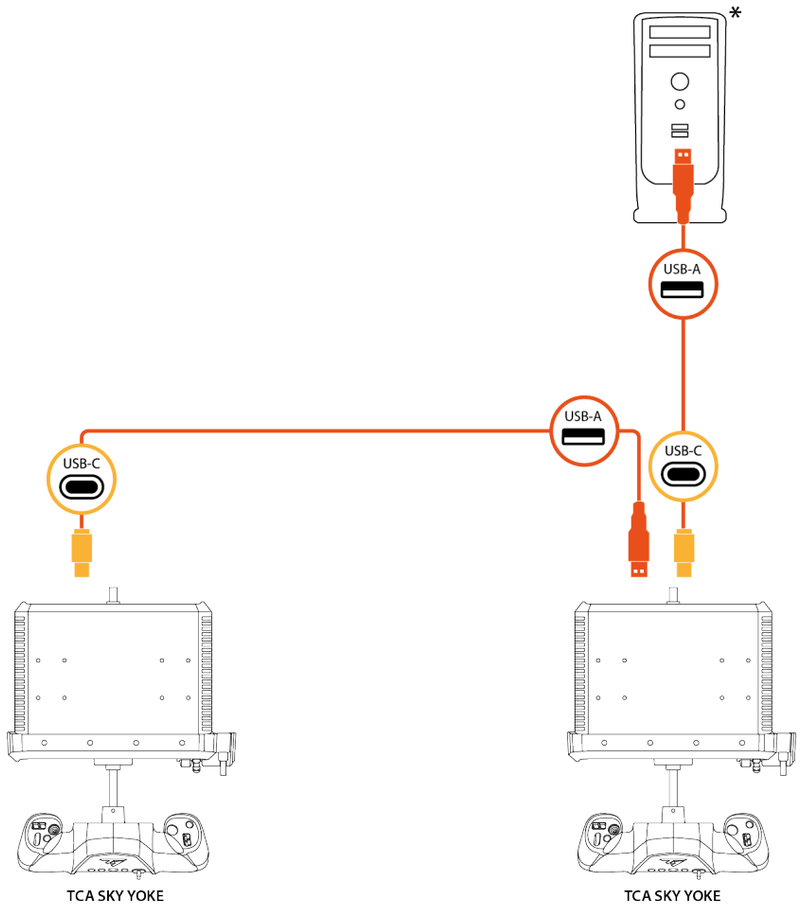

訓練生　　教官

**付属していません*



- 教官用ヨークとは、PC に直接接続されたヨークのことです。2 台目のヨークが訓練生用ヨークになります。
- デフォルトでは、教官用ヨークが主操縦軸（ピッチとロール）を操作します。訓練生用ヨークでは、これらの軸を操作できません。
- 主操縦軸を操作しているヨークでのみ、 ボタンの下にある LED が点灯します。
- 主操縦軸の操縦権を教官から訓練生へ、またはその逆に移譲するには、「**操縦権の移譲**」セクションに記載されている手順に従ってください。

操縦権の移譲

デュアルコントロール構成では、主操縦軸（ピッチとロール）の操縦権を教官と訓練生の間で移譲できます。

主操縦軸を操作しているヨークでのみ、 ボタンの下にある LED が点灯します。

教官から訓練生へ

主操縦軸（ピッチとロール）の操縦権を教官から訓練生へ移譲するには、教官用ヨークの R1 ボタンを押します。

教官用ヨークの LED が消灯し、訓練生用ヨークの LED が点灯します。

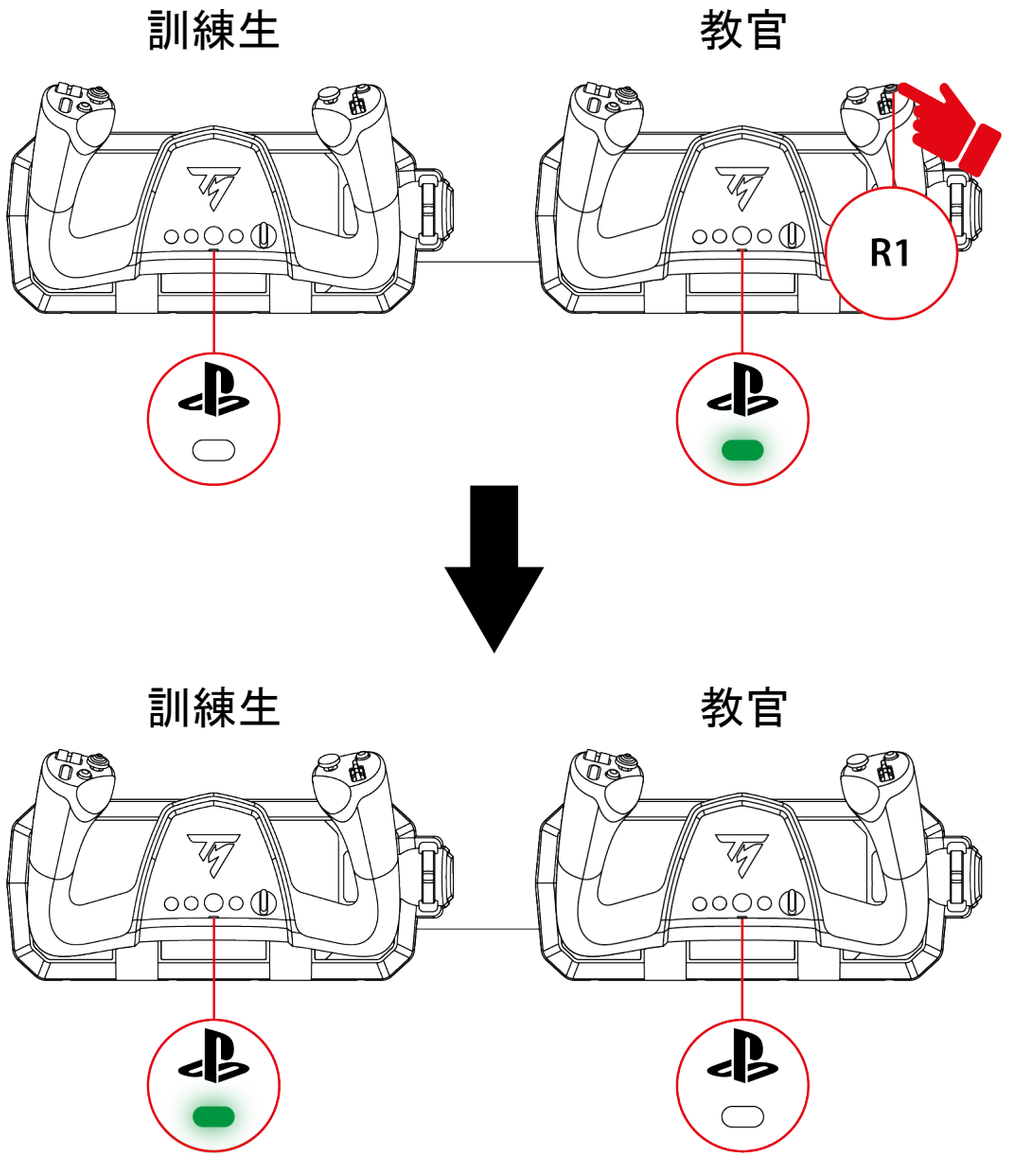

訓練生から教官へ

教官が主操縦軸（ピッチとロール）の操縦権を即座に取り戻すには、教官用ヨークの主操縦軸のいずれかを動かします。訓練生用ヨークの LED が消灯し、教官用ヨークの LED が点灯します。

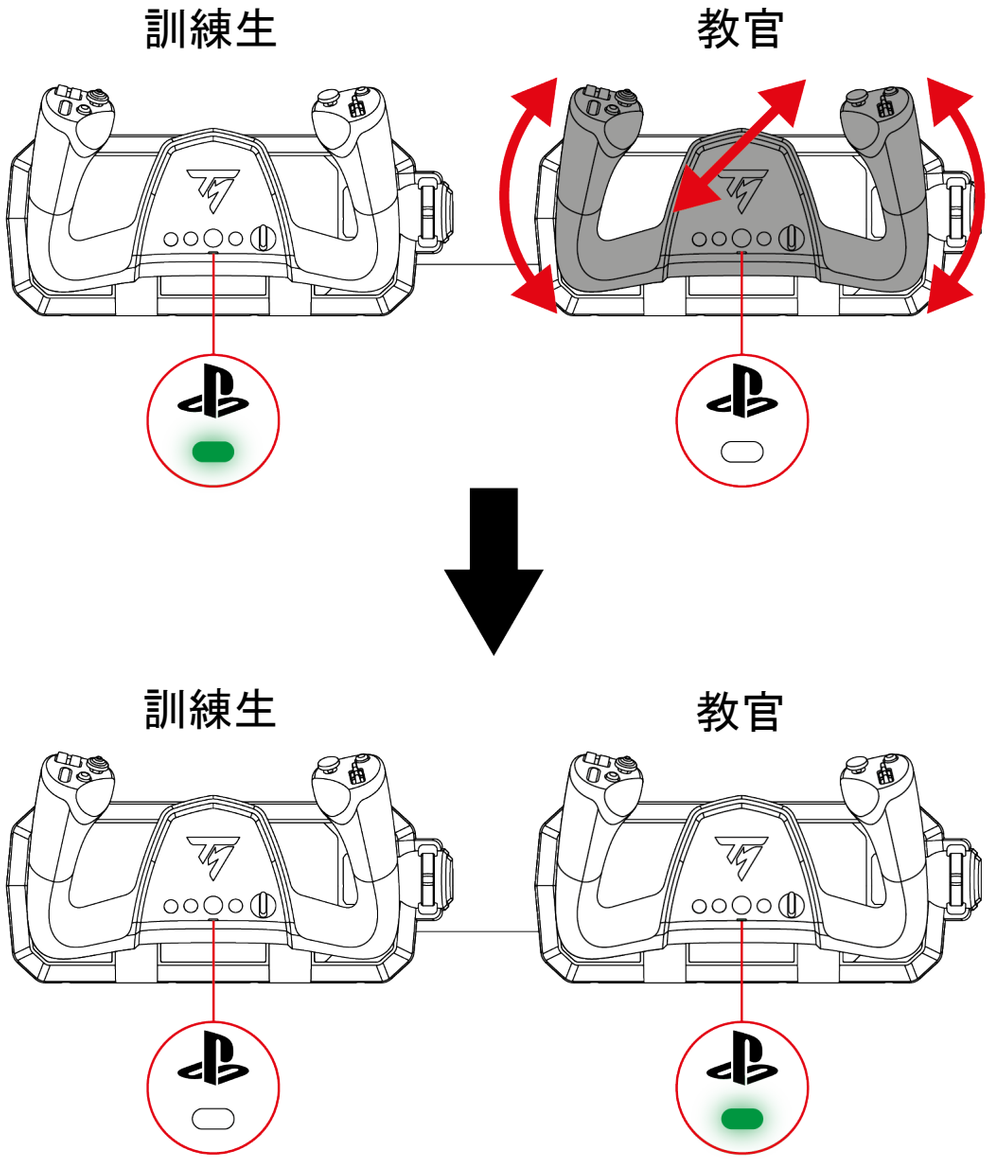



操縦権の移譲を遅らせる

ヨークが中央からずれた状態で教官が主操縦軸（ピッチとロール）の操縦権を取り戻したい場合は、操縦権の移譲を 2 秒遅らせることができます。

これを行うには、教官用ヨークの R1 ボタンを押します。これにより教官は、操縦権の移譲が有効になるまでの 2 秒間で、ヨークを希望の位置に合わせることができます。

*周辺機器の使用**

デュアルコントロール構成では、各ヨークに最大 2 台の周辺機器（TFRP* ラダーペダルシステム、TCA SKY Quadrant** スロットルクアドラント）を接続できます。

– 教官用ヨークでは、2 つの RJ12 ポートを使用して周辺機器を接続します。

– 訓練生用ヨークでは、2 つの RJ12 ポートと USB-A ポートを使用して周辺機器を接続します。

**別売品*

***後日発売予定*



- TCA SKY Quadrant* スロットルクアドラント（単体販売品）をお持ちの場合は、PC または訓練生用ヨークの USB-A ポートに接続できるほか、あらかじめ USB-A コネクターを RJ12 コネクター（付属していません）に交換すれば、各ヨークの RJ12 ポートのいずれかに接続することもできます。USB-A コネクターを RJ12 コネクターに交換する方法については、**Thrustmaster テクニカルサポート** ウェブサイトをご覧ください。
- TCA SKY Yoke Flight Pack パック (PlayStation 版)* に同梱されているスロットルクアドラントをお持ちの場合は、各ヨークの RJ12 ポートのいずれかにのみ接続できます。

**後日発売予定*



- 教官用ヨークにスロットルクアドラントを接続する場合は、RJ12 ポートのいずれかに接続する必要があります。
    - TCA SKY Quadrant* スロットルクアドラント（単体販売品）をお持ちの場合、RJ12 コネクターは付属していません。USB-A コネクターを RJ12 コネクターに交換する方法については、Thrustmaster テクニカルサポート ウェブサイトをご覧ください。
    - TCA SKY Yoke Flight Pack パック (PlayStation 版)* に同梱されているスロットルクアドラントをお持ちの場合は、スロットルクアドラントを直接接続できます。

*後日発売予定

可能な構成の例:

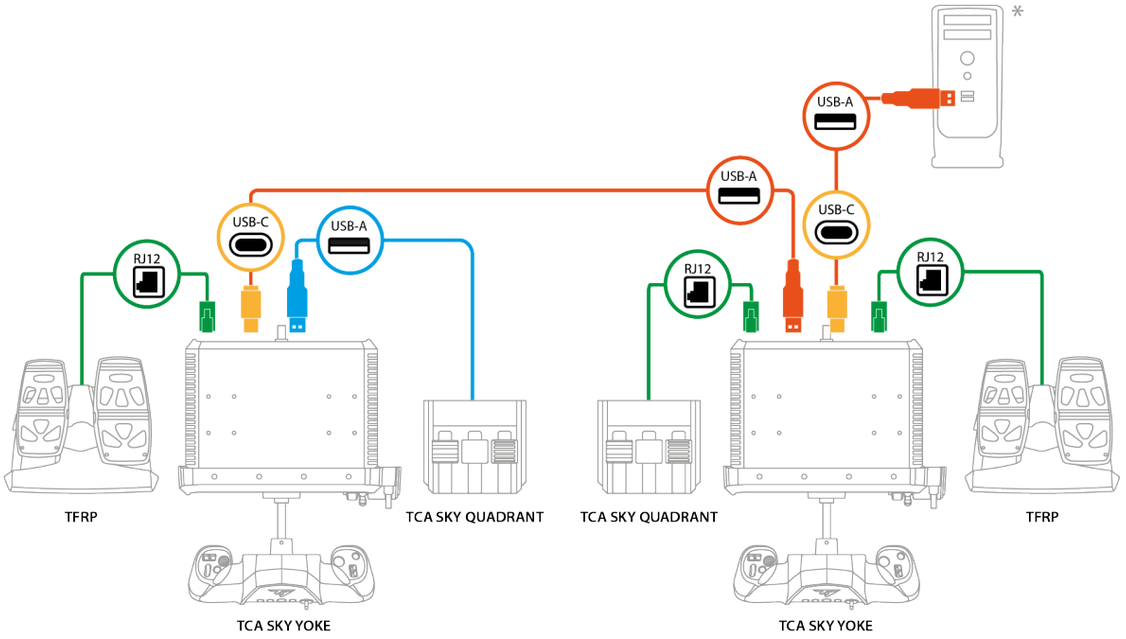

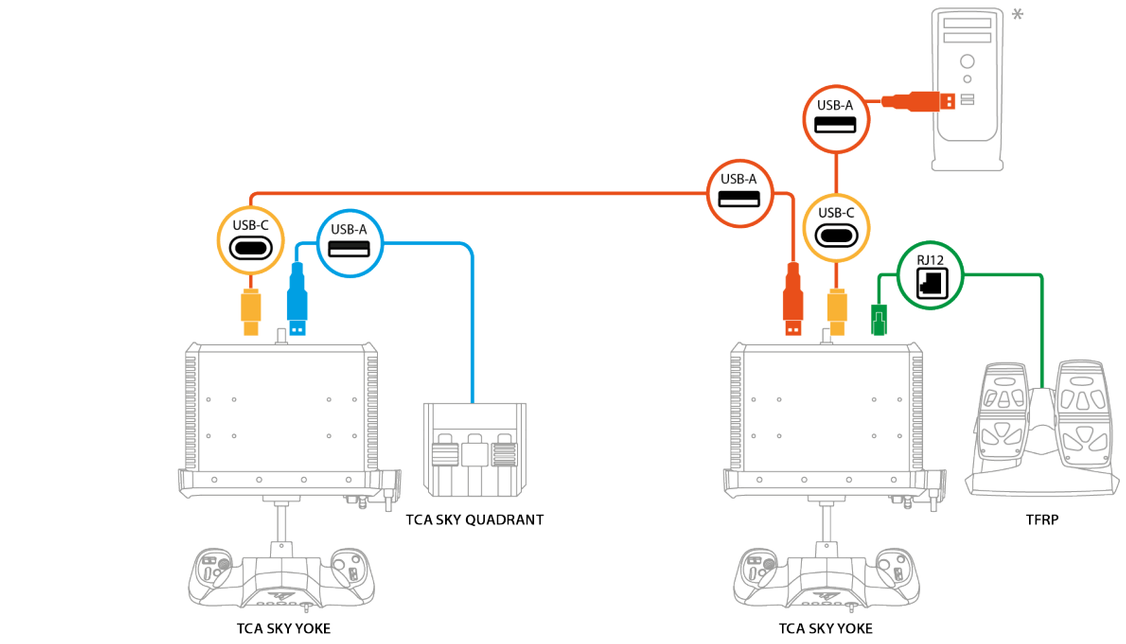

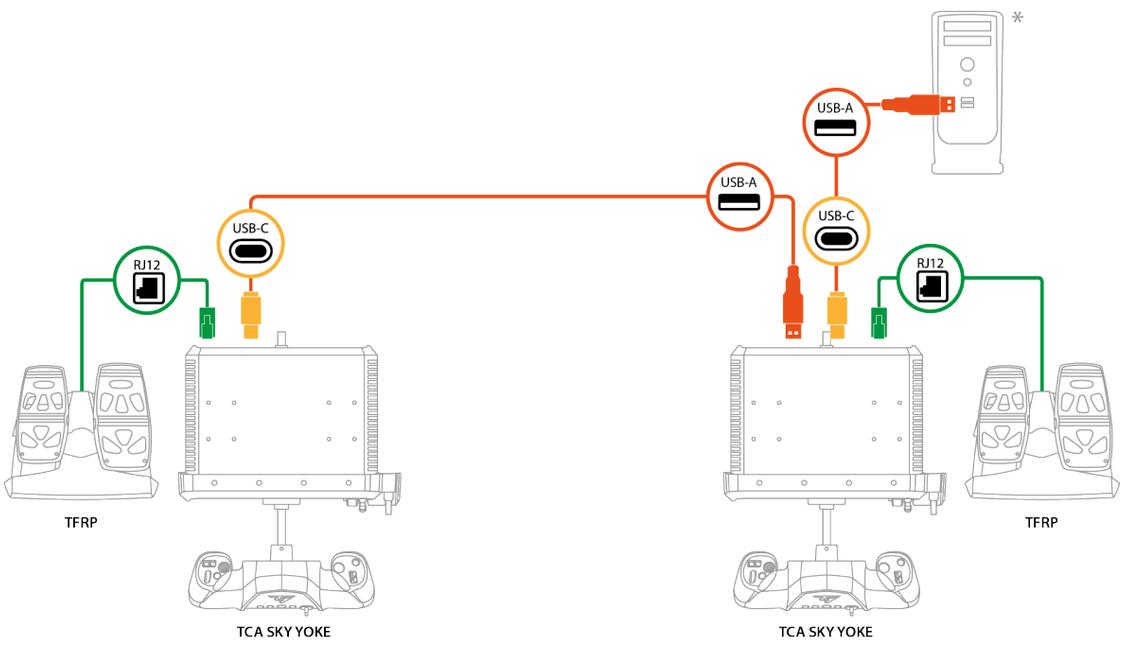

*付属していません

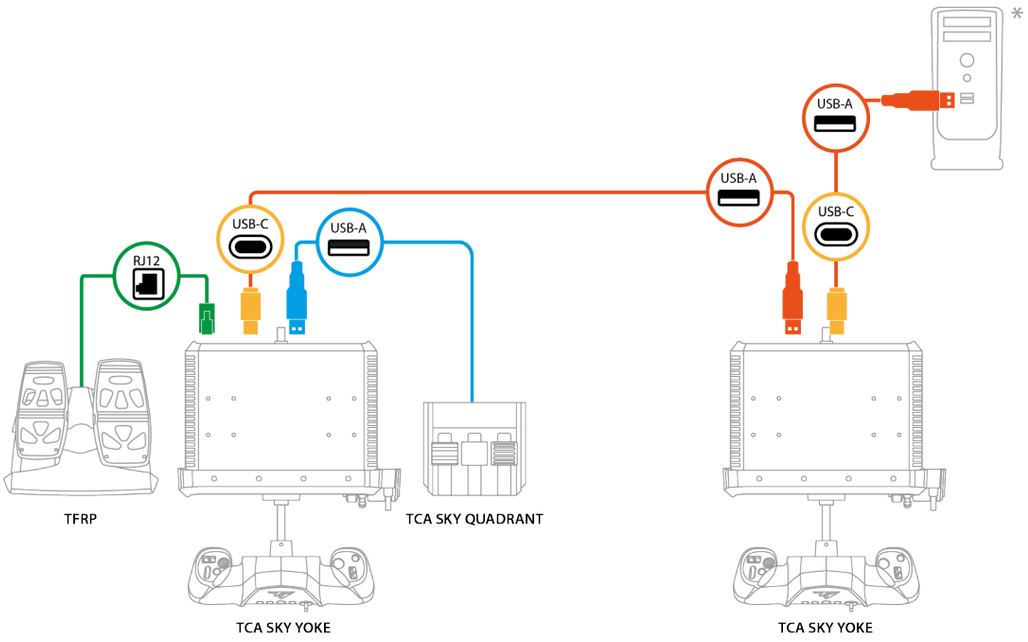
*
USB-A
USB-A
USB-C
USB-C
USB-A
RJ12
TFRP
TCA SKY QUADRANT
TCA SKY YOKE
TCA SKY YOKE

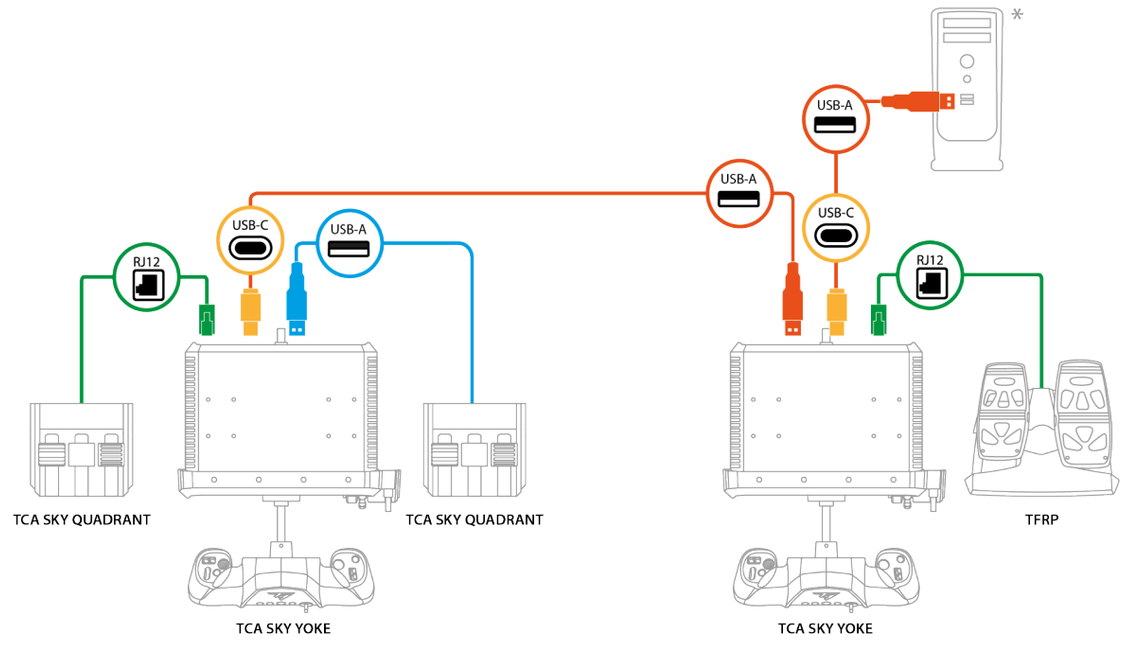
*
USB-A
USB-A
USB-C
USB-C
USB-A
RJ12
RJ12
TCA SKY QUADRANT
TCA SKY QUADRANT
TFRP
TCA SKY YOKE
TCA SKY YOKE

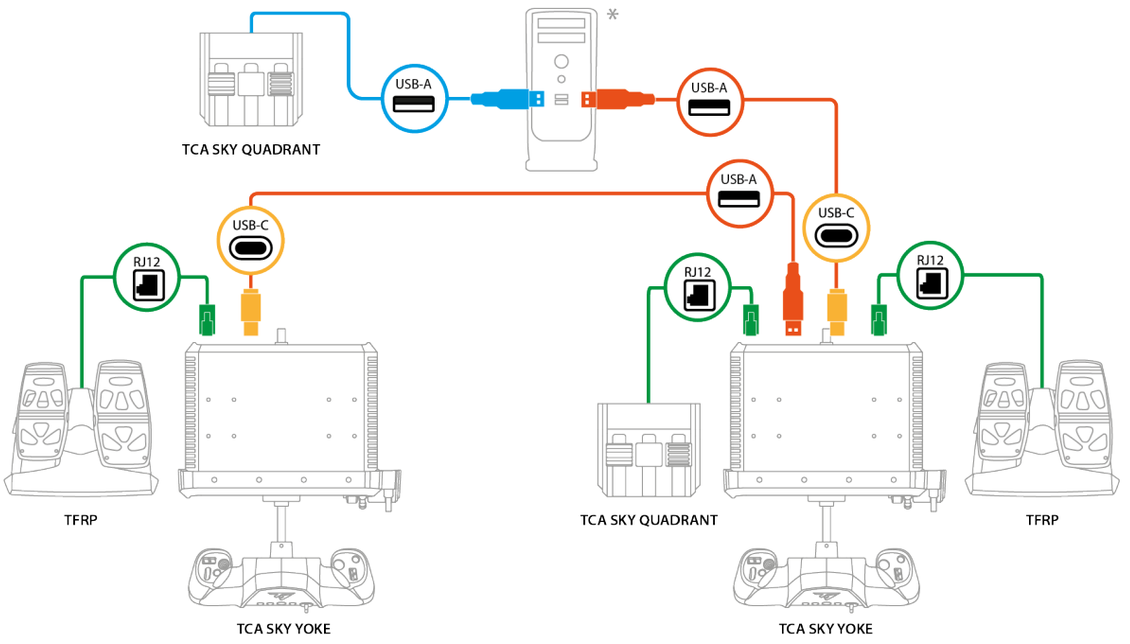
*
TCA SKY QUADRANT
USB-A
USB-A
USB-A
USB-C
USB-C
RJ12
RJ12
RJ12
TFRP
TCA SKY QUADRANT
TFRP
TCA SKY YOKE
TCA SKY YOKE

*付属していません

重要な注意事項

デュアルコントロール構成の場合:

- **セレクタースイッチ**（ボタン 15、16、17、18、19）と**内蔵スロットル**（Z 軸）は、訓練生用ヨークでのみ機能します。
- **ボタン**は、操縦権の移譲に影響を与えることなく、両方のヨークでいつでも使用できます。ただし、教官用ヨークの R1 ボタンは操縦権の移譲専用です。訓練生用ヨークでは、R1 ボタンにさまざまな機能を割り当てることができます。
- 各ヨークの**ミニスティック**は、いつでも使用できます。同時に使用した場合は、教官用ヨークのミニスティックが訓練生用ヨークのミニスティックよりも優先されます。
- 各ヨークの**アナログトリガー**は、いつでも使用できます。同時に使用した場合は、教官用ヨークのアナログトリガーが訓練生用ヨークのアナログトリガーよりも優先されます。

- TFRP* ラダーペダルシステムは、操縦権の移譲に影響しません。
- TCA SKY Quadrant** スロットルクアドラント（1 台または 2 台）は、スロットルクアドラントの軸が独立しているため、どちらのヨークが主操縦軸（ピッチとロール）を操作しているかにかかわらず、教官と訓練生の両方が使用できます。

**別売品*

***後日発売予定*

TCA SKY Quadrant* スロットルクアドラントを 2 台使用する場合:

- 各ヨークにクアドラントを 1 台ずつ RJ12 コネクターで接続した場合: 教官用ヨークに接続したクアドラントがクアドラント A になります。
- 2 台のクアドラントを同じヨークに RJ12 コネクターで接続した場合: 左側の RJ12 コネクター (USB-A ポートの隣) に接続したクアドラントがクアドラント A になります。
- 1 台のクアドラントを一方のヨークに RJ12 コネクターで接続し、もう 1 台のクアドラントを同じヨーク、もう一方のヨーク、または PC に USB-A で接続した場合: RJ12 で接続したクアドラントがクアドラント A になります。
- 1 台のクアドラントをヨークに USB-A で接続し、もう 1 台のクアドラントを PC に USB-A で接続した場合: 2 台のクアドラントはそれぞれ独立して動作します。

TCA SKY Quadrant* スロットルクアドラント (別売) を RJ12 ポートに接続するには、あらかじめ USB-A コネクターを RJ12 コネクター (付属していません) に交換する必要があります。USB-A コネクターから RJ12 コネクターへの交換方法は、**Thrustmaster テクニカルサポート** ウェブサイトでご確認ください。

**後日発売予定*

TFRP* ラダーペダルシステムを 2 台使用する場合:

- ラダーペダルシステムは、1 台のヨークにつき 1 台のみ取り付けてください。
- 教官用ヨークに接続したラダーペダルシステムの操作は、訓練生用ヨークに接続したラダーペダルシステムの操作よりも優先されます。

  この優先順位は、ヨークの主操縦軸の操作には影響しません: 教官がラダーペダルシステムを操作しても、訓練生がヨークの主操縦軸の操縦権を失うことはなく、その逆も同様です。

*別売品

13. FAQ とテクニカルサポート

TCA SKY Yoke ヨークについてご質問がおありですか、それとも技術的な問題が発生していますか？そのような場合は、Thrustmaster テクニカルサポートのウェブサイトにアクセスしてください:

https://support.thrustmaster.com/product/tca-sky-yoke-p/

1. ヨークが正常に動作しない、または正しくキャリブレーションされていない

– ゲーム機または PC の電源を切り、ヨークを取り外してから再接続します。次に、ゲーム機または PC を再起動し、ゲームを起動し直してください。

– キャリブレーションの問題を防ぐため、製品を接続する際は、ヨークを中央に保ち、動かさないようにしてください。

– PlayStation®5 ゲーム機では、ヨークの ボタンを押し、PlayStation™Network アカウントにサインインすると、ヨークが使用可能になります。

– お使いのプラットフォーム（PlayStation®5 ゲーム機または PC）に合った互換性モードを選択していることを確認してください。

2. ヨークを設定できない

– ゲームのメニューにアクセスし、**オプション** > **コントローラー** > **ゲームパッド** または **ジョイスティック** を選択します。次に、最適な設定を選択するか、ヨークのオプションを完全に再設定してください。

– 詳しくは、ゲームのユーザーズマニュアルまたはオンラインヘルプを参照してください。

3. ヨークの感度が強すぎる、または弱すぎる

– ヨークは、各軸を数回動かすと自動的にキャリブレーションされます。

– ゲームのメニューにアクセスし、**オプション** > **コントローラー** > **ゲームパッド** または **ジョイスティック** を選択します。次に、ヨークの感度とデッドゾーンを調整してください (これらのオプションが利用可能な場合)。

4. ヨークが動作しない

ヨークをビデオゲームで正しく機能させるためには、ファームウェアをアップデートする必要があります。
アップデートを実行するには、次のサイトにアクセスしてください:

https://support.thrustmaster.com/product/tca-sky-yoke-p/

Drivers（ドライバ）を選択し、ダウンロードおよびインストール手順を含む指示に従ってください。

5. ラダーペダルが動作しない

TFRP* ラダーペダルシステムを 2 台使用している場合は、各ヨークにラダーペダルシステムが 1 台ずつ接続されていることを確認してください。

*別売品

THRUSTMASTER®

TCA SKY YOKE

图马思特 TCA SKY 系列 YOKE 摇杆 PS 版

适用于 PlayStation®5 游戏主机和 PC*

用户手册

在安装本产品**之前**、以任何方式使用本产品**之前**以及对其执行任何维护**之前**，请**仔细阅读**本手册提供的说明。请务必遵守安全说明。不遵守这些说明可能导致事故和/或损坏。请保留本手册，以便您日后查阅说明。

** 此产品对 PC 的兼容性 (Windows® 10/11) 未经 Sony Interactive Entertainment 的测试或认可。*

目录

1. 包装清单 6

2. 技术特性 7

3. 用法信息 10

4. 将飞行驾驶盘安装在台面或桌面上.....12

5. 将飞行驾驶盘安装在驾驶舱中 15

6. 安装.....18

在 PlayStation®5 游戏主机上 18

在 PC 上.....21*

7. 针对 PLAYSTATION®5 游戏主机的映射 30

8. 针对 PC 的映射 31

9. 兼容性模式 32

10. 特性.....35

节流阀.....35

偏航控制（方向舵）.....36

俯仰控制（升降舵）.....37

滚转控制（副翼）.....38

俯仰配平 (trim).....39

八向“视角”苦力帽开关.....40

11. 兼容性.....41

连接方式.....42

12. 双人操纵.....44

连接.....45

转移控制权.....47

使用外设.....51*

重要说明.....56

13. 常见问题解答和技术支持.....60

TCA SKY YOKE

使用 TCA SKY Yoke，畅享沉浸式飞行体验，从起飞那一刻起便能获得顺畅、精准的驾驶感受。

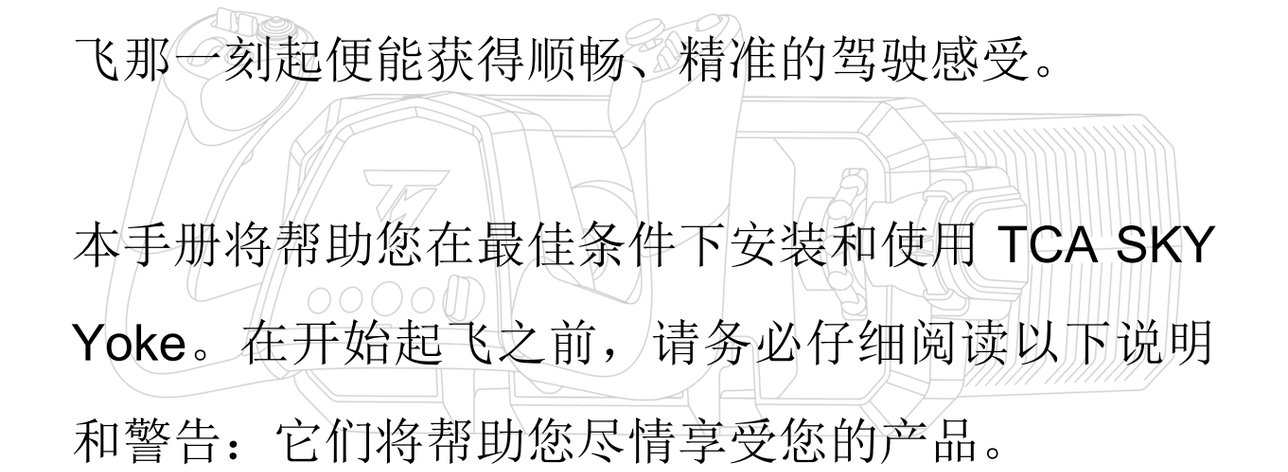

本手册将帮助您在最佳条件下安装和使用 TCA SKY Yoke。在开始起飞之前，请务必仔细阅读以下说明和警告：它们将帮助您尽情享受您的产品。



更新固件

为使 TCA SKY Yoke 飞行驾驶盘能在电子游戏中正常工作，您需要更新其固件。

要执行更新，您有**两种方式**可选：

下载 PC 驱动程序及其适用于 Windows® 控制面板的自定义界面：

1. 转至 **http://support.thrustmaster.cn/zh/product/tca-sky-yoke-p-zh/**
2. 卸载旧版 PC 驱动程序，然后下载并安装 **Drivers**（驱动程序）部分提供的新版 PC 驱动程序。完成安装后，重新启动计算机。
3. 打开 **THRUSTMASTER FIRMWARE UPDATER** 应用，将飞行驾驶盘更新到最新的固件版本。

或

下载 My Thrustmaster Panel 软件：

1. 转至 **http://support.thrustmaster.cn/zh/product/tca-sky-yoke-p-zh/**
2. 下载并安装 **Software**（软件）部分提供的 My Thrustmaster Panel 软件并按照说明操作。

1. 包装清单

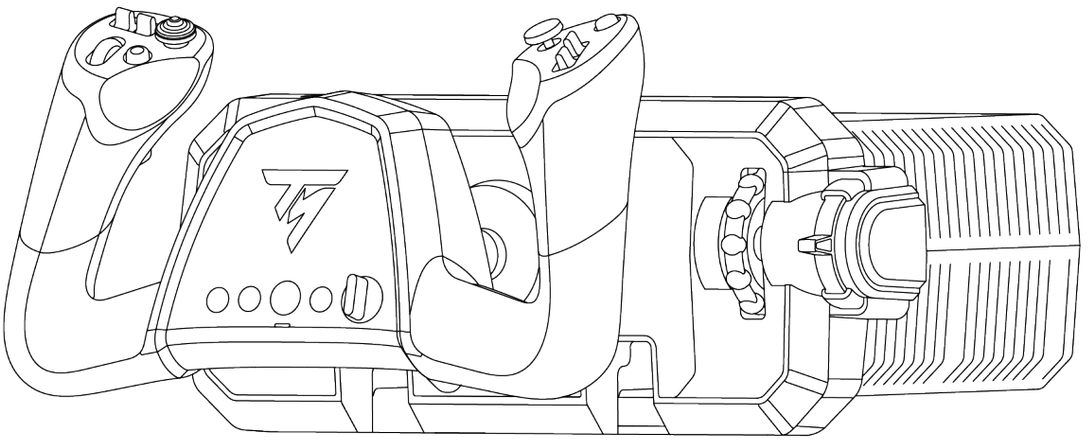

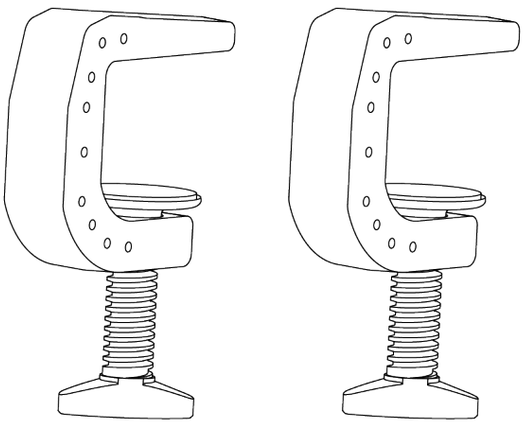



2. 技术特性

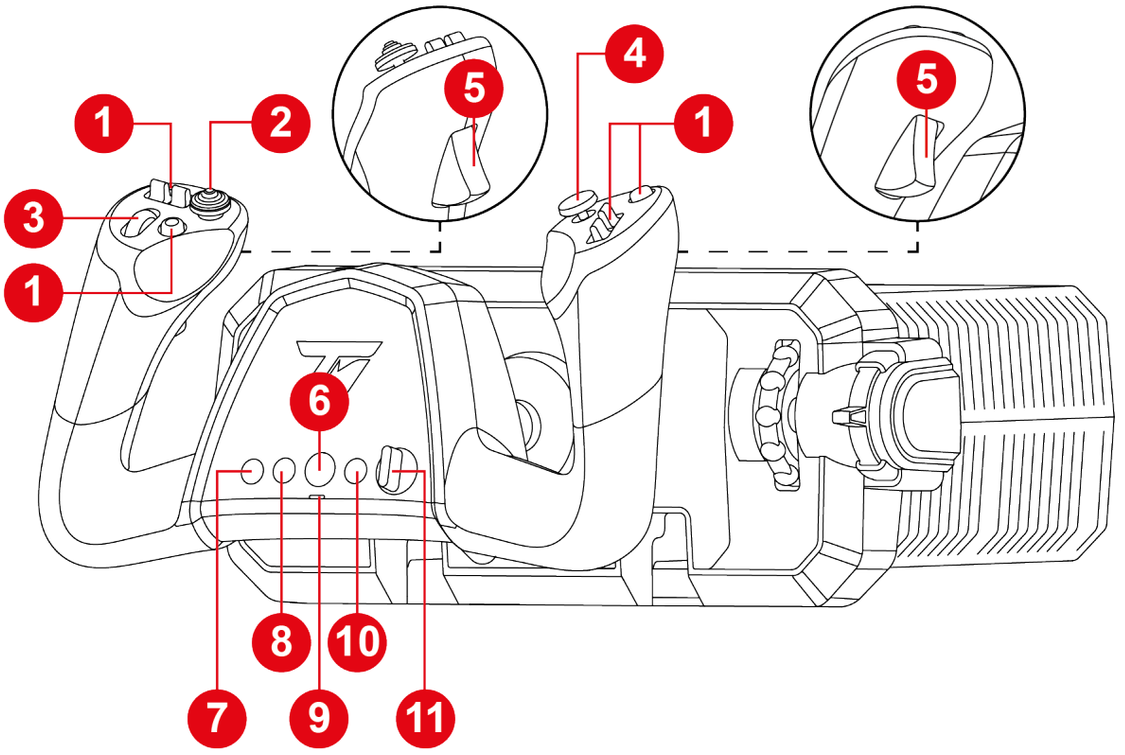

1. 操作按钮
2. 八向“视角”苦力帽开关
3. 滚轮
4. 模拟迷你操纵杆
5. 带方向舵功能的模拟扳机
6. PS 按钮
7. 模式按钮
8. 创建按钮（PS5® 游戏主机上）
9. 兼容性模式 LED（红色或绿色）
10. 选项按钮（PS5® 游戏主机上）
11. 选择器开关（五档）

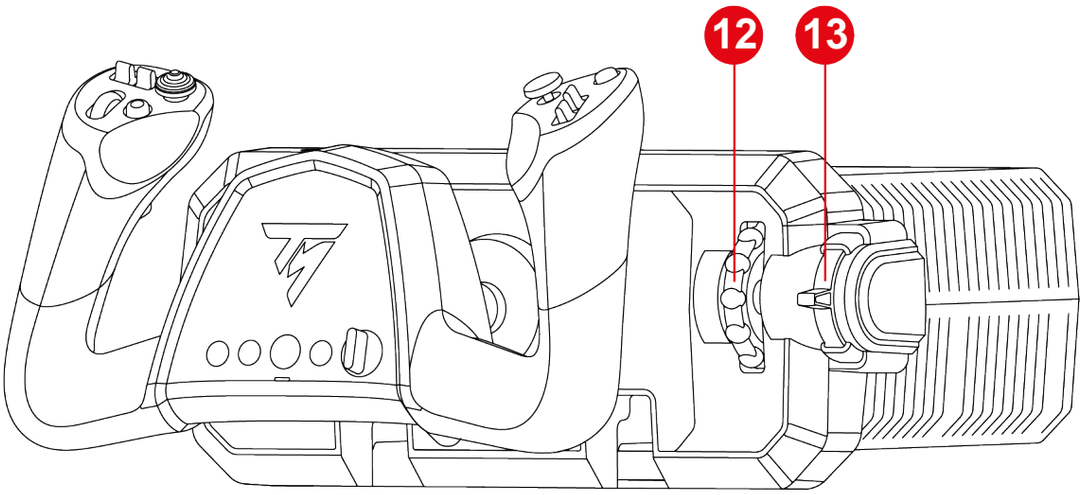

12. 配平轮 (trim)

13. 内置节流阀

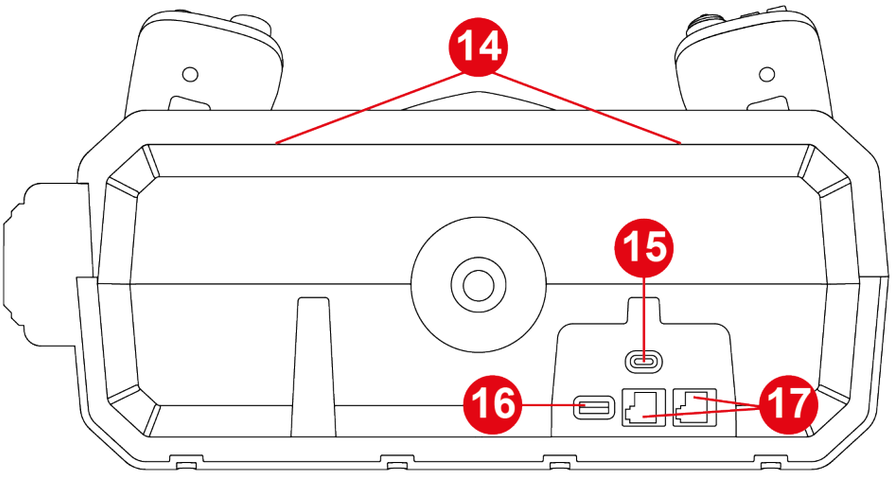

14. 配件安装支架（另售）

15. USB-C 端口

16. USB-A 端口

17. RJ12 端口

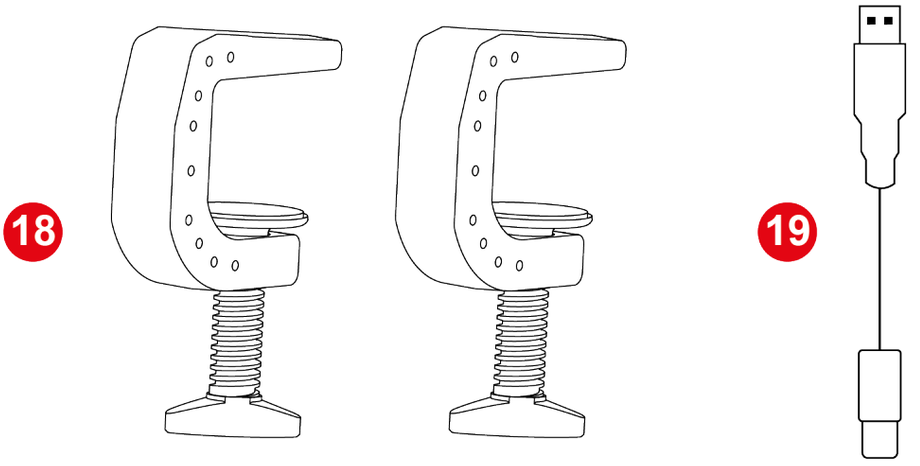

18. 牢固的夹具式安装系统

19. USB-C – USB-A 电缆

3. 用法信息



文档

在使用本产品之前，请仔细重读本文档，并妥善保存以备日后参考。

夹伤危险

使用 TCA SKY Yoke 飞行驾驶盘时，切勿将手指伸入底座与飞行驾驶盘轴杆之间的空隙。

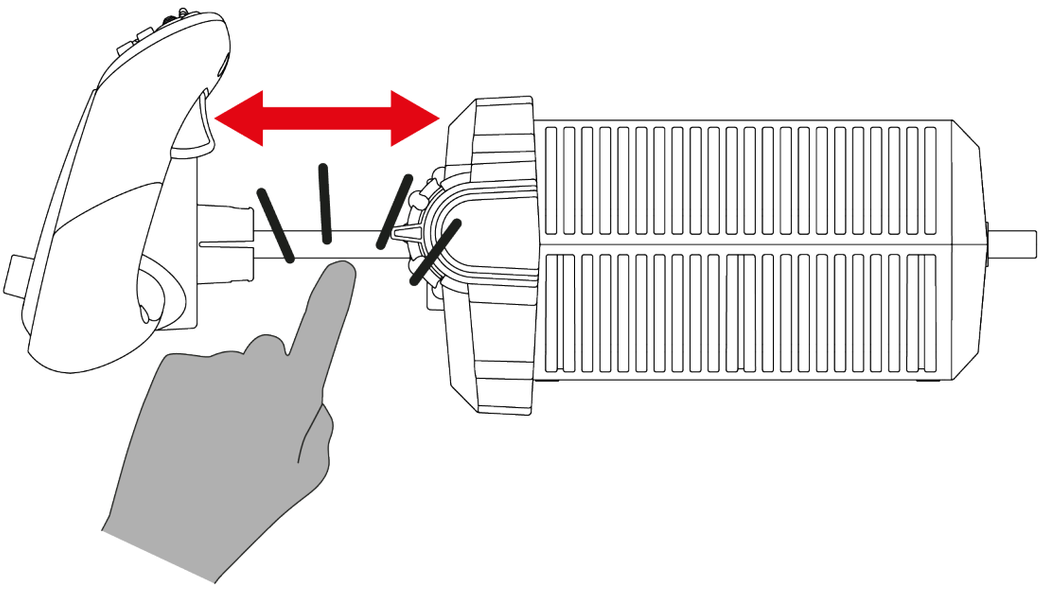

4. 将飞行驾驶盘安装在台面或桌面上



- 飞行驾驶盘必须始终安装在稳固的承载面上。如果在不稳定的承载面上（例如腿上）使用飞行驾驶盘，承载面的晃动会影响主飞行轴（俯仰和滚转）的响应。
- 飞行驾驶盘与墙壁或屏幕之间应至少保持 10 cm 的距离：向前推飞行驾驶盘时，其轴杆会伸出底座后方。
- 在每次使用前，请按照本手册的说明，确认飞行驾驶盘仍正确地固定在承载面上。



承载面的稳固性

- 此安装方式适用于厚度为 10 ~ 45 mm 的台面和桌面。
- 严禁将飞行驾驶盘安装在玻璃桌上。

1. 将飞行驾驶盘安放在台面或桌面上。

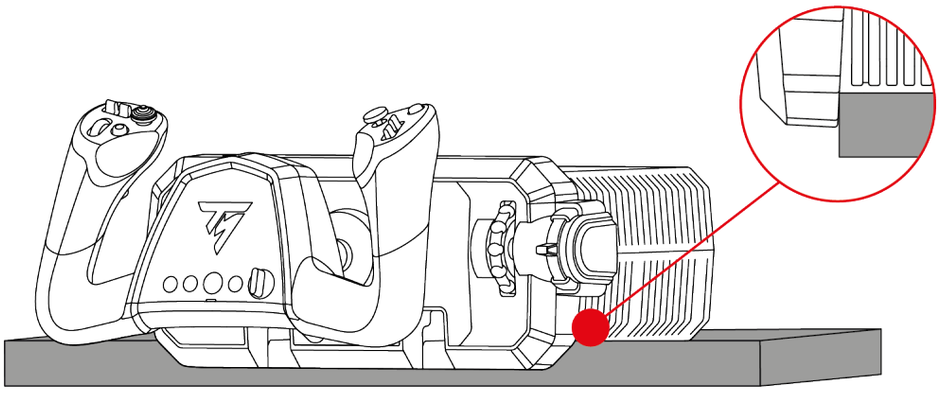

将飞行驾驶盘安放在台面或桌面上时，请务必用手扶住，以防其向前倾倒。

2. 将安装支架插入底座内侧的插槽中。确保支架上的凹口正确位于底座内部的相应位置。

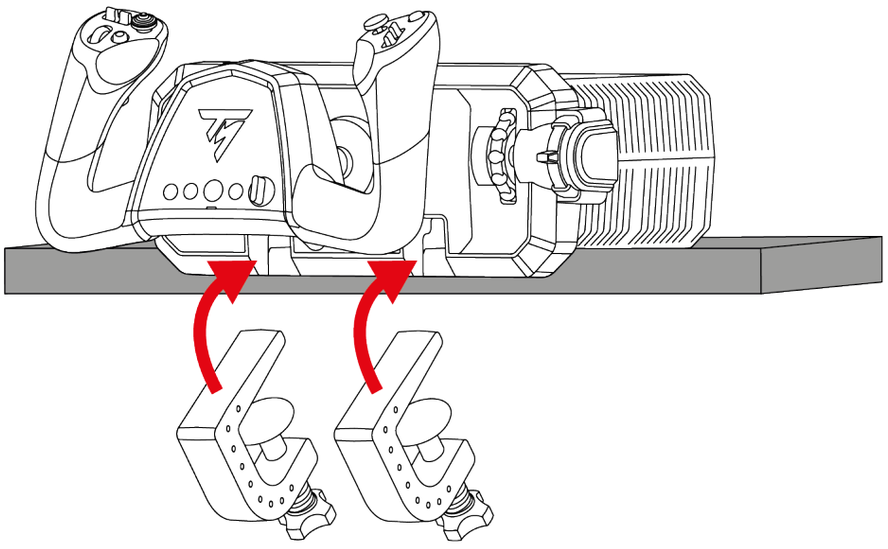

3. 拧紧夹紧螺丝，直至飞行驾驶盘纹丝不动为止。

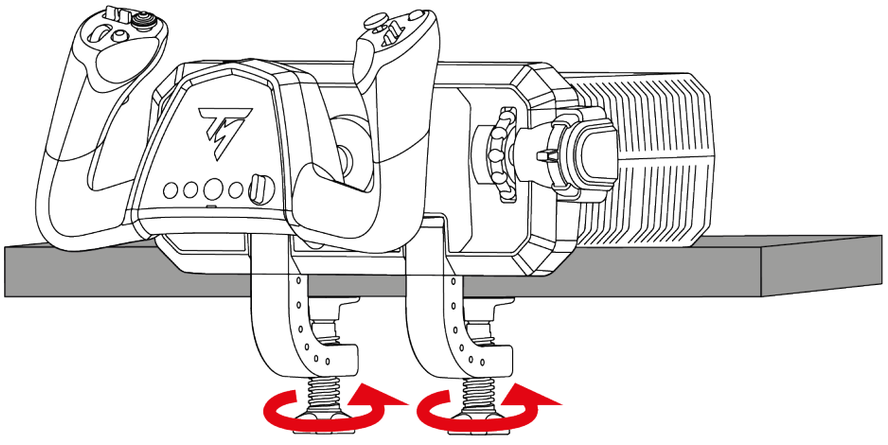

夹伤危险

在拧紧夹紧螺丝时，切勿让您的手指置于安装支架和台面或桌面之间。

5. 将飞行驾驶盘安装在驾驶舱中



- 飞行驾驶盘必须始终安装在稳固的承载面上。如果在不稳定的承载面上（例如腿上）使用飞行驾驶盘，承载面的晃动会影响主飞行轴（俯仰和滚转）的响应。
- 为避免损坏飞行驾驶盘，请向驾驶舱制造商或技术支持部门确认该驾驶舱与 Thrustmaster（图马思特）产品兼容。对因未遵守这些说明而造成的后果，Thrustmaster（图马思特）概不承担任何责任。
- 要将飞行驾驶盘固定到承载面上，请使用 M5 螺丝（未提供）。
- 螺丝伸入底座内部的最大长度不得超过 30 mm，以免损坏底座。

要将飞行驾驶盘固定到驾驶舱*或固定承载面*上，请使用飞行驾驶盘底部的三个螺纹孔和三颗 M5 螺丝（未提供）。

确保螺丝伸入底座内部的长度不超过 30 mm。

安装模板的尺寸：

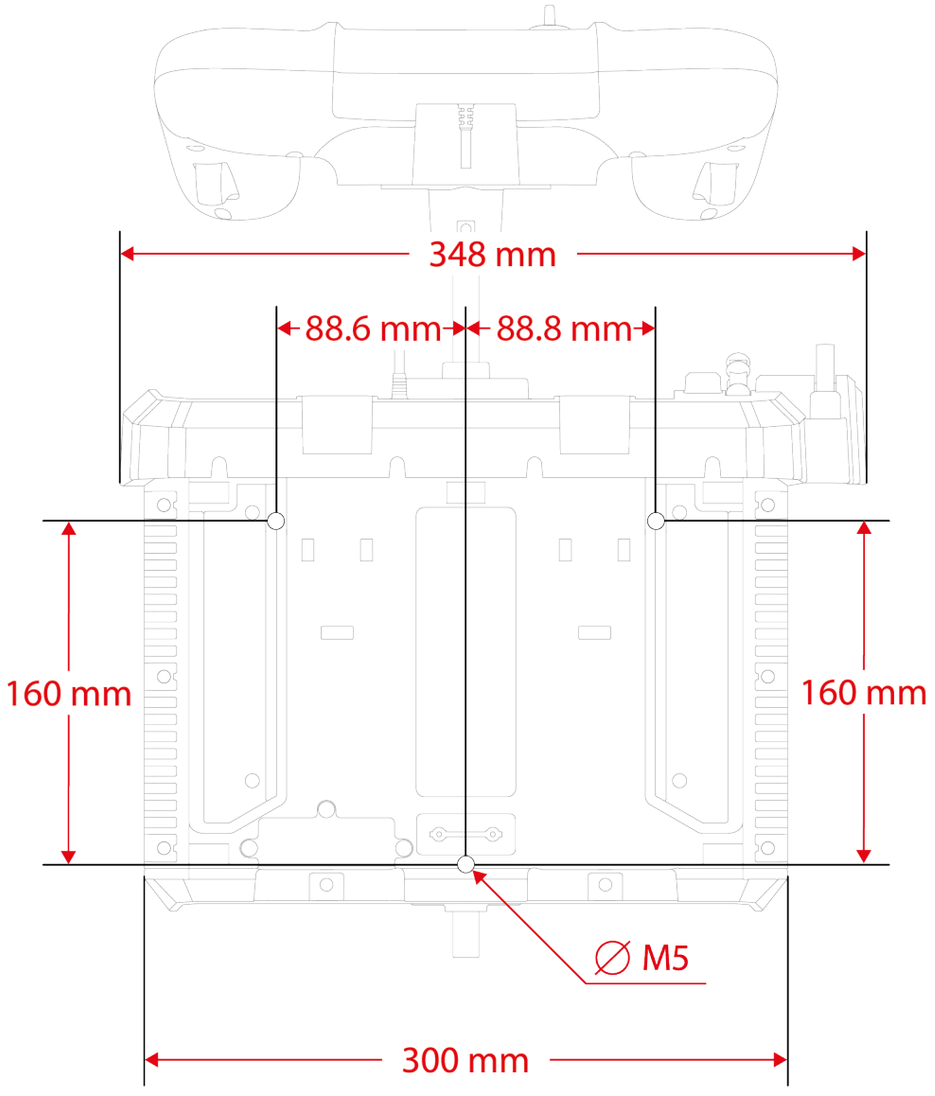

未提供



您可以在此处下载安装模板：**http://support.thrustmaster.cn/zh/product/tca-sky-yoke-p-zh/**。打印模板，然后将其转印到承载面上，以便钻出安装孔。

6. 安装

在 PlayStation®5 游戏主机上

1

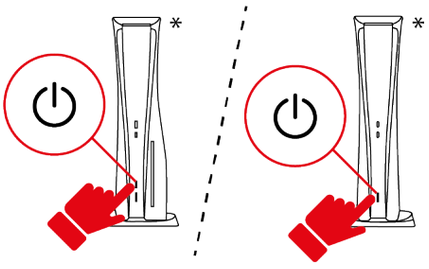

2

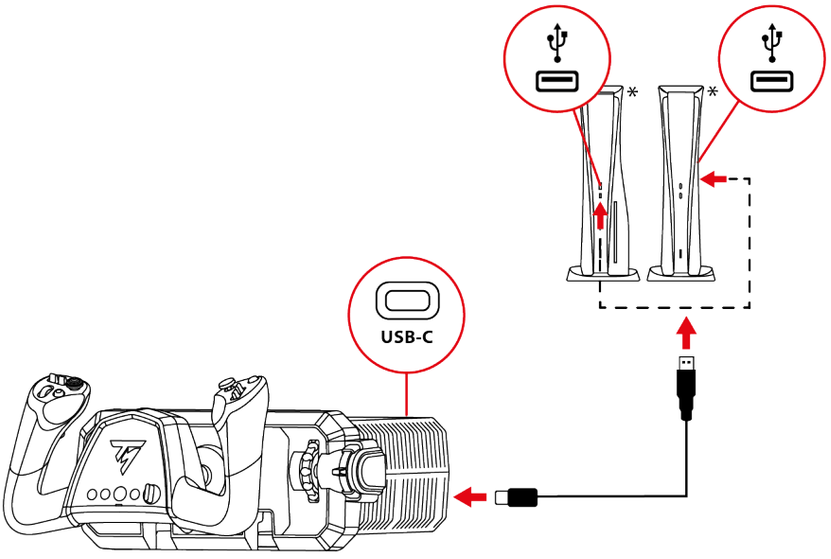

3

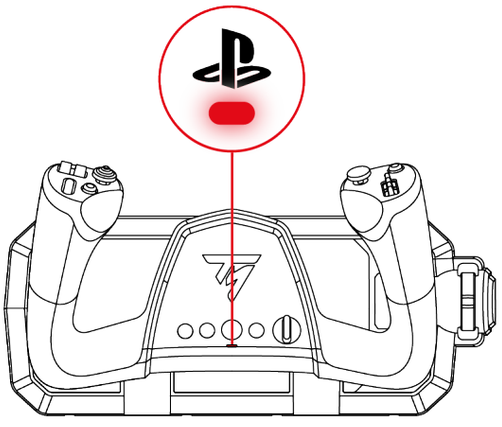

** 未提供*

1. 打开游戏主机电源。
2. 将 USB-C – USB-A 电缆的两端分别连接到飞行驾驶盘的 USB-C 端口和游戏主机的 USB-A 端口。
3. PS 按钮下方的 LED 应亮红灯。
4. 如果 LED 不是红色，请按照此处列出的步骤更改兼容性模式。
5. 按 PS 按钮，将飞行驾驶盘关联到您的用户档案。

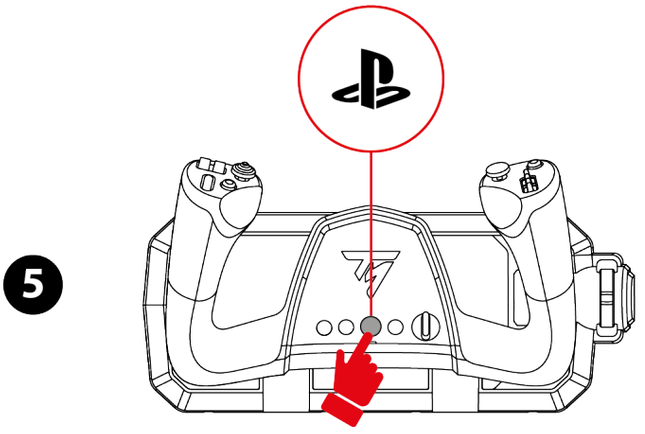

6. 启动支持 Flight Stick 模式的兼容游戏。

现在即可开始玩游戏了！



兼容游戏

– 在 PlayStation®5 游戏主机上，TCA SKY Yoke 飞行驾驶盘仅兼容支持 Flight Stick 模式的游戏。

– PlayStation®5 游戏主机的兼容游戏列表详见以下网址：

http://support.thrustmaster.cn/zh/product/tca-sky-yoke-p-zh/

在 **Games settings**（游戏设置）部分中，选择 **PlayStation® Games list**（PlayStation® 游戏列表）。此列表将定期更新。

在 PC 上*

在 PC* 上安装 TCA SKY Yoke 飞行驾驶盘时，您有两种方式可选：使用 PC 驱动程序及其适用于 Windows® 控制面板的自定义界面，或使用 My Thrustmaster Panel 软件。

这两种方式均可让您在相同条件下使用 TCA SKY Yoke。

** 此产品对 PC 的兼容性 (Windows® 10/11) 未经 Sony Interactive Entertainment 的测试或认可。*

使用控制面板时

1



2

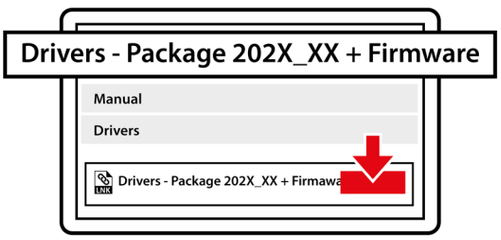

3

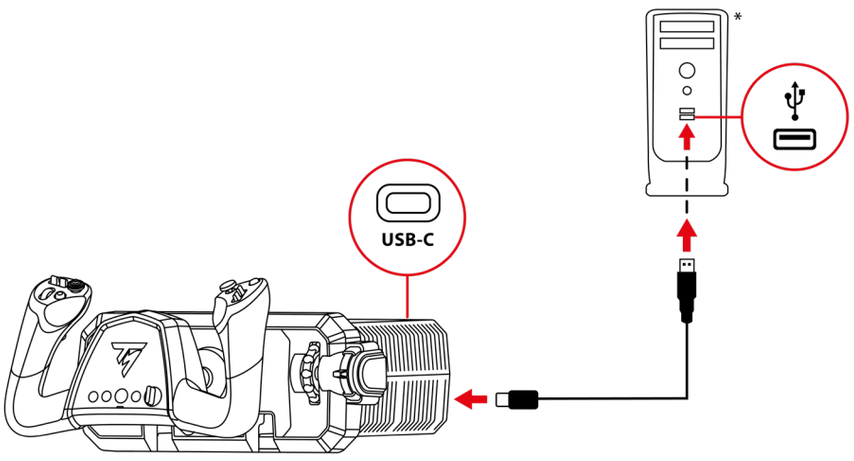

4

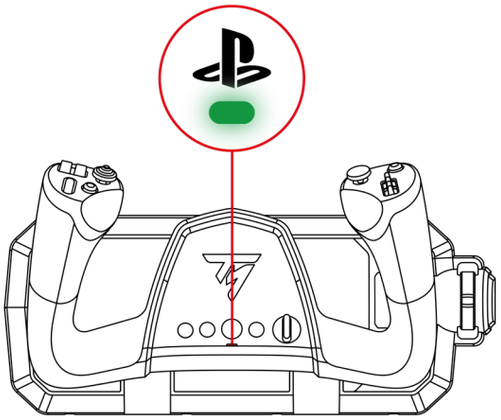

* *未提供*

1. 请访问：
   http://support.thrustmaster.cn/zh/product/tca-sky-yoke-p-zh/
2. 下载并安装 PC 驱动程序及其适用于 Windows® 控制面板的自定义界面。
3. 安装 PC 驱动程序后，将 USB-C – USB-A 电缆的两端分别连接到飞行驾驶盘的 USB-C 端口和 PC 的 USB-A 端口。
4. 按钮下方的 LED 应亮绿灯。
5. 如果 LED 不是绿色，请按照**此处**列出的步骤更改兼容性模式。

现在即可开始玩游戏了！

控制面板：

要访问控制面板，请选择**开始**，在搜索栏中键入 **Control Panel** 或**控制面板**，然后单击 **Control Panel** 或**控制面板**（在 Windows® 10/11 中）。



此时将显示**游戏控制器 (Game Controllers)** 对话框。屏幕上将显示该配件，其名称为 **TCA SKY YOKE**，状态为 **OK**。

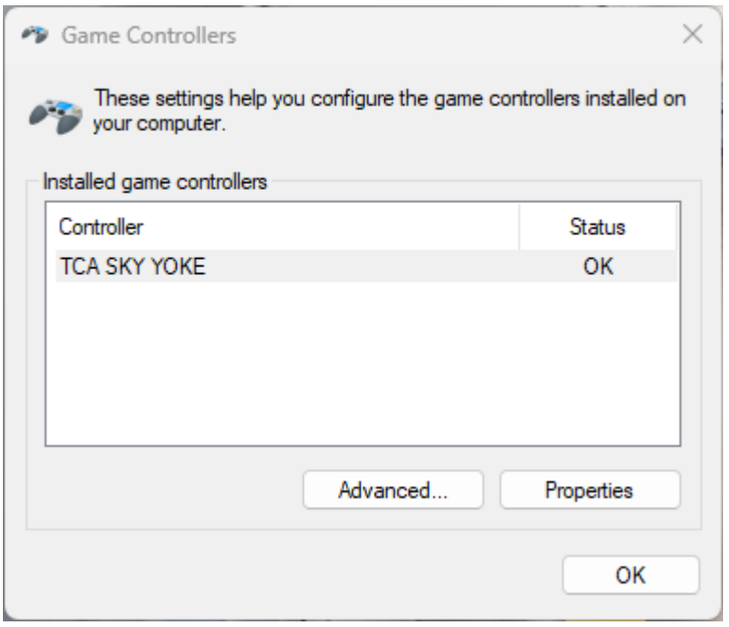

在**游戏控制器 (Game Controllers)** 对话框中，单击**属性 (Properties)** 可测试和查看所有功能。

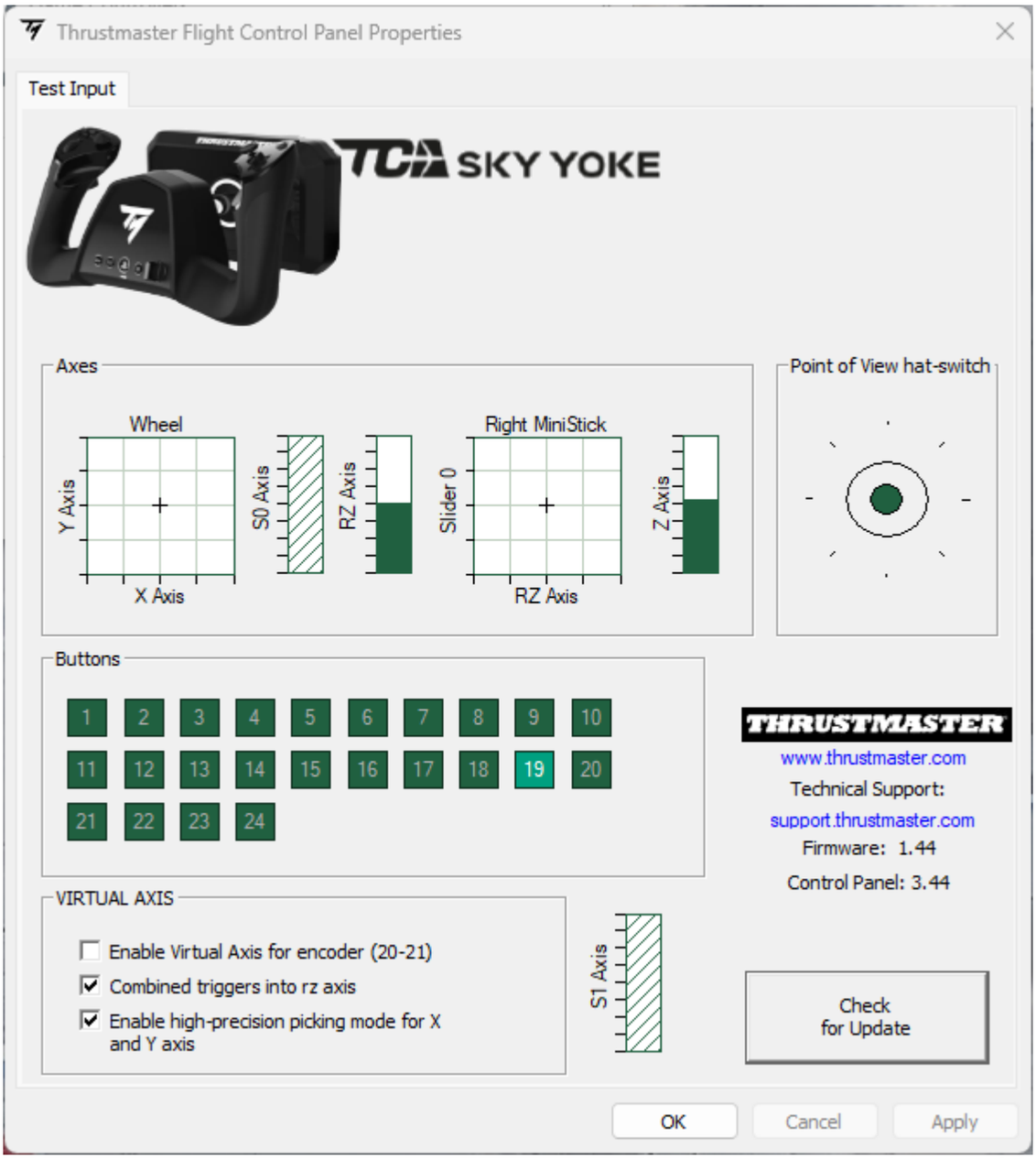

使用 My Thrustmaster Panel 软件时

1

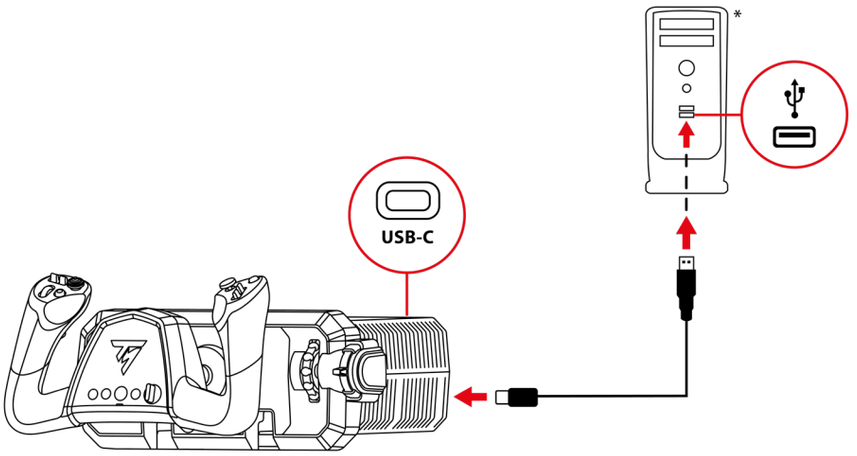

2



3

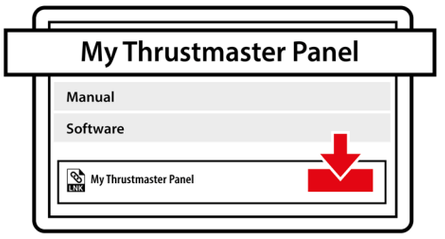

4

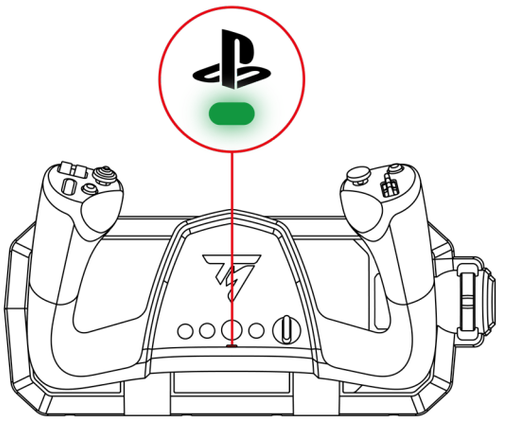

* 未提供

1. 将 USB-C – USB-A 电缆的两端分别连接到飞行驾驶盘的 USB-C 端口和 PC 的 USB-A 端口。
2. 请访问：

   http://support.thrustmaster.cn/zh/product/tca-sky-yoke-p-zh/
3. 下载并安装 **Software**（软件）部分提供的 My Thrustmaster Panel 软件并按照说明操作。
4. 按钮下方的 LED 应亮绿灯。
5. 如果 LED 不是绿色，请按照**此处**列出的步骤更改兼容性模式。

现在即可开始玩游戏了！

My Thrustmaster Panel：

要访问 My Thrustmaster Panel 软件，请选择**开始**，然后在搜索栏中键入 **My Thrustmaster Panel**。

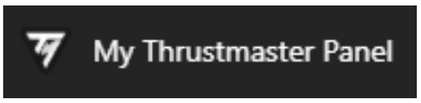

此时，即会启动 **My Thrustmaster Panel** 软件。屏幕上将显示该配件，其名称为 **TCA SKY YOKE**。

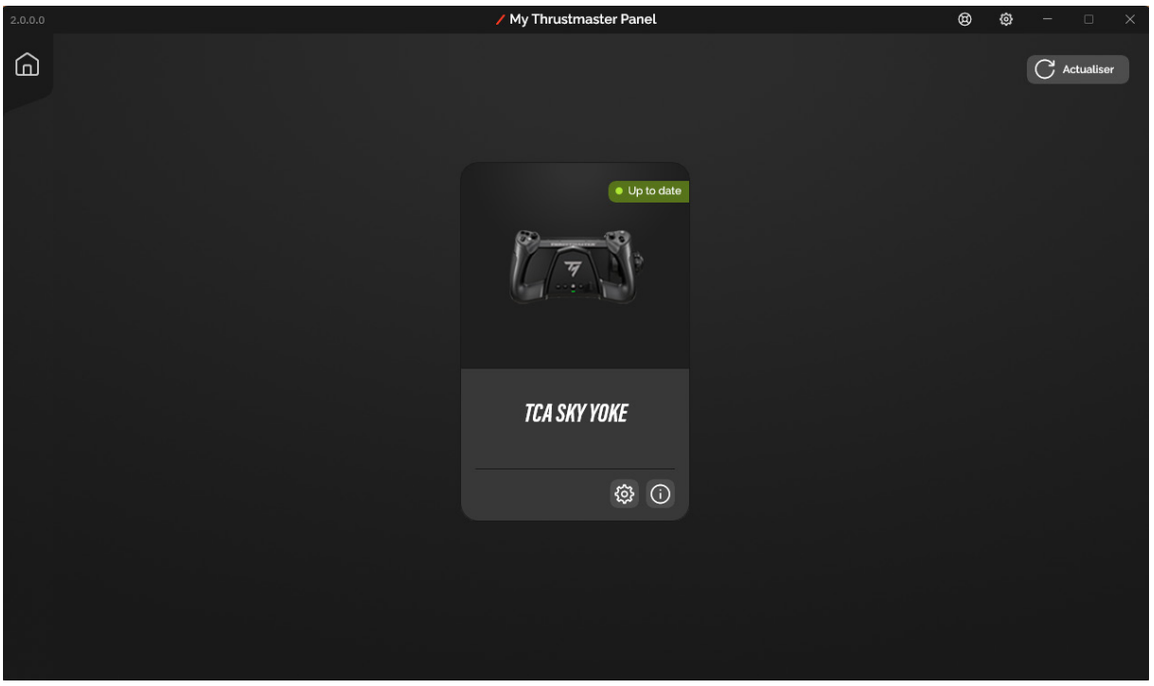

单击 **TCA SKY Yoke**，然后单击 **SETTINGS（设置）**或 **TESTING（测试）**选项卡，即可测试和查看所有功能。

SETTINGS（设置）选项卡

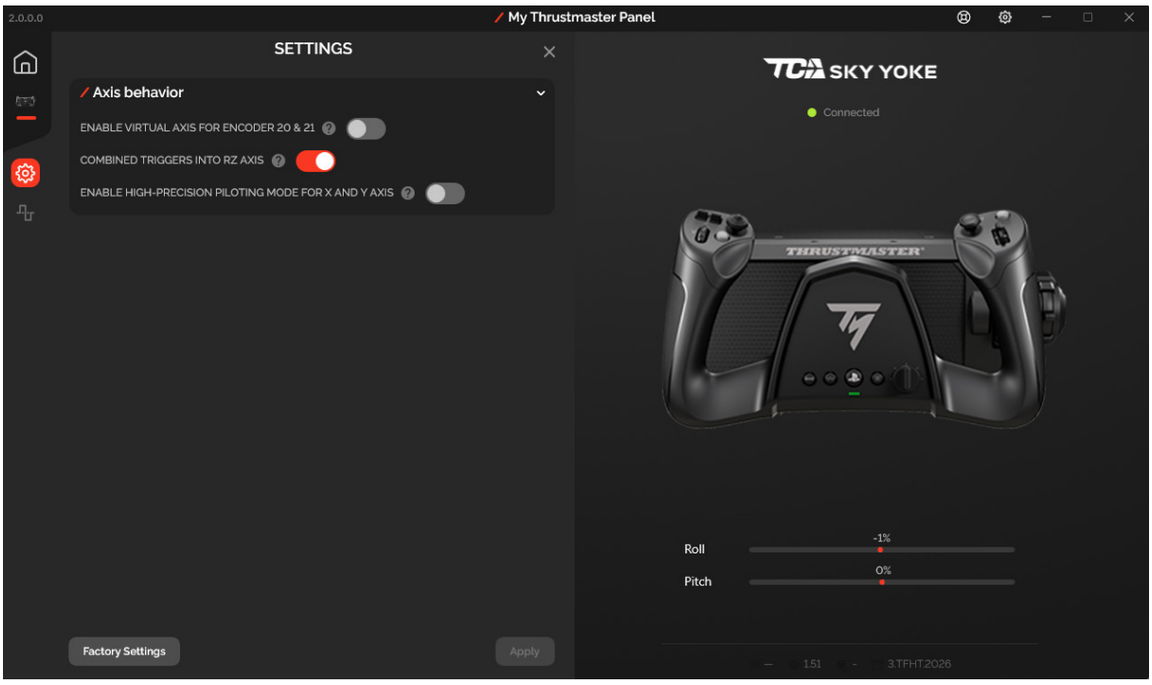

TESTING（测试）选项卡

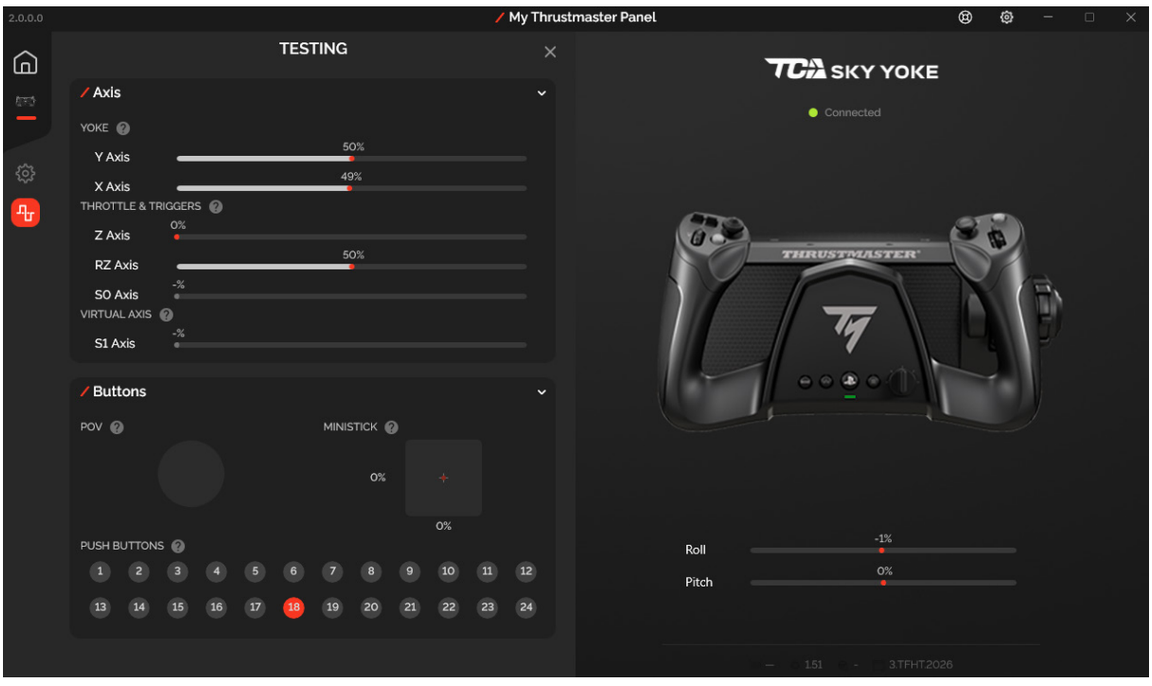

7. 针对 PlayStation®5 游戏主机的映射

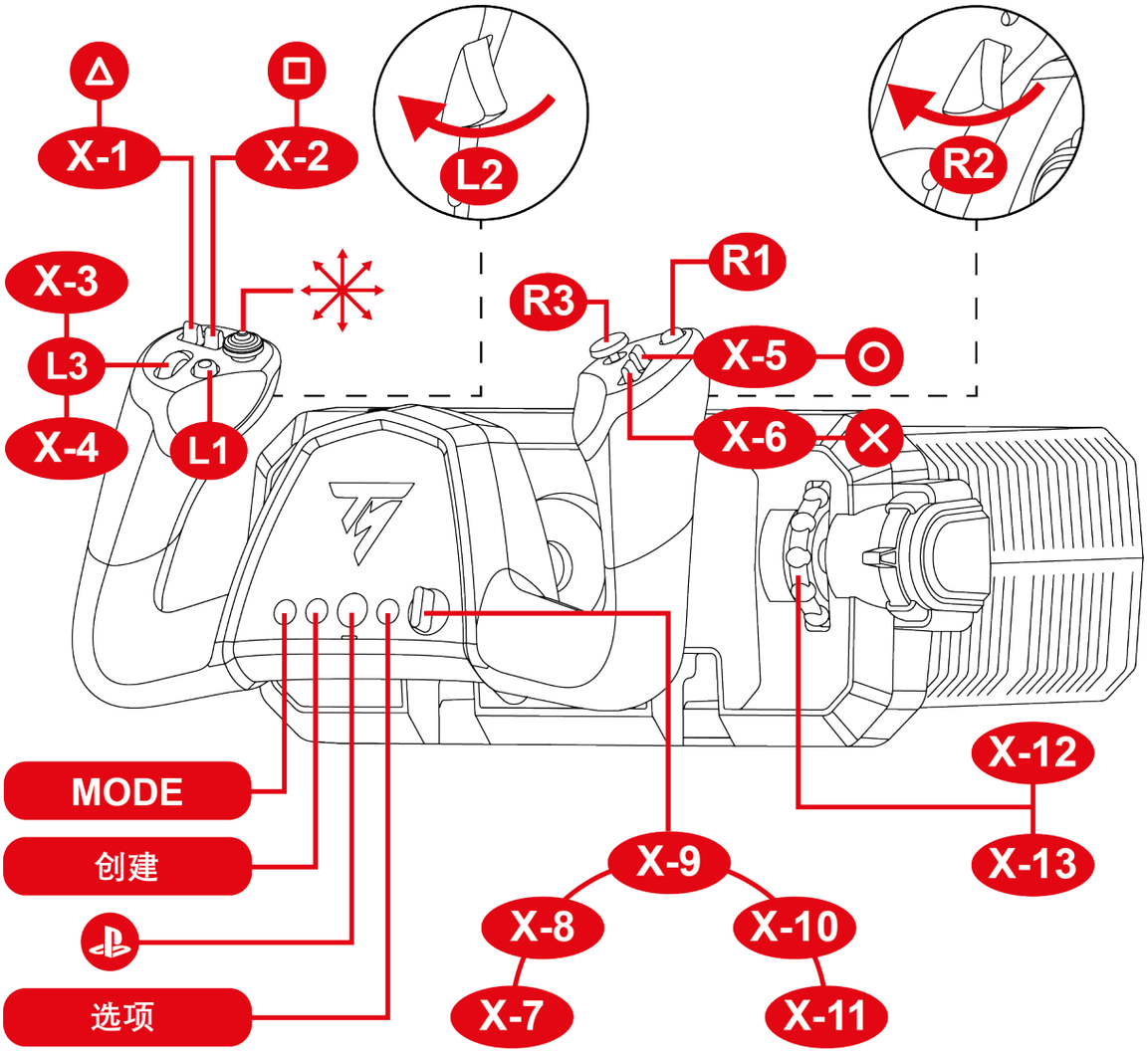

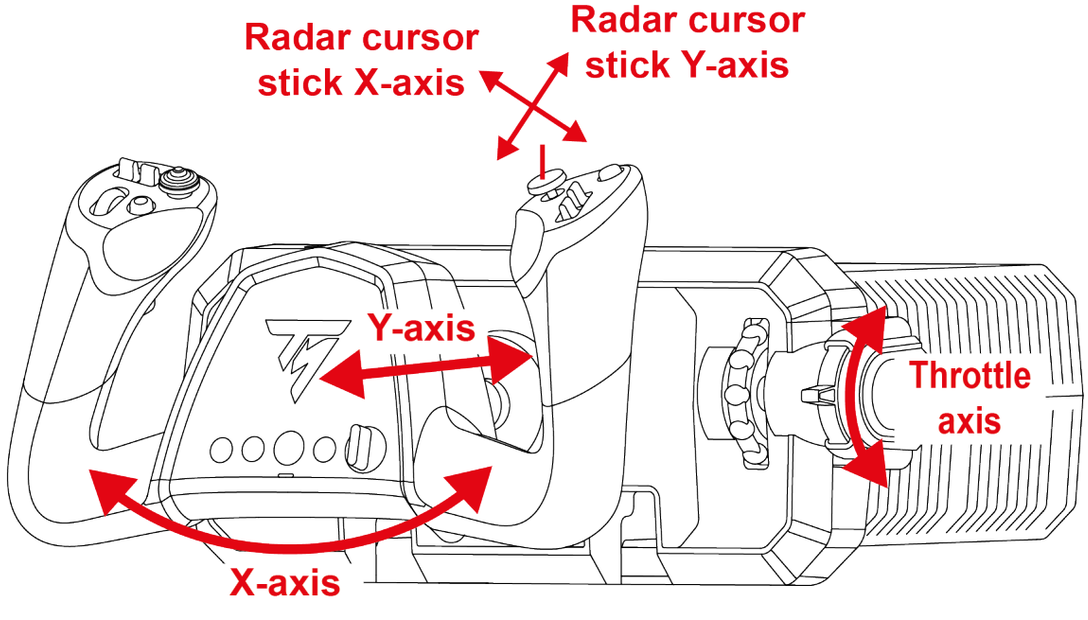

8. 针对 PC 的映射

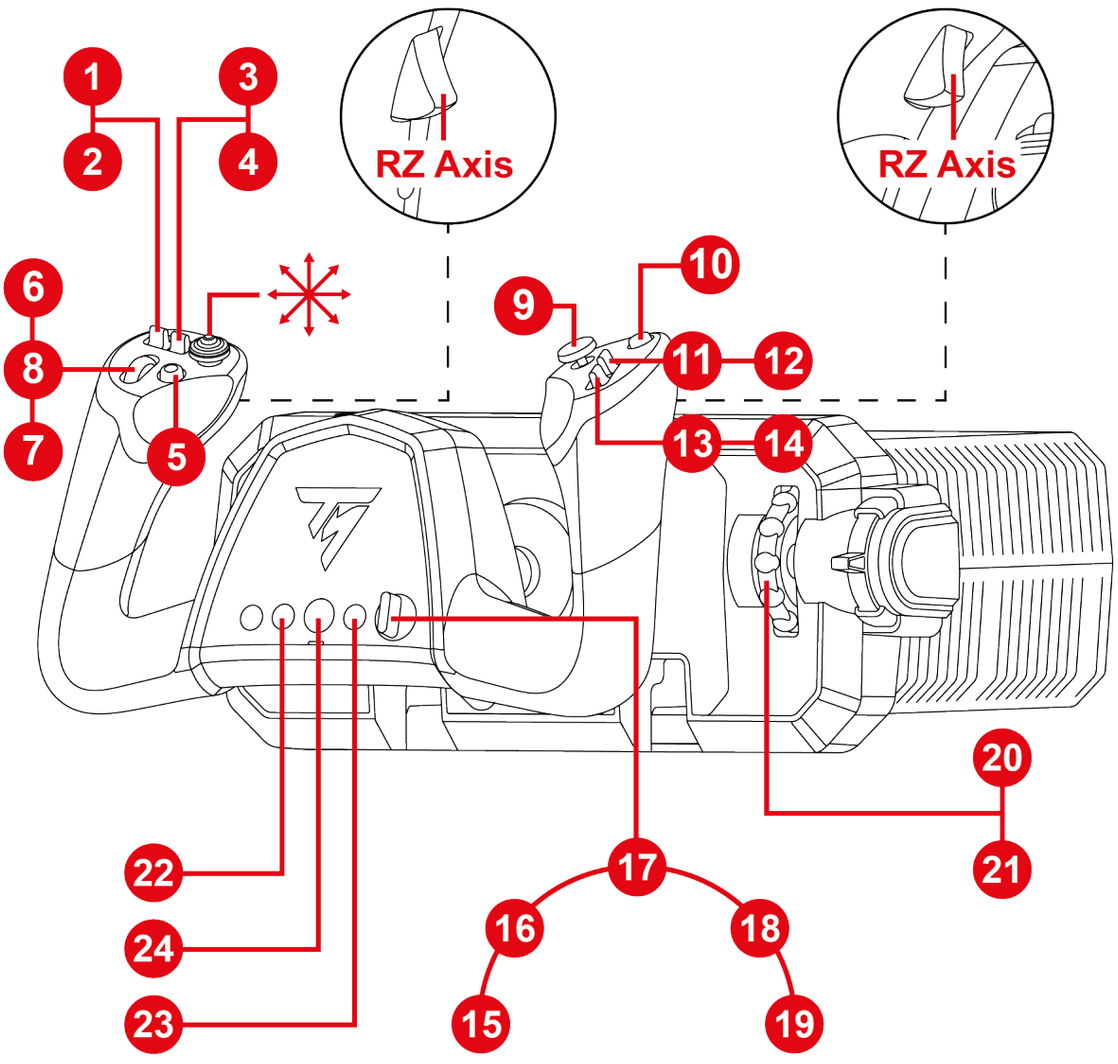
RZ Axis
RZ Axis
1
2
3
4
5
6
7
8
9
10
11
12
13
14
15
16
17
18
19
20
21
22
23
24

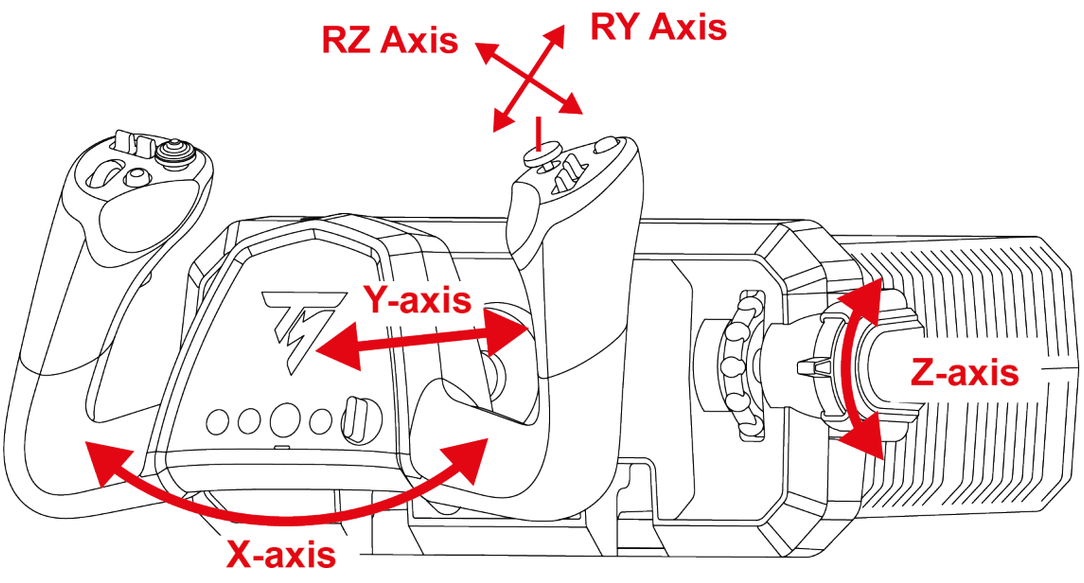
RZ Axis
RY Axis
Y-axis
Z-axis
X-axis

9. 兼容性模式

飞行驾驶盘有两种兼容性模式：

- 在 PlayStation®5 游戏主机上，选择 PlayStation®5 模式（红色 LED）。
- 在 PC 上，选择 PC 模式（绿色 LED）。

LED 颜色	模式
	PlayStation®5 （默认模式）
	PC

要更改兼容性模式，请：

1. 按住模式按钮 3 秒，直到 按钮下方的 LED 开始闪烁。

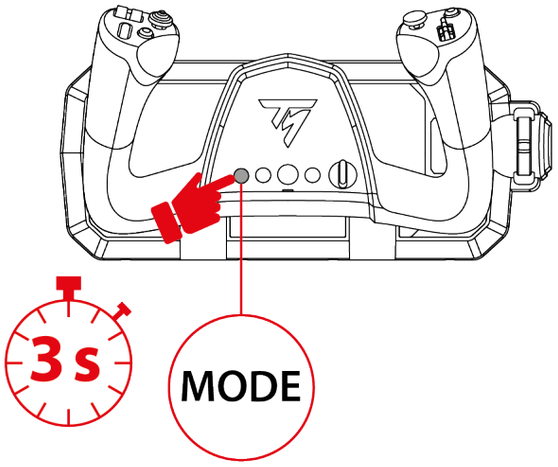

2. 按模式按钮，选择您所需的兼容性模式。

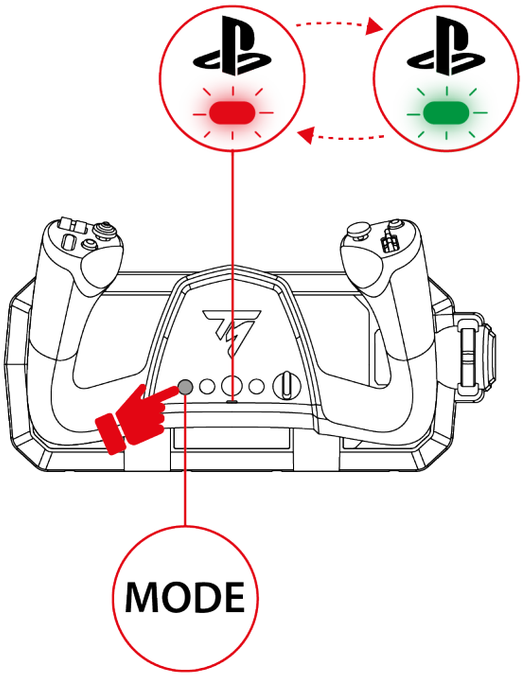

3. 选择兼容性模式后，等待五秒钟。当 按钮下方的 LED 停止闪烁时，即表示该模式已确认。

4. 在 PlayStation®5 游戏主机上，按 按钮，将飞行驾驶盘关联到您的用户档案。

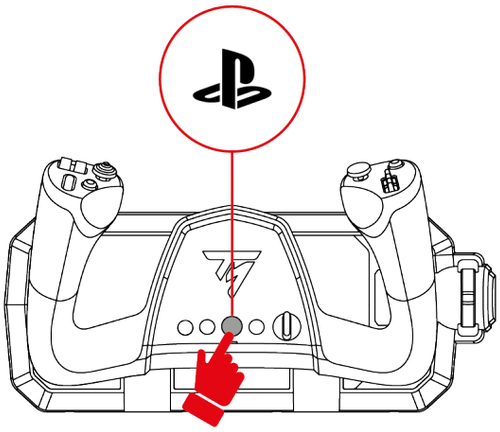

10. 特性

节流阀

节流阀用于控制发动机推力。

要增大发动机推力，请向上推节流阀。

要减小发动机推力，请向下推节流阀。

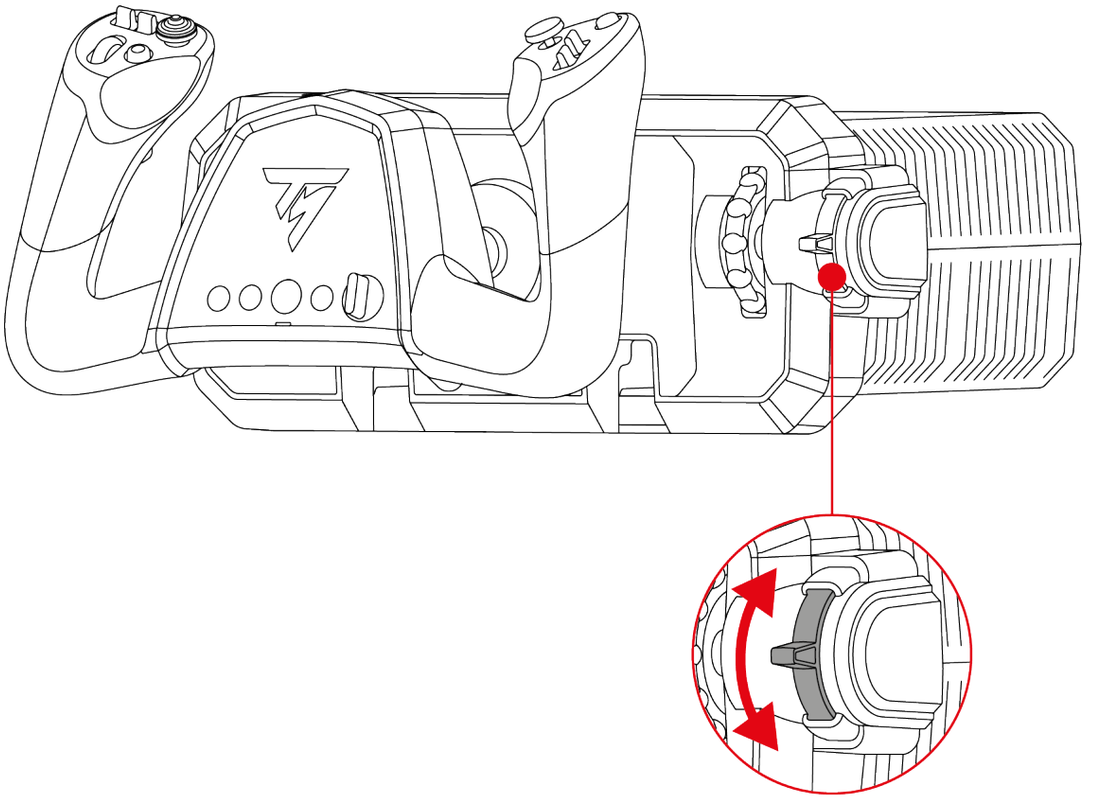

偏航控制（方向舵）

模拟扳机可用于控制飞机的方向舵，模拟飞机方向舵踏板的操作。

要使机头向左偏转，请逐渐按下左扳机。
要使机头向右偏转，请逐渐按下右扳机。

这些操作会使飞机绕立轴转动，从而控制偏航。

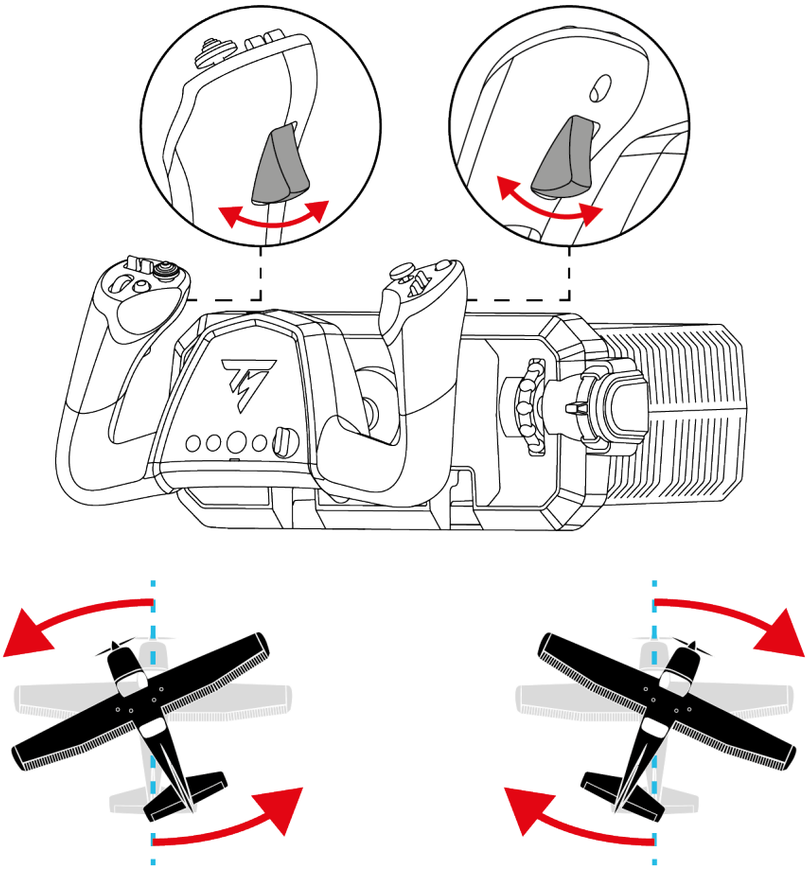

俯仰控制（升降舵）

飞行驾驶盘可用于控制飞机的升降舵。

要使飞机上仰抬头，请向后拉飞行驾驶盘。

要使飞机下俯低头，请向前推飞行驾驶盘。

这些操作会使飞机绕横轴转动，从而控制俯仰。

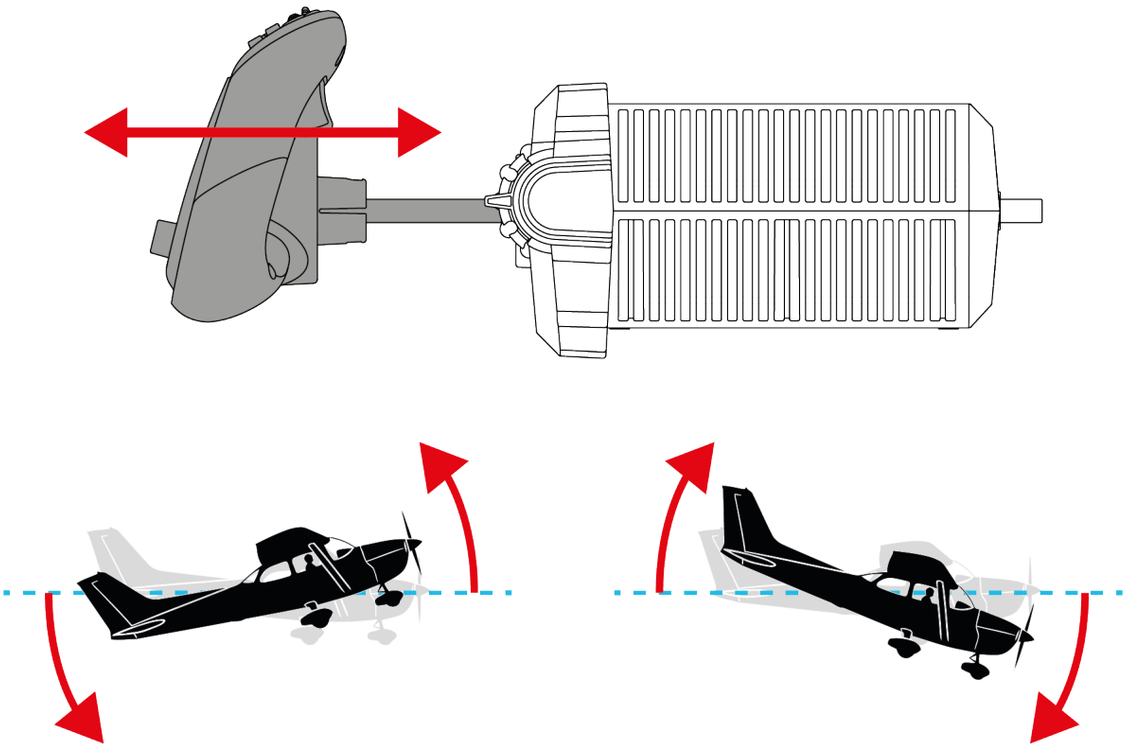

滚转控制（副翼）

飞行驾驶盘可用于控制飞机的副翼。

要使飞机向左倾斜，请向左转动飞行驾驶盘。

要使飞机向右倾斜，请向右转动飞行驾驶盘。

这些操作会使飞机绕纵轴转动，从而控制滚转。

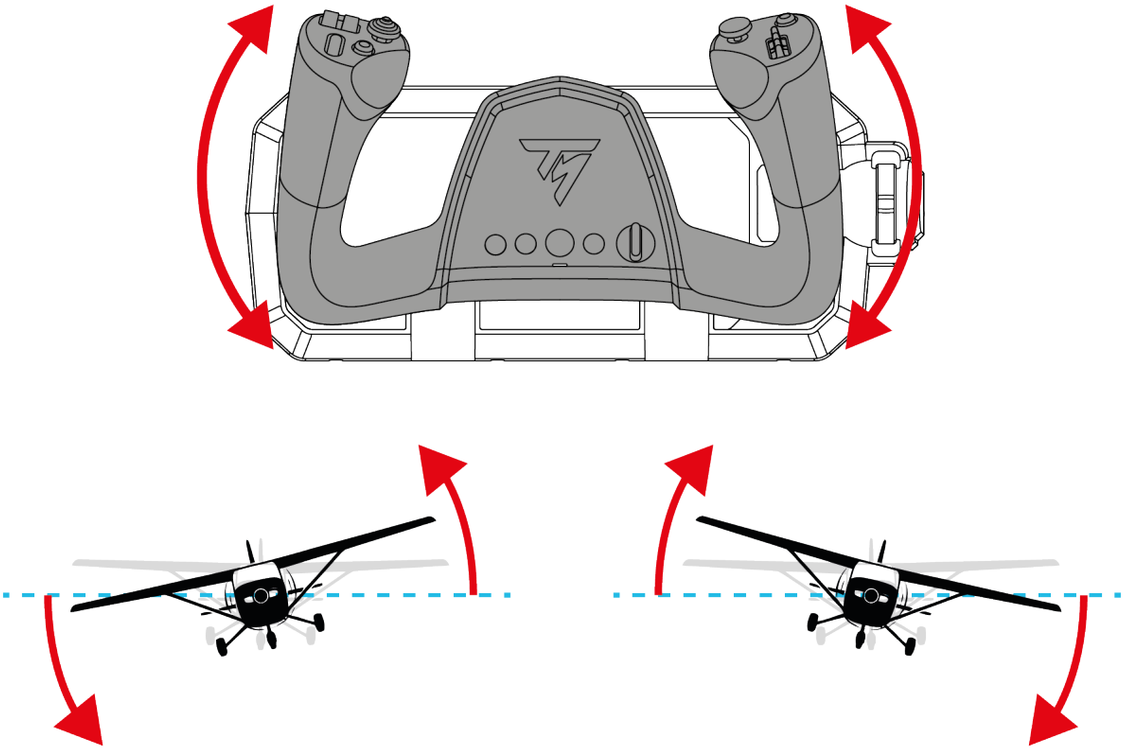

俯仰配平 (trim)

配平轮可用于调整飞机的俯仰配平。

要帮助飞机保持机头上仰（抬头配平），请向下转动配平轮。
要帮助飞机保持机头下俯（低头配平），请向上转动配平轮。

此控制可减少为保持所需姿态而对飞行驾驶盘进行的修正，并提升长时间飞行时的舒适度。

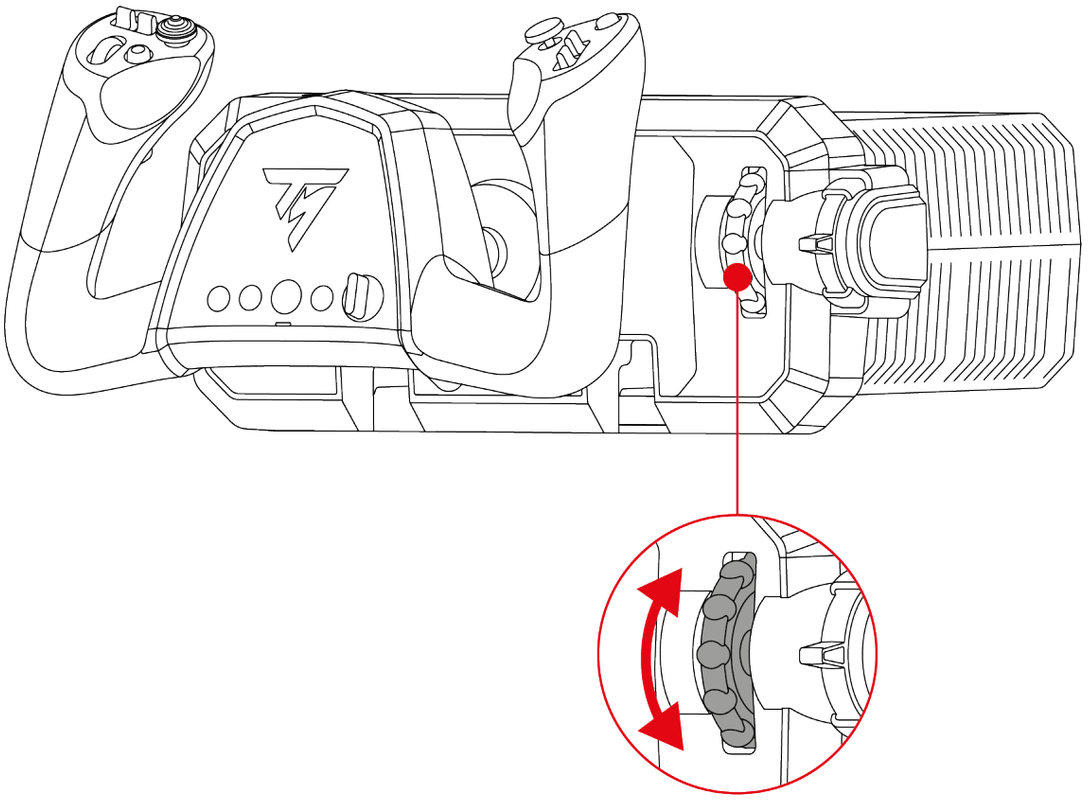

八向“视角”苦力帽开关

TCA SKY Yoke 飞行驾驶盘配备八向“视角”苦力帽开关，可用于观察飞机周围的情况（需游戏支持此功能）。

在游戏的配置菜单中，您可以将各个视角（后视角、左视角、右视角及外视角）分配到八向“视角”苦力帽开关的相应方向上。

您也可以将八向“视角”苦力帽开关留作他用（射击等）。

11. 兼容性

TCA SKY Yoke 飞行驾驶盘兼容 TFRP T.Flight Rudder Pedals* 方向舵踏板系统和 TCA SKY Quadrant** 节流阀弧座。

TFRP* 方向舵踏板系统兼容所有支持方向舵踏板的游戏。

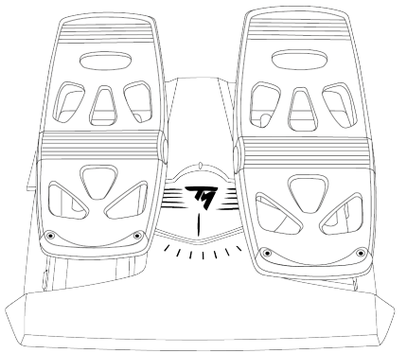

TFRP T.Flight Rudder Pedals*

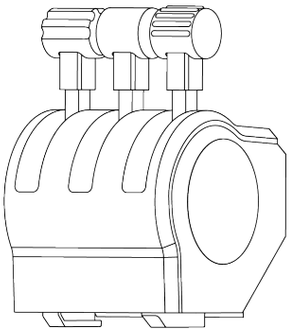

TCA SKY Quadrant**

TCA SKY Yoke 飞行驾驶盘不兼容配有运动模拟器的驾驶舱。驾驶舱的运动会干扰主飞行轴（俯仰和滚转）的响应。

*另售

**稍后推出

连接方式

TFRP T.Flight Rudder Pedals* 方向舵踏板系统可连接到 TCA SKY Yoke 飞行驾驶盘上的 USB-A 端口（通过 T.RJ12 USB ADAPTER*）或任一 RJ12 端口。

TCA SKY Quadrant** 节流阀弧座可连接到 TCA SKY Yoke 飞行驾驶盘上的 USB-A 端口或任一 RJ12 端口。

**另售*

***稍后推出*

TCA SKY Quadrant* 节流阀弧座提供两种不同的配置：

– 如果您拥有单独销售的 TCA SKY Quadrant* 节流阀弧座：该节流阀弧座配有 USB-A 接头。您可以将该节流阀弧座连接到 USB-A 端口；也可以先将 USB-A 接头更换为 RJ12 接头（未提供），再将其连接到 RJ12 端口。要了解如何将 USB-A 接头更换为 RJ12 接头，请访问 **Thrustmaster（图马思特）技术支持**网站。

– 如果您拥有随 TCA SKY Yoke Flight Pack 套装（PlayStation 版）* 一同销售的节流阀弧座：该节流阀弧座配有 RJ12 接头。您只能将该节流阀弧座连接到 RJ12 端口。

*稍后推出

12. 双人操纵

双人操纵系统可连接第二台 TCA SKY Yoke* 飞行驾驶盘，由教员和学员共享飞机控制权。

此功能可模拟飞行训练条件，让两名用户更轻松地共享控制权。

连接两台飞行驾驶盘后：

- 由一名用户控制主飞行轴（俯仰和滚转）；
- 两名用户均可控制按钮（**重要说明**部分所述的例外情况除外）。



- 双人操纵系统**仅适用于 PC**。
- 两台飞行驾驶盘都必须是 TCA SKY Yoke PlayStation®5/PC 型号。

*另售

连接

1. 将 USB-C – USB-A 电缆的两端分别连接到第一台飞行驾驶盘（教员飞行驾驶盘）的 USB-C 端口和 PC 的 USB-A 端口。
2. 将 USB-C – USB-A 电缆的两端分别连接到第二台飞行驾驶盘（学员飞行驾驶盘）的 USB-C 端口和教员飞行驾驶盘的 USB-A 端口。

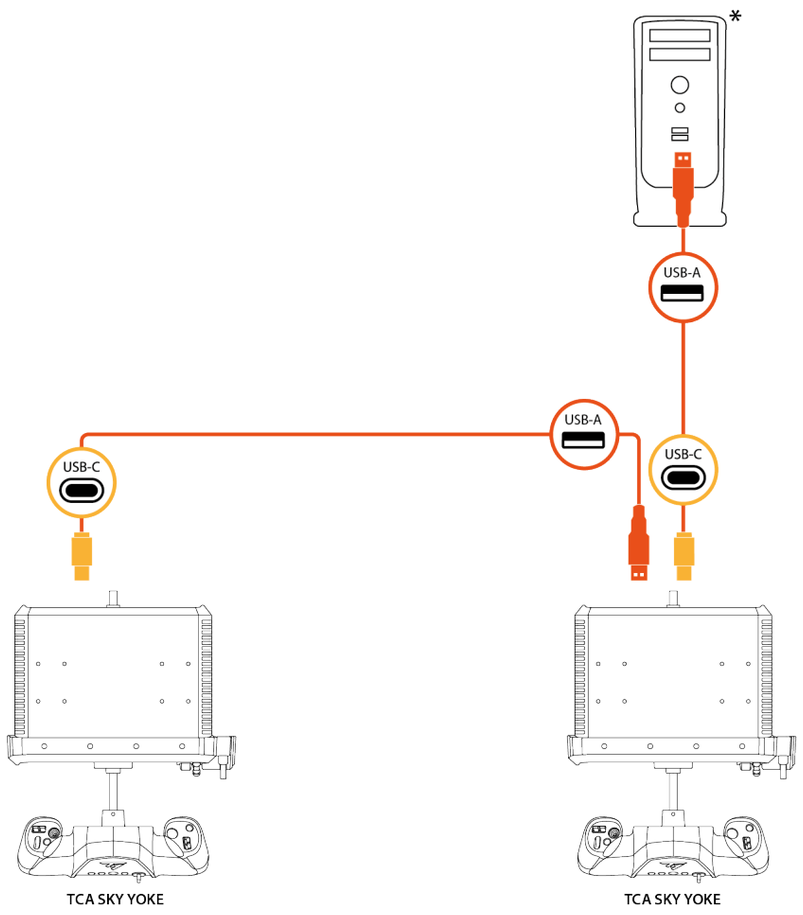

学员　　教员

* *未提供*



- 教员飞行驾驶盘是指直接连接到 PC 的飞行驾驶盘。第二台飞行驾驶盘为学员飞行驾驶盘。
- 默认情况下，由教员飞行驾驶盘控制主飞行轴（俯仰和滚转）。学员飞行驾驶盘无法影响这些轴。
- 只有控制主飞行轴的飞行驾驶盘上，按钮下方的 LED 才会亮起。
- 要将主飞行轴的控制权从教员转移给学员（或从学员转移给教员），请按照**转移控制权**部分所述的步骤操作。

转移控制权

在双人操纵配置下，您可以在教员和学员之间转移主飞行轴（俯仰和滚转）的控制权。

只有控制主飞行轴的飞行驾驶盘上，按钮下方的 LED 才会亮起。

从教员转移给学员

要将主飞行轴（俯仰和滚转）的控制权从教员转移给学员，请按教员飞行驾驶盘上的 R1 按钮。

此时，教员飞行驾驶盘上的 LED 将会熄灭，随后学员飞行驾驶盘上的 LED 亮起。

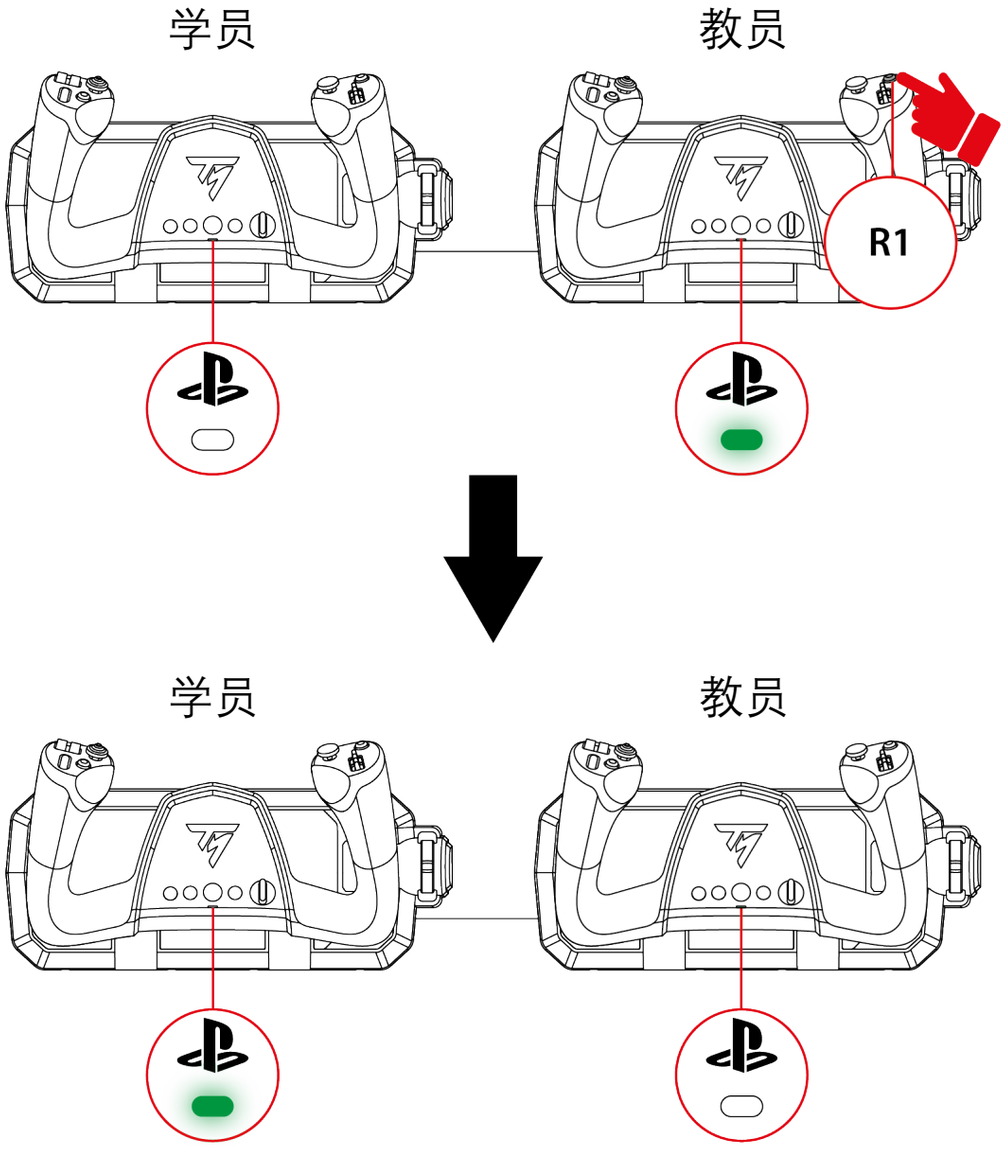

从学员转移给教员

要让教员立即重新获得主飞行轴（俯仰和滚转）的控制权，请沿任一主轴方向操纵教员飞行驾驶盘。

此时，学员飞行驾驶盘上的 LED 将会熄灭，随后教员飞行驾驶盘上的 LED 亮起。

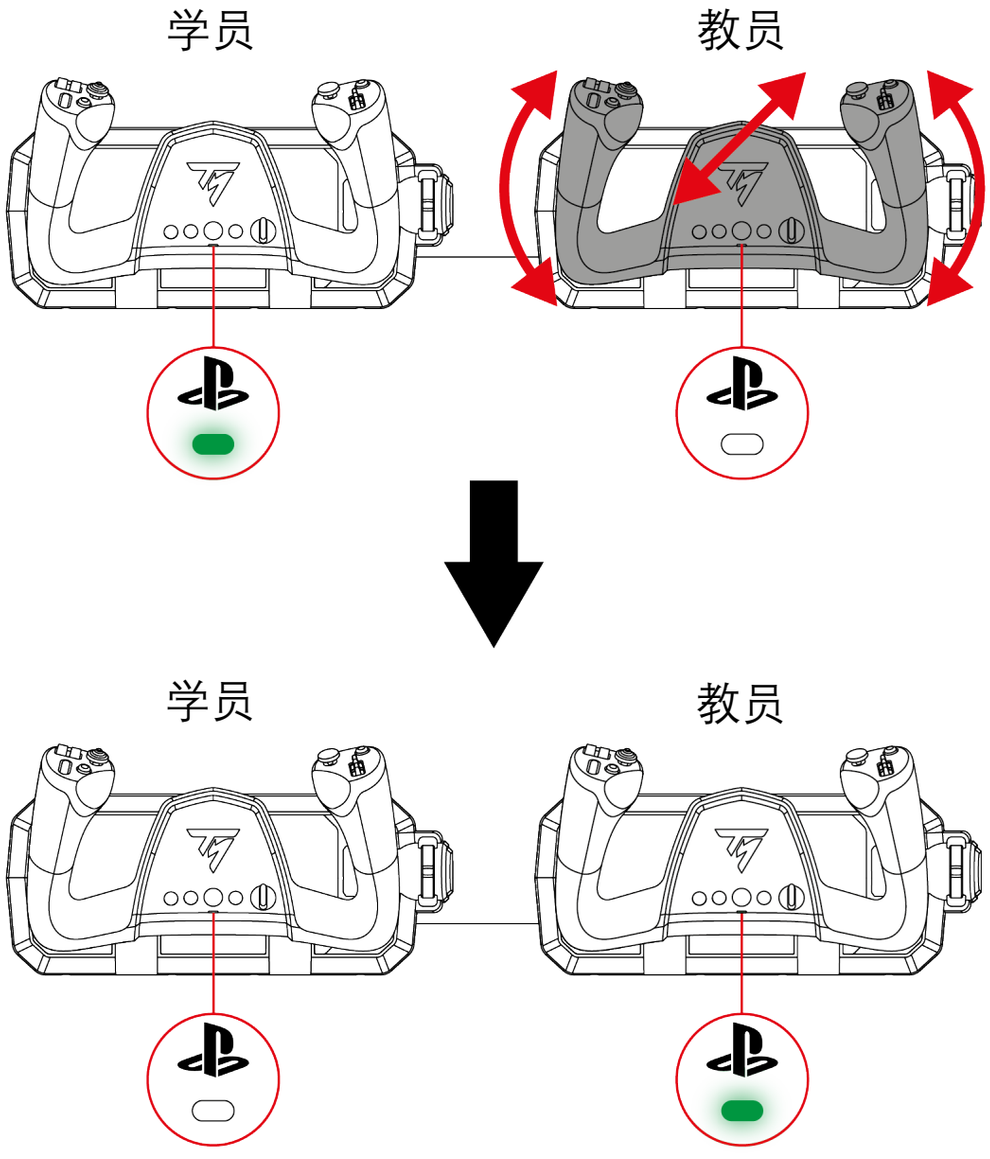

延迟转移控制权

如果教员希望在飞行驾驶盘未居中时重新获得主飞行轴（俯仰和滚转）的控制权，可以将控制权转移延迟两秒。

要实现这一点，请按教员飞行驾驶盘上的 R1 按钮。随后，教员有两秒时间将飞行驾驶盘调整到所需位置，之后控制权转移才会生效。

*使用外设**

在双人操纵配置下，每台飞行驾驶盘最多可连接两台外设（TFRP* 方向舵踏板系统、TCA SKY Quadrant** 节流阀弧座）：

- 在教员飞行驾驶盘上，使用两个 RJ12 端口连接外设。
- 在学员飞行驾驶盘上，使用两个 RJ12 端口和 USB-A 端口连接外设。

**另售*

***稍后推出*



- 如果您拥有单独销售的 TCA SKY Quadrant* 节流阀弧座，可以将其连接到 PC 或学员飞行驾驶盘上的 USB-A 端口；也可以先将 USB-A 接头更换为 RJ12 接头（未提供），要了解如何将 USB-A 接头更换为 RJ12 接头，请访问 **Thrustmaster（图马思特）技术支持**网站。
- 如果您拥有随 TCA SKY Yoke Flight Pack 套装（PlayStation 版）* 一同销售的节流阀弧座，则只能将该节流阀弧座连接到飞行驾驶盘上的任一 RJ12 端口。

**稍后推出*



- 如果要将节流阀弧座连接到教员飞行驾驶盘，必须将其连接到任一 RJ12 端口。
    - 如果您拥有单独销售的 TCA SKY Quadrant* 节流阀弧座，则不随附 RJ12 接头。要了解如何将 USB-A 接头更换为 RJ12 接头，请访问 **Thrustmaster（图马思特）技术支持**网站。
    - 如果您拥有随 TCA SKY Yoke Flight Pack 套装（PlayStation 版）* 一同销售的节流阀弧座，可以直接连接该节流阀弧座。

**稍后推出*

可能的配置示例：

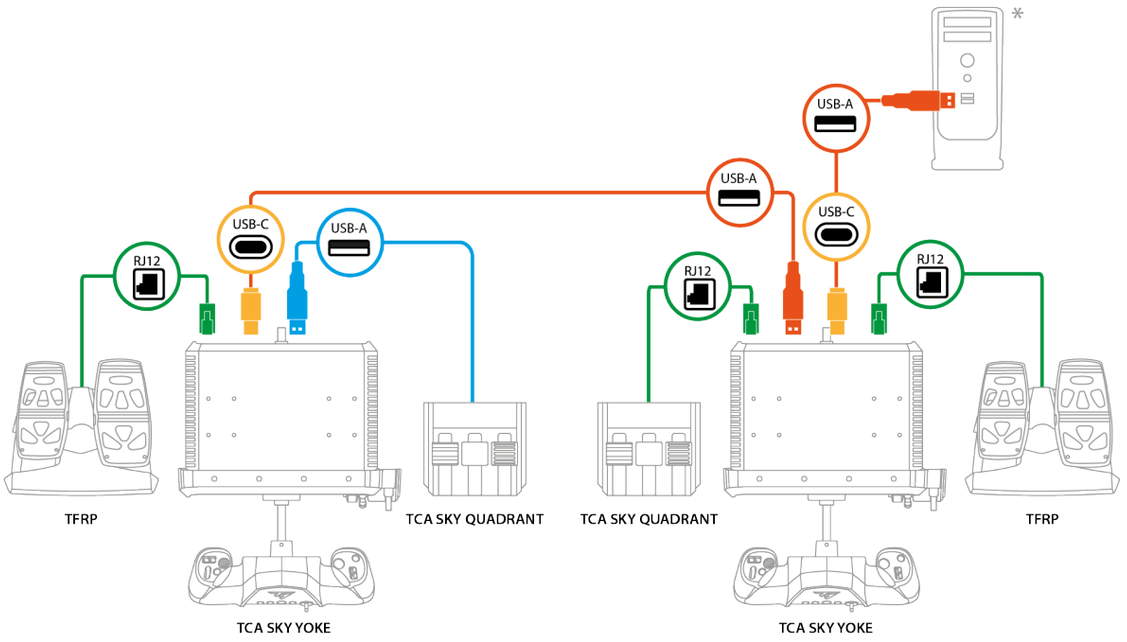
USB-A
USB-A
USB-C
USB-C
USB-A
RJ12
RJ12
RJ12
TFRP
TCA SKY QUADRANT
TCA SKY QUADRANT
TFRP
TCA SKY YOKE
TCA SKY YOKE

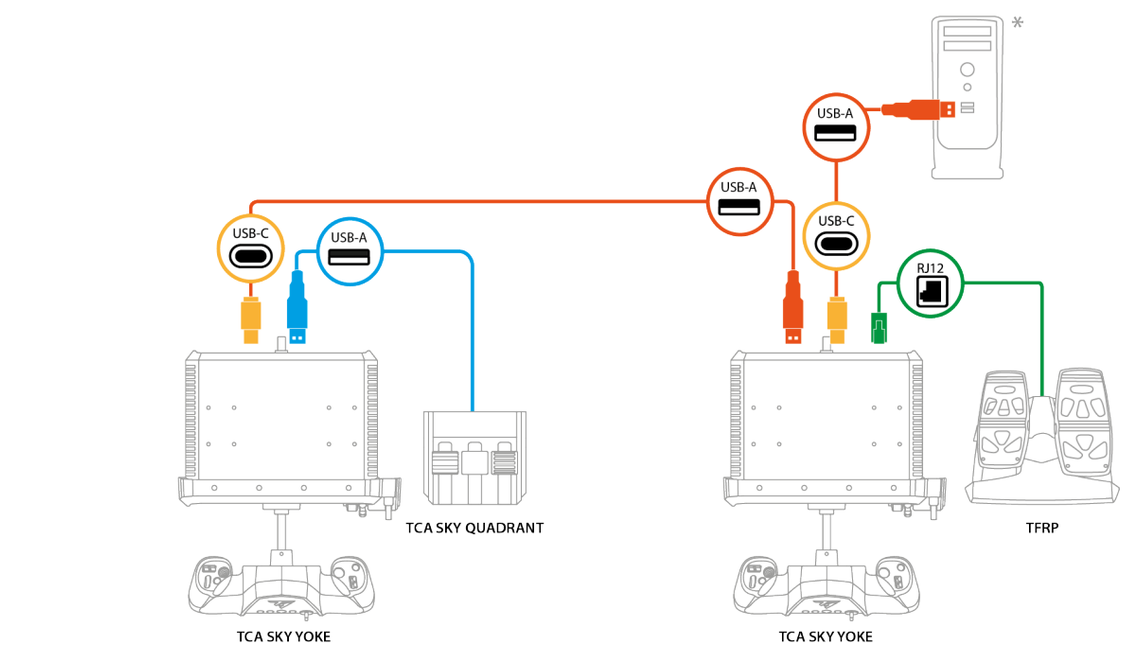
USB-A
USB-A
USB-C
USB-C
USB-A
RJ12
TCA SKY QUADRANT
TFRP
TCA SKY YOKE
TCA SKY YOKE

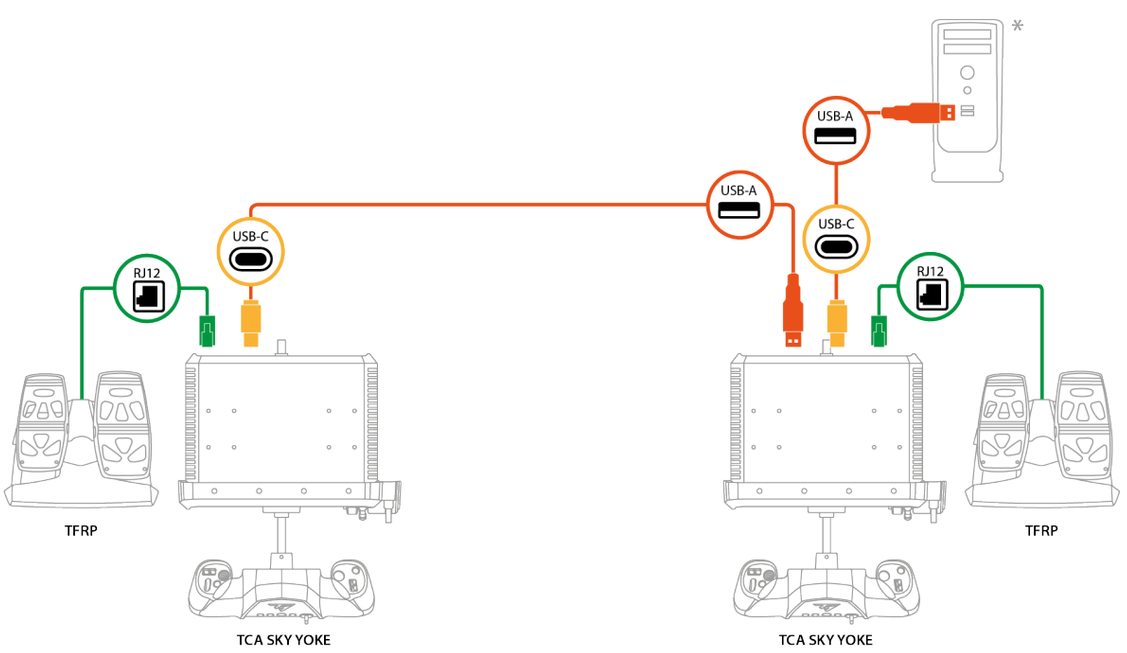
USB-A
USB-A
USB-C
USB-C
RJ12
RJ12
TFRP
TFRP
TCA SKY YOKE
TCA SKY YOKE

* *未提供*

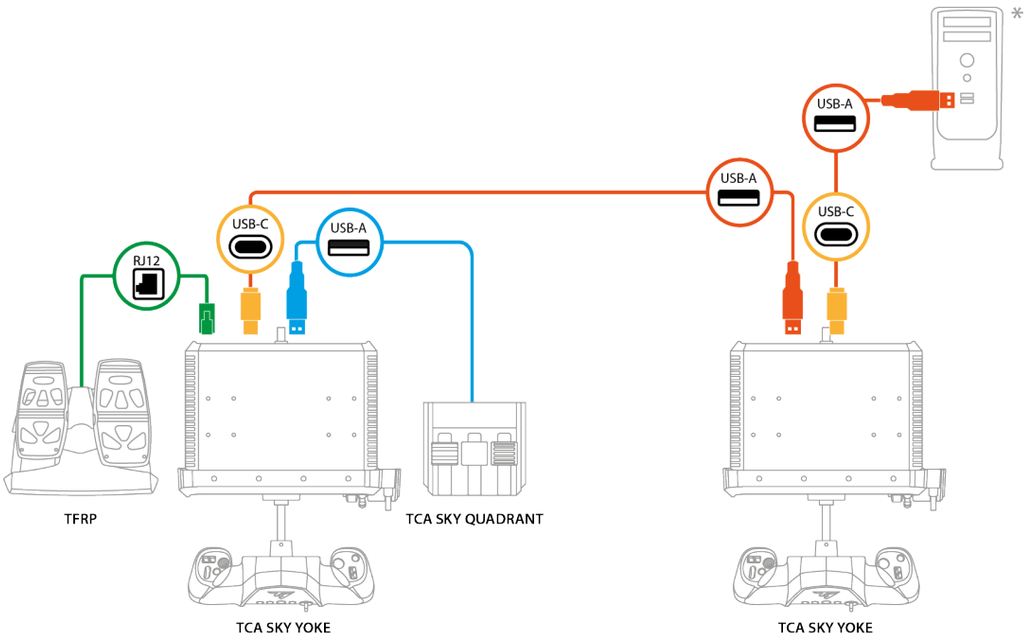
USB-A
USB-A
USB-C
USB-C
USB-A
RJ12
TFRP
TCA SKY QUADRANT
TCA SKY YOKE
TCA SKY YOKE

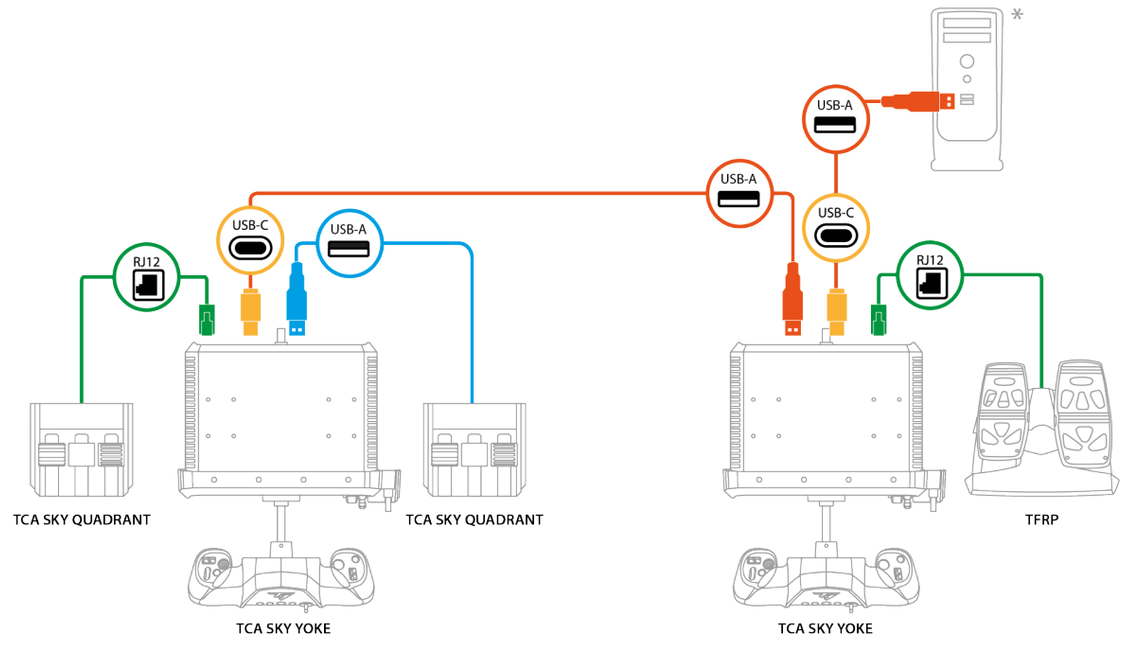
USB-A
USB-A
USB-C
USB-C
USB-A
RJ12
RJ12
TCA SKY QUADRANT
TCA SKY QUADRANT
TFRP
TCA SKY YOKE
TCA SKY YOKE

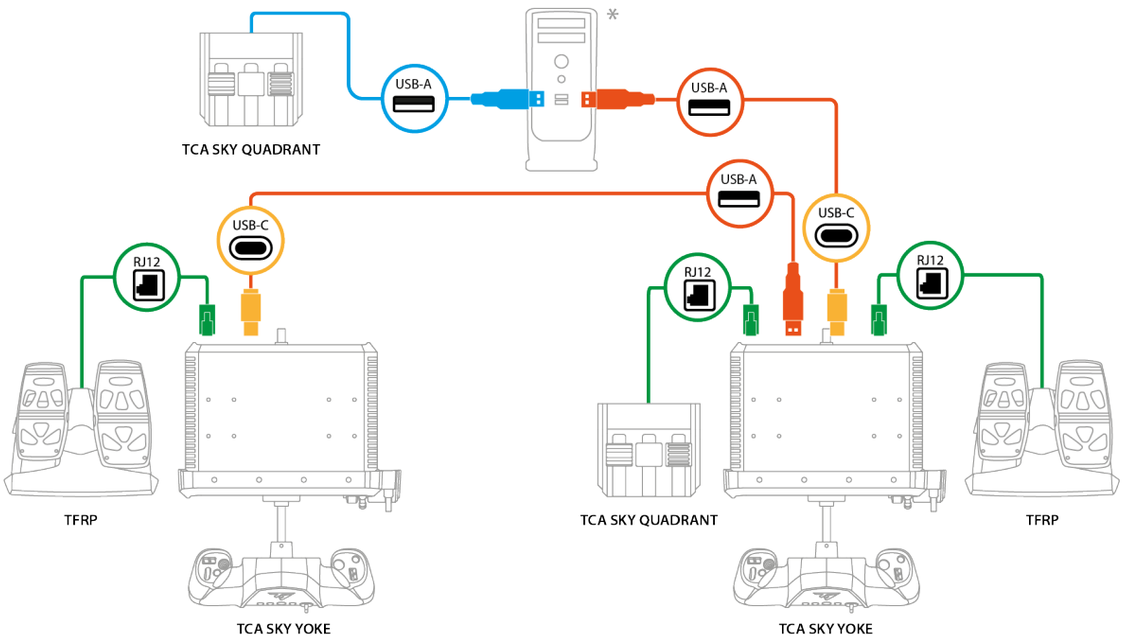
TCA SKY QUADRANT
USB-A
USB-A
USB-A
USB-C
USB-C
RJ12
RJ12
RJ12
TFRP
TCA SKY QUADRANT
TFRP
TCA SKY YOKE
TCA SKY YOKE

* 未提供

重要说明

在双人操纵配置下：

- **选择器开关**（按钮 15、16、17、18、19）和**内置节流阀**（Z 轴）仅在学员飞行驾驶盘上可用。
- 两台飞行驾驶盘上的**按钮**均可随时使用，不会干扰控制权转移。但在教员飞行驾驶盘上，R1 按钮专用于转移控制权。在学员飞行驾驶盘上，可以为 R1 按钮分配各种功能。
- 每台飞行驾驶盘上的**迷你操纵杆**均可随时使用。同时使用时，教员飞行驾驶盘上的迷你操纵杆优先于学员飞行驾驶盘上的迷你操纵杆。
- 每台飞行驾驶盘上的**模拟扳机**均可随时使用。同时使用时，教员飞行驾驶盘上的模拟扳机优先于学员飞行驾驶盘上的模拟扳机。

– **TFRP*** 方向舵踏板系统不会干扰控制权转移。

– 无论主飞行轴（俯仰和滚转）由哪台飞行驾驶盘控制，教员和学员均可使用 **TCA SKY Quadrant**** 节流阀弧座（一台或两台设备），因为节流阀弧座的轴是相互独立的。

**另售*

***稍后推出*

使用两台 TCA SKY Quadrant* 节流阀弧座：

- 每台飞行驾驶盘各通过 RJ12 接头连接一台节流阀弧座：弧座 A 是指连接到教员飞行驾驶盘的弧座。
- 两台节流阀弧座均通过 RJ12 接头连接到同一台飞行驾驶盘：弧座 A 是指连接到左侧 RJ12 接口（靠近 USB-A 端口）的弧座。
- 一台节流阀弧座通过 RJ12 接头连接到一台飞行驾驶盘，另一台节流阀弧座通过 USB-A 连接到同一台飞行驾驶盘、第二台飞行驾驶盘或 PC：弧座 A 是指通过 RJ12 连接的弧座。
- 一台节流阀弧座通过 USB-A 连接到飞行驾驶盘，另一台节流阀弧座通过 USB-A 连接到 PC：两台弧座相互独立。



如果要将 TCA SKY Quadrant* 节流阀弧座（另售）连接到任一 RJ12 端口，必须先将 USB-A 接头更换为 RJ12 接头（未提供）。要了解如何将 USB-A 接头更换为 RJ12 接头，请访问 **Thrustmaster（图马思特）技术支持**网站。

*稍后推出

使用两套 TFRP* 方向舵踏板系统：

- 每台飞行驾驶盘只应连接一套方向舵踏板系统。
- 连接到教员飞行驾驶盘的方向舵踏板系统，其控制优先于连接到学员飞行驾驶盘的方向舵踏板系统。

  此优先级不影响对飞行驾驶盘主轴的控制：教员可以控制方向舵踏板系统，而学员不会失去对飞行驾驶盘主轴的控制，反之亦然。

*另售

13. 常见问题解答和技术支持

您对 TCA SKY Yoke 飞行驾驶盘是否有任何疑问，或者您是否遇到任何技术问题？若有的话，请访问 Thrustmaster（图马思特）技术支持网站：**http://support.thrustmaster.cn/zh/product/tca-sky-yoke-p-zh/**



1. 我的飞行驾驶盘无法正常工作，或似乎校准不当

- 关闭游戏主机或 PC，断开飞行驾驶盘连接后再重新连接，重新启动游戏主机或 PC，然后再次启动游戏。
- 连接产品时，请保持飞行驾驶盘居中并避免移动它，以免出现校准问题。
- 在 PlayStation®5 游戏主机上，按飞行驾驶盘上的 按钮，然后登录您的 PlayStation™Network 账户，飞行驾驶盘才能正常使用。
- 确保您选择的兼容性模式与所用平台（PlayStation®5 游戏主机或 PC）相匹配。

2. *我无法配置我的飞行驾驶盘*

– 访问游戏菜单并选择**选项 > 控制器 > 游戏手柄**或**摇杆**。然后选择最合适的配置，或完全重新配置飞行驾驶盘的选项。

– 有关详细信息，请参阅游戏的用户手册或联机帮助。

3. *我的飞行驾驶盘过于灵敏或不够灵敏*

– 在沿不同轴移动几次后，飞行驾驶盘即会自动执行自校准。

– 访问游戏菜单并选择**选项 > 控制器 > 游戏手柄**或**摇杆**。然后调整飞行驾驶盘的灵敏度和死区（如果这些选项可用）。

4. 我的飞行驾驶盘无法工作

要确保飞行驾驶盘能在电子游戏中正常工作，必须更新固件。

要执行更新，请访问

http://support.thrustmaster.cn/zh/product/tca-sky-yoke-p-zh/

选择 **Drivers**（驱动程序），按照说明（包括下载和安装步骤）进行操作。

5. 我的方向舵踏板无法工作

如果您使用两套 TFRP* 方向舵踏板系统，请确保每台飞行驾驶盘各连接一套方向舵踏板系统。

*另售

THRUSTMASTER®

TCA SKY YOKE

適用於 PlayStation®5 遊戲主機和 PC*

使用手冊



在安裝本產品<u>之前</u>、以任何方式使用本產品<u>之前</u>以及對其執行任何維護<u>之前</u>，請**仔細閱讀**本手冊提供的說明。請務必遵守安全說明。不遵守這些說明可能導致事故和/或損壞。請保留本手冊，以便您日後查閱說明。

** 此產品對 PC 的相容性 (Windows® 10/11) 未經 Sony Interactive Entertainment 的測試或認可。*

目錄

1. 包裝內容 6

2. 技術特性 7

3. 使用資訊 10

4. 將飛行駕駛盤安裝在檯面或桌面上 12

5. 將飛行駕駛盤安裝在駕駛艙中 15

6. 安裝 18

   在 PlayStation®5 遊戲主機上 18

   在 PC 上 21*

7. 針對 PLAYSTATION®5 遊戲主機的對應 30

8. 針對 PC 的對應 31

9. 相容性模式 32

10. 特性.....35

節流閥.....*35*

偏航控制 (方向舵) *36*

俯仰控制 (升降舵) *37*

滾轉控制 (副翼) *38*

俯仰配平 (trim).....*39*

八向「視角」苦力帽開關.....*40*

11. 相容性.....41

連接方式.....*42*

12. 雙人操縱 44

連接.....*45*

轉移控制權 *47*

*使用周邊裝置** *51*

重要說明.....*56*

13. 常見問題和技術支援 60

TCA SKY YOKE

使用 TCA SKY Yoke，盡享沉浸式飛行體驗，從起飛那一刻起便能獲得順暢、精準的駕駛感受。

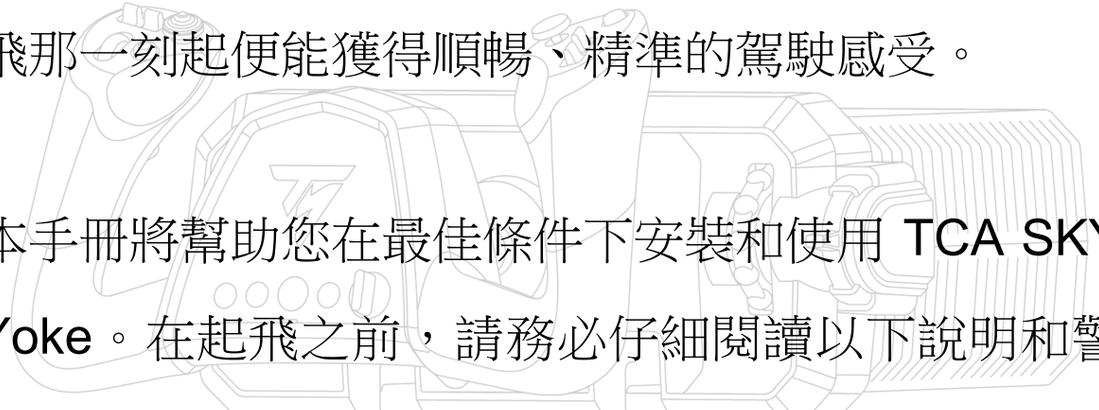

本手冊將幫助您在最佳條件下安裝和使用 TCA SKY Yoke。在起飛之前，請務必仔細閱讀以下說明和警告：這些說明將幫助您盡情享受您的產品。

更新韌體

為使 TCA SKY Yoke 飛行駕駛盤能在電玩遊戲中正常工作，您需要更新其韌體。

要執行更新，您有**兩種方式**可選：

下載 PC 驅動程式及其適用於 Windows® 控制台的自訂介面：

1. 轉至 **https://support.thrustmaster.com/product/tca-sky-yoke-p/**
2. 解除安裝舊版 PC 驅動程式，然後下載並安裝 **Drivers**（驅動程式）部分提供的新版 PC 驅動程式。完成安裝後，重新啟動電腦。
3. 開啟 **THRUSTMASTER FIRMWARE UPDATER** 應用程式，將飛行駕駛盤更新到最新的韌體版本。

或

下載 My Thrustmaster Panel 軟體：

1. 轉至 **https://support.thrustmaster.com/product/tca-sky-yoke-p/**
2. 下載並安裝 **Software**（軟體）部分提供的 My Thrustmaster Panel 軟體並按照說明操作。

1. 包裝內容

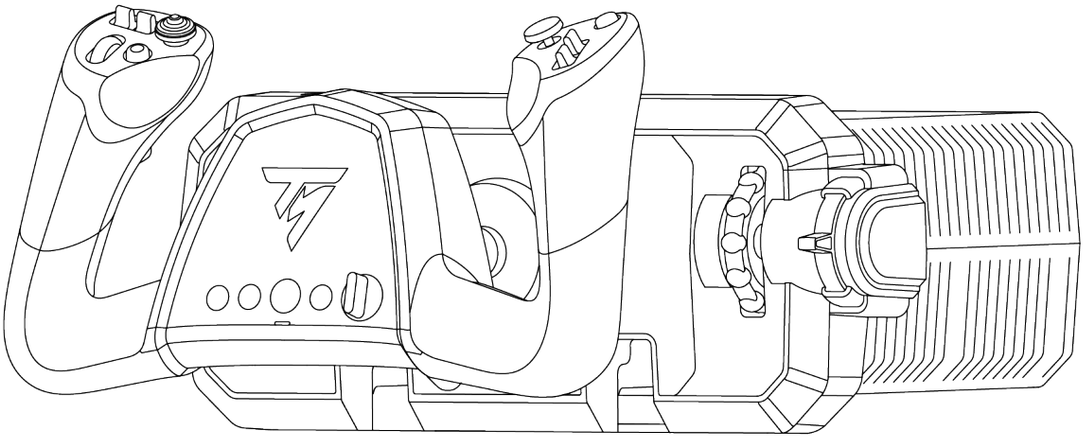

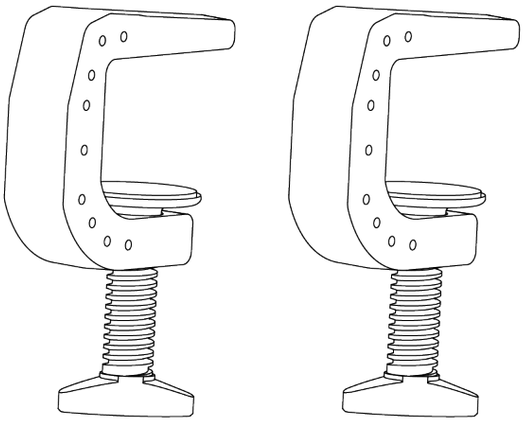



2. 技術特性

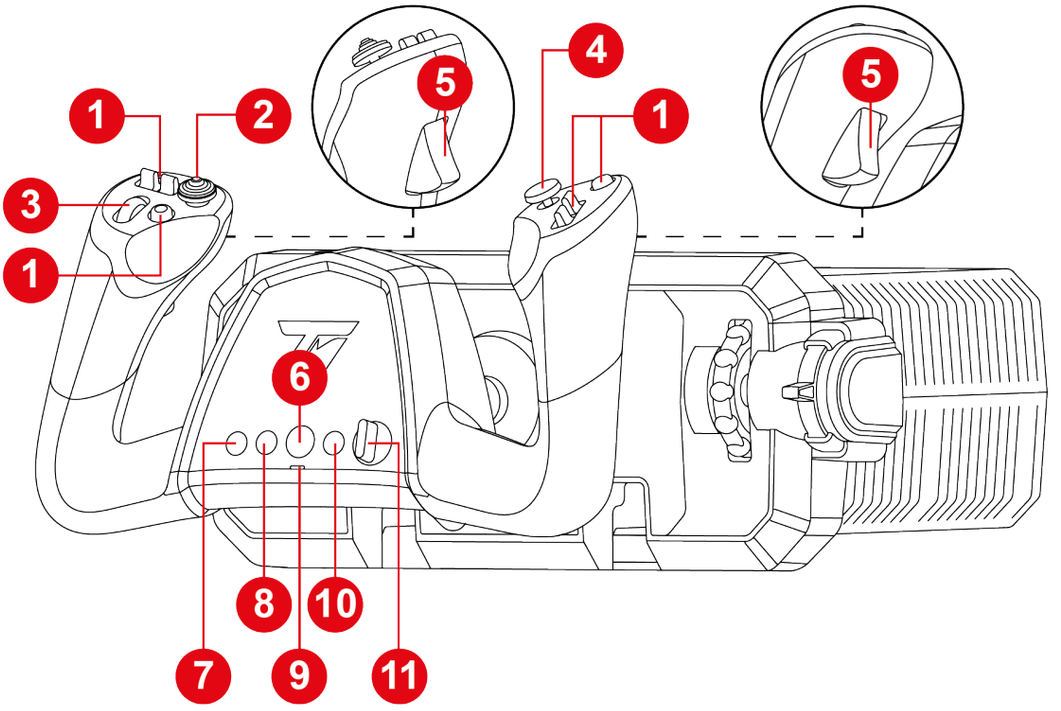

1. 操作按鈕
2. 八向「視角」苦力帽開關
3. 滾輪
4. 類比迷你搖桿
5. 帶方向舵功能的類比扳機
6. PS 按鈕
7. 模式按鈕
8. 創建按鈕 (PS5® 遊戲主機上)
9. 相容性模式 LED (紅色或綠色)
10. 選項按鈕 (PS5® 遊戲主機上)
11. 選擇器開關 (五段)

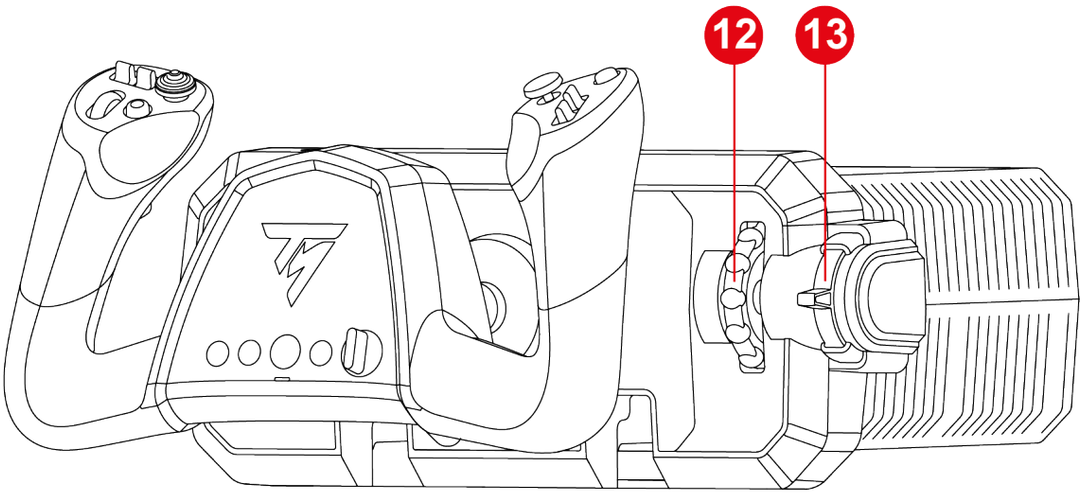

12. 配平輪 (trim)

13. 內建節流閥

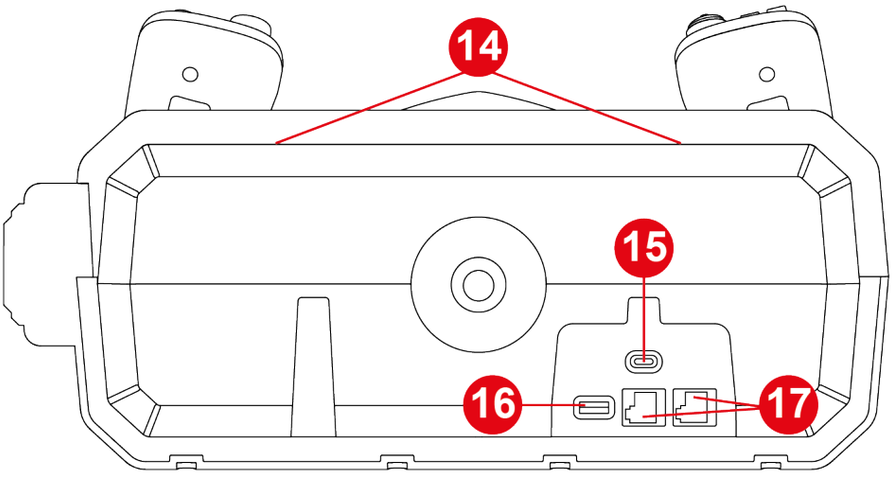

14. 配件安裝支架 (另售)

15. USB-C 連接埠

16. USB-A 連接埠

17. RJ12 連接埠

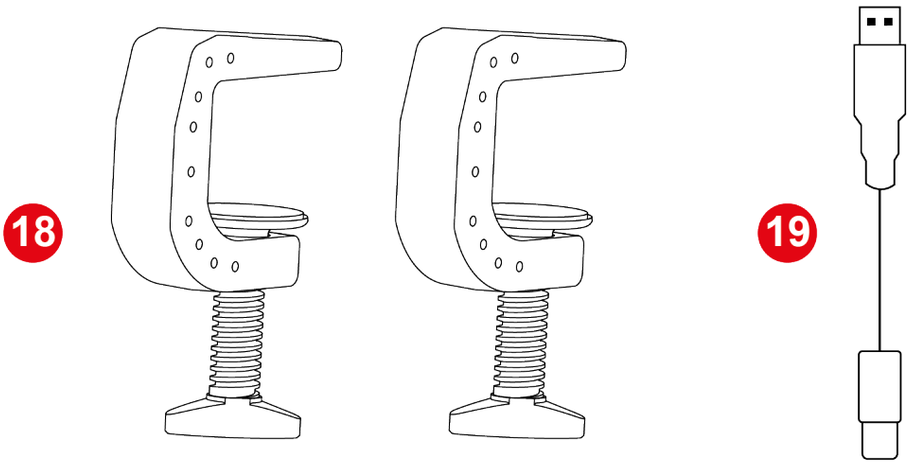

18. 牢固的夾具式安裝系統

19. USB-C – USB-A 纜線

3. 使用資訊



文件

在使用本產品之前，請仔細重讀本文件，並妥善保存以備日後參考。

夾傷危險

使用 TCA SKY Yoke 飛行駕駛盘時，切勿將手指伸入底座與飛行駕駛盘軸桿之間的空隙。

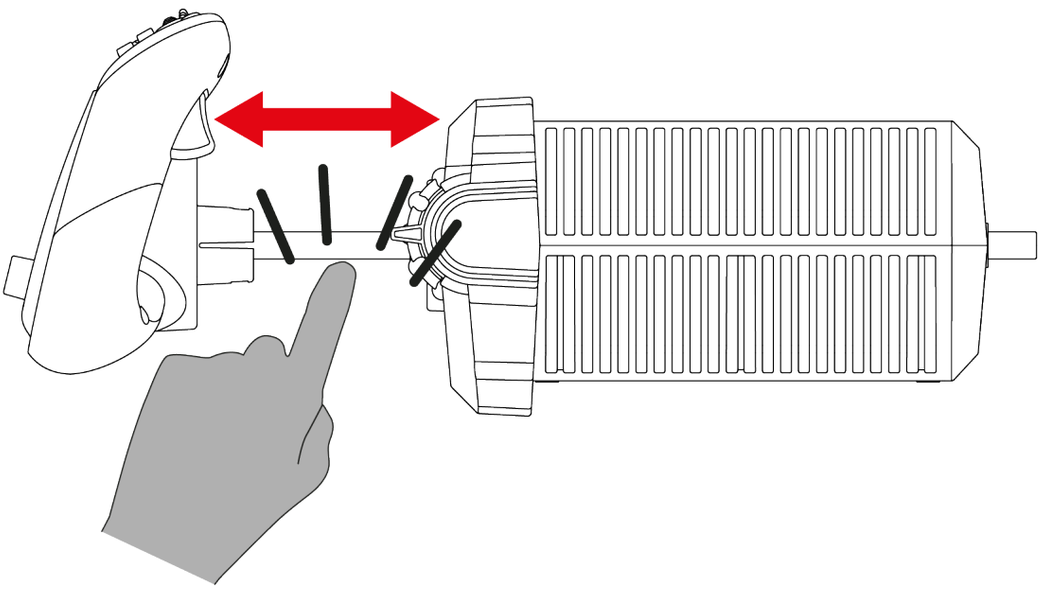

4. 將飛行駕駛盤安裝在檯面或桌面上



- 飛行駕駛盤必須始終安裝在穩固的承載面上。如果在不穩定的承載面上 (例如腿上) 使用飛行駕駛盤，承載面的晃動會影響主飛行軸 (俯仰和滾轉) 的反應。
- 飛行駕駛盤與牆壁或螢幕之間應至少保持 10 cm 的距離：向前推飛行駕駛盤時，其軸桿會伸出底座後方。
- 在每次使用前，請按照本手冊的說明，確認飛行駕駛盤仍正確地固定在承載面上。



承載面的穩固性

- 此安裝方式適用於厚度為 10 至 45 mm 的檯面和桌面。
- 嚴禁將飛行駕駛盤安裝在玻璃桌上。

1. 將飛行駕駛盤安放在檯面或桌面上。

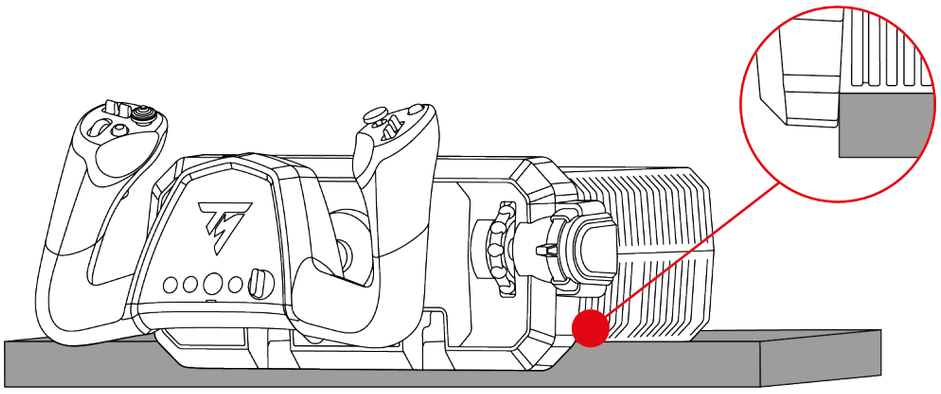

將飛行駕駛盤安放在檯面或桌面上時，請務必用手扶住，以防其向前傾倒。

2. 將安裝支架插入底座內側的插槽中。確保支架上的凹口正確地位於底座內部的相應位置。

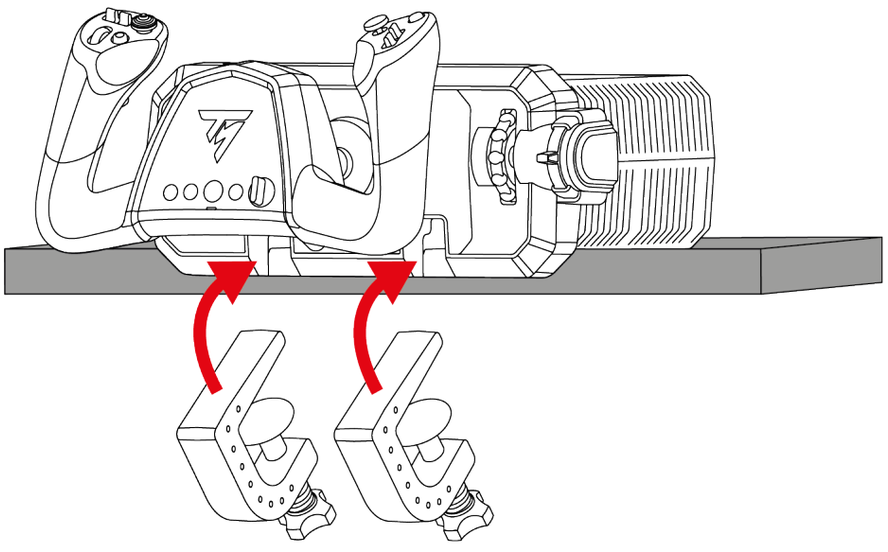

3. 擰緊夾緊螺絲，直至飛行駕駛盤紋絲不動為止。

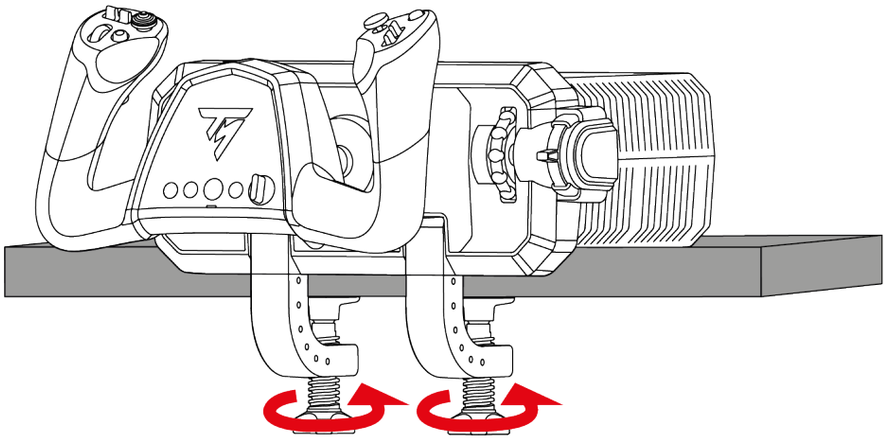

夾傷危險

在擰緊夾緊螺絲時，切勿讓您的手指置於安裝支架和檯面或桌面之間。

5. 將飛行駕駛盤安裝在駕駛艙中



- 飛行駕駛盤必須始終安裝在穩固的承載面上。如果在不穩定的承載面上 (例如腿上) 使用飛行駕駛盤，承載面的晃動會影響主飛行軸 (俯仰和滾轉) 的反應。
- 為避免損壞飛行駕駛盤，請向駕駛艙製造商或技術支援部門確認該駕駛艙與 Thrustmaster (圖馬思特) 產品相容。對因未遵守這些說明而造成的後果，Thrustmaster (圖馬思特) 概不承擔任何責任。
- 要將飛行駕駛盤固定到承載面上，請使用 M5 螺絲 (未提供)。
- 螺絲伸入底座內部的最大長度不得超過 30 mm，以免損壞底座。

要將飛行駕駛盤固定到駕駛艙*或固定承載面*上，請使用飛行駕駛盤底部的三個螺紋孔和三顆 M5 螺絲 (未提供)。

確保螺絲伸入底座內部的長度不超過 30 mm。

安裝範本的尺寸：

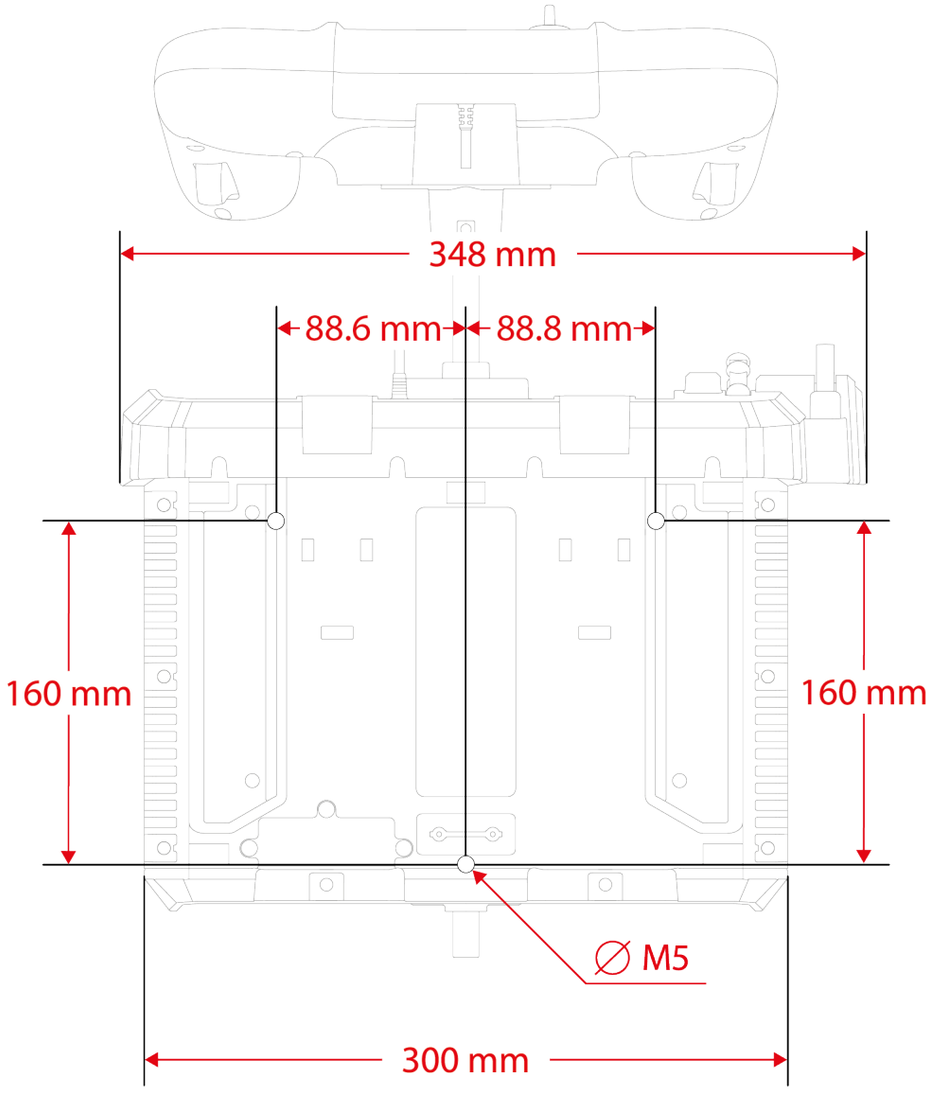

* *未提供*

您可以在此處下載安裝範本：

https://support.thrustmaster.com/product/tca-sky-yoke-p/。列印範本，然後將其轉印到承載面上，以便鑽出安裝孔。

6. 安裝

在 PlayStation®5 遊戲主機上

1

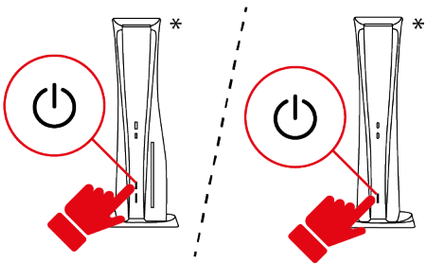

2

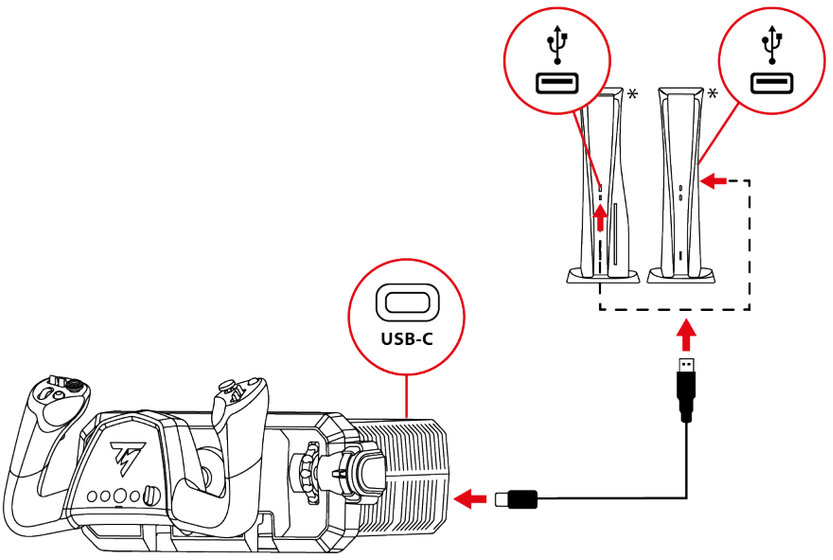

3

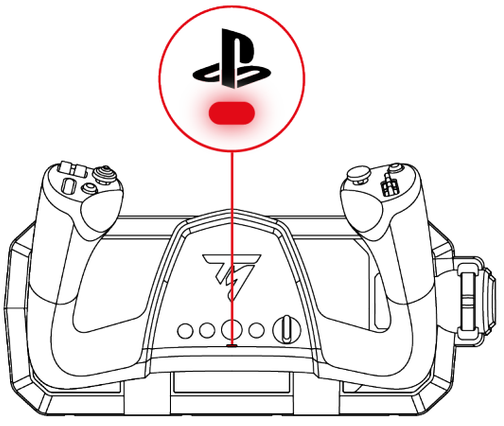

** 未提供*

1. 開啟遊戲主機電源。
2. 將 USB-C – USB-A 纜線的兩端分別連接到飛行駕駛盤的 USB-C 連接埠和遊戲主機的 USB-A 連接埠。
3. 按鈕下方的 LED 應亮紅燈。
4. 如果 LED 不是紅色，請按照此處列出的步驟更改相容性模式。
5. 按 按鈕，將飛行駕駛盤連結到您的使用者設定檔。

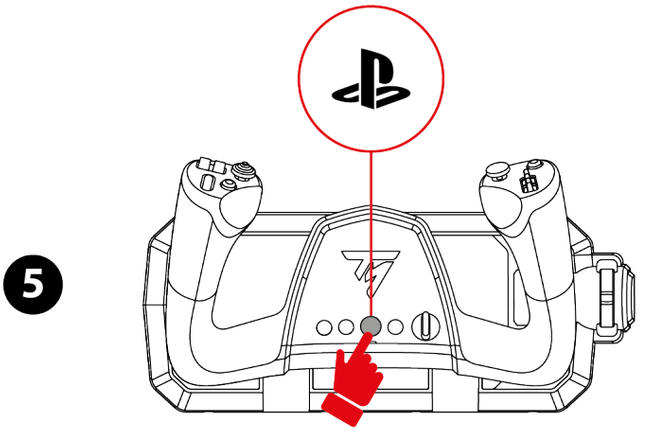

6. 啟動支援 Flight Stick 模式的相容遊戲。

現在即可開始玩遊戲了！



相容遊戲

- 在 PlayStation®5 遊戲主機上，TCA SKY Yoke 飛行駕駛盤僅相容支援 Flight Stick 模式的遊戲。
- PlayStation®5 遊戲主機的相容遊戲清單詳見以下網址：

  https://support.thrustmaster.com/product/tca-sky-yoke-p/

  在 **Games settings**（遊戲設定）部分中，選擇 **PlayStation® Games list** (PlayStation® 遊戲清單)。此清單將定期更新。

在 PC 上*

在 PC* 上安裝 TCA SKY Yoke 飛行駕駛盤時，您有兩種方式可選：使用 PC 驅動程式及其適用於 Windows® 控制台的自訂介面，或使用 My Thrustmaster Panel 軟體。

這兩種方式均可讓您在相同條件下使用 TCA SKY Yoke。

** 此產品對 PC 的相容性 (Windows® 10/11) 未經 Sony Interactive Entertainment 的測試或認可。*

使用控制台時

1



2

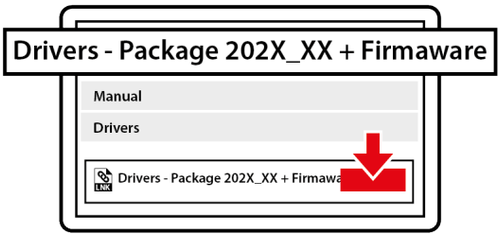

3

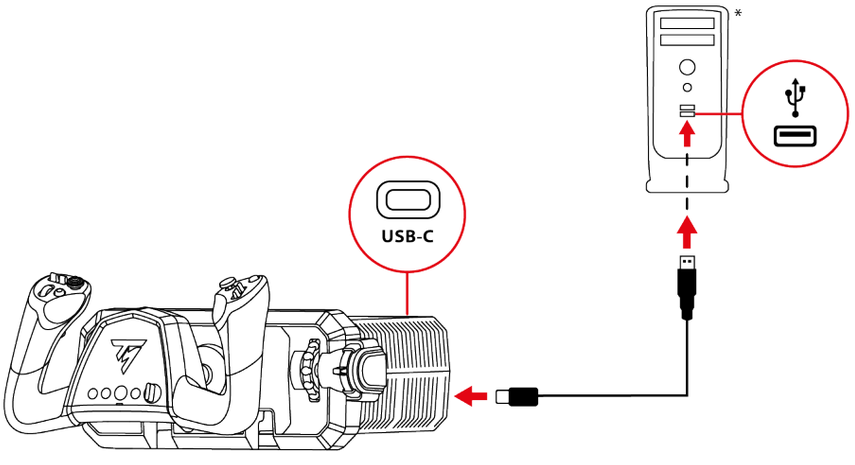

4

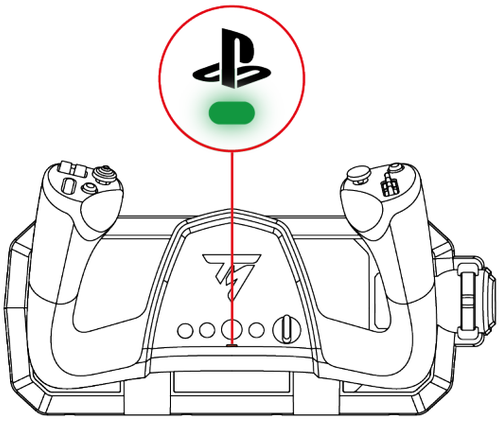

* 未提供

1. 請造訪：

   https://support.thrustmaster.com/product/tca-sky-yoke-p/

2. 下載並安裝 PC 驅動程式及其適用於 Windows® 控制台的自訂介面。

3. 安裝 PC 驅動程式後，將 USB-C – USB-A 纜線的兩端分別連接到飛行駕駛盤的 USB-C 連接埠和 PC 的 USB-A 連接埠。

4. 按鈕下方的 LED 應亮綠燈。

5. 如果 LED 不是綠色，請按照**此處**列出的步驟更改相容性模式。

現在即可開始玩遊戲了！

控制台：

要開啟控制台，請選擇**開始**，在搜尋列中輸入 **Control Panel** 或**控制台**，然後按一下 **Control Panel** 或**控制台**(在 Windows® 10/11 中)。



此時將顯示**遊戲控制器 (Game Controllers)** 對話方塊。螢幕上將顯示該配件，其名稱為 **TCA SKY YOKE**，狀態為 **OK**。

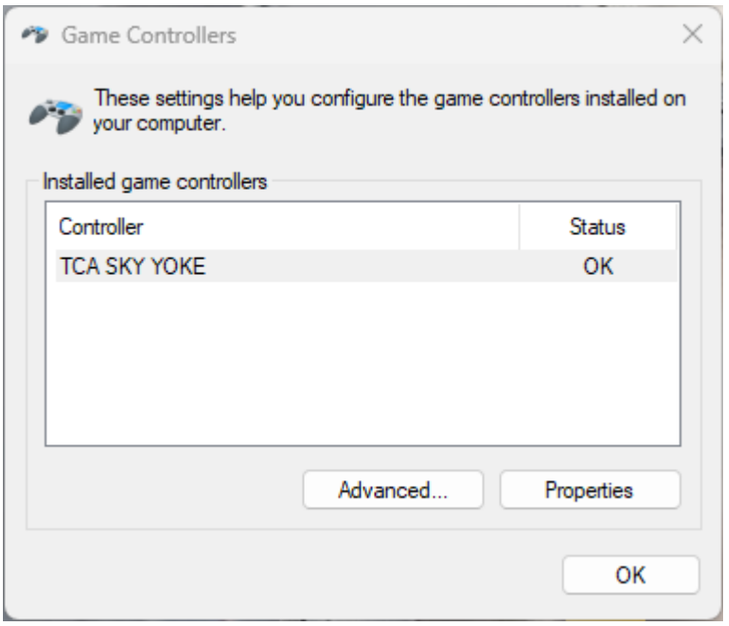

在**遊戲控制器 (Game Controllers)** 對話方塊中，按一下**內容 (Properties)** 可測試和檢視所有功能。

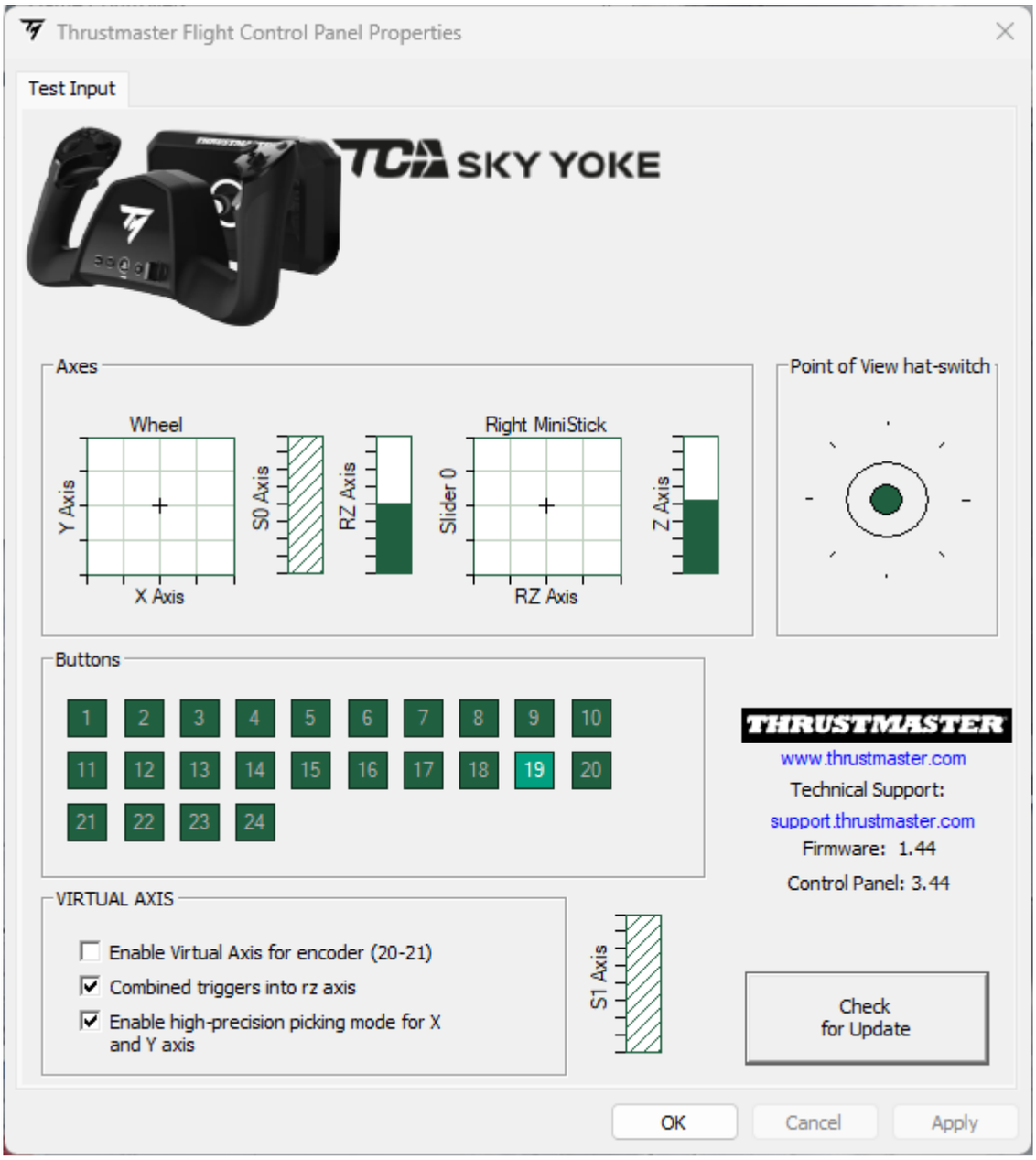

使用 My Thrustmaster Panel 軟體時

1

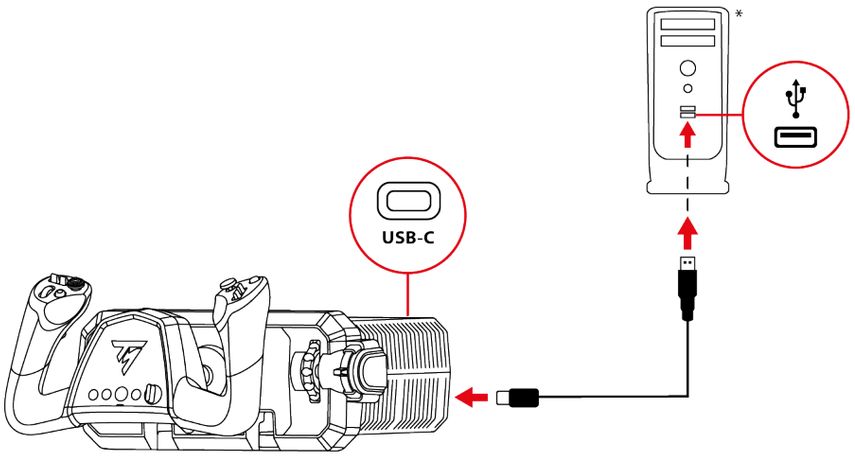

2



3

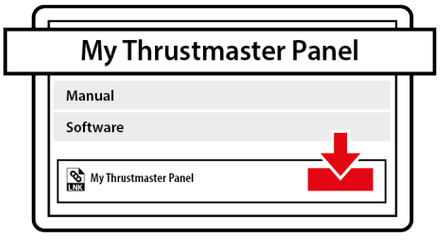

4

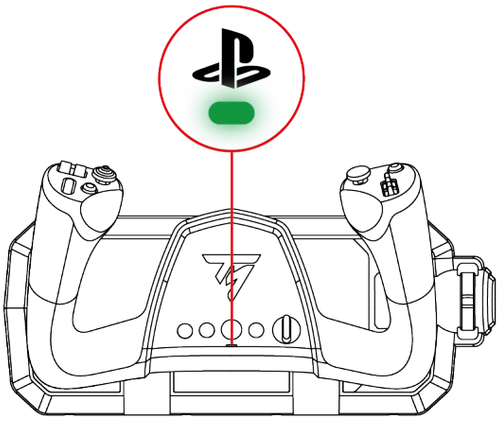

* 未提供

1. 將 USB-C – USB-A 纜線的兩端分別連接到飛行駕駛盤的 USB-C 連接埠和 PC 的 USB-A 連接埠。
2. 請造訪：

   https://support.thrustmaster.com/product/tca-sky-yoke-p/
3. 下載並安裝 **Software**（軟體）部分提供的 My Thrustmaster Panel 軟體並按照說明操作。
4. 按鈕下方的 LED 應亮綠燈。
5. 如果 LED 不是綠色，請按照**此處**列出的步驟更改相容性模式。

現在即可開始玩遊戲了！

My Thrustmaster Panel：

要開啟 My Thrustmaster Panel 軟體，請選擇**開始**，然後在搜尋列中輸入 **My Thrustmaster Panel**。

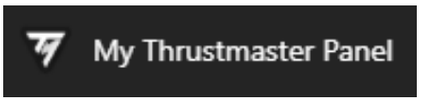

此時，即會啟動 **My Thrustmaster Panel** 軟體。螢幕上將顯示該配件，其名稱為 **TCA SKY YOKE**。

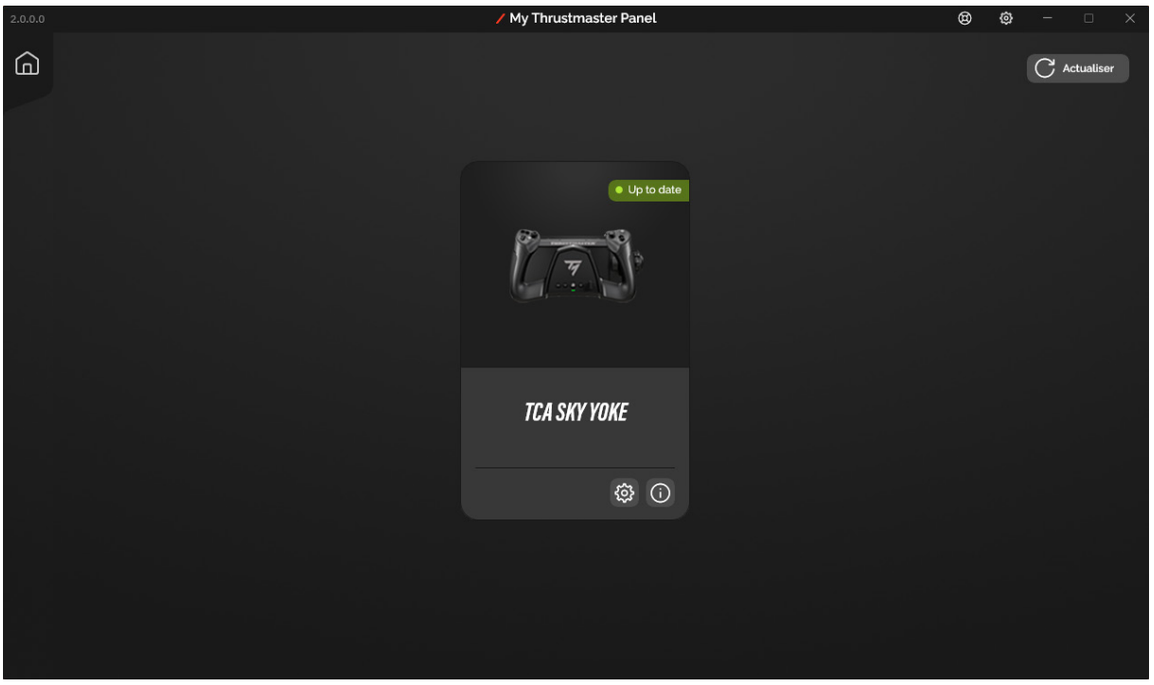

按一下 **TCA SKY Yoke**，然後按一下 **SETTINGS (設定)** 或 **TESTING (測試)** 索引標籤，即可測試和檢視所有功能。

SETTINGS (設定) 索引標籤

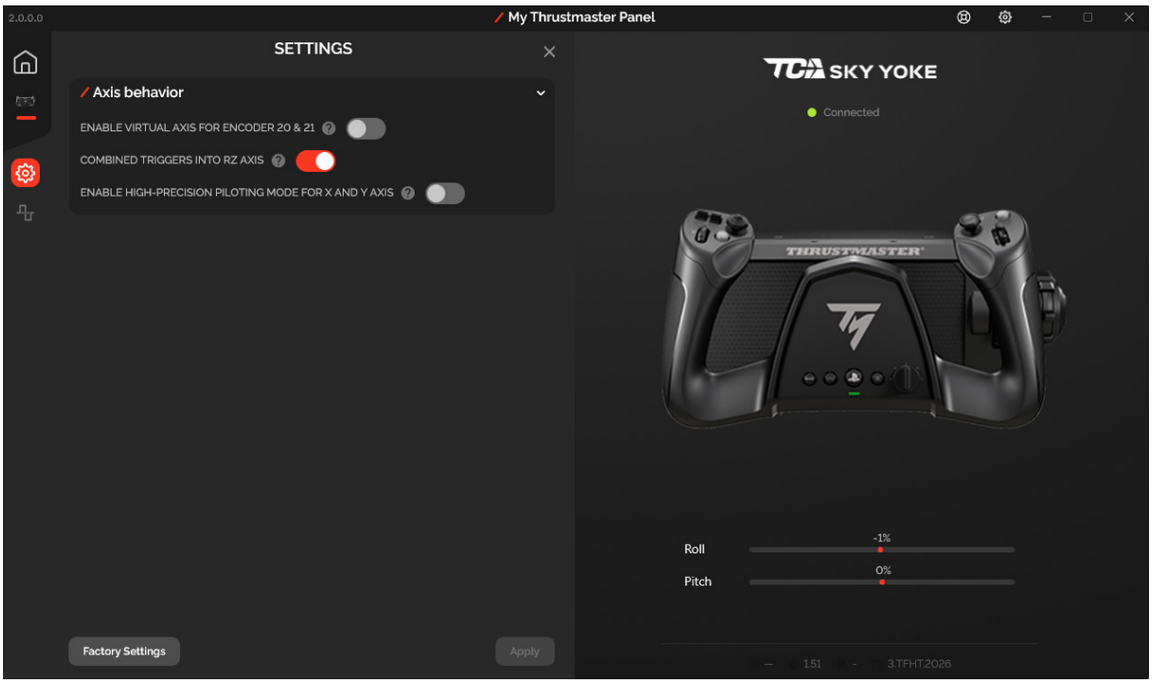

TESTING (測試) 索引標籤

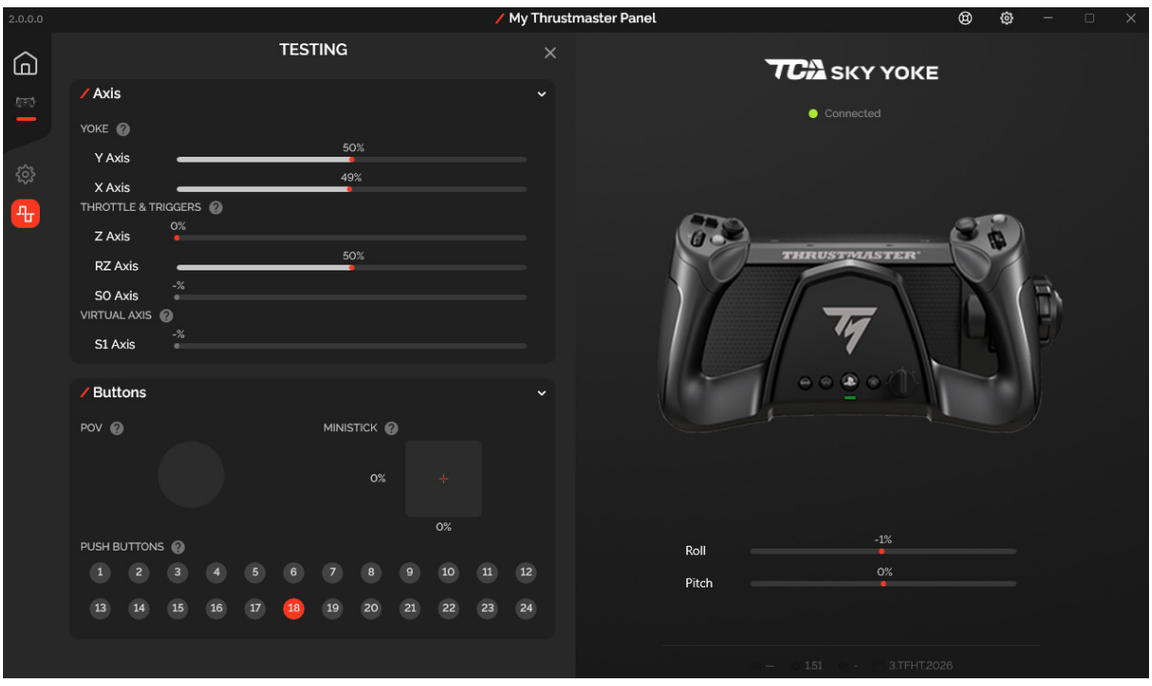

7. 針對 PlayStation®5 遊戲主機的對應

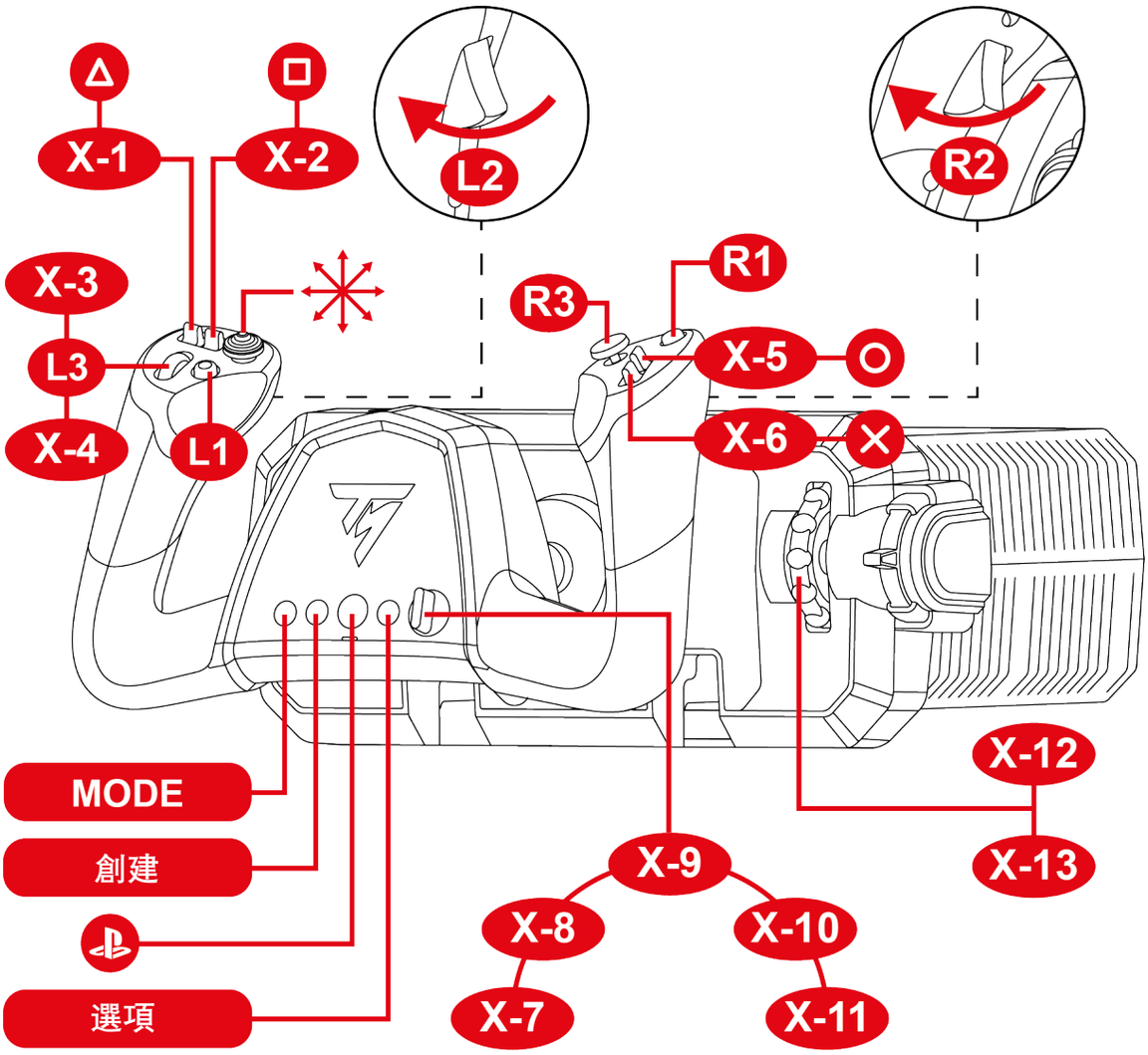

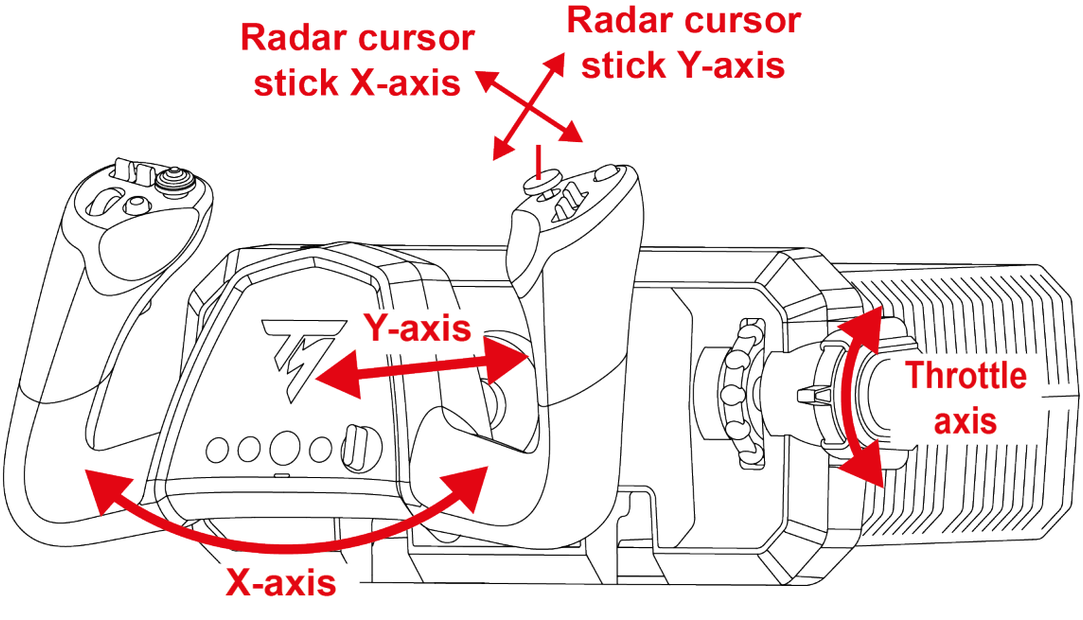

8. 針對 PC 的對應

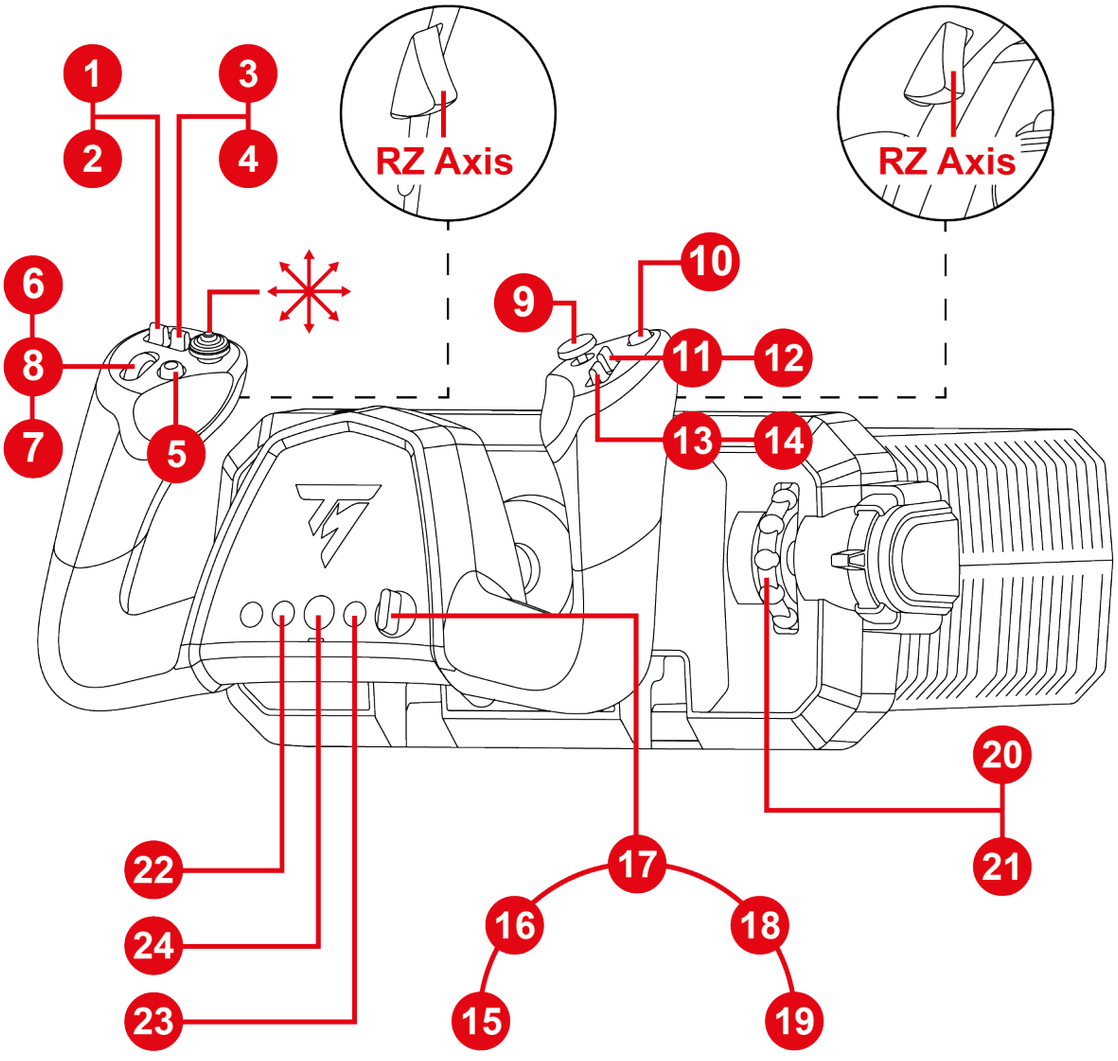
RZ Axis
RZ Axis
1
2
3
4
5
6
7
8
9
10
11
12
13
14
15
16
17
18
19
20
21
22
23
24

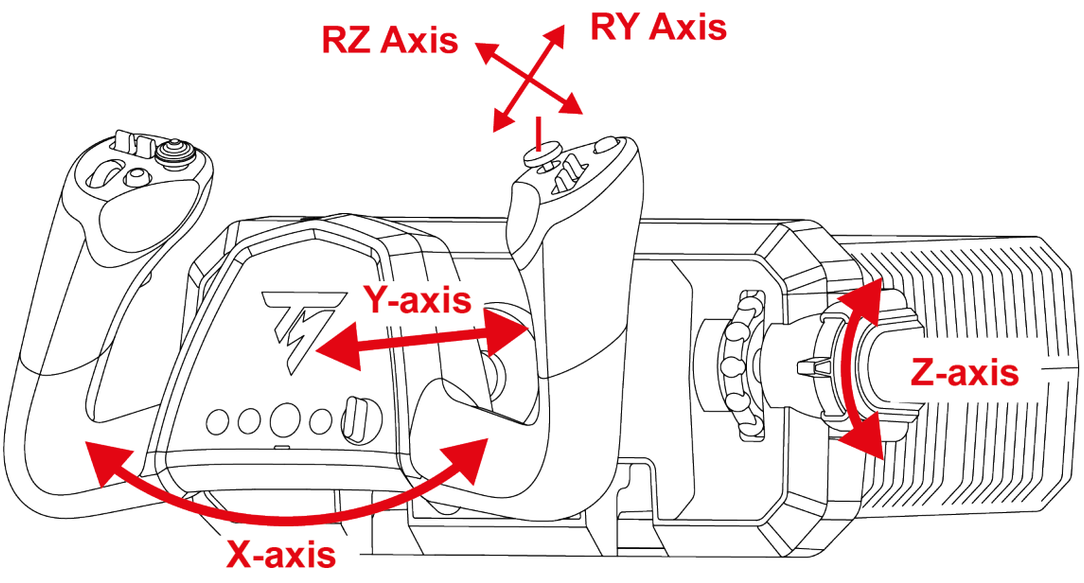
RZ Axis
RY Axis
Y-axis
Z-axis
X-axis

9. 相容性模式

飛行駕駛盤有兩種相容性模式：

- 在 PlayStation®5 遊戲主機上，選擇 PlayStation®5 模式 (紅色 LED)。
- 在 PC 上，選擇 PC 模式 (綠色 LED)。

LED 顏色	模式
	PlayStation®5 (預設模式)
	PC

要更改相容性模式，請：

1. 按住模式按鈕 3 秒，直到 按鈕下方的 LED 開始閃爍。

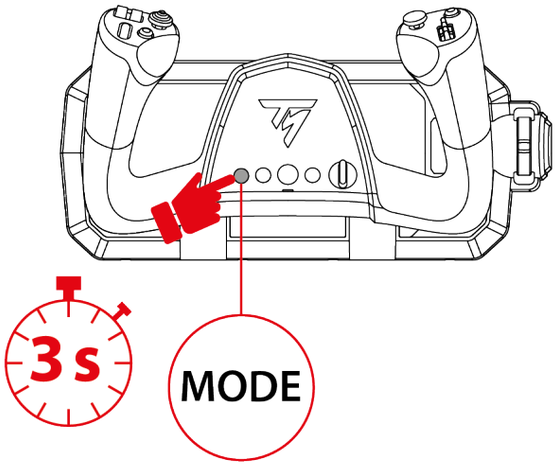

2. 按模式按鈕，選擇您所需的相容性模式。

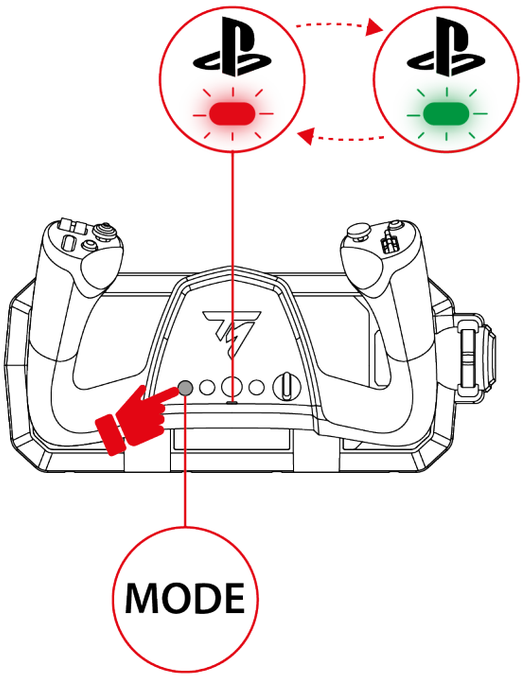

3. 選擇相容性模式後，等待五秒鐘。當 按鈕下方的 LED 停止閃爍時，即表示該模式已確認。

4. 在 PlayStation®5 遊戲主機上，按 按鈕，將飛行駕駛盤連結到您的使用者設定檔。

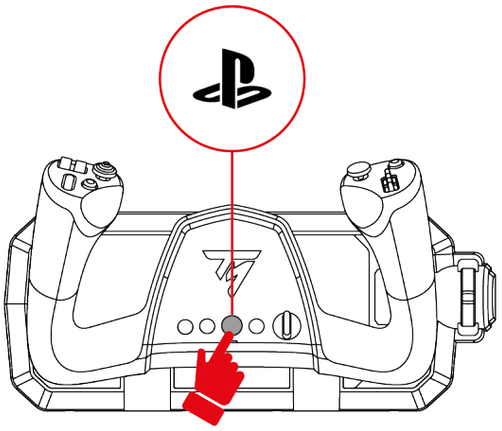

10. 特性

節流閥

節流閥用於控制引擎推力。

要增大引擎推力，請向上推節流閥。

要減小引擎推力，請向下推節流閥。

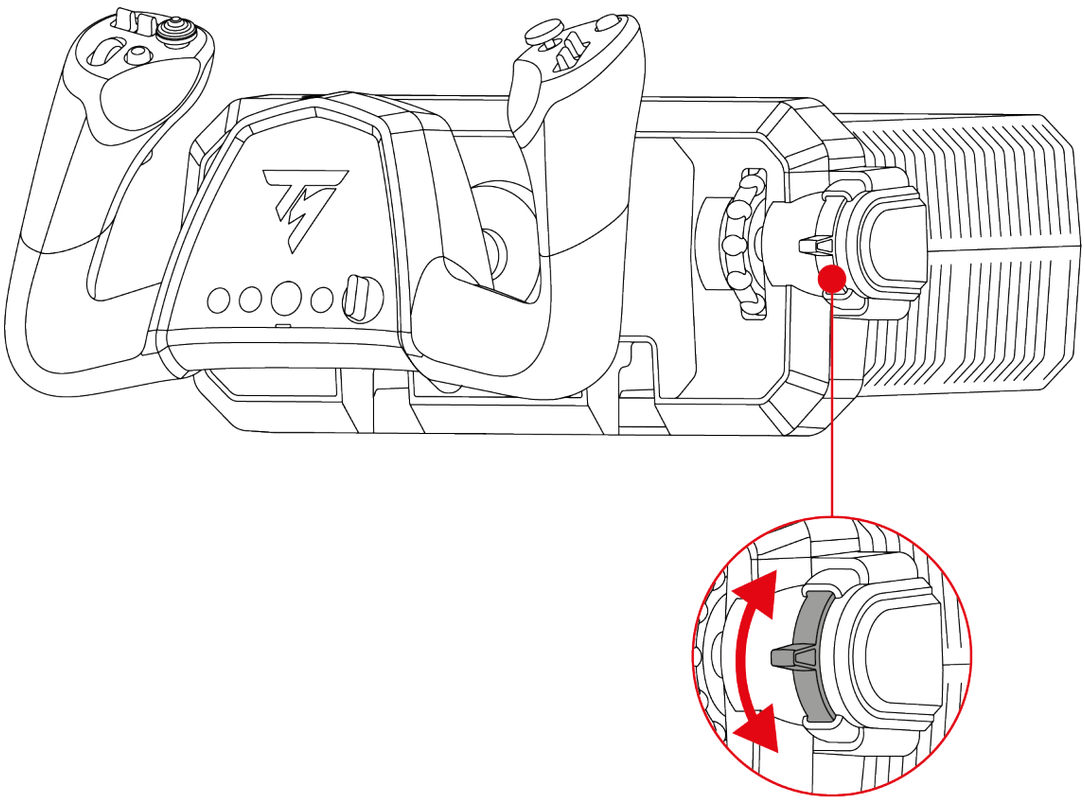

偏航控制 (方向舵)

類比扳機可用於控制飛機的方向舵，模擬飛機方向舵踏板的操作。

要使機頭向左偏轉，請逐漸按下左扳機。

要使機頭向右偏轉，請逐漸按下右扳機。

這些操作會使飛機繞立軸轉動，從而控制偏航。

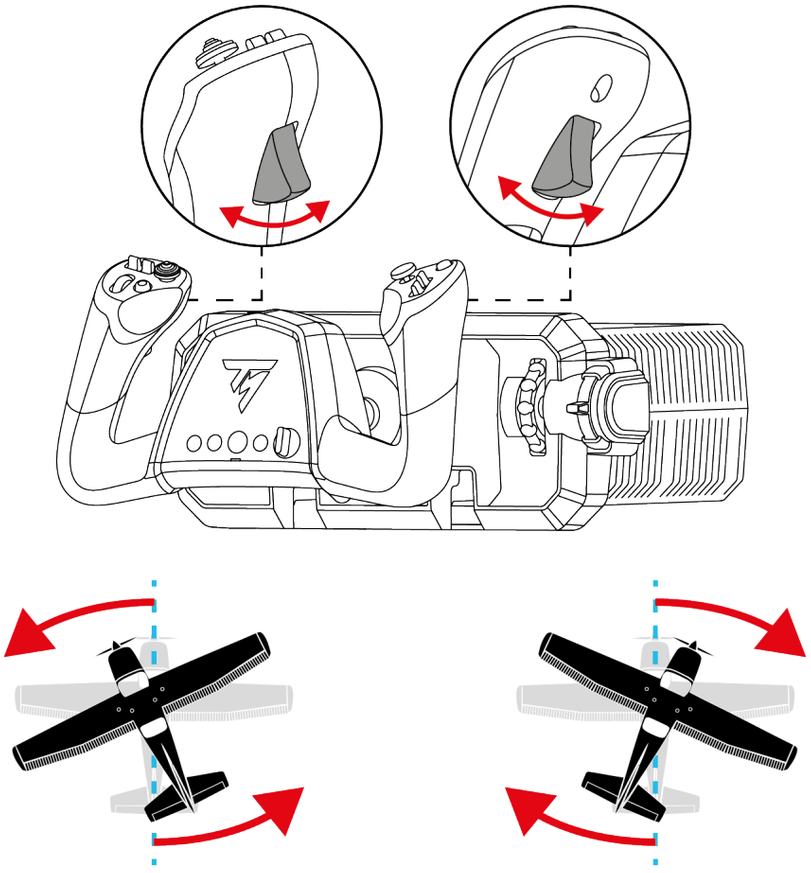

俯仰控制 (升降舵)

飛行駕駛盤可用於控制飛機的升降舵。

要使飛機上仰抬頭，請向後拉飛行駕駛盤。

要使飛機下俯低頭，請向前推飛行駕駛盤。

這些操作會使飛機繞橫軸轉動，從而控制俯仰。

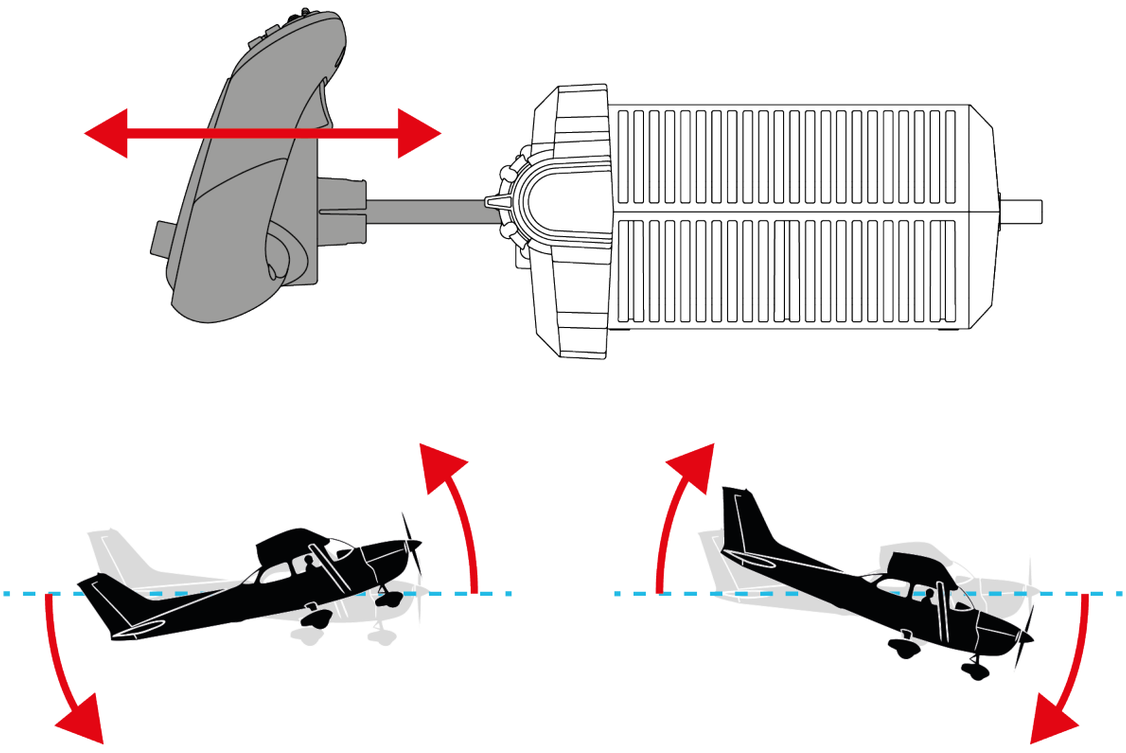

滾轉控制 (副翼)

飛行駕駛盤可用於控制飛機的副翼。

要使飛機向左傾斜，請向左轉動飛行駕駛盤。

要使飛機向右傾斜，請向右轉動飛行駕駛盤。

這些操作會使飛機繞縱軸轉動，從而控制滾轉。

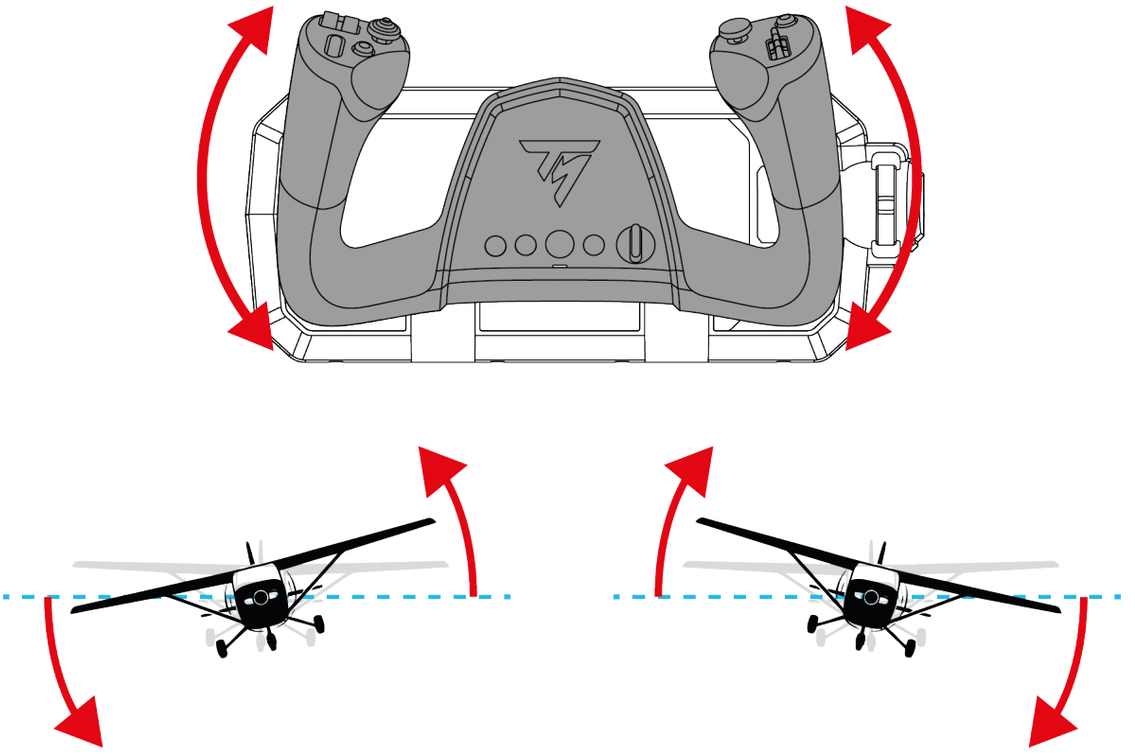

俯仰配平 (trim)

配平輪可用於調整飛機的俯仰配平。

要幫助飛機保持機頭上仰 (抬頭配平)，請向下轉動配平輪。

要幫助飛機保持機頭下俯 (低頭配平)，請向上轉動配平輪。

此控制可減少為保持所需姿態而對飛行駕駛盤進行的修正，並提升長時間飛行時的舒適度。

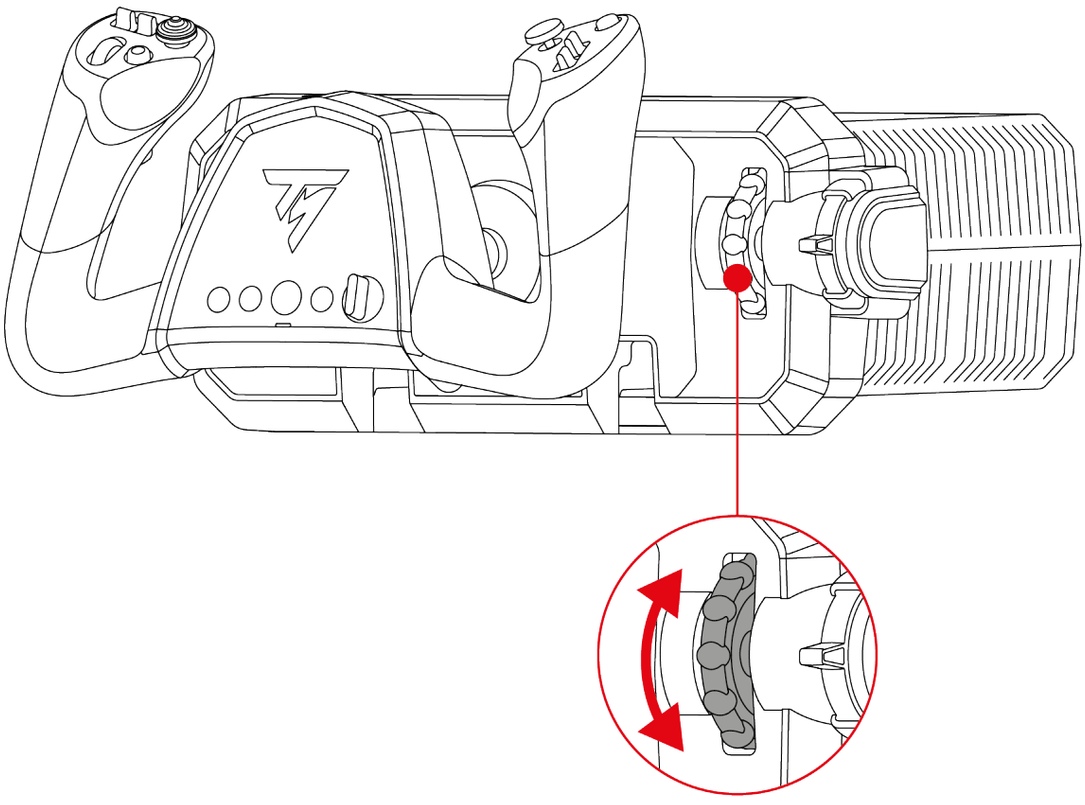

八向「視角」苦力帽開關

TCA SKY Yoke 飛行駕駛盤配備八向「視角」苦力帽開關，可用於觀察飛機周圍的情況 (需遊戲支援此功能)。

在遊戲的配置選單中，您可以將各個視角 (後視角、左視角、右視角及外部視角) 設定到八向「視角」苦力帽開關的相應方向上。

您也可以將八向「視角」苦力帽開關留作他用 (射擊等)。

11. 相容性

TCA SKY Yoke 飛行駕駛盤相容 TFRP T.Flight Rudder Pedals* 方向舵踏板系統和 TCA SKY Quadrant** 節流閥弧座。

TFRP* 方向舵踏板系統相容所有支援方向舵踏板的遊戲。

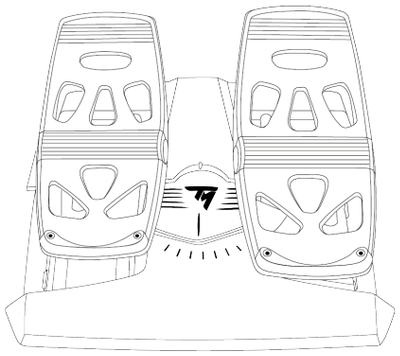

TFRP T.Flight Rudder Pedals*

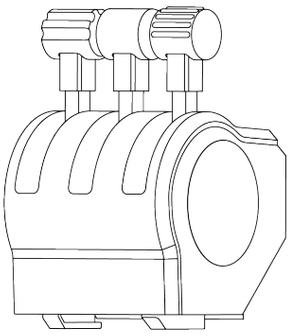

TCA SKY Quadrant**

TCA SKY Yoke 飛行駕駛盤不相容配有運動模擬器的駕駛艙。駕駛艙的運動會干擾主飛行軸 (俯仰和滾轉) 的反應。

**另售*

***日後推出*

連接方式

TFRP T.Flight Rudder Pedals* 方向舵踏板系統可連接到 TCA SKY Yoke 飛行駕駛盤上的 USB-A 連接埠 (透過 T.RJ12 USB ADAPTER*) 或任一 RJ12 連接埠。

TCA SKY Quadrant** 節流閥弧座可連接到 TCA SKY Yoke 飛行駕駛盤上的 USB-A 連接埠或任一 RJ12 連接埠。

**另售*

***日後推出*

TCA SKY Quadrant* 節流閥弧座提供兩種不同的配置：

– 如果您擁有單獨銷售的 TCA SKY Quadrant* 節流閥弧座：該節流閥弧座配有 USB-A 接頭。您可以將該節流閥弧座連接到 USB-A 連接埠；也可以先將 USB-A 接頭更換為 RJ12 接頭 (未提供)，再將其連接到 RJ12 連接埠。要了解如何將 USB-A 接頭更換為 RJ12 接頭，請造訪 **Thrustmaster (圖馬思特) 技術支援**網站。

– 如果您擁有隨 TCA SKY Yoke Flight Pack 套裝 (PlayStation 版)* 一同銷售的節流閥弧座：該節流閥弧座配有 RJ12 接頭。您只能將該節流閥弧座連接到 RJ12 連接埠。

**日後推出*

12. 雙人操縱

雙人操縱系統可連接第二台 TCA SKY Yoke* 飛行駕駛盤，由教官和學員共用飛機控制權。

此功能可模擬飛行訓練條件，讓兩名使用者更輕鬆地共用飛機控制權。

連接兩台飛行駕駛盤後：

- 由一名使用者控制主飛行軸 (俯仰和滾轉)；
- 兩名使用者均可控制按鈕 (**重要說明**部分所述的例外情況除外)。



- 雙人操縱系統**僅適用於 PC**。
- 兩台飛行駕駛盤都必須是 TCA SKY Yoke PlayStation®5/PC 型號。

**另售*

連接

1. 將 USB-C – USB-A 纜線的兩端分別連接到第一台飛行駕駛盤 (教官飛行駕駛盤) 的 USB-C 連接埠和 PC 的 USB-A 連接埠。
2. 將 USB-C – USB-A 纜線的兩端分別連接到第二台飛行駕駛盤 (學員飛行駕駛盤) 的 USB-C 連接埠和教官飛行駕駛盤的 USB-A 連接埠。

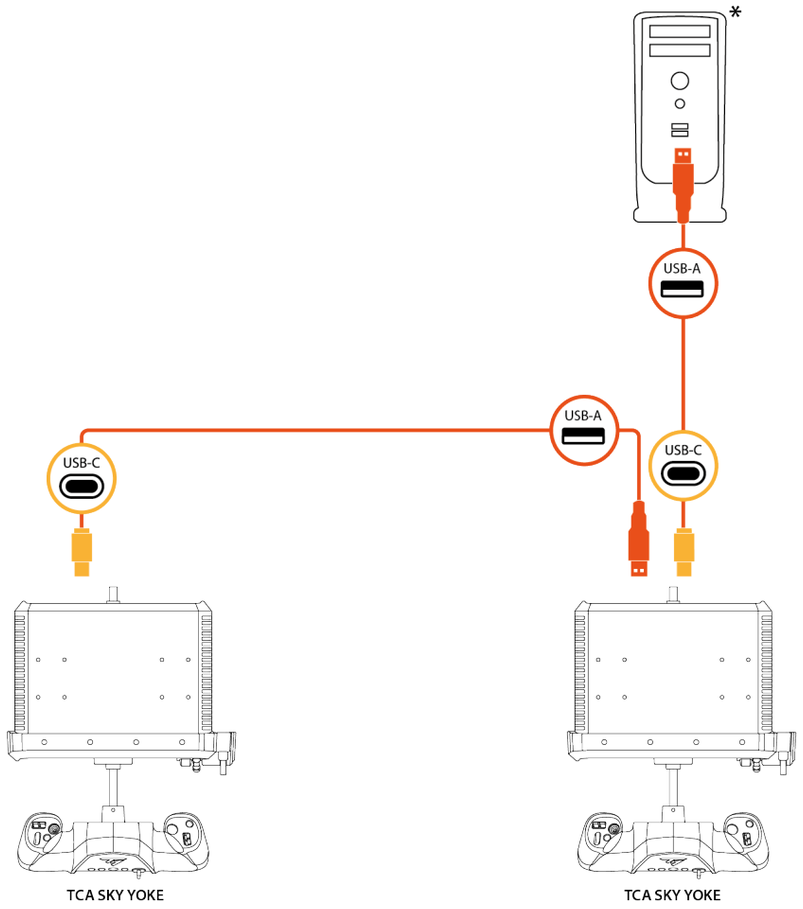

學員　　教官

* *未提供*

- 教官飛行駕駛盤是指直接連接到 PC 的飛行駕駛盤。第二台飛行駕駛盤為學員飛行駕駛盤。
- 預設情況下，由教官飛行駕駛盤控制主飛行軸 (俯仰和滾轉)。學員飛行駕駛盤無法影響這些軸。
- 只有控制主飛行軸的飛行駕駛盤上，PS 按鈕下方的 LED 才會亮起。
- 要將主飛行軸的控制權從教官轉移給學員 (或從學員轉移給教官)，請按照**轉移控制權**部分所述的步驟操作。

轉移控制權

在雙人操縱配置下，您可以在教官和學員之間轉移主飛行軸 (俯仰和滾轉) 的控制權。

只有控制主飛行軸的飛行駕駛盤上，按鈕下方的 LED 才會亮起。

從教官轉移給學員

要將主飛行軸 (俯仰和滾轉) 的控制權從教官轉移給學員，請按教官飛行駕駛盤上的 R1 按鈕。

此時，教官飛行駕駛盤上的 LED 將會熄滅，隨後學員飛行駕駛盤上的 LED 亮起。

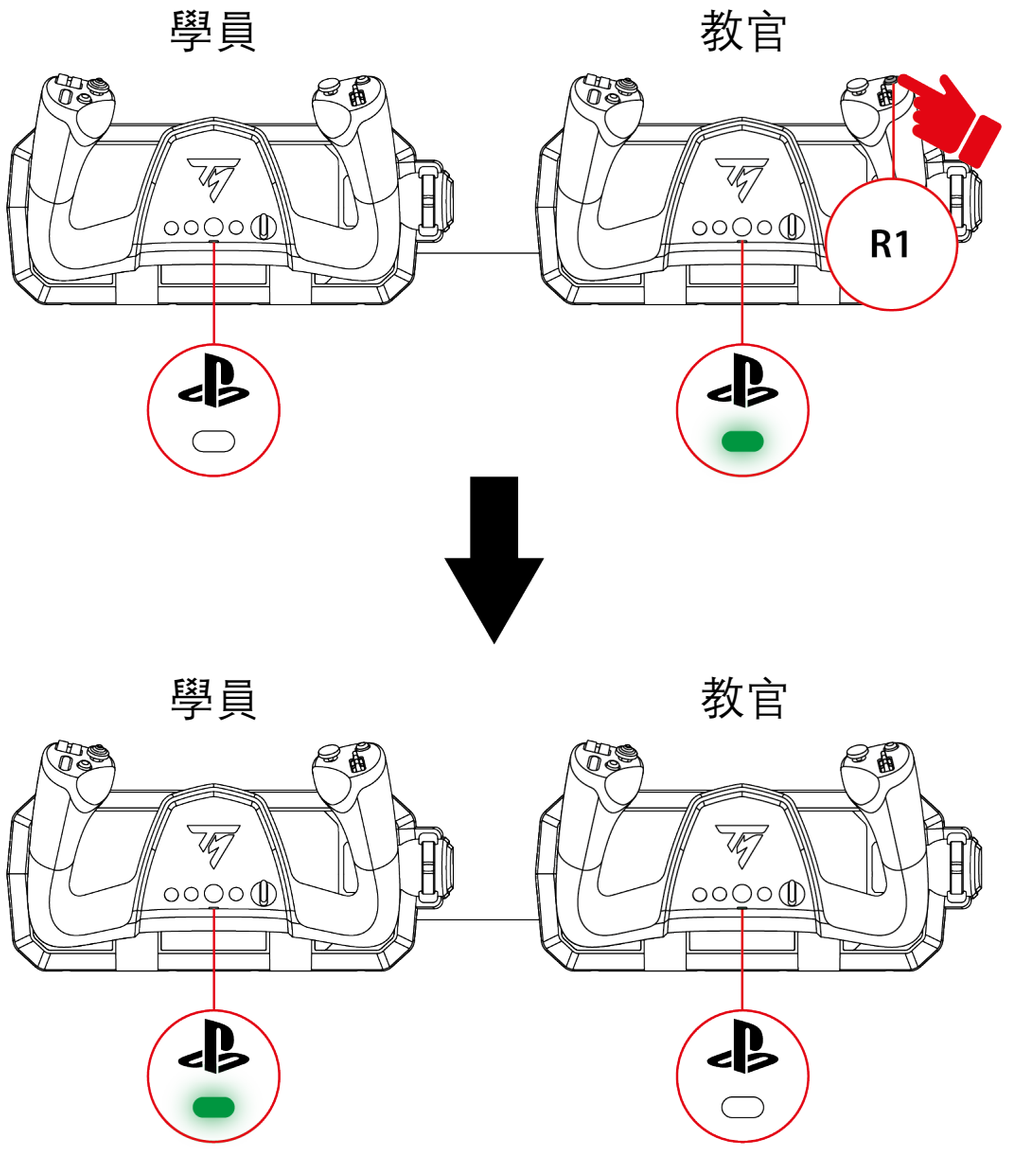

從學員轉移給教官

要讓教官立即重新獲得主飛行軸 (俯仰和滾轉) 的控制權，請沿任一主軸方向操縱教官飛行駕駛盤。

此時，學員飛行駕駛盤上的 LED 將會熄滅，隨後教官飛行駕駛盤上的 LED 亮起。

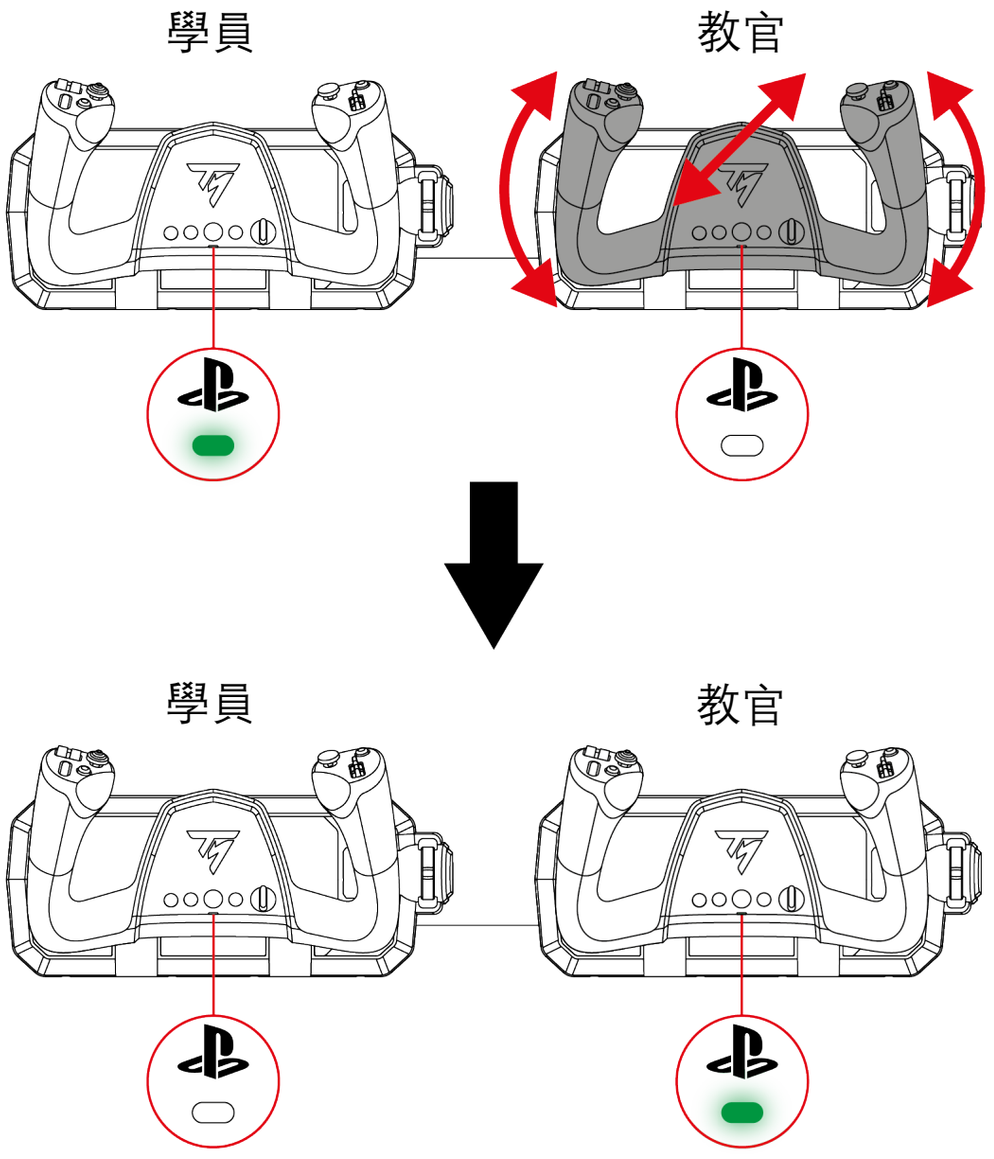



延遲轉移控制權

如果教官希望在飛行駕駛盤未居中時重新獲得主飛行軸 (俯仰和滾轉) 的控制權，可以將控制權轉移延遲兩秒。要實現這一點，請按教官飛行駕駛盤上的 R1 按鈕。隨後，教官有兩秒時間將飛行駕駛盤調整到所需位置，之後控制權轉移才會生效。

*使用周邊裝置**

在雙人操縱配置下，每台飛行駕駛盤最多可連接兩台周邊裝置 (TFRP* 方向舵踏板系統、TCA SKY Quadrant** 節流閥弧座)：

- 在教官飛行駕駛盤上，使用兩個 RJ12 連接埠連接周邊裝置。
- 在學員飛行駕駛盤上，使用兩個 RJ12 連接埠和 USB-A 連接埠連接周邊裝置。

**另售*
***日後推出*



- 如果您擁有單獨銷售的 TCA SKY Quadrant* 節流閥弧座，可以將其連接到 PC 或學員飛行駕駛盤上的 USB-A 連接埠；也可以先將 USB-A 接頭更換為 RJ12 接頭 (未提供)，再將其連接到飛行駕駛盤上的任一 RJ12 連接埠。要了解如何將 USB-A 接頭更換為 RJ12 接頭，請造訪 **Thrustmaster (圖馬思特) 技術支援**網站。
- 如果您擁有隨 TCA SKY Yoke Flight Pack 套裝 (PlayStation 版)* 一同銷售的節流閥弧座，則只能將該節流閥弧座連接到飛行駕駛盤上的任一 RJ12 連接埠。

**日後推出*



- 如果要將節流閥弧座連接到教官飛行駕駛盤，必須將其連接到任一 RJ12 連接埠。
    - 如果您擁有單獨銷售的 TCA SKY Quadrant* 節流閥弧座，則不隨附 RJ12 接頭。要了解如何將 USB-A 接頭更換為 RJ12 接頭，請造訪 **Thrustmaster (圖馬思特) 技術支援**網站。
    - 如果您擁有隨 TCA SKY Yoke Flight Pack 套裝 (PlayStation 版)* 一同銷售的節流閥弧座，可以直接連接該節流閥弧座。

**日後推出*

可能的配置範例：

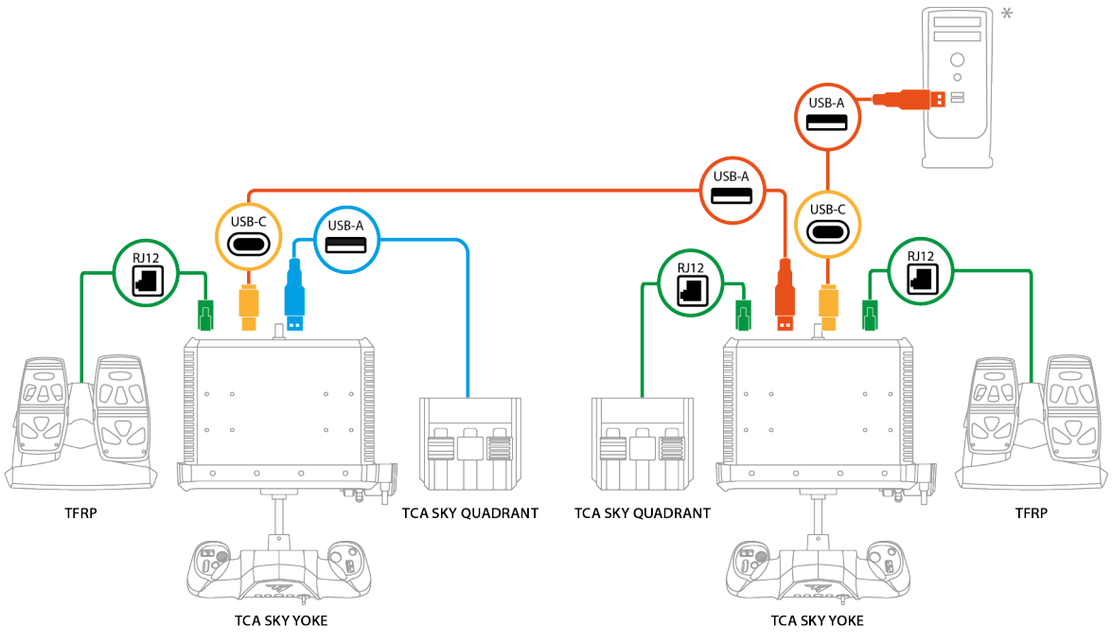
USB-A
USB-A
USB-C
USB-C
USB-A
RJ12
RJ12
RJ12
TFRP
TCA SKY QUADRANT
TCA SKY QUADRANT
TFRP
TCA SKY YOKE
TCA SKY YOKE

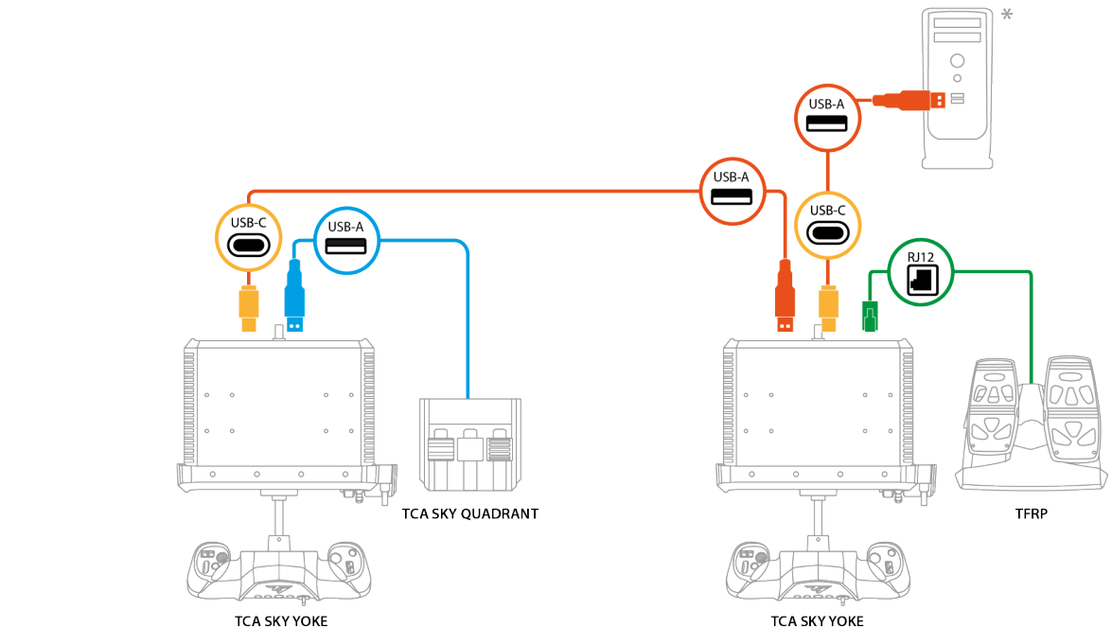
USB-A
USB-A
USB-C
USB-C
USB-A
RJ12
TCA SKY QUADRANT
TFRP
TCA SKY YOKE
TCA SKY YOKE

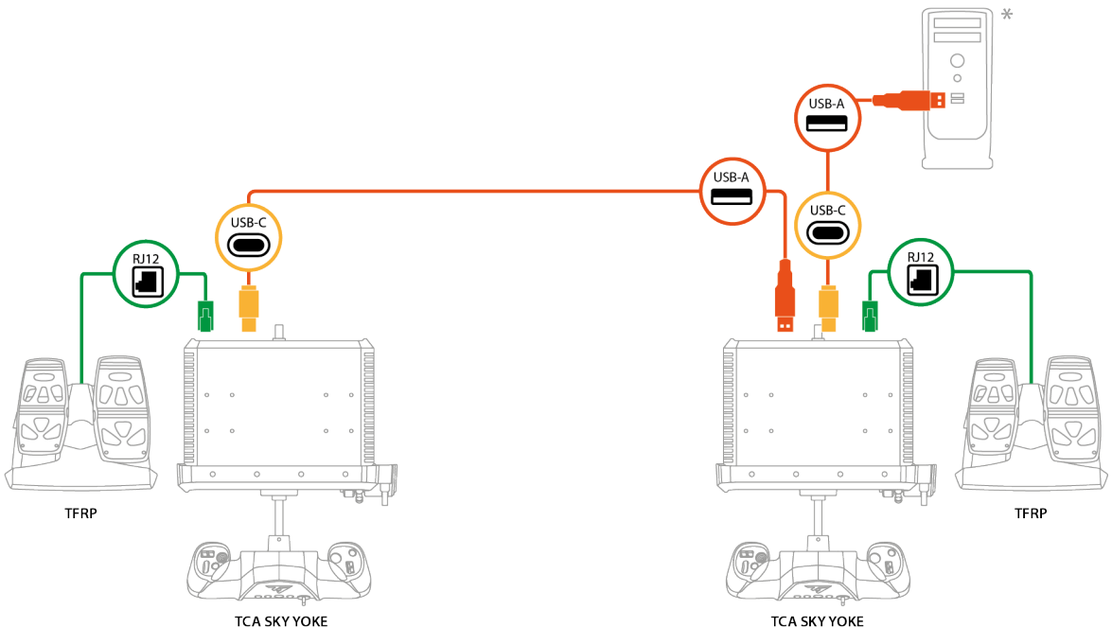
USB-A
USB-A
USB-C
USB-C
RJ12
RJ12
TFRP
TFRP
TCA SKY YOKE
TCA SKY YOKE

* *未提供*

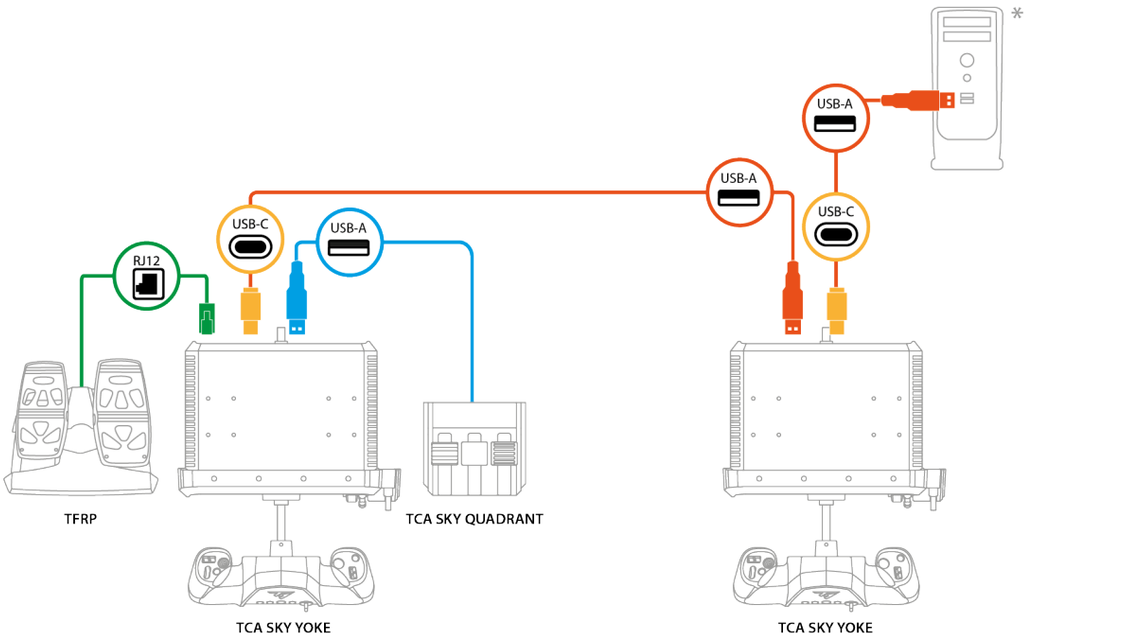
USB-A
USB-A
USB-C
USB-C
USB-A
RJ12
TFRP
TCA SKY QUADRANT
TCA SKY YOKE
TCA SKY YOKE

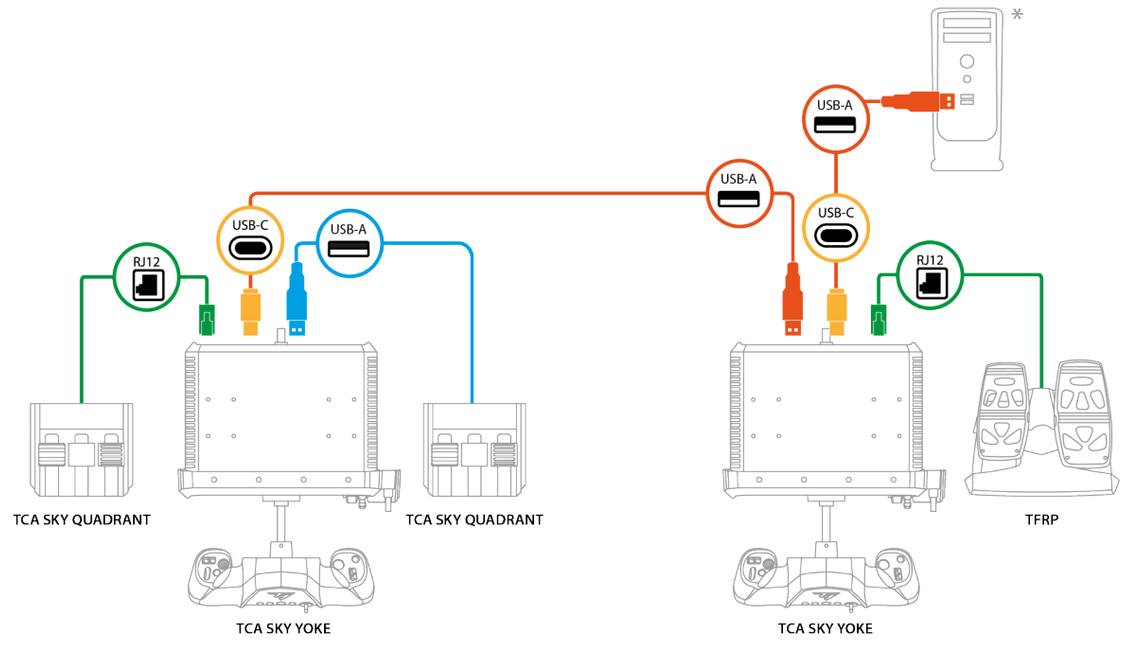
USB-A
USB-A
USB-C
USB-C
USB-A
RJ12
RJ12
TCA SKY QUADRANT
TCA SKY QUADRANT
TFRP
TCA SKY YOKE
TCA SKY YOKE

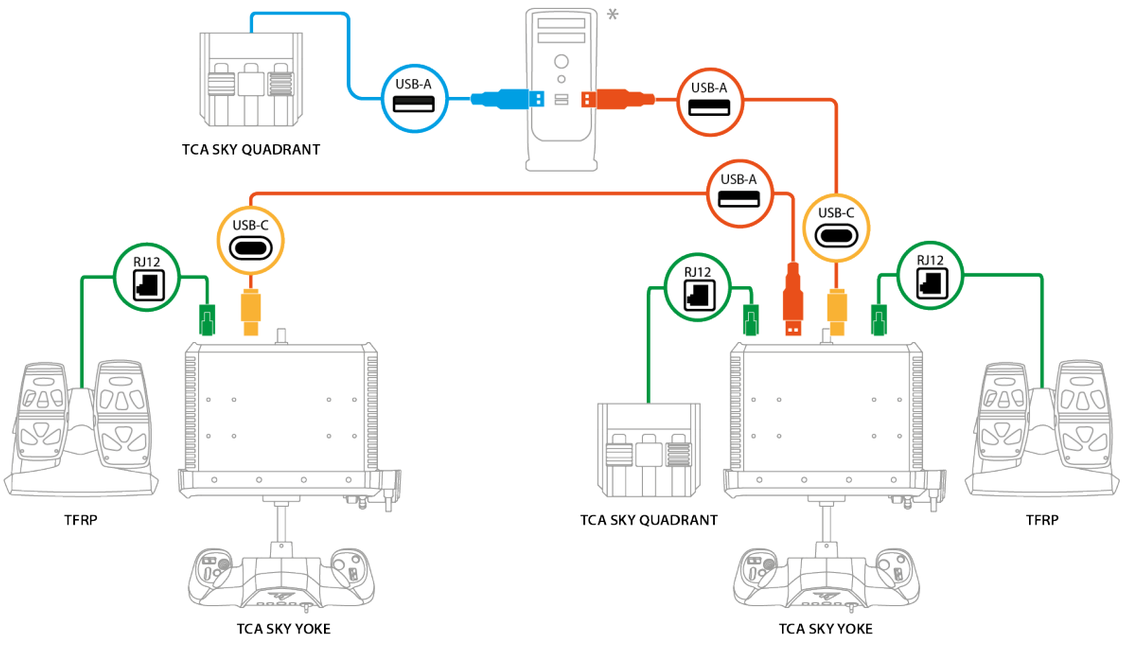
TCA SKY QUADRANT
USB-A
USB-A
USB-A
USB-C
USB-C
RJ12
RJ12
RJ12
TFRP
TCA SKY QUADRANT
TFRP
TCA SKY YOKE
TCA SKY YOKE

* 未提供

重要說明

在雙人操縱配置下：

- **選擇器開關** (按鈕 15、16、17、18、19) 和**內建節流閥** (Z 軸) 僅在學員飛行駕駛盤上可用。
- 兩台飛行駕駛盤上的**按鈕**均可隨時使用，不會干擾控制權轉移。但在教官飛行駕駛盤上，R1 按鈕專用於轉移控制權。在學員飛行駕駛盤上，可以為 R1 按鈕分配各種功能。
- 每台飛行駕駛盤上的**迷你搖桿**均可隨時使用。同時使用時，教官飛行駕駛盤上的迷你搖桿優先於學員飛行駕駛盤上的迷你搖桿。
- 每台飛行駕駛盤上的**類比扳機**均可隨時使用。同時使用時，教官飛行駕駛盤上的類比扳機優先於學員飛行駕駛盤上的類比扳機。

– **TFRP*** 方向舵踏板系統不會干擾控制權轉移。

– 無論主飛行軸 (俯仰和滾轉) 由哪台飛行駕駛盤控制，教官和學員均可使用 **TCA SKY Quadrant**** 節流閥弧座 (一台或兩台裝置)，因為節流閥弧座的軸是相互獨立的。

**另售*
***日後推出*

使用兩台 TCA SKY Quadrant* 節流閥弧座：

- 每台飛行駕駛盤各透過 RJ12 接頭連接一台節流閥弧座：弧座 A 是指連接到教官飛行駕駛盤的弧座。
- 兩台節流閥弧座均透過 RJ12 接頭連接到同一台飛行駕駛盤：弧座 A 是指連接到左側 RJ12 連接埠 (靠近 USB-A 連接埠) 的弧座。
- 一台節流閥弧座透過 RJ12 接頭連接到一台飛行駕駛盤，另一台節流閥弧座透過 USB-A 連接到同一台飛行駕駛盤、第二台飛行駕駛盤或 PC：弧座 A 是指透過 RJ12 連接的弧座。
- 一台節流閥弧座透過 USB-A 連接到飛行駕駛盤，另一台節流閥弧座透過 USB-A 連接到 PC：兩台弧座相互獨立。



如果要將 TCA SKY Quadrant* 節流閥弧座 (另售) 連接到任一 RJ12 連接埠，必須先將 USB-A 接頭更換為 RJ12 接頭 (未提供)。要了解如何將 USB-A 接頭更換為 RJ12 接頭，請造訪 **Thrustmaster (圖馬思特) 技術支援**網站。

**日後推出*

使用兩套 TFRP* 方向舵踏板系統：

- 每台飛行駕駛盤只應連接一套方向舵踏板系統。
- 連接到教官飛行駕駛盤的方向舵踏板系統，其控制優先於連接到學員飛行駕駛盤的方向舵踏板系統。

  此優先順序不影響對飛行駕駛盤主軸的控制：教官可以控制方向舵踏板系統，而學員不會失去對飛行駕駛盤主軸的控制，反之亦然。

*另售

13. 常見問題和技術支援

您對 TCA SKY Yoke 飛行駕駛盤是否有任何疑問，或者您是否遇到任何技術問題？若有的話，請造訪 Thrustmaster（圖馬思特）技術支援網站：**https://support.thrustmaster.com/product/tca-sky-yoke-p/**

1. 我的飛行駕駛盤無法正常工作，或似乎校正不當

- 關閉遊戲主機或 PC，斷開飛行駕駛盤連接後再重新連接，重新啟動遊戲主機或 PC，然後再次啟動遊戲。
- 連接產品時，請保持飛行駕駛盤居中並避免移動它，以免出現校正問題。
- 在 PlayStation®5 遊戲主機上，按飛行駕駛盤上的 按鈕，然後登入您的 PlayStation™Network 帳號，飛行駕駛盤才能正常使用。
- 確保您選擇的相容性模式與所用平台 (PlayStation®5 遊戲主機或 PC) 相符。

2. *我無法配置我的飛行駕駛盤*

– 進入遊戲選單並選擇**選項 > 控制器 > 遊戲手把**或**搖桿**。然後選擇最合適的配置，或完全重新配置飛行駕駛盤的選項。

– 有關詳細資訊，請參閱遊戲的使用手冊或線上說明。

3. *我的飛行駕駛盤過於靈敏或不夠靈敏*

– 在沿不同軸移動幾次後，飛行駕駛盤即會自動執行自校正。

– 進入遊戲選單並選擇**選項 > 控制器 > 遊戲手把**或**搖桿**。然後調整飛行駕駛盤的靈敏度和死區 (如果這些選項可用)。

4. 我的飛行駕駛盤無法工作

要確保飛行駕駛盤能在電玩遊戲中正常工作，必須更新韌體。

要執行更新，請造訪

https://support.thrustmaster.com/product/tca-sky-yoke-p/

選擇 **Drivers** (驅動程式)，按照說明 (包括下載和安裝步驟) 進行操作。

5. 我的方向舵踏板無法工作

如果您使用兩套 TFRP* 方向舵踏板系統，請確保每台飛行駕駛盤各連接一套方向舵踏板系統。

**另售*

THRUSTMASTER®

TCA SKY YOKE

PlayStation®5 콘솔 및 PC*

사용설명서

제품을 설치하기 **전**, 제품을 사용하기 **전**, 그리고 유지보수하기 **전**에 본 설명서에 제공된 지침을 **주의 깊게 읽으십시오**. 안전 지침을 따르십시오. 이 지침을 따르지 않으면 사고가 나거나 제품이 손상될 수 있습니다. 나중에 지침을 참조할 수 있도록 본 설명서를 보관하십시오.

**PC 호환성(Windows® 10/11)은 Sony Interactive Entertainment 가 테스트 또는 승인하지 않았습니다.*

목차

1. 박스 내용물 6

2. 기술적 특징 7

3. 사용에 관한 정보.....10

4. 테이블 또는 책상에 요크 설치 12

5. 콕핏에 요크 설치.....15

6. 설치.....18

PlayStation®5 콘솔에서.....18

PC 에서.....21*

7. PLAYSTATION®5 콘솔의 매핑 30

8. PC 용 매핑.....31

9. 호환 모드 32

10. 기능.....35

스로틀.....35

요 컨트롤(러더).....36

피치 제어(엘리베이터).....37

롤 컨트롤(에일러론).....38

피치 트림(trim).....39

8 방향 "시점" 해트 스위치.....40

11. 호환성.....41

연결.....42

12. 듀얼 컨트롤 44

연결.....45

제어권 이양.....47

주변 장치 사용.....51*

중요 참고 사항.....56

13. 자주 묻는 질문 및 기술 지원.....60

TCA SKY YOKE

TCA SKY Yoke 로 몰입감 넘치는 경험을 즐겨보세요. 이 시스템은 이륙 순간부터 부드럽고 정밀한 조종감을 제공합니다.

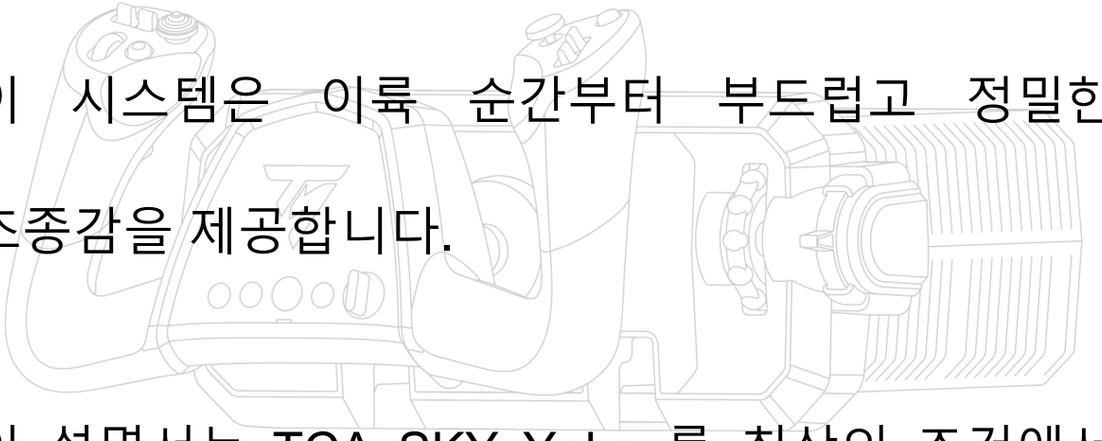

이 설명서는 TCA SKY Yoke 를 최상의 조건에서 설치하고 사용하는 데 도움이 될 것입니다. 이륙하기 전에 지침과 경고 사항을 주의 깊게 읽어 보시면 제품을 최대한으로 즐길 수 있습니다.

펌웨어 업데이트

TCA SKY Yoke 요크가 비디오 게임에서 제대로 작동되게 하려면 펌웨어를 업데이트해야 합니다.

업데이트를 진행하는 방법은 **두 가지**가 있습니다.

PC 드라이버와 Windows® 제어판용 맞춤형 인터페이스를 다운로드합니다:

1. 웹사이트 **https://support.thrustmaster.com/product/tca-sky-yoke-p/**
2. 이전 PC 드라이버를 제거한 다음, **Drivers**(드라이버) 섹션에서 사용 가능한 새 PC 드라이버를 다운로드하여 설치합니다. 설치가 완료되면 컴퓨터를 다시 시작합니다.
3. **THRUSTMASTER FIRMWARE UPDATER** 앱을 열고 요크를 최신 펌웨어 버전으로 업데이트합니다.

또는

My Thrustmaster Panel 소프트웨어를 다운로드합니다:

1. 웹사이트 **https://support.thrustmaster.com/product/tca-sky-yoke-p/**
2. **Software** (소프트웨어) 섹션에서 My Thrustmaster Panel 소프트웨어를 다운로드하여 설치하고 지침을 따릅니다.

1. 박스 내용물

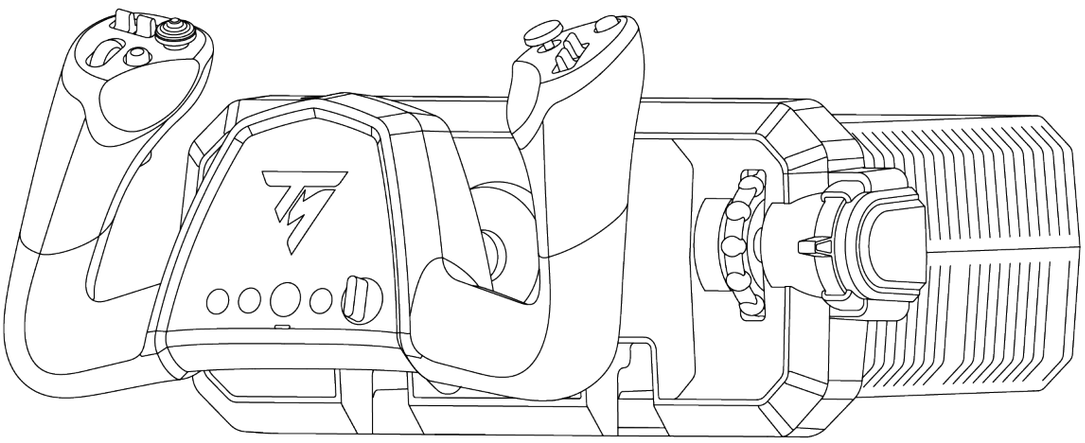

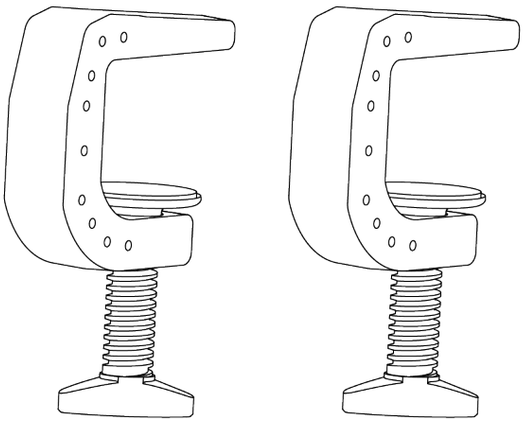



2. 기술적 특징

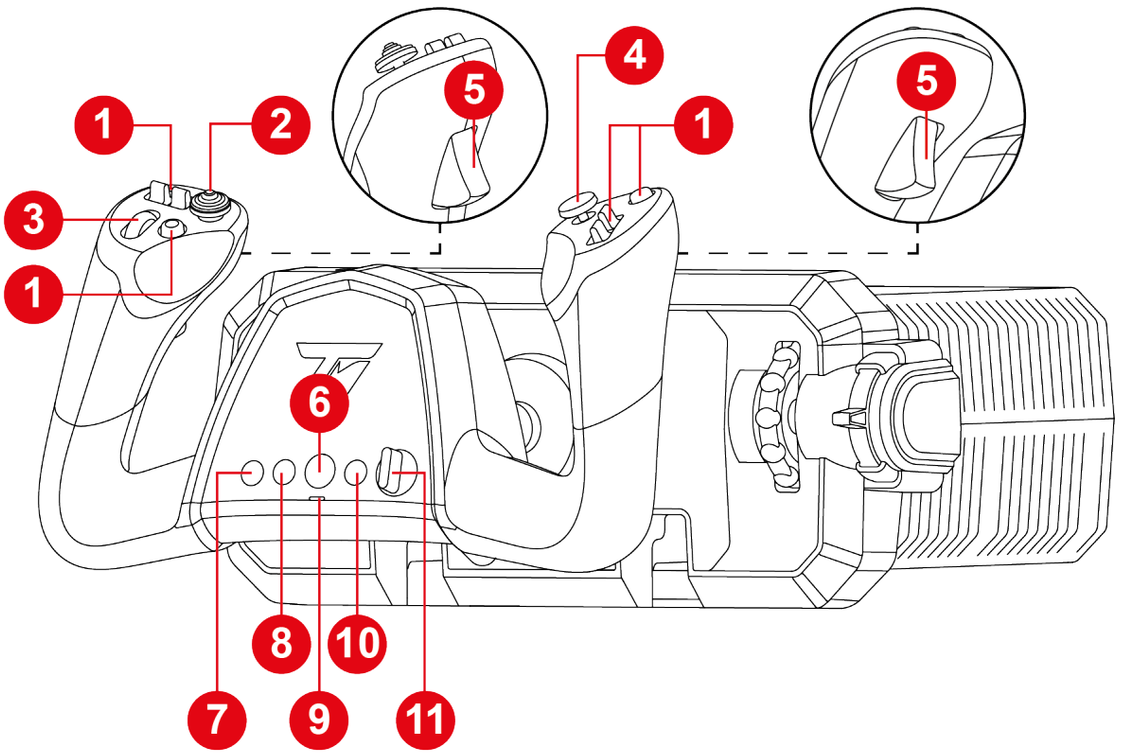

1. 동작 버튼

2. 8 방향 "시점" 해트 스위치

3. 스크롤 휠

4. 아날로그 미니 스틱

5. 러더 기능이 있는 아날로그 트리거

6. PS 버튼

7. 모드 버튼

8. PS5® 콘솔의 생성 버튼

9. 호환 모드 LED(빨간색 또는 녹색)

10. PS5® 콘솔의 옵션 버튼

11. 선택 스위치(5 개 위치)

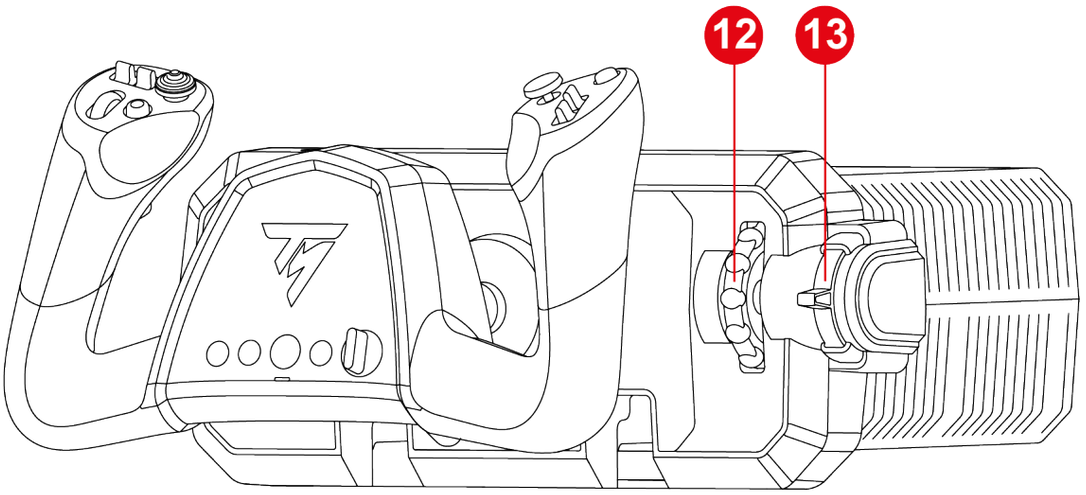

12. 트림 휠(trim)

13. 내장 스로틀

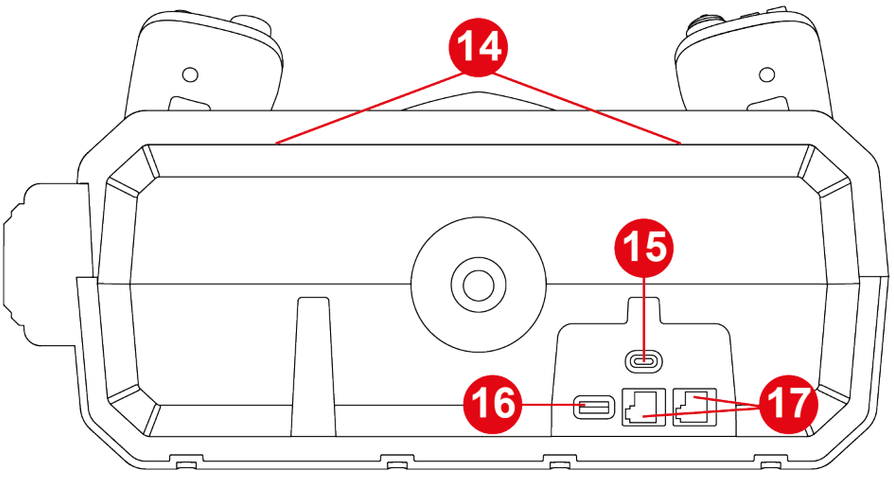

14. 액세서리 장착용 브래킷(별매)

15. USB-C 포트

16. USB-A 포트

17. RJ12 포트

18

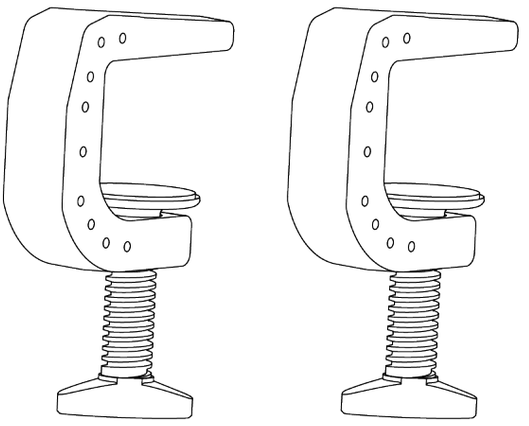

19



18. 안전 클램프 장착 시스템

19. USB-C – USB-A 케이블

3. 사용에 관한 정보



문서

이 제품을 사용하기 전에 본 문서를 다시 주의 깊게 읽고 나중에 참고할 수 있도록 보관하세요.

끼임 위험

TCA SKY Yoke 를 사용할 때, 절대로 손가락을 베이스와 요크 축 사이의 공간에 넣지 마십시오.

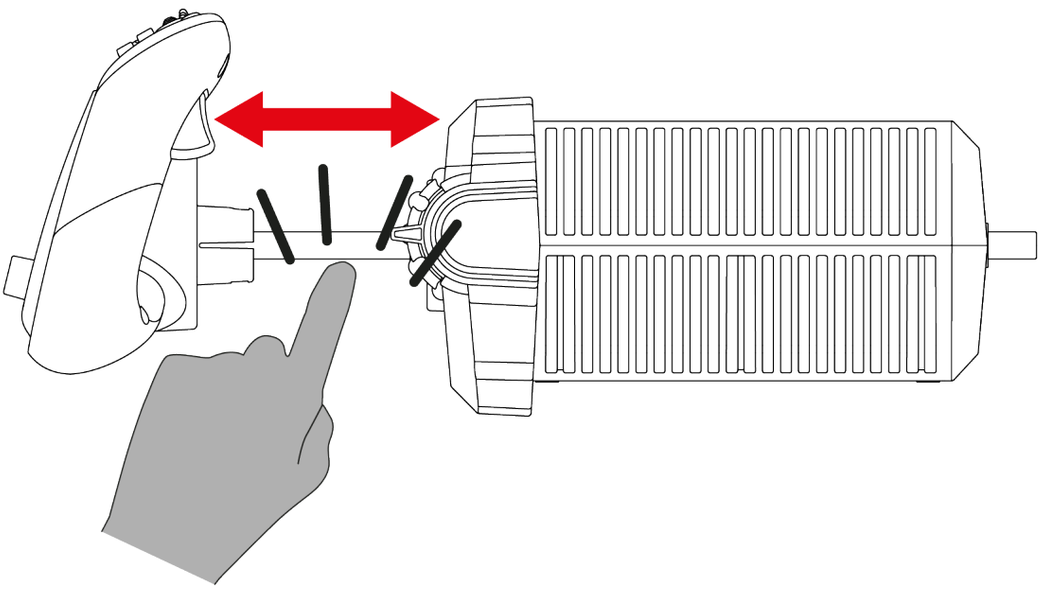

4. 테이블 또는 책상에 요크 설치



- 요크는 항상 안정적인 지지대에 장착해야 합니다. 요크를 불안정한 지지대(예: 무릎 위)에 놓고 사용하면 지지대의 움직임이 주요 비행축(피치 및 롤)의 움직임에 영향을 미칩니다.
- 요크를 벽이나 스크린에서 최소 10cm 이상 떨어뜨려 놓으십시오. 요크를 눌렀을 때 요크의 축이 받침대 뒤쪽으로 튀어나와야 합니다.
- 사용하기 전에 요크가 본 설명서의 지시대로 여전히 지지대에 제대로 부착되어 있는지 확인하십시오.



지지대의 견고함

- 이러한 장착 방식은 두께가 10~45mm 인 테이블과 책상에 적합합니다.
- 요크를 유리 테이블 위에 설치하는 것은 엄격히 금지되어 있습니다.

1. 요크를 테이블이나 책상 위에 놓습니다.

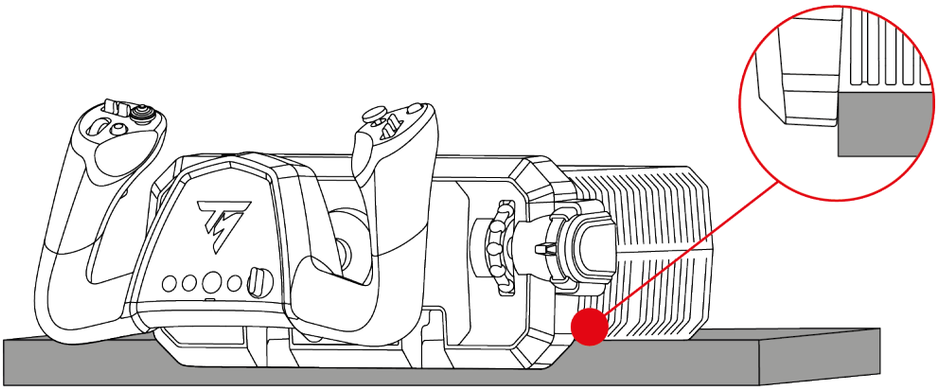

요크를 테이블이나 책상 위에 놓을 때는 앞으로 기울어지지 않도록 요크를 꼭 붙드십시오.

2. 받침대 안쪽의 슬롯에 장착 브래킷을 삽입합니다. 브라켓의 홈이 받침대 안쪽에 제대로 위치했는지 확인하십시오.

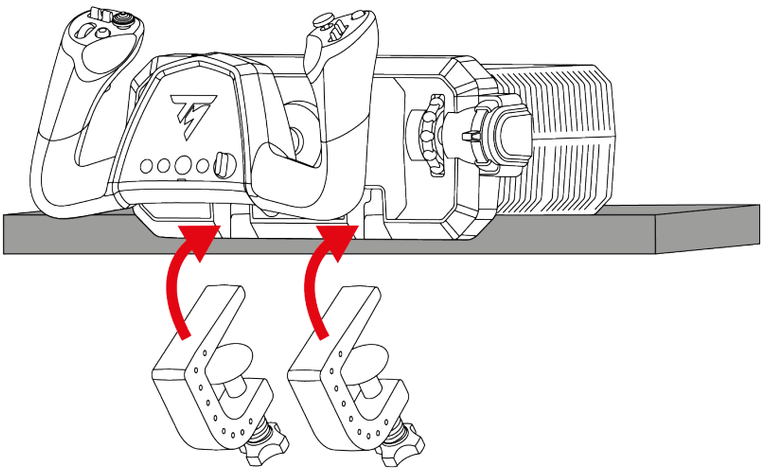

3. 요크가 완전히 안정될 때까지 클램핑 나사를 조입니다.

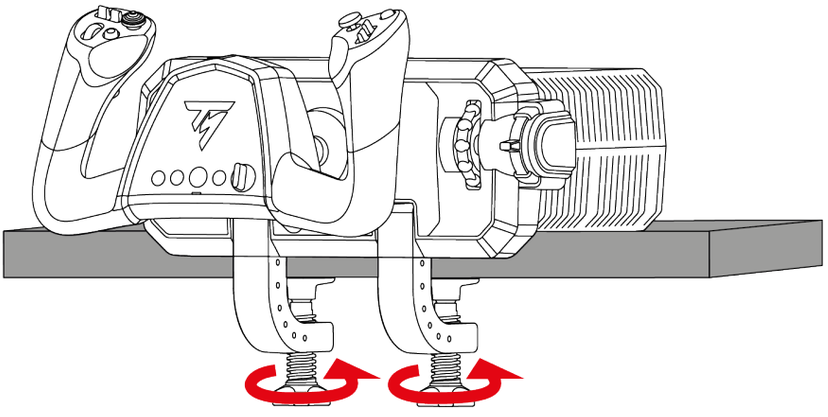

끼임 위험

클램핑 나사를 조일 때 손가락을 장착 브래킷과 테이블이나 책상 사이에 두지 마십시오.

5. 콕핏에 요크 설치



- 요크는 항상 안정적인 지지대에 장착해야 합니다. 요크를 불안정한 지지대(예: 무릎 위)에 놓고 사용하면 지지대의 움직임이 주요 비행축(피치 및 롤)의 움직임에 영향을 미칩니다.
- 요크 손상을 방지하려면 콕핏 제조업체 또는 기술 지원팀에 문의하여 콕핏이 Thrustmaster 제품과 호환되는지 확인하십시오. Thrustmaster 는 본 지침을 따르지 않아 발생하는 어떠한 문제에 대해서도 책임을 지지 않습니다.
- 요크를 지지대에 고정하려면 M5 나사(미포함)를 사용하십시오.
- 받침대 내부에 나사를 박을 경우, 나사의 최대 길이는 받침대가 손상되지 않도록 30mm 를 초과해서는 안 됩니다.

요크를 콕핏* 또는 고정 지지대*에 부착하려면 요크 아래쪽에 있는 나사산 3 개와 M5 나사 3 개(미포함)를 사용하십시오.

나사가 베이스 내부에서 30mm 이상 연장되지 않도록 하세요.

마운팅 템플릿의 치수:

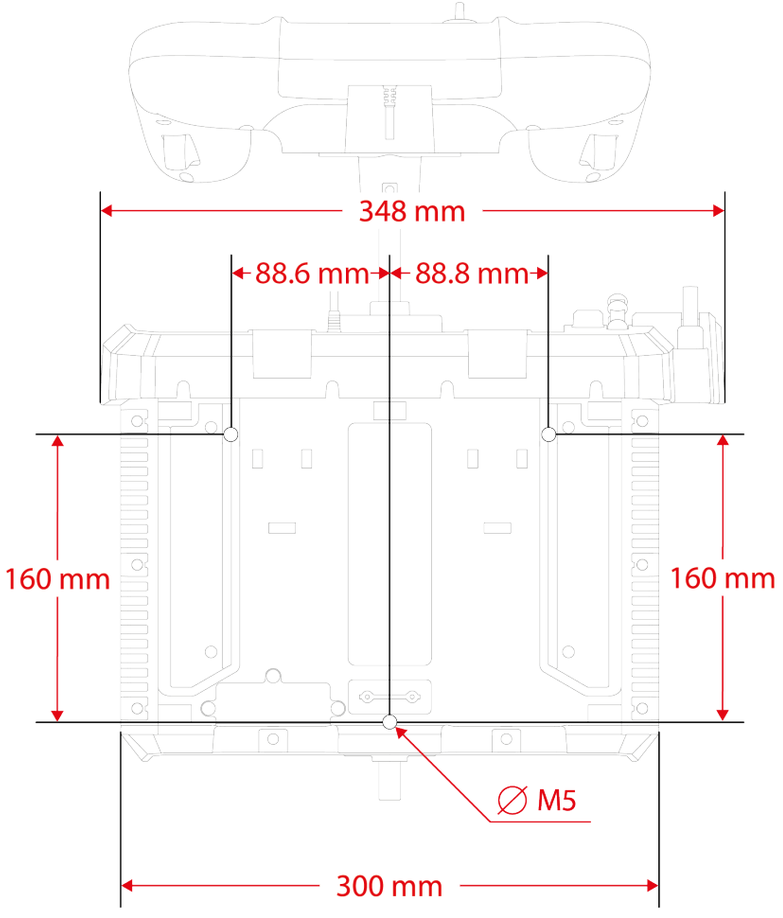

*미포함

장착 템플릿은 다음 링크에서 다운로드할 수 있습니다: **https://support.thrustmaster.com/product/tca-sky-yoke-p/**. 템플릿을 인쇄한 후 지지대로 옮겨 마운팅 구멍을 준비합니다.

6. 설치

PlayStation®5 콘솔에서

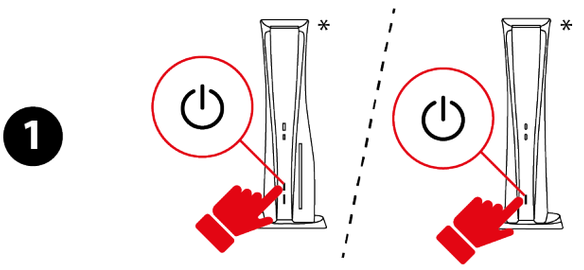

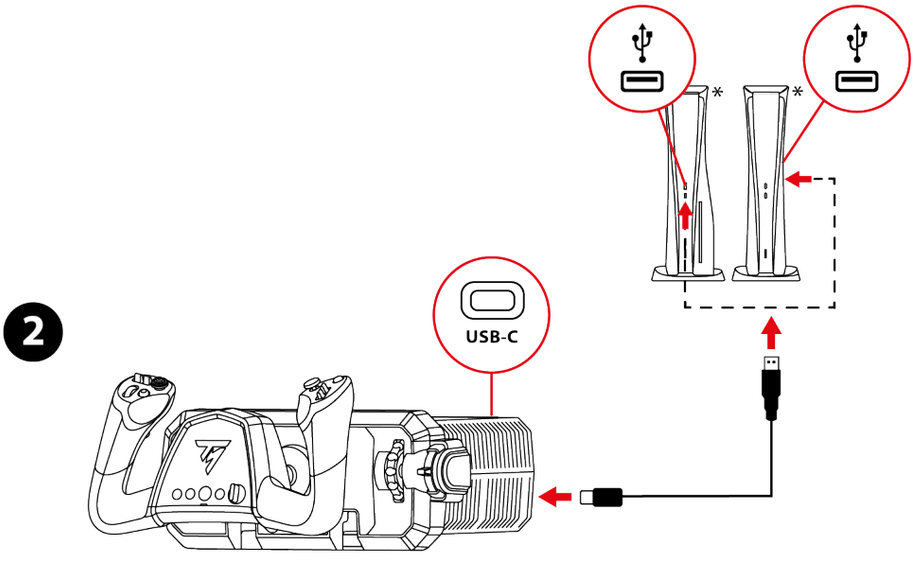

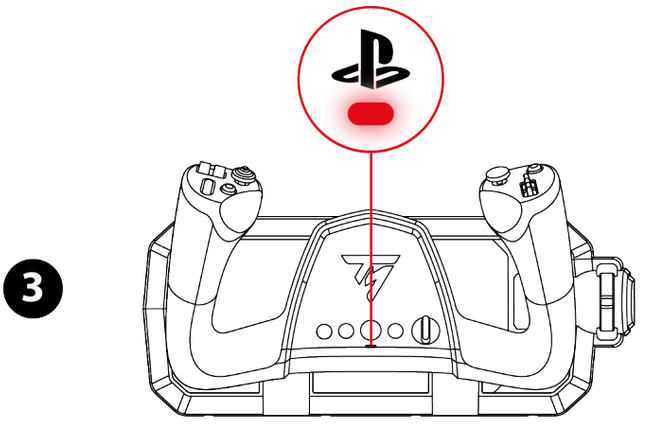

**미포함*

1. 콘솔의 전원을 켭니다.

2. USB-C – USB-A 케이블을 요크의 USB-C 포트와 콘솔의 USB-A 포트에 연결합니다.

3. PS 버튼 아래쪽의 LED 는 빨간색이어야 합니다.

4. LED 가 빨간색이 아닌 경우 **여기**에 설명된 절차에 따라 호환 모드를 변경하십시오.

5. PS 버튼을 눌러 요크를 프로필에 연결합니다.

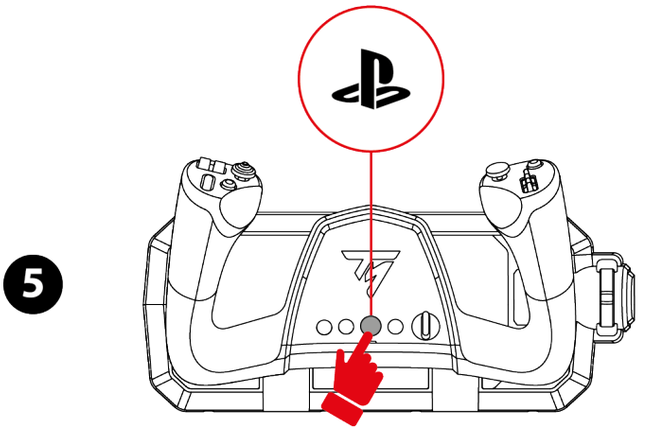

6. Flight Stick 모드를 지원하는 호환 게임을 실행합니다.

이제 게임을 할 준비가 되었습니다!

호환 가능 게임

- PlayStation®5 콘솔에서 TCA SKY Yoke 요크는 Flight Stick 모드를 지원하는 게임에서만 호환됩니다.
- PlayStation®5 콘솔과 호환되는 게임 목록은 여기에서 확인할 수 있습니다.

  https://support.thrustmaster.com/product/tca-sky-yoke-p/

  Games settings(게임 설정) 섹션에서 **PlayStation®**

  Games list(PlayStation® 게임 목록)를 선택합니다.

  이 목록은 정기적으로 업데이트됩니다.

*PC 에서**

TCA SKY Yoke 요크를 설치할 때 **두 가지 옵션**이 있습니다. PC 드라이버와 Windows® 제어판용 맞춤형 인터페이스를 사용하거나 **또는** My Thrustmaster Panel 소프트웨어를 사용하는 것입니다.

두 방법 모두 동일 조건에서 TCA SKY Yoke 를 사용할 수 있게 해줍니다.

**PC 호환성(Windows® 10/11)은 Sony Interactive Entertainment 가 테스트 또는 승인하지 않았습니다.*

제어판 사용

1



2

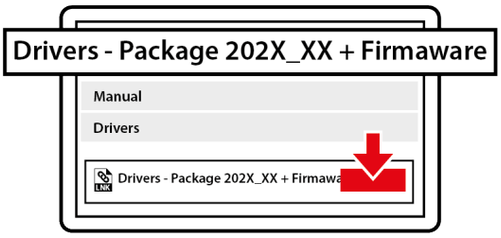

3

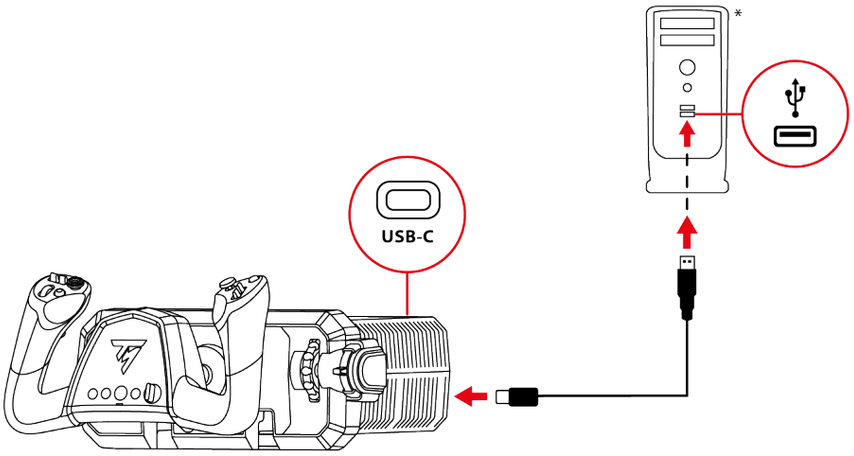

4

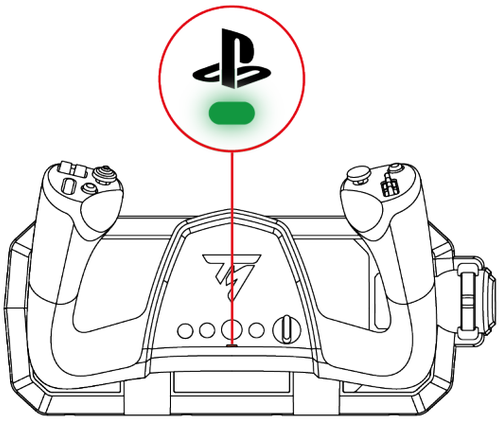

*미포함

1. 다음 사이트를 방문하시기 바랍니다.

   https://support.thrustmaster.com/product/tca-sky-yoke-p/

2. PC 드라이버와 Windows® 제어판용 맞춤형 인터페이스를 다운로드 및 설치합니다.

3. PC 드라이버 설치가 완료되면 USB-C – USB-A 케이블을 요크의 USB-C 포트와 PC 의 USB-A 포트에 연결합니다.

4. PS 버튼 아래쪽의 LED 는 녹색이어야 합니다.

5. LED 가 녹색이 아닌 경우 **여기**에 설명된 절차에 따라 호환 모드를 변경하십시오.

이제 게임을 할 준비가 되었습니다!

제어판:

제어판에 액세스하려면 **시작**을 선택하고 검색 표시줄에 **Control Panel** 또는 **제어판**을 입력한 후 **Control Panel** 또는 **제어판**(Windows® 10/11)을 클릭합니다.



Game Controllers (**게임 컨트롤러**) 대화 상자가 표시됩니다. 해당 액세서리는 화면에 **TCA SKY YOKE** 라는 이름과 **OK** 상태로 표시됩니다.

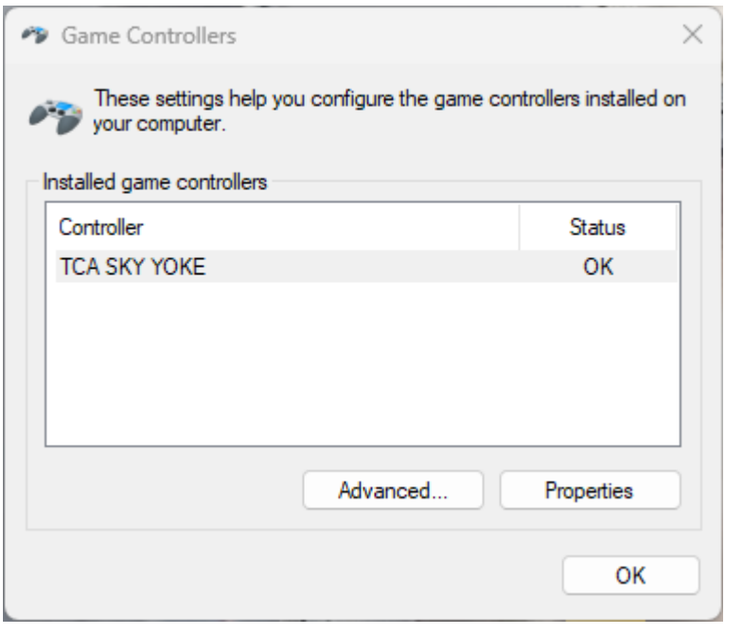

Game Controllers(게임 컨트롤러) 대화 상자에서 **Properties(속성)**를 클릭하여 모든 기능을 테스트하고 확인합니다.

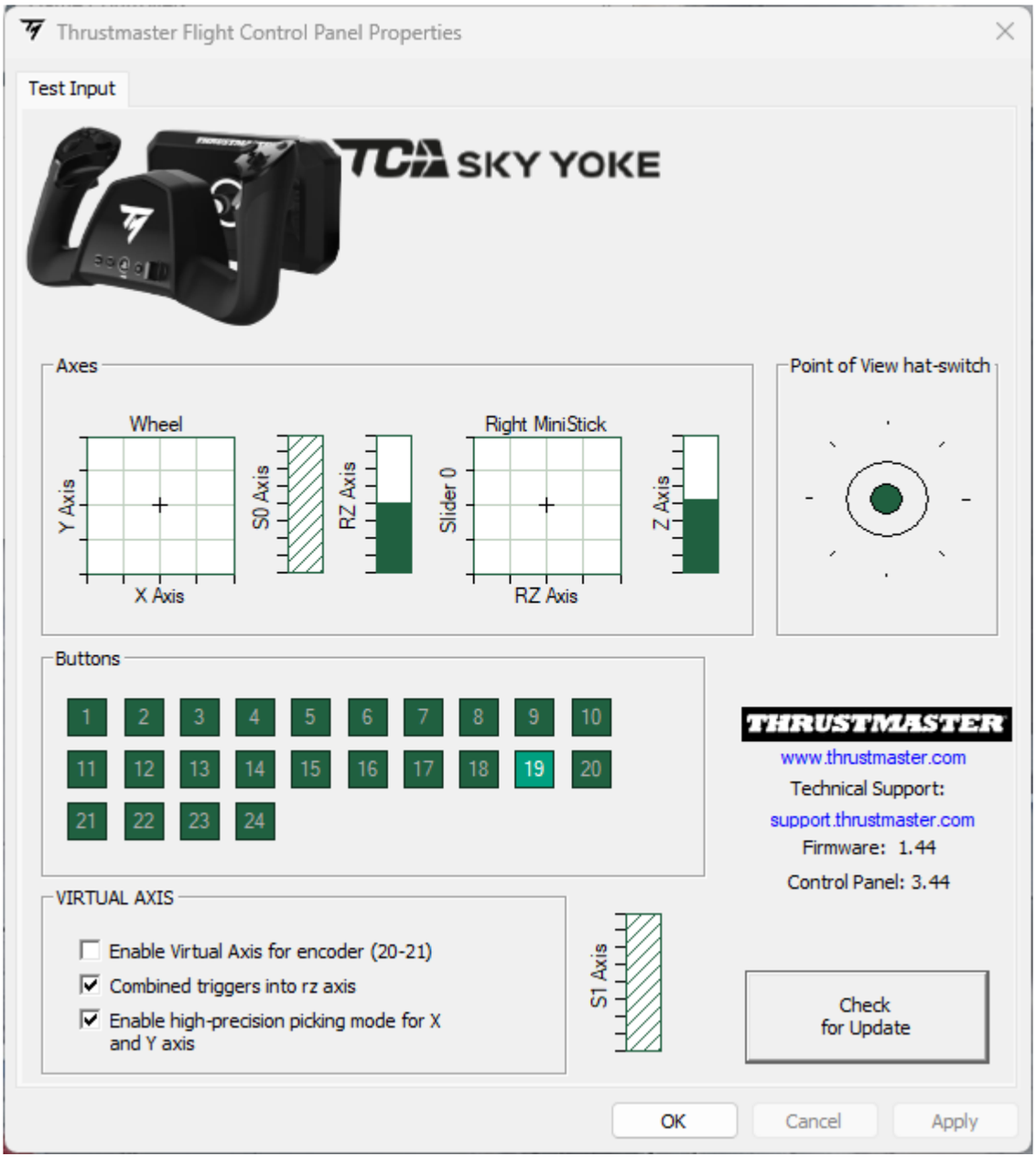

My Thrustmaster Panel 소프트웨어 사용 시

1

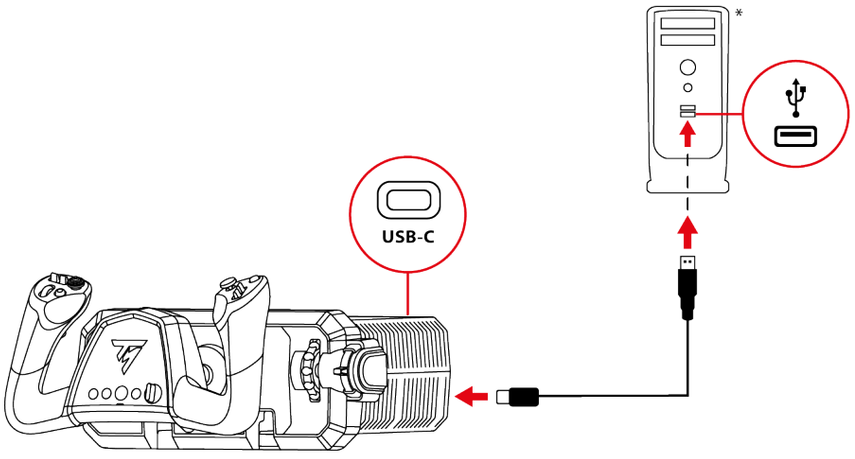

2



3

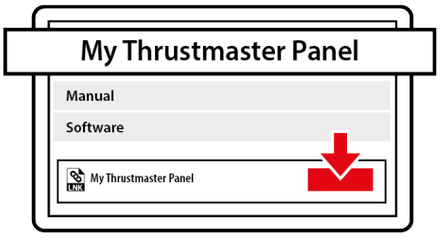

4

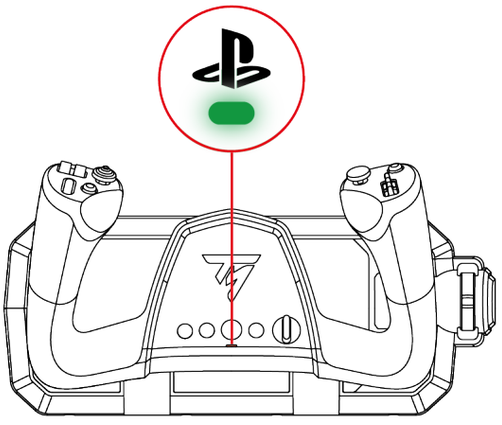

*미포함

1. USB-C-USB-A 케이블을 요크의 USB-C 포트와 PC 의 USB-A 포트에 연결합니다.

2. 다음 사이트를 방문하시기 바랍니다.

   https://support.thrustmaster.com/product/tca-sky-yoke-p/

3. **Software** (소프트웨어) 섹션에서 My Thrustmaster Panel 소프트웨어를 다운로드하여 설치하고 지침을 따릅니다.

4. PS 버튼 아래쪽의 LED 는 녹색이어야 합니다.

5. LED 가 녹색이 아닌 경우 **여기**에 설명된 절차에 따라 호환 모드를 변경하십시오.

이제 게임을 할 준비가 되었습니다!

My Thrustmaster Panel:

My Thrustmaster Panel 소프트웨어에 액세스하려면 **시작**을 선택한 다음 검색창에 **My Thrustmaster Panel** 을 입력합니다.

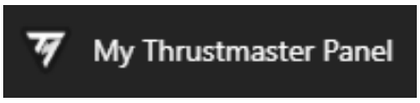

My Thrustmaster Panel 소프트웨어가 실행됩니다. 해당 액세서리는 화면에 **TCA SKY YOKE** 라는 이름으로 표시됩니다.

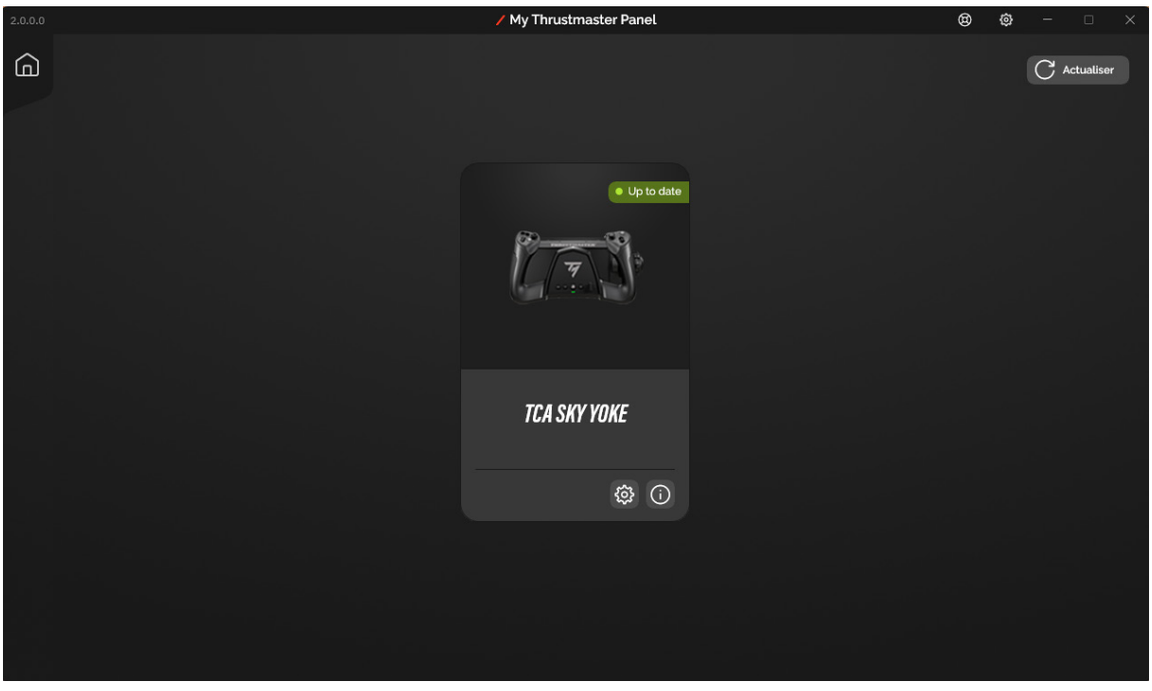

TCA SKY Yoke 를 클릭한 다음, **SETTINGS(설정)** 또는 **TESTING(테스트)** 탭을 클릭하여 모든 기능을 테스트 및 확인합니다.

SETTINGS(설정) 탭

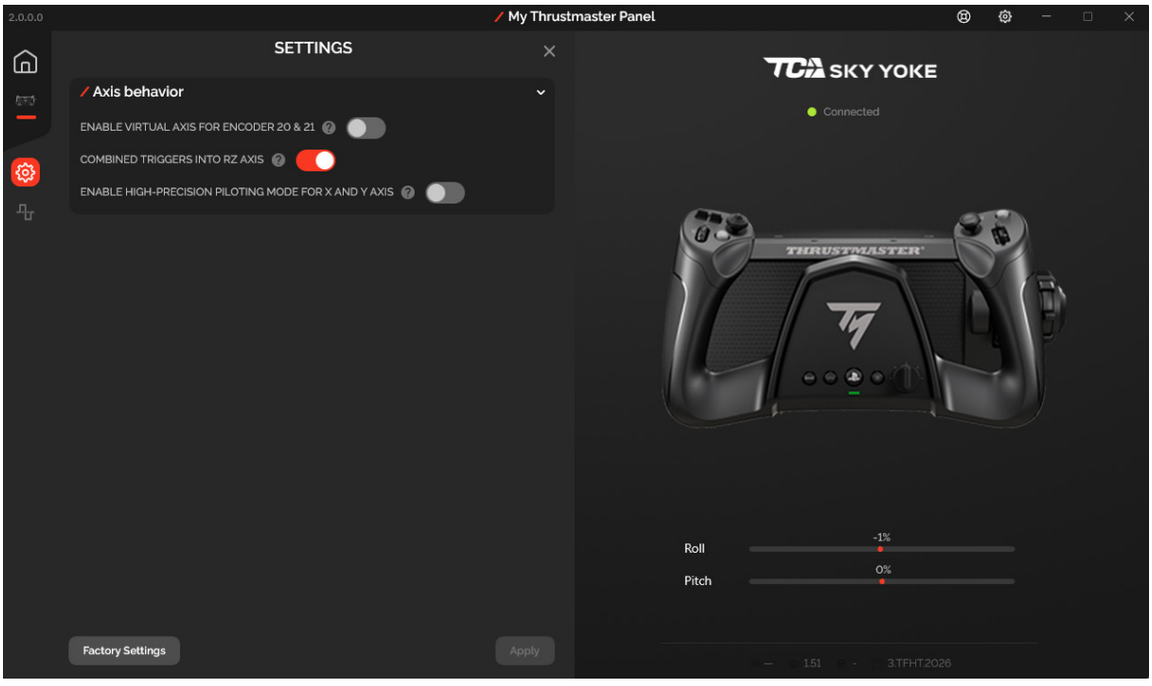

TESTING(테스트) 탭

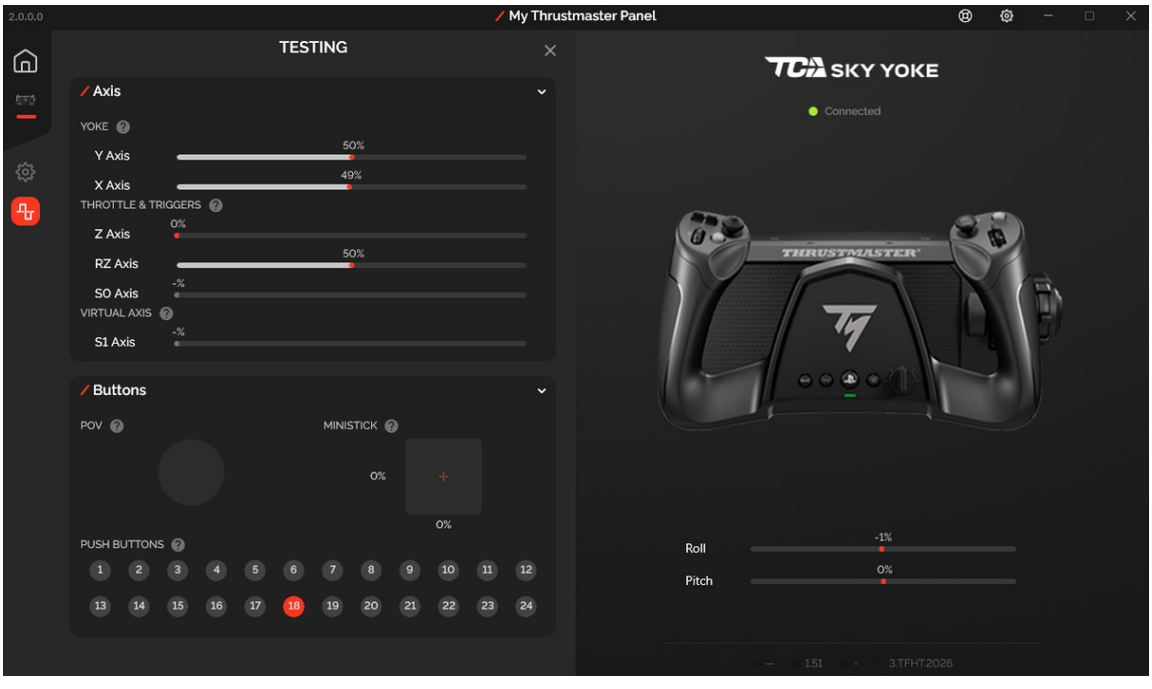

7. PlayStation®5 콘솔의 매핑

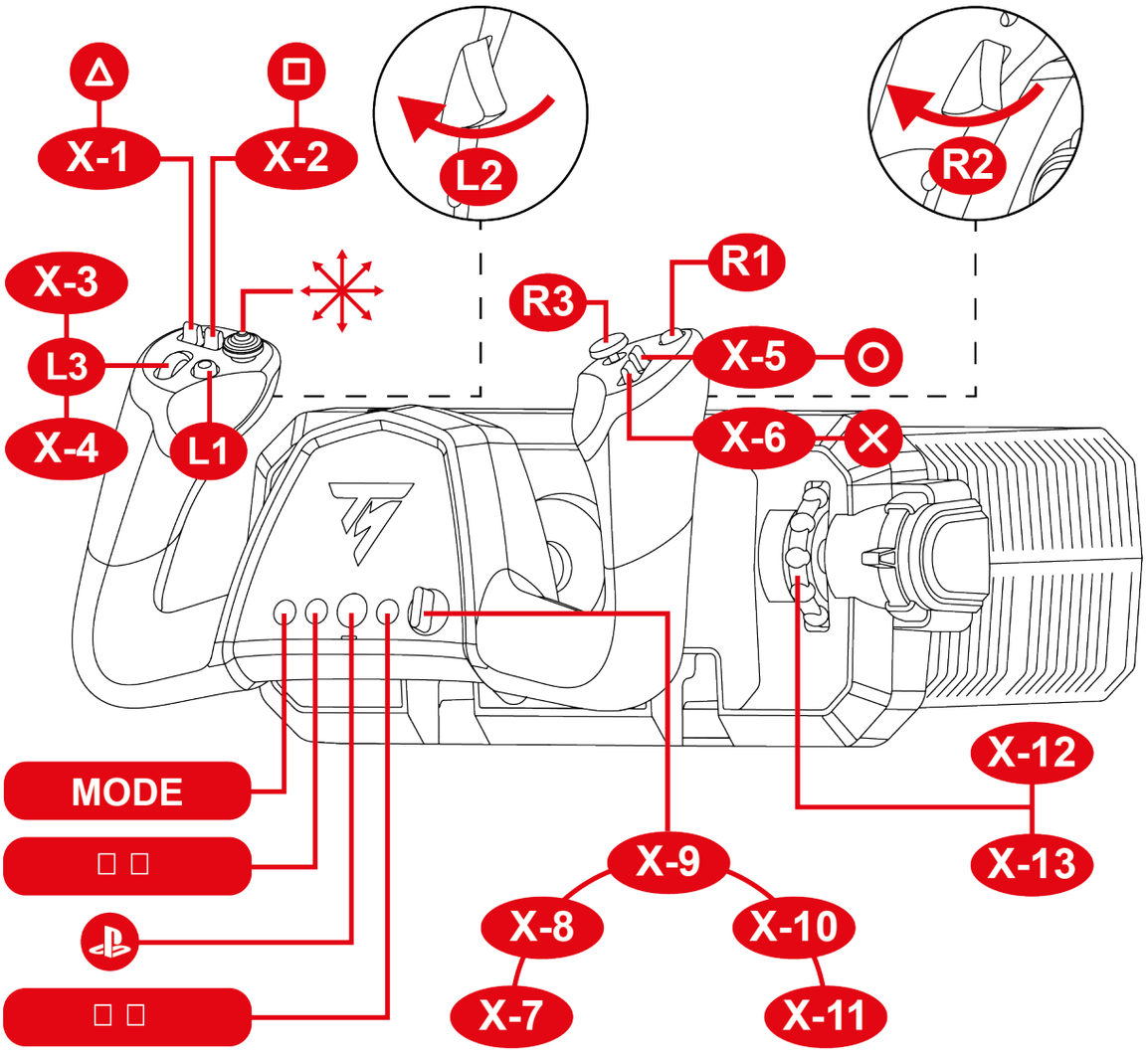

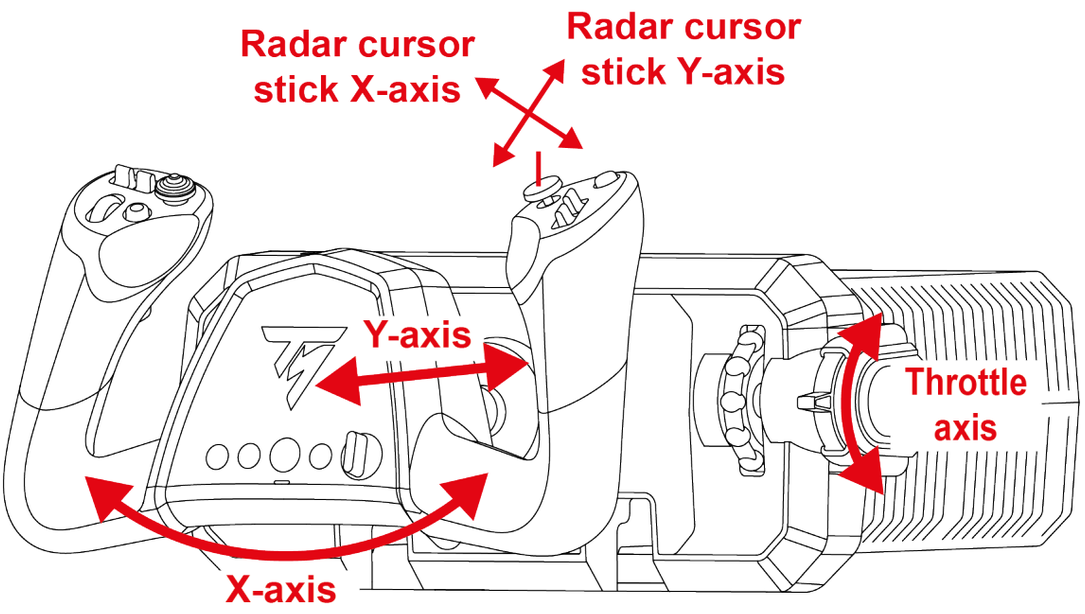

8. PC 용 매핑

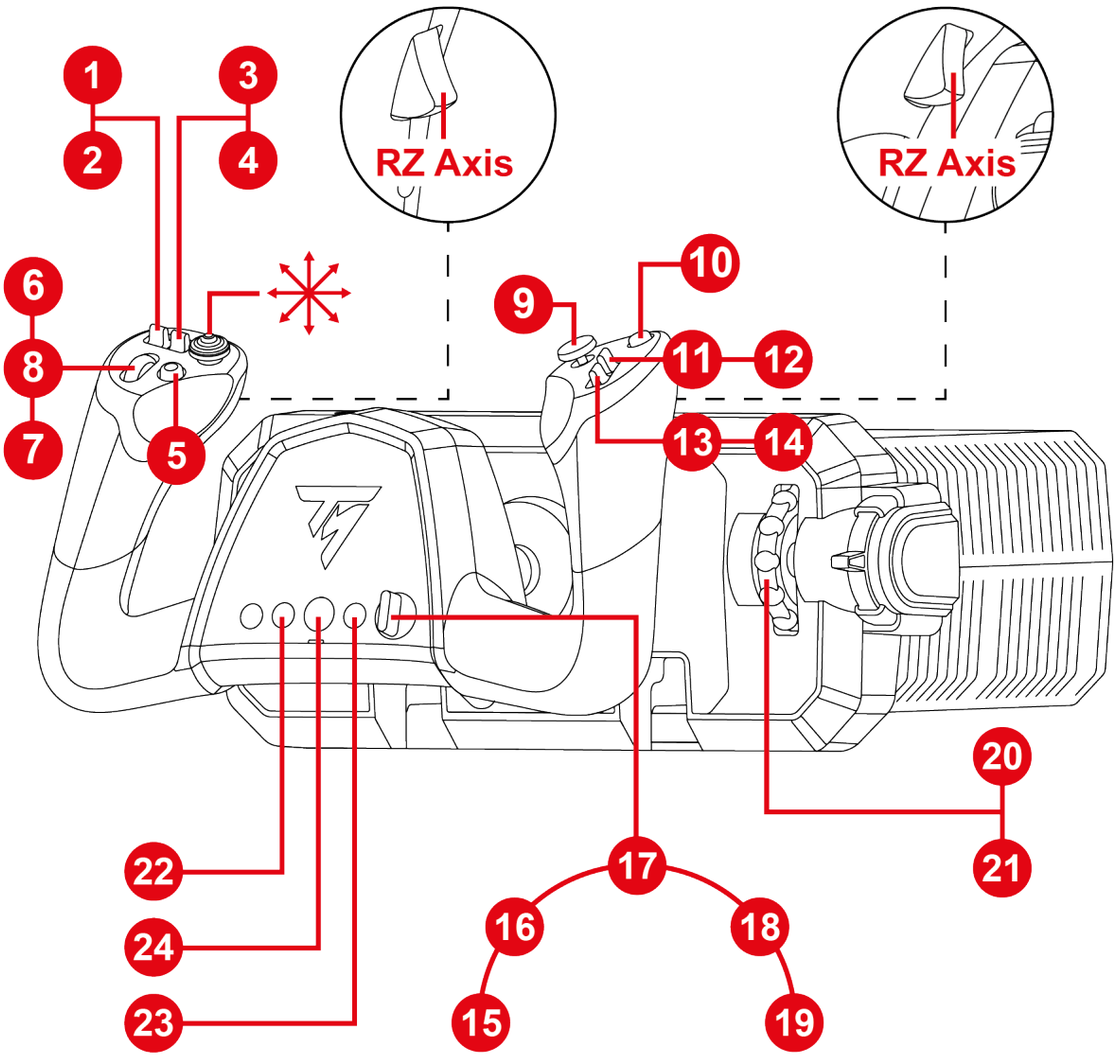
RZ Axis
RZ Axis
1
2
3
4
5
6
7
8
9
10
11
12
13
14
15
16
17
18
19
20
21
22
23
24

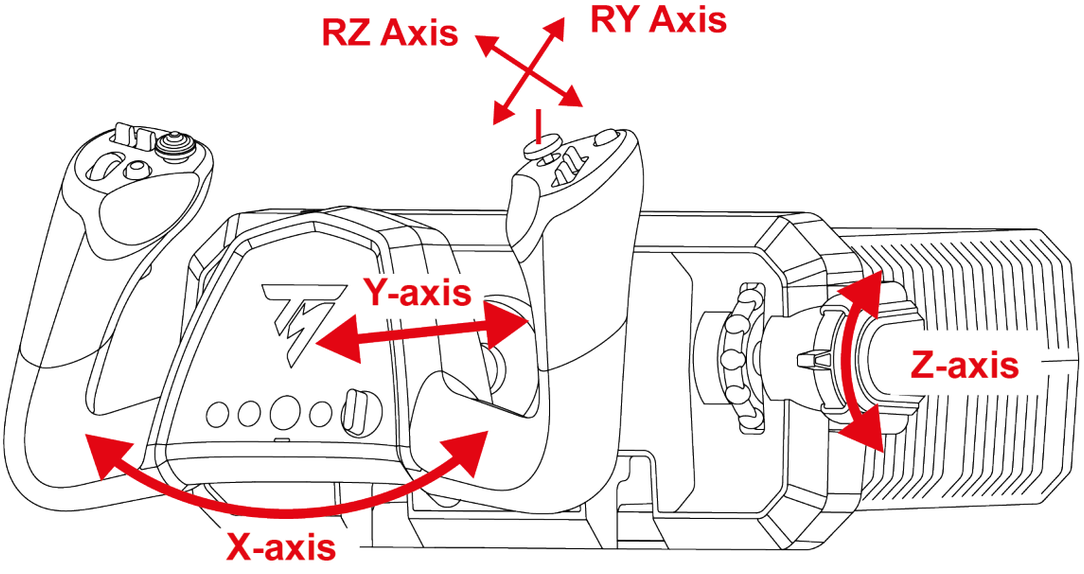
RZ Axis
RY Axis
Y-axis
Z-axis
X-axis

9. 호환 모드

이 요크에는 두 가지 호환 모드가 있습니다.

– PlayStation®5 콘솔에서 PlayStation®5 모드(빨간색 LED)를 선택합니다.

– PC 에서는 PC 모드(녹색 LED)를 선택합니다.

LED 색상	모드
	PlayStation®5 (기본 모드)
	PC

호환 모드를 변경하려면:

1. 버튼 밑에 있는 LED 가 깜빡이기 시작할 때까지 모드 버튼을 3 초 동안 길게 누릅니다.

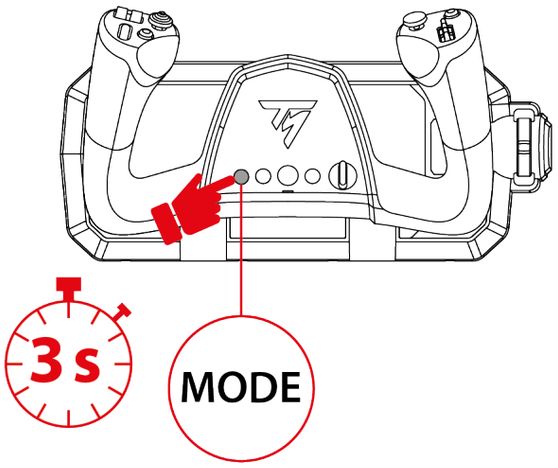

2. 모드 버튼을 눌러 원하는 호환 모드를 선택합니다.

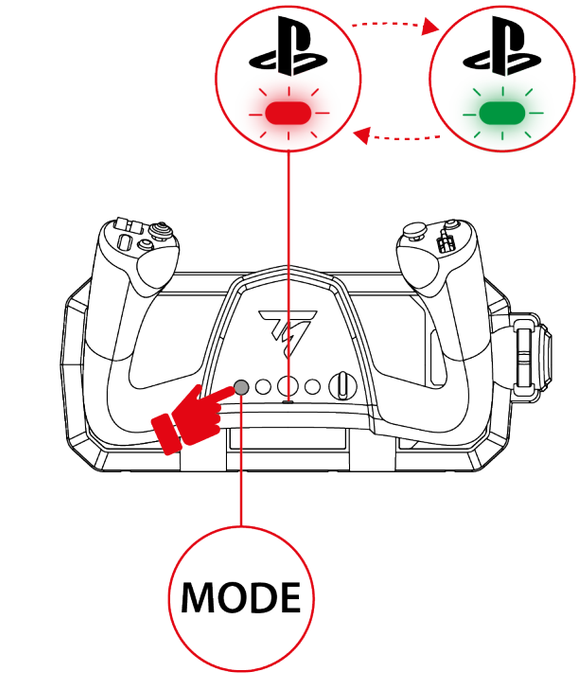

3. 호환 모드를 선택했으면 5 초 동안 기다리십시오. 버튼 밑의 LED 가 깜빡임을 멈추면 모드가 확정된 것입니다.

4. PlayStation®5 콘솔에서는 버튼을 눌러 요크를 프로필에 연결합니다.

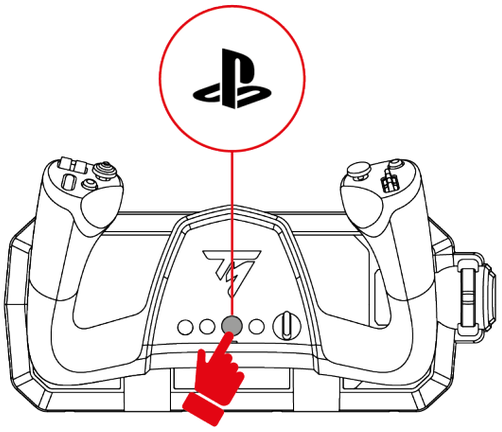

10. 기능

스로틀

스로틀은 엔진의 추력을 조절합니다.

엔진 추력을 높이려면 스로틀을 위로 밀어 올리십시오.

엔진 추력을 줄이려면 스로틀을 아래로 밀어 내리십시오.

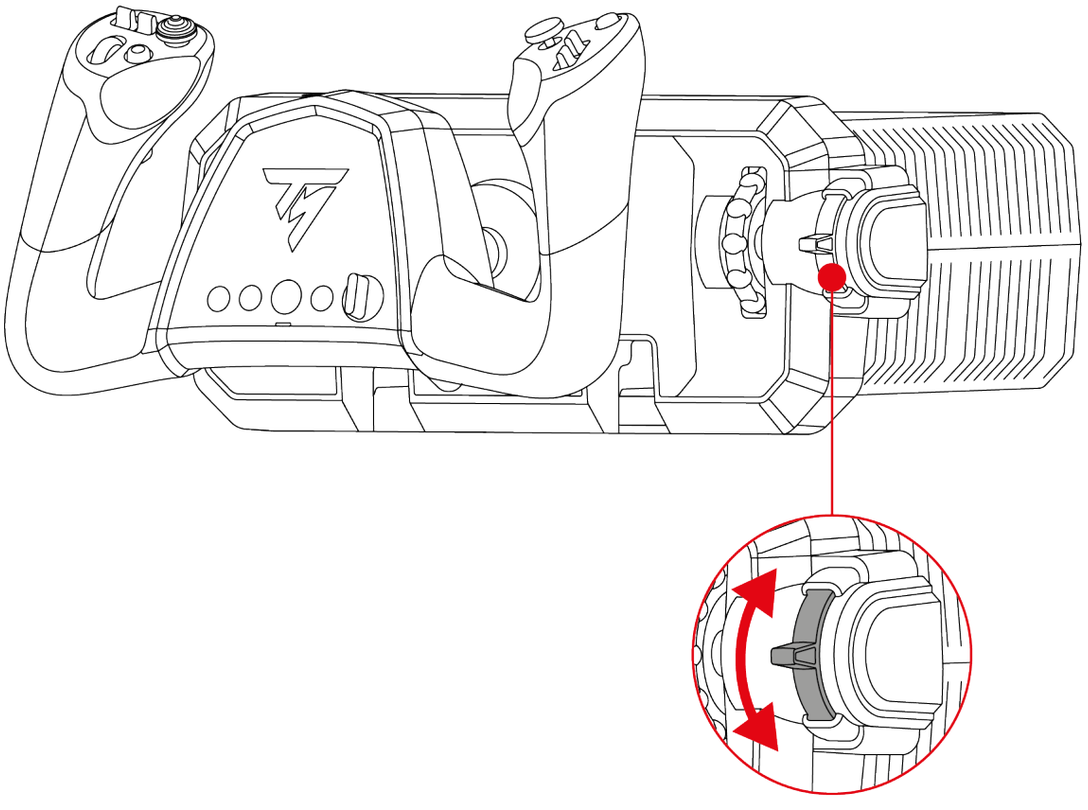

요 컨트롤(러더)

아날로그 트리거를 사용하면 항공기의 러더를 조종할 수 있어 항공기 러더 페달의 작동을 시뮬레이션할 수 있습니다.

기체의 기수를 왼쪽으로 돌리려면 왼쪽 트리거를 천천히 누르십시오.

기체의 기수를 오른쪽으로 돌리려면 오른쪽 트리거를 천천히 누르십시오.

이러한 조작을 통해 항공기는 수직축을 중심으로 회전하며, 요를 제어할 수 있습니다.

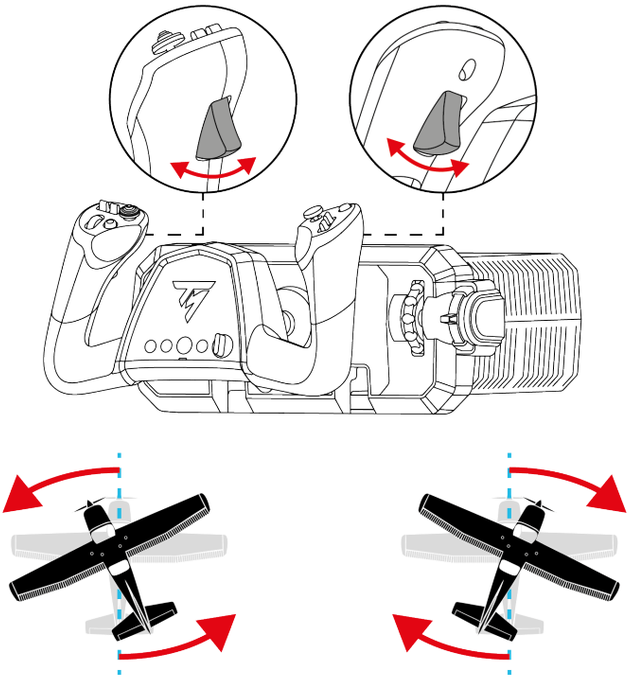

피치 제어(엘리베이터)

요크를 사용하면 항공기의 승강타를 조종할 수 있습니다.

기체를 위로 들어 올려 기수를 올리려면 요크를 몸쪽으로 당기십시오.

기체를 아래로 기울여 기수를 낮추려면 요크를 앞으로 미십시오.

이러한 조작을 통해 항공기는 횡축을 중심으로 회전하며, 기수를 조종할 수 있습니다.

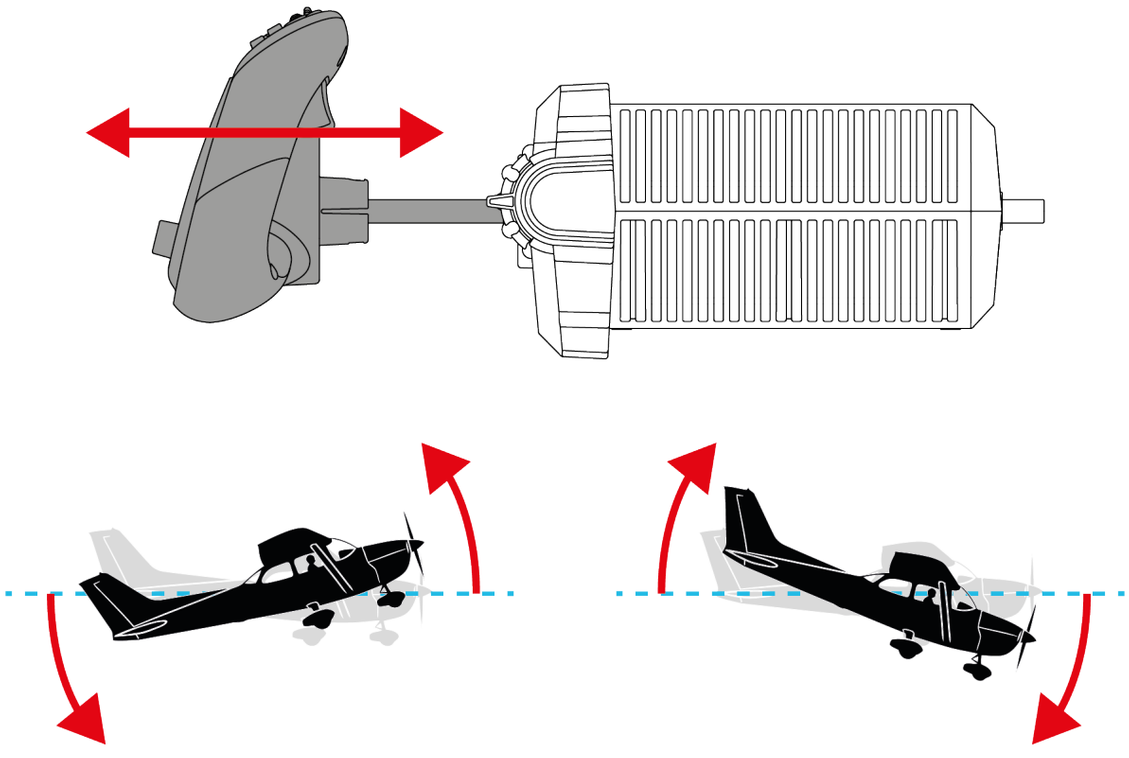

롤 컨트롤(에일러론)

요크를 사용하면 항공기의 보조 날개를 조종할 수 있습니다.

항공기를 왼쪽으로 기울이려면 요크를 왼쪽으로 돌리십시오.

항공기를 오른쪽으로 기울이려면 요크를 오른쪽으로 돌리십시오.

이러한 조작을 통해 항공기는 세로축을 중심으로 회전하며, 조종사는 롤을 제어할 수 있습니다.

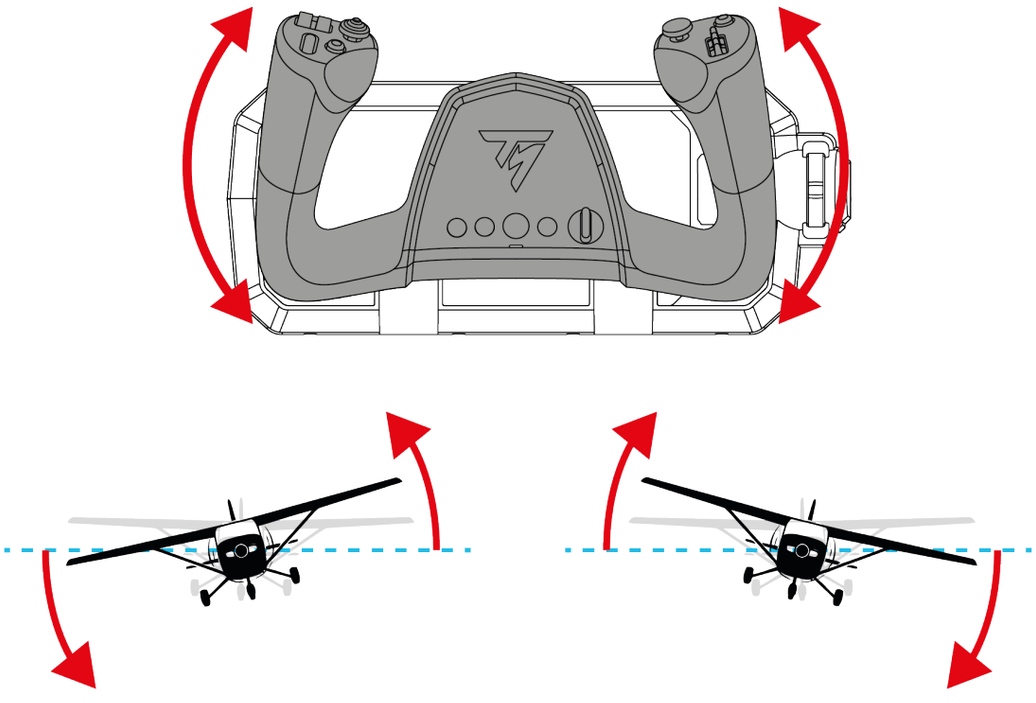

피치 트림(trim)

트림 휠을 사용하면 항공기의 피치 트림을 조정할 수 있습니다.

항공기 기수를 위로 유지하려면(기수 들림 트림) 트림 휠을 아래쪽으로 돌리십시오.

항공기의 기수를 낮게 유지하려면(피치다운 트림) 트림 휠을 위쪽으로 돌리십시오.

이 제어 기능을 사용하면 원하는 자세를 유지하기 위해 요크를 조작하는 횟수를 줄일 수 있어 장시간 비행 시 비행 편의성이 향상됩니다.

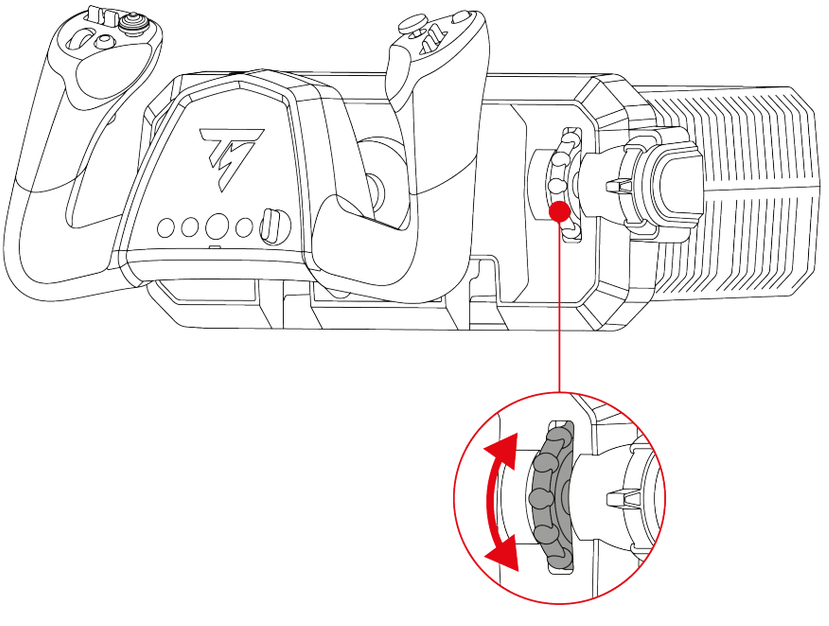

8 방향 "시점" 해트 스위치

TCA SKY Yoke 요크에는 8 방향 "시점" 해트 스위치가 있어 (해당 기능을 지원하는 게임에서) 항공기 주변 상황을 모니터링할 수 있습니다.

게임의 설정 메뉴에서 8 방향 "시점" 해트 스위치의 각 방향에 서로 다른 시점(후방 시점, 왼쪽 시점, 오른쪽 시점, 외부 시점)을 지정할 수 있습니다.

8 방향 "시점" 해트 스위치를 다른 용도(발포 등)로 지정해 둘 수도 있습니다.

11. 호환성

TCA SKY Yoke 요크는 TFRP T.Flight Rudder Pedals* 러더 페달 시스템 및 TCA SKY Quadrant** 스로틀 쿼드런트와 호환됩니다.

TFRP* 러더 페달 시스템은 러더 페달을 지원하는 모든 게임과 호환됩니다.

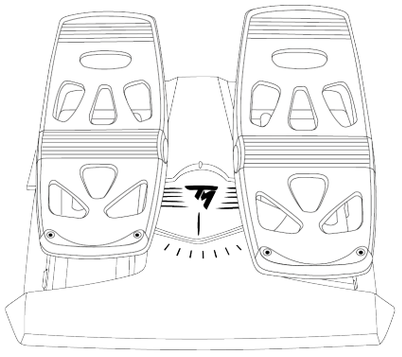

TFRP T.Flight 러더 페달*

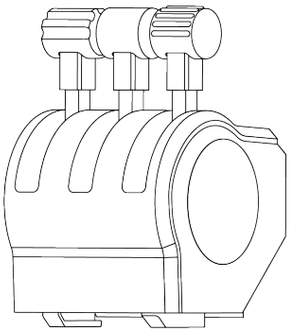

TCA SKY Quadrant**

TCA SKY Yoke 요크는 모션 시뮬레이터가 포함된 콕핏과 호환되지 않습니다. 콕핏 동작은 주요 비행축(피치 및 롤)의 동작을 왜곡합니다.

**별매*

***추후 제공 예정*

연결

TFRP T.Flight Rudder Pedals* 러더 페달 시스템은 USB-A 포트(T.RJ12 USB ADAPTER* 사용) 또는 TCA SKY Yoke 요크의 RJ12 포트 중 하나에 연결합니다.

TCA SKY Quadrant** 스로틀 쿼드런트는 USB-A 포트 또는 TCA SKY Yoke 요크의 RJ12 포트 중 하나에 연결됩니다.

**별매*

***추후 제공 예정*

TCA SKY Quadrant* 스로틀 쿼드런트는 두 가지 구성으로 제공됩니다.

- TCA SKY Quadrant* 스로틀 쿼드런트(별매)를 소유하고 계신 경우, 해당 스로틀 쿼드런트에는 USB-A 커넥터가 있습니다. 스로틀 쿼드런트를 USB-A 포트 또는 RJ12 포트에 연결하려면 먼저 USB-A 커넥터를 RJ12 커넥터(미포함)로 교체해야 합니다. USB-A 커넥터를 RJ12 커넥터로 교체하는 방법에 대한 자세한 내용은 **Thrustmaster 기술 지원** 웹사이트를 참조하십시오.
- TCA SKY Yoke Flight Pack 팩(PlayStation 버전)*에 포함된 스로틀 쿼드런트를 소유하고 계신 경우, 해당 스로틀 쿼드런트에는 RJ12 커넥터가 있습니다. 스로틀 쿼드런트는 RJ12 포트에만 연결할 수 있습니다.

**추후 제공 예정*

12. 듀얼 컨트롤

듀얼 컨트롤 시스템을 사용하면 두 번째 TCA SKY Yoke* 요크를 연결하여 강사와 학생이 항공기 조종을 공유할 수 있습니다.

이 기능은 두 사용자가 제어권을 공유하기 쉽게 함으로써 비행 훈련 환경을 시뮬레이션합니다.

두 개의 요크가 연결된 경우:

- 단일 사용자가 주요 비행 축(피치 및 롤)을 제어합니다.
- 두 사용자 모두 버튼을 제어합니다(**중요 참고 사항** 섹션에 명시된 예외 사항 제외).



- 듀얼 컨트롤 시스템은 **PC 에서만 작동합니다**.
- 두 요크 모두 TCA SKY Yoke PlayStation®5/PC 모델이어야 합니다.

**별매*

연결

1. USB-C – USB-A 케이블을 첫 번째 요크(강사용 요크)의 USB-C 포트와 PC 의 USB-A 포트에 연결합니다.
2. USB-C – USB-A 케이블을 두 번째 요크(학생용 요크)의 USB-C 포트와 강사용 요크의 USB-A 포트에 연결합니다.

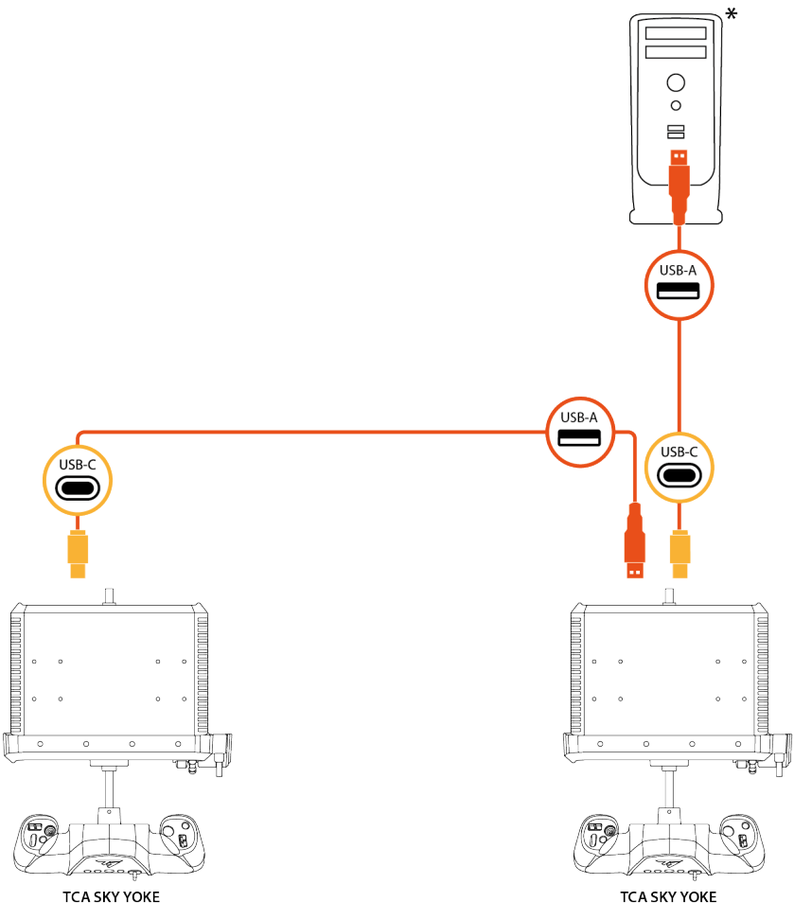

*미포함



– 강사용 요크는 PC 에 직접 연결된 요크입니다. 두 번째 요크는 학생용 요크입니다.

– 기본적으로 강사용 요크는 주요 비행축(피치 및 롤)을 제어합니다. 학생용 요크는 이러한 축에 영향을 줄 수 없습니다.

– ⏻ 버튼 아래에 있는 LED 는 주 비행축을 제어하는 요크에만 켜집니다.

– 주요 비행축 제어권을 강사에서 학생에게, 또는 그 반대로 이양하려면 **제어권 이양** 섹션에 설명된 절차를 따르십시오.

제어권 이양

듀얼 컨트롤 모드에서는 주요 비행축(피치 및 롤)의 제어권을 강사와 학생 간에 주고받을 수 있습니다.

버튼 아래에 있는 LED 는 주 비행축을 제어하는 요크에만 켜집니다.

강사가 학생에게 이양

주요 비행축(피치 및 롤) 제어권을 강사에서 학생에게 넘기려면 강사용 요크의 R1 버튼을 누릅니다.

강사용 요크의 LED 가 꺼진 후, 학생용 요크의 LED 가 켜집니다.

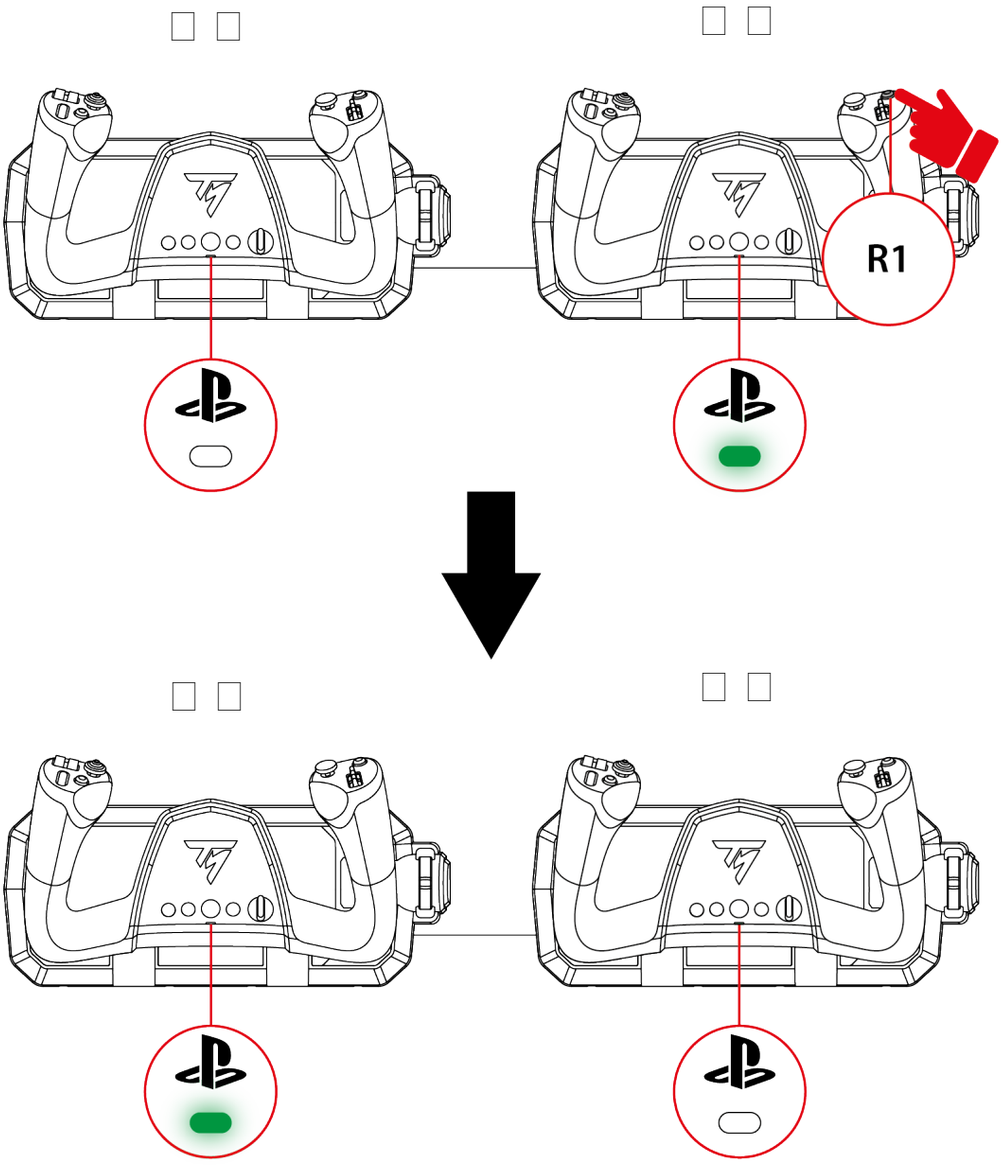

학생이 강사에게 이양

강사가 즉시 주요 비행축(피치 및 롤)에 대한 제어권을 되찾게 하려면 강사용 요크의 주요 축 중 하나를 움직입니다.

학생용 요크의 LED 는 꺼지고, 강사용 요크의 LED 는 켜집니다.

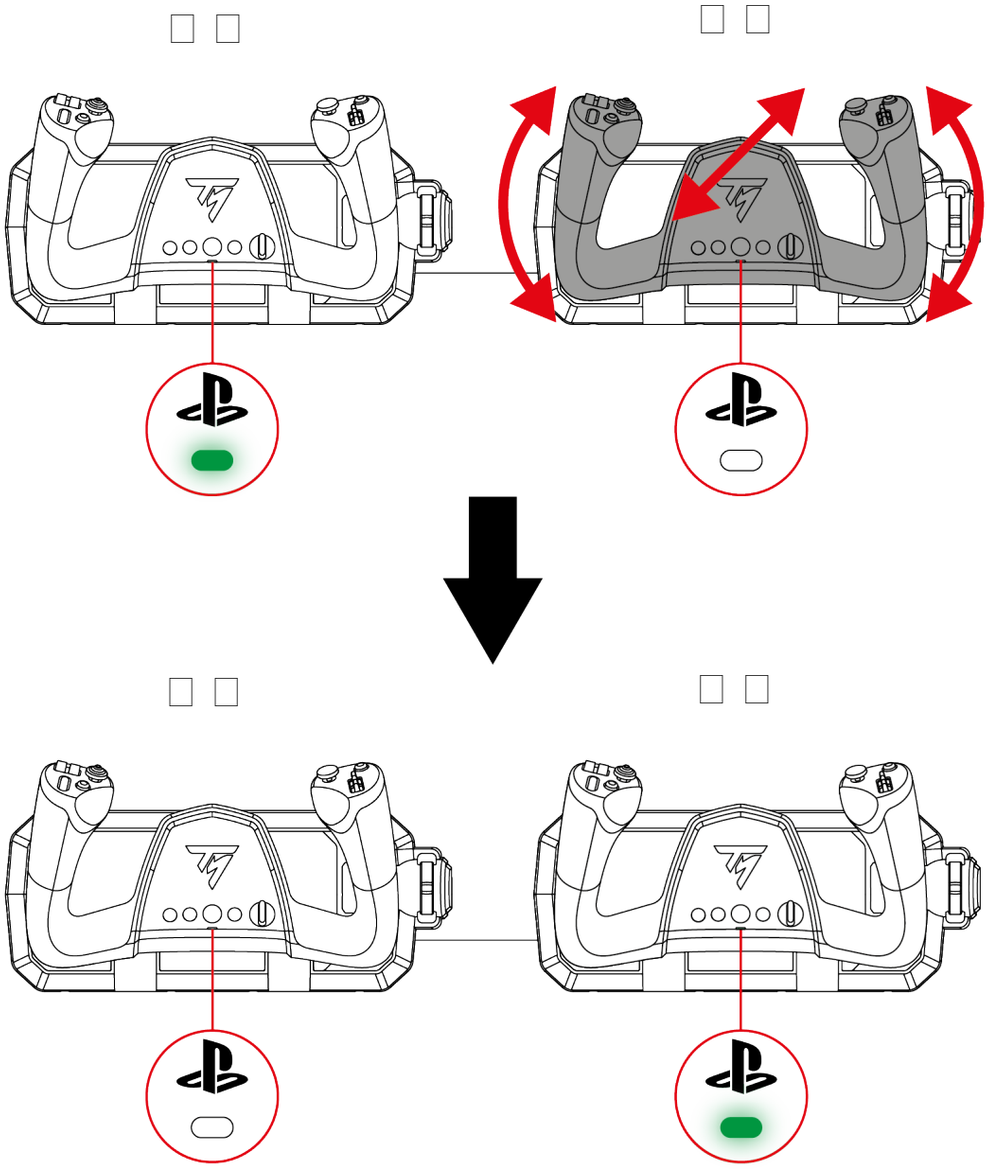





제어권 이양 지연

만약 요크가 중심에서 벗어났을 때 강사가 주 비행축(피치와 롤)에 대한 제어권을 되찾고자 한다면, 제어권 이양을 2 초 동안 지연시킬 수 있습니다.

이렇게 하려면 강사용 요크의 R1 버튼을 누르십시오. 제어권 인계가 효력을 발휘하기 전에 강사는 2 초 안에 원하는 위치로 요크를 조정해야 합니다.

*주변 장치 사용**

듀얼 컨트롤 구성에서는 각 요크에 최대 두 개의 주변 장치(TFRP* 러더 페달 시스템, TCA SKY Quadrant** 스로틀 쿼드런트)를 연결할 수 있습니다.

- 강사용 요크에는 RJ12 포트 두 개로 주변 장치를 연결합니다.
- 학생용 요크에는 RJ12 포트 두 개와 USB-A 포트로 주변 장치를 연결합니다.

**별매*

***추후 제공 예정*



- TCA SKY Quadrant* 스로틀 쿼드런트(별매)를 소유하고 계신 경우, PC 또는 학생용 요크의 USB-A 포트에 연결하거나, 먼저 USB-A 커넥터를 RJ12 커넥터(미포함)로 교체하여 요크의 RJ12 포트 중 하나에 연결할 수 있습니다. USB-A 커넥터를 RJ12 커넥터로 교체하는 방법에 대한 자세한 내용은 **Thrustmaster 기술 지원** 웹사이트를 참조하십시오.
- TCA SKY Yoke Flight Pack 팩(PlayStation 버전)*에 포함된 스로틀 쿼드런트를 소유하고 있는 경우, 스로틀 쿼드런트는 요크의 RJ12 포트 중 하나에만 연결할 수 있습니다.

**추후 제공 예정*



- 스로틀 쿼드런트를 강사용 요크에 연결하려면 RJ12 포트 중 하나에 연결해야 합니다.
    - TCA SKY Quadrant* 스로틀 쿼드런트(별매)를 소유하고 계신 경우, RJ12 커넥터는 포함되어 있지 않습니다. USB-A 커넥터를 RJ12 커넥터로 교체하는 방법에 대한 자세한 내용은 **Thrustmaster 기술 지원** 웹사이트를 참조하십시오.
    - TCA SKY Yoke Flight Pack 팩(PlayStation 버전)*에 포함된 스로틀 쿼드런트를 소유하고 계신 경우, 스로틀 쿼드런트를 직접 연결할 수 있습니다.

**추후 제공 예정*

가능한 구성 예시:

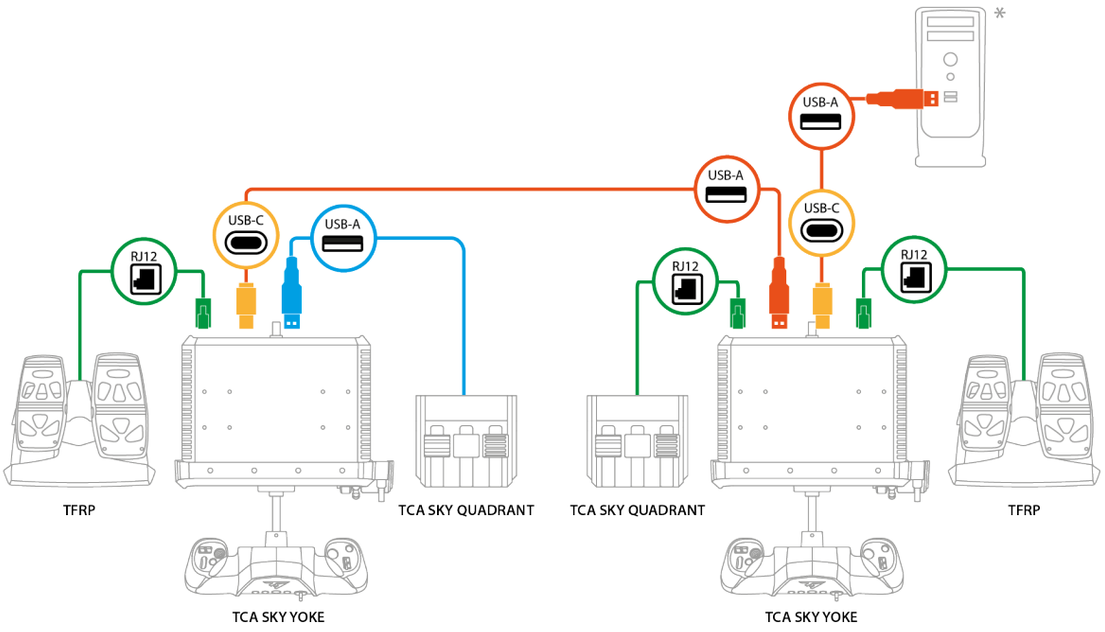
USB-A
USB-A
USB-C
USB-C
USB-A
RJ12
RJ12
RJ12
TFRP
TCA SKY QUADRANT
TCA SKY QUADRANT
TFRP
TCA SKY YOKE
TCA SKY YOKE

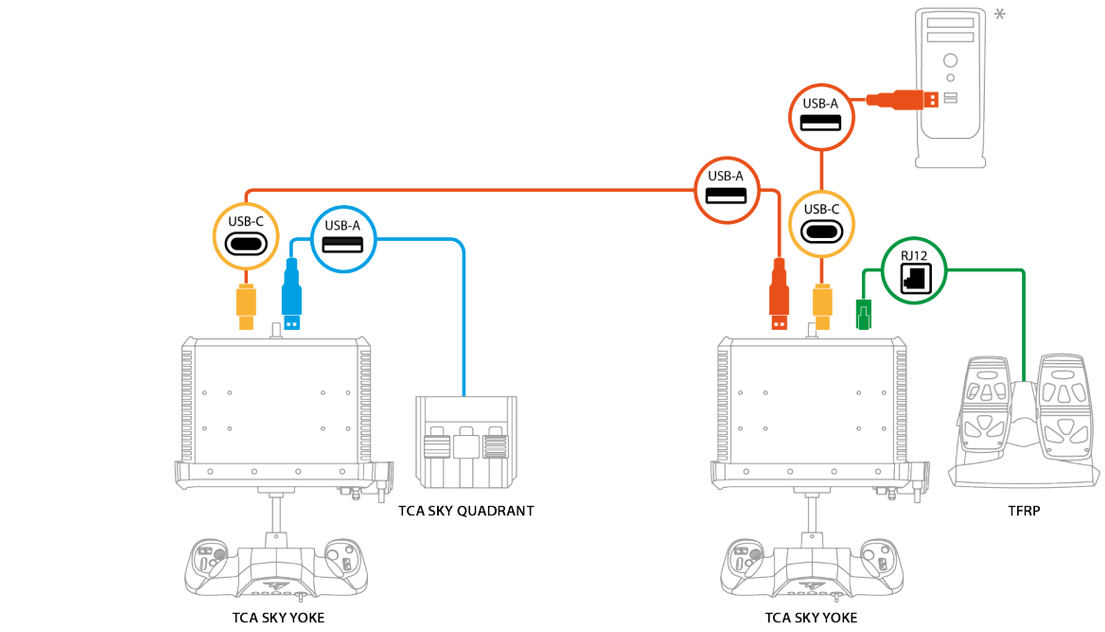
USB-A
USB-A
USB-C
USB-C
USB-A
RJ12
RJ12
TCA SKY QUADRANT
TFRP
TCA SKY YOKE
TCA SKY YOKE

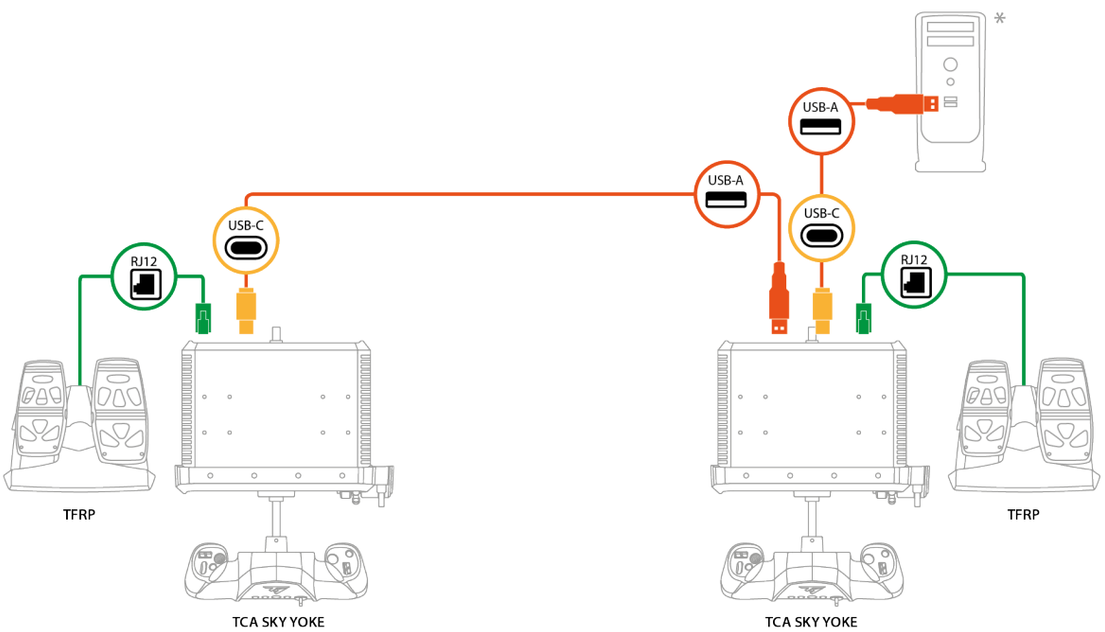
USB-A
USB-A
USB-C
USB-C
RJ12
RJ12
TFRP
TFRP
TCA SKY YOKE
TCA SKY YOKE

**미포함*

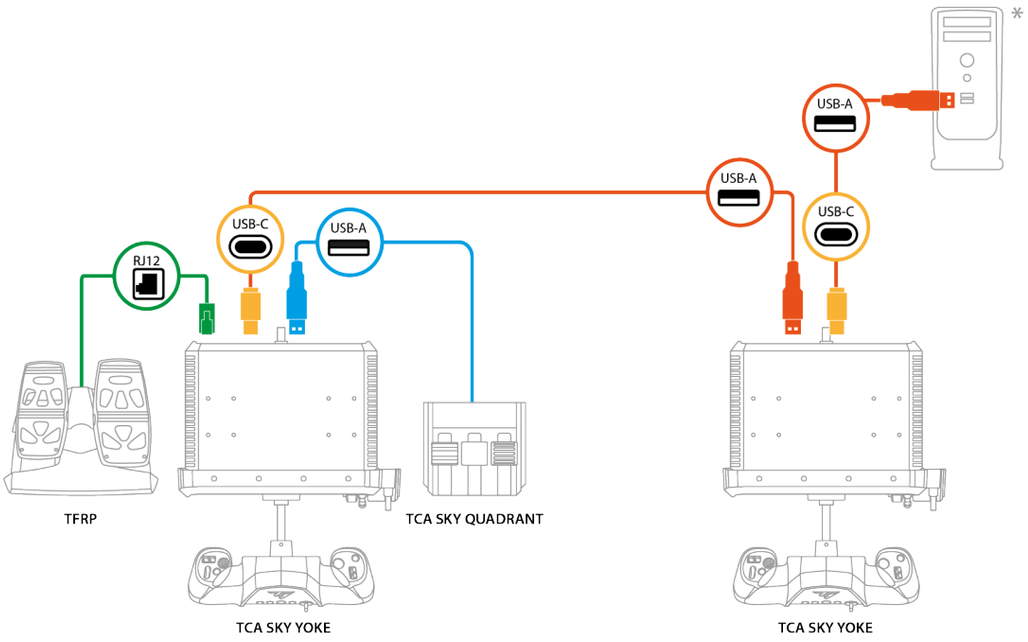
USB-A
USB-A
USB-C
USB-C
USB-A
RJ12
TFRP
TCA SKY QUADRANT
TCA SKY YOKE
TCA SKY YOKE

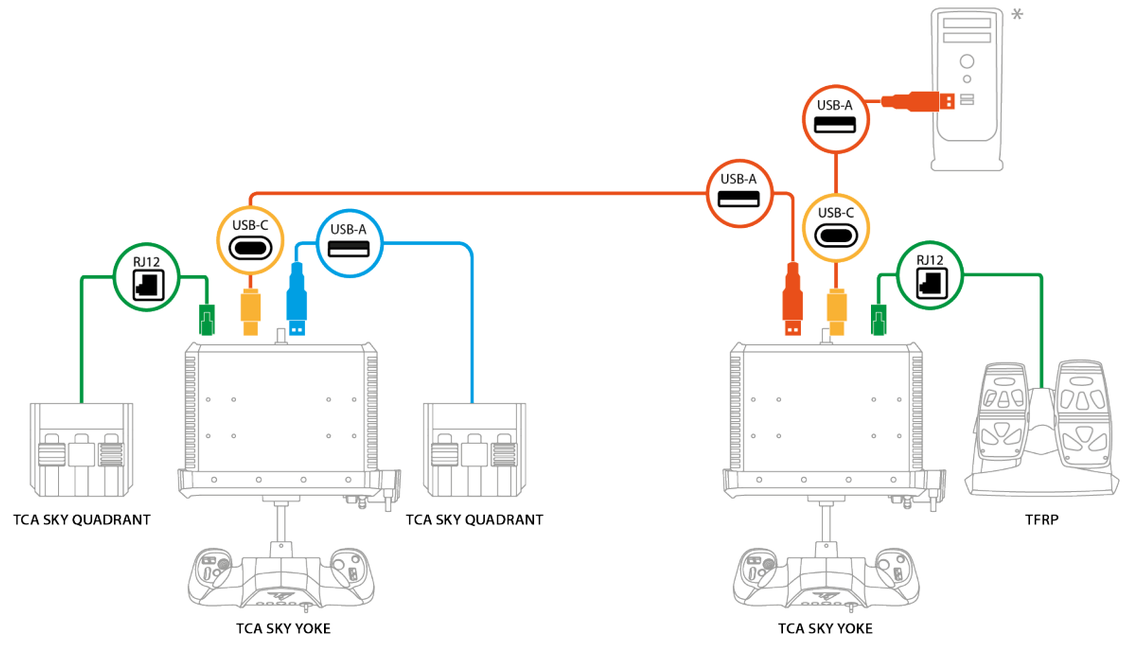
USB-A
USB-A
USB-C
USB-C
USB-A
RJ12
RJ12
TCA SKY QUADRANT
TCA SKY QUADRANT
TFRP
TCA SKY YOKE
TCA SKY YOKE

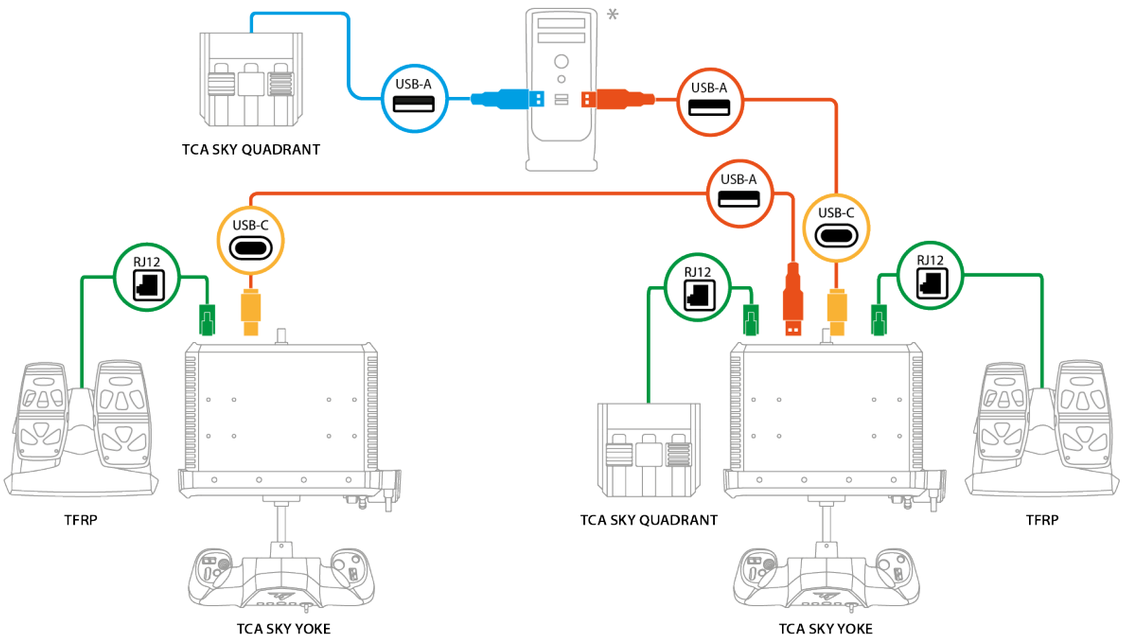
TCA SKY QUADRANT
USB-A
USB-A
USB-A
USB-C
USB-C
RJ12
RJ12
RJ12
TFRP
TCA SKY QUADRANT
TFRP
TCA SKY YOKE
TCA SKY YOKE

*미포함

중요 참고 사항

듀얼 컨트롤 구성:

- **선택 스위치**(버튼 15, 16, 17, 18, 19)와 **내장 스로틀**(Z 축)은 학생용 요크에서만 작동합니다.
- **버튼**은 제어권 이양에 방해되지 않고 언제든지 양쪽 요크에서 사용할 수 있습니다. 단, 강사용 요크에서 R1 버튼은 제어권 이양 전용으로 사용됩니다. 학생용 요크에서는 R1 버튼에 다양한 기능을 할당할 수 있습니다.
- 각 요크에 있는 **미니 스틱**은 언제든지 사용할 수 있습니다. 동시에 사용할 경우, 강사용 요크의 미니 스틱이 학생용 요크의 미니 스틱보다 우선권을 갖습니다.
- 각 요크에 있는 **아날로그 트리거**는 언제든지 사용할 수 있습니다. 동시에 사용할 경우, 강사용 요크의 아날로그 트리거가 학생용 요크의 아날로그 트리거보다 우선권을 갖습니다.

- **TFRP*** 러더 페달 시스템은 제어권 이양에 방해를 주지 않습니다.
- **TCA SKY Quadrant**** 스로틀 쿼드런트(1 개 또는 2 개)는 스로틀 쿼드런트의 축이 독립적이므로, 어느 요크가 주 비행축(피치 및 롤)을 제어하든 관계없이 강사와 학생 모두 사용할 수 있습니다.

**별매*

***추후 제공 예정*

TCA SKY Quadrant* 스로틀 쿼드런트 두 개 사용:

- 각 쿼드런트는 RJ12 커넥터를 통해 각 요크에 연결됩니다. A 쿼드런트는 강사용 요크에 연결된 쿼드런트에 해당합니다.
- 두 개의 쿼드런트는 RJ12 커넥터를 통해 동일 요크에 연결됩니다. 쿼드런트 A 는 왼쪽 RJ12 커넥터(USB-A 포트 옆)에 연결된 쿼드런트에 해당합니다.
- 한 쿼드런트는 RJ12 커넥터를 통해 하나의 요크에 연결되고, 다른 쿼드런트는 USB-A 를 통해 동일 요크, 두 번째 요크 또는 PC 에 연결됩니다. 쿼드런트 A 는 RJ12 를 통해 연결된 쿼드런트에 해당합니다.
- 한쪽 쿼드런트는 USB-A 를 통해 요크에 연결되고, 다른 한쪽 쿼드런트는 USB-A 를 통해 PC 에 연결됩니다. 두 쿼드런트는 독립적으로 작동합니다.

TCA SKY Quadrant* 스로틀 쿼드런트(별매)를 RJ12 포트에 연결하려면 먼저 USB-A 커넥터를 RJ12 커넥터(미포함)로 교체해야 합니다. USB-A 커넥터를 RJ12 커넥터로 교체하는 방법에 대한 자세한 내용은 **Thrustmaster 기술 지원** 웹사이트를 참조하십시오.

**추후 제공 예정*

TFRP* 러더 페달 시스템 두 개 사용:

- 요크 하나당 하나의 러더 페달 시스템만 설치해야 합니다.
- 강사용 요크에 연결된 러더 페달 시스템의 제어는 학생용 요크에 연결된 러더 페달 시스템의 제어보다 우선권을 갖습니다.

이 우선권은 요크의 주요 축 제어에 영향을 미치지 않습니다. 즉, 강사는 학생이 요크의 주요 축 제어권을 잃지 않고도 러더 페달 시스템을 제어할 수 있으며, 그 □□□ □□□ □□□□□ □□□□.

*별매

13. 자주 묻는 질문 및 기술 지원

TCA SKY Yoke 요크에 대해 궁금한 점이 있거나 기술적인 문제가 발생했습니까? 그렇다면 Thrustmaster 기술 지원 웹사이트를 방문하십시오:

https://support.thrustmaster.com/product/tca-sky-yoke-p/



1. 요크가 제대로 작동하지 않거나 부적절하게 보정된 것 같습니다

- 콘솔이나 PC 의 전원을 끄고 요크를 분리했다가 다시 연결한 다음, 콘솔이나 PC 를 재시작하고 게임을 다시 시작합니다.
- 제품을 연결할 때 보정 문제가 발생할 수 있으니 요크를 중앙에 유지하고 움직이지 않게 하십시오.
- PlayStation®5 콘솔에서 요크의 버튼을 누른 후 PlayStation™Network 계정에 로그인하면 요크를 사용할 수 있습니다.
- 사용하시는 플랫폼(PlayStation®5 콘솔 또는 PC)에 맞는 호환 모드를 선택했는지 확인하십시오.

2. 요크를 설정할 수 없습니다

– 게임 메뉴에 액세스하여 **옵션 > 컨트롤러 > 게임패드** 또는 **조이스틱**을 선택합니다. 그런 다음 가장 적절한 구성을 선택하거나 요크 옵션을 완전히 재구성합니다.

– 더 자세한 내용은 해당 게임의 사용설명서 또는 온라인 도움말을 참조하십시오.

3. 요크가 너무 민감하거나 충분히 민감하지 않습니다

– 요크는 다른 축에서 몇 번 움직인 후 자동으로 자체 보정됩니다.

– 게임 메뉴에 액세스하여 **옵션 > 컨트롤러 > 게임패드** 또는 **조이스틱**을 선택합니다. 그런 다음 이 옵션들을 사용할 수 있는 경우 요크의 감도와 데드존을 조정하십시오.

4. 요크가 작동하지 않습니다

요크가 비디오 게임에서 제대로 작동되게 하려면 펌웨어를 업데이트해야 합니다.

업데이트를 실행하려면 다음 사이트를 방문하십시오.

https://support.thrustmaster.com/product/tca-sky-yoke-p/

Drivers (드라이버)를 선택하고 다운로드 및 설치 절차를 포함한 지침을 따르십시오.

5. 러더 페달이 작동하지 않습니다

TFRP* 러더 페달 시스템을 두 개 사용하는 경우, 각 러더 페달 시스템이 각각의 요크에 연결되었는지 확인하십시오.

*별매

THRUSTMASTER®

TCA SKY YOKE

För PlayStation®5-konsoler och PC*

Användarmanual

Läs noggrant igenom instruktionerna i denna manual **innan** du installerar produkten, **innan** produkten används och **innan** underhåll utförs på den. Var noga med att följa säkerhetsinstruktionerna. Att inte följa instruktionerna kan leda till olyckor och/eller skada. Behåll denna manual så att du kan läsa instruktionerna även i framtiden.

**PC-kompatibiliteten (Windows® 10/11) har inte testats av och stöds inte av Sony Interactive Entertainment.*

INNEHÅLLSFÖRTECKNING

1. INNEHÅLL I FÖRPACKNINGEN 6

2. TEKNISKA DELAR 7

3. ANVÄNDNINGSINFORMATION 10

4. INSTALLERA YOKEN PÅ ETT BORD ELLER SKRIVBORD 12

5. INSTALLERA YOKEN I EN COCKPIT 15

6. INSTALLATION 18

På PlayStation®5-konsoler 18

På PC 21*

7. MAPPNING PÅ PLAYSTATION®5-KONSOLER 30

8. MAPPNING PÅ PC 31

9. KOMPATIBILITETSLÄGE 32

10. FUNKTIONER.....35

Gasreglage.....35

Girreglage (roder).....36

Tippreglage (höjdroder) 37

Rollreglage (skevroder).....38

Höjdtrim (trim) 39

Åttavägs POV-hattknapp 40

11. KOMPATIBILITET.....41

Anslutning.....42

12. DUBBELKOMMANDO.....44

Anslutning.....45

Överföra kontrollerna 47

Använda kringutrustning* 51

Viktig information.....56

13. VANLIGA FRÅGOR OCH TEKNISK SUPPORT.....60

TCA SKY YOKE

Få en inlevelsefull upplevelse med TCA SKY Yoke, som ger dig mjuk och precis styrning av flygplanet redan från start.

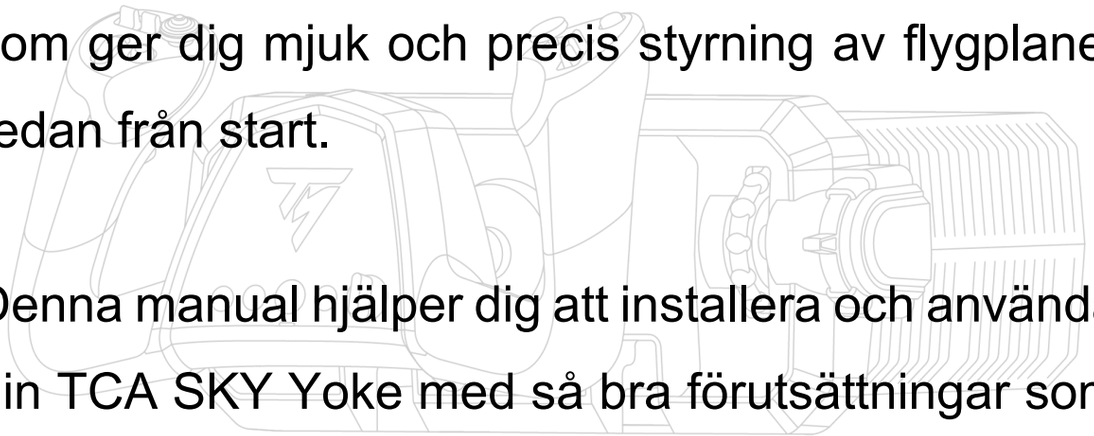

Denna manual hjälper dig att installera och använda din TCA SKY Yoke med så bra förutsättningar som möjligt. Läs noggrant igenom instruktionerna och varningarna innan du lyfter: de hjälper dig att få ut så mycket som möjligt av din produkt.

Uppdatera firmwaren

För att TCA SKY Yoke-yoken ska fungera korrekt i spel behöver du uppdatera dess firmware.

För att genomföra uppdateringen har du **två alternativ**:

Ladda ner PC-drivrutinen och dess anpassade gränssnitt för Kontrollpanelen i Windows®:

1. Gå till **https://support.thrustmaster.com/product/tca-sky-yoke-p/**
2. Avinstallera den gamla PC-drivrutinen och ladda sedan ner och installera den nya PC-drivrutinen som du hittar under **Drivers** (Drivrutiner). Starta om datorn när installationen är klar.
3. Öppna **THRUSTMASTER FIRMWARE UPDATER**-appen och uppdatera din yoke med den senaste firmwareversionen.

ELLER

Ladda ner My Thrustmaster Panel-programmet:

1. Gå till **https://support.thrustmaster.com/product/tca-sky-yoke-p/**
2. Ladda ner och installera My Thrustmaster Panel-programmet under **Software** (Programvara) och följ instruktionerna.

1. Innehåll i förpackningen

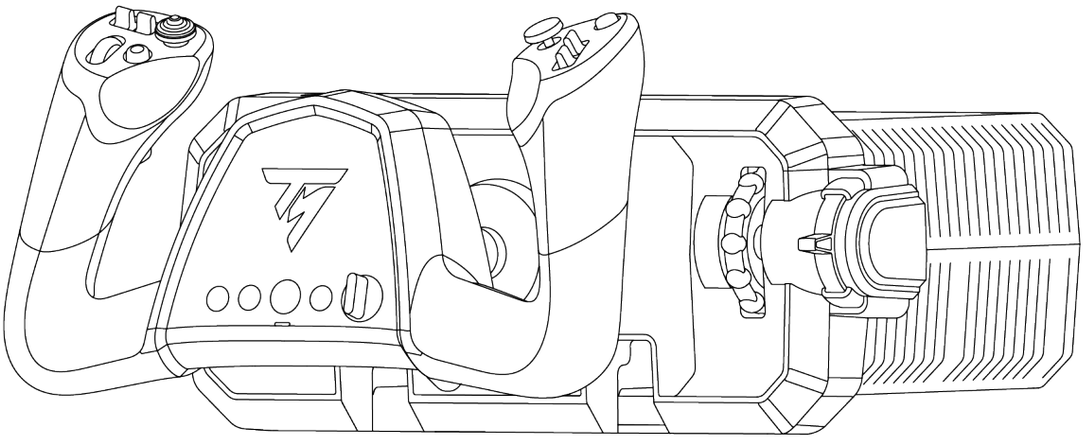

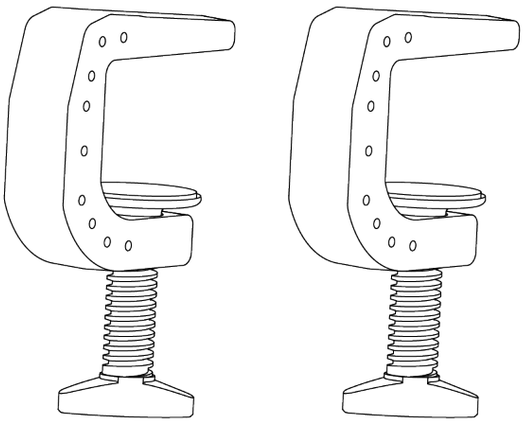



2. Tekniska delar

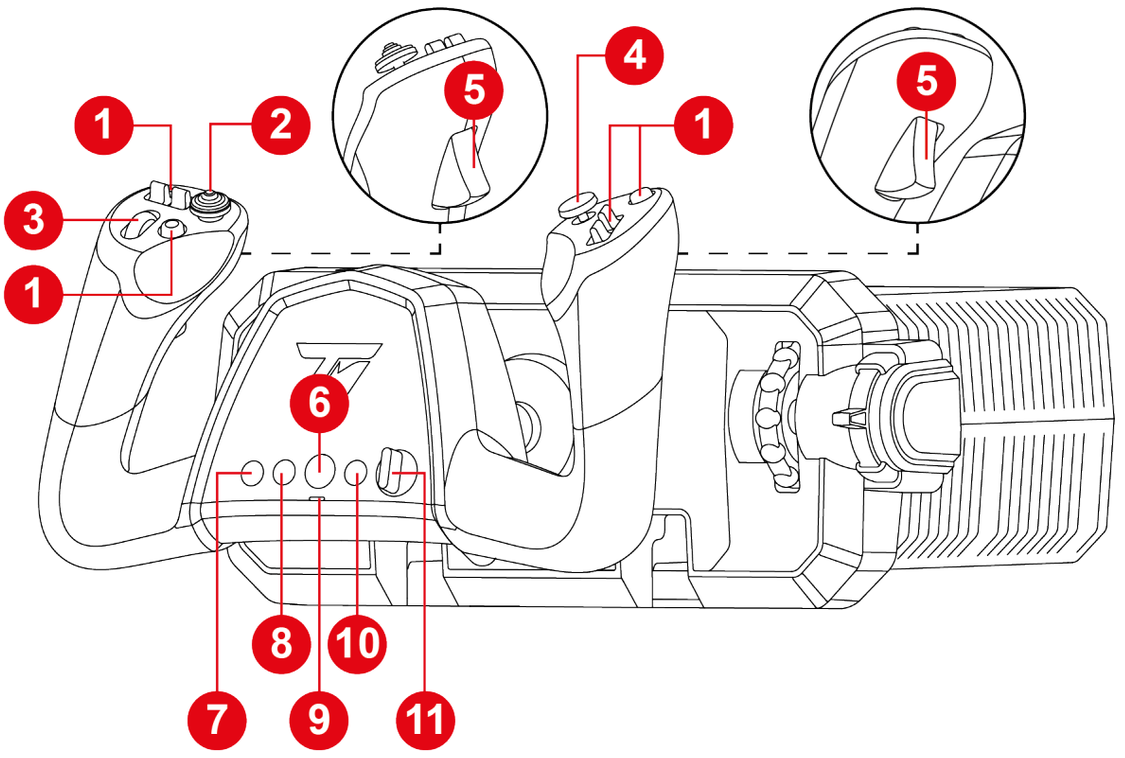

1. Åtgärdsknappar
2. Åttavägs POV-hattknapp
3. Rullhjul
4. Analog minispak
5. Analoga avtryckare med roderfunktion
6. PS-knapp
7. LÄGE-knapp
8. SKAPA-knapp på PS5®-konsoler
9. Kompatibilitetslägeslampa (röd eller grön)
10. ALTERNATIV-knapp på PS5®-konsoler
11. Lägesväljare (fem lägen)

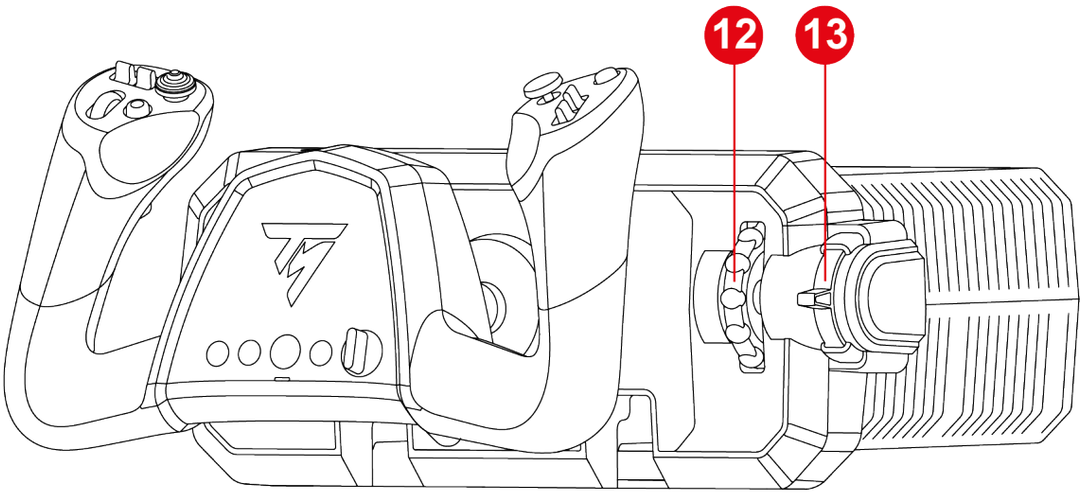

12. Trimhjul (trim)
13. Inbyggt gasreglage

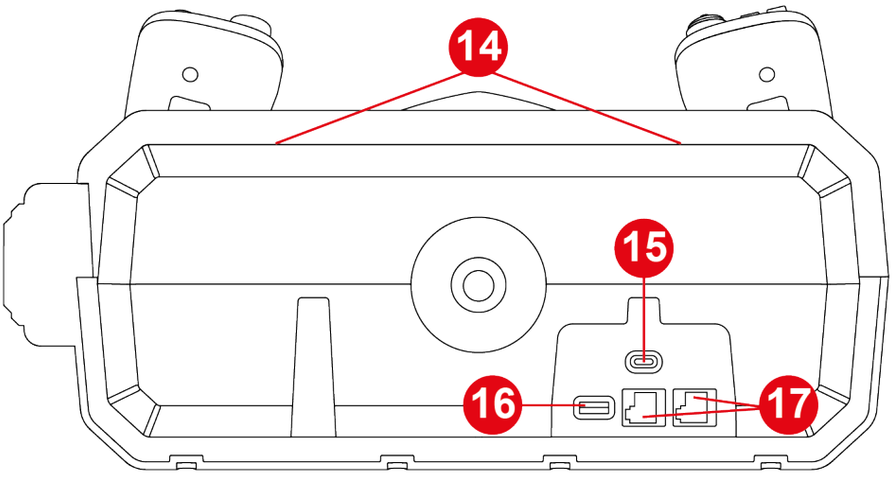

14. Monteringsfäste för tillbehör (säljs separat)
15. USB-C-port
16. USB-A-port
17. RJ12-portar

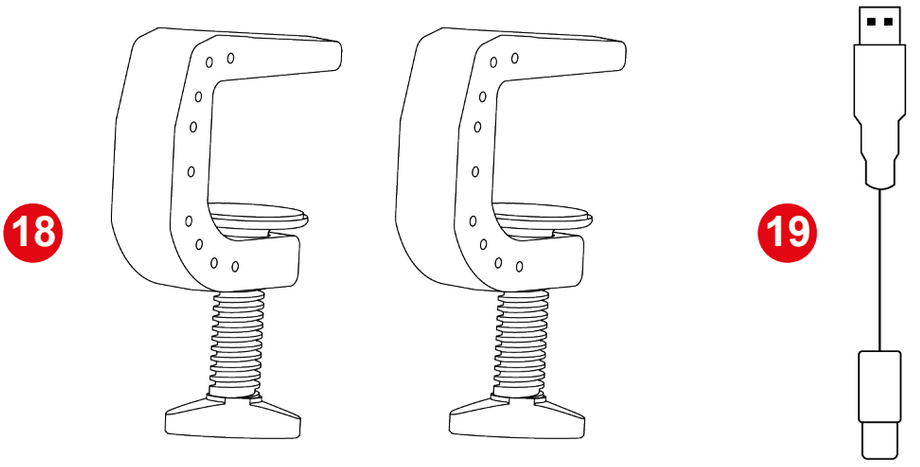

18. Säkert klämbaserat monteringssystem

19. USB-C till USB-A-kabel

3. Användningsinformation



Dokumentation

Läs noggrant igenom denna dokumentation igen innan du använder produkten och spara den för framtida bruk.

Klämrisk

Ha aldrig dina fingrar i utrymmet mellan basen och yokens axel när du använder TCA SKY Yoke-yoken.

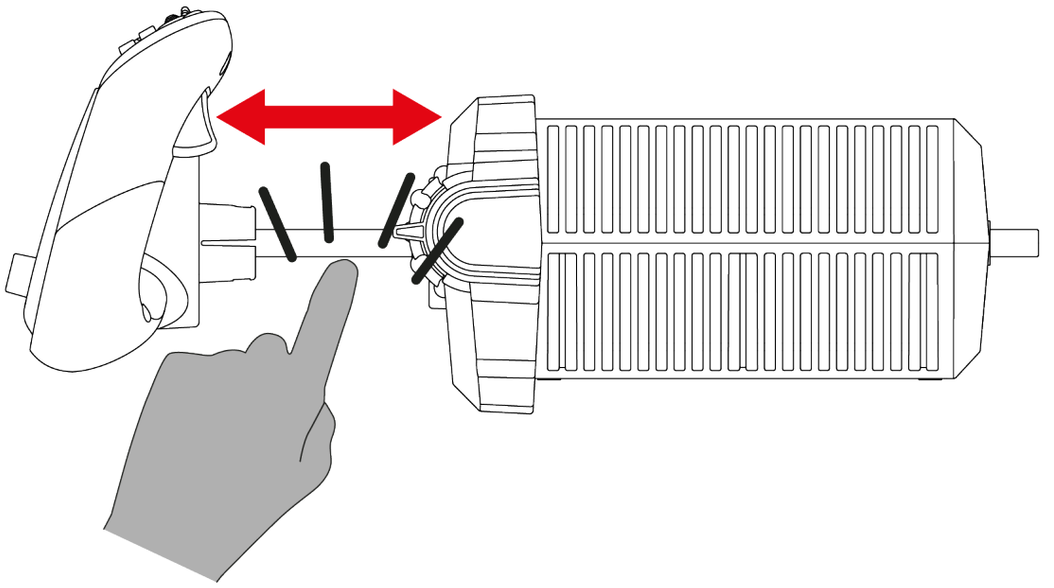

4. Installera yoken på ett bord eller skrivbord



- Yoken måste alltid monteras på ett stabilt underlag. Om du använder yoken på ett instabilt underlag (till exempel i knät) påverkar underlagets rörelser hur de primära flygaxlarna (tipp och roll) fungerar.
- Placera yoken minst 10 cm från en vägg eller skärm: när du skjuter yoken framåt skjuts yokens axel ut bakom basen.
- Kontrollera varje gång innan du använder yoken att den sitter ordentligt fast på underlaget enligt instruktionerna i denna manual.



Underlagets stabilitet

- Denna typ av montering är lämplig för bord och skrivbord med en tjocklek på mellan 10 och 45 mm.
- Det är strängt förbjudet att montera yoken på ett glasbord.

1. Placera yoken på ett bord eller skrivbord.

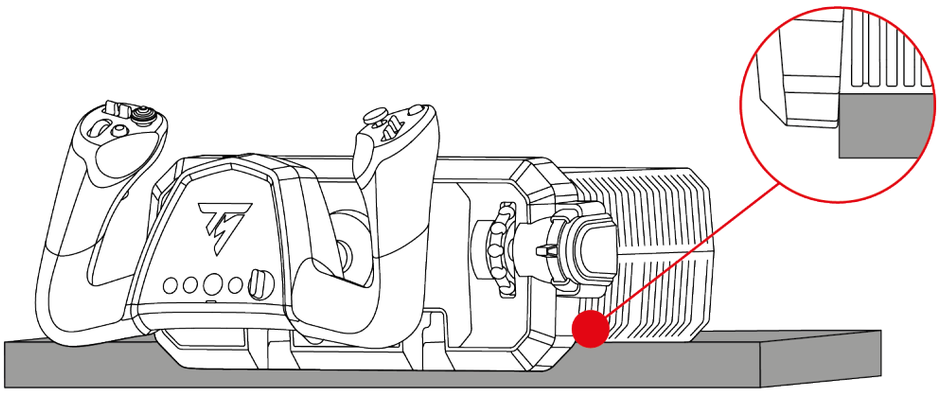

Se till att hålla i yoken när du placerar den på ett bord eller skrivbord så att den inte tippar framåt.

2. För in monteringsfästena i hålen på insidan av basen. Se till att skårorna på fästena är korrekt placerade inuti basen.

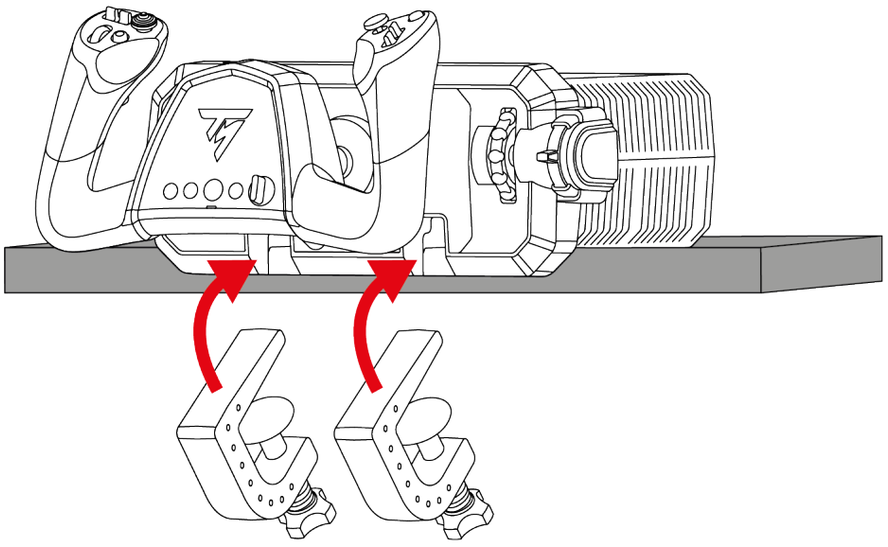

3. Dra åt klämskruvarna tills yoken är helt stabil.

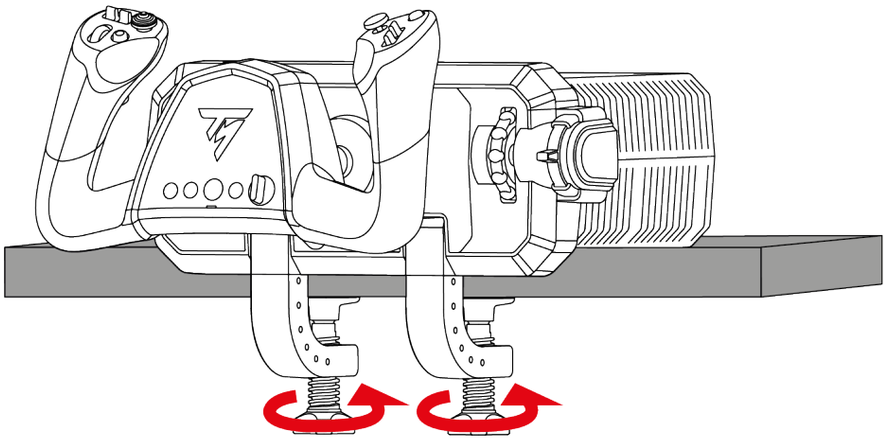

Klämrisk

Ha aldrig dina fingrar mellan monteringsfästet och bordet eller skrivbordet när du drar åt klämskruven.

5. Installera yoken i en cockpit



- Yoken måste alltid monteras på ett stabilt underlag. Om du använder yoken på ett instabilt underlag (till exempel i knät) påverkar underlagets rörelser hur de primära flygaxlarna (tipp och roll) fungerar.
- För att undvika att skada yoken, kontrollera med cockpitens tillverkare eller teknisk support att cockpiten är kompatibel med Thrustmasters produkter. Thrustmaster tar inget ansvar om dessa instruktioner inte följs.
- Använd M5-skruvar (ingår ej) för att fästa yoken på underlaget.
- För att undvika att skada basen får skruven inte vara längre än 30 mm inuti basen.

Använd de tre skruvgängorna under yoken och tre M5-skruvar (ingår ej) för att fästa yoken i en cockpit* eller på ett fast stöd*.

Se till att skruvarna inte sträcker sig längre än 30 mm inuti basen.

Monteringsmallens mått:

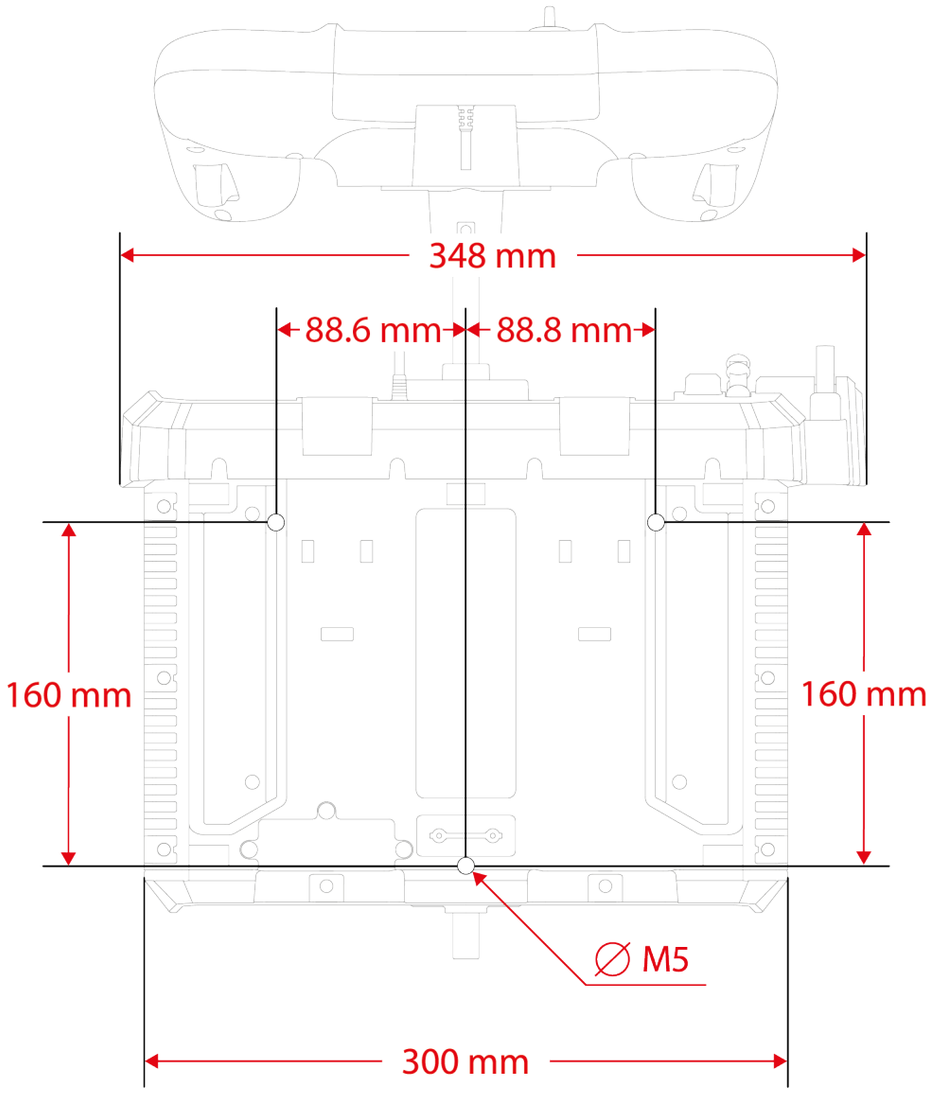

*Ingår ej

Du kan ladda ner monteringsmallen här: **https://support.thrustmaster.com/product/tca-sky-yoke-p/**. Skriv ut mallen och lägg den på ditt underlag för att förbereda hålen för montering.

6. Installation

På PlayStation®5-konsoler

1

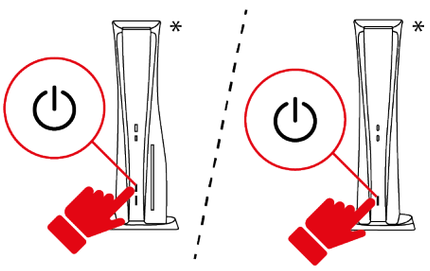

2

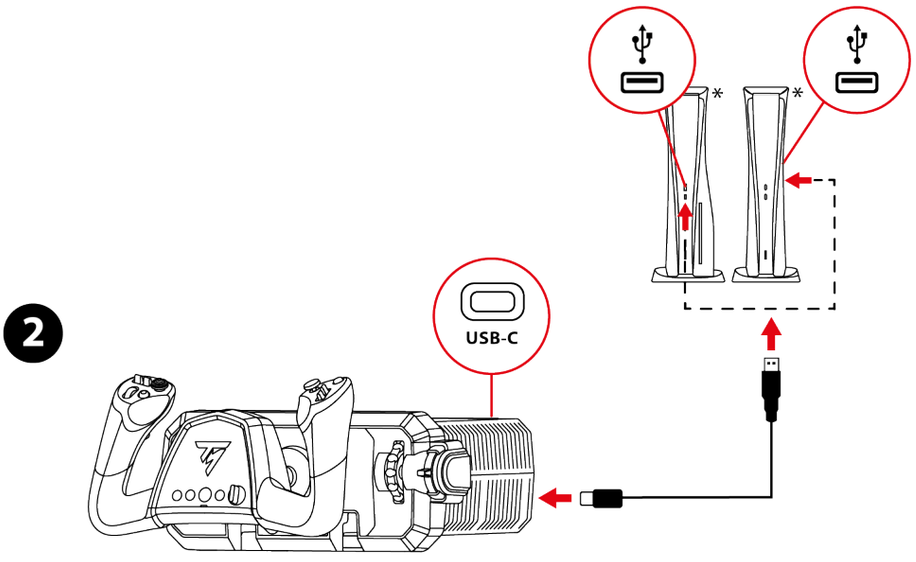

3

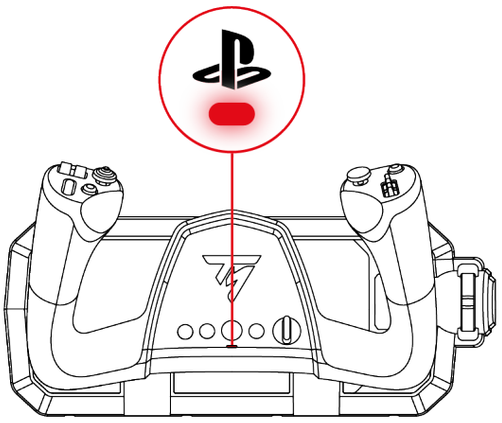

**Ingår ej*

1. Slå på konsolen.
2. Anslut USB-C till USB-A-kabeln till yokens USB-C-port och till en USB-A-port på konsolen.
3. LED-lampan under -knappen ska vara röd.
4. Om LED-lampan inte är röd kan du ändra kompatibilitetsläge via följande **procedur**.
5. Tryck på -knappen för att koppla yoken till din profil.

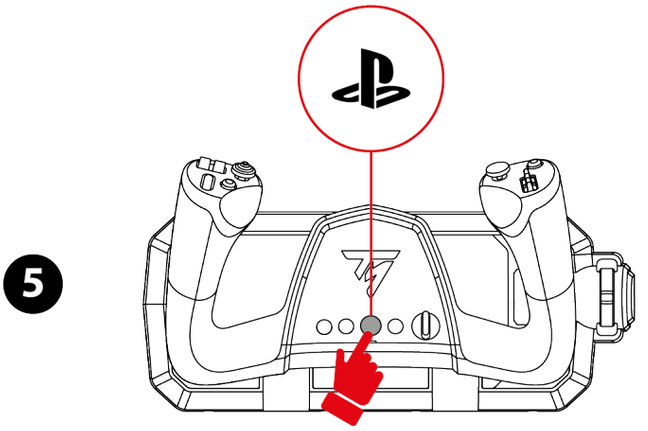

6. Starta ett kompatibelt spel som stödjer Flight Stick-läget.

Nu är du redo att spela!



Kompatibla spel

- På PlayStation®5-konsoler är TCA SKY Yoke-yoken endast kompatibel med de spel som stödjer Flight Stick-läget.
- En lista med kompatibla spel för PlayStation®5-konsoler finns här:
  https://support.thrustmaster.com/product/tca-sky-yoke-p/
  Gå till **Games settings** (Inställningar för spel) och välj **PlayStation® Games list** (Lista med PlayStation®-spel). Denna lista uppdateras regelbundet.

*På PC**

När du installerar TCA SKY Yoke-yoken på en PC* har du **två alternativ**: använd PC-drivrutinen och dess anpassade gränssnitt för Windows®-kontrollpanelen **eller** använd My Thrustmaster Panel-programmet.

Båda metoderna gör att du kan använda din TCA SKY Yoke på samma sätt.

**PC-kompatibiliteten (Windows® 10/11) har inte testats av och stöds inte av Sony Interactive Entertainment.*

Med kontrollpanelen

1



2

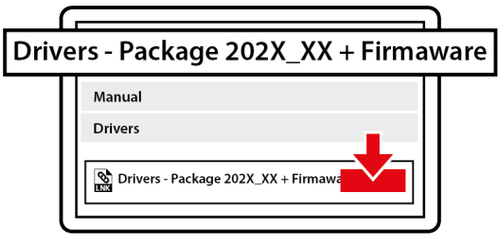

3

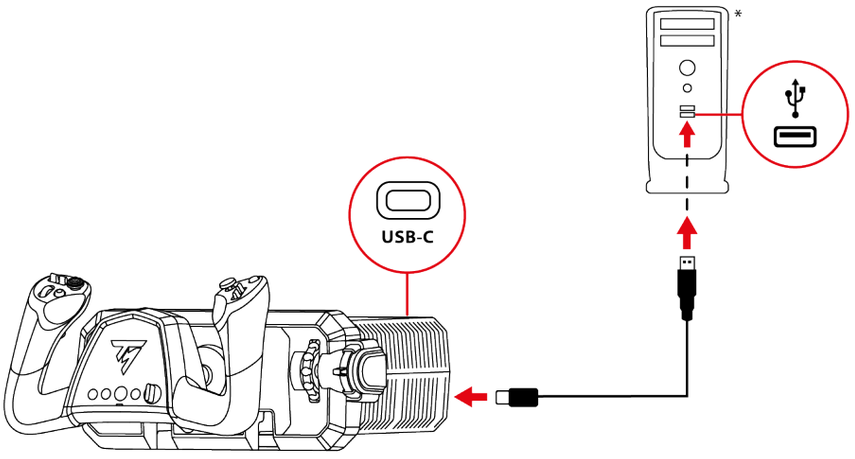

4

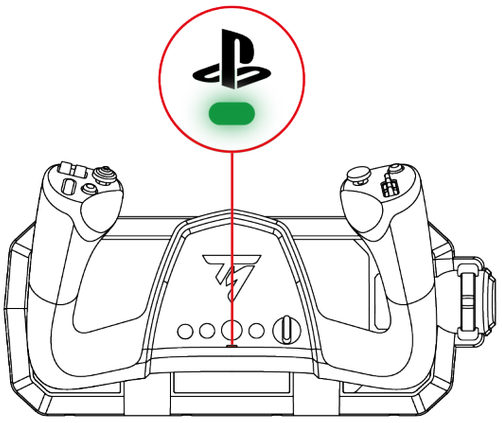

**Ingår ej*

1. Gå till:
   https://support.thrustmaster.com/product/tca-sky-yoke-p/
2. Ladda ner och installera PC-drivrutinen och dess anpassade gränssnitt för Kontrollpanelen i Windows®.
3. När PC-drivrutinen har installerats ansluter du USB-C till USB-A-kabeln till yokens USB-C-port och till en USB-A-port på PC:n.
4. LED-lampan under -knappen ska vara grön.
5. Om LED-lampan inte är grön kan du ändra kompatibilitetsläge via följande **procedur**.

Nu är du redo att spela!

Kontrollpanelen:

Öppna Kontrollpanelen genom att välja **Start**, skriv **Control Panel** eller **Kontrollpanelen** i sökfältet och klicka sedan på **Control Panel** eller **Kontrollpanelen** (i Windows® 10/11).



Dialogrutan **Spelkontroller** (**Game Controllers**) visas. Tillbehöret visas på skärmen med namnet **TCA SKY YOKE** och statusen **OK**.

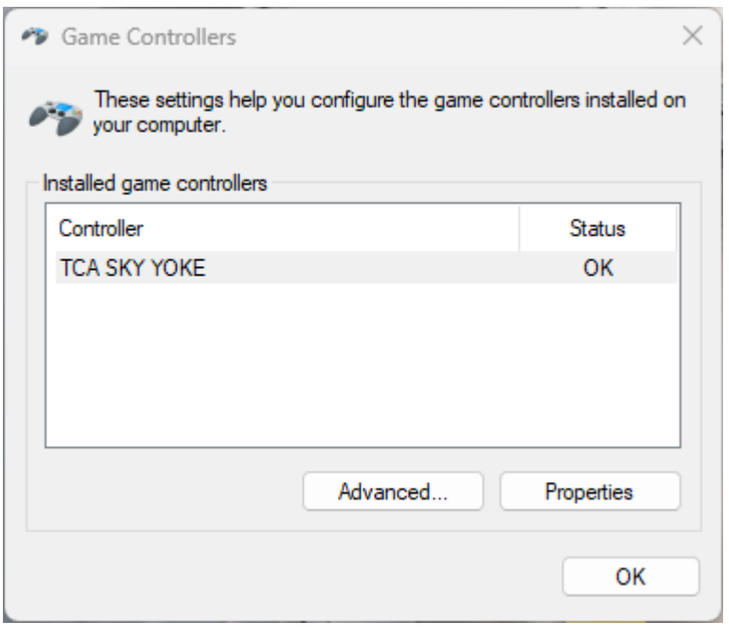

Klicka på **Egenskaper** (**Properties**) i dialogrutan **Spelkontroller** (**Game Controllers**) för att testa och se alla funktioner.

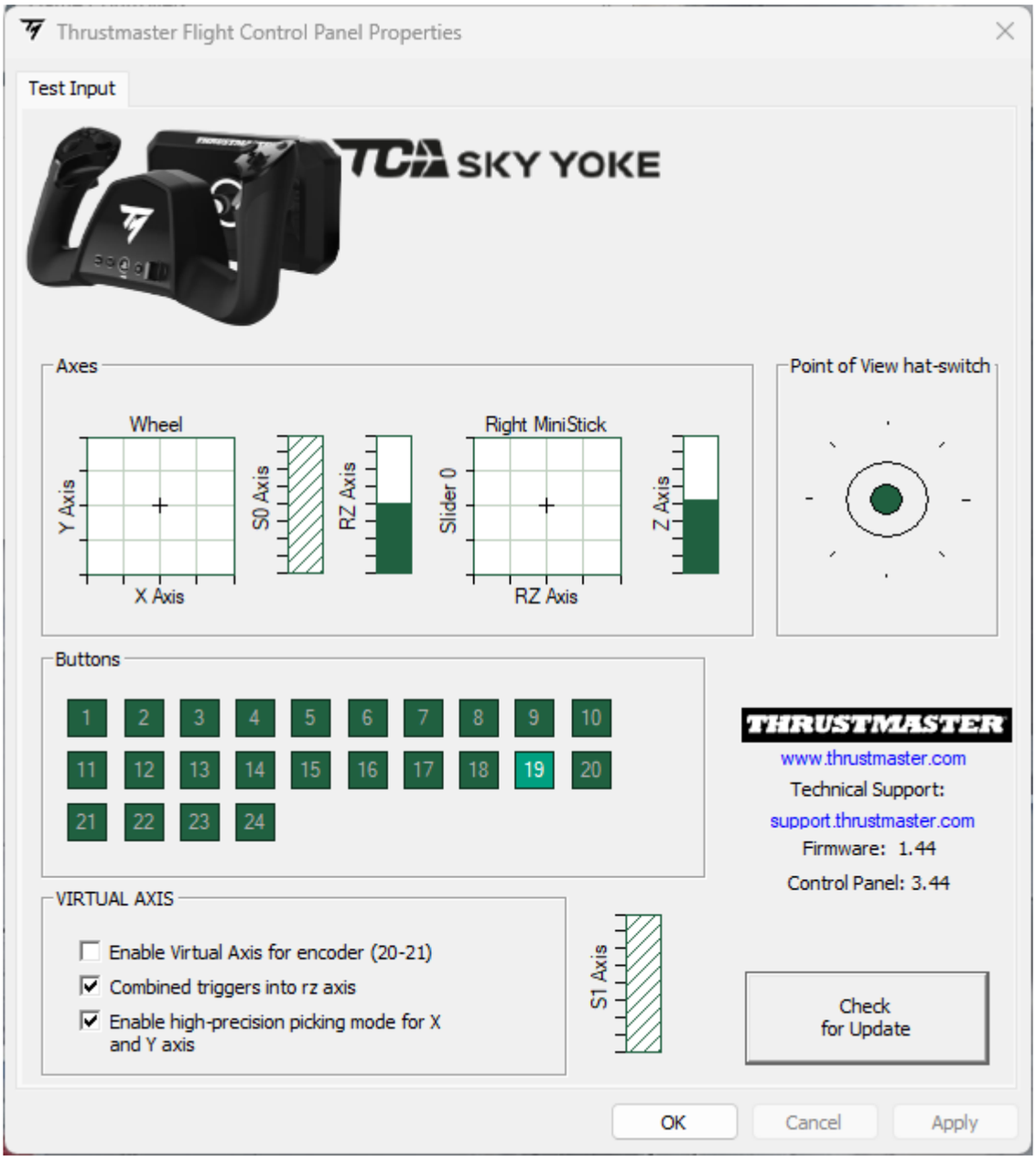

Med My Thrustmaster Panel-programmet

1

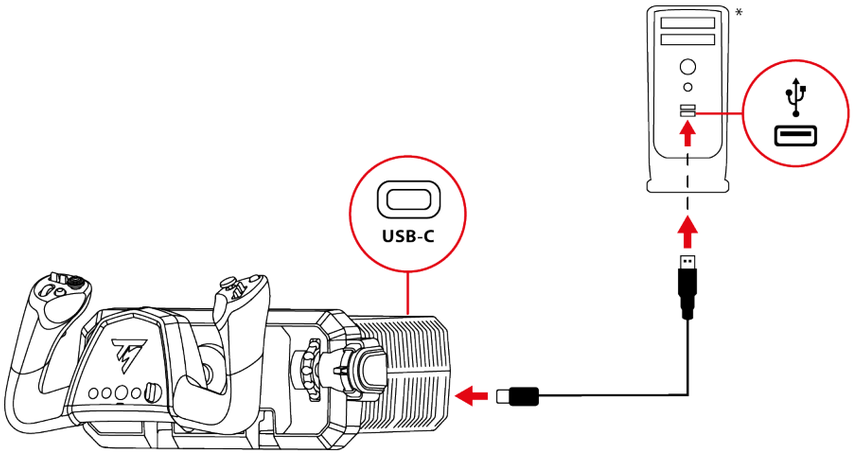

2



3

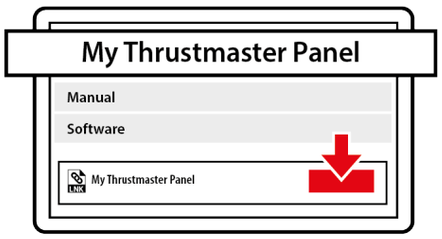

4

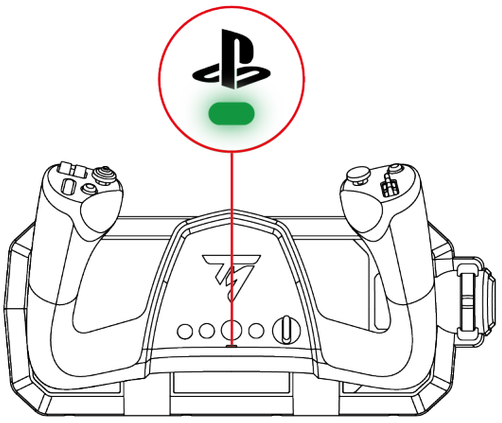

*Ingår ej

1. Anslut USB-C till USB-A-kabeln till yokens USB-C-port och till en USB-A-port på PC:n.
2. Gå till:

   https://support.thrustmaster.com/product/tca-sky-yoke-p/
3. Ladda ner och installera My Thrustmaster Panel-programmet under **Software** (Programvara) och följ instruktionerna.
4. LED-lampan under -knappen ska vara grön.
5. Om LED-lampan inte är grön kan du ändra kompatibilitetsläge via följande **procedur**.

Nu är du redo att spela!

My Thrustmaster Panel:

Öppna My Thrustmaster Panel-programmet genom att välja **Start** och sedan skriva **My Thrustmaster Panel** i sökfältet.

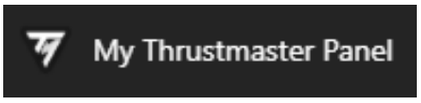

My Thrustmaster Panel-programmet startar. Tillbehöret visas på skärmen med namnet **TCA SKY YOKE**.

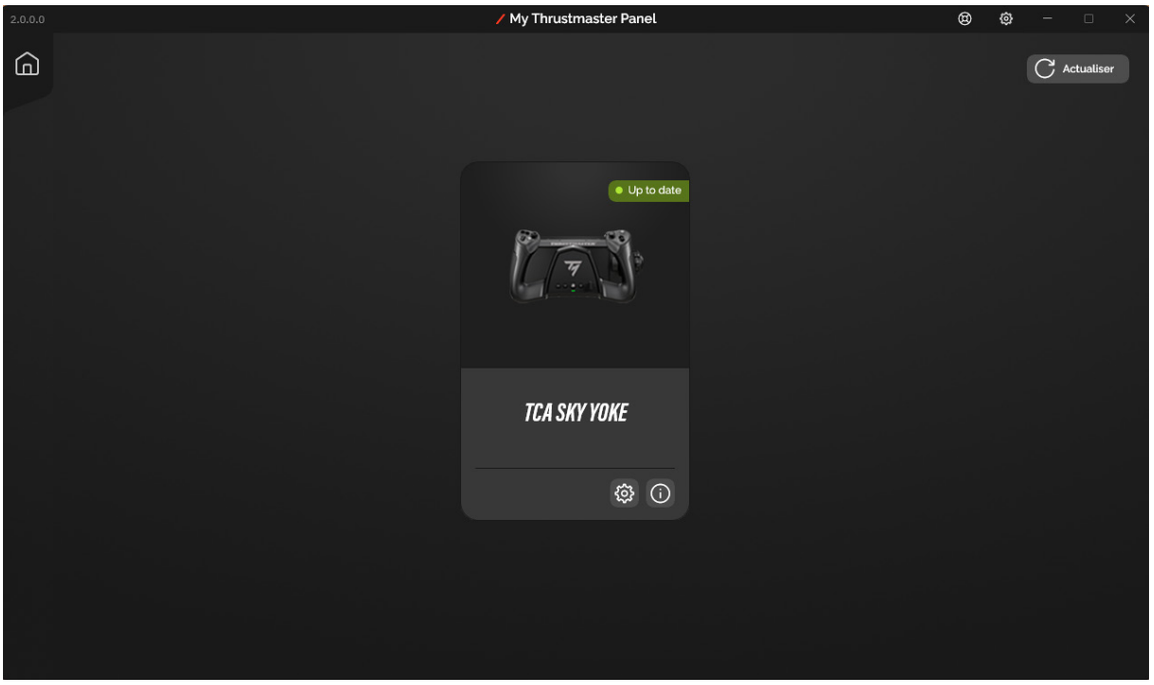

Klicka på **TCA SKY Yoke** och sedan på flikarna **SETTINGS (Inställningar)** eller **TESTING (Test)** för att testa och se alla funktioner.

Fliken **SETTINGS (Inställningar)**

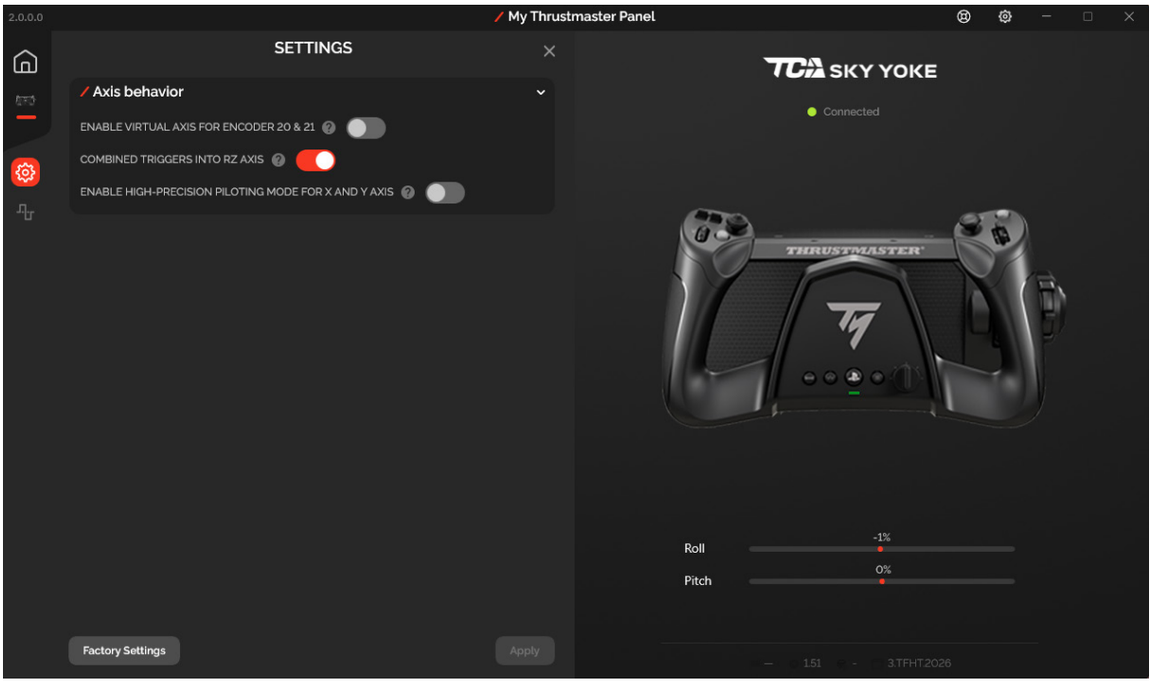

Fliken **TESTING (Test)**

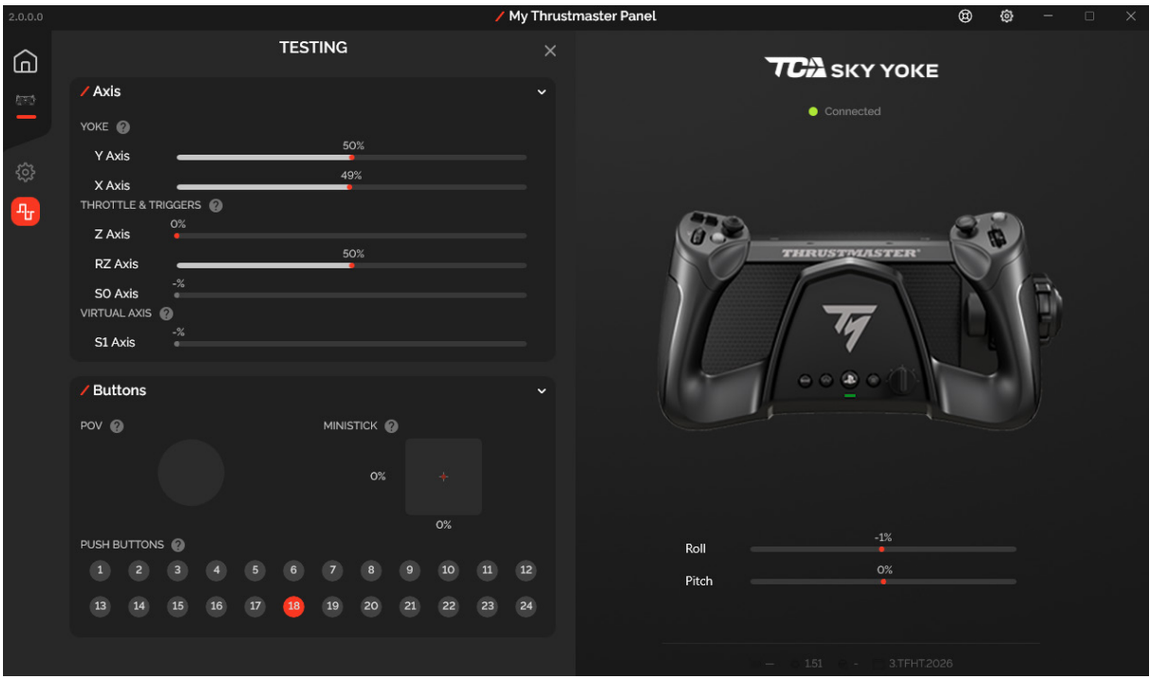

7. Mappning på PlayStation®5-konsoler

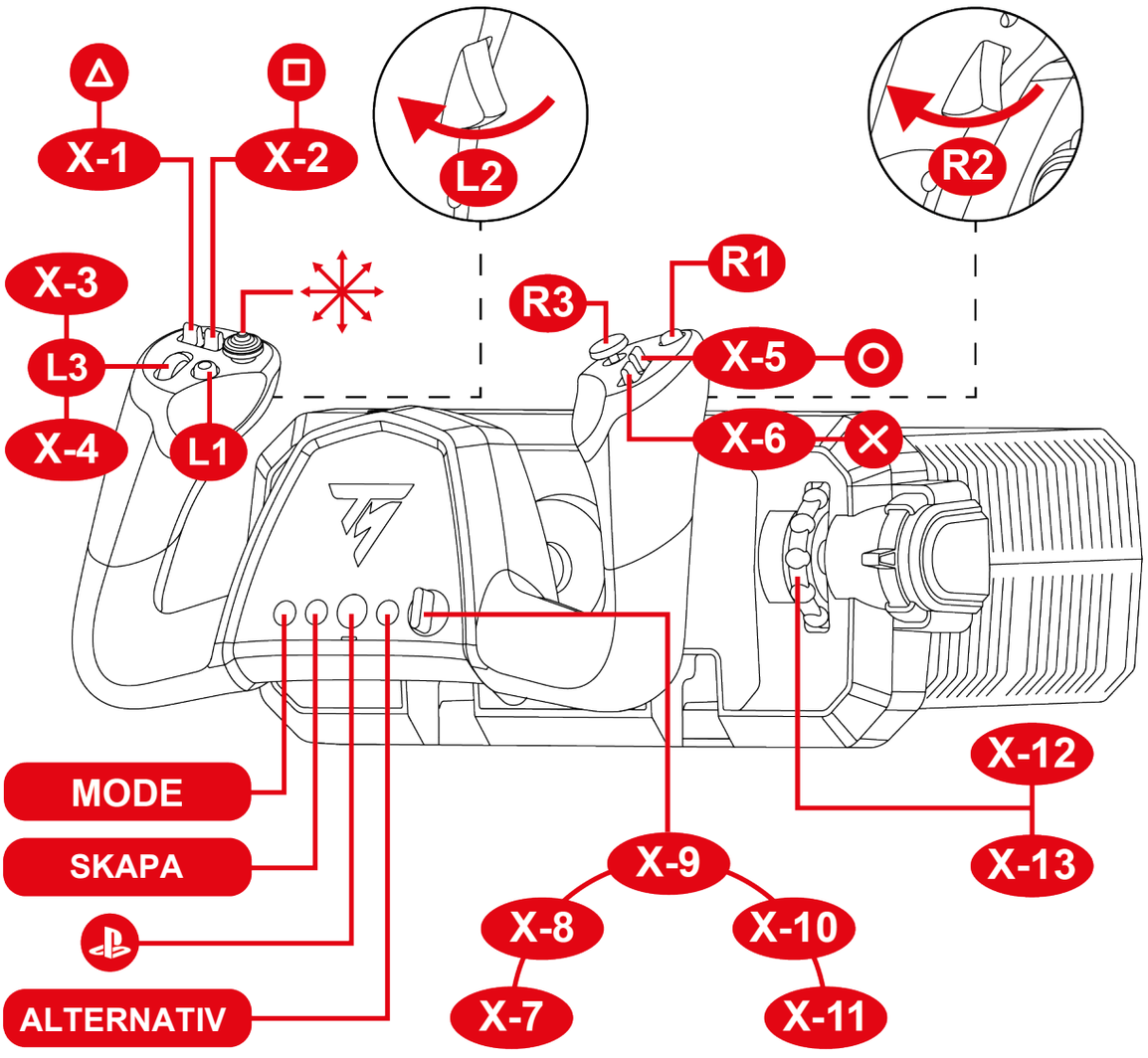

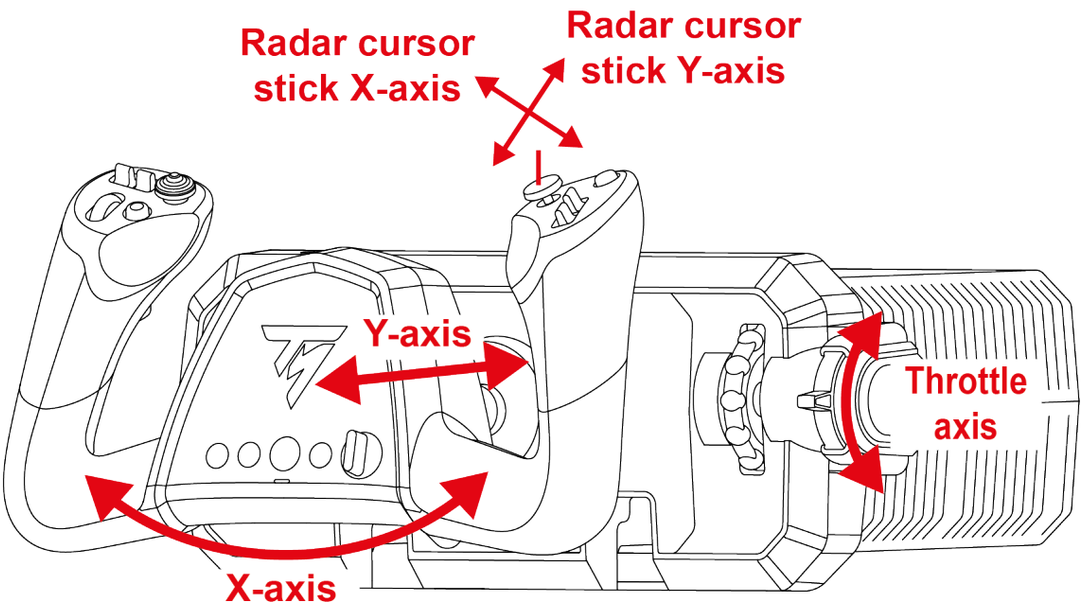

8. Mappning på PC

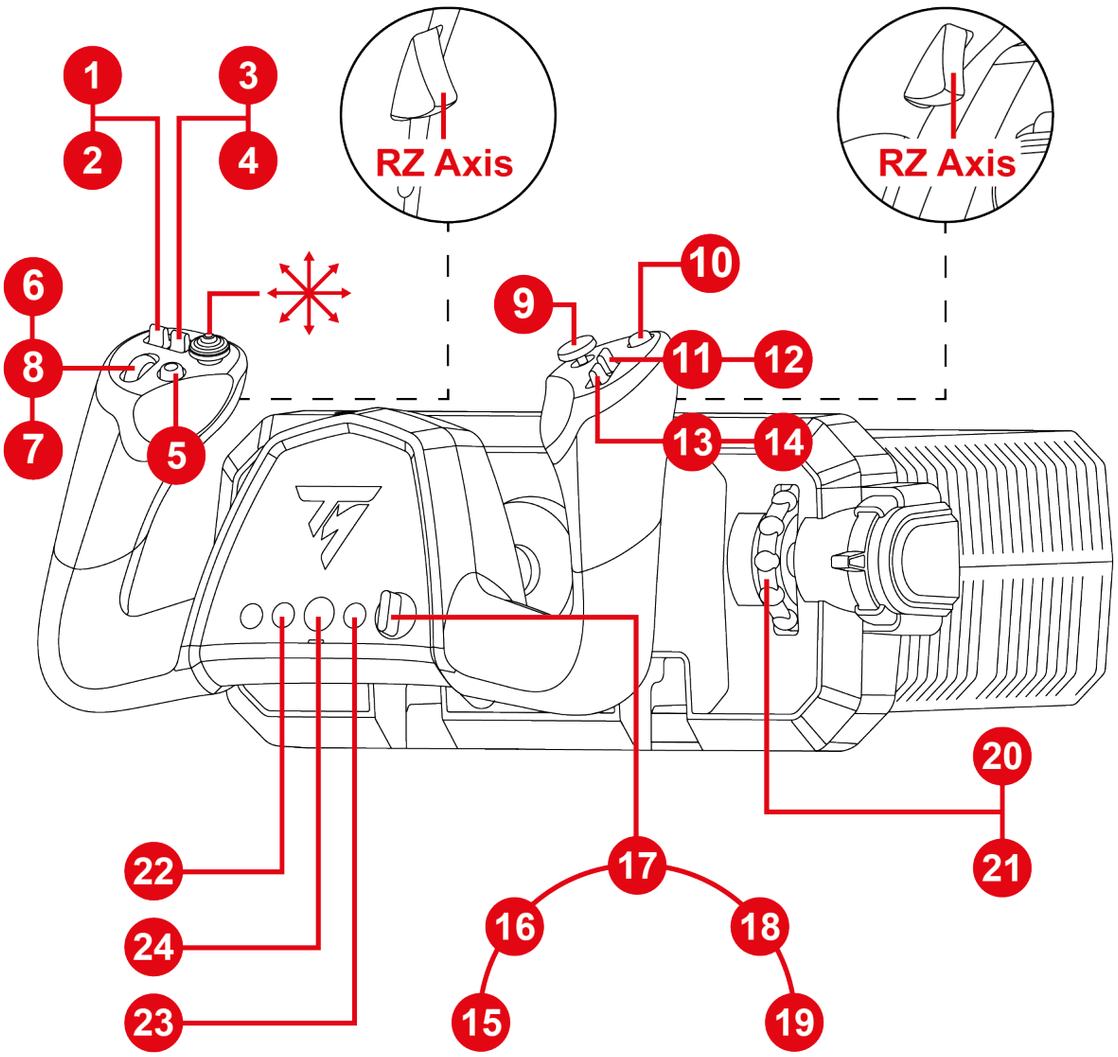

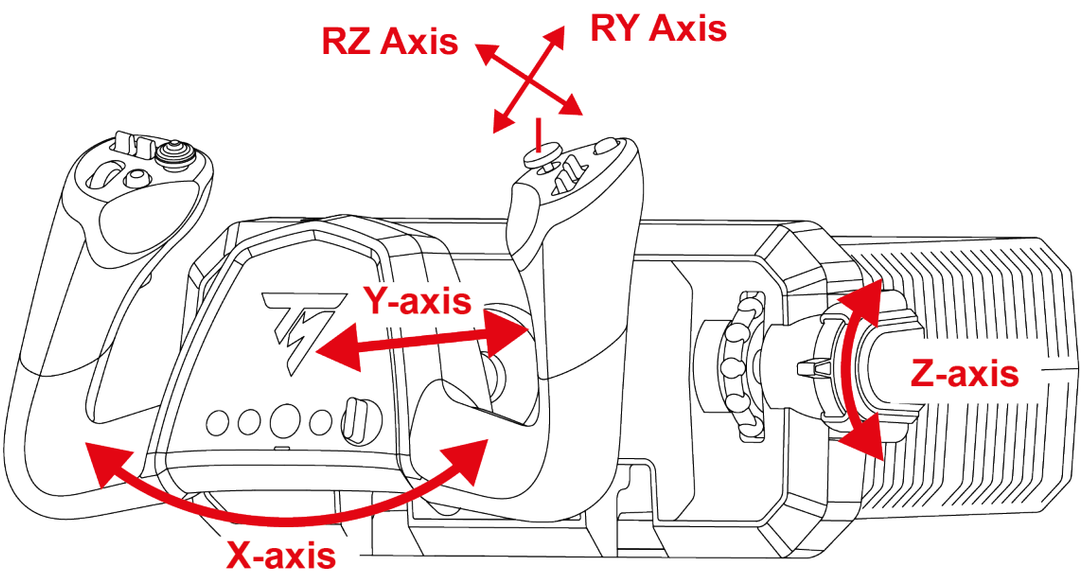

9. Kompatibilitetsläge

Yoken har två kompatibilitetslägen:

- På PlayStation®5-konsoler väljer du PlayStation®5-läget (röd LED-lampa).
- På PC väljer du PC-läget (grön LED-lampa).

LED-färg	Läge
	PlayStation®5 (standardläge)
	PC

För att ändra kompatibilitetsläge:

1. Håll in LÄGE-knappen i tre sekunder tills LED-lampan under -knappen börjar blinka.

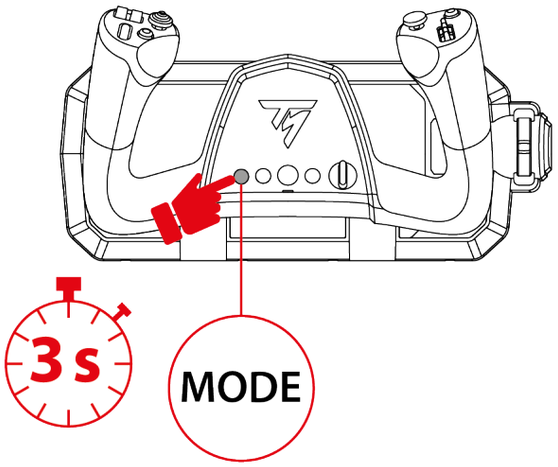

2. Tryck på LÄGE-knappen för att välja önskat kompatibilitetsläge.

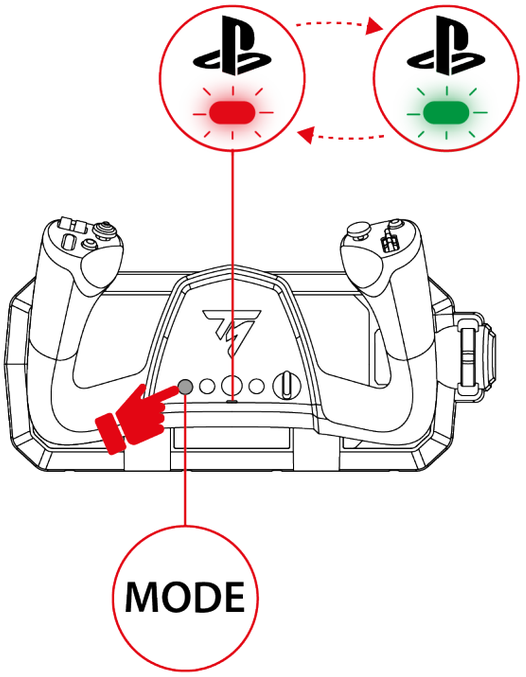

3. Vänta i fem sekunder när kompatibilitetsläget har valts. Läget bekräftas när LED-lampan under -knappen slutar blinka.

4. På PlayStation®5-konsoler trycker du på -knappen för att koppla yoken till din profil.

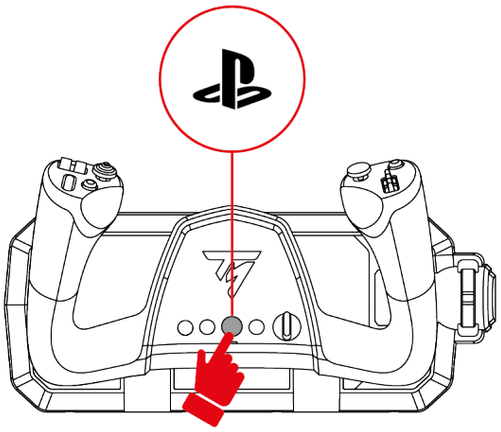

10. Funktioner

Gasreglage

Gasreglaget styr motordragkraften.

Öka motordragkraften genom att föra gasreglaget uppåt. Minska motordragkraften genom att föra gasreglaget nedåt.

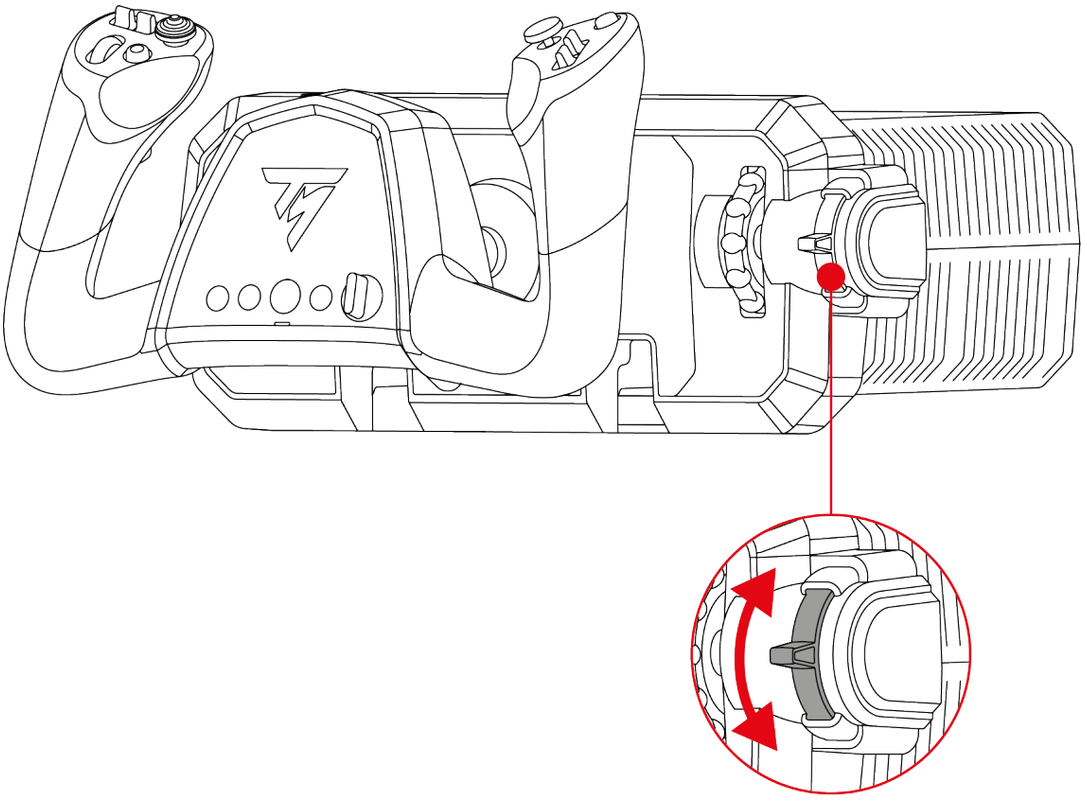

Girreglage (roder)

De analoga avtryckarna låter dig styra flygplanets roder och efterliknar funktionen hos ett flygplans roderpedaler.

Tryck in den vänstra avtryckaren gradvis för att vrida flygplanets nos åt vänster.
Tryck in den högra avtryckaren gradvis för att vrida flygplanets nos åt höger.

Dessa rörelser vrider flygplanet runt dess vertikalaxel och låter dig kontrollera giren.

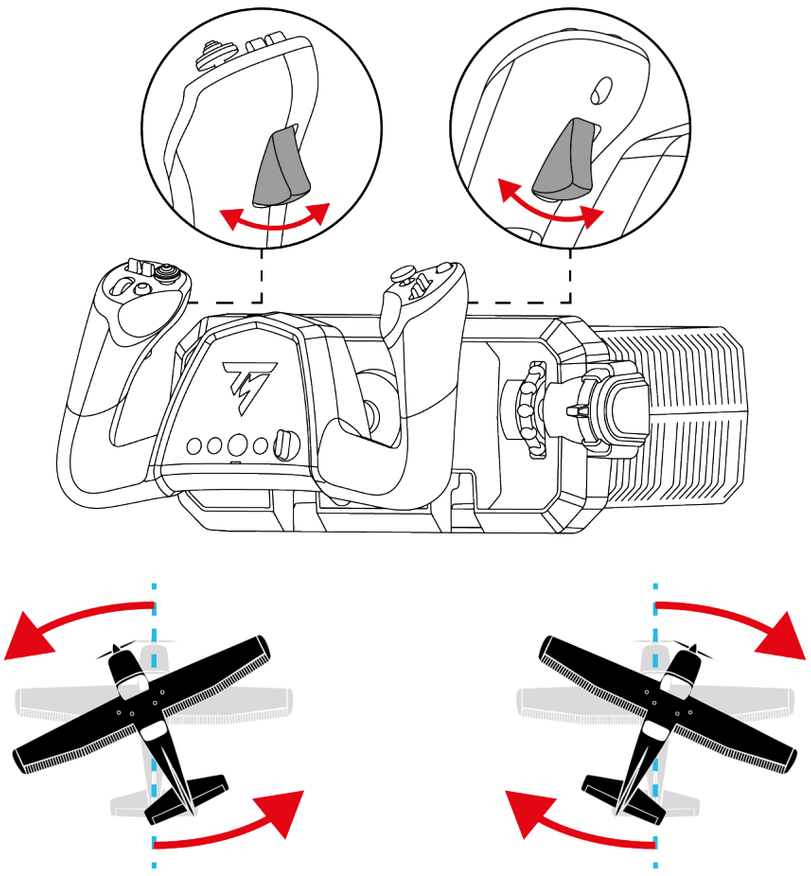

Tippreglage (höjdroder)

Med yoken kan du styra flygplanets höjdroder.

Dra yoken mot dig för att få flygplanet att stiga och höja nosen.
Skjut yoken framåt för att få flygplanet att sjunka och sänka nosen.

Dessa rörelser vrider flygplanet runt dess tväraxel och låter dig kontrollera tippen.

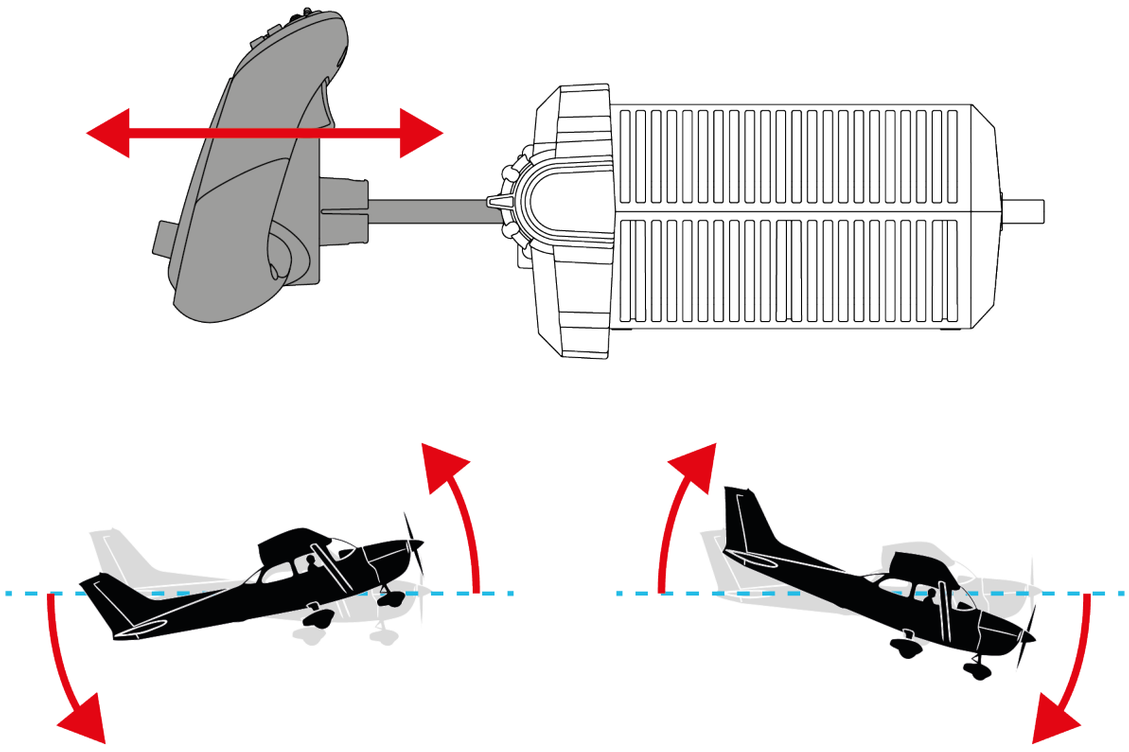

Rollreglage (skevroder)

Med yoken kan du styra flygplanets skevroder.

Vrid yoken åt vänster för att luta flygplanet åt vänster.
Vrid yoken åt höger för att luta flygplanet åt höger.

Dessa rörelser vrider flygplanet runt dess längdaxel och låter dig kontrollera rollen.

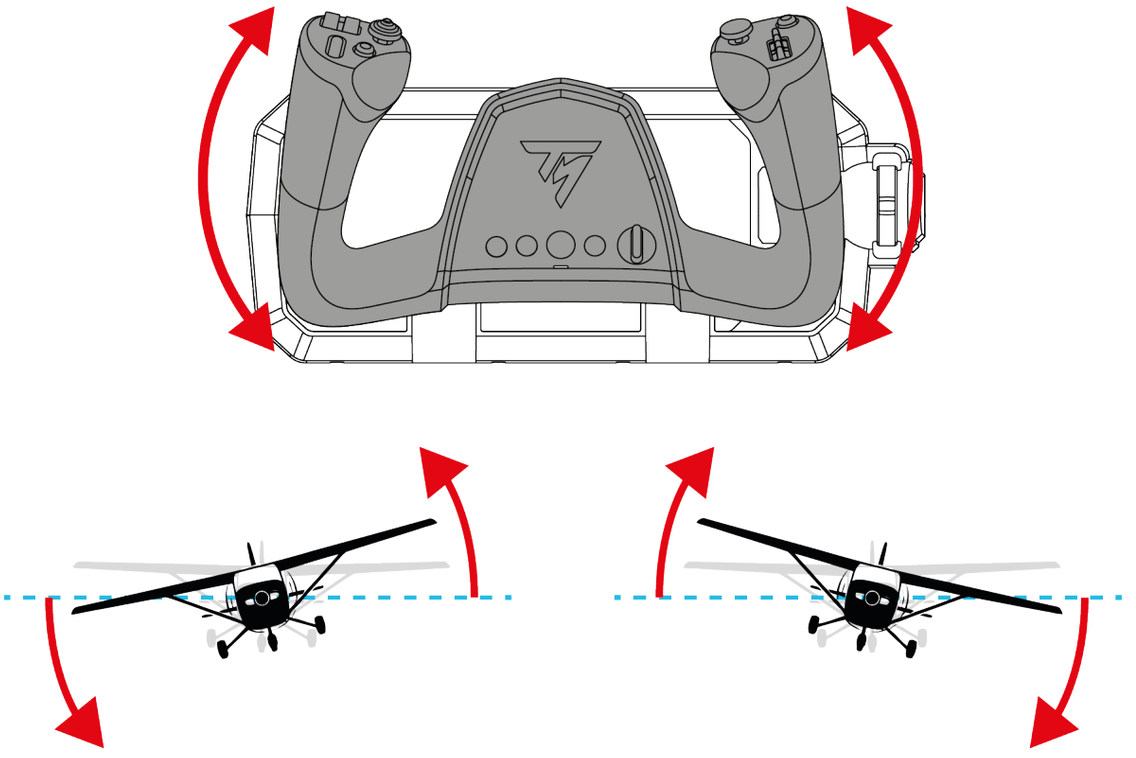

Höjdtrim (trim)

Med trimhjulet kan du justera flygplanets höjdtrim.

Vrid trimhjulet nedåt för att hjälpa flygplanet att hålla nosen uppåt (nos upp-trim).
Vrid trimhjulet uppåt för att hjälpa flygplanet att hålla nosen nedåt (nos ned-trim).

Med detta reglage kan du minska de korrigeringar du behöver göra med yoken för att bibehålla önskad attityd, vilket ökar komforten under långa flygpass.

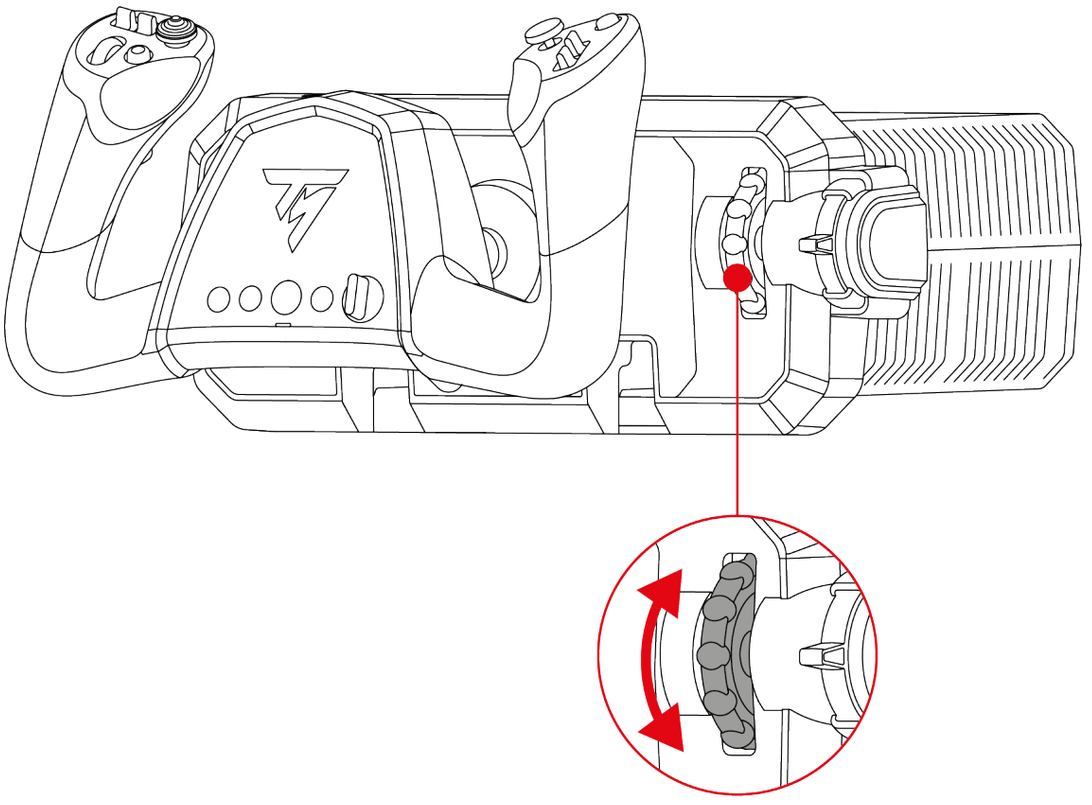

Åttavägs POV-hattknapp

TCA SKY Yoke-yoken har en åttavägs POV-hattknapp som gör att du kan hålla koll på vad som händer runt ditt flygplan (i spel som har stöd för detta).

I spelets konfigurationsmeny kan du mappa de olika vyerna (bakåt, vänster, höger och yttre vyer) till riktningarna på POV-hattknappen.

Du kan även använda POV-hattknappen till annat (som t.ex. att skjuta).

11. Kompatibilitet

TCA SKY Yoke-yoken är kompatibel med roderpedalsystemet TFRP T.Flight Rudder Pedals* och gasreglagekvadranten TCA SKY Quadrant**.

Roderpedalsystemet TFRP* är kompatibelt med alla spel som stöder roderpedaler.

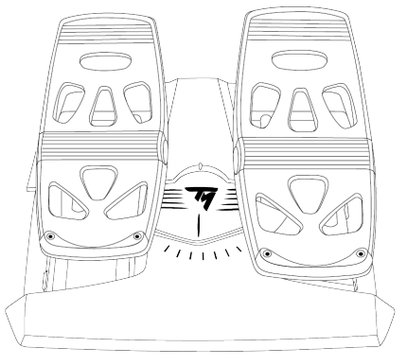

TFRP T.Flight Rudder Pedals*

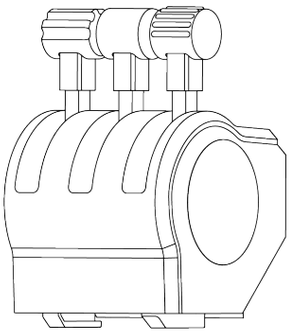

TCA SKY Quadrant**

TCA SKY Yoke-yoken är inte kompatibel med cockpitar som har en rörelsesimulator. Cockpitens rörelser förvränger hur de primära flygaxlarna (tipp och roll) fungerar.

**Säljs separat*

***Släpps längre fram*

Anslutning

Roderpedalsystemet TFRP T.Flight Rudder Pedals* ansluts till USB-A-porten (via T.RJ12 USB ADAPTER*) eller till någon av RJ12-portarna på TCA SKY Yoke-yoken.

Gasreglagekvadranten TCA SKY Quadrant** ansluts till USB-A-porten eller till någon av RJ12-portarna på TCA SKY Yoke-yoken.

**Säljs separat*

***Släpps längre fram*

Gasreglagekvadranten TCA SKY Quadrant* finns i två olika konfigurationer:

- Om du äger gasreglagekvadranten TCA SKY Quadrant*, som säljs separat: gasreglagekvadranten har en USB-A-kontakt. Du kan ansluta den till en USB-A-port eller en RJ12-port genom att först byta ut USB-A-kontakten mot en RJ12-kontakt (ingår ej). Besök **Thrustmasters tekniska supportsida** för instruktioner om hur du byter ut USB-A-kontakten mot en RJ12-kontakt.
- Om du äger gasreglagekvadranten som säljs tillsammans med TCA SKY Yoke Flight Pack-paketet (PlayStation-versionen)*: gasreglagekvadranten har en RJ12-kontakt. Du kan endast ansluta gasreglagekvadranten till en RJ12-port.

**Släpps längre fram*

12. Dubbelkommando

Med dubbelkommandosystemet kan du ansluta en andra TCA SKY Yoke*-yoke för att dela kontrollen över flygplanet mellan en instruktör och en elev.

Denna funktion simulerar en flygutbildningsmiljö genom att göra det enklare för två användare att dela kontrollen.

När de två yokarna är anslutna:

- en användare styr de primära flygaxlarna (tipp och roll);
- båda användarna styr knapparna (med de undantag som anges under **Viktig information**).



- Dubbelkommandosystemet **fungerar endast på PC**.
- Båda yokarna måste vara TCA SKY Yoke-modellen för PlayStation®5/PC.

**Säljs separat*

Anslutning

1. Anslut en USB-C till USB-A-kabel till USB-C-porten på den första yoken (instruktörsyoken) och till en USB-A-port på PC:n.
2. Anslut en USB-C till USB-A-kabel till USB-C-porten på den andra yoken (elevyoken) och till USB-A-porten på instruktörsyoken.

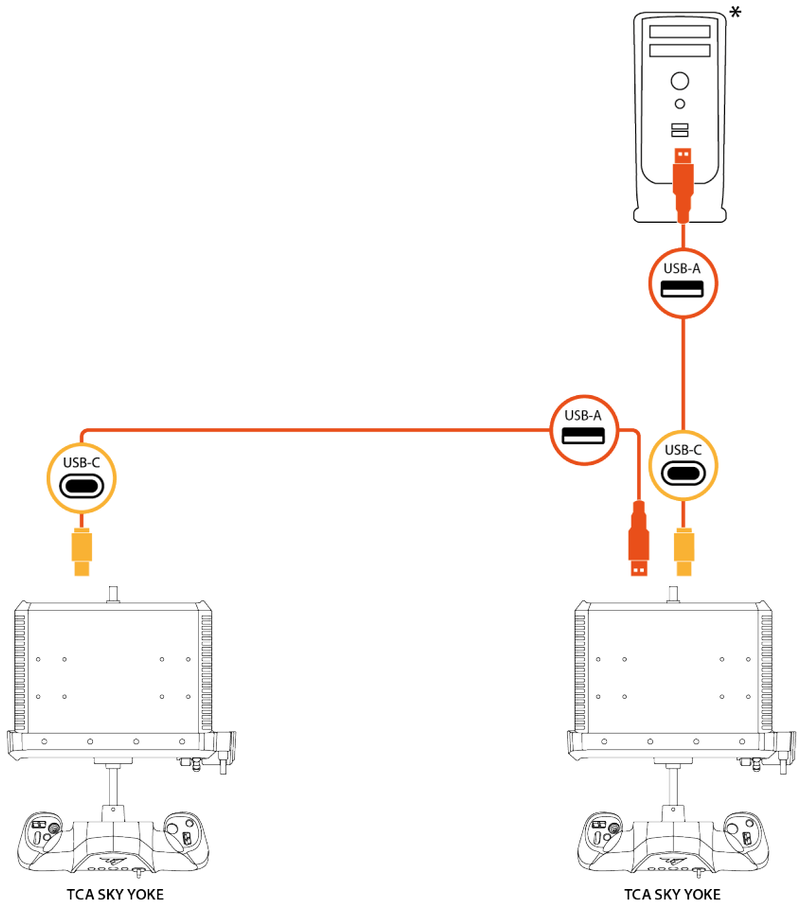

ELEV INSTRUKTÖR

*Ingår ej



- Instruktörsyoken är den yoke som är direkt ansluten till PC:n. Den andra yoken är elevyoken.
- Som standard styr instruktörsyoken de primära flygaxlarna (tipp och roll). Elevyoken kan inte påverka dessa axlar.
- LED-lampan under -knappen lyser endast på den yoke som styr de primära flygaxlarna.
- Följ proceduren under **Överföra kontrollerna** för att överföra kontrollen över de primära flygaxlarna från instruktören till eleven och vice versa.

Överföra kontrollerna

I dubbelkommandoläget kan du överföra kontrollen över de primära flygaxlarna (tipp och roll) mellan instruktören och eleven.

LED-lampan under -knappen lyser endast på den yoke som styr de primära flygaxlarna.

Instruktör till elev

Tryck på R1-knappen på instruktörsyoken för att överföra kontrollen över de primära flygaxlarna (tipp och roll) från instruktören till eleven.

LED-lampan slocknar på instruktörsyoken och tänds sedan på elevyoken.

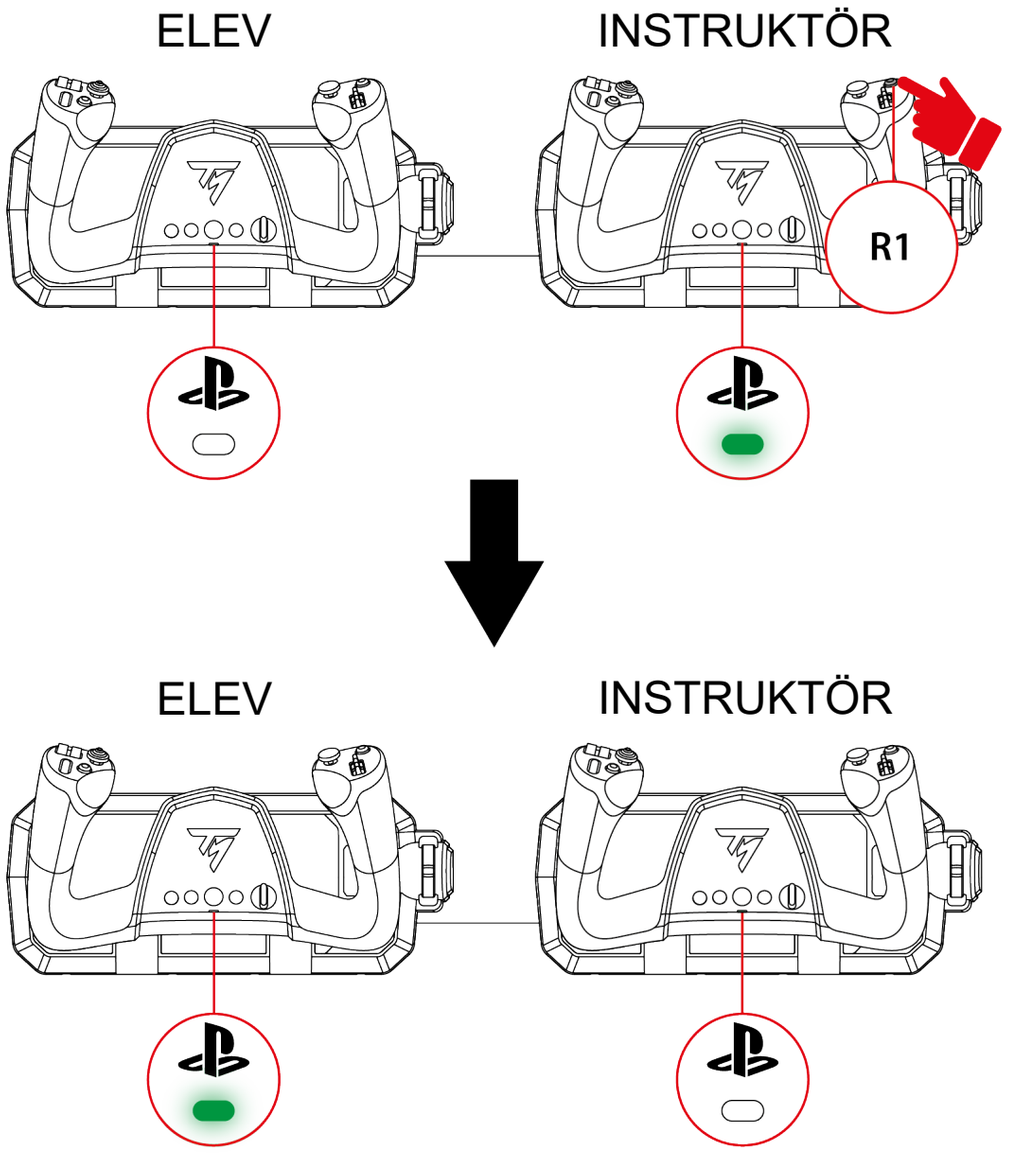

Elev till instruktör

Rör instruktörsyoken i någon av de primära axelriktningarna för att instruktören omedelbart ska återfå kontrollen över de primära flygaxlarna (tipp och roll). LED-lampan slocknar på elevyoken och tänds sedan på instruktörsyoken.

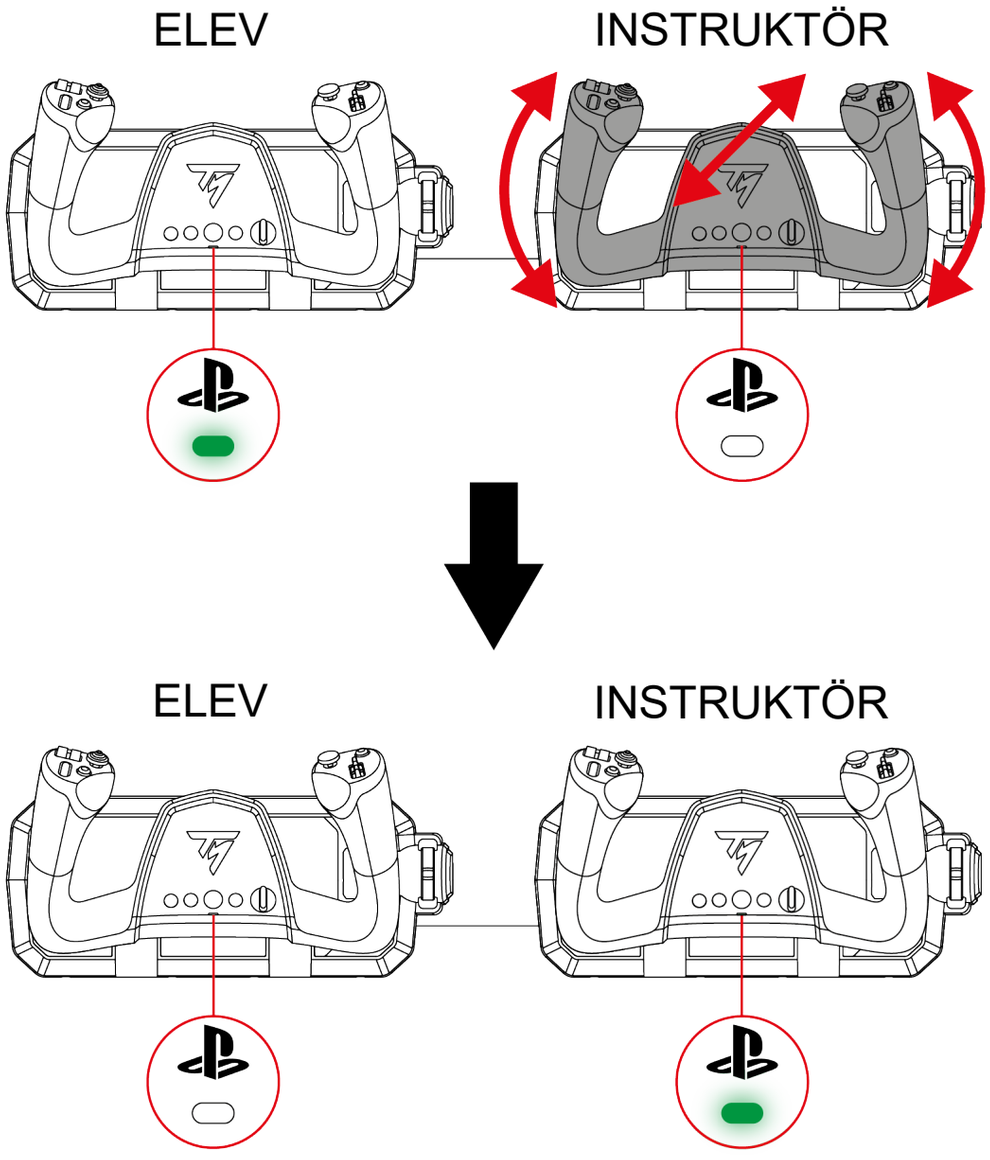



Fördröja överföringen av kontrollerna

Om instruktören vill återta kontrollen över de primära flygaxlarna (tipp och roll) när yoken inte är centrerad går det att fördröja överföringen av kontrollerna med två sekunder.

Tryck på R1-knappen på instruktörsyoken för att göra detta. Instruktören har då två sekunder på sig att ställa in yoken i önskat läge innan kontrollen överförs.

*Använda kringutrustning**

I dubbelkommandoläge kan du ansluta upp till två tillbehör (roderpedalsystemet TFRP*, gasreglagekvadranten TCA SKY Quadrant**) till respektive yoke:

- Använd de två RJ12-portarna på instruktörsyoken för att ansluta kringutrustningen.
- Använd de två RJ12-portarna och USB-A-porten på elevyoken för att ansluta kringutrustningen.

**Säljs separat*

***Släpps längre fram*



- Om du äger gasreglagekvadranten TCA SKY Quadrant* (säljs separat) kan du ansluta den till USB-A-porten på PC:n eller elevyoken, alternativt till någon av RJ12-portarna på yokarna genom att först byta ut USB-A-kontakten mot en RJ12-kontakt (ingår ej). Besök **Thrustmasters tekniska supportsida** för instruktioner om hur du byter ut USB-A-kontakten mot en RJ12-kontakt.
- Om du äger gasreglagekvadranten från TCA SKY Yoke Flight Pack-paketet (PlayStation-versionen)* kan gasreglagekvadranten endast anslutas till en av yokarnas RJ12-portar.

**Släpps längre fram*



- Om du vill ansluta en gasreglagekvadrant till instruktörsyoken måste du ansluta den till någon av RJ12-portarna.
    - Om du äger gasreglagekvadranten TCA SKY Quadrant* (som säljs separat) ingår inte RJ12-kontakten. Besök **Thrustmasters tekniska supportsida** för instruktioner om hur du byter ut USB-A-kontakten mot en RJ12-kontakt.
    - Om du äger gasreglagekvadranten som säljs tillsammans med TCA SKY Yoke Flight Pack-paketet (PlayStation-versionen)* kan du ansluta gasreglagekvadranten direkt.

**Släpps längre fram*

Exempel på möjliga konfigurationer:

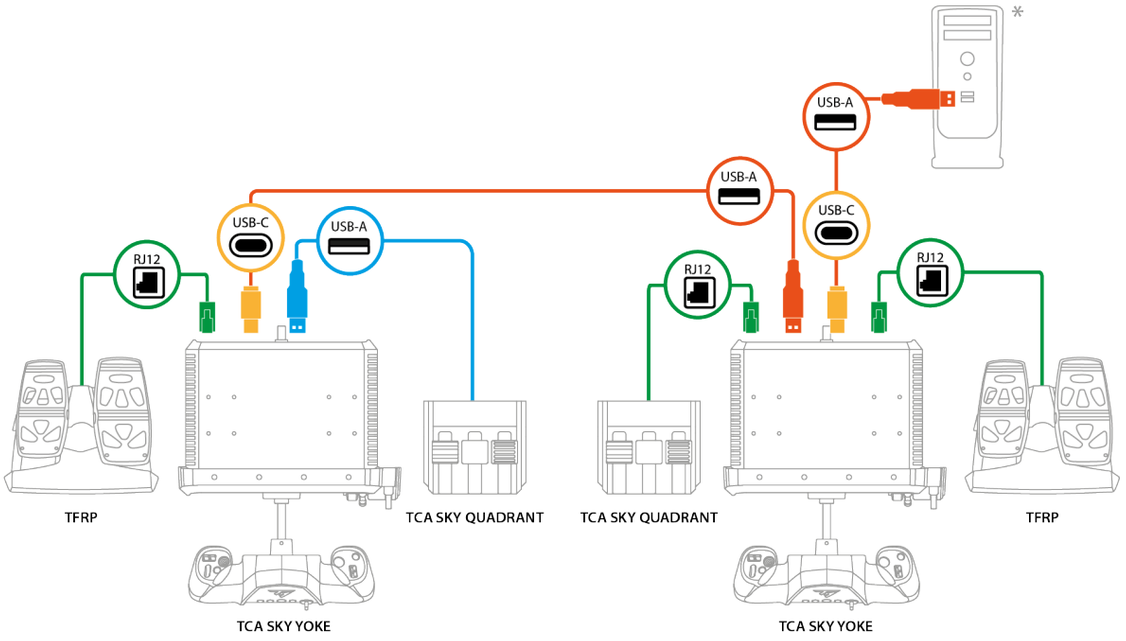

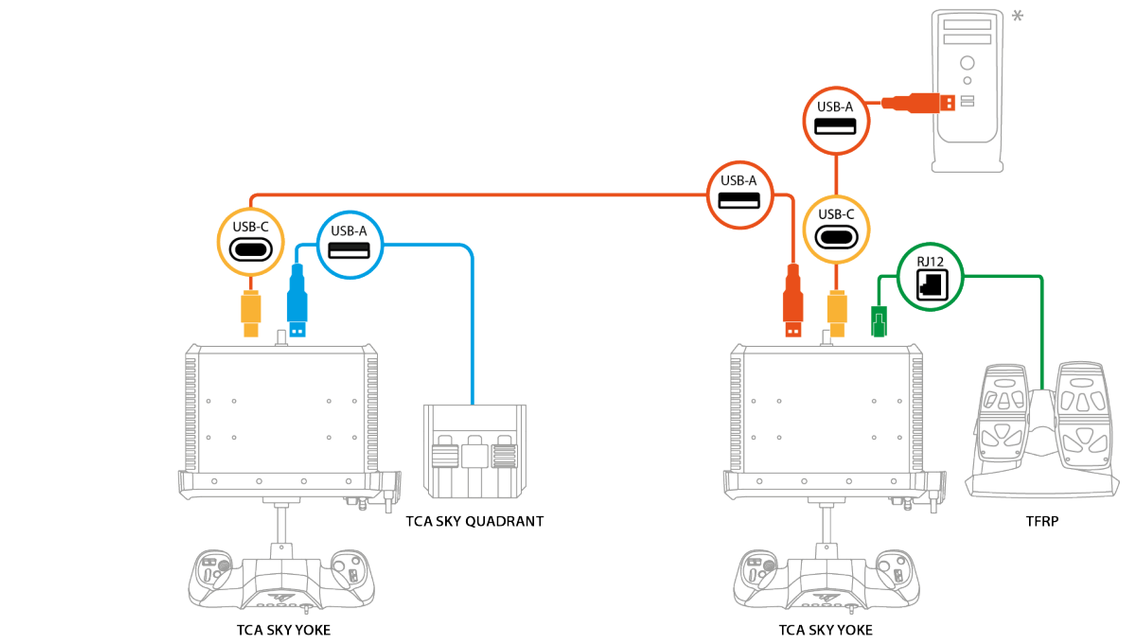

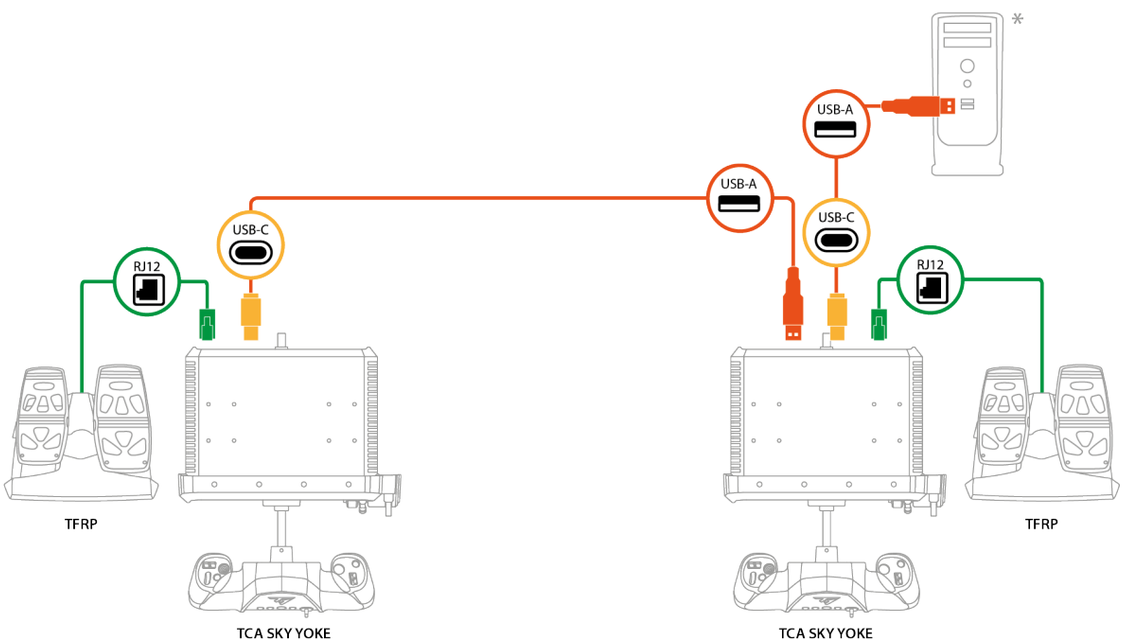

*Ingår ej

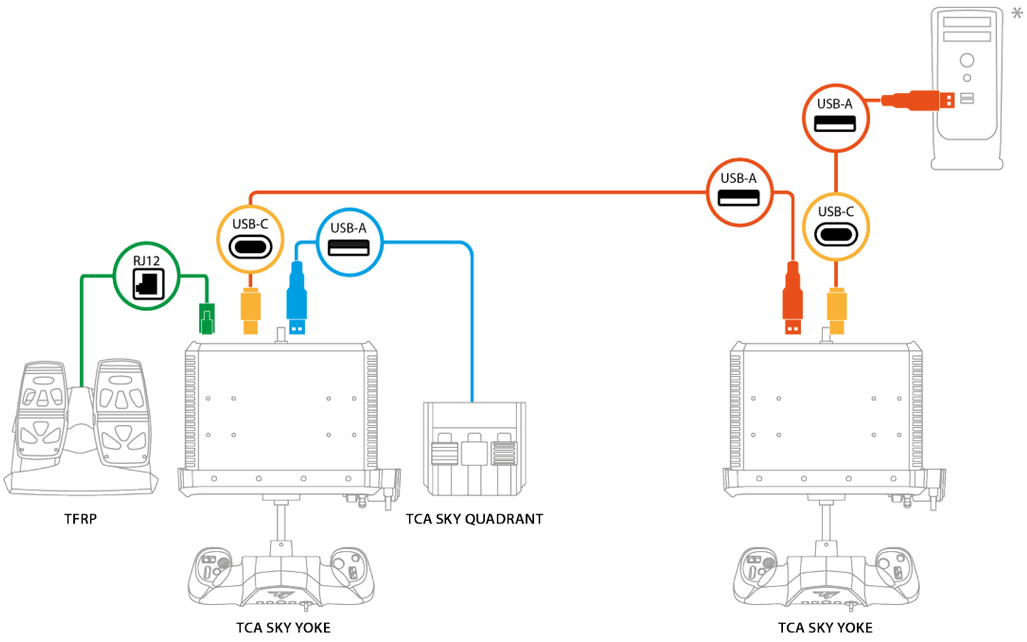
USB-A
USB-A
USB-C
USB-C
USB-A
RJ12
TFRP
TCA SKY QUADRANT
TCA SKY YOKE
TCA SKY YOKE

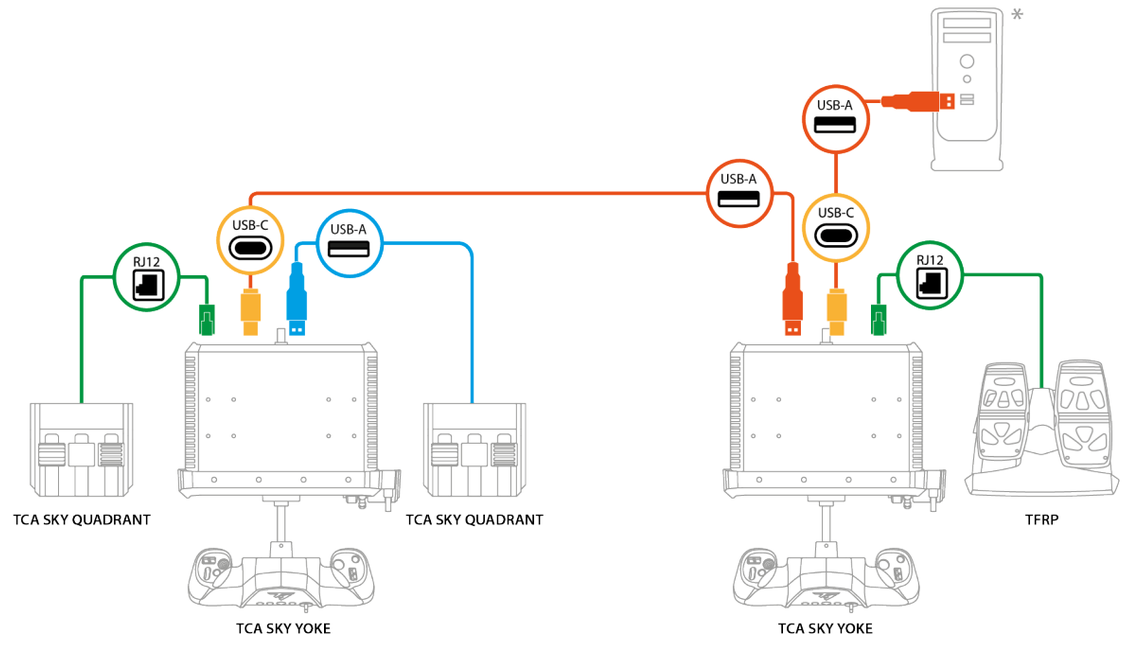
USB-A
USB-A
USB-C
USB-C
USB-A
RJ12
RJ12
TCA SKY QUADRANT
TCA SKY QUADRANT
TFRP
TCA SKY YOKE
TCA SKY YOKE

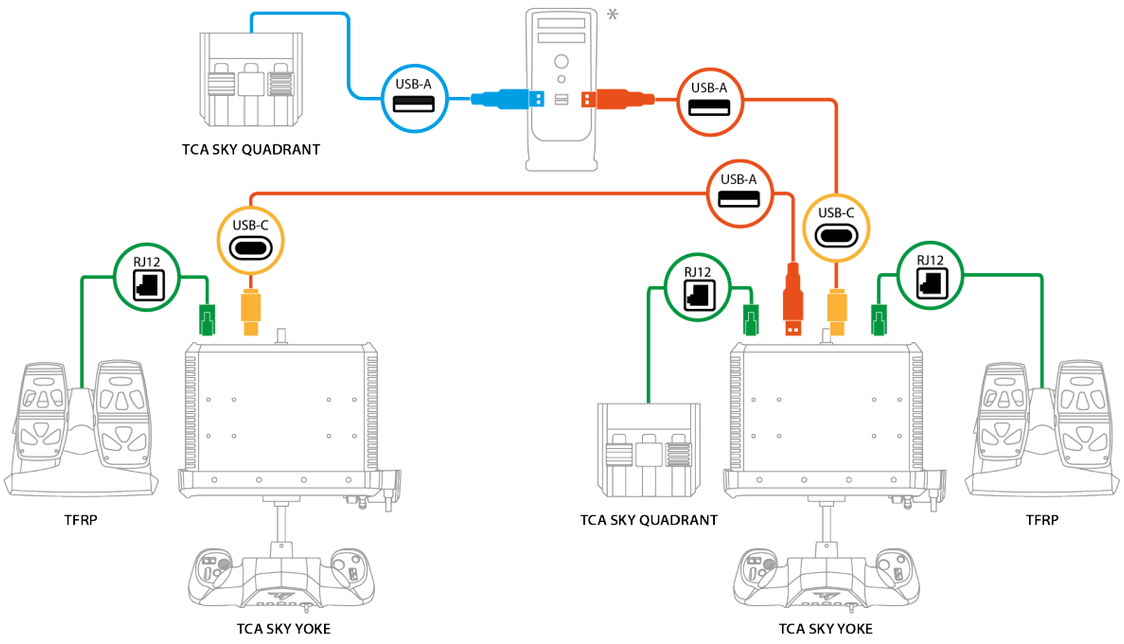
TCA SKY QUADRANT
USB-A
USB-A
USB-A
USB-C
USB-C
RJ12
RJ12
RJ12
TFRP
TCA SKY QUADRANT
TFRP
TCA SKY YOKE
TCA SKY YOKE

*Ingår ej

Viktig information

I dubbelkommandoläge:

- **Lägesväljaren** (knapparna 15, 16, 17, 18, 19) och det **inbyggda gasreglaget** (Z-axeln) fungerar endast på elevyoken.
- **Knapparna** kan användas när som helst på båda yokarna utan att påverka överföringen av kontrollerna. På instruktörsyoken är R1-knappen dock helt reserverad för överföring av kontrollerna. På elevyoken kan olika funktioner tilldelas R1-knappen.
- **Minispaken** på varje yoke kan användas när som helst. Om båda minispakarna används samtidigt har minispaken på instruktörsyoken företräde framför minispaken på elevyoken.
- De **analoga avtryckarna** på varje yoke kan användas när som helst. Om de analoga avtryckarna används samtidigt har avtryckarna på instruktörsyoken företräde framför de på elevyoken.

- Roderpedalsystemet **TFRP*** påverkar inte överföringen av kontrollerna.
- Gasreglagekvadranten **TCA SKY Quadrant**** (en eller två enheter) kan användas av både instruktör och elev oavsett vilken yoke som styr de primära axlarna (tipp och roll) eftersom deras axlar är oberoende av varandra.

**Säljs separat*

***Släpps längre fram*

Använda två TCA SKY Quadrant*-gasreglagekvadranter:

- En kvadrant är ansluten via en RJ12-kontakt till respektive yoke: kvadrant A är den som är ansluten till instruktörsyoken.
- Båda kvadranterna är anslutna via en RJ12-kontakt till samma yoke: kvadrant A är den som är ansluten till den vänstra RJ12-kontakten (bredvid USB-A-porten).
- En kvadrant är ansluten via en RJ12-kontakt till en yoke, medan en kvadrant är ansluten via USB-A till samma yoke, till den andra yoken eller till PC:n: kvadrant A är den som är ansluten via RJ12.
- En kvadrant är ansluten via USB-A till en yoke, medan en kvadrant är ansluten via USB-A till PC:n: båda kvadranterna fungerar oberoende av varandra.



Om du vill ansluta gasreglagekvadranten TCA SKY Quadrant* (säljs separat) till någon av RJ12-portarna måste du först byta ut USB-A-kontakten mot en RJ12-kontakt (ingår ej). Besök **Thrustmasters tekniska supportsida** för instruktioner om hur du byter ut USB-A-kontakten mot en RJ12-kontakt.

**Släpps längre fram*

Använda två TFRP*-roderpedalsystem:

- Endast ett roderpedalsystem bör installeras per yoke.
- Kontrollerna på det roderpedalsystem som är anslutet till instruktörsyoken har företräde framför kontrollerna på det roderpedalsystem som är anslutet till elevyoken. Detta företräde påverkar inte kontrollen över yokens primära axlar: instruktören kan styra roderpedalsystemet utan att eleven förlorar kontrollen över yokens primära axlar och vice versa.

**Säljs separat*

13. Vanliga frågor och teknisk support

Har du frågor om TCA SKY Yoke-yoken eller upplever du tekniska problem? Besök då Thrustmasters tekniska supportsida:

https://support.thrustmaster.com/product/tca-sky-yoke-p/

1. Min yoke fungerar inte som den ska eller verkar vara felkalibrerad

- Stäng av din konsol eller PC, frånkoppla yoken och anslut den igen, starta om konsolen eller PC:n och starta spelet igen.
- För att undvika kalibreringsproblem när du ansluter produkten ska yoken vara centrerad och inte röras.
- På PlayStation®5-konsoler trycker du på yokens -knapp och loggar sedan in på ditt PlayStation™Network-konto för att yoken ska fungera.
- Se till att du har valt det kompatibilitetsläge som motsvarar din plattform (PlayStation®5-konsoler eller PC).

2. Jag kan inte konfigurera min yoke

- Öppna spelmenyn och välj **Options > Controller > Gamepad** eller **Joystick**. Välj sedan den konfiguration som passar bäst eller konfigurera om yokens alternativ helt och hållet.
- Mer information finns i spelets användarmanual eller onlinehjälp.

3. Min yoke är för känslig eller inte känslig nog

- Yoken kalibrerar sig automatiskt efter att du har gjort några rörelser på de olika axlarna.
- Öppna spelmenyn och välj **Options > Controller > Gamepad** eller **Joystick**. Justera sedan yokens känslighet och dödzoner om dessa alternativ finns.

4. Min yoke fungerar inte

För att yoken ska fungera korrekt i spel är det viktigt att firmwaren uppdateras.

Uppdatera genom att gå till **https://support.thrustmaster.com/product/tca-sky-yoke-p/**

Välj **Drivers** (Drivrutiner) och följ instruktionerna, inklusive de för nedladdning och installation.

5. Mina roderpedaler fungerar inte

Om du använder två TFRP*-roderpedalsystem, se till att ett roderpedalsystem är anslutet till respektive yoke.

**Säljs separat*

THRUSTMASTER®

TCA SKY YOKE

PlayStation®5-konsoleille ja PC-tietokoneille*

Käyttöohje

Lue huolella tästä käyttöohjeesta löytyvät ohjeet, **ennen kuin** asennat tuotteen, **ennen kuin** käytät tuotetta ja **ennen kuin** suoritat mitään huoltoa. Muista noudattaa turvallisuusohjeita. Näiden ohjeiden noudattamattomuus voi johtaa onnettomuuksiin ja/tai vahinkoihin. Pidä tämä käyttöohje tallessa, jotta voit tarkistaa ohjeita myöhemmin.

** Sony Interactive Entertainment ei ole testannut eikä taannut PC-yhteensopivuutta (Windows® 10/11).*

SISÄLLYSLUETTELO

1. LAATIKON SISÄLTÖ.....6

2. TEKNISET OMINAISUUDET.....7

3. KÄYTÖN TIEDOT.....10

4. LENTO-OHJAIMEN KIINNITYS

PÖYTÄÄN.....12

5. LENTO-OHJAIMEN KIINNITYS

OHJAAMOON 15

6. ASENNUS.....18

PlayStation®5-konsoleilla.....18

PC-tietokoneella*.....21

7. PLAYSTATION®5-KONSOLIEN

MÄÄRITYKSET 30

8. PC-MÄÄRITYKSET.....31

9. YHTEENSOPIVUUSTILA 32

10. OMINAISUUDET 35

Tehovipu.....35

Sivuakselin kontrollit (sivuperäsin).....36

Pystyakselin kontrollit (korkeusperäsin)...37

Kallistuskontrollit (siivekkeet).....38

Pystyakselin trimmi (trim).....39

Kahdeksansuuntainen näkymän hattukytkin 40

11. YHTEENSOPIVUUS.....41

Liitännät.....42

12. KAKSOISOHJAUS.....44

Yhdistäminen.....45

Hallinnan siirto 47

Lisälaitteiden* käyttö 51

Tärkeät huomautukset 56

13. UKK JA TEKNINEN TUKI 60

SKY YOKE

Nauti TCA SKY Yoken mukaansatempaavasta kokemuksesta, joka tarjoaa sulavan ja tarkan lentokokemuksen noususta lähtien.

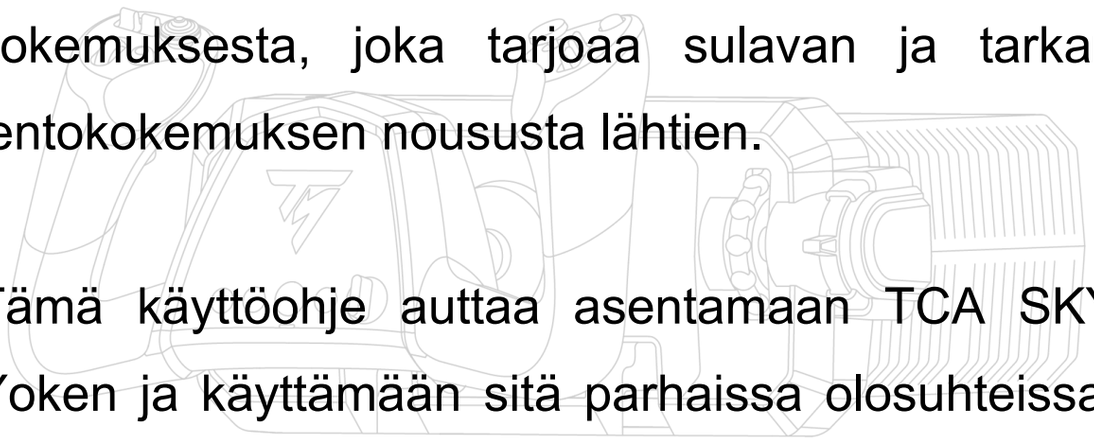

Tämä käyttöohje auttaa asentamaan TCA SKY Yoken ja käyttämään sitä parhaissa olosuhteissa. Ennen kuin nouset ilmaan, lue huolella nämä ohjeet ja varoitukset: ne auttavat nauttimaan tuotteesta täysin.

Laiteohjelmiston päivitys

Jotta TCA SKY Yoke -lento-ohjain toimisi kunnolla videopeleissä, sinun on päivitettävä sen laiteohjelmisto.

Sinulla on **kaksi eri tapaa** suorittaa päivitys:

Lataa tietokoneen ajuri sekä sen erillinen käyttöliittymä Windows®-ohjauspaneelia varten:

1. Mene osoitteeseen **https://support.thrustmaster.com/product/tca-sky-yoke-p/**
2. Poista vanhan PC-ajurin asennus. Lataa ja asenna sitten uusi PC-ajuri, joka löytyy **Drivers** (Ajurit) -osiosta. Kun asennus on valmis, käynnistä tietokone uudelleen.
3. Avaa **THRUSTMASTER FIRMWARE UPDATER** -sovellus ja päivitä lento-ohjain uusimmalla laiteohjelmistoversiolla.

TAI

Lataa My Thrustmaster Panel -ohjelmisto:

1. Mene osoitteeseen **https://support.thrustmaster.com/product/tca-sky-yoke-p/**
2. Lataa ja asenna My Thrustmaster Panel -ohjelmisto, jonka löytää **Software** (Ohjelmisto) -osiosta, ja seuraa ohjeita.

1. Laatikon sisältö

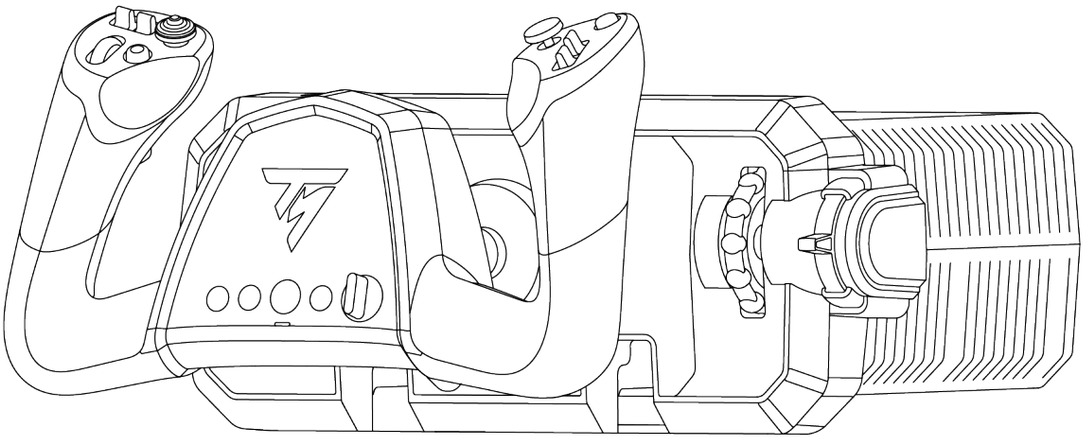

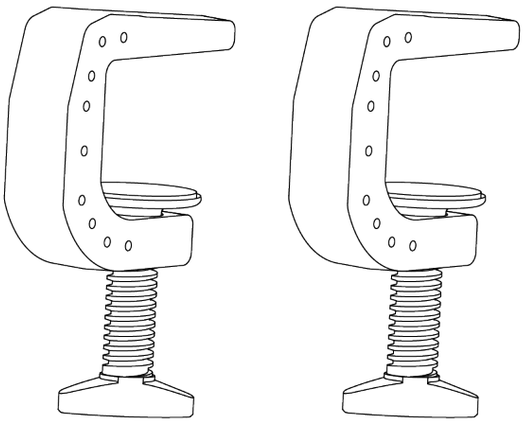



2. Tekniset ominaisuudet

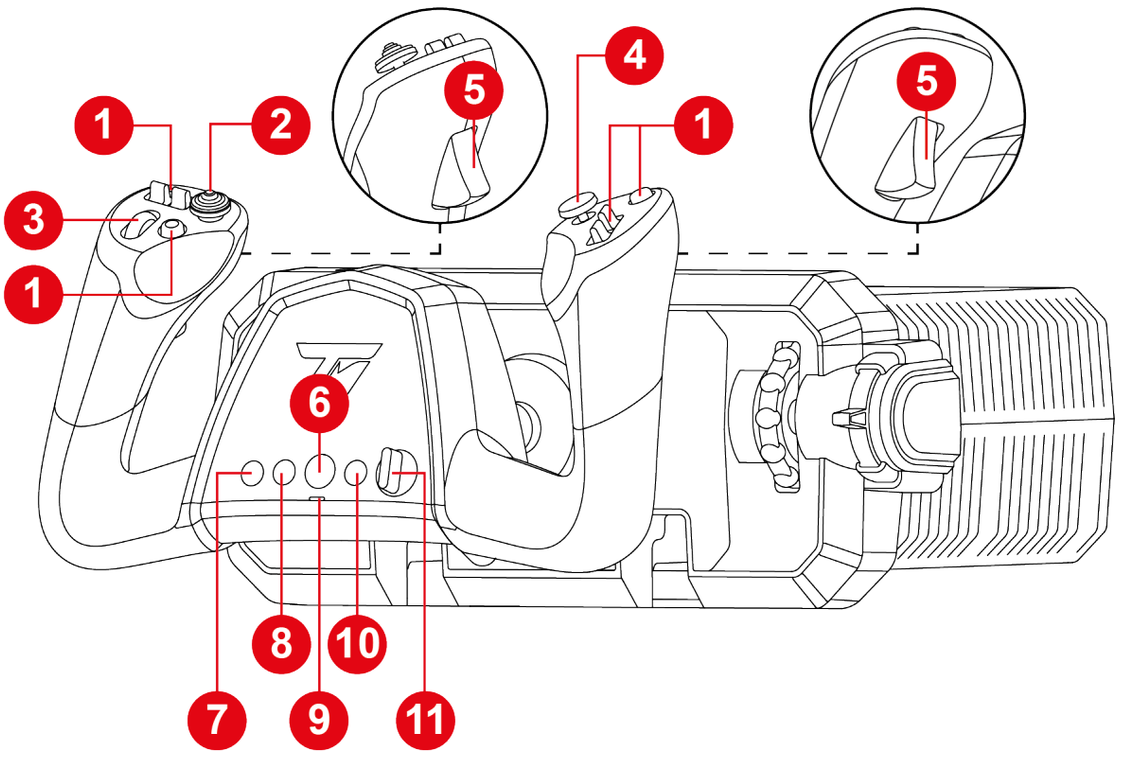

1. Toimintopainikkeet
2. Kahdeksansuuntainen näkymän hattukytkin
3. Säätöratas
4. Analoginen minisauva
5. Analogiset liipaisimet sivuperäsintoiminnolla
6. PS-näppäin
7. TILA-painike
8. LUONTI-näppäin PS5®-konsoleilla
9. Yhteensopivuustilan LED (punainen tai vihreä)
10. VALINNAT-näppäin PS5®-konsoleilla
11. Valintakytkin (viisi asentoa)

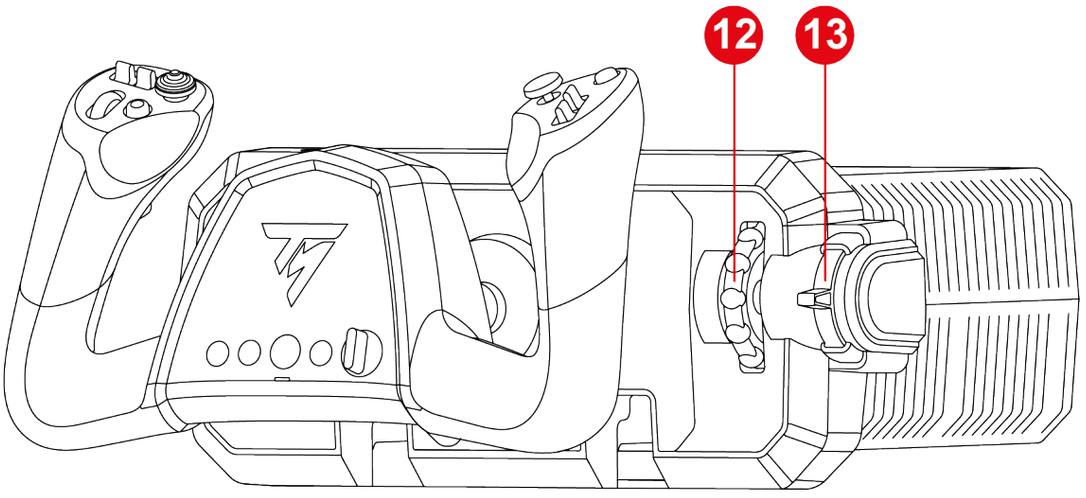

12. Trimmiratas (trim)
13. Sisäänrakennettu tehovipu

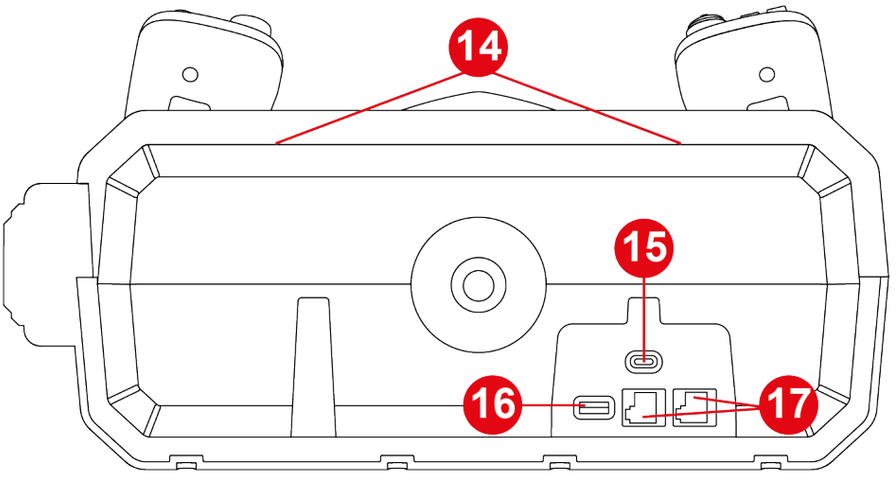

14. Kiinnityspaikka lisätarvikkeille (myydään erikseen)
15. USB-C-portti
16. USB-A-portti
17. RJ12-portit

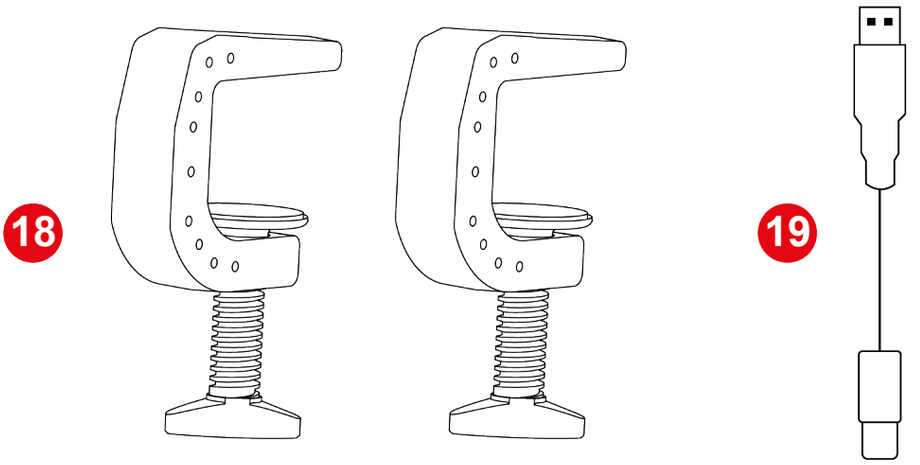

18. Puristinpohjainen kiinnitysjärjestelmä

19. USB-C – USB-A -kaapeli

3. Käytön tiedot



Ohjekirja

Lue tämä ohjekirja huolella ennen tuotteen käyttöä ja säilytä se vastaisuuden varalle.

Nipistysvaara

Kun TCA SKY Yoke -lento-ohjain on käytössä, älä ikinä aseta sormiasi jalustan ja lento-ohjaimen akselin väliseen tilaan.

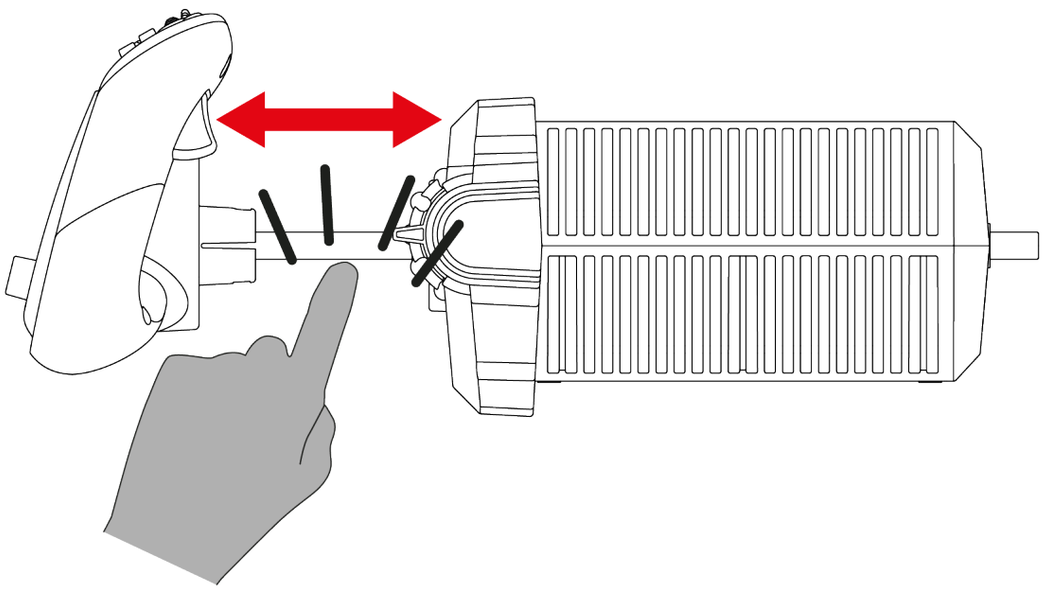

4. Lento-ohjaimen kiinnitys pöytään



- Lento-ohjain on asetettava aina vakaaseen tukeen. Jos käytät lento-ohjainta epävakaalta tuelta (esim. sylistäsi), tuen liikkeet vaikuttavat ensisijaisten lentoakseleiden (pysty- ja kallistusakseli) käytökseen.
- Aseta lento-ohjain ainakin 10 cm päähän seinästä tai näytöstä: lento-ohjainta työnnettäessä sen akseli ulottuu jalustan takaosan yli.
- Varmista ennen jokaista käyttökertaa, että lento-ohjain on edelleen kiinnitetty kunnolla tukeen tässä käyttöohjeessa esitetyllä tavalla.



Tuen vakaus

- Tämäntyyppinen kiinnitin sopii pöydille, joiden paksuus on 10–45 mm.
- Lento-ohjainta ei saa missään tapauksessa kiinnittää lasipöydälle.

1. Aseta lento-ohjain pöydälle.

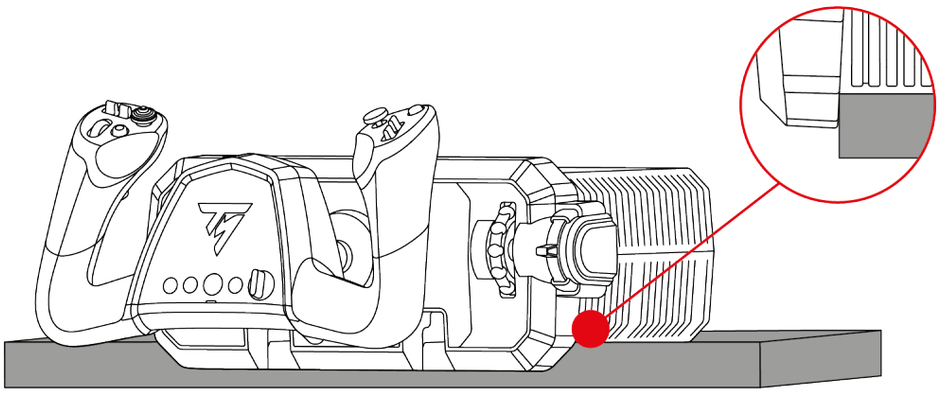

Pidä lento-ohjaimesta kiinni, kun asetat sitä pöydälle, jotta se ei kallistu eteenpäin.

2. Aseta kiinnikkeet jalustan sisällä olevaan koloihin. Varmista, että kiinnikkeiden lovet on sijoitettu oikein jalustan sisälle.

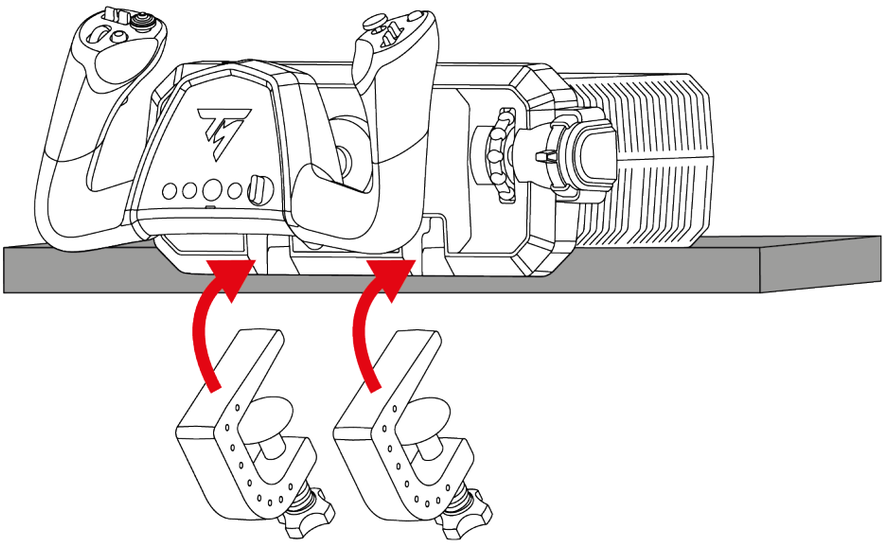

3. Kiristä kiinnitysruuveja, kunnes lento-ohjain on täysin vakaa.

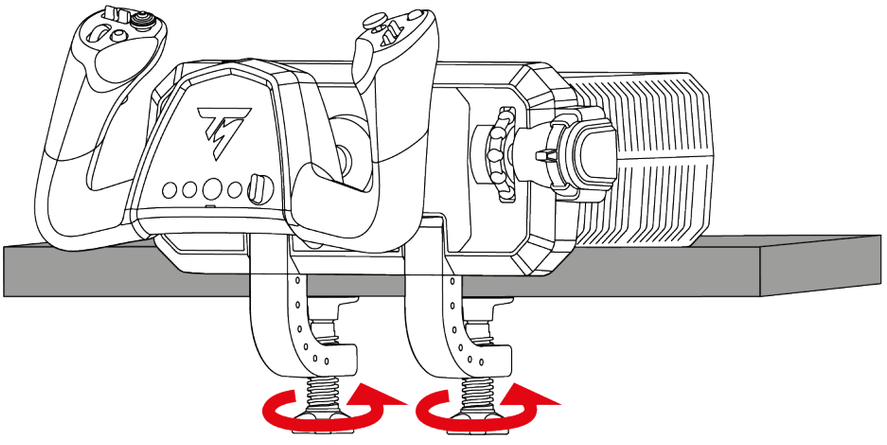

Nipistysvaara

Älä ikinä jätä sormiasi kiinnikkeen ja pöydän väliin, kun kiristät kiinnitysruuvia.

5. Lento-ohjaimen kiinnitys ohjaamoon



- Lento-ohjain on asetettava aina vakaaseen tukeen. Jos käytät lento-ohjainta epävakaalta tuelta (esim. sylistäsi), tuen liikkeet vaikuttavat ensisijaisten lentoakseleiden (pysty- ja kallistusakseli) käytökseen.
- Välttääksesi lento-ohjaimen vahingoittamista tarkista ohjaamon valmistajalta tai tekniseltä tuelta, että ohjaamo on yhteensopiva Thrustmaster-tuotteiden kanssa. Thrustmaster ei ole vastuussa näiden ohjeiden noudattamattomuudesta.
- Kiinnitä lento-ohjain tukeen käyttämällä M5-ruuveja (eivät tule mukana).
- Ruuvin pituus jalustan sisällä ei saa olla yli 30 mm, jotta se ei vahingoita jalustaa.

Asentaaksesi lento-ohjaimen ohjaamoon* tai kiinteään tukeen* käytä kolmea lento-ohjaimen alla sijaitsevaa ruuvikoloa ja kolmea M5-ruuvia (eivät tule mukana).

Varmista, että ruuvit eivät mene yli 30 mm jalustan sisälle.

Kiinnitysmallin mitat:

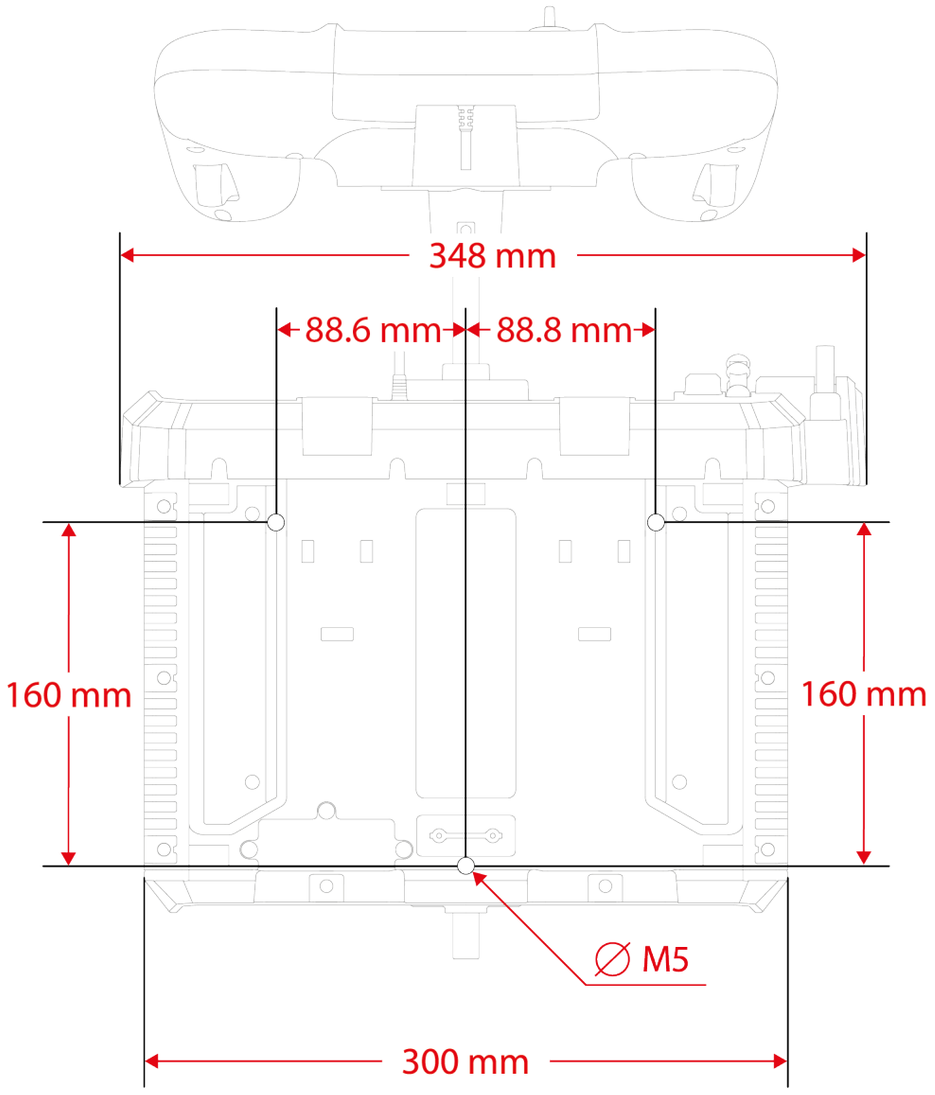

** Ei tule mukana.*

Voit ladata kiinnitysmallin täältä: **https://support.thrustmaster.com/product/tca-sky-yoke-p/**. Tulosta malli ja siirrä se sitten tukeen, jotta voit valmistella reiät kiinnitystä varten.

6. Asennus

PlayStation®5-konsoleilla

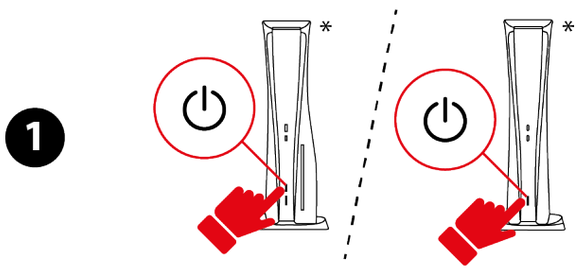

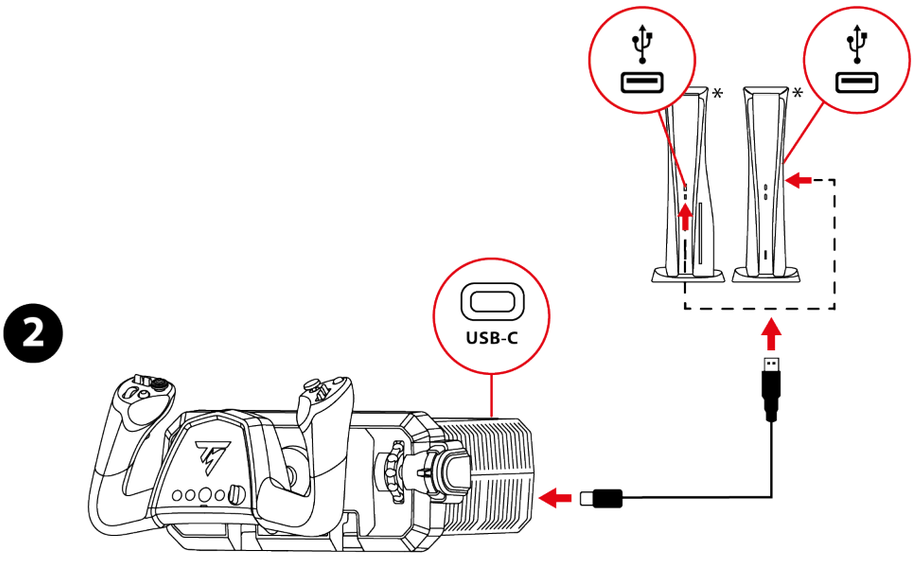

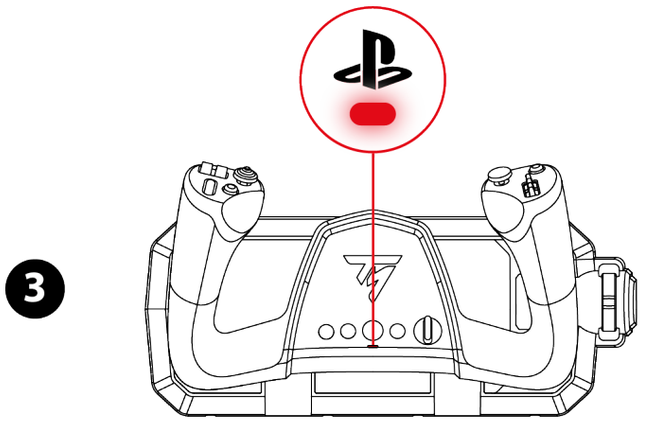

** Ei tule mukana.*

1. Käynnistä konsoli.
2. Yhdistä USB-C – USB-A -kaapeli lento-ohjaimen USB-C-porttiin ja konsolin USB-A-porttiin.
3. -näppäimen alla olevan LED-valon pitäisi palaa punaisena.
4. Vaihda yhteensopivuustila **täällä** esitetyllä tavalla, mikäli LED-valo ei pala punaisena.
5. Yhdistä lento-ohjain profiiliisi painamalla -näppäintä.

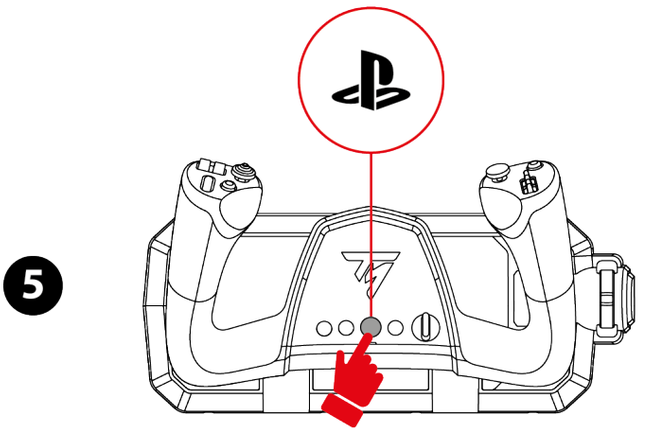

6. Käynnistä Flight Stick -tilaa tukeva peli.

Olet nyt pelivalmis!



Yhteensopivat pelit

- PlayStation®5-konsoleilla TCA SKY Yoke -lento-ohjain on yhteensopiva vain Flight Stick -tilaa tukevien pelien kanssa.
- Lista PlayStation®5-konsolien kanssa yhteensopivista peleistä löytyy täältä: **https://support.thrustmaster.com/product/tca-sky-yoke-p/**

  Valitse **Games settings** (Peliasetukset) -osiossa **PlayStation® Games list** (PlayStation®-pelien lista). Tätä listaa päivitetään säännöllisesti.

*PC-tietokoneella**

Asentaessasi TCA SKY Yoke -lento-ohjainta PC-tietokoneeseen* sinulla on **kaksi vaihtoehtoa**: käytä PC-ajuria ja sen mukautettua Windows®-ohjauspaneelin käyttöliittymää **tai** käytä My Thrustmaster Panel -ohjelmistoa.

Molemmat tavat sallivat sinun käyttää TCA SKY Yokea samoissa olosuhteissa.

** Sony Interactive Entertainment ei ole testannut eikä taannut PC-yhteensopivuutta (Windows® 10/11).*

Ohjauspaneelilla

1



2

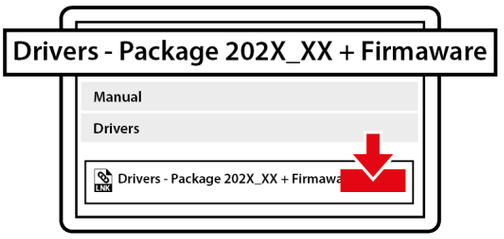

3

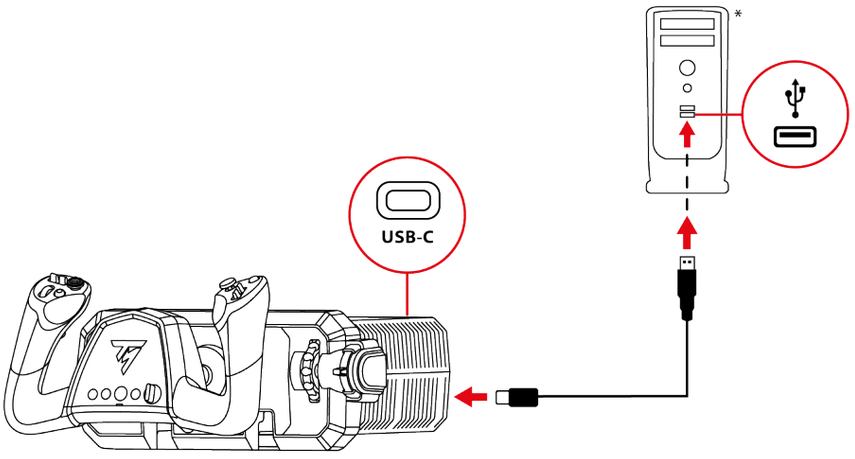

4

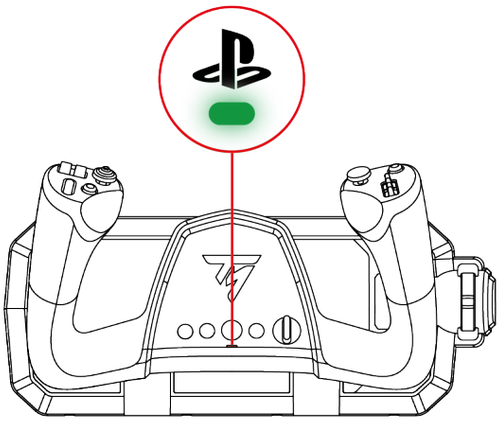

** Ei tule mukana.*

1. Käy osoitteessa: **https://support.thrustmaster.com/product/tca-sky-yoke-p/**
2. Lataa ja asenna tietokoneen ajuri sekä sen erillinen käyttöliittymä Windows®-ohjauspaneelia varten.
3. Kun PC-ajuri on asennettu, yhdistä USB-C – USB-A -kaapeli lento-ohjaimen USB-C-porttiin ja tietokoneen USB-A-porttiin.
4. -näppäimen alla olevan LED-valon pitäisi palaa vihreänä.
5. Vaihda yhteensopivuustila **täällä** esitetyllä tavalla, mikäli LED-valo ei pala vihreänä.

Olet nyt pelivalmis!

Ohjauspaneeli:

Avaa ohjauspaneeli valitsemalla **Aloita**, kirjoita **Control Panel** tai **Ohjauspaneeli** hakukenttään ja napsauta sitten kohtaa **Control Panel** tai **Ohjauspaneeli** (kun käytössä on Windows® 10/11).



Peliohjaimet (**Game Controllers**) -ikkuna ilmestyy ruudulle. Lisälaite näkyy ruudulla nimellä **TCA SKY YOKE** ja sen status on **OK**.

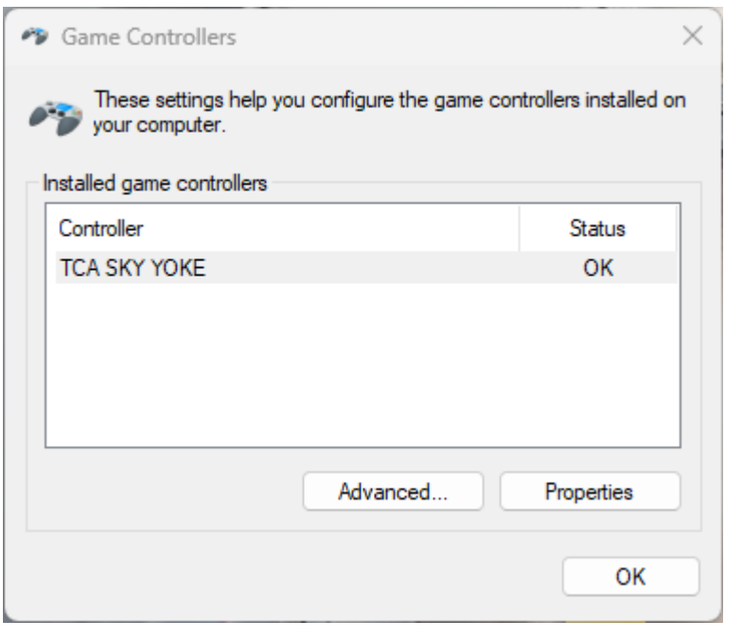

Napsauta **Peliohjaimet** (**Game Controllers**) -ikkunassa kohtaa **Ominaisuudet** (**Properties**) testataksesi ja nähdäksesi kaikki toiminnot.

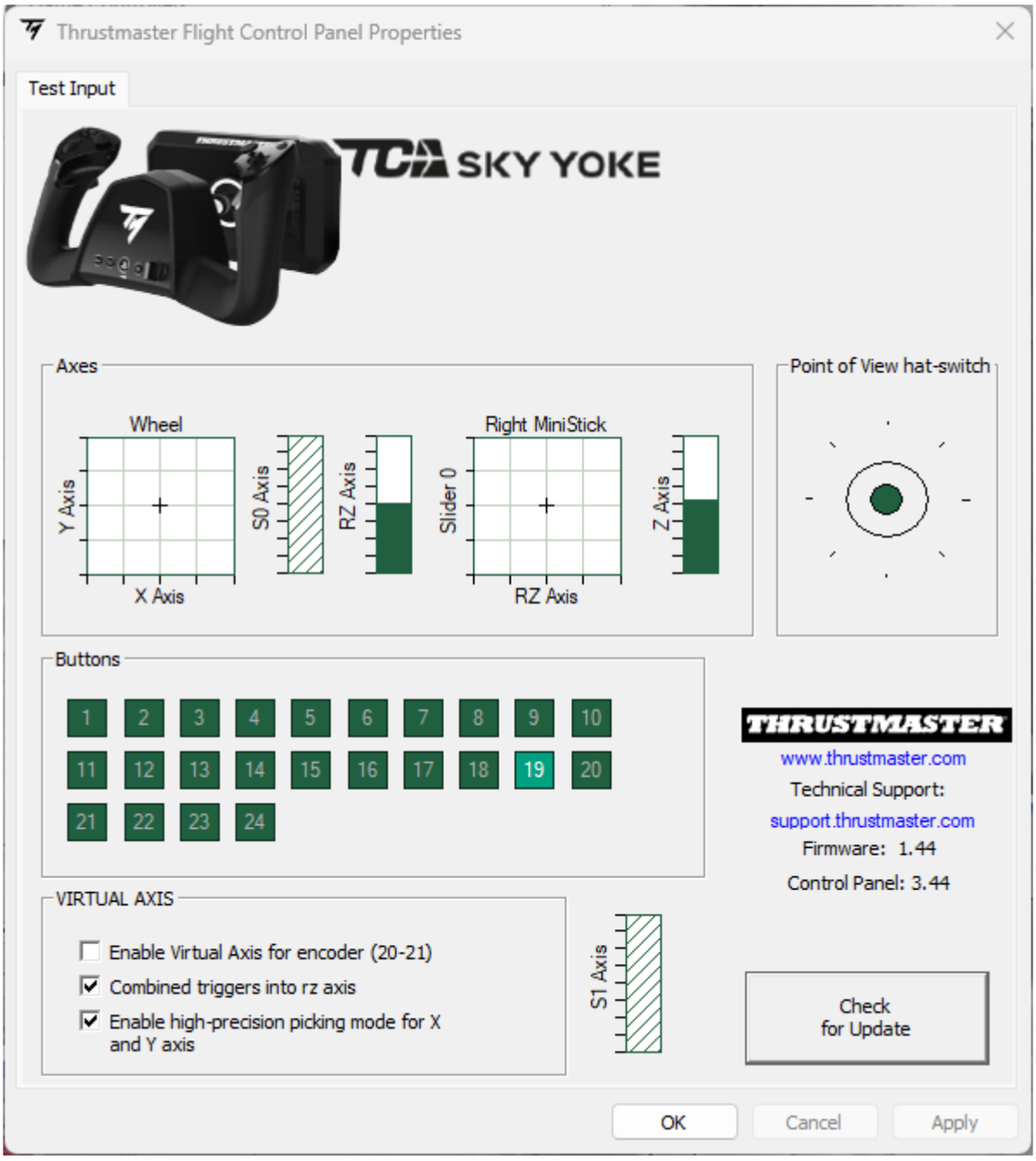

My Thrustmaster Panel -ohjelmistolla

1

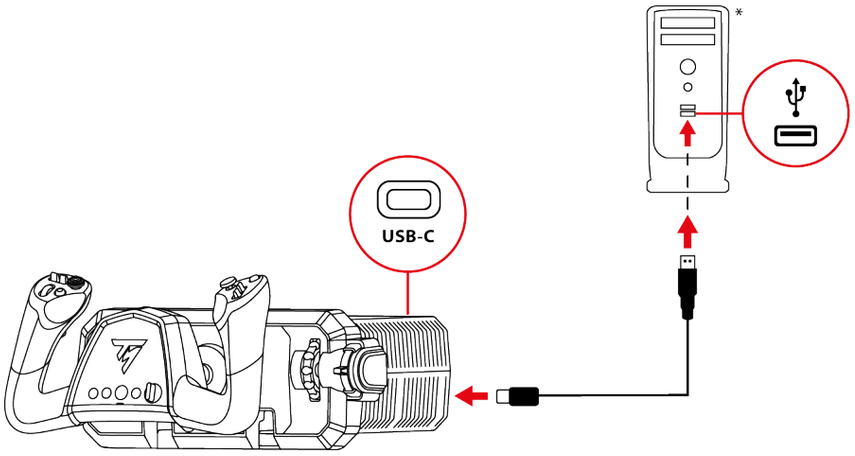

2



3

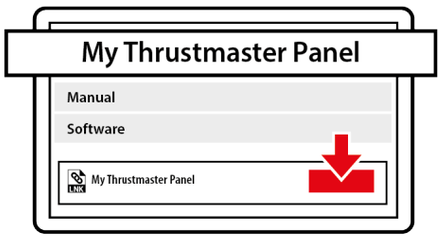

4

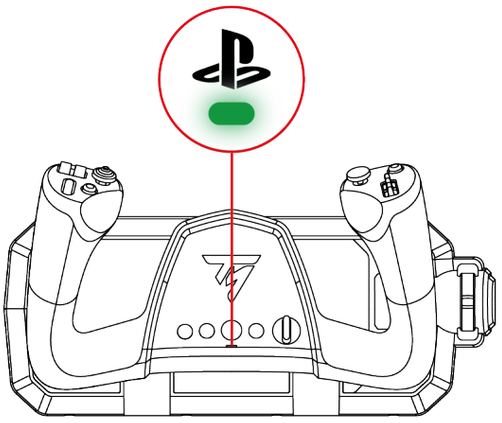

* *Ei tule mukana.*

1. Yhdistä USB-C – USB-A -kaapeli lento-ohjaimen USB-C-porttiin ja tietokoneen USB-A-porttiin.
2. Käy osoitteessa:

   https://support.thrustmaster.com/product/tca-sky-yoke-p/
3. Lataa ja asenna My Thrustmaster Panel -ohjelmisto, jonka löytää **Software** (Ohjelmisto) -osiosta, ja seuraa ohjeita.
4. -näppäimen alla olevan LED-valon pitäisi palaa vihreänä.
5. Vaihda yhteensopivuustila **täällä** esitetyllä tavalla, mikäli LED-valo ei pala vihreänä.

Olet nyt pelivalmis!

My Thrustmaster Panel:

Käytä My Thrustmaster Panel -ohjelmistoa valitsemalla **Aloita** ja kirjoittamalla hakukenttään **My Thrustmaster Panel**.

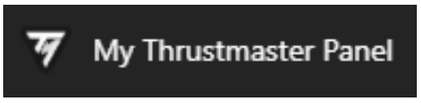

My Thrustmaster Panel -ohjelmisto käynnistyy. Lisälaite näkyy ruudulla nimellä **TCA SKY YOKE**.

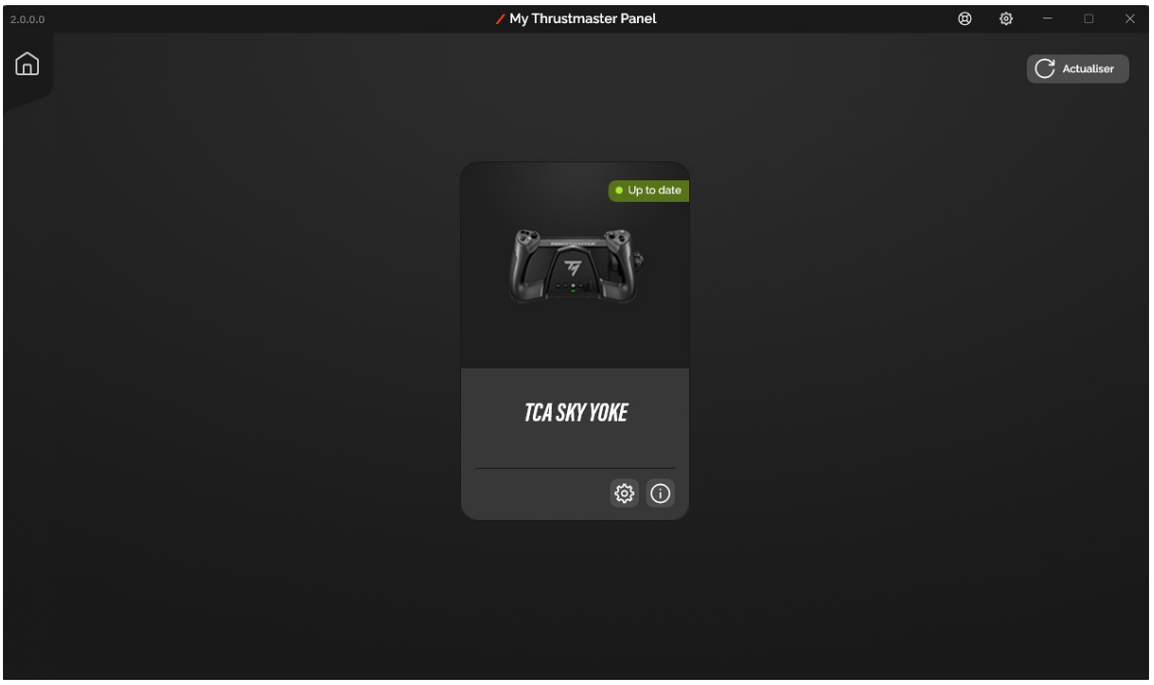

Napsauta **TCA SKY Yokea** ja sitten **SETTINGS (Asetukset)-** tai **TESTING (Testaus)** -välilehteä testataksesi ja nähdäksesi kaikki toiminnot.

SETTINGS (Asetukset) -välilehti

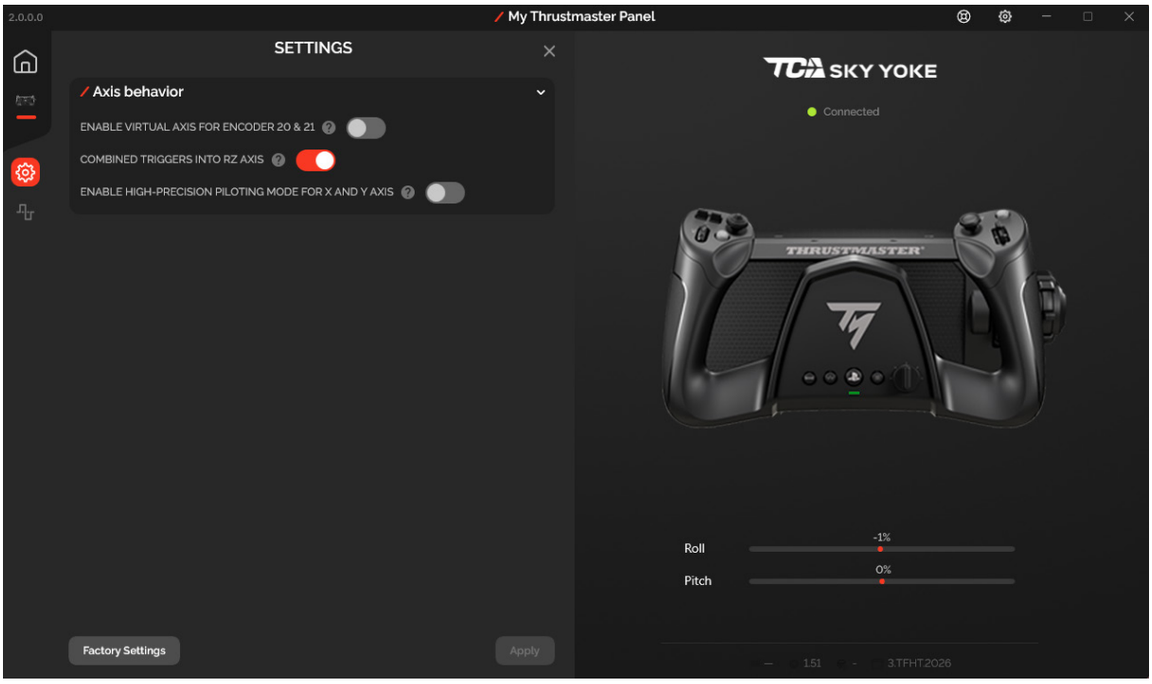

TESTING (Testaus) -välilehti

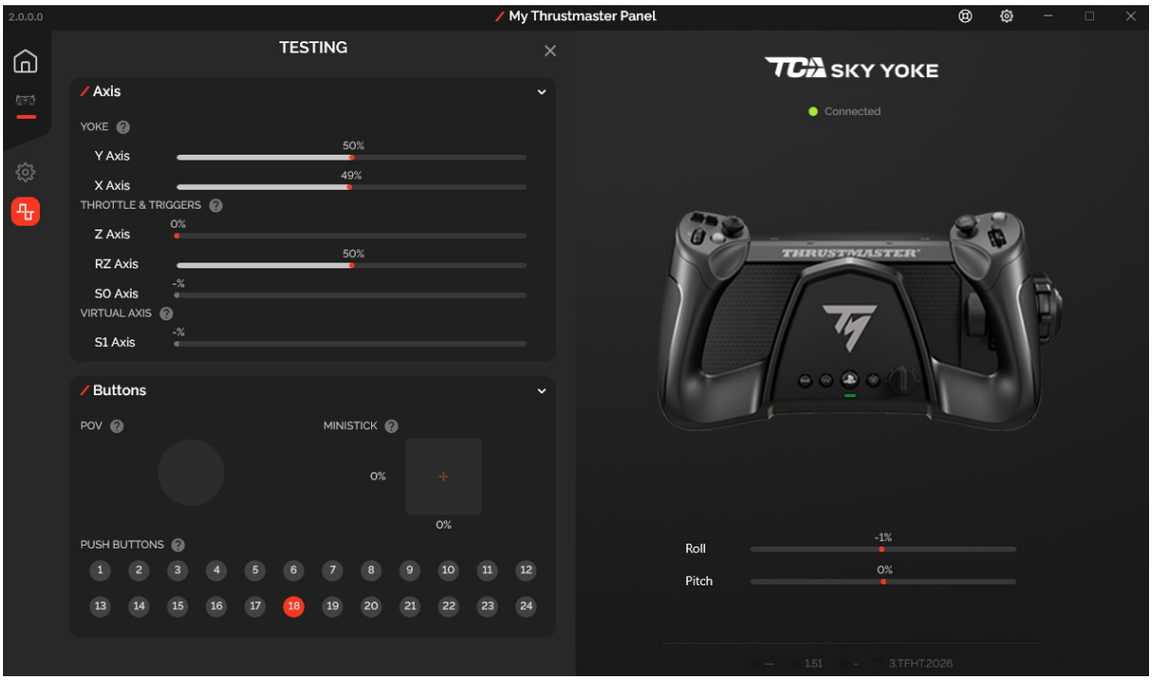

7. PlayStation®5-konsolien määritykset

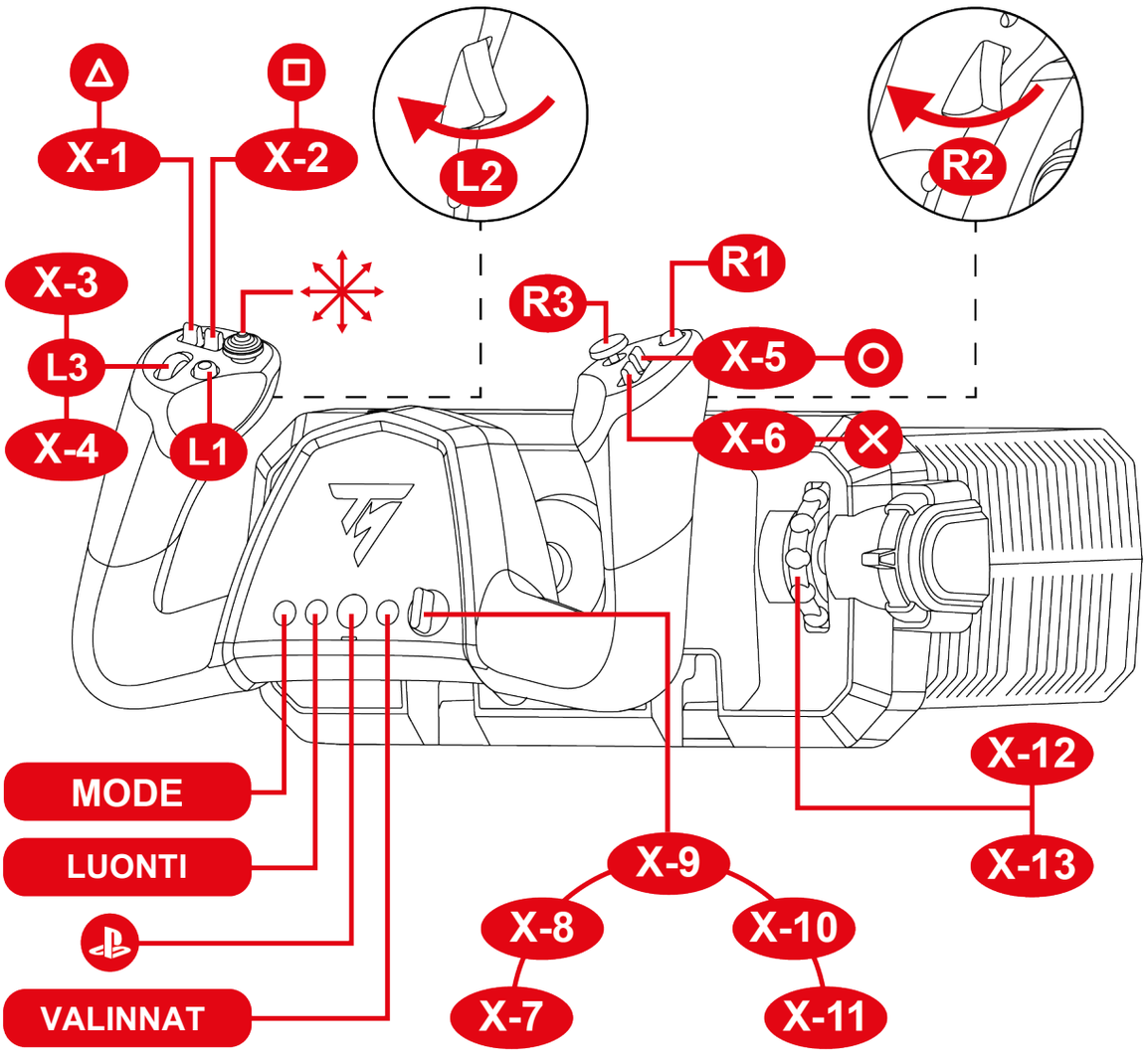

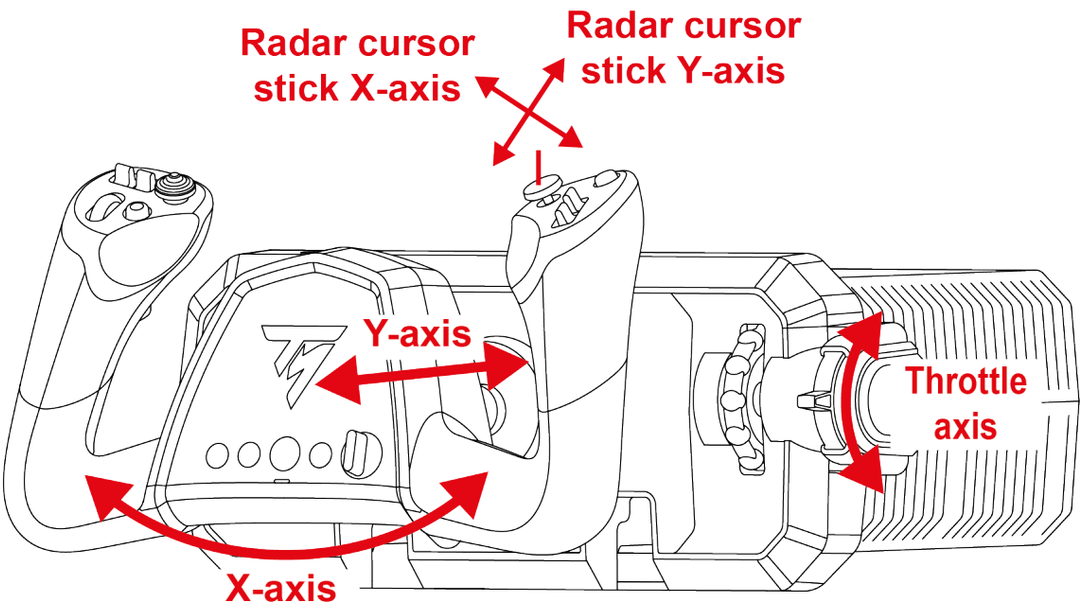

8. PC-määritykset

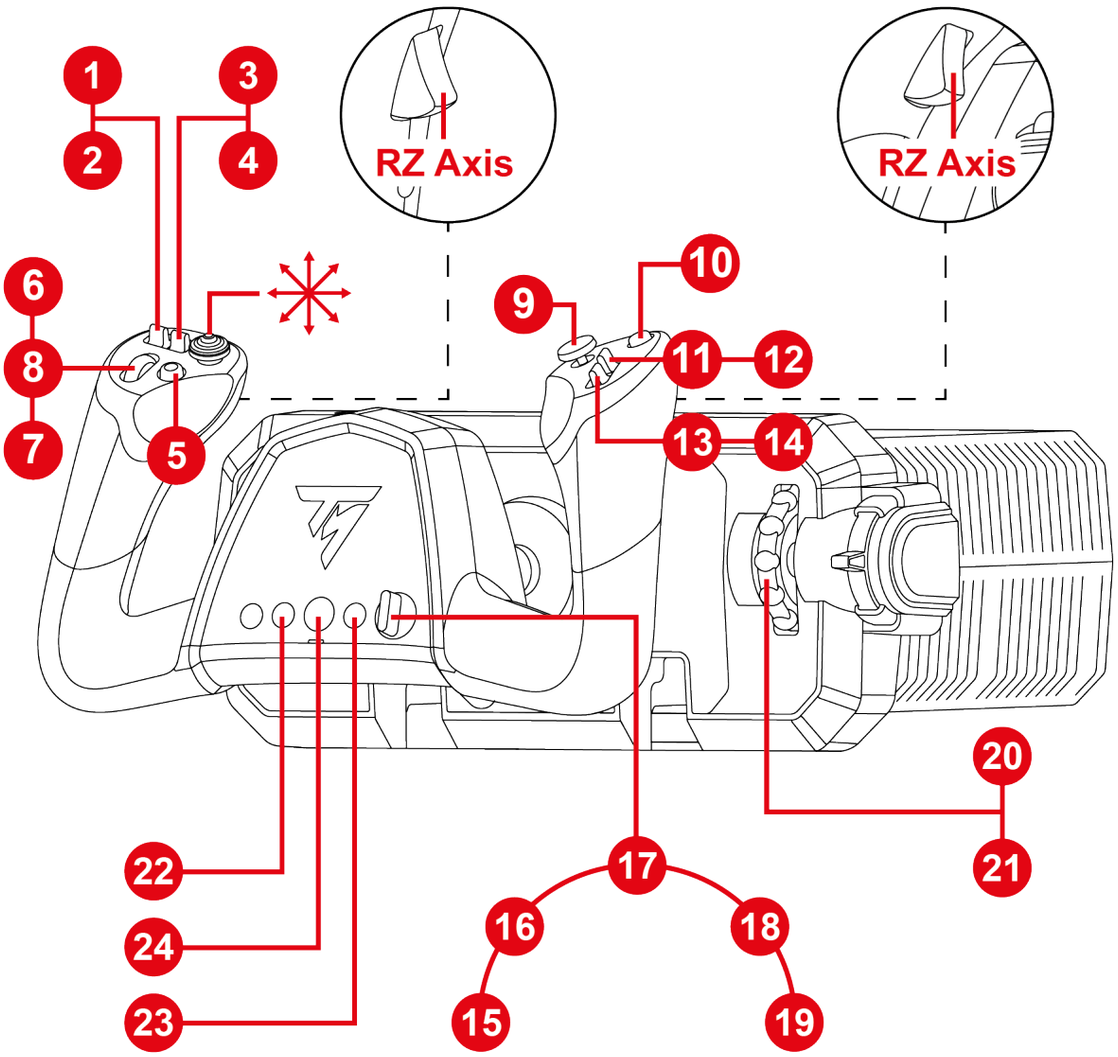

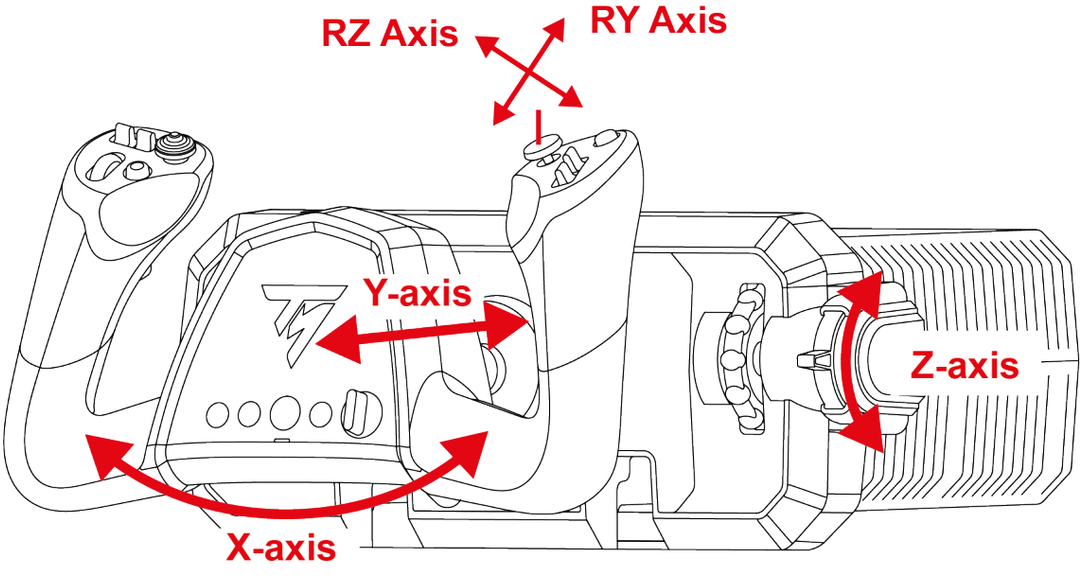

9. Yhteensopivuustila

Lento-ohjaimella on kaksi yhteensopivuustilaa:

- Valitse PlayStation®5-konsoleilla PlayStation®5-tila (punainen LED).
- Valitse PC-tietokoneella PC-tila (vihreä LED).

LED-valon väri	Tila
	PlayStation®5 (oletustila)
	PC

Vaihda yhteensopivuustila seuraavasti:

1. Pidä TILA-painiketta painettuna 3 sekunnin ajan, kunnes -näppäimen alla oleva LED-valo alkaa välkkyä.

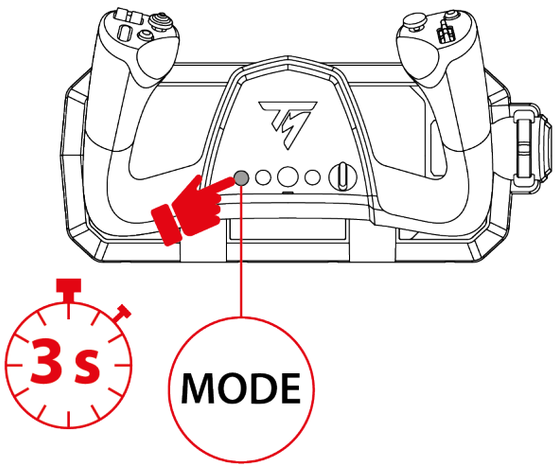

2. Valitse haluamasi yhteensopivuustila painamalla TILA-painiketta.

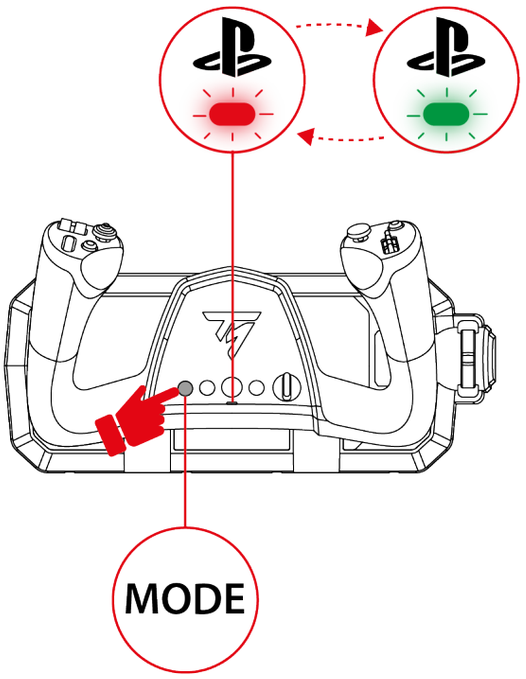

3. Odota viisi sekuntia, kun yhteensopivuustila on valittu. Tila on vahvistettu, kun -painikkeen alla oleva LED lakkaa välkkymästä.

4. Yhdistä lento-ohjain profiiliisi PlayStation®5-konsoleilla painamalla -näppäintä.

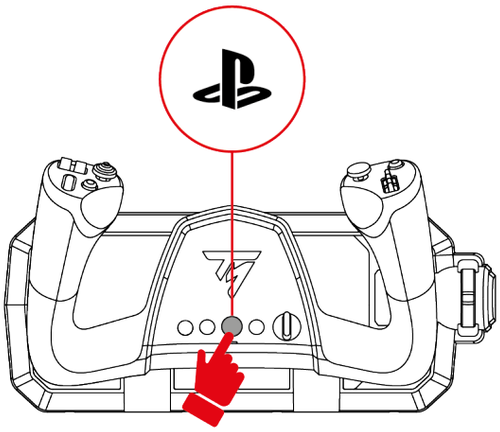

10. Ominaisuudet

Tehovipu

Tehovipu hallitsee moottorin työntövoimaa.

Kasvata moottorin työntövoimaa työntämällä tehovipua ylös.
Vähennä moottorin työntövoimaa työntämällä tehovipua alas.

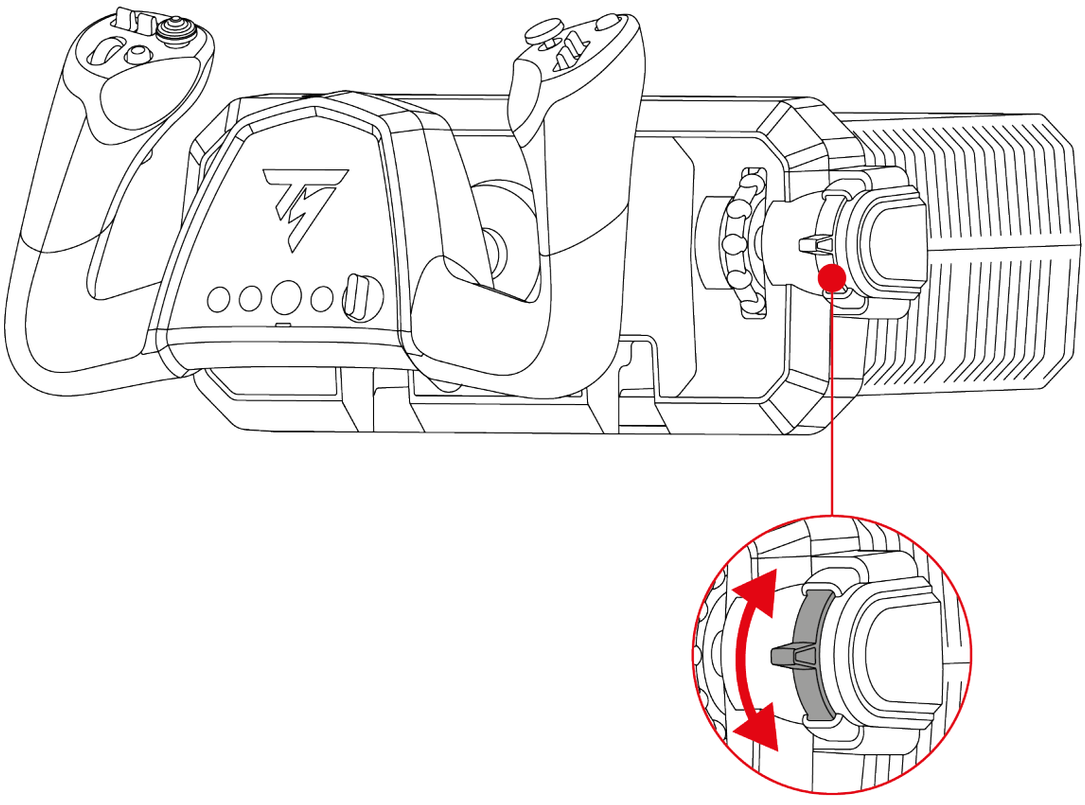

Sivuakselin kontrollit (sivuperäsin)

Analogiset liipaisimet sallivat sinun hallita lentokoneen sivuperäsintä, mikä simuloi lentokoneen peräsinpoljinten toimintaa.

Käännä lentokoneen nokkaa vasemmalle painamalla hitaasti vasenta liipaisinta.
Käännä lentokoneen nokkaa oikealle painamalla hitaasti oikeaa liipaisinta.

Nämä toimet kääntävät lentokonetta sen vaakasuoralla akselilla ja sallivat sivuakselin hallinnan.

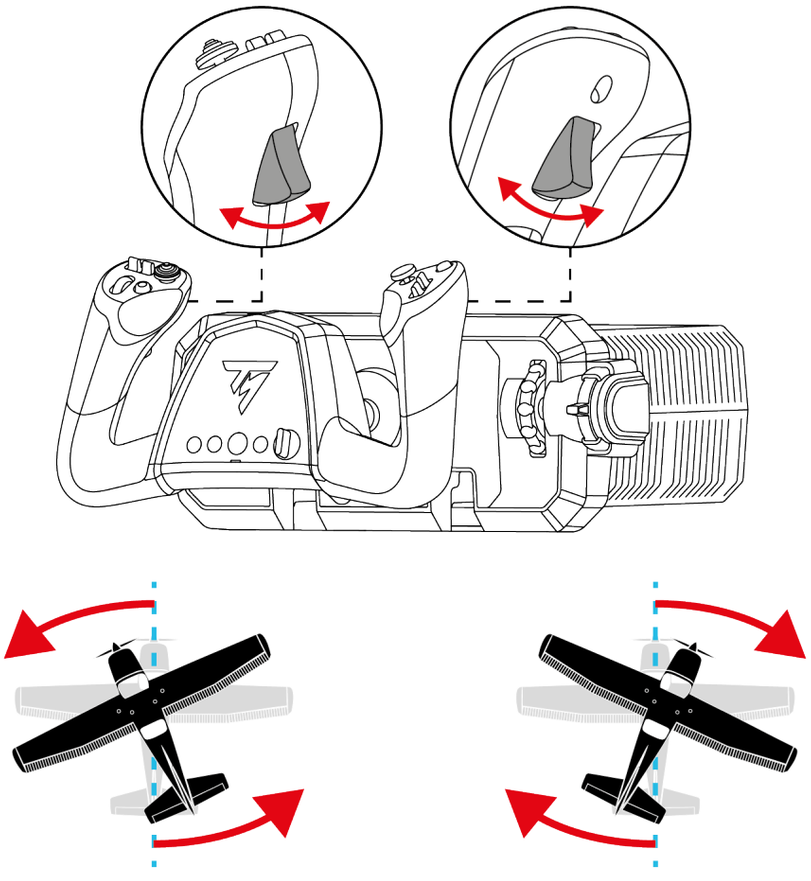

Pystyakselin kontrollit (korkeusperäsin)

Lento-ohjain sallii sinun hallinta lentokoneen korkeusperäsintä.

Käännä lentokonetta ylös ja nosta sen nokkaa vetämällä lento-ohjainta itseäsi päin.
Käännä lentokonetta alas ja laske sen nokkaa työntämällä lento-ohjainta eteenpäin.

Nämä toimet kääntävät lentokonetta sen pystysuunnassa ja sallivat pystyakselin hallinnan.

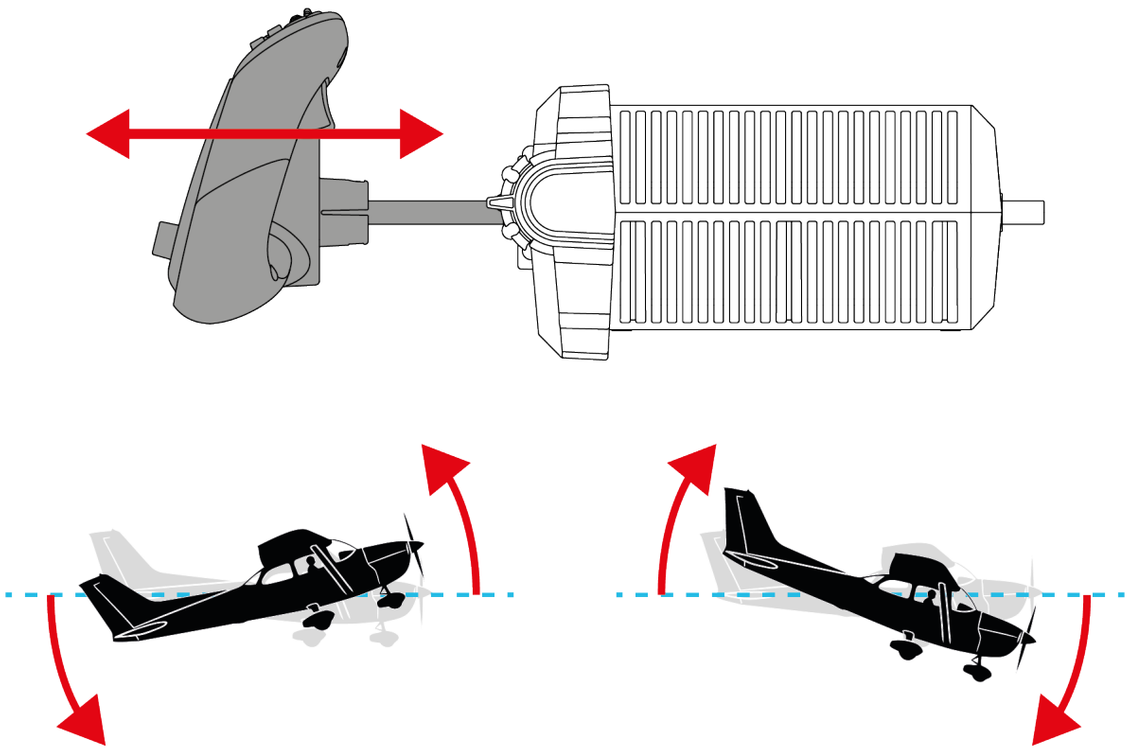

Kallistuskontrollit (siivekkeet)

Lento-ohjain sallii sinun hallinta lentokoneen siivekkeitä.

Kallista lentokonetta vasemmalle kääntämällä lento-ohjainta vasemmalle.
Kallista lentokonetta oikealle kääntämällä lento-ohjainta oikealle.

Nämä toimet kääntävät lentokonetta sen pitkittäisakselilla ja sallivat kallistuksen hallinnan.

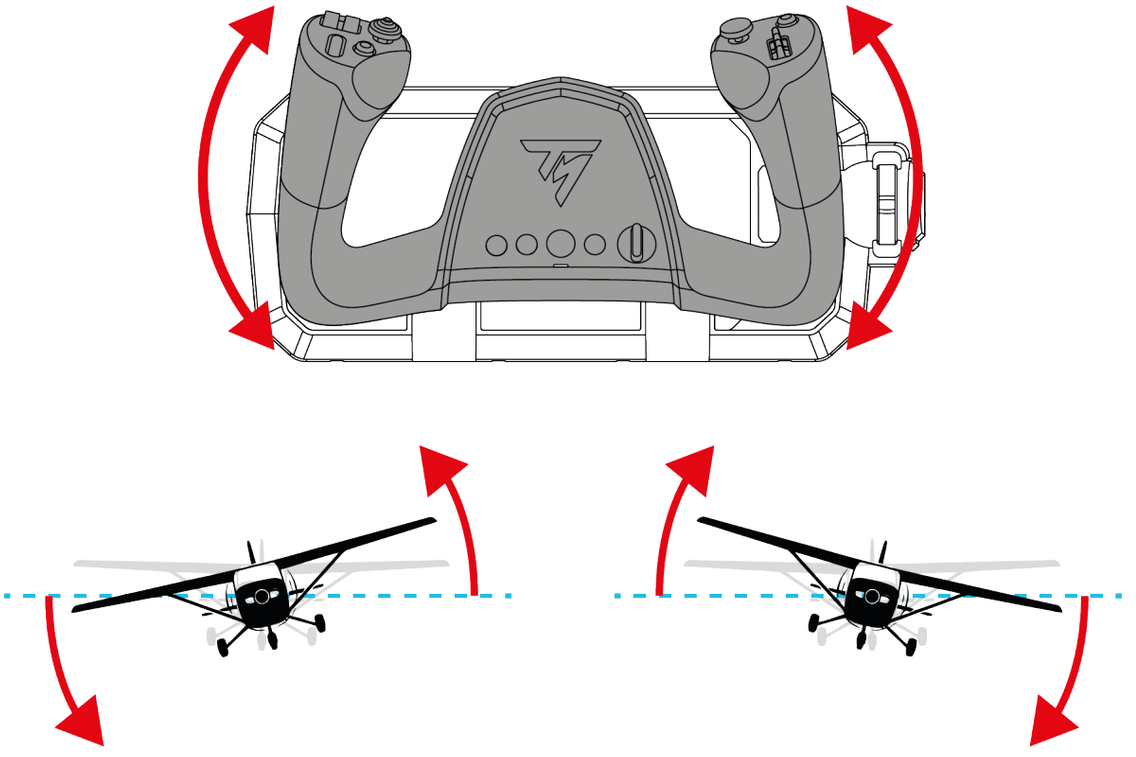

Pystyakselin trimmi (trim)

Trimmiratas salli lentokoneen pystyakselin trimmauksen.

Auta lentokonetta pitämään nokka ylhäällä (pitch up - trimmi) pyörittämällä trimmiratasta alaspäin.
Auta lentokonetta pitämään nokka alhaalla (pitch down - trimmi) pyörittämällä trimmiratasta ylöspäin.

Tämä kontrolli sallii sinun vähentää lento-ohjaimella tehtäviä korjauksia haluttua lentoasentoa ylläpidettäessä ja parantaa lentomukavuutta pitkillä lennoilla.

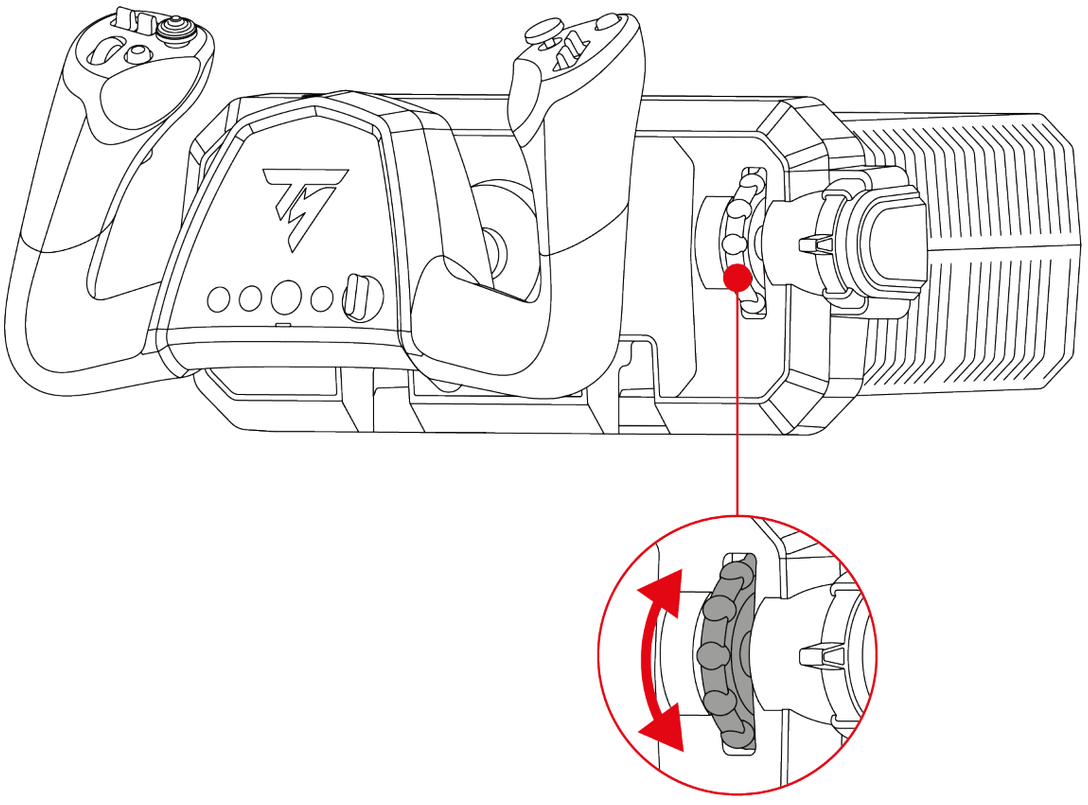

Kahdeksansuuntainen näkymän hattukytkin

TCA SKY Yoke -lento-ohjain sisältää kahdeksansuuntaisen näkymän hattukytkimen, jolla voi tarkkailla lentokoneen ympärillä tapahtuvia asioita (sen sallivissa peleissä).

Voit pelin asetusvalikosta käsin ohjelmoida eri näkymiä (takanäkymä, vasen näkymä, oikea näkymä ja ulkonäkymät) kahdeksansuuntaisen näkymän hattukytkimen eri suunnille.

Voit myös varata kahdeksansuuntaisen hattukytkimen muita toimintoja varten (mm. tulitus).

11. Yhteensopivuus

TCA SKY Yoke -lento-ohjain on yhteensopiva TFRP T.Flight Rudder Pedals* -peräsinpoljinjärjestelmän ja TCA SKY Quadrant** -tehovipuyksikön kanssa.

TFRP*-peräsinpoljinjärjestelmä on yhteensopiva kaikkien peräsinpolkimia tukevien pelien kanssa.

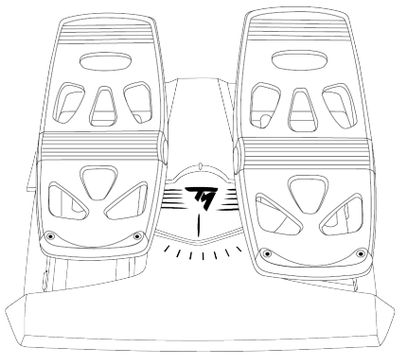

TFRP T.Flight Rudder Pedals*

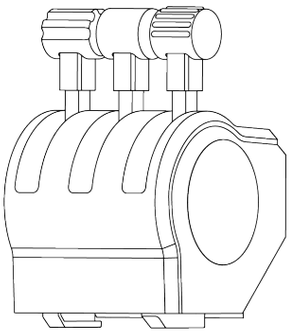

TCA SKY Quadrant**

TCA SKY Yoke -lento-ohjain ei ole yhteensopiva liikesimulaattorin sisältävien ohjaamojen kanssa. Ohjaamon liikkeet häiritsevät ensisijaisten lentoakseleiden (pysty- ja kallistusakseli) käytöstä.

** Myydään erikseen.*

*** Saatavana myöhempänä ajankohtana.*

Liitännät

TFRP T.Flight Rudder Pedals* -peräsinpoljinjärjestelmä yhdistyy TCA SKY Yoke -lento-ohjaimen USB-A-porttiin (T.RJ12 USB ADAPTERILLA*) tai yhteen RJ12-porteista.

TCA SKY Quadrant** -tehovipuyksikkö yhdistyy TCA SKY Yoke -lento-ohjaimen USB-A-porttiin tai yhteen RJ12-porteista.

** Myydään erikseen.*

*** Saatavana myöhempänä ajankohtana.*



TCA SKY Quadrant* -tehovipuyksikkö on saatavilla kahdessa eri määrityksessä:

- Jos omistat erikseen myytävän TCA SKY Quadrant* -tehovipuyksikön: tehovipuyksikössä on USB-A-liitin. Voit yhdistää tehovipuyksikön USB-A-porttiin, tai RJ12-porttiin korvaamalla ensin USB-A-liittimen RJ12-liittimellä (ei tule mukana). Opettele korvaamaan USB-A-liitin RJ12-liittimellä käymällä **Thrustmasterin teknisen tuen** sivustolla.
- Jos omistat TCA SKY Yoke Flight Pack -pakkauksessa (PlayStation-versio)* myytävän tehovipuyksikön: tehovipuyksikössä on RJ12-liitin. Voit yhdistää tehovipuyksikön ainoastaan RJ12-porttiin.

** Saatavana myöhempänä ajankohtana.*

12. Kaksoisohjaus

Kaksoisohjausjärjestelmä sallii sinun yhdistää toisen TCA SKY Yoke* -lento-ohjaimen jakaaksesi lentokoneen hallinnan kouluttajan ja oppilaan välillä.

Tämä ominaisuus simuloi lentokoulutuksen olosuhteita helpottamalla hallinnan jakamista kahdelle käyttäjälle.

Kun kaksi lento-ohjain on yhdistetty:

- yksi käyttäjä hallitsee ensisijaisia lentoakseleita (pysty- ja kallistusakseli);
- molemmat käyttäjät hallitsevat painikkeita (pois lukien **Tärkeät huomautukset** -osiossa mainittuja).



- Kaksoisohjausjärjestelmä toimii vain PC-tietokoneella.
- Molempien lento-ohjainten täytyy olla TCA SKY Yoken PlayStation®5/PC-malleja.

** Myydään erikseen.*

Yhdistäminen

1. Yhdistä USB-C – USB-A -kaapeli ensimmäisen lento-ohjaimen (kouluttajan lento-ohjain) USB-C-porttiin ja tietokoneen USB-A-porttiin.
2. Yhdistä USB-C – USB-A -kaapeli toisen lento-ohjaimen (oppilaan lento-ohjain) USB-C-porttiin ja kouluttajan lento-ohjaimen USB-A-porttiin.

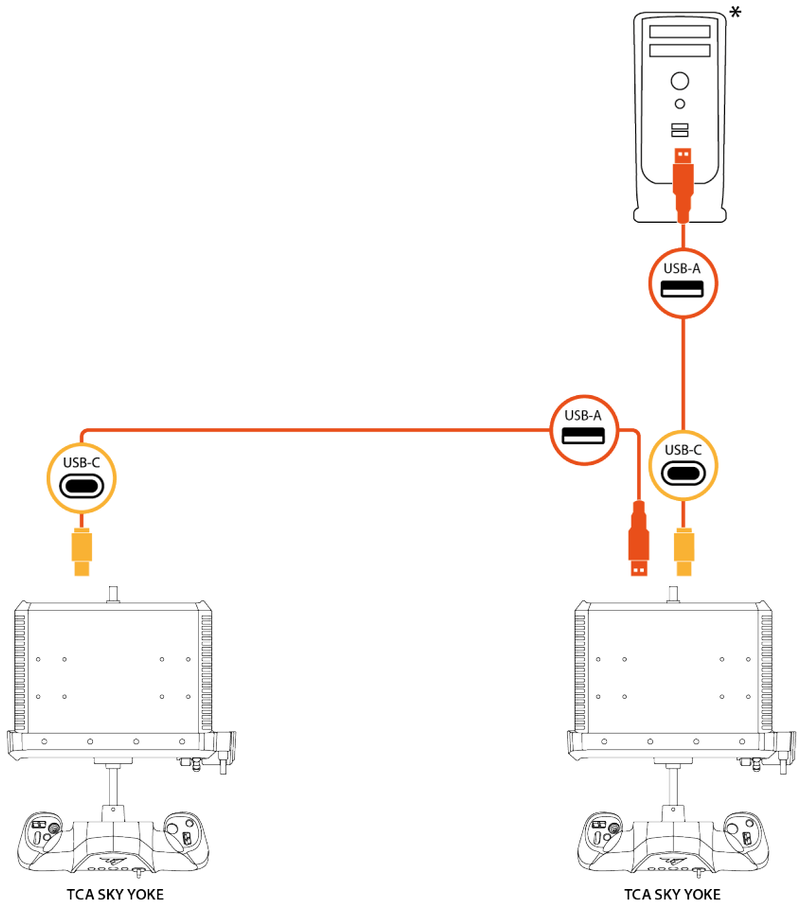

OPPILAS KOULUTTAJA

** Ei tule mukana.*



- Kouluttajan lento-ohjain on suoraan PC-tietokoneeseen yhdistetty lento-ohjain. Toinen lento-ohjain kuuluu oppilaalle.
- Kouluttajan lento-ohjain hallitsee oletusarvoisesti ensisijaisia lentoakseleita (pysty- ja kallistusakseli). Oppilaan lento-ohjain ei voi vaikuttaa näihin akseleihin.
- -näppäimen alla oleva LED-valo palaa vain ensisijaisia lentoakseleita hallitsevalla lento-ohjaimella.
- Siirrä ensisijaisten lentoakseleiden hallinta kouluttajalta oppilaalle ja takaisin seuraamalla **Hallinnan siirto** -osiossa määritettyjä toimia.

Hallinnan siirto

Kaksoisohjauksen ollessa käytössä voit siirtää ensisijaisten lentoakseleiden (pysty- ja kallistusakseli) hallinnan kouluttajan ja oppilaan välillä.

-näppäimen alla oleva LED-valo palaa vain ensisijaisia lentoakseleita hallitsevalla lento-ohjaimella.

Kouluttajalta oppilaalle

Siirrä ensisijaisten lentoakseleiden (pysty- ja kallistusakseli) hallinta kouluttajalta oppilaalle painamalla kouluttajan lento-ohjaimen R1-näppäintä.

LED sammuu kouluttajan lento-ohjaimelta ja syttyy oppilaan lento-ohjaimella.

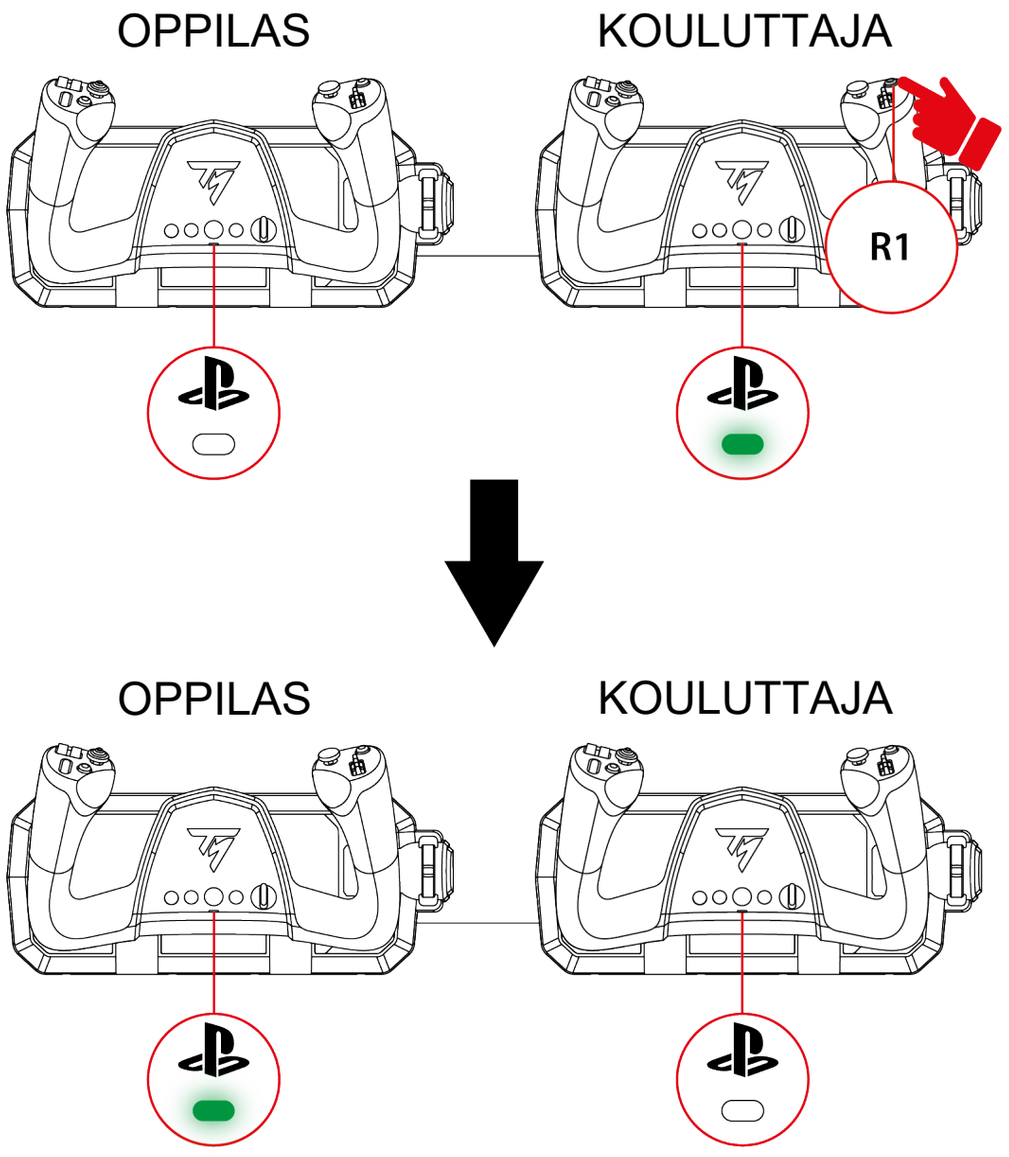

Oppilaalta kouluttajalle

Kouluttaja voi ottaa ensisijaisten lentoakseleiden (pysty- ja kallistusakseli) hallinnan välittömästi itselleen liikuttamalla yhtä ensisijaisista akseleista kouluttajan lento-ohjaimelta.

LED sammuu oppilaan lento-ohjaimelta ja syttyy kouluttajan lento-ohjaimella.

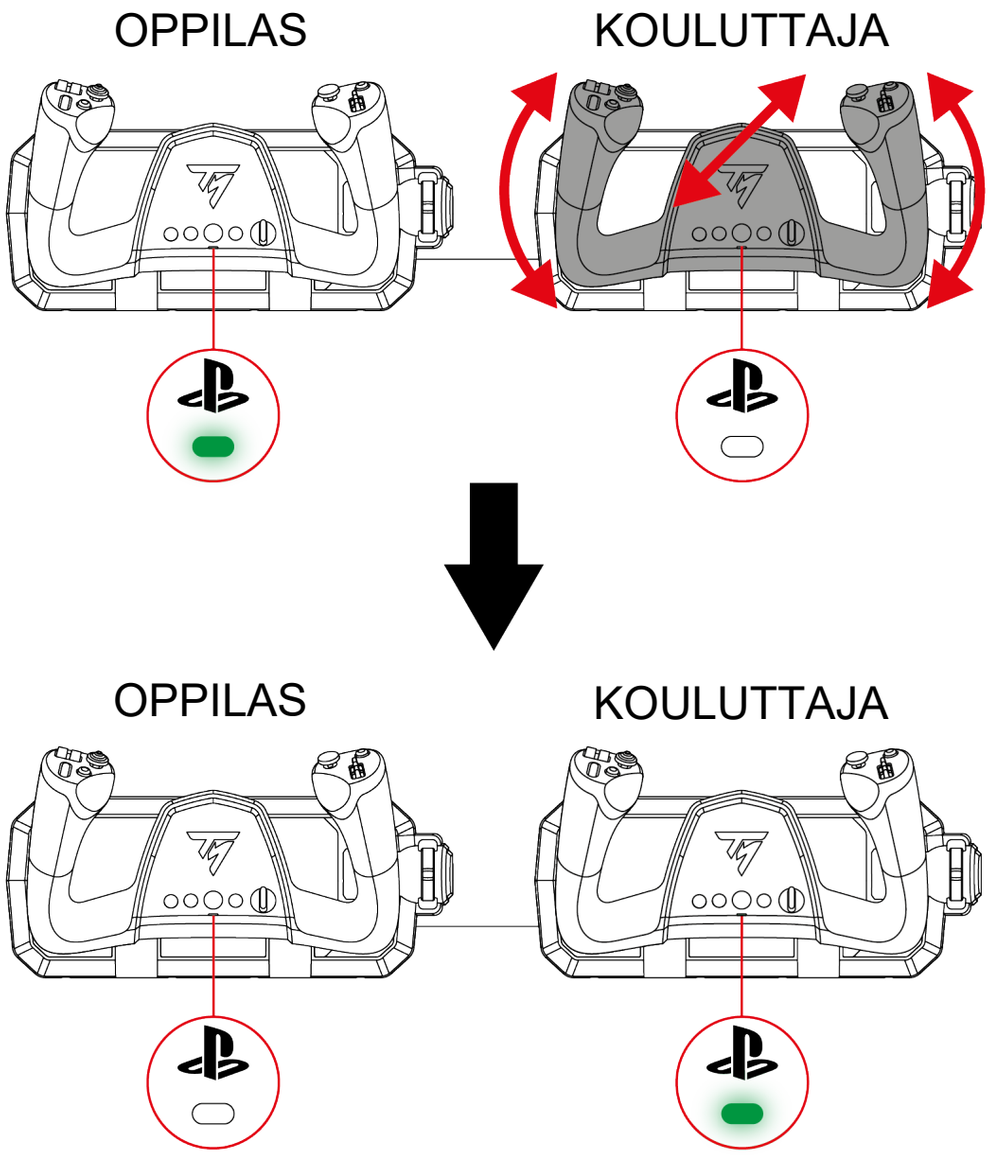



Hallinnan siirron viivästyttäminen

Mikäli kouluttaja haluaa ottaa ensisijaisten lentoakseleiden (pysty- ja kallistusakseli) hallinnan itselleen, kun lento-ohjain ei ole keskitetty, siirtoa on mahdollista viivästyttää kahdella sekunnilla.

Tee se painamalla kouluttajan lento-ohjaimen R1-näppäintä. Kouluttajalla on kaksi sekuntia aikaa asettaa lento-ohjain haluttuun asentoon, ennen kuin hallinnan siirto astuu voimaan.

Lisälaitteiden käyttö*

Kaksoisohjausta käytettäessä kumpaankin lento-ohjaimeen voi yhdistää jopa kaksi lisälaitetta (TFRP*-peräsinpoljinjärjestelmä ja TCA SKY Quadrant** -tehovipuyksikkö):

- Yhdistä lisälaitteet kouluttajan lento-ohjaimeen käyttämällä kahta RJ12-porttia.
- Yhdistä lisälaitteet oppilaan lento-ohjaimeen käyttämällä kahta RJ12-porttia ja USB-A-porttia.

** Myydään erikseen.*

*** Saatavana myöhempänä ajankohtana.*



- Jos omistat TCA SKY Quadrant* -tehovipuyksikön (myydään erikseen), voit yhdistää sen tietokoneen tai oppilaan lento-ohjaimen USB-A-porttiin, tai yhteen lento-ohjainten RJ12-porteista korvaamalla ensin USB-A-liittimen RJ12-liittimellä (ei tule mukana). Opettele korvaamaan USB-A-liitin RJ12-liittimellä käymällä **Thrustmasterin teknisen tuen** sivustolla.
- Jos omistat TCA SKY Yoke Flight Pack -pakkauksessa (PlayStation-versio)* myytävän tehovipuyksikön, voit yhdistää tehovipuyksikön vain yhteen lento-ohjaimen RJ12-porteista.

** Saatavana myöhempänä ajankohtana.*



- Jos haluat yhdistää tehovipuyksikön kouluttajan lento-ohjaimeen, se on yhdistettävä yhteen RJ12-porteista.
    - Jos omistat erikseen myytävän TCA SKY Quadrant* -tehovipuyksikön, RJ12-liitin ei tule mukana. Opettele korvaamaan USB-A-liitin RJ12-liittimellä käymällä **Thrustmasterin teknisen tuen** sivustolla.
    - Jos omistat TCA SKY Yoke Flight Pack -pakkauksessa (PlayStation-versio)* myytävän tehovipuyksikön, voit yhdistää tehovipuyksikön suoraan ohjaimeen.

** Saatavana myöhempänä ajankohtana.*

Esimerkit mahdollisista laitteistoasetuksista:

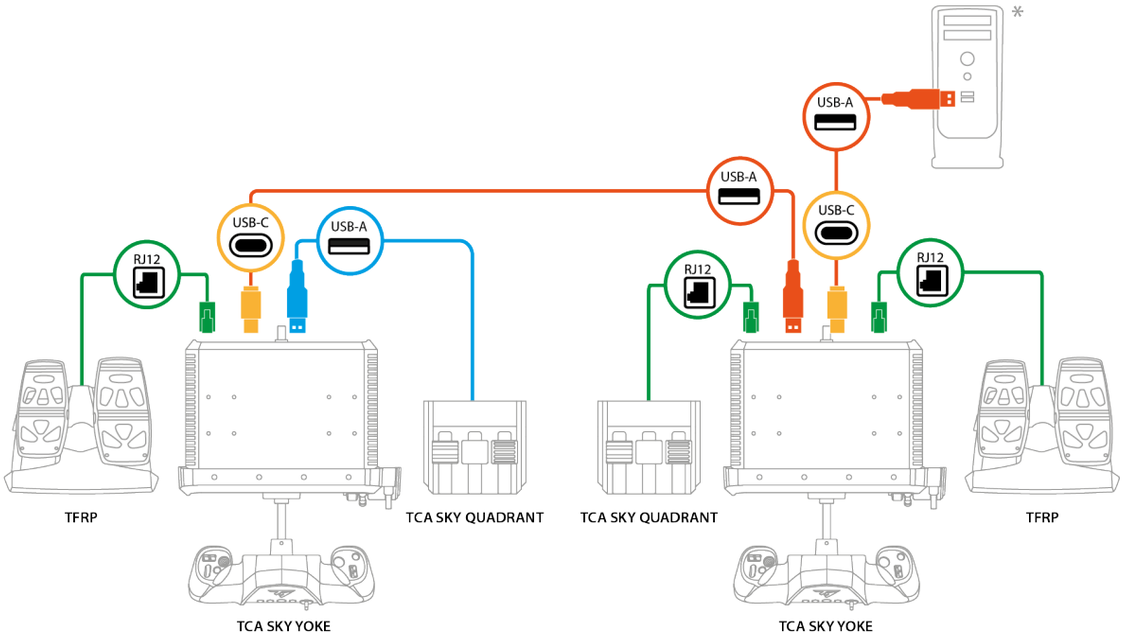

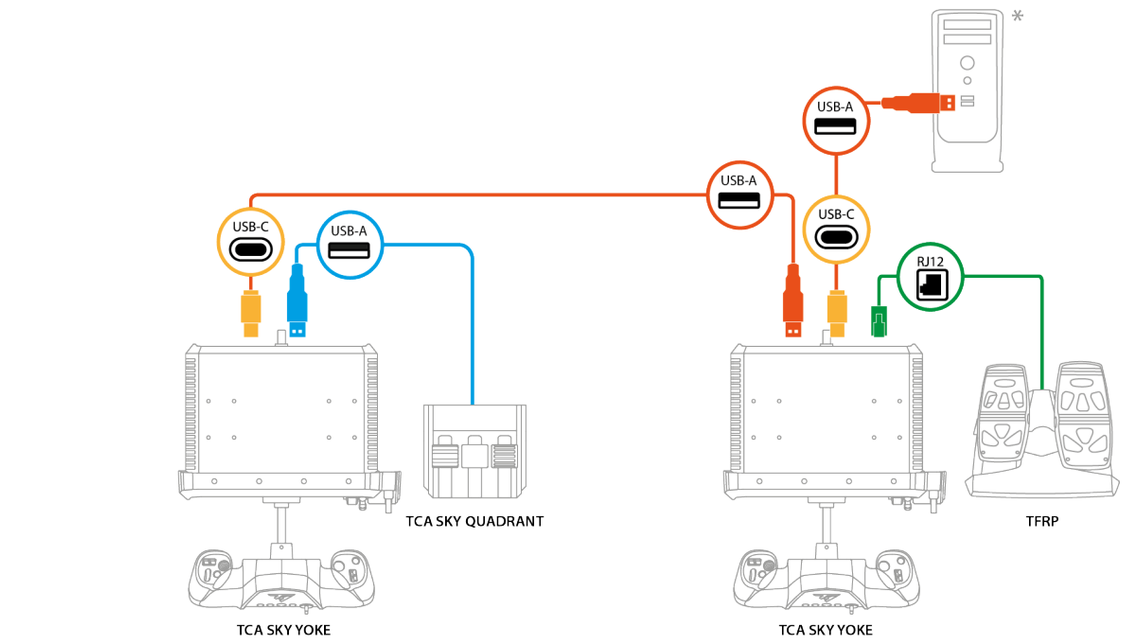

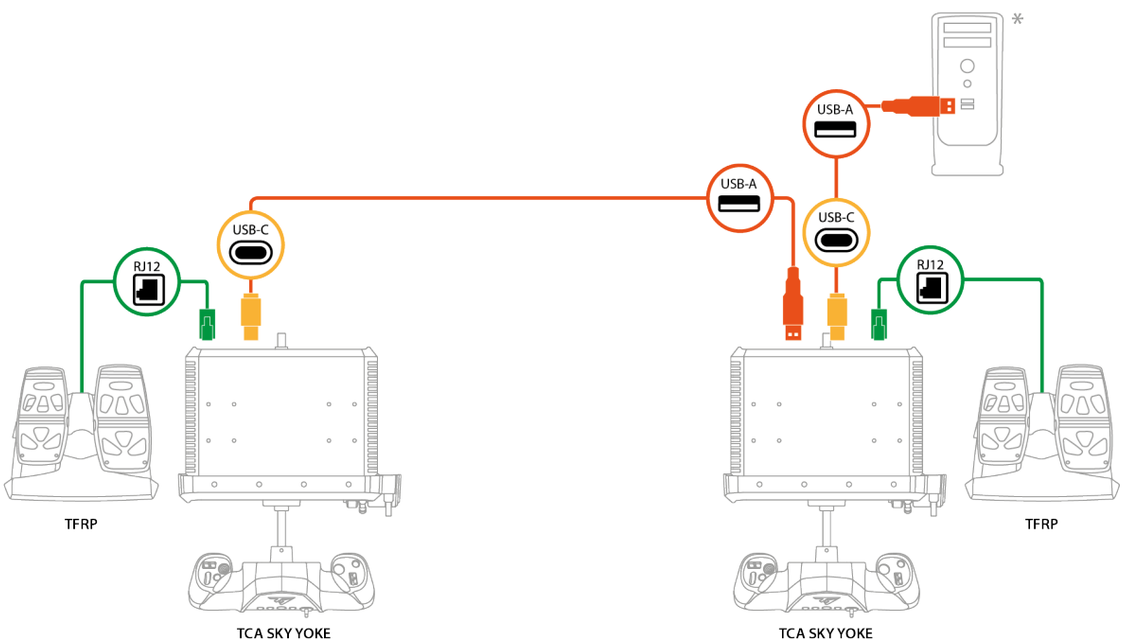

** Ei tule mukana.*

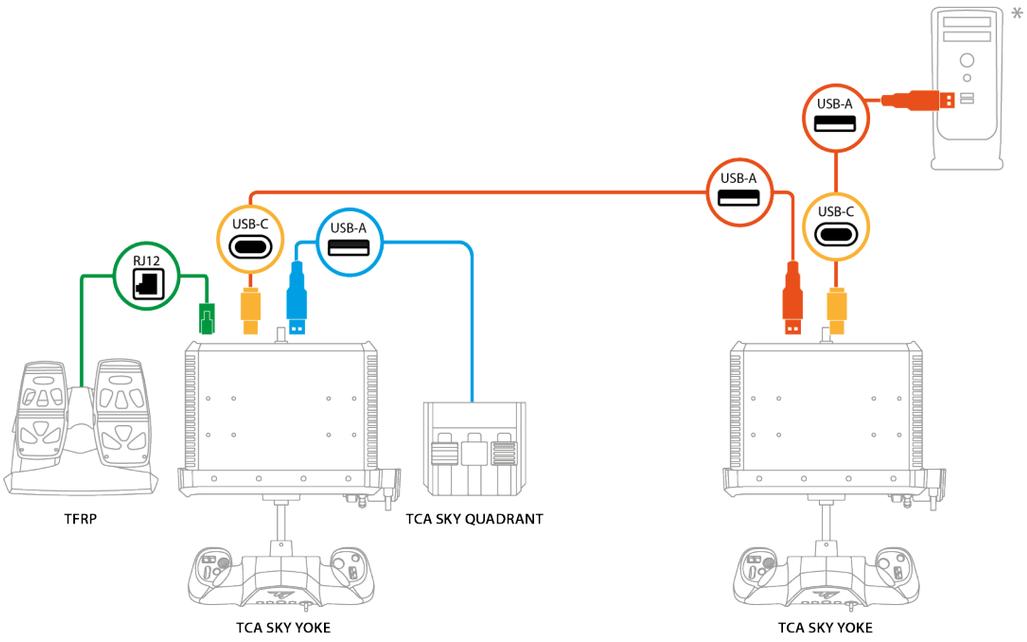

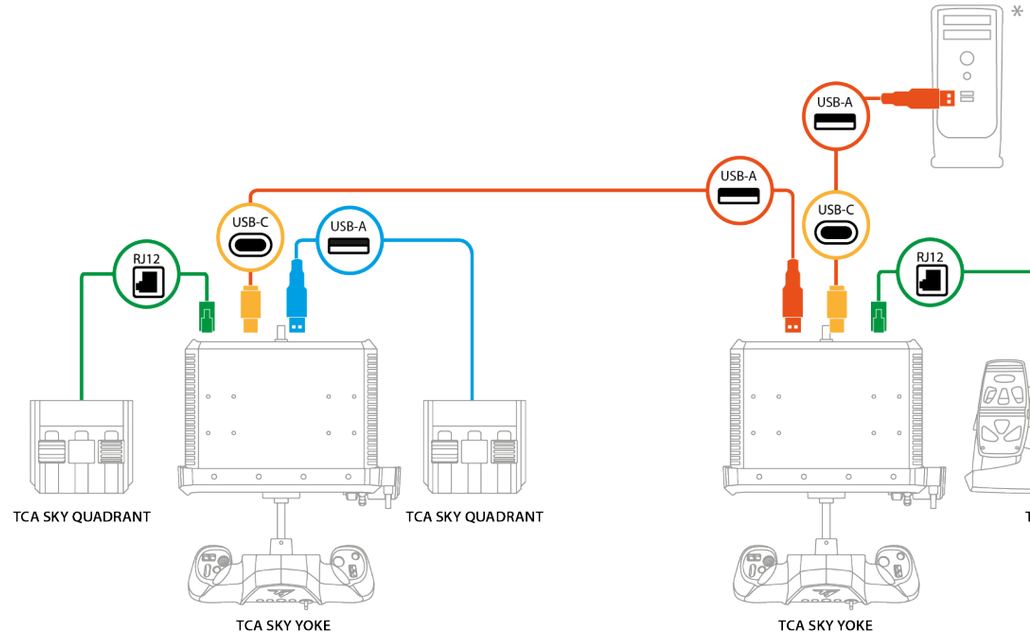

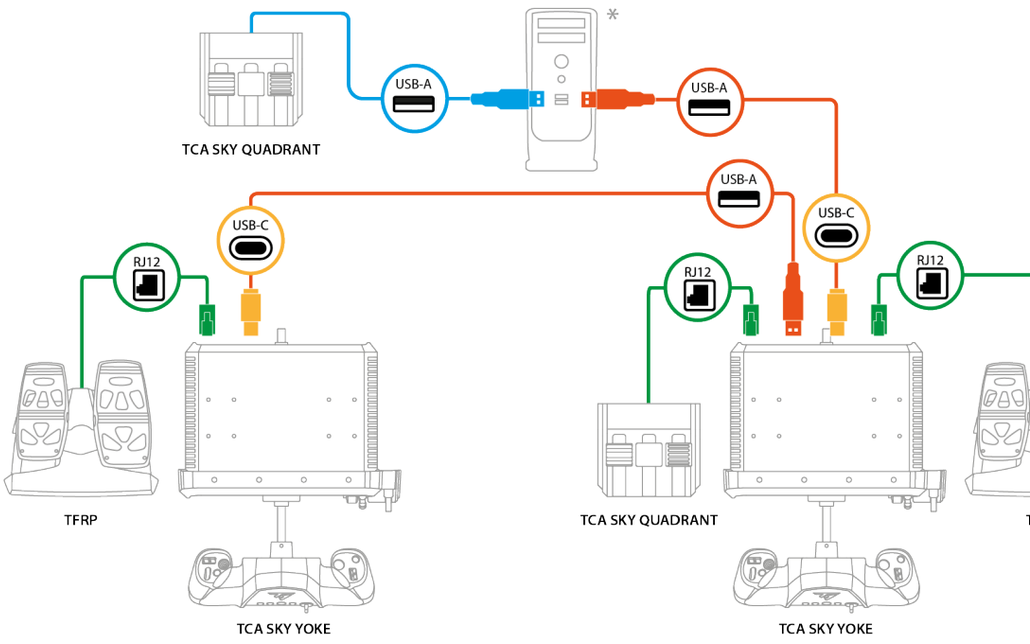

** Ei tule mukana.*

Tärkeät huomautukset

Kaksoisohjauksen asetukset:

- **Valintakytkin** (painikkeet 15, 16, 17, 18 ja 19) ja **sisäänrakennettu tehovipu** (Z-akseli) toimivat ainoastaan oppilaan lento-ohjaimella.
- **Painikkeita** voidaan käyttää molemmilta lento-ohjaimilta milloin vain ilman, että ne häiritsevät hallinnan siirtoa. Kouluttajan lento-ohjaimen R1-näppäin on kuitenkin omistettu varta vasten hallinnan siirtoa varten. Oppilaan lento-ohjaimen R1-näppäimelle voi määrittää erilaisia toimintoja.
- Molempien lento-ohjainten **minisauvaa** voi käyttää milloin vain. Samaan aikaan käytettynä kouluttajan lento-ohjaimen minisauvaa käytetään ensisijaisesti oppilaan lento-ohjaimen minisauvan sijaan.
- Molempien lento-ohjainten **analogisia liipaisimia** voi käyttää milloin vain. Samaan aikaan käytettynä kouluttajan lento-ohjaimen analogisia liipaisimia käytetään ensisijaisesti oppilaan lento-ohjaimen analogisten liipaisinten sijaan.

– **TFRP***-peräsinpoljinjärjestelmä ei häiritse hallinnan siirtoa.

– Sekä kouluttaja että oppilas voi käyttää **TCA SKY Quadrant**** -tehovipuyksikköä (yksi tai kaksi laitetta) huolimatta siitä, kumpi lento-ohjain hallitsee ensisijaisia lentoakseleita (pysty- ja kallistusakseli), sillä tehovipuyksikön akselit toimivat itsenäisesti.

** Myydään erikseen.*

*** Saatavana myöhempänä ajankohtana.*

Kahden TCA SKY Quadrant* -tehovipuyksikön käyttö:

- Molempiin lento-ohjaimiin on yhdistetty yksi tehovipuyksikkö RJ12-liittimen kautta: yksikkö A vastaa kouluttajan lento-ohjaimeen yhdistettyä yksikköä.
- Molemmat tehovipuyksiköt on yhdistetty RJ12-liittimen kautta samaan lento-ohjaimeen: yksikkö A vastaa yksikköä, joka on yhdistetty vasempaan RJ12-liittimeen (USB-A-portin vieressä).
- Yksi tehovipuyksikkö on yhdistetty RJ12-liittimellä yhteen lento-ohjaimeen ja toinen on yhdistetty USB-A-kaapelilla samaan lento-ohjaimeen, toiseen lento-ohjaimeen tai tietokoneeseen: yksikkö A vastaa RJ12-liittimellä yhdistettyä yksikköä.
- Yksi tehovipuyksikkö on yhdistetty USB-A-kaapelilla lento-ohjaimeen ja toinen on yhdistetty USB-A-kaapelilla tietokoneeseen: molemmat yksiköt toimivat itsenäisesti.



Jos haluat yhdistää TCA SKY Quadrant* -tehovipuyksikön (myydään erikseen) yhteen RJ12-porteista, USB-A-liitin on korvattava ensin RJ12-liittimellä (ei tule mukana). Opettele korvaamaan USB-A-liitin RJ12-liittimellä käymällä **Thrustmasterin teknisen tuen** sivustolla.

** Saatavana myöhempänä ajankohtana.*

Kahden TFRP*-peräsinpoljinjärjestelmän käyttö:

- Lento-ohjainta kohti tulee asentaa vain yksi peräsinpoljinjärjestelmä.
- Kouluttajan lento-ohjaimeen yhdistetyn peräsinpoljinjärjestelmän ohjauskomennot ovat ensisijaisessa käytössä oppilaan lento-ohjaimeen yhdistetyn peräsinpoljinjärjestelmän sijaan.

  Tämä ensisijaisuus ei vaikutta lento-ohjaimen ensisijaisten akseleiden hallintaan: kouluttaja voi hallita peräsinpoljinjärjestelmää ilman, että oppilas menettää lento-ohjaimen ensisijaisten akseleiden hallintaa, tai päinvastoin.

** Myydään erikseen.*

13. UKK ja tekninen tuki

Onko sinulla kysymyksiä TCA SKY Yoke -lento-ohjaimesta tai kärsitkö teknisistä ongelmista? Mikäli näin on, vieraile Thrustmasterin teknisen tuen sivustolla: **https://support.thrustmaster.com/product/tca-sky-yoke-p/**

1. Lento-ohjain ei toimi oikein tai se vaikuttaa väärin kalibroidulta

- Sammuta konsoli tai PC, irrota lento-ohjain, yhdistä se takaisin ja käynnistä sitten konsoli tai PC sekä peli uudelleen.
- Kun yhdistät tuotteen, pidä lento-ohjain keskitettynä ja vältä liikuttamasta sitä välttääksesi kalibrointiongelmat.
- Paina PlayStation®5-konsoleilla lento-ohjaimen -näppäintä ja kirjaudu sitten PlayStation™Network-tilille, jotta lento-ohjain on käytössä.
- Varmista, että olet valinnut yhteensopivuustilan, joka vastaa laitealustaasi (PlayStation®5-konsolit tai PC).

2. En voi määrittää lento-ohjainta

- Avaa pelin valikko ja valitse **Options (Asetukset) > Controller (Ohjain) > Gamepad (Peliohjain)** tai **Joystick (Sauvaohjain)**. Valitse sitten sopivin asetus tai määritä lento-ohjaimen asetukset täysin uusiksi.
- Lisää tietoa löytyy pelin käyttöohjeesta tai verkon apusivustolta.

3. Lento-ohjain on liian herkkä tai ei ole tarpeeksi herkkä

- Lento-ohjain kalibroi itsensä automaattisesti muutaman eri akseleilla tehdyn liikkeen jälkeen.
- Avaa pelin valikko ja valitse **Options (Asetukset) > Controller (Ohjain) > Gamepad (Peliohjain)** tai **Joystick (Sauvaohjain)**. Säädä lento-ohjaimen herkkyyttä ja kuolleita alueita, mikäli nämä asetukset ovat saatavilla.

4. Lento-ohjain ei toimi

Laiteohjelmiston päivittäminen on erittäin tärkeää, jotta lento-ohjain toimii videopeleissä oikein.

Suorita päivitys käymällä osoitteessa **https://support.thrustmaster.com/product/tca-sky-yoke-p/**

Valitse **Drivers** (Ajurit) ja seuraa ohjeita, mukaan lukien lataus- ja asennustoimenpiteitä.

5. Peräsinpolkimet eivät toimi oikein

Varmista kahta TFRP*-peräsinpoljinjärjestelmää käytettäessä, että molempiin lento-ohjaimiin on yhdistetty yksi peräsinpoljinjärjestelmä.

** Myydään erikseen.*

THRUSTMASTER®

TCA SKY YOKE

Pre konzoly PlayStation®5 a PC*

Návod na použitie

Dôkladne si prečítajte pokyny uvedené v tomto manuáli **pred** inštaláciou produktu, **pred** akýmkoľvek použitím produktu a **pred** akoukoľvek údržbou. Nezabudnite dodržiavať bezpečnostné pokyny. Nedodržanie týchto pokynov môže viesť k nehodám a/alebo poškodeniu. Tento návod si uchovajte, aby ste sa k nemu mohli v budúcnosti odvolať.

**PC kompatibilita (Windows® 10/11) neboli testované ani schválené Sony Interactive Entertainment.*

TABLE OF CONTENTS

1. OBSAH BALENIA 6

2. TECHNICKÉ VLASTNOSTI.....7

3. INFORMÁCIE O POUŽÍVANÍ 10

4. INŠTALÁCIA BARANOV NA STÔL ALEBO DOSKU.....12

5. INŠTALÁCIA BARANOV DO KOKPITU 15

6. INŠTALÁCIA.....18

Na konzolách PlayStation®5 18

Na PC.....21*

7. MAPOVANIE PRE KONZOLY PLAYSTATION®5 30

8. MAPOVANIE PRE PC.....31

9. REŽIM KOMPATIBILITY 32

10. FUNKCIE.....35

Plynová páka 35

Ovládanie náklonu (kormidla) 36

Ovládanie pozdĺžneho sklonu.....37

Ovládanie náklonu (krídla).....38

Pozdĺžne vyváženie (trim).....39

8-smerový prepínač pohľadu 40

11. KOMPATIBILITA.....41

Konektivita 42

12. DVOJITÉ RIADENIE 44

Pripojenie 45

Prenos ovládacích prvkov 47

Používanie periférnych zariadení*.....51

Dôležité poznámky.....56

13. FAQ A TECHNICKÁ PODPORA.....60

TCA SKY YOKE

Užite si pohlcujúci zážitok s TCA SKY Yoke, ktorý vám poskytne plynulé a presné pilotovanie už od štartu.

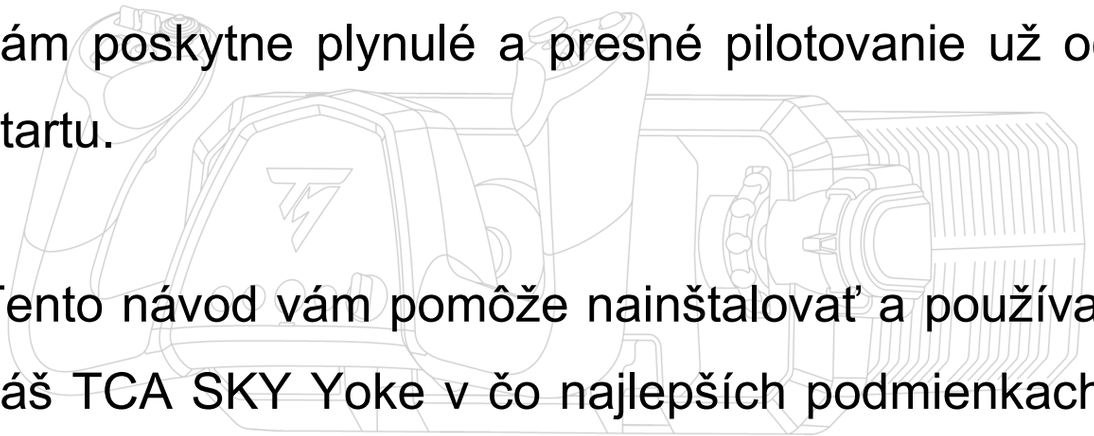

Tento návod vám pomôže nainštalovať a používať váš TCA SKY Yoke v čo najlepších podmienkach. Pred vzletom si dôkladne prečítajte návod a varovania: pomôžu vám vyťažiť z produktu maximálnu radosť.

Aktualizácia firmvéru

Aby barany TCA SKY Yoke správne fungovali s videohrami, je potrebné aktualizovať ich firmvér.

Na vykonanie aktualizácie máte **dve možnosti**:

Stiahnite si ovládač PC a jeho prispôsobené rozhranie pre ovládací panel Windows®:

1. Choďte na **https://support.thrustmaster.com/product/tca-sky-yoke-p/**
2. Odinštalujte starý ovládač a potom si stiahnite a nainštalujte nový ovládač dostupný v sekcii **Drivers** (Ovládače). Po dokončení inštalácie reštartujte počítač.
3. Otvorte aplikáciu **THRUSTMASTER FIRMWARE UPDATER** a aktualizujte firmvér riadiacich baranov na najnovšiu verziu.

ALEBO

Stiahnite si softvér My Thrustmaster Panel:

1. Choďte na **https://support.thrustmaster.com/product/tca-sky-yoke-p/**
2. Stiahnite si a nainštalujte softvér My Thrustmaster Panel dostupný v sekcii **Software** (Softvér) a postupujte podľa pokynov.

1. Obsah balenia

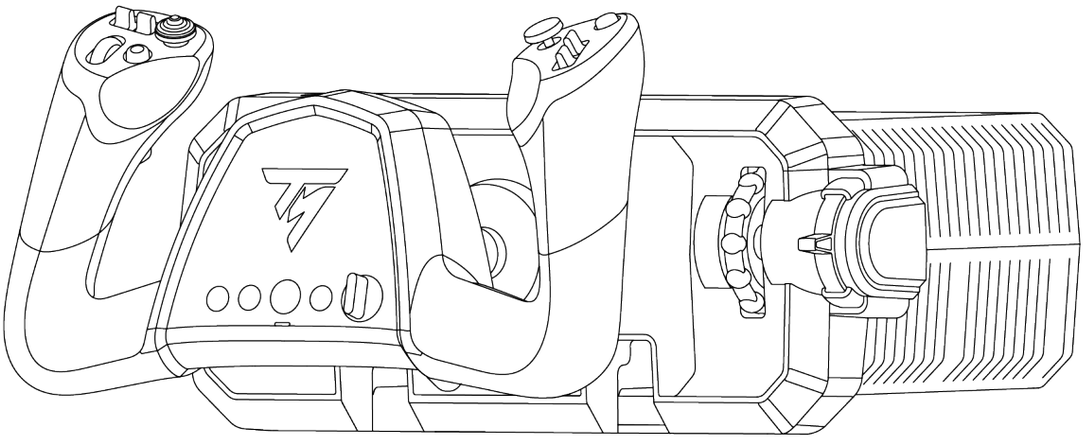

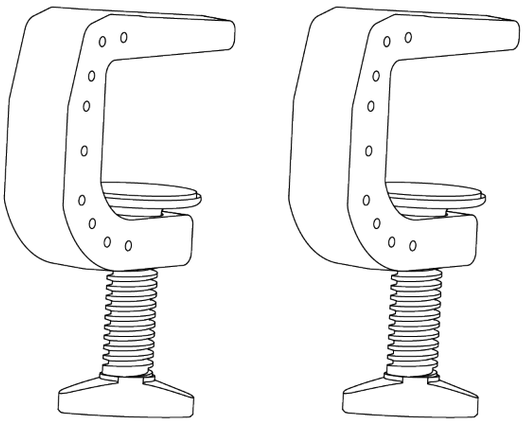



2. Technické vlastnosti

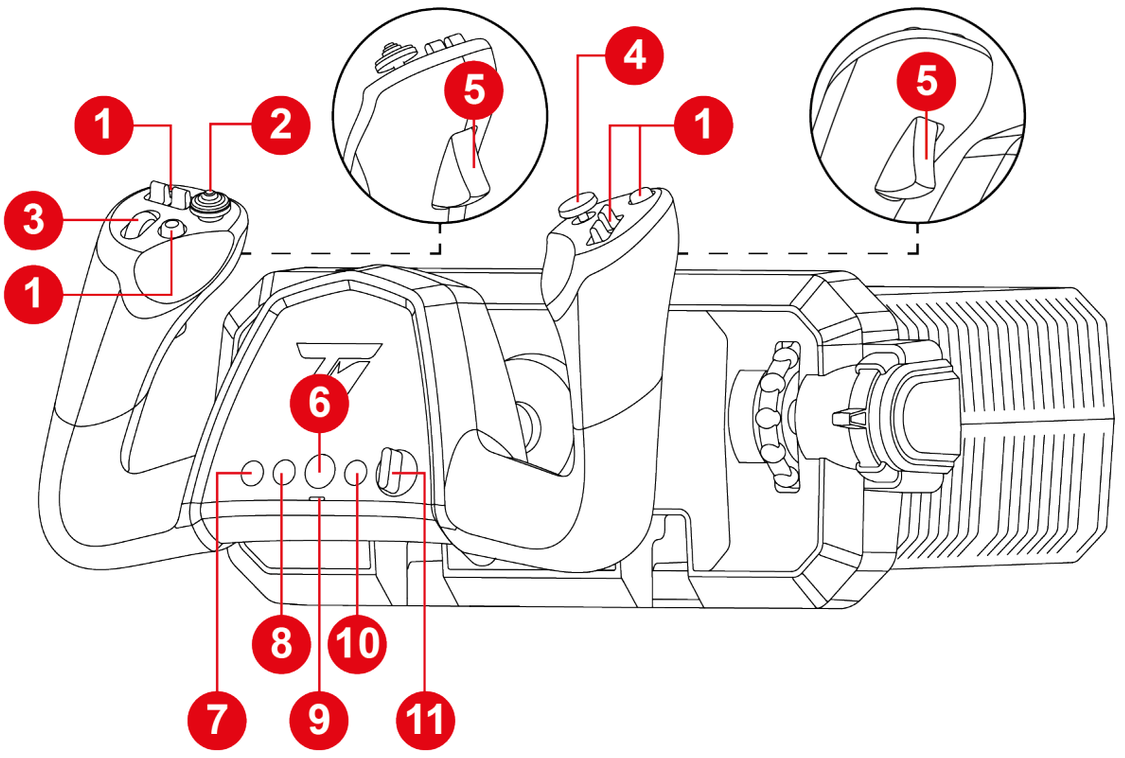

1. Akčné tlačidlá
2. 8-smerový prepínač pohľadu
3. Rolovacie koliesko
4. Analógová mini-páčka
5. Analógové spúšte s funkciou kormidla
6. PS tlačidlo
7. Tlačidlo MODE
8. Tlačidlo CREATE na konzolách PS5®
9. LED v režime kompatibility (červená alebo zelená)
10. Tlačidlo OPTIONS na konzolách PS5®
11. Prepínač voličov (päť polôh)

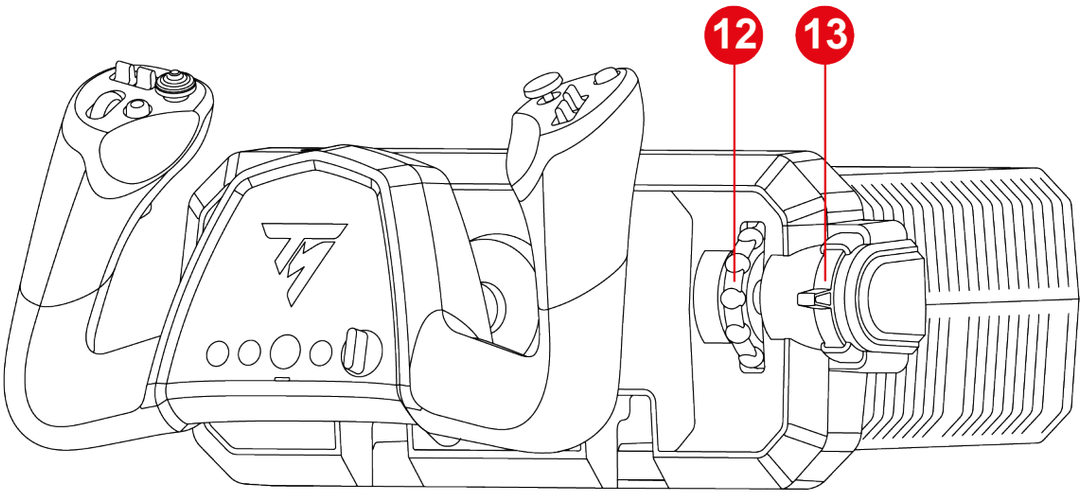

12. Vyvažovacie koliesko (trim)
13. Zabudovaná plynová páka

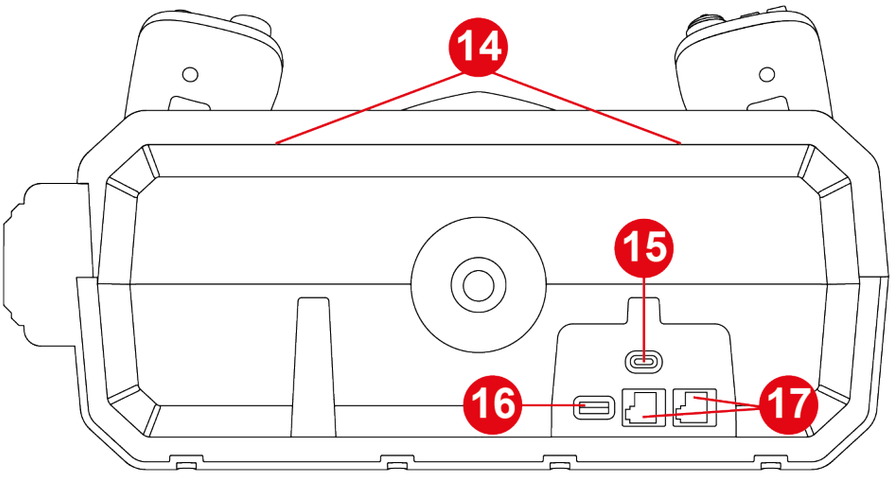

14. Montážny držiak na príslušenstvo (predáva sa samostatne)
15. USB-C port
16. USB-A port
17. RJ12 porty

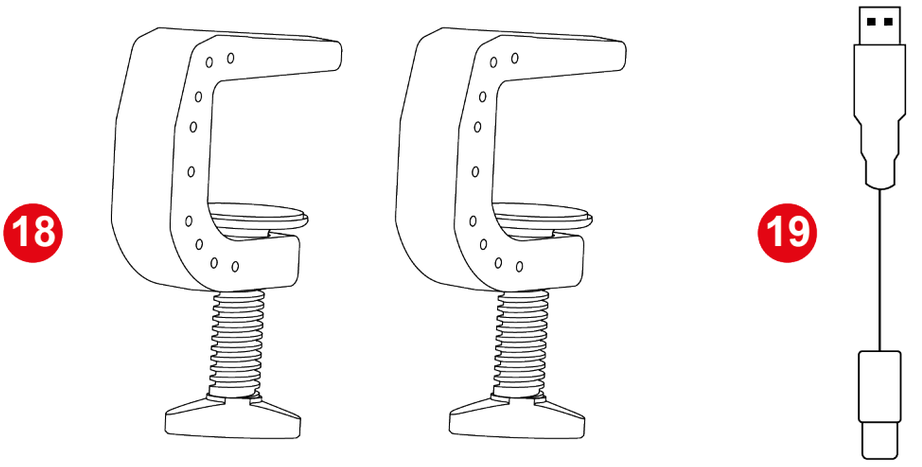

18. Systém pevného upevnenia svorky

19. USB-C – USB-A kábel

3. Informácie o používaní



Dokumentácia

Pred použitím tohto produktu si dôkladne prečítajte túto dokumentáciu a uchovajte ju pre budúce použitie.

Nebezpečenstvo priškripnutia

Pri používaní baranov TCA SKY Yoke nikdy nedávajte prsty do priestoru medzi základňou a osou baranov.

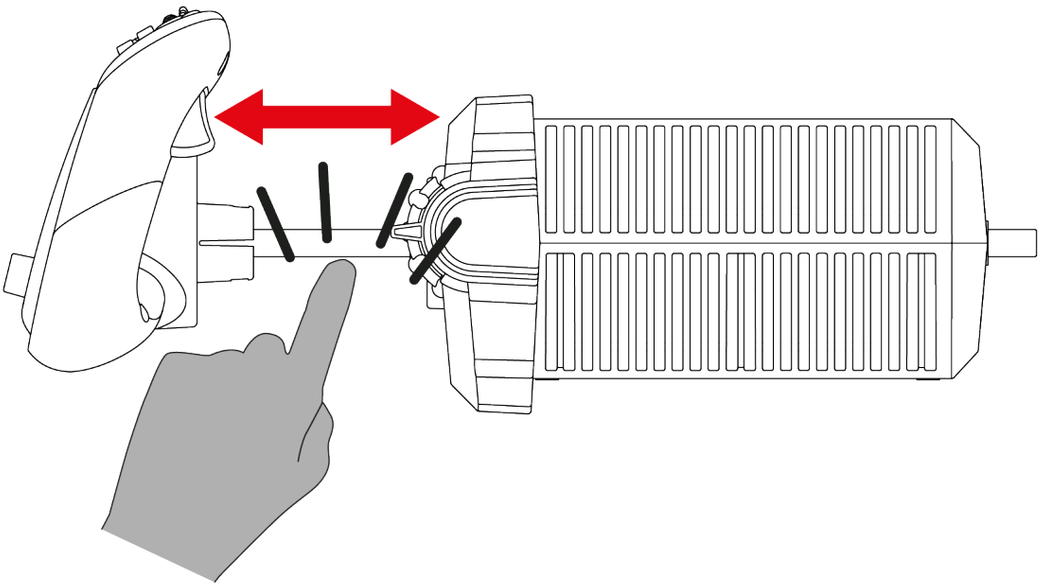

4. Inštalácia baranov na stôl alebo dosku



- Barany musia byť vždy namontované na stabilnej podpere. Ak používate barany na nestabilnej podpere (napríklad na kolenách), pohyby podpery ovplyvnia správanie primárnych letových osí (sklon a rolovanie).
- Umiestnite barany aspoň 10 cm od steny alebo obrazovky: keď na ne zatlačíte, ich os presahuje zadnú časť základne.
- Pred každým použitím si overte, či sú barany stále správne pripevnené k podpere, podľa pokynov v tomto manuáli.



Pevnosť opory

- Tento typ montáže je vhodný pre stoly a dosky s hrúbkou 10 – 45 mm.
- Je prísne zakázané montovať barany na sklenený stôl.

1. Položte barany na stôl alebo dosku.

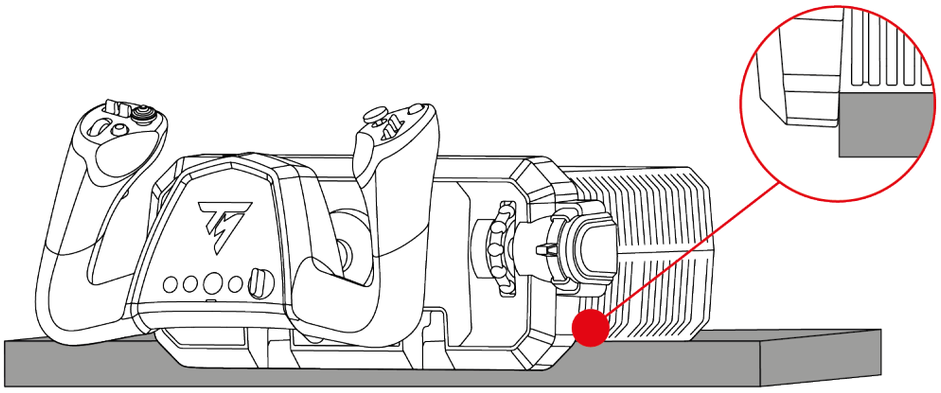

Pri ukladaní baranov na stôl alebo dosku ich pridržte, aby sa nepreklopili dopredu.

2. Vložte montážne držiaky do otvorov na vnútornej strane podstavca. Uistite sa, že zárezy na držiakoch sú správne umiestnené vo vnútri podstavca.

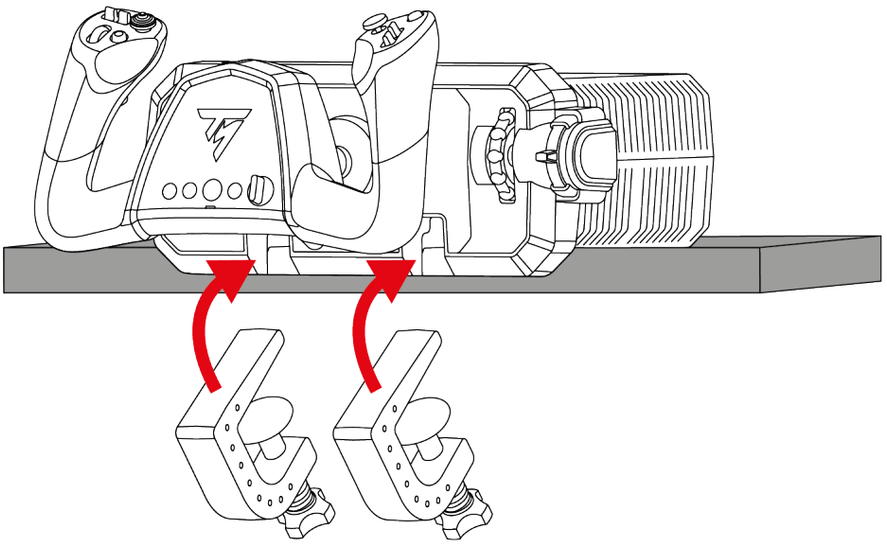

3. Utiahnite upínacie skrutky, kým nebudú barany úplne stabilné.

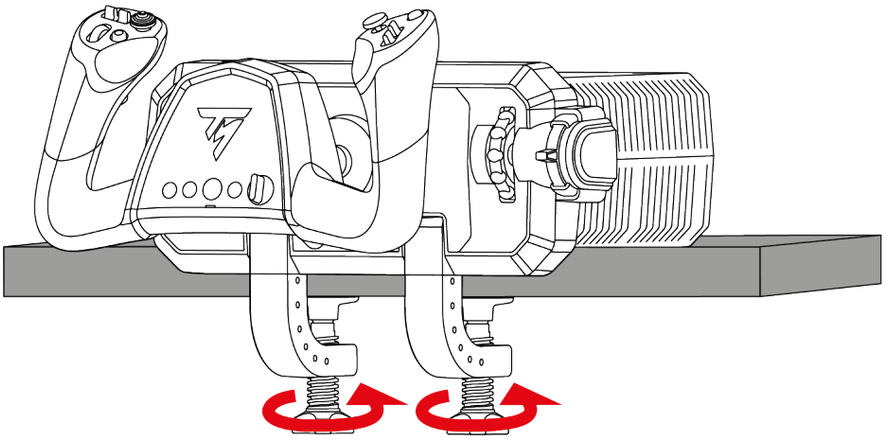

Nebezpečenstvo štipnutia

Nikdy nenechávajte prst medzi montážnym držiakom a stolom alebo doskou pri utiahnutí upínacej skrutky.

5. Inštalácia baranov do kokpitu



- Barany musia byť vždy namontované na stabilnej podpere. Ak používate barany na nestabilnej podpere (napríklad na kolenách), pohyby podpery ovplyvnia správanie primárnych letových osí (pozdĺžny sklon a náklon).
- Aby ste predišli poškodeniu baranov, overte si u výrobcu kokpitu alebo technickej podpory, či je kokpit kompatibilný s produktmi Thrustmaster. Thrustmaster nepreberá žiadnu zodpovednosť za nedodržanie týchto pokynov.
- Na pripevnenie baranov k podpere použite skrutky M5 (nie sú súčasťou balenia).
- Vo vnútri podstavca nesmie maximálna dĺžka skrutky presiahnuť 30 mm, aby nedošlo k poškodeniu základne.

Na pripevnenie baranov ku kokpitu* alebo pevnej podpere* použite tri závitové otvory na spodnej strane zariadenia a tri skrutky **M5** (nie sú súčasťou balenia).

Uistite sa, že skrutky nepresahujú 30 mm vo vnútri základne.

Rozmery montážnej šablóny:

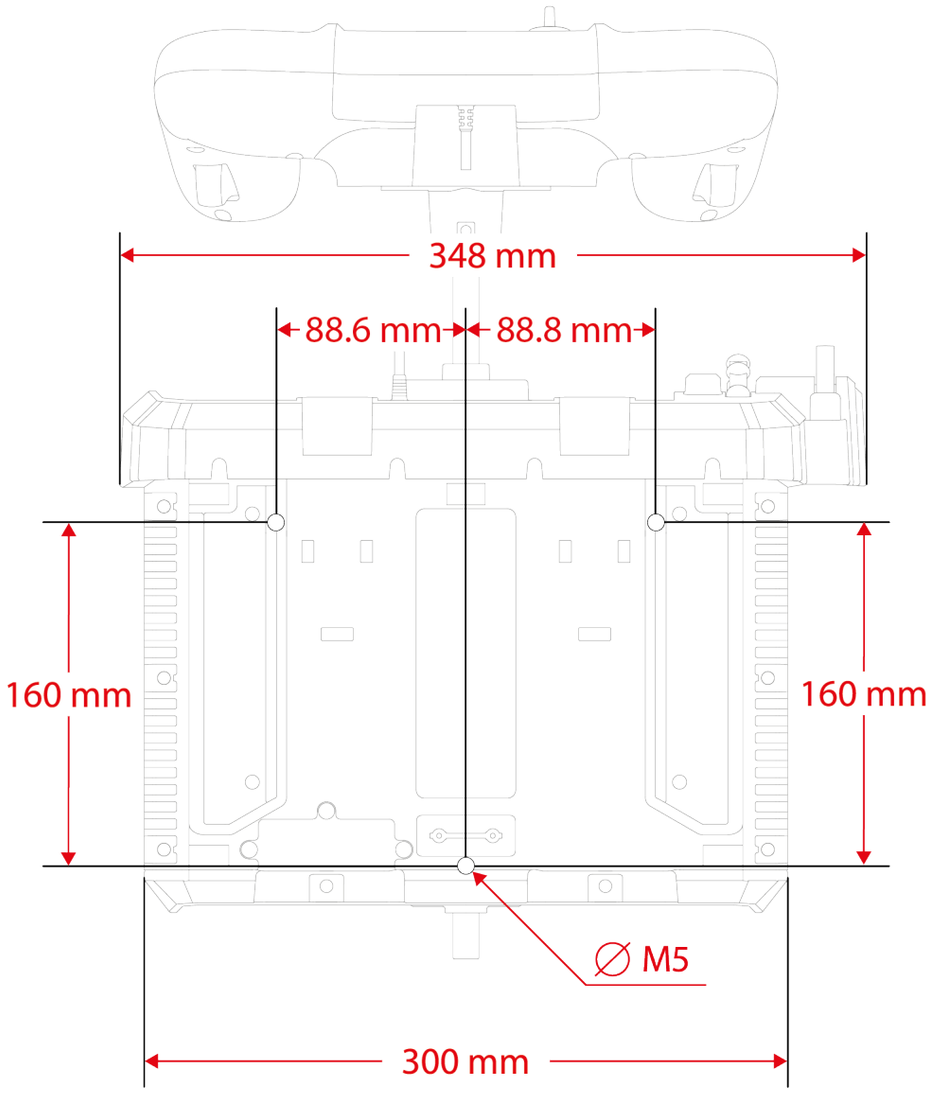

*Nie je zahrnuté

Montážnu šablónu si môžete stiahnuť tu: **https://support.thrustmaster.com/product/tca-sky-yoke-p/**. Vytlačte si šablónu a potom ju preneste na podperu, aby ste pripravili otvory na montáž.

6. Inštalácia

Na konzolách PlayStation®5

1

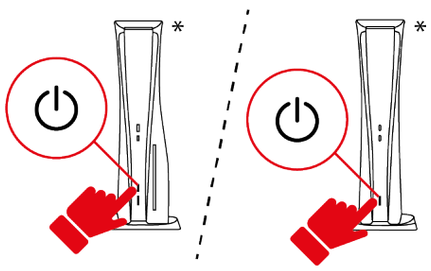

2

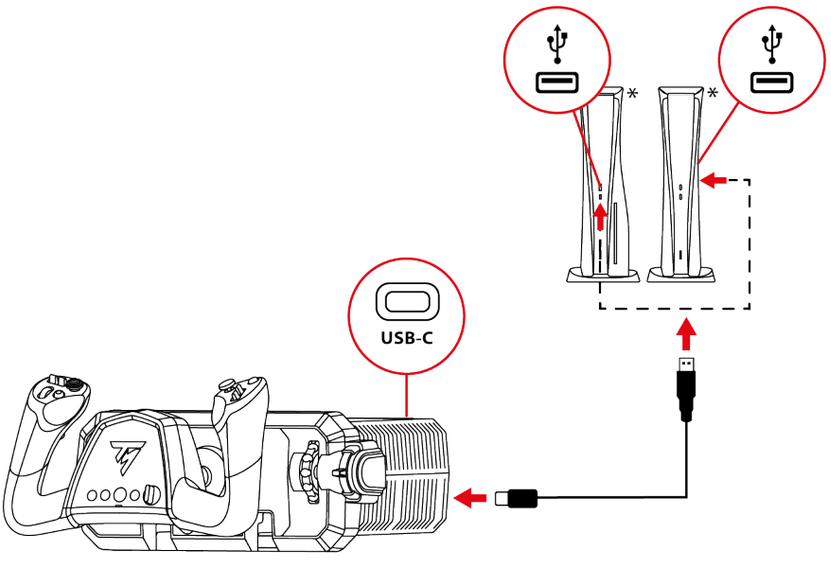

3

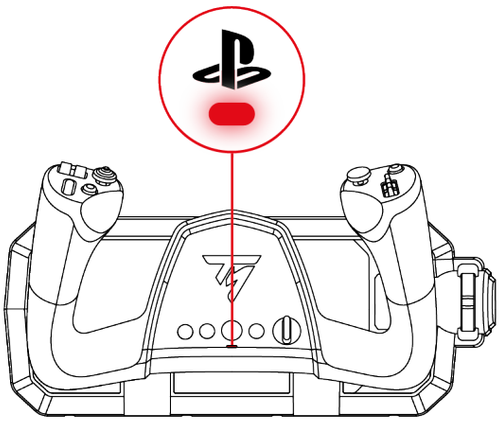

**Nie je zahrnuté*

1. Zapnite konzolu.
2. Pripojte kábel USB-C – USB-A do USB-C portu baranov a do USB-A portu na konzole.
3. LED pod tlačidlom by mala byť červená.
4. Ak LED nie je červená, zmeňte režim kompatibility podľa postupu uvedeného **tu**.
5. Stlačte tlačidlo na pripojenie baranov k vášmu profilu.

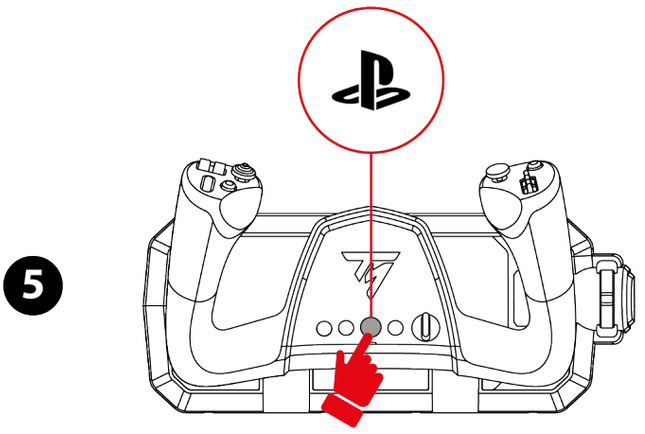

6. Spustite kompatibilnú hru, ktorá podporuje režim Flight Stick.

Teraz ste pripravení hrať!

Kompatibilné hry

- Na konzolách PlayStation®5 sú barany TCA SKY Yoke kompatibilné iba s hrami, ktoré podporujú režim Flight Stick.
- Zoznam kompatibilných hier pre PlayStation®5 konzoly je dostupný tu: **https://support.thrustmaster.com/product/tca-sky-yoke-p/**

  V sekcii **Games settings** (Nastavenia hier) vyberte **PlayStation® Games list** (Zoznam hier pre PlayStation®). Tento zoznam sa pravidelne aktualizuje.

*Na PC**

Pri inštalácii baranov TCA SKY Yoke na PC* máte **dve možnosti**: použiť PC ovládač a jeho prispôsobené rozhranie pre ovládací panel Windows®, **alebo** použiť softvér My Thrustmaster Panel.

Obe metódy vám umožňujú používať TCA SKY Yoke za rovnakých podmienok.

**PC kompatibilita (Windows® 10/11) neboli testované ani schválené Sony Interactive Entertainment.*

S ovládacím panelom

1



2

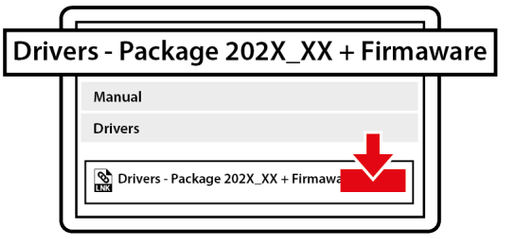

3

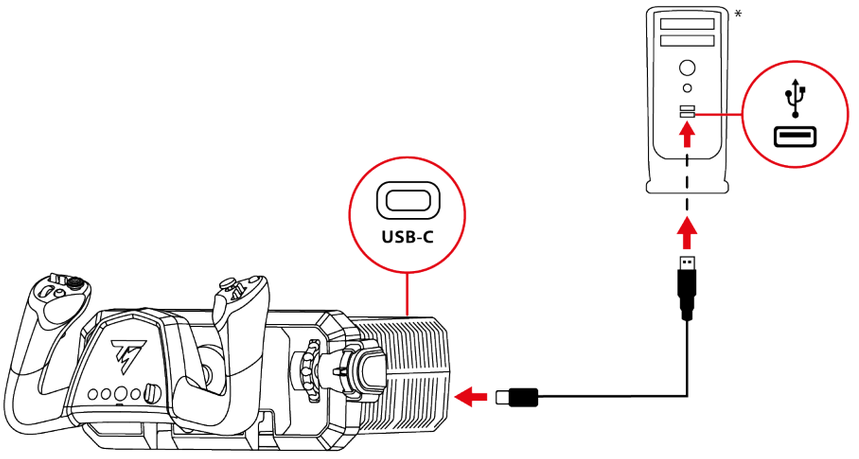

4

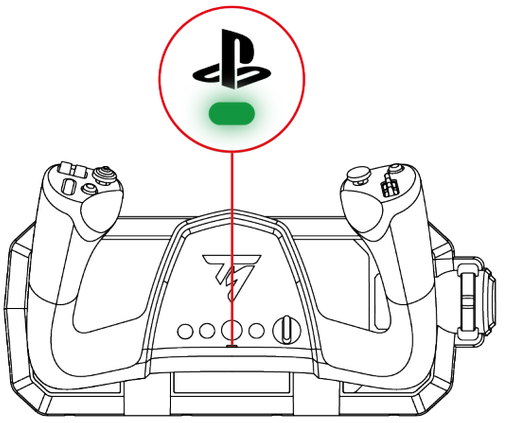

*Nie je zahrnuté

1. Navštívte:
   https://support.thrustmaster.com/product/tca-sky-yoke-p/
2. Stiahnite si a nainštalujte PC ovládač a jeho prispôsobené rozhranie pre ovládací panel Windows®.
3. Keď je PC ovládač nainštalovaný, pripojte kábel USB-C – USB-A do USB-C portu baranov a do USB-A portu na PC.
4. LED pod tlačidlom by mala svietiť zeleno.
5. Ak LED nie je zelená, zmeň režim kompatibility podľa postupu uvedeného **tu**.

Teraz ste pripravení hrať!

Ovládací panel:

Ak chcete pristupovať k ovládaciemu panelu, vyberte **Štart**, zadajte do vyhľadávacieho poľa **Control Panel** alebo **Ovládací panel** a potom kliknite na **Control Panel** alebo **Ovládací panel** (vo Windows® 10/11).



Zobrazí sa dialógové okno **Herné ovládače** (**Game Controllers**). Zariadenie sa zobrazí pod názvom **TCA SKY YOKE** so stavom **OK**.

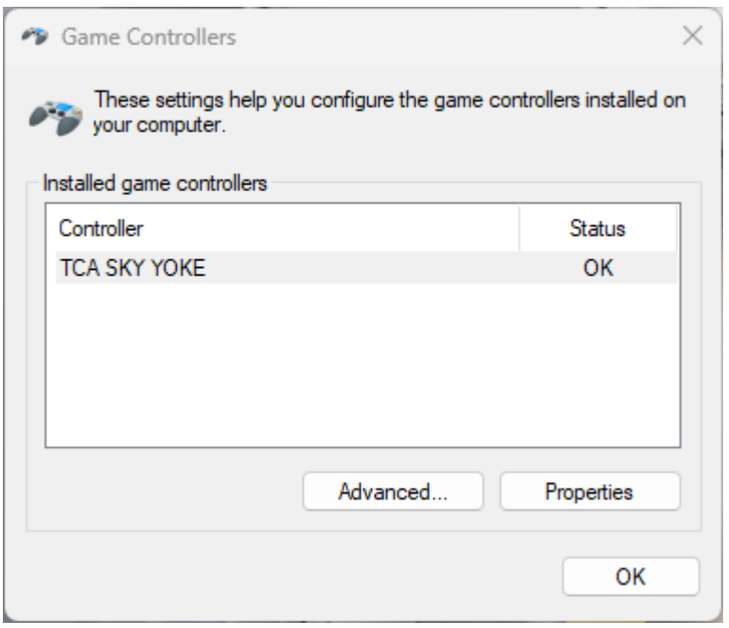

V dialógovom okne **Herné ovládače** (**Game Controllers**) kliknite na **Vlastnosti** (**Properties**), aby ste zobrazili a otestovali všetky funkcie.

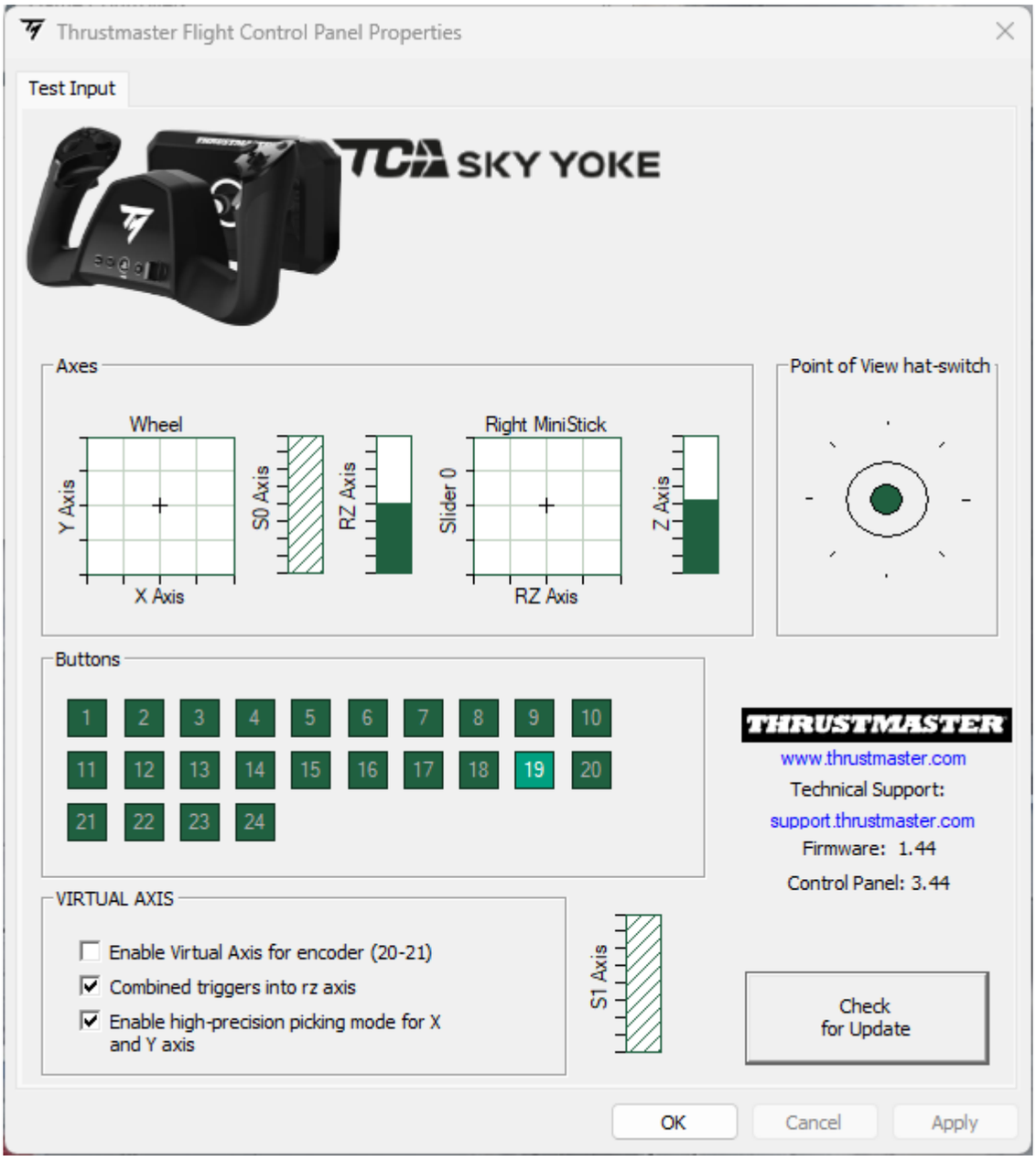

So softvérom My Thrustmaster Panel

1

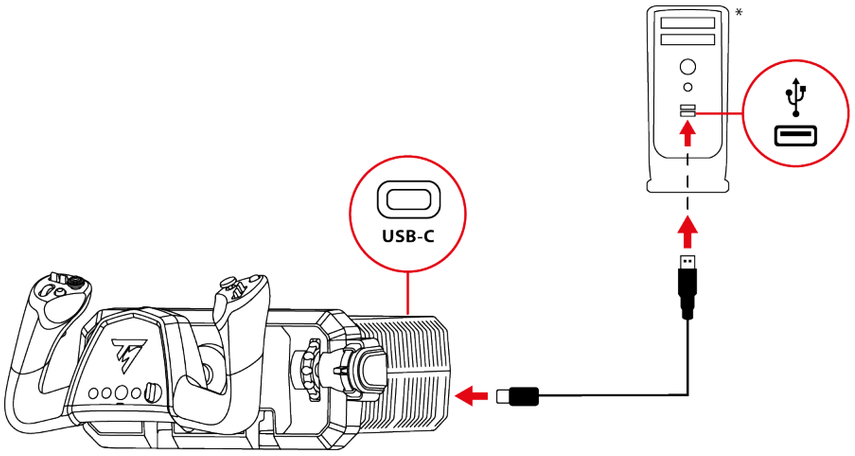

2



3

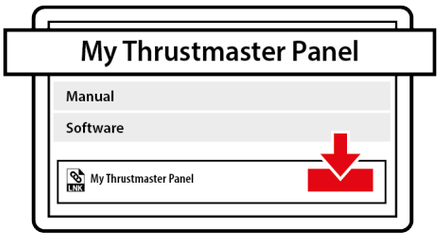

4

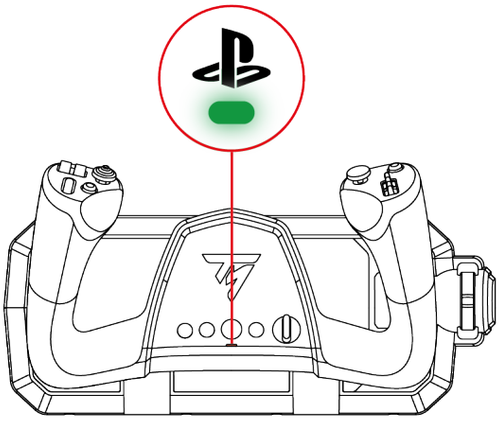

*Nie je zahrnuté

1. Pripojte kábel USB-C – USB-A do USB-C portu baranov a do USB-A portu na PC.
2. Navštívte:

   https://support.thrustmaster.com/product/tca-sky-yoke-p/
3. Stiahnite si a nainštalujte softvér **My Thrustmaster Panel** dostupný v sekcii **Softvér** a postupujte podľa pokynov.
4. LED pod tlačidlom by mala svietiť zeleno.
5. Ak LED nie je zelená, zmeň režim kompatibility podľa postupu uvedeného **tu**.

Teraz ste pripravení hrať!

My Thrustmaster Panel:

Pre prístup k softvéru My Thrustmaster Panel vyberte **Štart** a potom napíšte **My Thrustmaster Panel** do vyhľadávacieho panela.

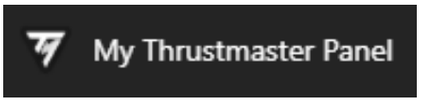

Spustí sa softvér **My Thrustmaster Panel**. Príslušenstvo sa zobrazí na obrazovke s názvom **TCA SKY YOKE.**

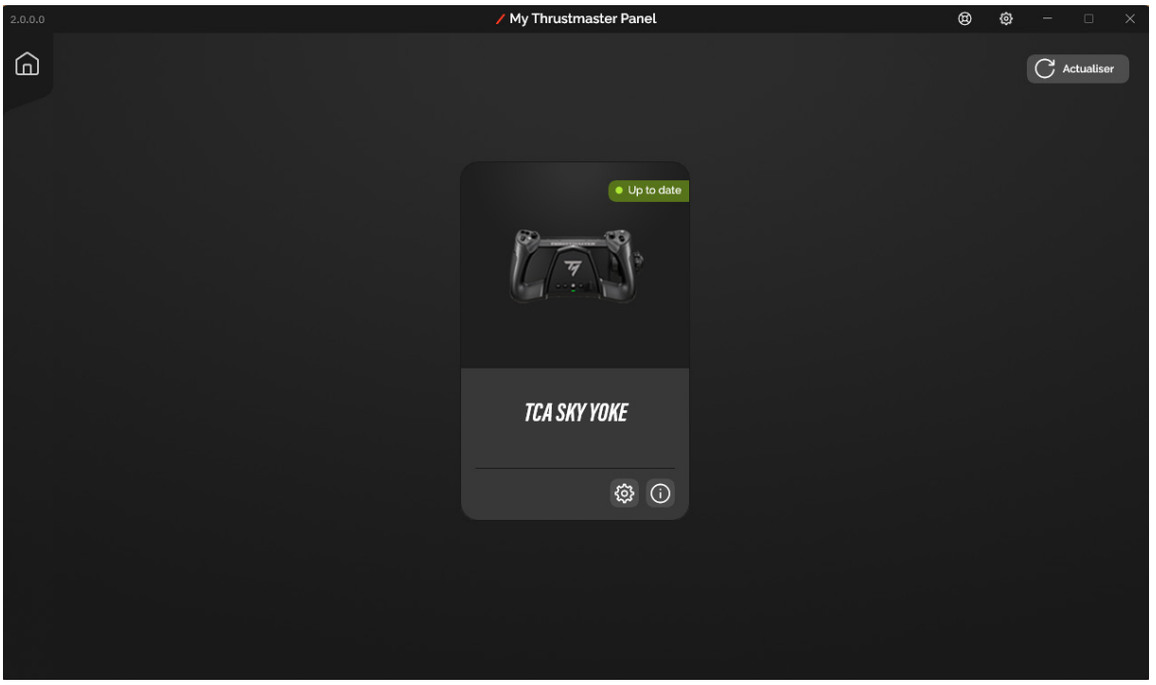

Kliknite na **TCA SKY Yoke** a potom na kartu **SETTINGS** (**Nastavenia**) alebo **TESTING** (**Testovanie**), aby ste zobrazili a otestovali všetky funkcie.

Karta **SETTINGS** (**Nastavenia**)

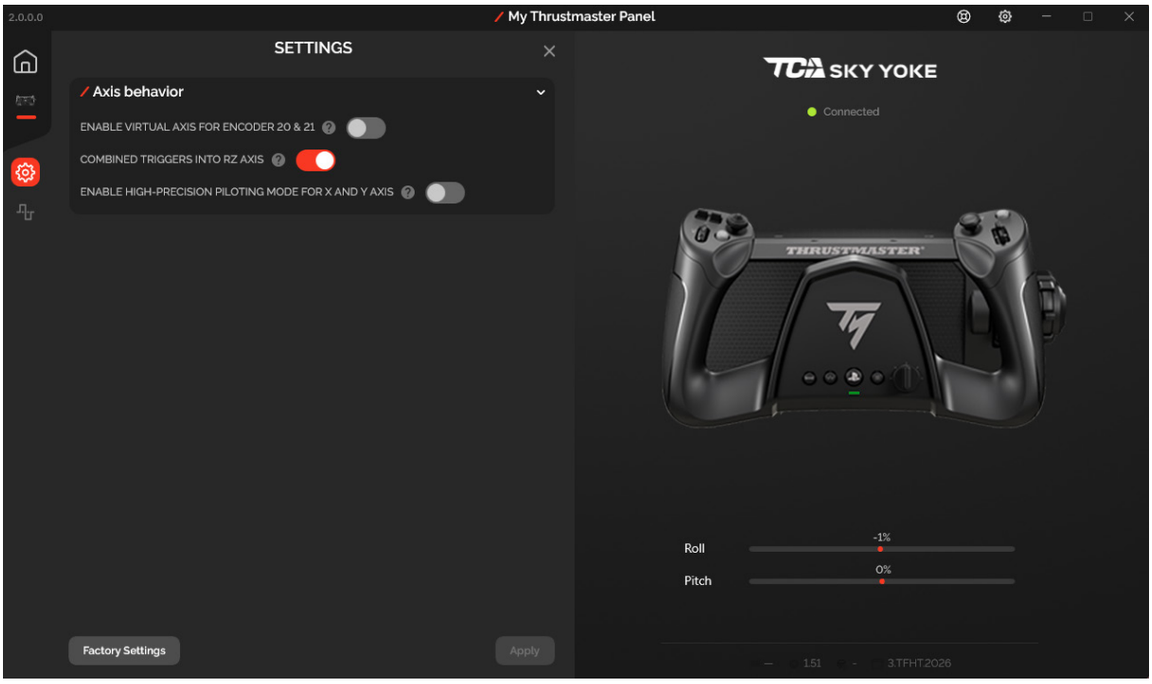

Karta **TESTING** (**Testovanie**)

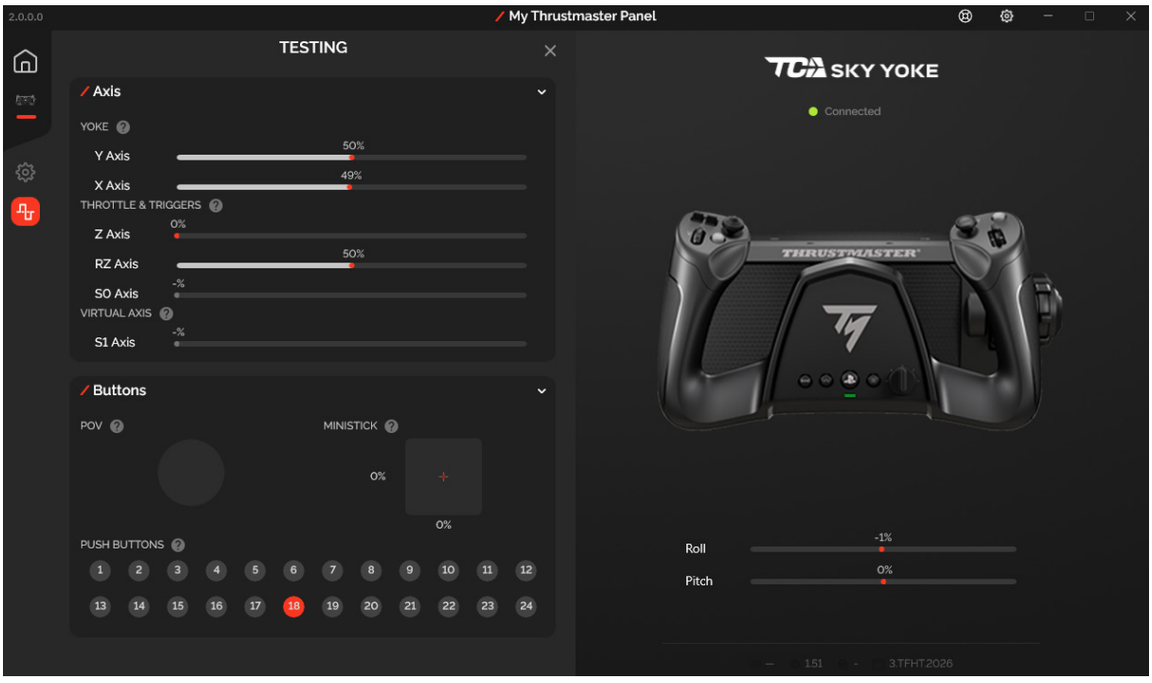

7. Mapovanie pre konzoly PlayStation®5

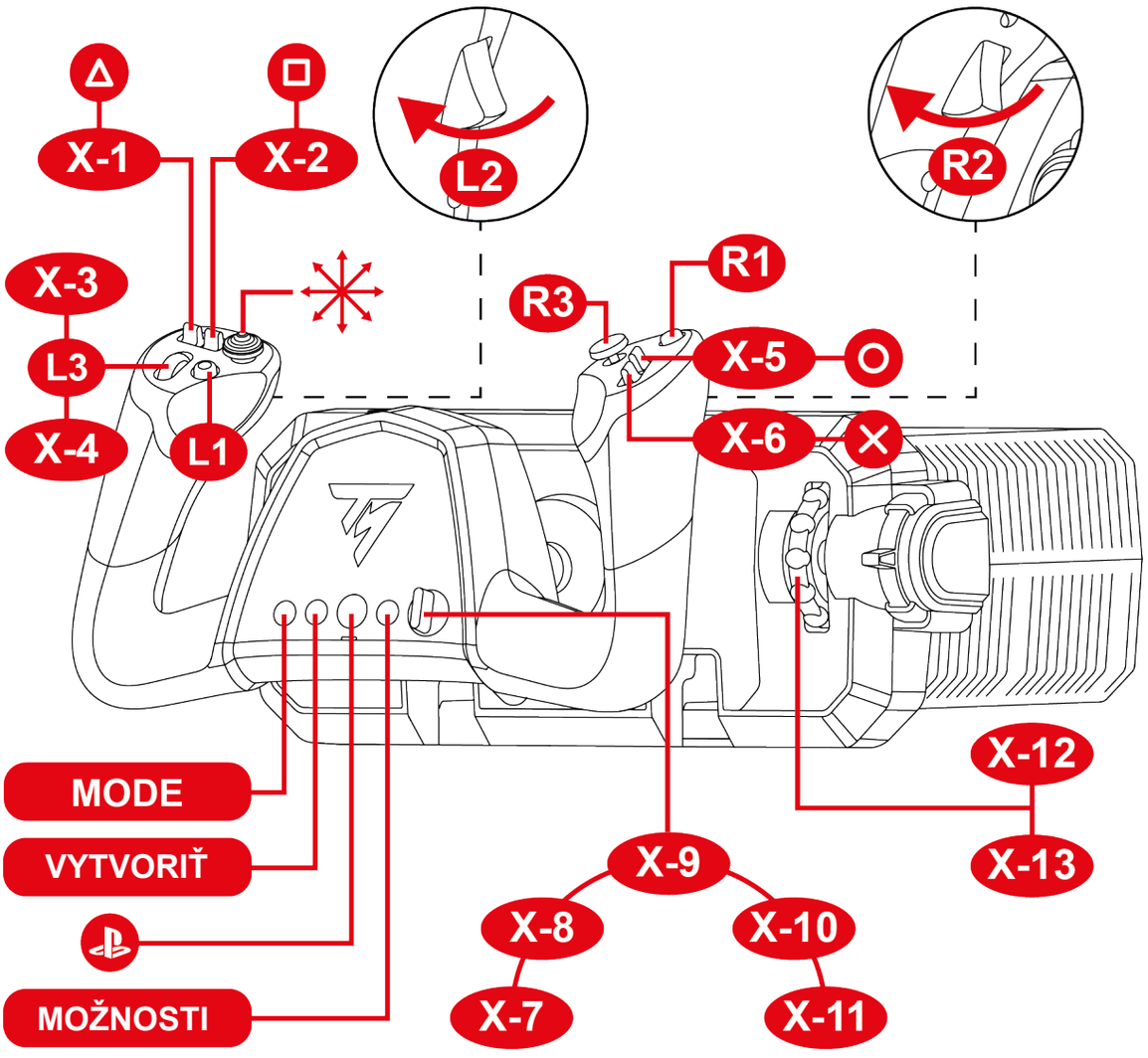

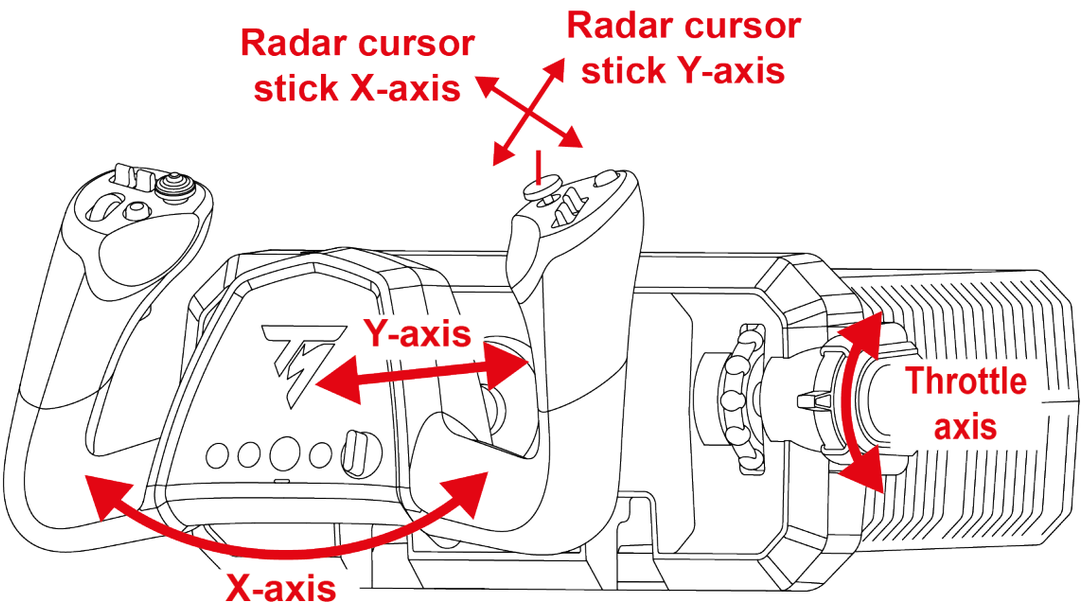

8. Mapovanie pre PC

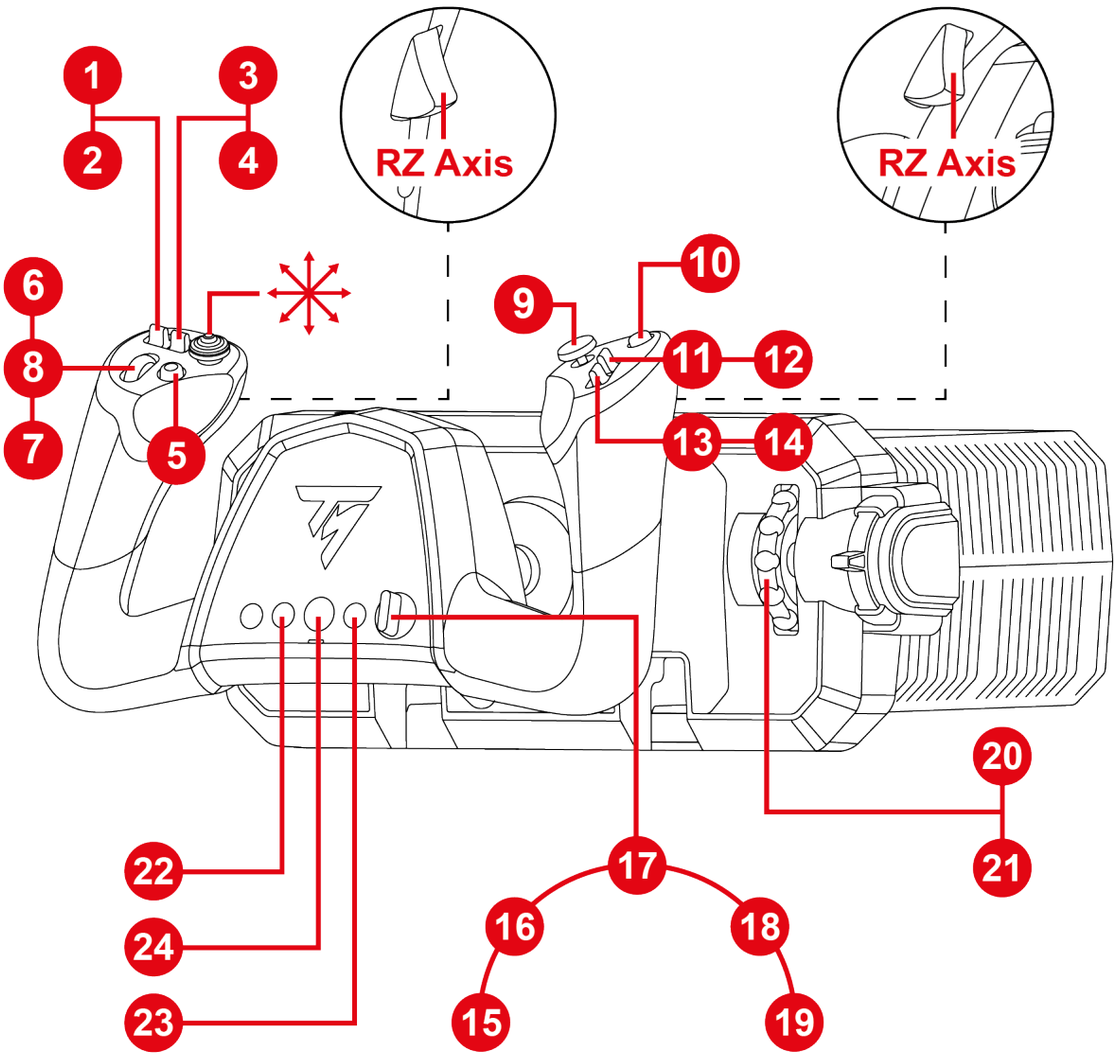

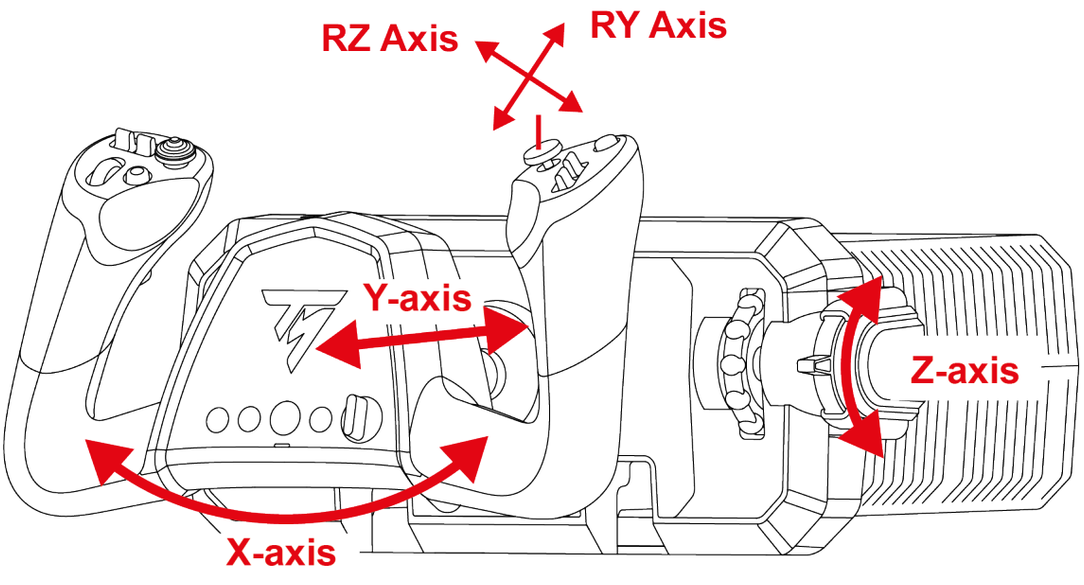

9. Režim kompatibility

Barany majú dva režimy kompatibility:

- Na konzolách PlayStation®5 vyberte režim PlayStation®5 (červená LED).
- Na PC vyberte PC režim (zelená LED).

LED farba	Režim
	PlayStation®5 (predvolený režim)
	PC

Na zmenu režimu kompatibility:

1. Stlačte a podržte tlačidlo MODE 3 sekundy, kým nezačne blikať LED pod tlačidlom .

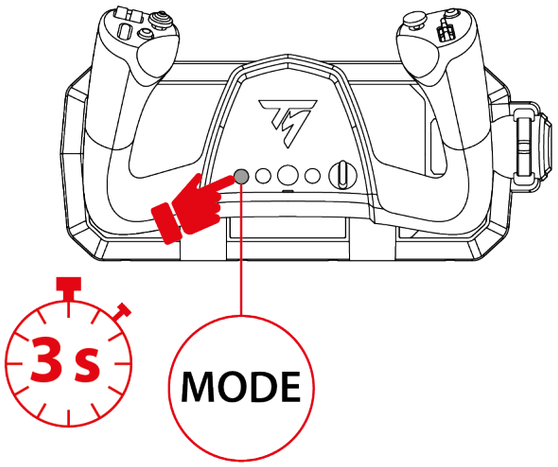

2. Stlačte tlačidlo MODE a vyberte si kompatibilný režim podľa vlastného výberu.

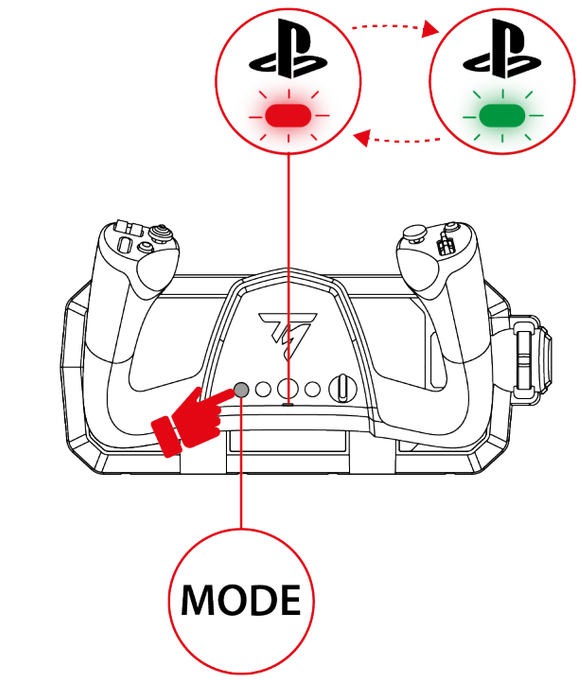

3. Keď je režim kompatibility vybraný, počkajte päť sekúnd. Režim sa potvrdí, keď LED pod tlačidlom prestane blikať.

4. Na konzolách PlayStation®5 stlačte tlačidlo na pripojenie baranov k vášmu profilu.

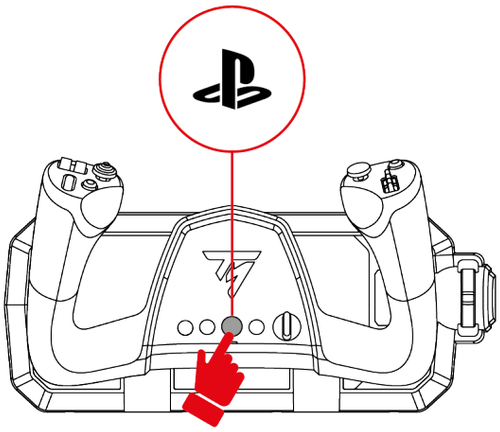

10. Funkcie

Plynová páka

Plynová páka riadi ťah motora.

Na zvýšenie ťahu motora zatlačte plynovú páku vyššie.

Na zníženie ťahu motora stlačte plynovú páku nadol.

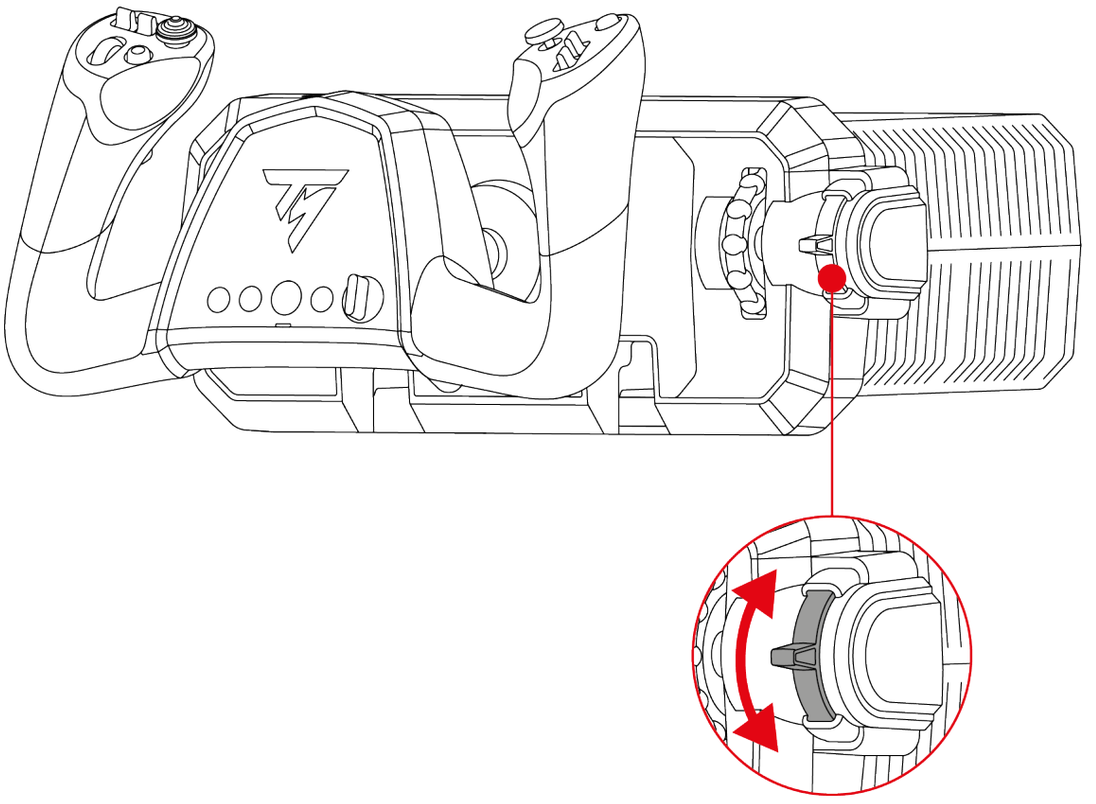

Ovládanie náklonu (kormidla)

Analógové spúšte vám umožňujú ovládať kormidlo lietadla a simulujú pohyb pedálov kormidla.

Na otočenie nosa lietadla doľava postupne stlačte ľavú spúšť.
Na otočenie nosa lietadla doprava postupne stlačte pravú spúšť.

Tieto pohyby otáčajú lietadlo okolo jeho zvislej osi a umožňujú vám ovládať jeho vybočenie.

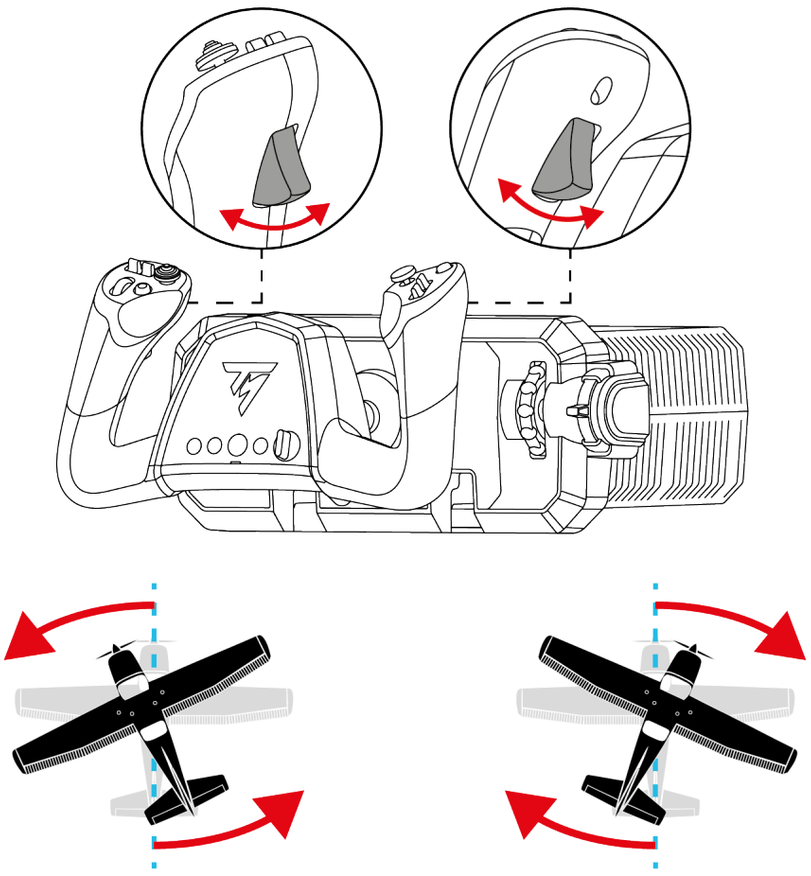

Ovládanie pozdĺžneho sklonu

Barany vám umožňujú ovládať pozdĺžny sklon lietadla.

Ak chcete zdvihnúť nos lietadla, potiahnite riadiace barany smerom k sebe.
Ak chcete sklopiť nos lietadla, zatlačte riadiace barany dopredu.

Tieto pohyby otáčajú lietadlo okolo jeho priečnej osi a umožňujú vám ovládať pozdĺžny sklon.

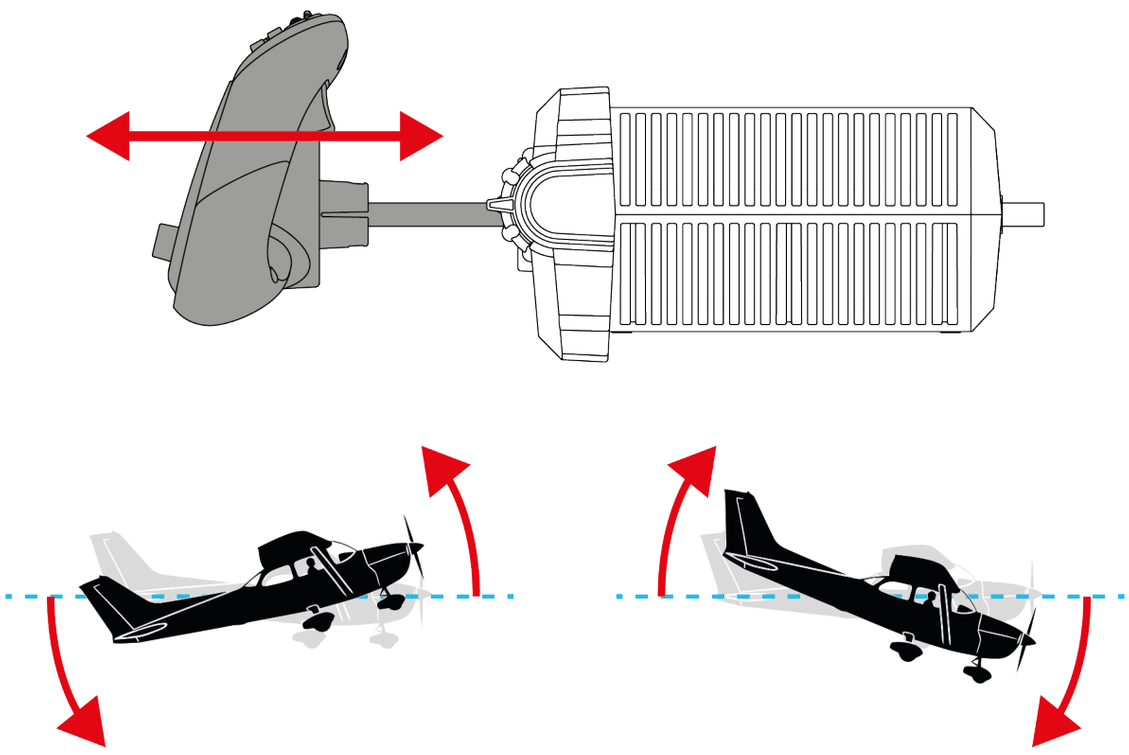

Ovládanie náklonu (krídla)

Barany vám umožňujú ovládať náklon lietadla.

Ak chcete lietadlo nakloniť doľava, otočte riadiace barany doľava.
Ak chcete lietadlo nakloniť doprava, otočte riadiace barany doprava.

Tieto mechanizmy otáčajú lietadlo okolo jeho pozdĺžnej osi a umožňujú vám ovládať náklon.

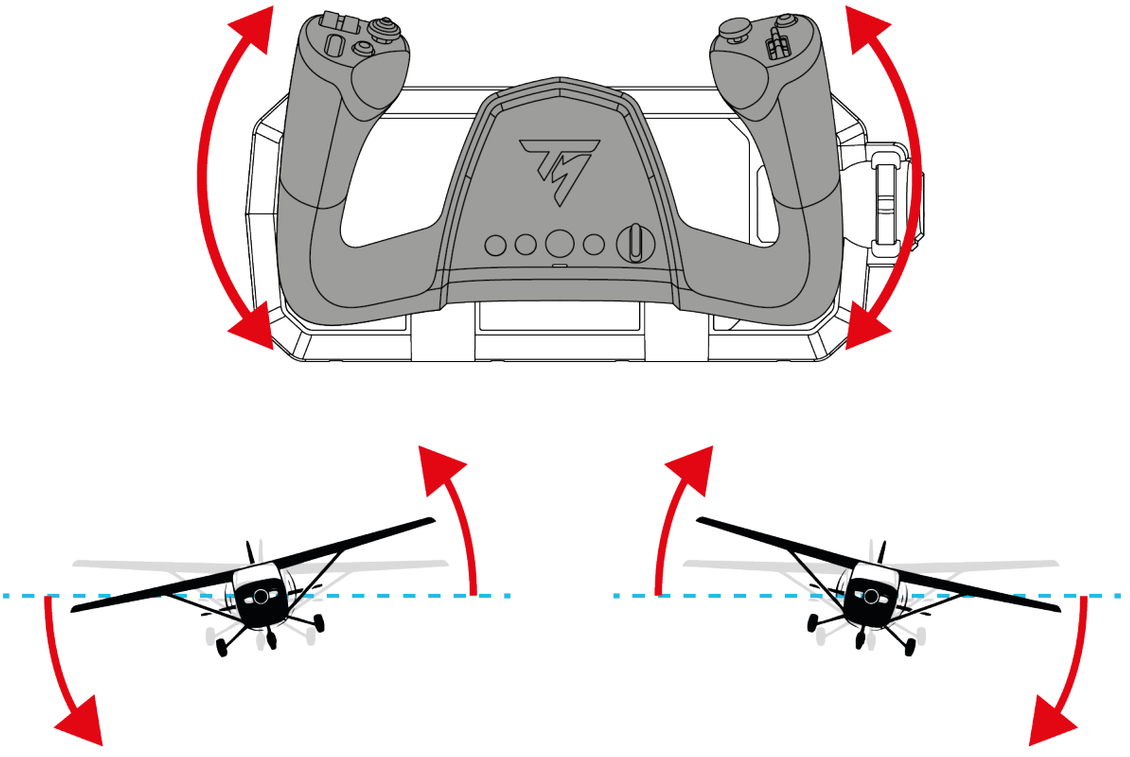

Pozdĺžne vyváženie (trim)

Vyvažovacie koliesko vám umožňuje nastaviť pozdĺžne vyváženie lietadla.

Ak chcete lietadlo vyvážiť tak, aby udržiavalo nos hore, otočte vyvažovacie koliesko nadol.
Ak chcete lietadlo vyvážiť tak, aby udržiavalo nos dole, otočte vyvažovacie koliesko nahor.

Toto ovládanie znižuje potrebu korekcií riadiacimi baranmi na udržanie požadovanej polohy lietadla a zvyšuje pohodlie počas dlhých letov.

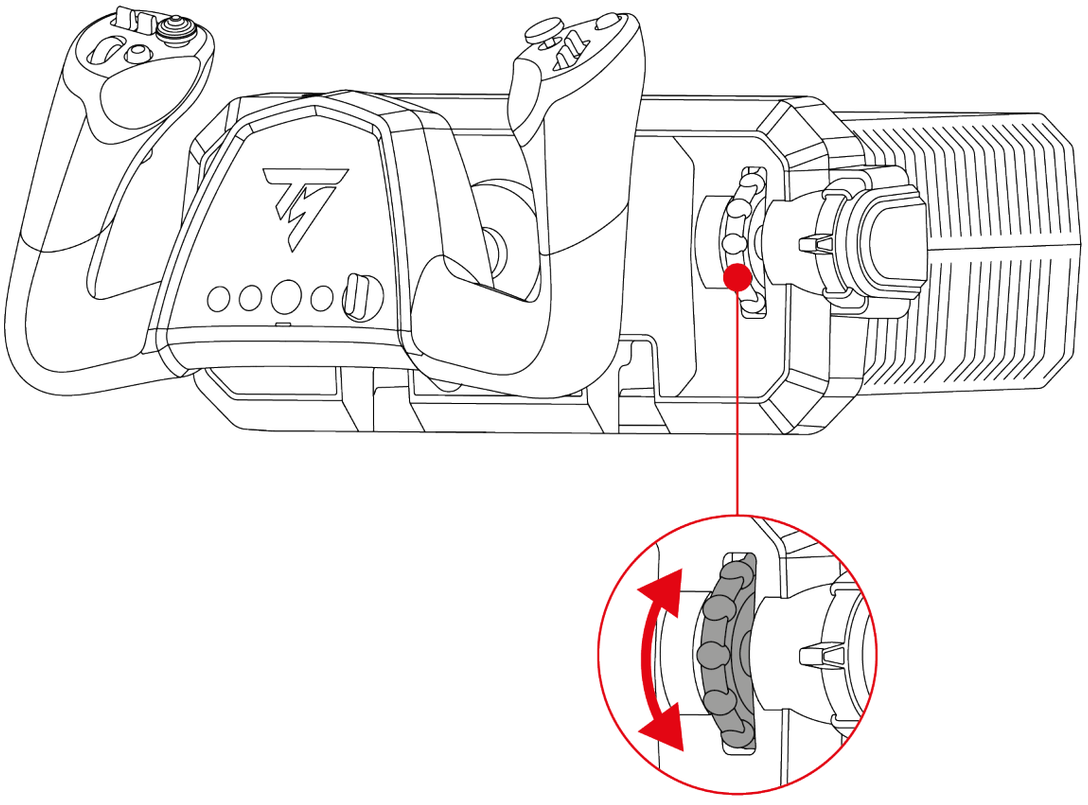

8-smerový prepínač pohľadu

Barany TCA SKY Yoke majú 8-smerový prepínač pohľadu, ktorý vám umožňuje sledovať okolie lietadla v hrách, ktoré túto funkciu podporujú.

V konfiguračnej ponuke hry môžete jednotlivým smerom 8-smerového prepínača pohľadu priradiť rôzne pohľady: dozadu, doľava, doprava alebo vonkajšie pohľady.

8-smerovému prepínaču pohľadu môžete priradiť aj iné funkcie (streľba,..).

11. Kompatibilita

Barany TCA SKY Yoke sú kompatibilné s pedálmi kormidla TFRP T.Flight Rudder Pedals* a s plynovým kvadrantom TCA SKY Quadrant**.

Systém pedálov kormidla TFRP* je kompatibilný so všetkými hrami, ktoré pedále kormidla podporujú.

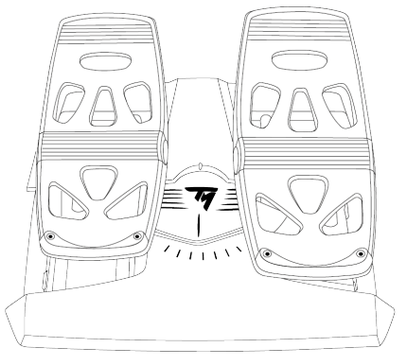

TFRP T.Flight Rudder Pedals*

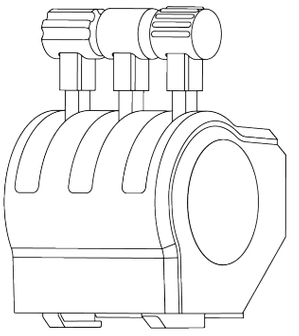

TCA SKY Quadrant**

Barany TCA SKY Yoke nie sú kompatibilné s kokpitmi, ktoré obsahujú simulátor pohybu. Pohyby kokpitu deformujú správanie primárnych letových osí (pozdĺžny sklon a náklon).

**Predávané samostatne*

***Dostupné neskôr*

Konektivita

Systém pedálov kormidla TFRP T.Flight Rudder Pedals* sa pripája k USB-A portu (cez T.RJ12 USB ADAPTER*) alebo k jednému z RJ12 portov na baranoch TCA SKY Yoke.

Plynový kvadrant TCA SKY Quadrant** sa pripája k USB-A portu alebo k niektorému z RJ12 portov na baranoch TCA SKY Yoke.

**Predávané samostatne*

***Dostupné neskôr*

Plynový kvadrant TCA SKY Quadrant* je dostupný v dvoch rôznych konfiguráciách:

- Ak vlastníte plynový kvadrant TCA SKY Quadrant*, predávaný samostatne: plynový kvadrant má USB-A konektor. Plynový kvadrant môžete pripojiť k USB-A portu alebo RJ12 tak , že najskôr vymeníte USB-A konektor za RJ12 konektor (nie je súčasťou balenia). Ak sa chcete dozvedieť, ako vymeniť USB-A konektor za RJ12, navštívte prosím **webovú stránku** technickej podpory Thrustmaster.
- Ak vlastníte plynový kvadrant predávaný s balíkom TCA SKY Yoke Flight Pack (verzia pre PlayStation)*: plynový kvadrant má konektor RJ12. Plynový kvadrant môžete pripojiť len k portu RJ12.

**Dostupné neskôr*

12. Dvojité riadenie

Systém dvojitého riadenia vám umožňuje pripojiť druhé barany TCA SKY Yoke* a zdieľať riadenie lietadla medzi inštruktorom a študentom.

Táto funkcia simuluje podmienky výcviku letu tým, že uľahčuje zdieľanie riadenia dvom používateľom.

Keď sú oboje barany prepojené:

- jeden používateľ ovláda hlavné letové osi (pozdĺžny sklon a náklon);
- obaja používatelia ovládajú tlačidlá (s výnimkami uvedenými v sekcii **Dôležité poznámky**).



- Systém Dvojitého Riadenia **funguje len na PC.**
- Oba barany musia byť modely TCA SKY Yoke PlayStation®5/PC.

**Predávané samostatne*

Pripojenie

1. Pripojte kábel **USB-C** – **USB-A** k portu **USB-C** na prvé barany (Barany inštruktora) a k portu **USB-A** na PC.
2. Pripojte kábel **USB-C** – **USB-A** k portu **USB-C** na druhé barany (Barany študenta) a k portu **USB-A** na Baranoch inštruktora.

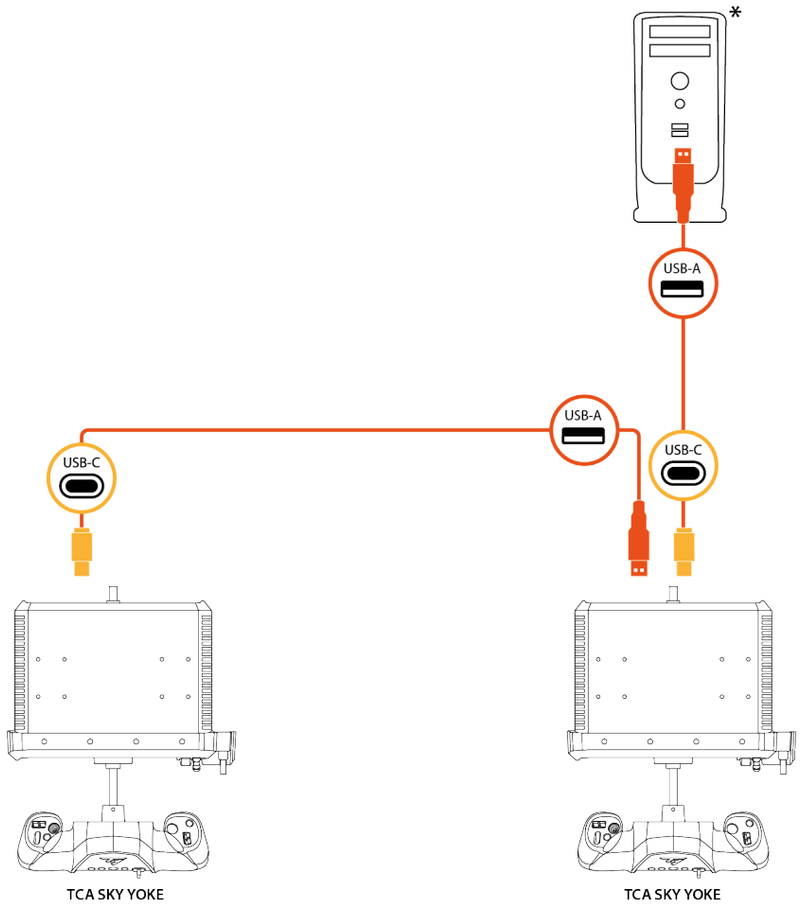

ŠTUDENT INŠTRUKTOR

**Nie je zahrnuté*



- Barany inštruktora sú priamo pripojené k PC. Druhé barany sú Barany študenta.
- Predvolene ovládajú hlavné letové osi (pozdĺžny sklon a náklon) Barany inštruktora. Barany študenta tieto osi nemôžu ovplyvniť.
- LED pod tlačidlom svieti len na baranoch, ktoré ovládajú primárne letové osi.
- Ak chcete preniesť kontrolu nad hlavnými letovými osami z inštruktora na študenta a naopak, postupujte podľa postupu uvedeného v sekcii **Prenos ovládacích prvkov**.

Prenos ovládacích prvkov

V konfigurácii Dvojitého Riadenia môžete prenášať kontrolu nad hlavnými letovými osami (pozdĺžny sklon a náklon) medzi inštruktorom a študentom.

LED pod tlačidlom  svieti len na baranoch, ktoré ovládajú primárne letové osi.

Inštruktor so študentom

Ak chcete odovzdať ovládanie hlavných letových osí (pozdĺžny sklon a náklon) z inštruktora na študenta, stlačte tlačidlo **R1** na baranoch inštruktora.

LED na Baranoch inštruktora zhasne a následne sa rozsvieti na Baranoch študenta.

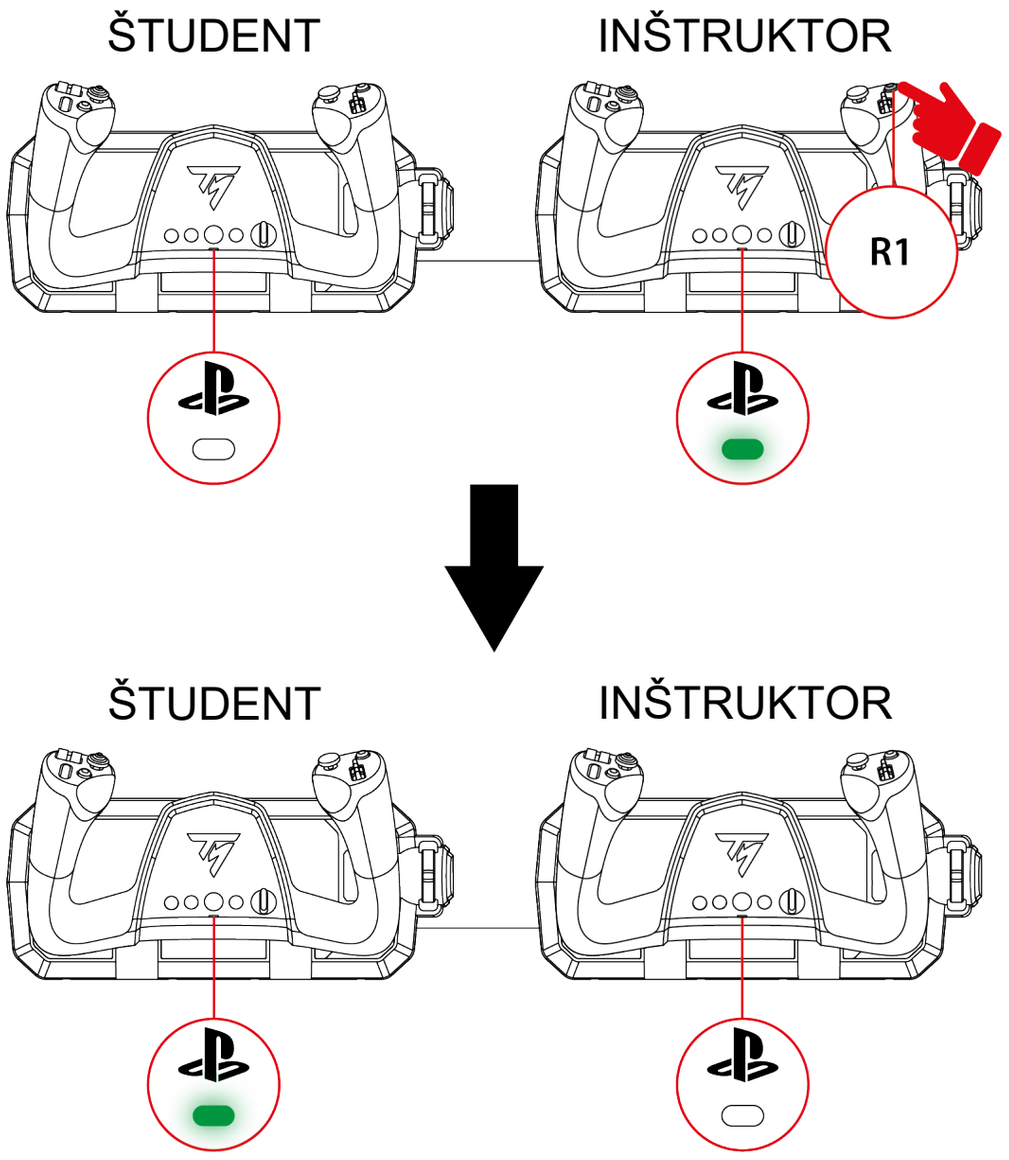

Študent inštruktorovi

Aby inštruktor okamžite znovu získal kontrolu nad hlavnými letovými osami (pozdĺžny sklon a náklon), pohnite jednou z hlavných osí na Baranoch inštruktora. LED na Baranoch študenta zhasne a následne sa rozsvieti na Baranoch inštruktora.

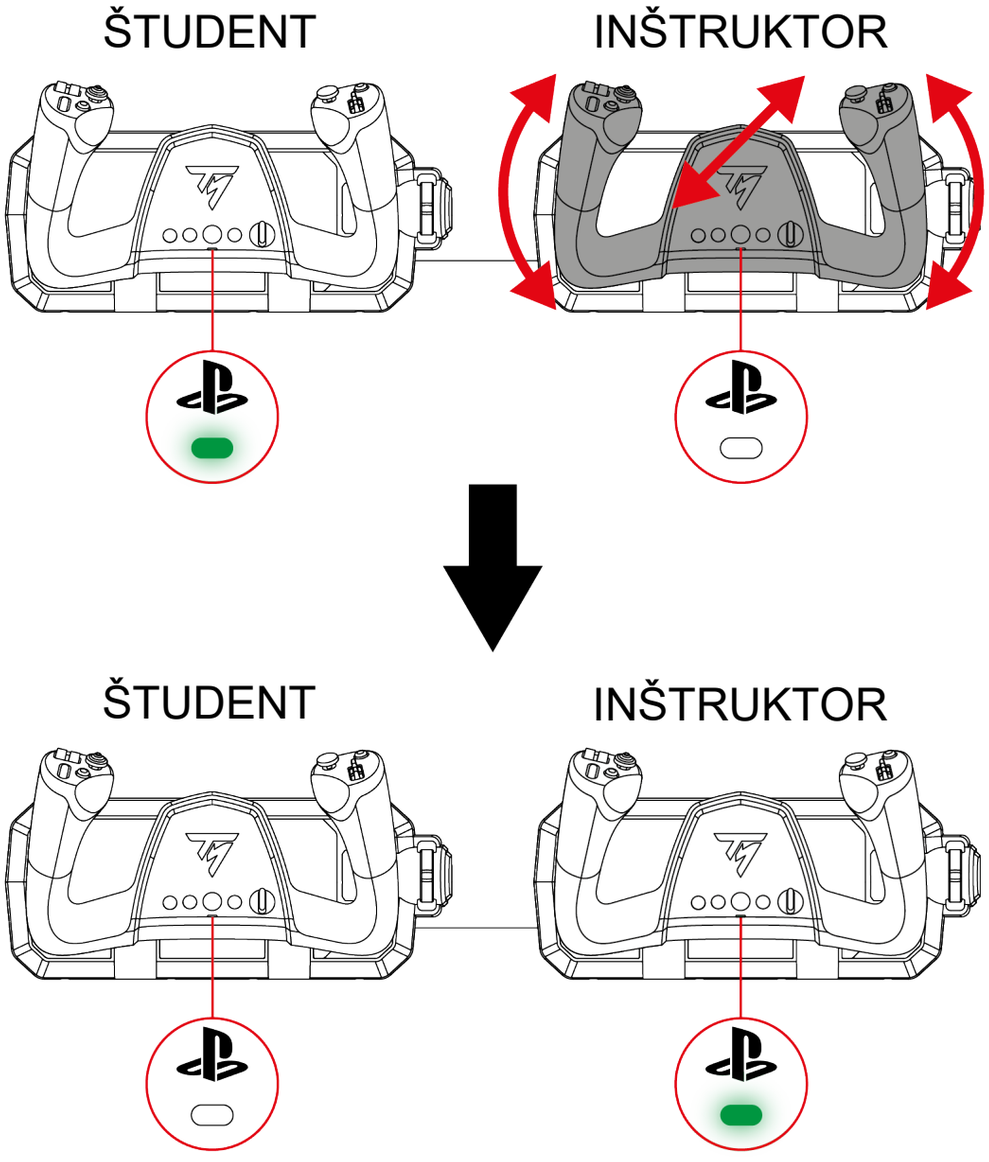



Odkladanie prenosu riadiacich prvkov

Ak chce inštruktor znovu prevziať ovládanie hlavných letových osí (pozdĺžny sklon a náklon), keď riadiace barany nie sú v stredovej polohe, môže odovzdanie riadenia odložiť o dve sekundy.

Stlačte tlačidlo **R1** na Baranoch inštruktora. Inštruktor má potom dve sekundy na nastavenie riadiacich baranov do požadovanej polohy, kým sa riadenie odovzdá.

*Používanie periférnych zariadení**

V konfigurácii Dvojitého riadenia môžete pripojiť až dve periférne zariadenia (TFRP* systém pedálov kormidla, kvadrant plynu TCA SKY Quadrant**) ku každému z baranov:

- Na Baranoch inštruktora použite dva porty RJ12 na pripojenie periférnych zariadení.
- Na Baranoch študenta použite dva RJ12 porty a USB-A port na pripojenie periférnych zariadení.

**Predávané samostatne*

***Dostupné neskôr*



- Ak vlastníte plynový kvadrant TCA SKY Quadrant* (predávaný samostatne), môžete ho pripojiť k USB-A portu na PC alebo k Baranom študenta, alebo k niektorému z RJ12 portov na baranoch tak, že najskôr vymieňate USB-A konektor za RJ12 konektor (nie je súčasťou balenia). Ak sa chcete dozvedieť, ako nahradiť USB-A konektor konektorom RJ12, navštívte prosím webovú stránku **technickej podpory Thrustmaster**.
- Ak vlastníte plynový kvadrant predávaný s balíkom TCA SKY Yoke Flight Pack (verzia pre PlayStation)*, môžete plynový kvadrant pripojiť len k jednému z RJ12 portov na baranoch.

**Dostupné neskôr*



- Ak chcete pripojiť plynový kvadrant k Baranom inštruktora, musíte ho pripojiť k jednému z portov RJ12.
    - Ak vlastníte plynový kvadrant TCA SKY Quadrant* (predávaný samostatne), konektor RJ12 nie je súčasťou balenia. Ak sa chcete dozvedieť, ako nahradiť USB-A konektor konektorom RJ12, navštívte prosím webovú stránku **technickej podpory Thrustmaster**.
    - Ak vlastníte plynový kvadrant predávaný s balíkom TCA SKY Yoke Flight Pack (verzia pre PlayStation)*, môžete plynový kvadrant pripojiť priamo.

**Dostupné neskôr*

Príklady možných konfigurácií:

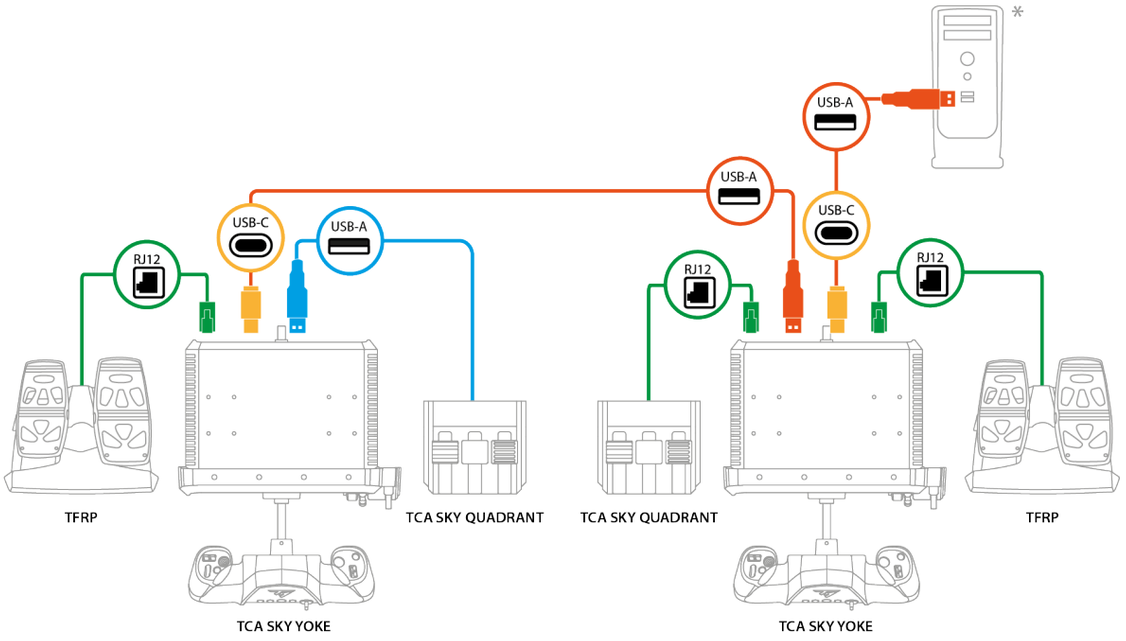

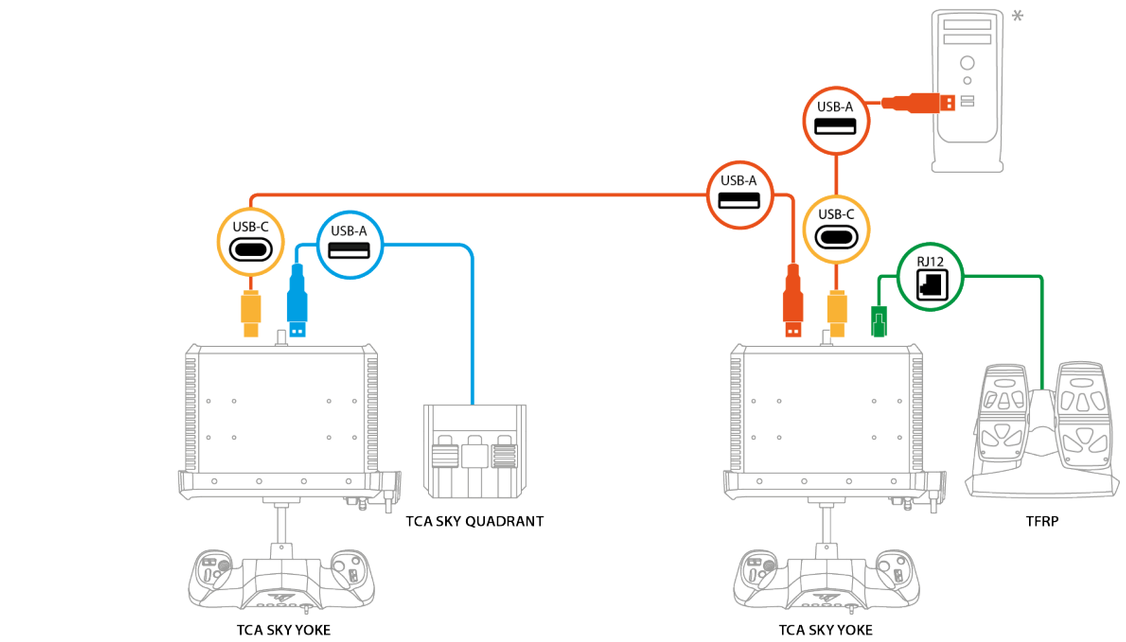

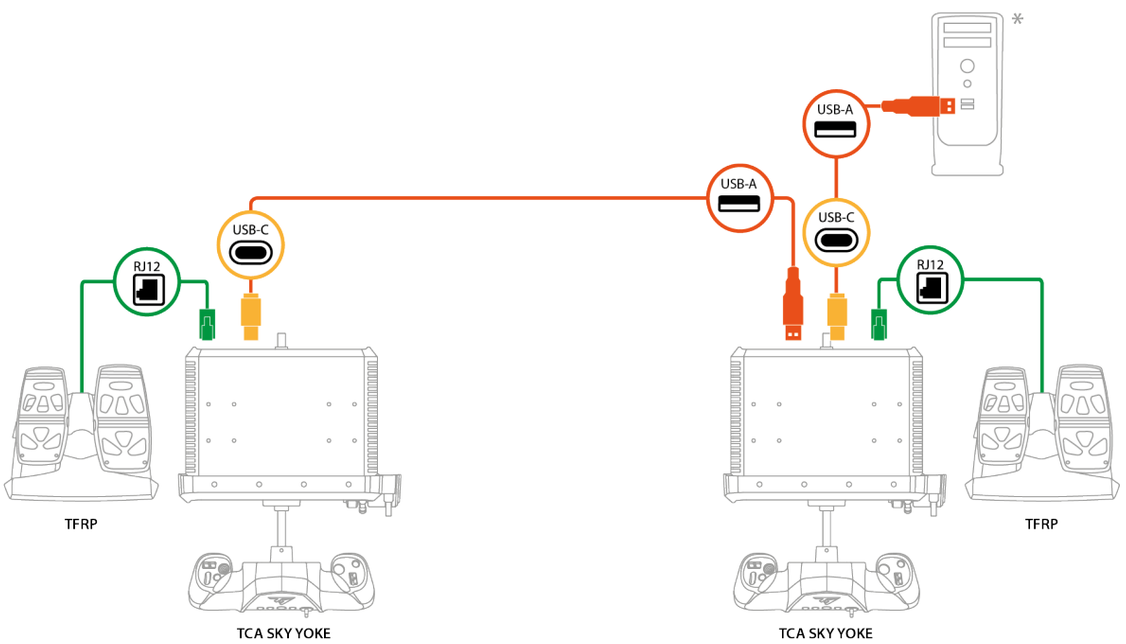

*Nie je zahrnuté

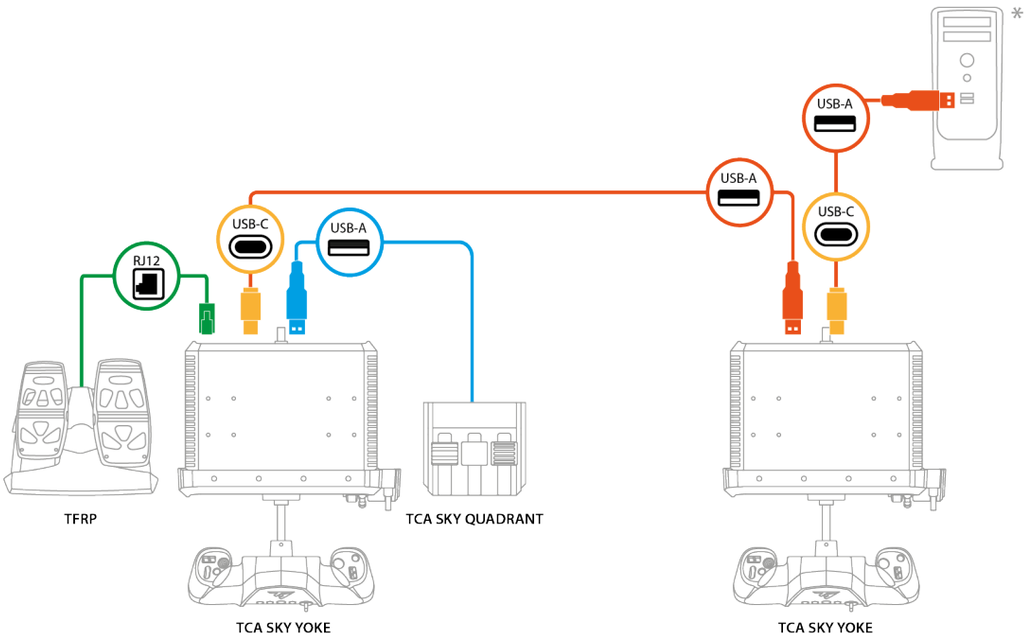

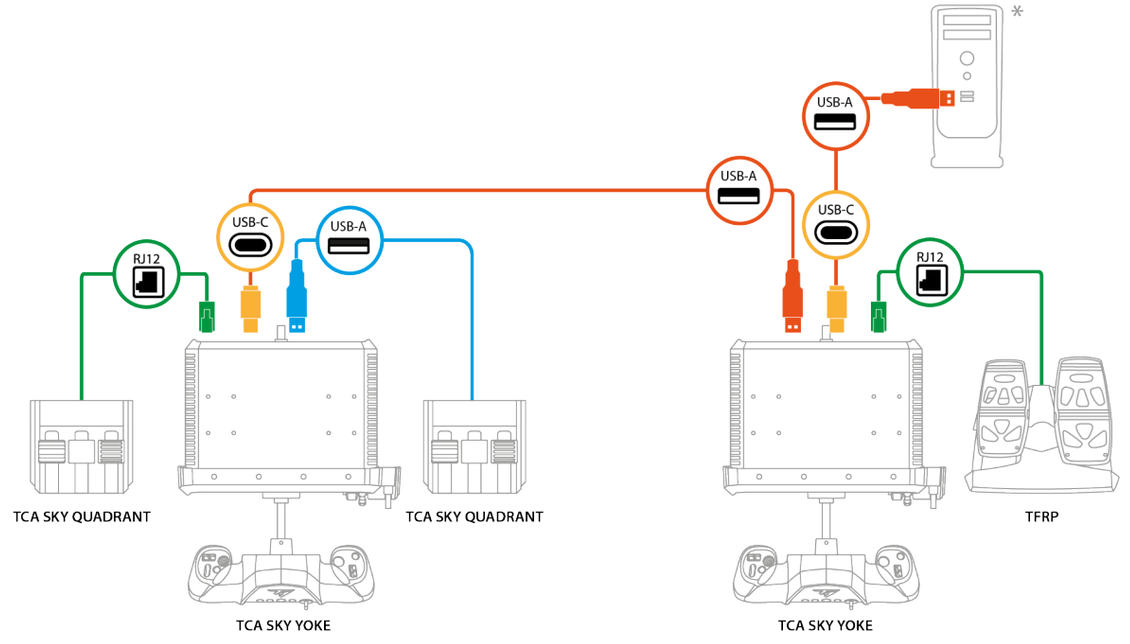

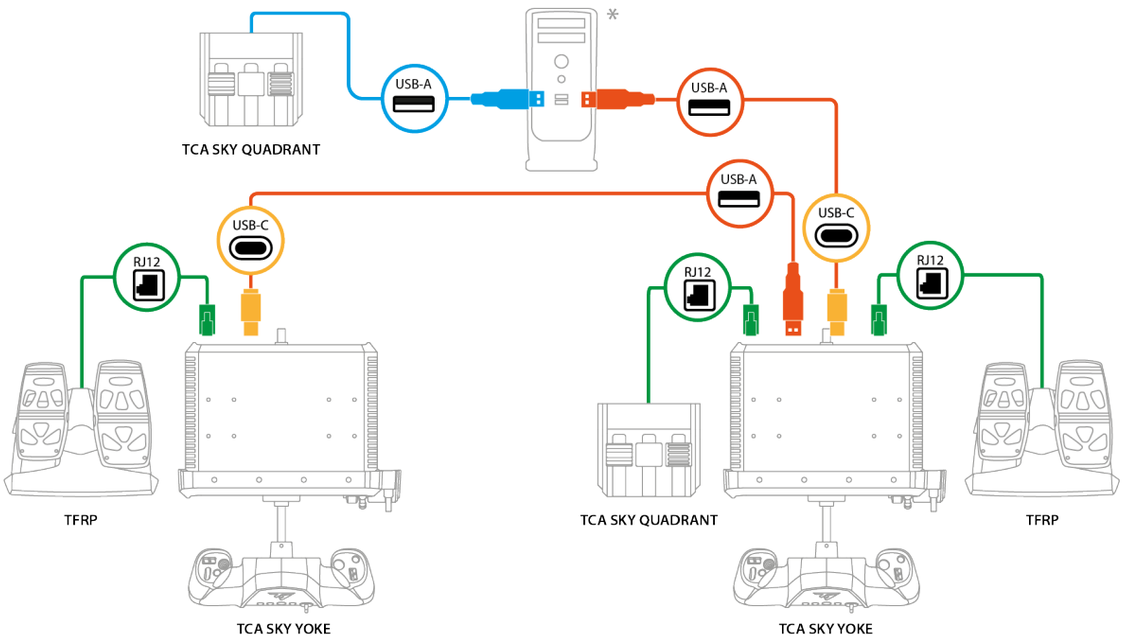

*Nie je zahrnuté

Dôležité poznámky

V konfigurácii s Dvojitým riadením:

- **Prepínač voličov** (tlačidlá 15, 16, 17, 18, 19) a **zabudovaná plynová páka** (os Z) sú funkčné iba na Baranoch študenta.
- Tlačidlá je možné použiť kedykoľvek na oboch baranoch bez narušenia prenosu ovládacích prvkov. Avšak na Baranoch inštruktora je tlačidlo R1 vyhradené výlučne na prenos ovládacích prvkov. Na Baranoch študenta je možné tlačidlu R1 priradiť rôzne funkcie.
- **Mini-páčku** na každom z baranov je možné použiť kedykoľvek. Pri súčasnom použití má mini-páčka na Baranoch inštruktora prednosť pred mini-páčkou na Baranoch študenta.
- **Analógové spúšte** na každom z baranov je možné použiť kedykoľvek. Pri súčasnom použití majú analógové spúšťače na Baranoch inštruktora prednosť pred tými na Baranoch študenta.

– Systém pedálov kormidla **TFRP*** nezasahuje do prenosu ovládacích prvkov.

– Plynový kvadrant **TCA SKY Quadrant**** (jedno alebo dve zariadenia) môžu používať inštruktor aj študent, bez ohľadu na to, ktorý z baranov ovláda primárne letové osy (pozdĺžny sklon a náklon), keďže osi plynových kvadrantov sú nezávislé.

**Predávané samostatne*

***Dostupné neskôr*

Použitím dvoch plynových kvadrantov TCA SKY Quadrant *:

- Jeden kvadrant je pripojený cez konektor RJ12 ku každému z baranov: kvadrant A zodpovedá kvadrantu pripojenému k Baranom inštruktora.
- Oba kvadranty sú pripojené konektorom RJ12 k rovnakým baranom: kvadrant A zodpovedá kvadrantu pripojenému k ľavému konektoru RJ12 (vedľa portu USB-A).
- Jeden kvadrant je pripojený cez konektor RJ12 k jednému z baranov a jeden kvadrant je pripojený cez USB-A k rovnakým baranom, k druhému z baranov alebo k PC: kvadrant A zodpovedá kvadrantu pripojenému cez RJ12.
- Jeden kvadrant je pripojený cez USB-A k baranom a jeden kvadrant je pripojený cez USB-A k PC: oba kvadranty sú nezávislé.

Ak chcete pripojiť plynový kvadrant TCA SKY Quadrant* (predávaný samostatne) k jednému z RJ12 portov, musíte najskôr vymeniť USB-A konektor za RJ12 (nie je súčasťou balenia). Ak sa chcete dozvedieť, ako nahradiť USB-A konektor konektorom RJ12, navštívte prosím **technickú podporu Thrustmaster**.

**Dostupné neskôr*

Použitie dvoch TFRP* systémov pedálov kormidla:

- Na barany by mal byť nainštalovaný iba jeden systém pedálov kormidla.
- Ovládanie systému pedálov kormidla pripojeného k Baranom inštruktora má prednosť pred ovládacím systémom pedálov kormidla pripojeným k Baranom študenta.

  Táto priorita neovplyvňuje kontrolu nad hlavnými osami baranov: inštruktor môže ovládať systém pedálov kormidla bez toho, aby študent stratil kontrolu nad hlavnými osami baranov, a naopak.

**Predávané samostatne*

13. FAQ a technická podpora

Máte otázky ohľadom baranov TCA SKY Yoke alebo máte technické problémy? Ak áno, navštívte technickú podporu Thrustmaster:

https://support.thrustmaster.com/product/tca-sky-yoke-p/

1. Moje barany nefungujú správne alebo sa zdá, že sú nesprávne kalibrované

– Vypnite konzolu alebo PC, odpojte barany a znovu ich pripojte, reštartujte konzolu alebo PC a hru spustite znova.

– Pri pripájaní produktu majte barany v strede a vyhnite sa ich pohybu, aby ste predišli kalibračným problémom.

– Na konzolách PlayStation®5 stlačte tlačidlo na baranoch a potom sa prihláste do svojho účtu PlayStation™Network, aby vám barany fungovali.

– Uistite sa, že ste si vybrali kompatibilný režim, ktorý zodpovedá vašej platforme (konzoly PlayStation®5 alebo PC).

2. Neviem nastaviť svoje barany

– Otvorte menu hry a vyberte **Možnosti > Ovládač > Gamepad** alebo **Joystick**. Potom vyberte najvhodnejšiu konfiguráciu, alebo úplne prekonfigurujte nastavenia baranov.

– Pre viac informácií si prosím pozrite používateľskú príručku vašej hry alebo online pomoc.

3. Moje barany sú príliš citlivé alebo nedostatočne citlivé

– Barany sa automaticky kalibrujú po niekoľkých pohyboch v rôznych osiach.

– Otvorte ponuku hry a vyberte **Možnosti > Ovládač > Gamepad** alebo **Joystick**. Potom upravte citlivosť baranov a mŕtve zóny, ak sú tieto možnosti dostupné.

4. Moje barany nefungujú

Aby barany správne fungovali s videohrami, je nevyhnutné aktualizovať firmvér.

Ak chcete aktualizovať firmvér, navštívte **https://support.thrustmaster.com/product/tca-sky-yoke-p/**

Vyberte sekciu **Drivers** (Ovládače) a postupujte podľa pokynov na stiahnutie a inštaláciu.

5. Moje pedále kormidla nefungujú

Ak používate dva systémy pedálov kormidla TFRP*, uistite sa, že ku každým baranom je pripojený jeden systém pedálov kormidla.

**Predávané samostatne*

THRUSTMASTER®

TCA SKY YOKE

PlayStation®5 konzolokhoz és PC-hez*

Használati útmutató

A termék telepítése **előtt**, használata **előtt** és karbantartása **előtt figyelmesen olvassa el** a jelen útmutatóban található utasításokat. Feltétlenül tartsa be a biztonsági utasításokat. Az utasítások figyelmen kívül hagyása baleseteket és/vagy károkat okozhat. Őrizze meg ezt a használati útmutatót, hogy a jövőben hivatkozhasson az utasításokra.

**A PC-kompatibilitást (Windows® 10/11) a Sony Interactive Entertainment nem tesztelte és nem hagyta jóvá.*

TARTALOMJEGYZÉK

1. DOBOZ TARTALMA.....6

2. TECHNIKAI JELLEMZŐK 7

3. HASZNÁLATRA VONATKOZÓ INFORMÁCIÓ 10

4. A KORMÁNYSZARV FELSZERELÉSE ASZTALRA VAGY ÍRÓASZTALRA.....12

5. A KORMÁNYSZARV BESZERELÉSE PILÓTAFÜLKÉBE.....15

6. TELEPÍTÉS.....18

PlayStation®5 konzolra.....18

PC-n.....21*

7. PLAYSTATION®5 KONZOL GOMBKIOSZTÁS.....30

8. PC GOMBKIOSZTÁS 31

9. KOMPATIBILITÁSI MÓD.....32

10. JELLEMZŐK 35

Gázkar.....35

Elfordulás szabályozása (oldalkormány)...36

Bólintás szabályozása (magassági kormány) 37

Bedöntés szabályozása (csűrőkormány) ..38

Bólintási trimm (trim).....39

8 irányú POV kapcsoló.....40

11. KOMPATIBILITÁS 41

Csatlakoztathatóság.....42

12. KETTŐS IRÁNYÍTÁS.....44

Csatlakozás.....45

Az irányítás átadása 47

Perifériás eszközök használata*.....51

Fontos megjegyzések 56

13. GYIK ÉS TECHNIKAI TÁMOGATÁS.....60

TCA SKY YOKE

Élje át a magával ragadó repülés élményét a TCA SKY Yoke kormányszarvval, amely már a felszállástól kezdve sima és precíz irányítást biztosít.

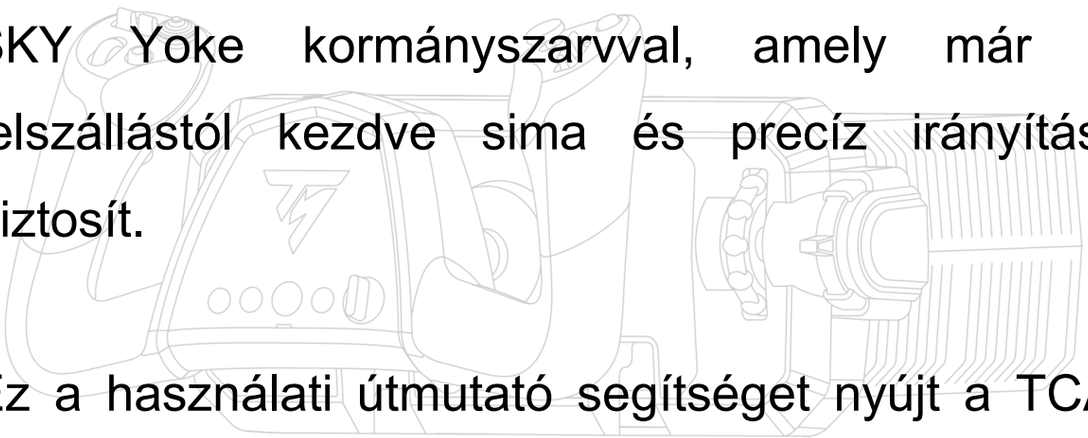

Ez a használati útmutató segítséget nyújt a TCA SKY Yoke kormányszarv lehető legjobb körülmények közötti üzembe helyezéséhez és használatához. Felszállás előtt feltétlenül olvassa el figyelmesen az utasításokat és a figyelmeztetéseket, hogy a lehető legtöbbet hozhassa ki a termékből.

A firmware frissítése

A TCA SKY Yoke kormányszarv megfelelő működéséhez, frissítenie kell a firmware-t.

A frissítést **kétféleképpen végezheti el**:

Töltse le a PC-illesztőprogramot és a Windows® vezérlőpulthoz készült egyéni kezelőfelületet:

1. Menjen ide: **https://support.thrustmaster.com/product/tca-sky-yoke-p/**
2. Távolítsa el a régi PC-illesztőprogramot, majd töltse le és telepítse a **Drivers-ből** (Illesztőprogramok) az új PC-illesztőprogramot. A telepítés után indítsa újra a számítógépet.
3. Nyissa meg a **THRUSTMASTER FIRMWARE UPDATER** appot és frissítse a kormányszarvat a legfrissebb firmware verzióval.

VAGY

Töltse le a My Thrustmaster Panel szoftvert:

1. Menjen ide: **https://support.thrustmaster.com/product/tca-sky-yoke-p/**
2. Töltse le és telepítse a **Software** (Szoftver) részben elérhető My Thrustmaster Panel szoftvert, majd kövesse az utasításokat.

1. Doboz tartalma

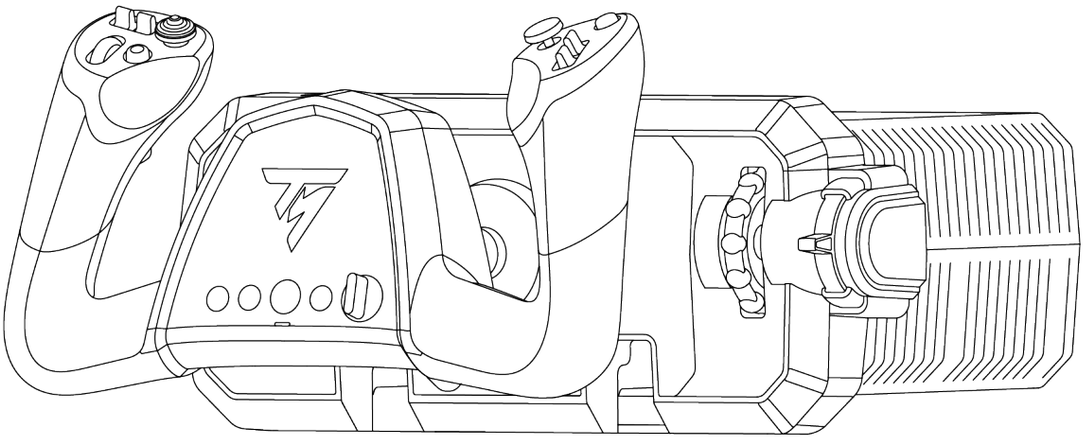

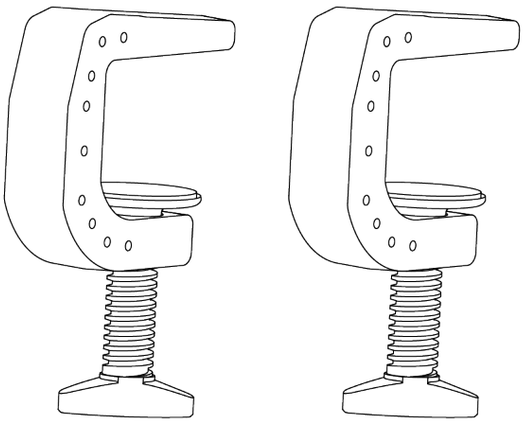



2. Technikai jellemzők

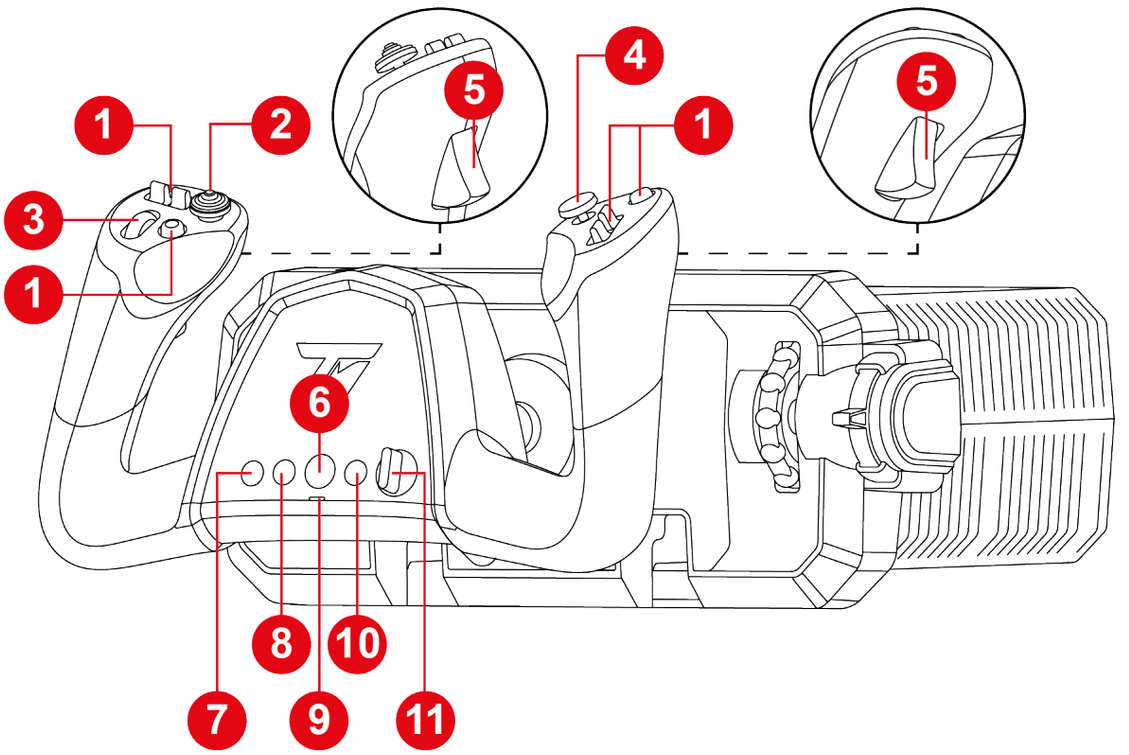

1. Funkciógombok
2. 8 irányú POV kapcsoló
3. Görgetőkerék
4. Analóg mini-stick
5. Analóg ravaszok oldalkormány funkcióval
6. PS gomb
7. MÓD gomb
8. LÉTREHOZÁS gomb PS5® konzolon
9. Kompatibilitási mód LED (piros vagy zöld)
10. OPCIÓK gomb PS5® konzolon
11. Kiválasztókapcsoló (öt helyzet)

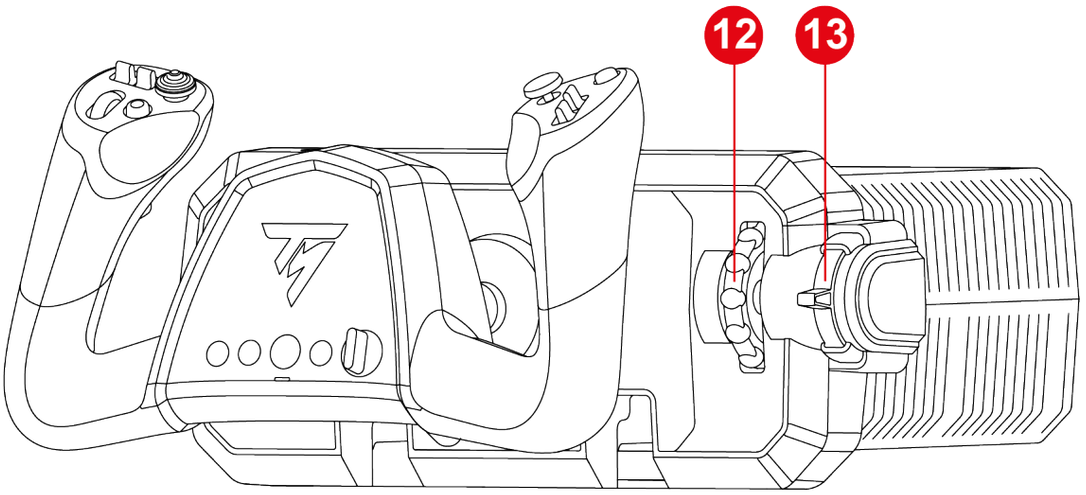

12. Trimmkerék (trim)

13. Beépített gázkar

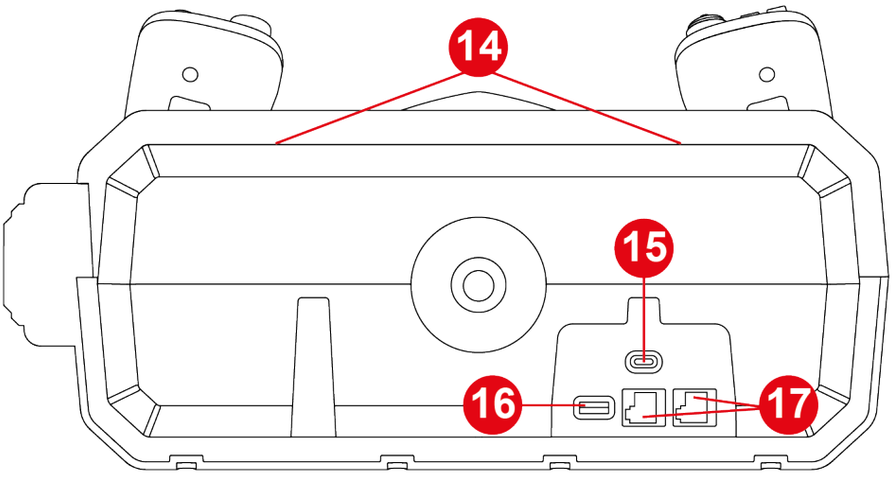

14. Tartozékok rögzítésére szolgáló rögzítőkonzol (külön kapható)

15. USB-C port

16. USB-A port

17. RJ12 portok

18

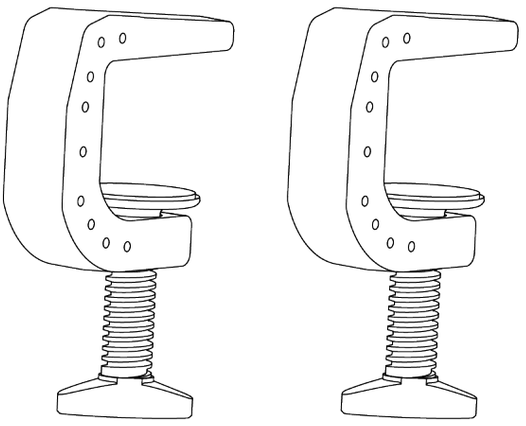

19



18. Biztonságos, bilinccsel rögzíthető rögzítőrendszer bilinccsel rögzíthető rögzítőrendszer

19. USB-C – USB-A kábel

3. Használatra vonatkozó információ



Dokumentáció

A termék használata előtt olvassa el ismét figyelmesen ezt a dokumentációt, és őrizze meg későbbi használatra.

Becsípődés veszély

A TCA SKY Yoke kormányszarv használata közben soha ne helyezze az ujjait a bázis és a kormányszarv tengelye közötti résbe.

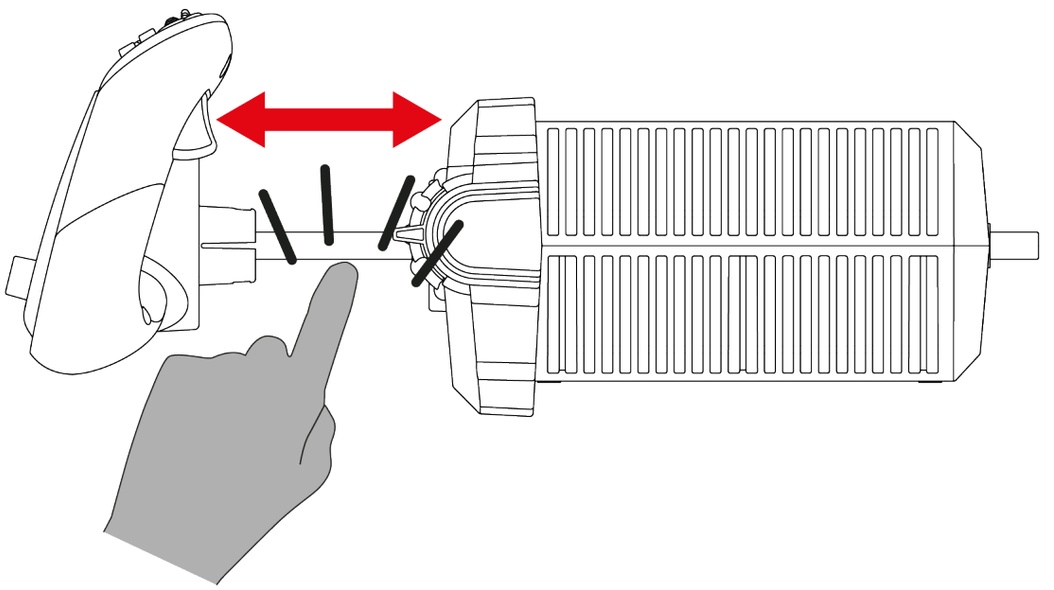

4. A kormányszarv felszerelése asztalra vagy íróasztalra



– A kormányszarvat mindig stabil alátámasztásra kell rögzíteni. Ha instabil alátámasztáson (például az ölében) használja, az alátámasztás mozgása befolyásolja az elsődleges repülési tengelyek (bólintás és bedöntés) működését.
– Helyezze a kormányszarvat legalább 10 cm-re a faltól vagy a képernyőtől, mivel a kormányszarv tengelye a kormányszarv lenyomásakor túlnyúlik a bázis hátsó részén.
– Minden használat előtt ellenőrizze, hogy a kormányszarv továbbra is megfelelően van-e rögzítve az alátámasztáshoz, a jelen használati útmutatóban leírtak szerint.



Az alátámasztás merevsége

– Ez a rögzítési mód 10–45 mm vastagságú asztalokhoz és íróasztalokhoz alkalmas.
– A kormányszarv üvegasztalra történő rögzítése szigorúan tilos.

1. Helyezze a kormányszarvat az asztalra vagy íróasztalra.

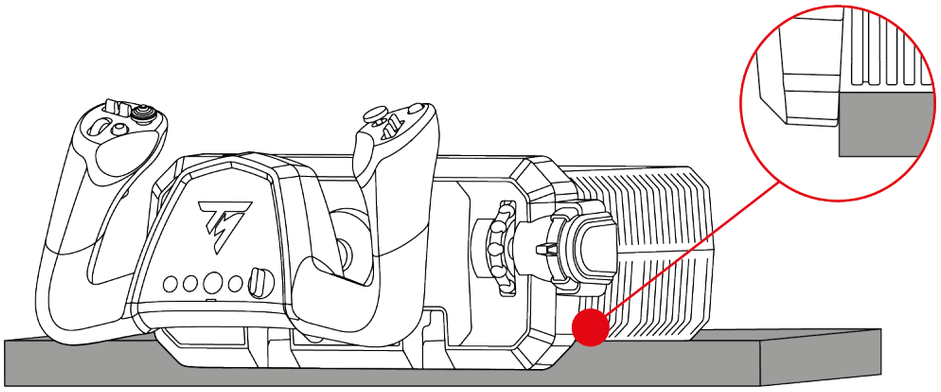

Amikor a kormányszarvat az asztalra vagy íróasztalra helyezi, feltétlenül tartsa meg, hogy megakadályozza az előrebillenését.

2. Helyezze be a rögzítőkonzolokat a bázis belső oldalán található nyílásokba. Ügyeljen arra, hogy a konzolokon lévő bevágások megfelelően helyezkedjenek el a bázis belsejében.

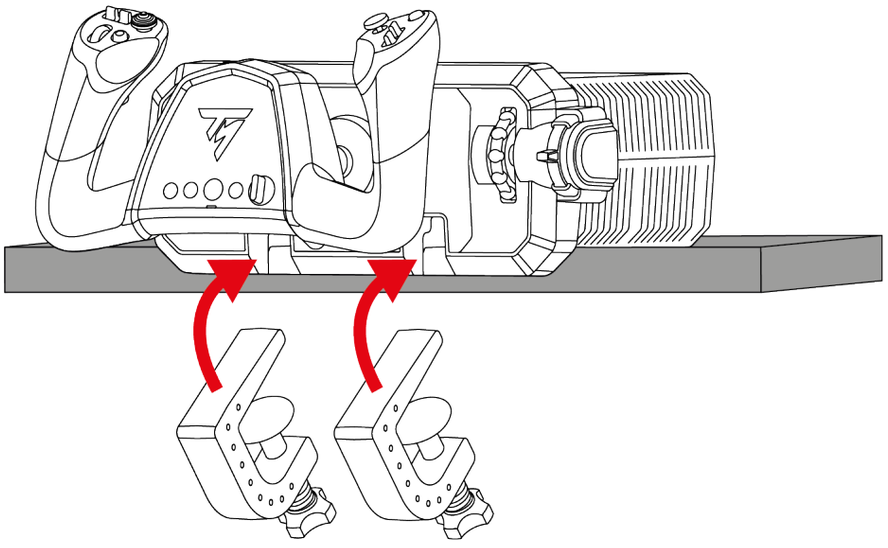

3. Húzza meg a rögzítőcsavarokat, amíg a kormányszarv teljesen stabilan nem áll.

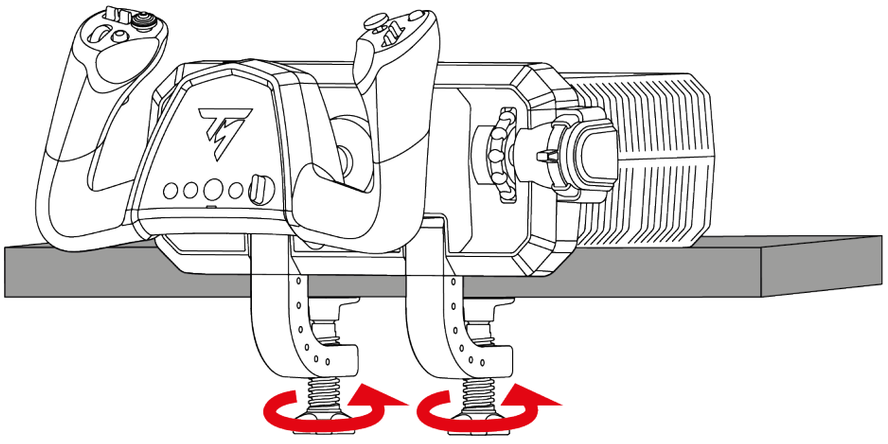

Becsípődés veszély

A rögzítőcsavar meghúzásakor soha ne hagyja az ujját a rögzítőkonzol és az asztal vagy íróasztal között.

5. A kormányszarv beszerelése pilótafülkébe



- A kormányszarvat mindig stabil alátámasztásra kell rögzíteni. Ha instabil felületen (például az ölében) használja, az alátámasztás mozgása befolyásolja az elsődleges repülési tengelyek (bólintás és bedöntés) működését.
- A kormányszarv károsodásának elkerülése érdekében érdeklődjön a pilótafülke gyártójánál vagy a technikai támogatásnál, hogy a pilótafülke kompatibilis-e a Thrustmaster termékeivel. A Thrustmaster nem vállal felelősséget ezen utasítások be nem tartásából eredő károkért.
- A kormányszarv alátámasztáshoz történő rögzítéséhez használjon M5-ös csavarokat (nem tartalmazza).
- A bázis belsejében a csavarok maximális hossza nem haladhatja meg a 30 mm-t, ellenkező esetben a bázis károsodhat.

A kormányszarv pilótafülkéhez* vagy rögzített alátámasztáshoz* történő rögzítéséhez használja a kormányszarv alján található három menetes furatot és három M5-ös csavart (nem tartalmazza).

Ügyeljen arra, hogy a csavarok ne nyúljanak be 30 mm-nél hosszabban a bázis belsejébe.

Rögzítősablon méretek:

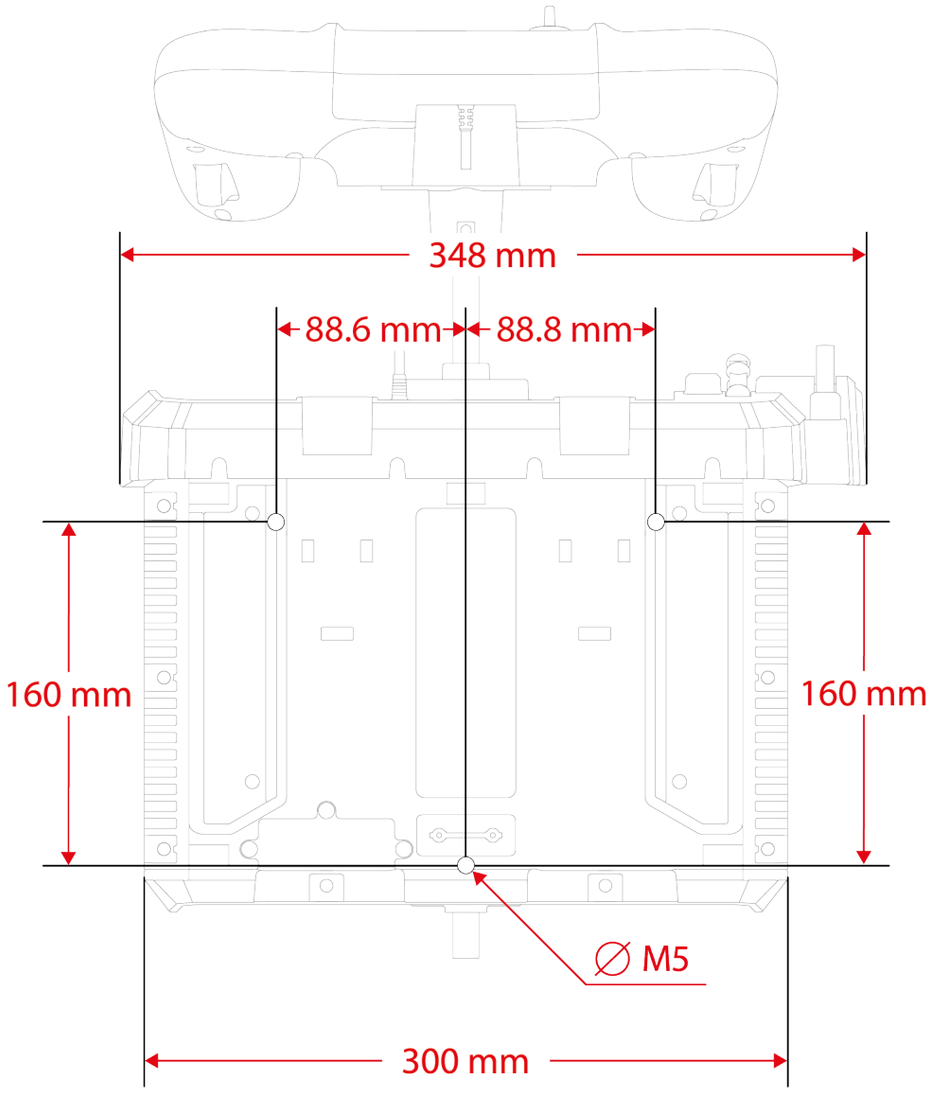

*Nem tartalmazza

A rögzítősablont innen töltheti le: **https://support.thrustmaster.com/product/tca-sky-yoke-p/**. Nyomtassa ki a sablont, majd helyezze át a rögzítési felületre a rögzítőfuratok helyének kijelöléséhez.

6. Telepítés

PlayStation®5 konzolra

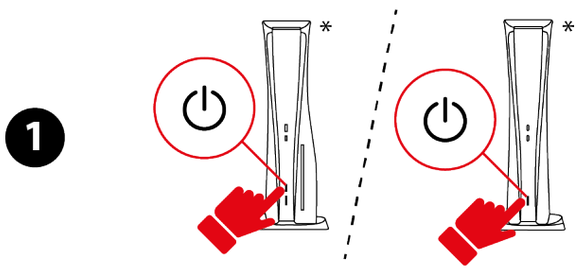

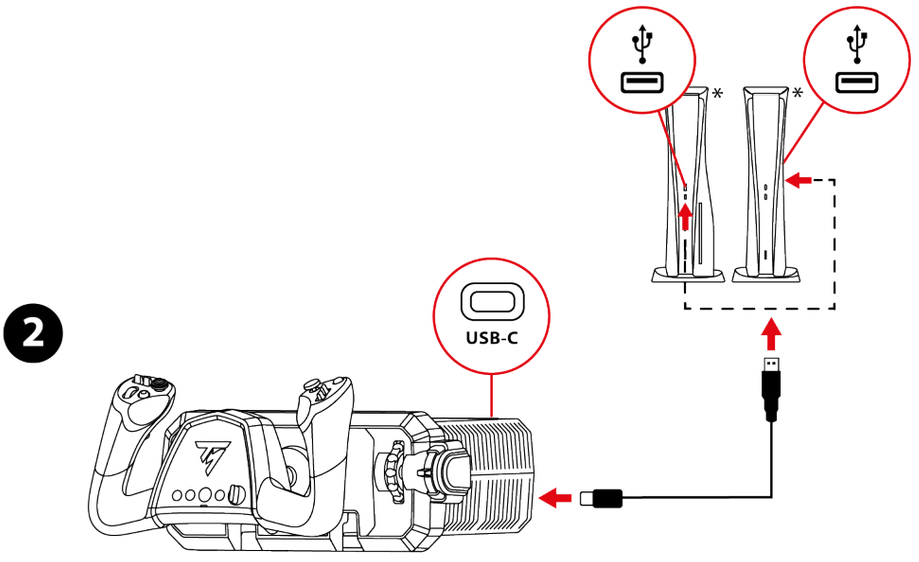

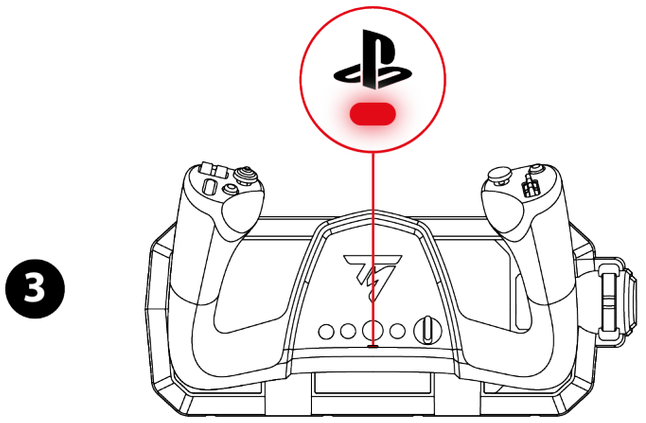

**Nem tartalmazza*

1. Kapcsolja be a konzolt.
2. Csatlakoztassa az USB-C – USB-A kábelt a kormányszarv USB-C-portjához, a másik végét pedig a konzol egyik USB-A-portjához.
3. A gomb alatti LED-nek pirosan kell világítania.
4. Ha a LED nem pirosan világít, módosítsa a kompatibilitási módot az **itt** leírt eljárás szerint.
5. Nyomja meg a gombot a kormányszarv profiljához való csatlakoztatásához.

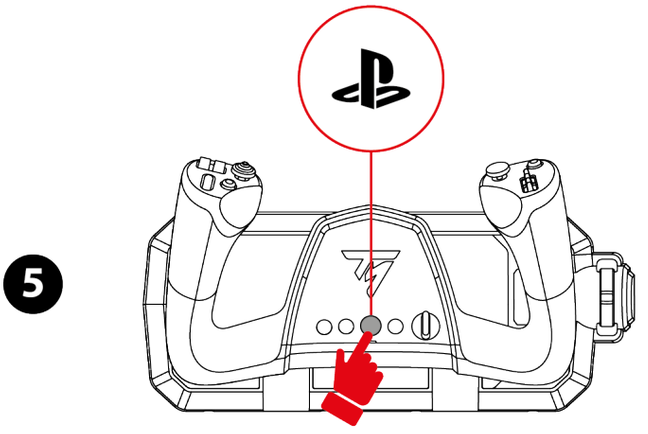

6. Indítson el egy Flight Stick módot támogató kompatibilis játékot.

Már játszhat is!

Kompatibilis játékok

- PlayStation®5 konzolokon a TCA SKY Yoke kormányszarv kizárólag a Flight Stick módot támogató játékokkal kompatibilis.
- A PlayStation®5 konzolokkal kompatibilis játékok listája itt érhető el:
  https://support.thrustmaster.com/product/tca-sky-yoke-p/
  A **Games settings** (Játékbeállítások) részben válassza a **PlayStation® Games list** (PlayStation® játékok listája) lehetőséget. A lista rendszeresen frissül.

PC-n*

A TCA SKY Yoke kormányszarv PC*-re történő telepítésekor **két lehetőség** közül választhat: használhatja a Windows® vezérlőpulthoz készült egyéni kezelőfelülettel rendelkező PC-illesztőprogramot, **vagy** a My Thrustmaster Panel szoftvert.

Mindkét módszerrel azonos feltételek mellett használhatja a TCA SKY Yoke kormányszarvat.

**PC-kompatibilitást (Windows® 10/11) a Sony Interactive Entertainment nem tesztelte és nem hagyta jóvá.*

A vezérlőpulttal

1



2

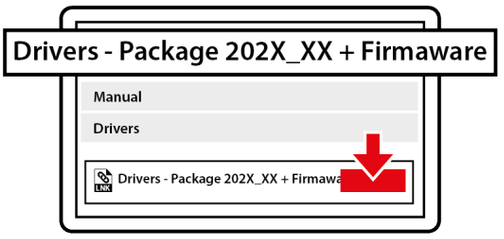

3

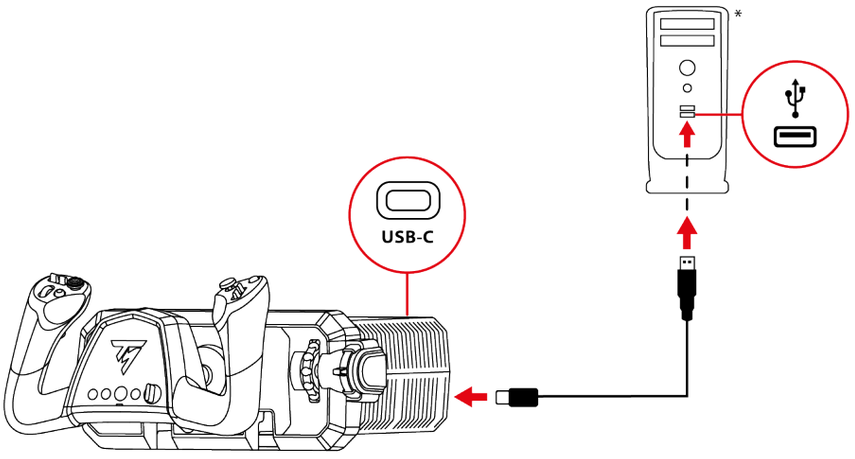

4

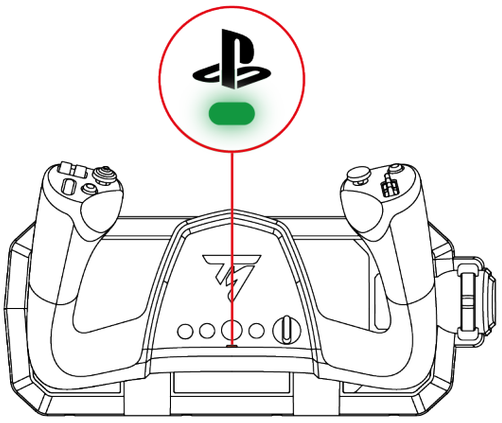

*Nem tartalmazza

1. Menjen ide: **https://support.thrustmaster.com/product/tca-sky-yoke-p/**
2. Töltse le és telepítse a Windows® vezérlőpulthoz készült egyéni kezelőfelülettel rendelkező PC-illesztőprogramot.
3. A PC-illesztőprogram telepítése után, csatlakoztassa az USB-C – USB-A kábelt a kormányszarv USB-C-portjához, a másik végét pedig a PC egyik USB-A-portjához.
4. A gomb alatti LED-nek zölden kell világítania.
5. Ha a LED nem zölden világít, módosítsa a kompatibilitási módot az **itt** leírt eljárás szerint.

Már játszhat is!

Vezérlőpult:

A vezérlőpult megnyitásához válassza a **Start** menüt, írja be a keresősávba a **Control Panel** vagy **Vezérlőpult** kifejezést, majd kattintson a **Control Panel** vagy **Vezérlőpultra** (Windows® 10/11 esetén).



Megjelenik a **Játékvezérlők** (**Game Controllers**) párbeszédpanel. A kiegészítő a képernyőn **TCA SKY YOKE** néven, **OK** állapottal jelenik meg.

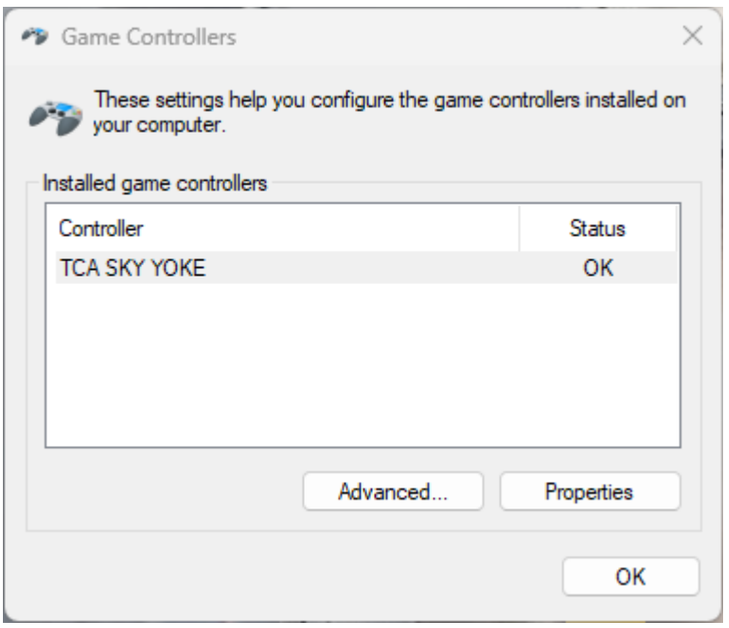

A **Játékvezérlők** (**Game Controllers**) párbeszédpanelen, kattintson a **Tulajdonságokra** (**Properties**) az összes funkció teszteléséhez és megtekintéséhez.

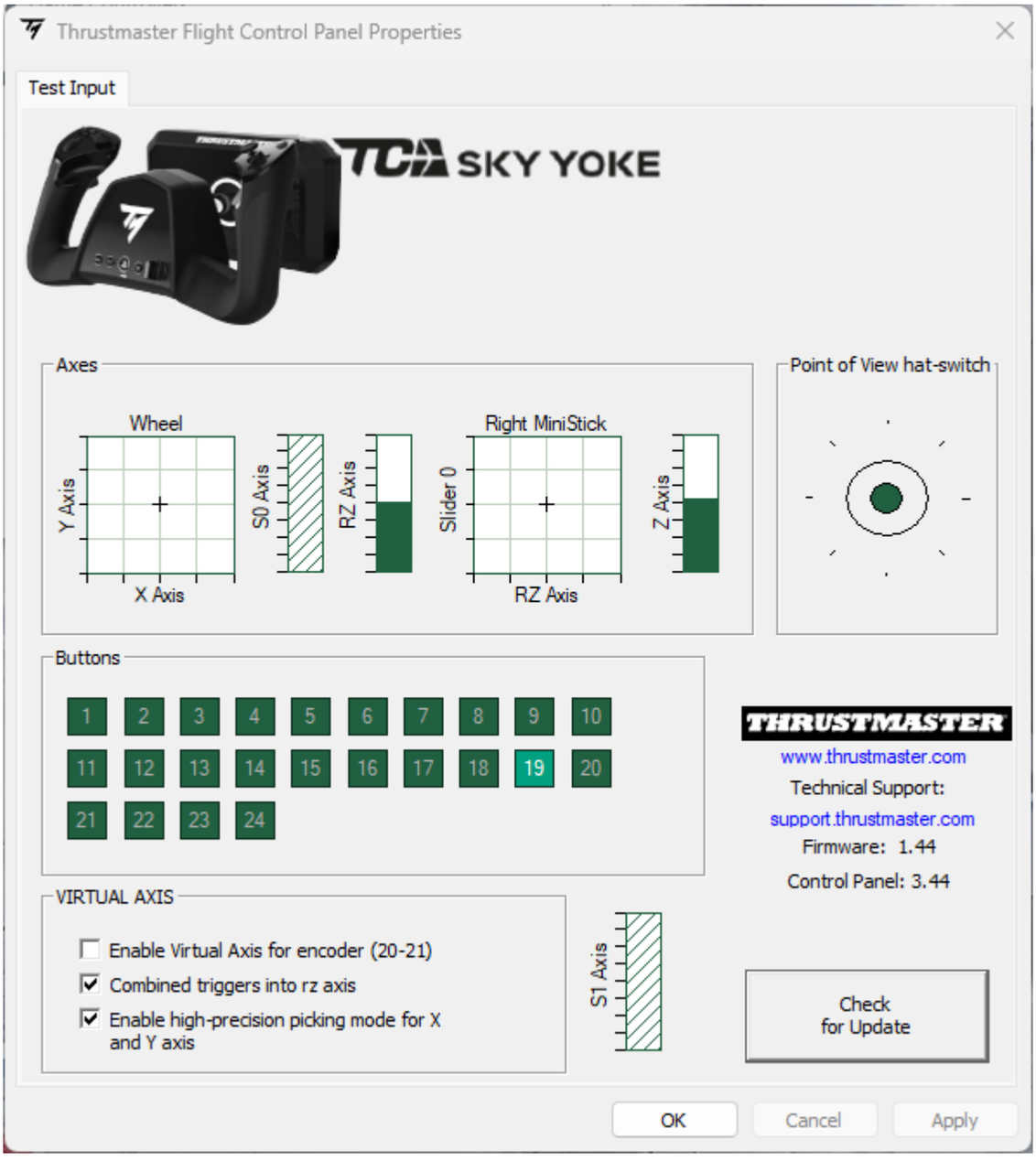

A My Thrustmaster Panel szoftverrel

1

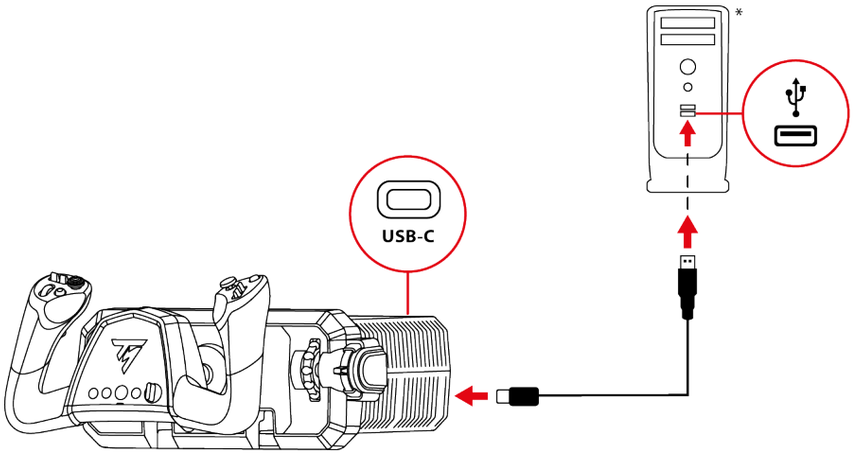

2



3

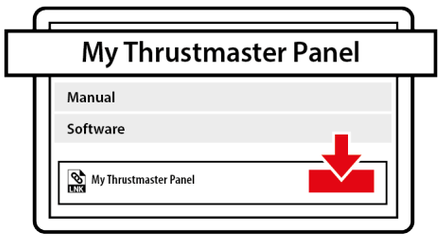

4

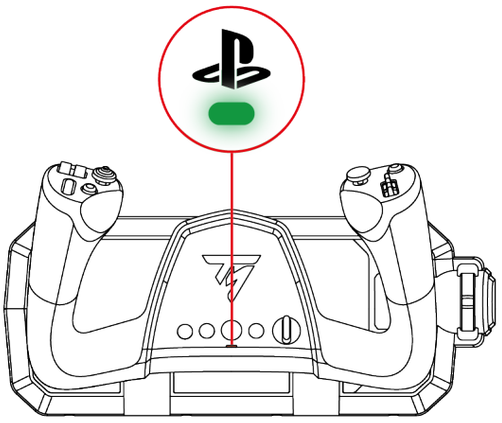

*Nem tartalmazza

1. Csatlakoztassa az USB-C – USB-A kábelt a kormányszarv USB-C -portjához, a másik végét pedig a számítógép egyik USB-A -portjához.
2. Menjen ide:

   https://support.thrustmaster.com/product/tca-sky-yoke-p/
3. Töltse le és telepítse a **Software** (Szoftver) részben elérhető My Thrustmaster Panel szoftvert, majd kövesse az utasításokat.
4. A gomb alatti LED-nek zölden kell világítania.
5. Ha a LED nem zölden világít, módosítsa a kompatibilitási módot az **itt** leírt eljárás szerint.

Már játszhat is!

My Thrustmaster Panel:

A My Thrustmaster Panel szoftver megnyitásához válassza a **Start** menüt, majd írja be a keresősávba a **My Thrustmaster Panel** kifejezést.

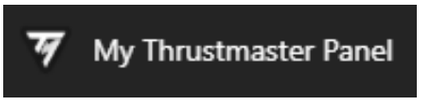

A **My Thrustmaster Panel** szoftver elindul. A kiegészítő a képernyőn **TCA SKY YOKE** néven jelenik meg.

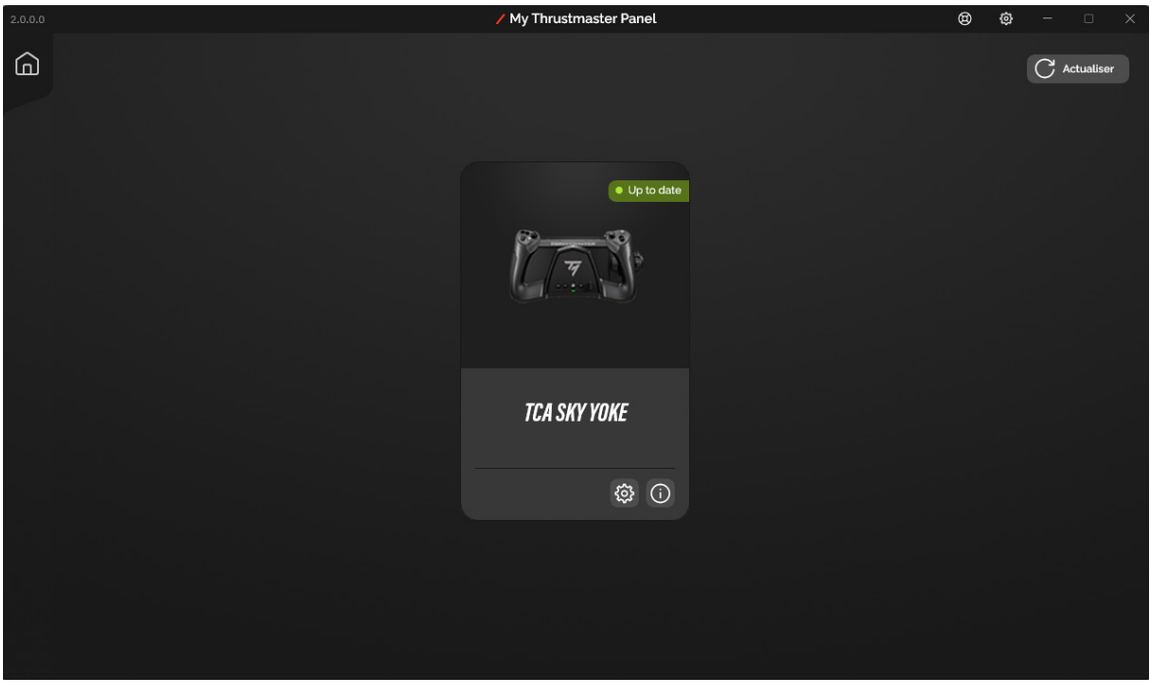

Kattintson a **TCA SKY Yoke-ra**, majd az összes funkció teszteléséhez és megtekintéséhez válassza a **SETTINGS (Beállítások)** vagy a **TESTING (Tesztelés)** fület.

SETTINGS (Beállítások) fül

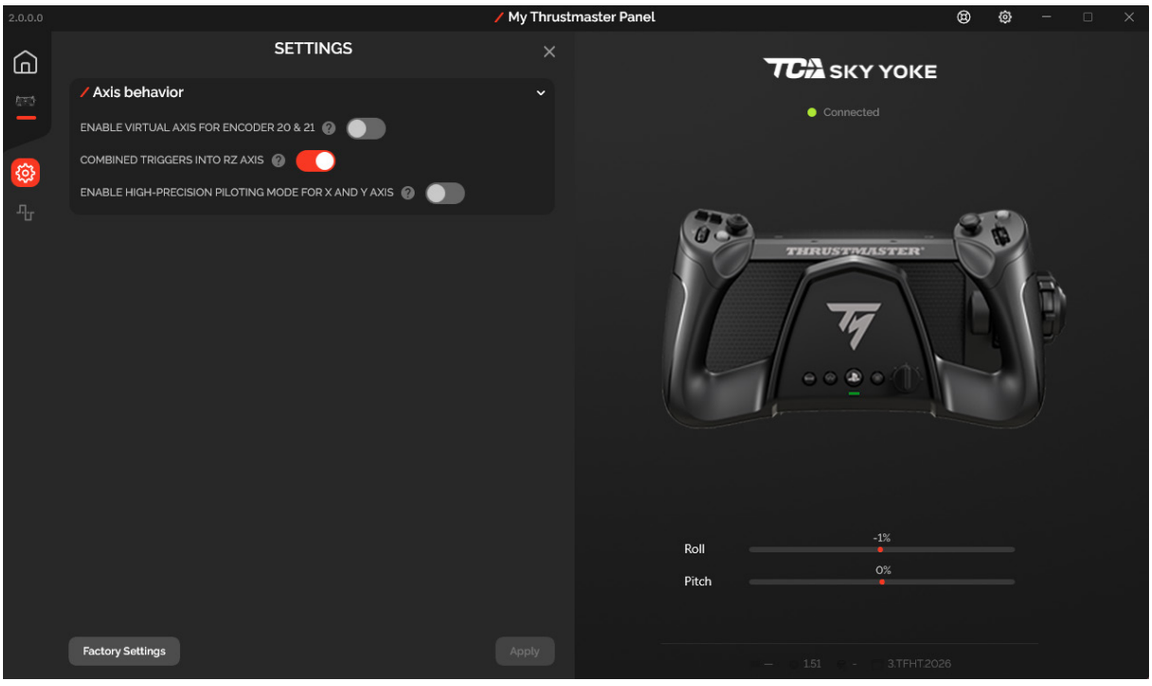

TESTING (Tesztelés) fül

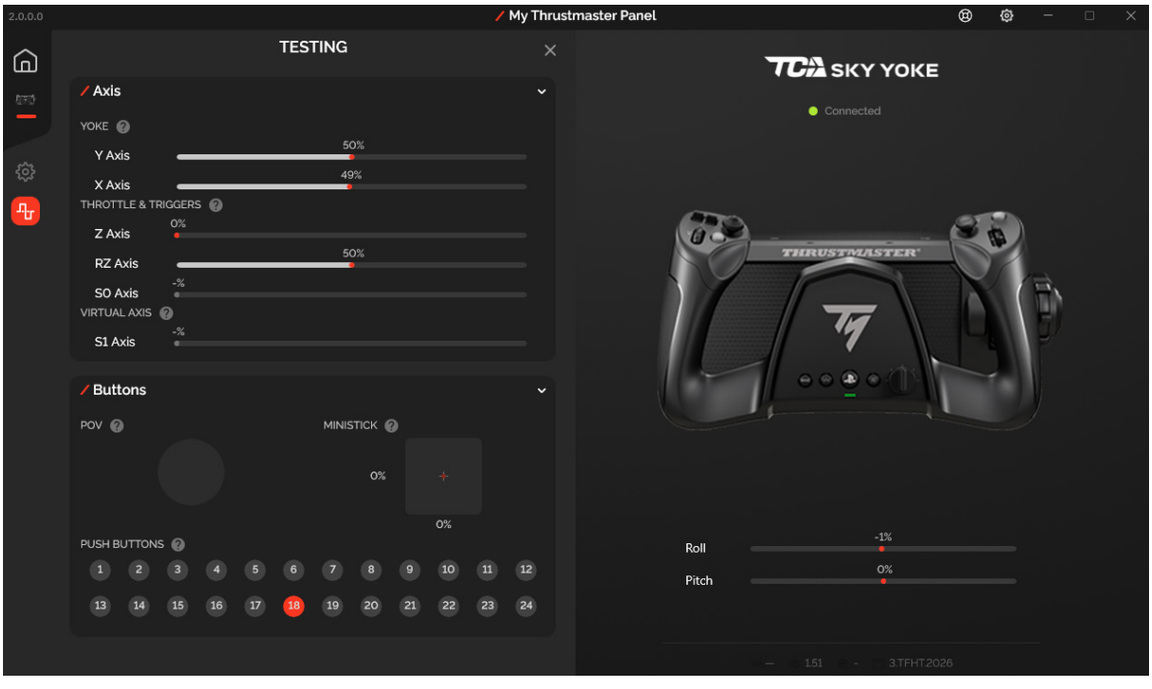

7. PlayStation®5 konzol gombkiosztás

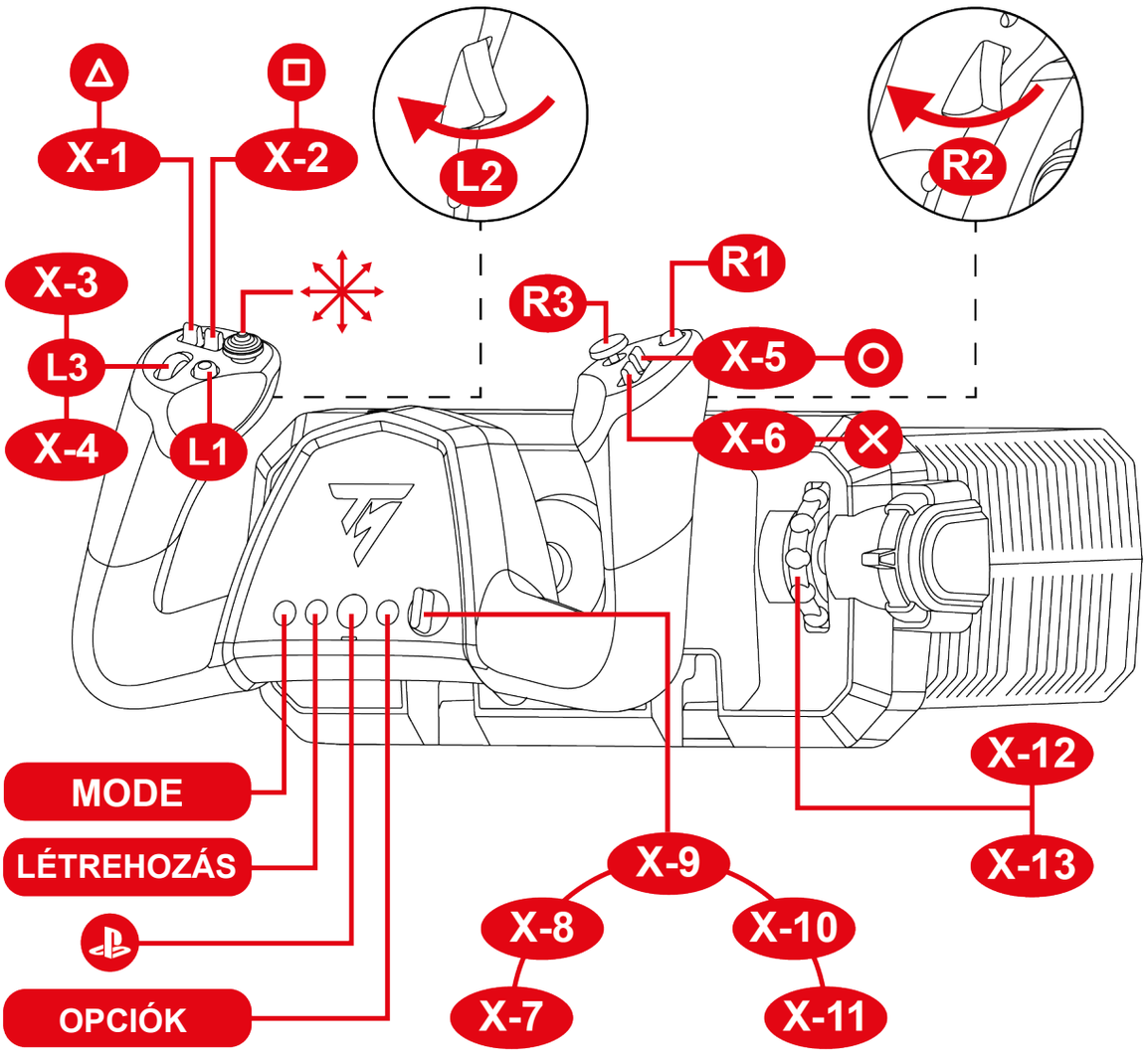

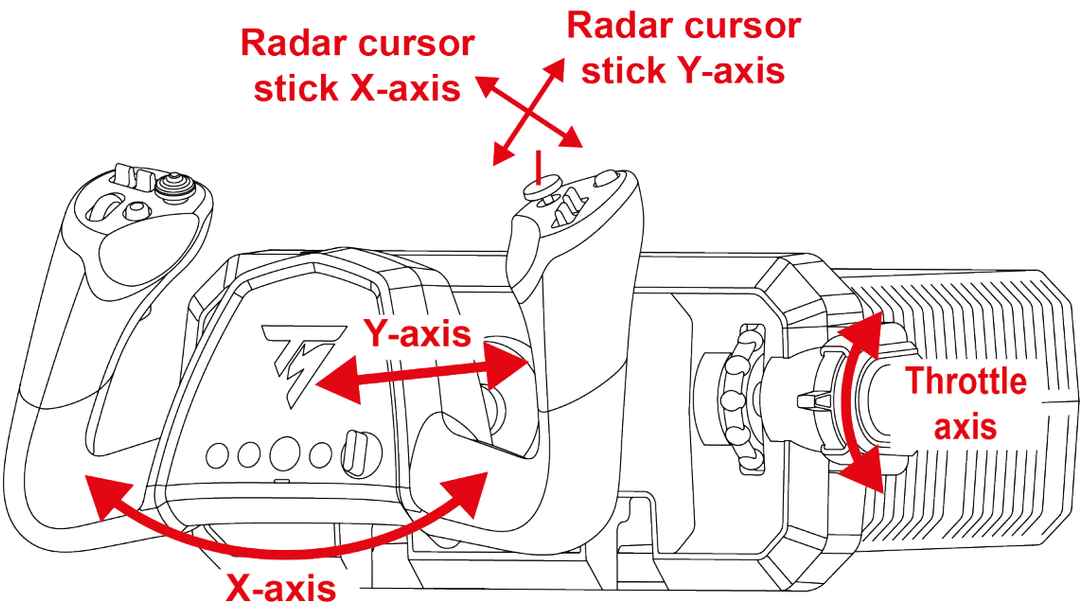

8. PC gombkiosztás

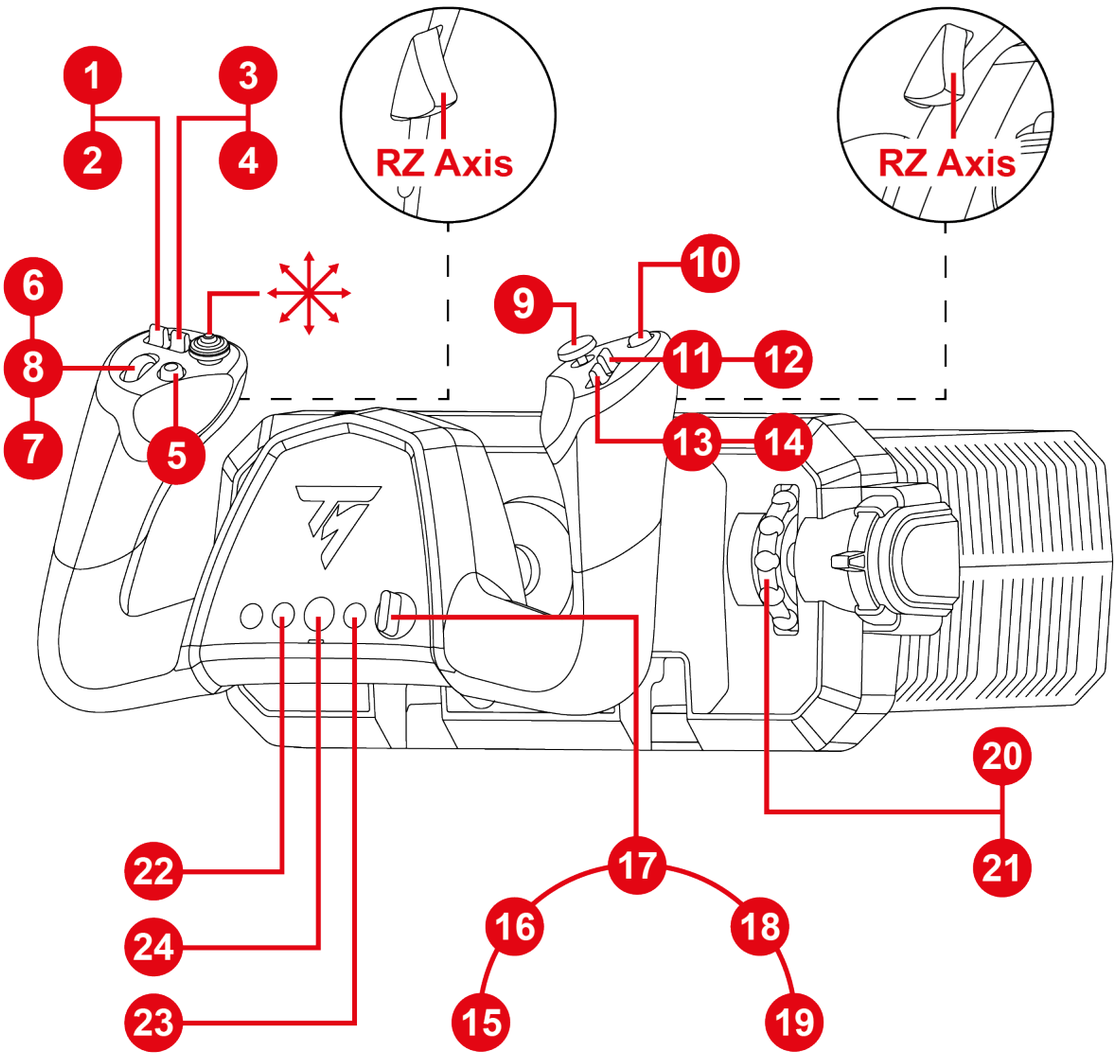

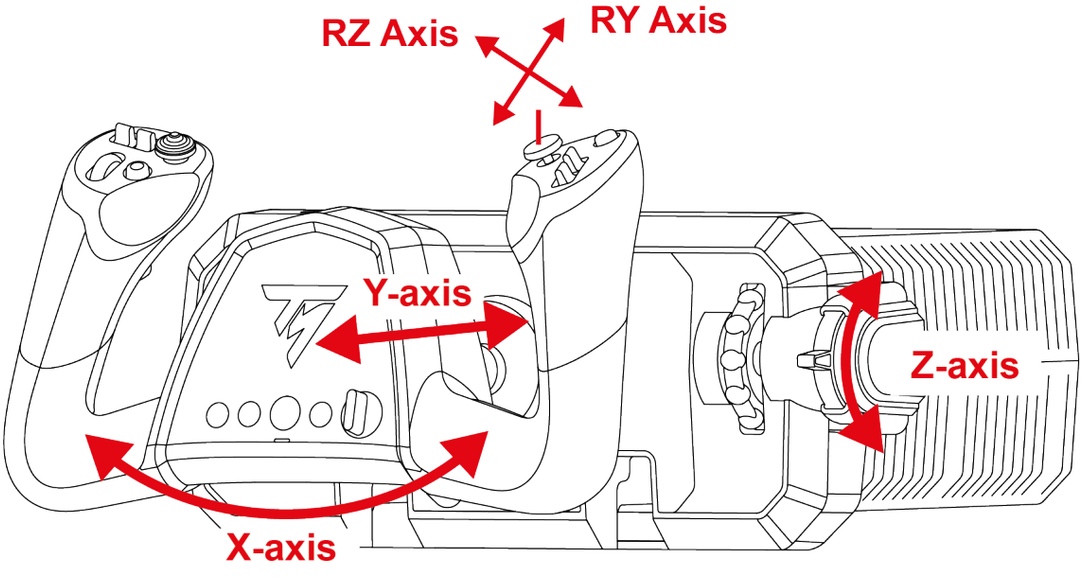

9. Kompatibilitási mód

A kormányszarv két kompatibilitási móddal rendelkezik:

- PlayStation®5 konzolon válassza a PlayStation®5 módot (piros LED).
- PC-n, válassza a PC módot (zöld LED).

LED szín	Mód
	PlayStation®5 (alapértelmezett mód)
	PC

A kompatibilitási mód megváltoztatásához:

– Nyomja meg és tartsa lenyomva a MÓD gombot 3 másodpercig, amíg a gomb alatti LED villogni nem kezd.

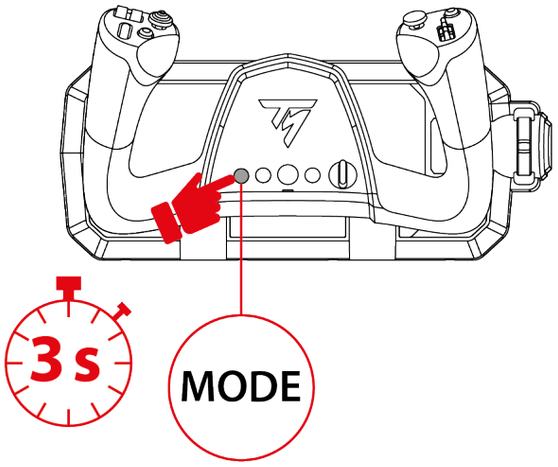

– Nyomja meg a MÓD gombot a kívánt kompatibilitási mód kiválasztásához.

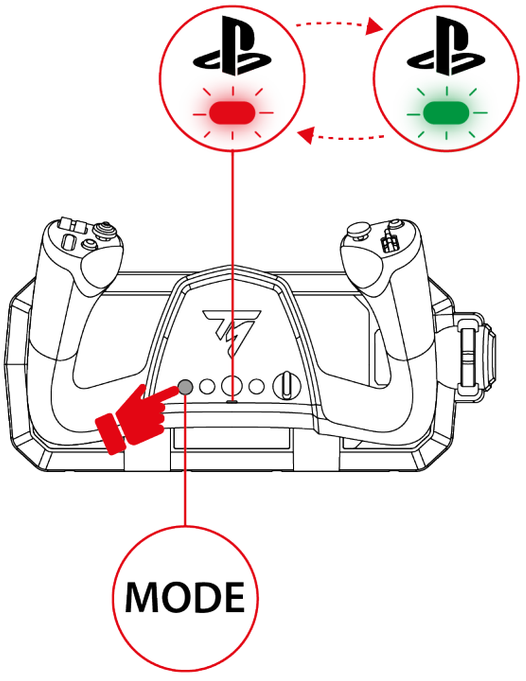

– A kompatibilitási mód kiválasztása után várjon öt másodpercet. A mód kiválasztását a rendszer akkor erősíti meg, amikor a gomb alatti LED abbahagyja a villogást.

– PlayStation®5 konzolon, nyomja meg a gombot a kormányszarv profiljához való csatlakoztatásához.

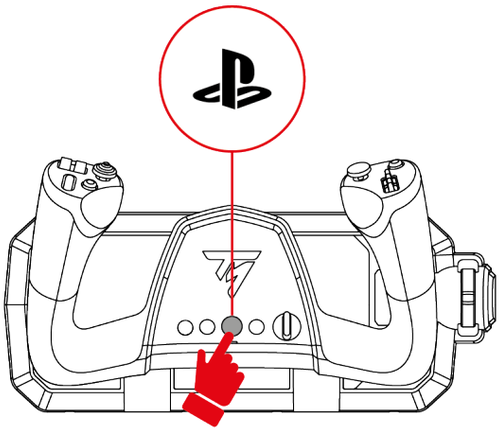

10. Jellemzők

Gázkar

A gázkar a hajtómű tolóerejét szabályozza.

A hajtómű tolóerejének növeléséhez tolja előre a gázkart. A hajtómű tolóerejének csökkentéséhez húzza hátra a gázkart.

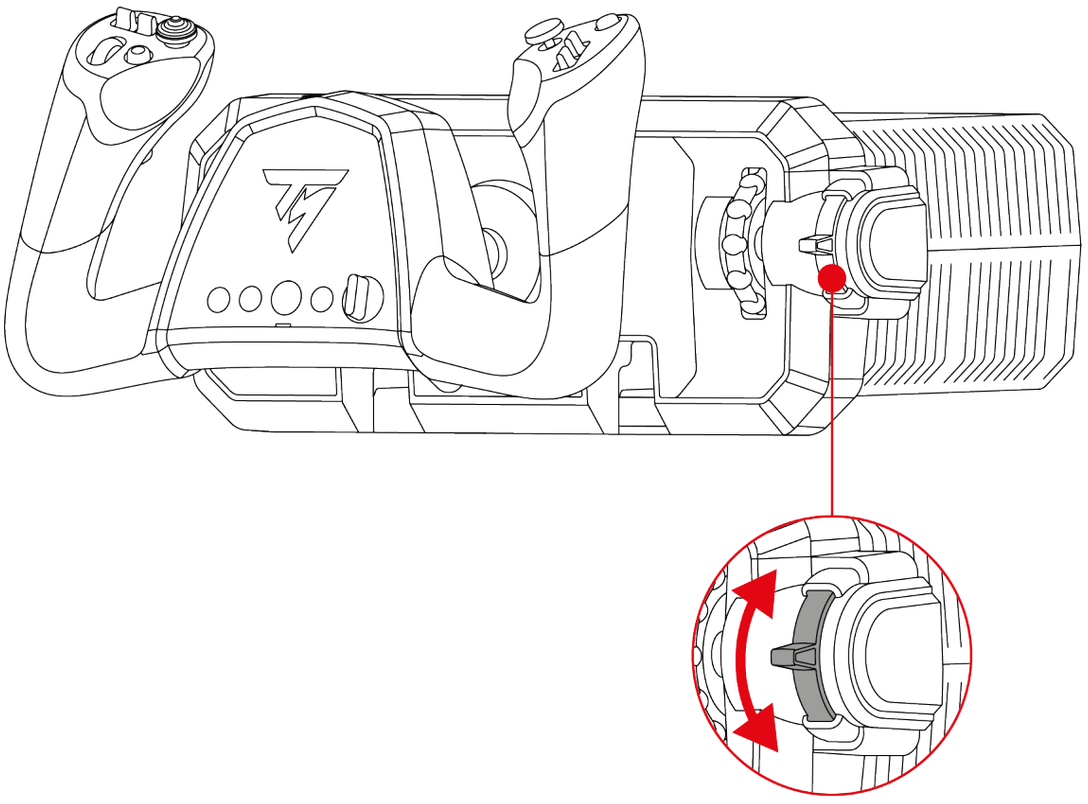

Elfordulás szabályozása (oldalkormány)

Az analóg ravaszokkal a repülőgép oldalkormányát vezérelheti, az oldalkormánypedálok működését szimulálva.

A repülőgép orrának balra fordításához fokozatosan húzza meg a bal oldali ravaszt.
A repülőgép orrának jobbra fordításához fokozatosan húzza meg a jobb oldali ravaszt.

Ezek a műveletek a repülőgépet a függőleges tengelye körül fordítják el, lehetővé téve az elfordulás szabályozását.

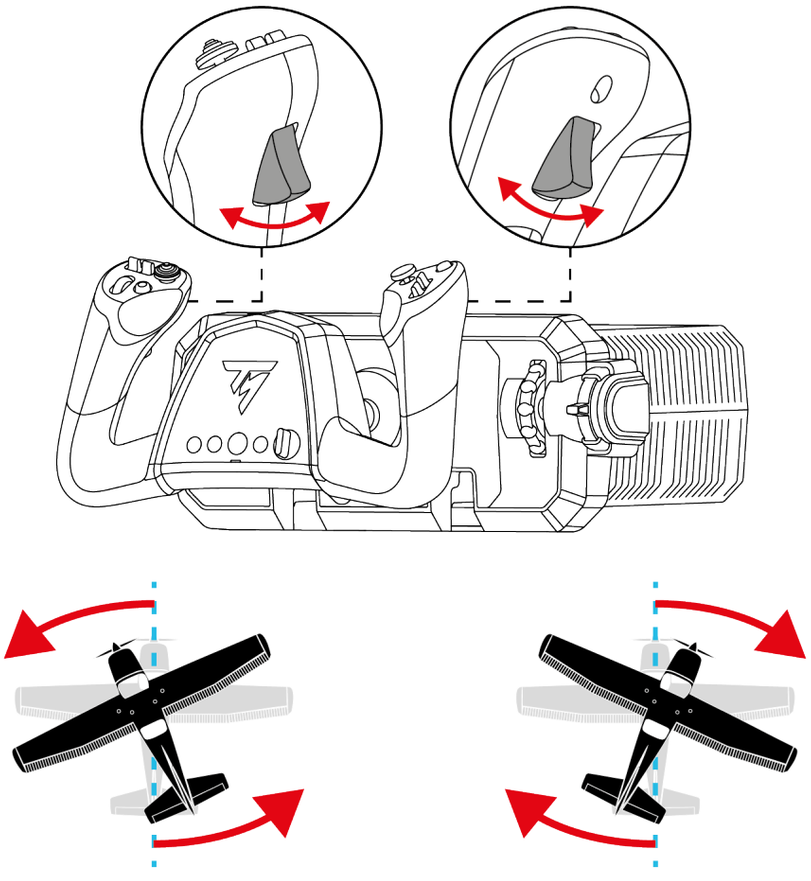

Bólintás szabályozása (magassági kormány)

A kormányszarvval a repülőgép magassági kormányát vezérelheti.

A repülőgép orrának felemeléséhez húzza a kormányszarvat maga felé.
A repülőgép orrának leengedéséhez tolja előre a kormányszarvat.

Ezek a műveletek a repülőgépet a kereszttengelye körül fordítják el, így szabályozhatja a repülőgép bólintását.

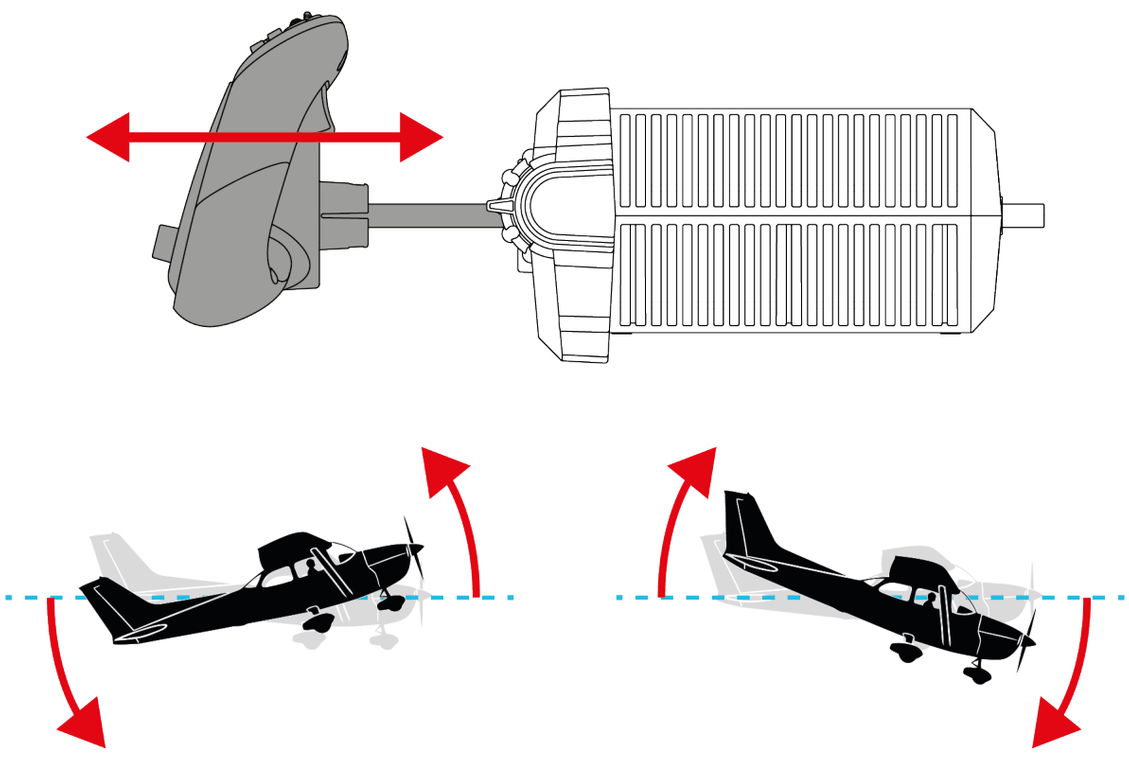

Bedöntés szabályozása (csűrőkormány)

A kormányszarvval a repülőgép csűrőkormányát vezérelheti.

A repülőgép balra döntéséhez fordítsa a kormányszarvat balra.

A repülőgép jobbra döntéséhez fordítsa a kormányszarvat jobbra.

Ezek a műveletek a repülőgépet a hossztengelye körül fordítják el, így szabályozhatja a bedöntést.

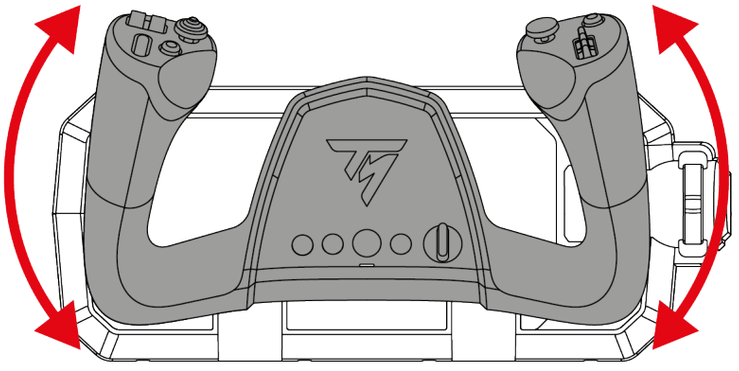

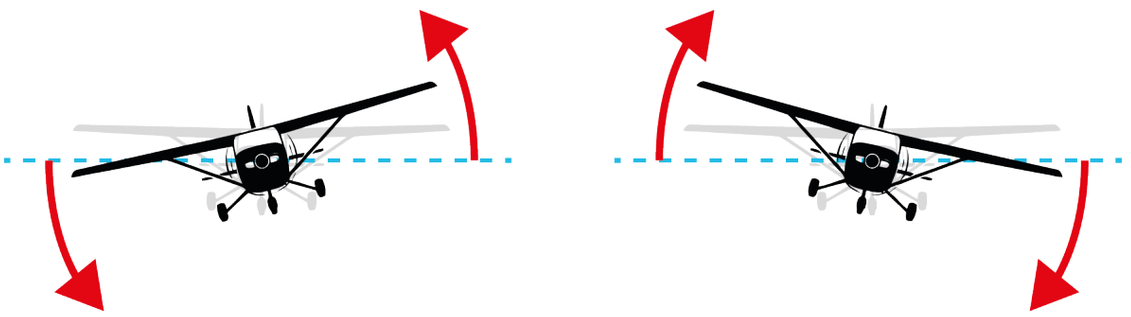

Bólintási trimm (trim)

A trimmkerékkel a repülőgép bólintási trimmje állítható.

Ha azt szeretné, hogy a repülőgép orra felfelé álljon (orrfelhúzó trimm), forgassa a trimmkereket lefelé.
Ha azt szeretné, hogy a repülőgép orra alacsonyan maradjon (orrlenyomó trimm), forgassa a trimmkereket felfelé.

Ezzel a vezérlővel csökkentheti a kormányszarvval végzendő korrekciók szükségességét a kívánt repülési helyzet fenntartásához, így hosszú repülések során is kényelmesebbé válik a repülés.

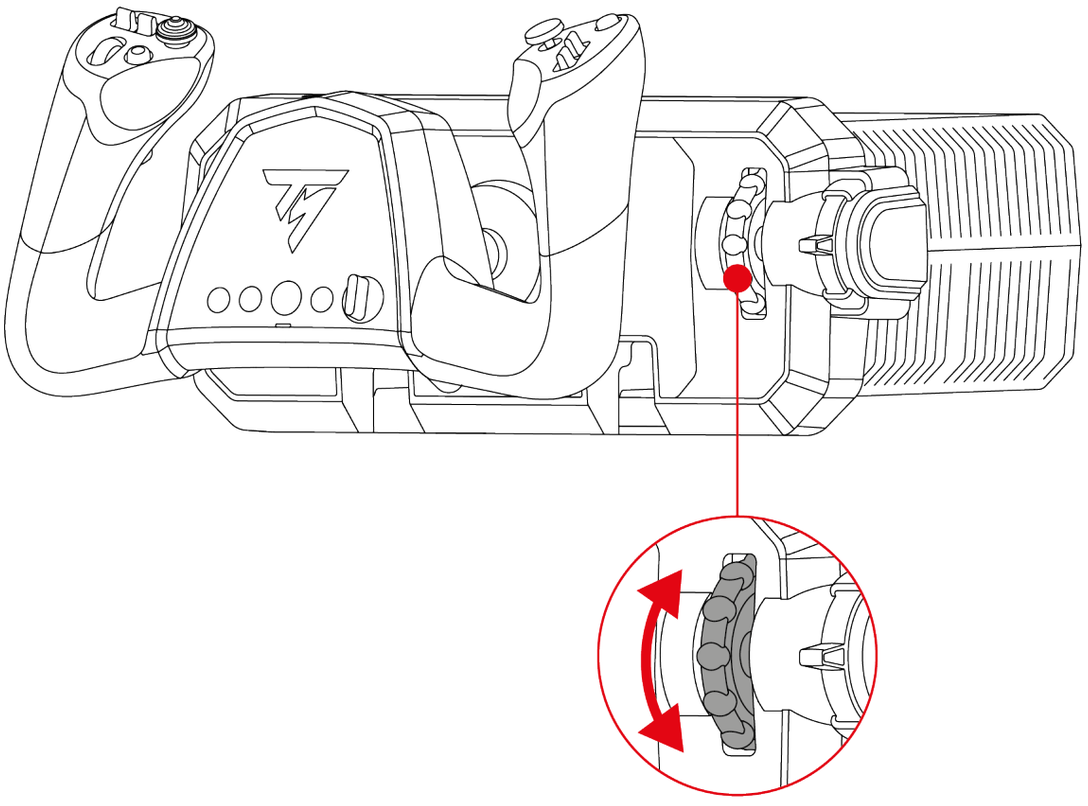

8 irányú POV kapcsoló

A TCA SKY Yoke kormányszarv 8 irányú POV kapcsolóval rendelkezik, amely lehetővé teszi a repülőgép körüli események figyelését (az ezt támogató játékokban).

A játék konfigurációs menüjében beállíthatja, hogy a 8 irányú POV kapcsoló egyes irányaihoz különböző nézetek (hátsó, bal oldali, jobb oldali és külső nézetek) tartozzanak.

A 8 irányú POV kapcsolót más funkciókra is használhatja (például lövésre stb.).

11. Kompatibilitás

A TCA SKY Yoke kormányszarv kompatibilis a TFRP T.Flight Rudder Pedals* oldalkormánypedál-rendszerrel és a TCA SKY Quadrant** kvadráns gázkarral.

A TFRP* oldalkormánypedál-rendszer minden olyan játékkal kompatibilis, amely támogatja az oldalkormánypedálokat.

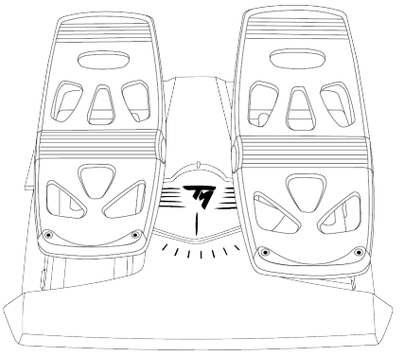

TFRP T.Flight Rudder Pedals*

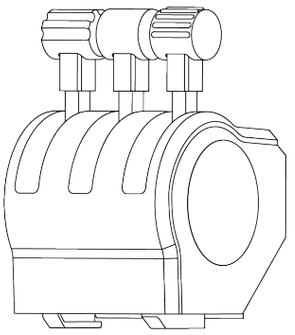

TCA SKY Quadrant**

A TCA SKY Yoke kormányszarv nem kompatibilis a mozgásszimulátort tartalmazó pilótafülkékkel. A pilótafülke mozgása megzavarja az elsődleges repülési tengelyek (bólintás és bedöntés) működését.

**Külön kapható*

***Később lesz elérhető*

Csatlakoztathatóság

A TFRP T.Flight Rudder Pedals* oldalkormánypedál-rendszer USB-A-porthoz (a T.RJ12 USB ADAPTER*-en keresztül) vagy a TCA SKY Yoke kormányszarv egyik RJ12-portjához csatlakoztatható.

A TCA SKY Quadrant** kvadráns gázkar az USB-A-porthoz vagy a TCA SKY Yoke kormányszarv egyik RJ12-portjához csatlakoztatható.

**Külön kapható*

***Később lesz elérhető*

A TCA SKY Quadrant* kvadráns gázkar kétféle konfigurációban érhető el:

- Ha a külön megvásárolható TCA SKY Quadrant* kvadráns gázkarral rendelkezik: a kvadráns gázkar USB-A-csatlakozóval van ellátva. A kvadráns gázkart USB-A-porthoz vagy RJ12-porthoz is csatlakoztathatja, ha először az USB-A-csatlakozót RJ12-csatlakozóra cseréli (nem tartalmazza). Az USB-A-csatlakozó RJ12-csatlakozóra történő cseréjével kapcsolatos tudnivalókért látogasson el a **Thrustmaster technikai támogatás** weboldalára.
- Ha a TCA SKY Yoke Flight Pack csomaggal (PlayStation verzió)* együtt forgalmazott kvadráns gázkarral rendelkezik: a kvadráns gázkar RJ12-csatlakozóval van ellátva. A kvadráns gázkart kizárólag RJ12-porthoz csatlakoztathatja.

**Később lesz elérhető*

12. Kettős Irányítás

A Kettős Irányítás rendszer lehetővé teszi egy második TCA SKY Yoke* kormányszarv csatlakoztatását, így az oktató és a tanuló közösen irányíthatja a repülőgépet.

Ez a funkció a repülési oktatás körülményeit szimulálja, megkönnyítve az irányítás két felhasználó közötti megosztását.

Amikor a két kormányszarv csatlakoztatva van:

- az egyik felhasználó az elsődleges repülési tengelyeket (bólintás és bedöntés) irányítja;
- mindkét felhasználó vezérli a gombokat (a kivételek a **Fontos megjegyzések** részben olvashatóak).



- A Kettős Irányító rendszer **csak PC-n működik**.
- Mindkét kormányszarvnak TCA SKY Yoke PlayStation®5/PC modellnek kell lennie.

**Külön kapható*

Csatlakozás

1. Csatlakoztasson egy USB-C – USB-A kábelt az első kormányszarv (Oktatói kormányszarv) USB-C-portjához, a másik végét pedig a számítógép egyik USB-A-portjához.
2. Csatlakoztasson egy USB-C – USB-A kábelt a második kormányszarv (Tanulói kormányszarv) USB-C-portjához, a másik végét pedig az Oktatói kormányszarv USB-A-portjához.

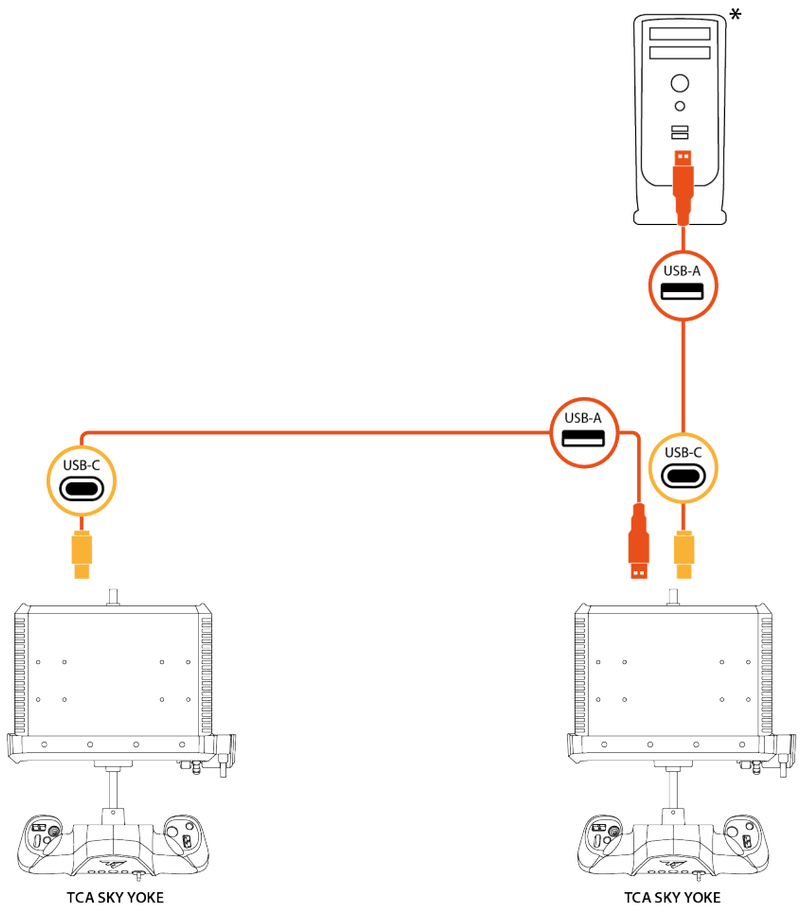

TANULÓ OKTATÓ

*Nem tartalmazza



- Az Oktatói kormányszarv az a kormányszarv, amely közvetlenül a számítógéphez csatlakozik. A második kormányszarv a Tanulói kormányszarv.
- Alapértelmezés szerint az Oktatói kormányszarv irányítja az elsődleges repülési tengelyeket (bólintás és bedöntés). A Tanulói kormányszarv nem befolyásolhatja ezeket a tengelyeket.
- A gomb alatti LED csak azon a kormányszarvon világít, amely az elsődleges repülési tengelyeket irányítja.
- Az elsődleges repülési tengelyek irányításának oktatótól tanulónak, illetve tanulótól oktatónak történő átadásához kövesse **Az irányítás átadása** részben leírtakat.

Az irányítás átadása

Kettős Irányítás konfigurációban az elsődleges repülési tengelyek (bólintás és bedöntés) irányítása átadható az oktató és a tanuló között.

A gomb alatti LED csak az elsődleges repülési tengelyeket irányító kormányszarvon világít.

Oktatótól a tanulónak

Az elsődleges repülési tengelyek (bólintás és bedöntés) irányításának oktatóról tanulóra történő átadásához nyomja meg az R1 gombot az Oktatói kormányszarvon. Az Oktatói kormányszarvon a LED kialszik, majd a Tanulói kormányszarvon világítani kezd.

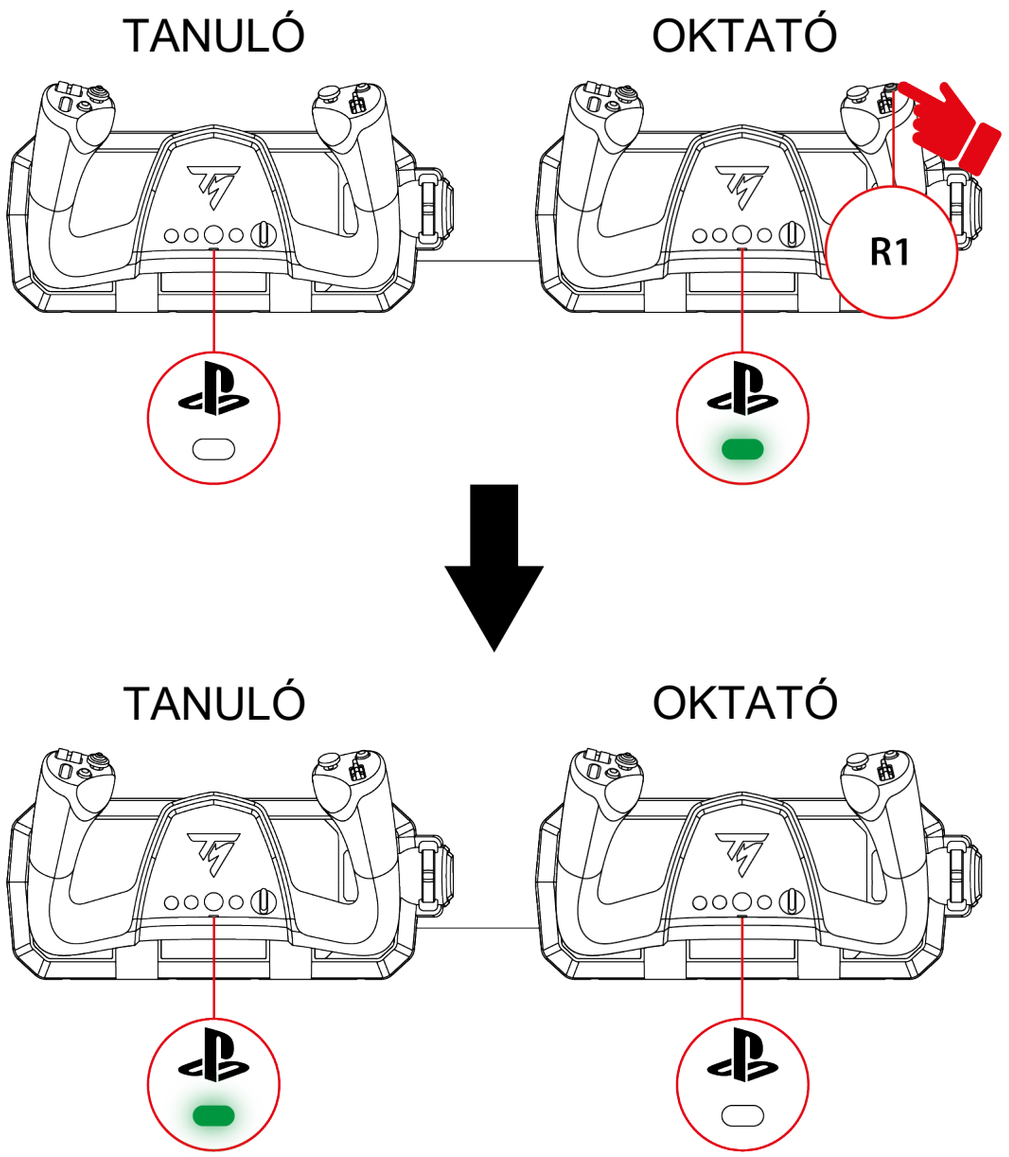

Tanulótól az oktatónak

Ahhoz, hogy az oktató azonnal visszakapja az elsődleges repülési tengelyek (bólintás és bedöntés) irányítását, mozdítsa el az egyik elsődleges tengelyt az Oktatói kormányszarvon.

A Tanulói kormányszarvon a LED kialszik, majd az oktatói kormányszarvon világítani kezd.

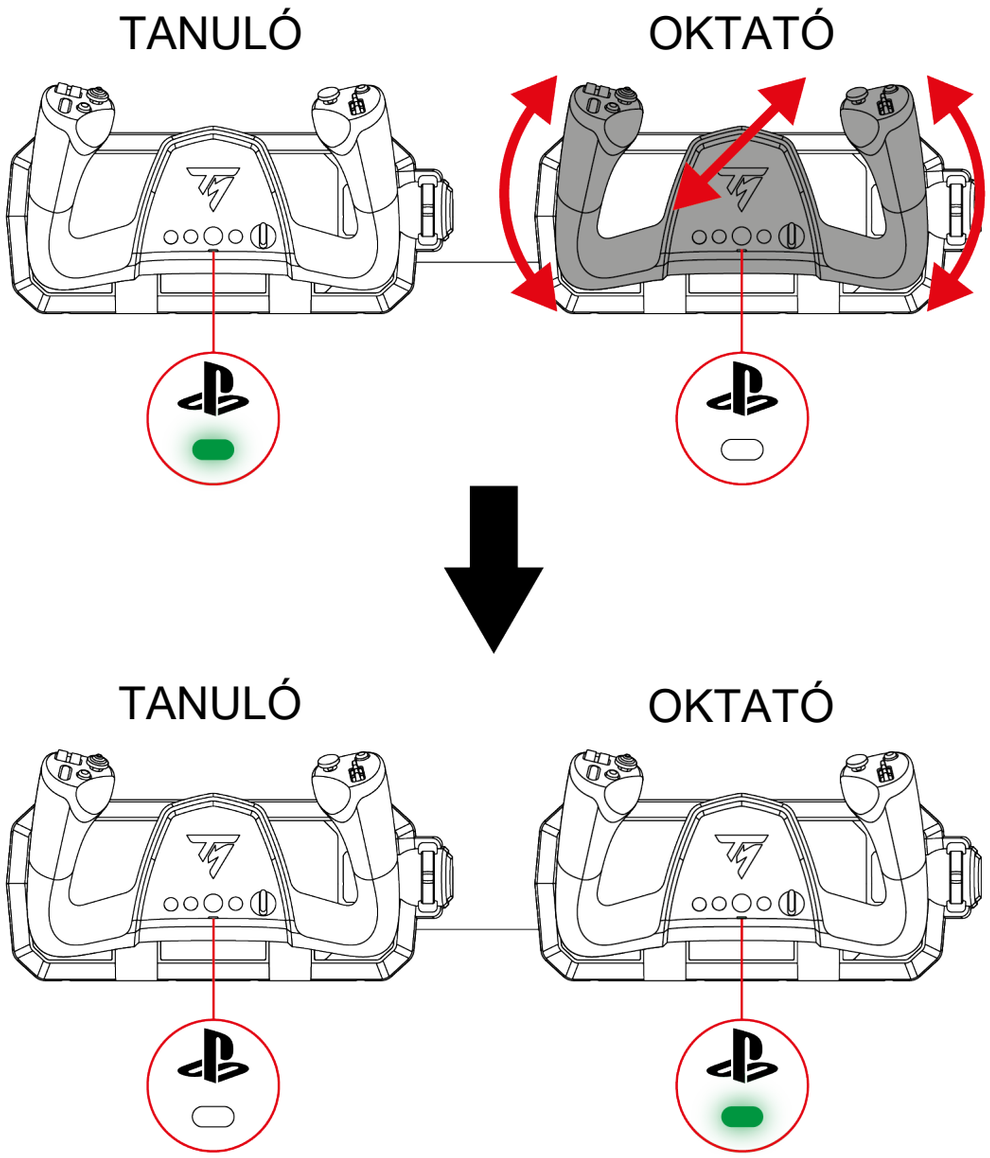



Az irányítás átadásának késleltetése

Ha az oktató a kormányszarv középállásától eltérő helyzetében szeretné visszakapni az elsődleges repülési tengelyek (bólintás és bedöntés) irányítását, az irányítás átadása két másodperccel késleltethető.

Ehhez nyomja meg az R1 gombot az Oktatói kormányszarvon. Ezt követően az oktatónak két másodperce van a kormányszarv kívánt helyzetbe állítására, mielőtt az irányítás átadása életbe lép.

*Perifériás eszközök használata**

Kettős Irányítás konfigurációban kormányszarvanként legfeljebb két perifériás eszközt (TFRP* oldalkormánypedál-rendszer, TCA SKY Quadrant** kvadráns gázkar) csatlakoztathat:

- Az Oktatói kormányszarvon a két RJ12-portot használja a perifériás eszközök csatlakoztatásához.
- A Tanulói kormányszarvon a két RJ12-portot és az USB-A-portot használja a perifériás eszközök csatlakoztatásához.

**Külön kapható*

***Később lesz elérhető*



- Ha a külön megvásárolható TCA SKY Quadrant* kvadráns gázkarral rendelkezik, csatlakoztathatja a számítógép vagy a Tanulói kormányszarv USB-A-portjához, illetve a kormányszarvak egyik RJ12-portjához, ha először az USB-A-csatlakozót RJ12-csatlakozóra cseréli (nem tartalmazza). Az USB-A-csatlakozó RJ12-csatlakozóra történő cseréjével kapcsolatos tudnivalókért látogasson el a **Thrustmaster technikai támogatás** weboldalára.
- Ha a TCA SKY Yoke Flight Pack csomaggal (PlayStation verzió)* együtt forgalmazott kvadráns gázkarral rendelkezik, azt kizárólag a kormányszarvak egyik RJ12-portjához csatlakoztathatja.

**Később lesz elérhető*



- Ha kvadráns gázkart szeretne csatlakoztatni az Oktatói kormányszarvhoz, azt az egyik RJ12-porthoz kell csatlakoztatnia.
    - Ha TCA SKY Quadrant* kvadráns gázkarral (külön kapható) rendelkezik, az RJ12-csatlakozót az nem tartalmazza. Az USB-A-csatlakozó RJ12-csatlakozóra történő cseréjével kapcsolatos tudnivalókért látogasson el a **Thrustmaster technikai támogatás** weboldalára.
    - Ha a TCA SKY Yoke Flight Pack csomaggal (PlayStation verzió)* együtt forgalmazott kvadráns gázkarral rendelkezik, közvetlenül csatlakoztathatja.

**Később lesz elérhető*

Lehetséges konfigurációk példái:

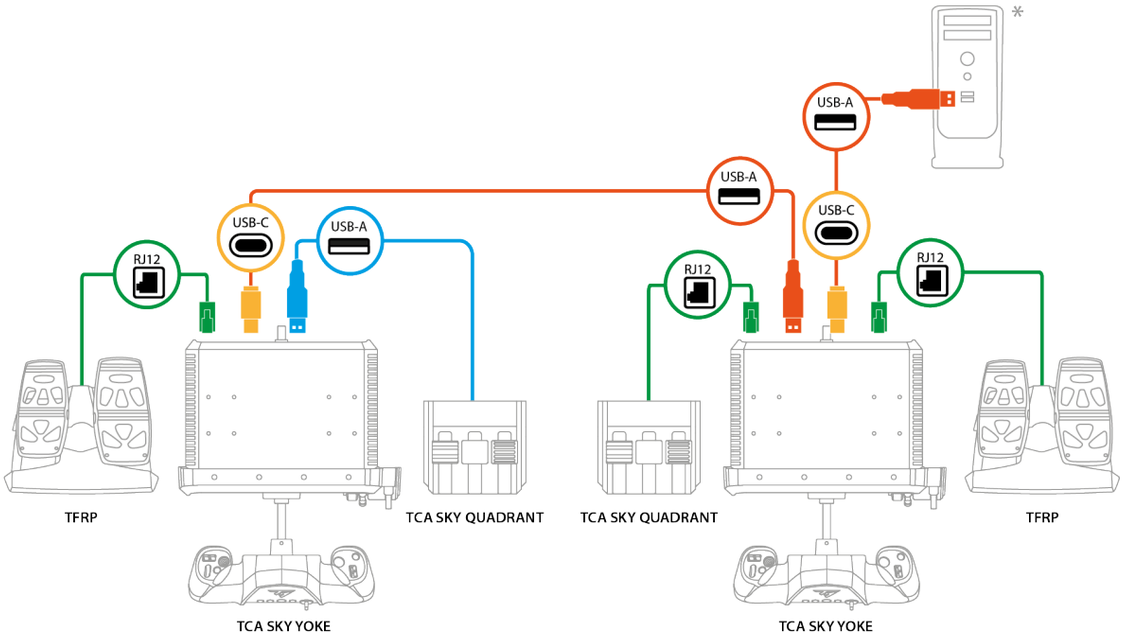

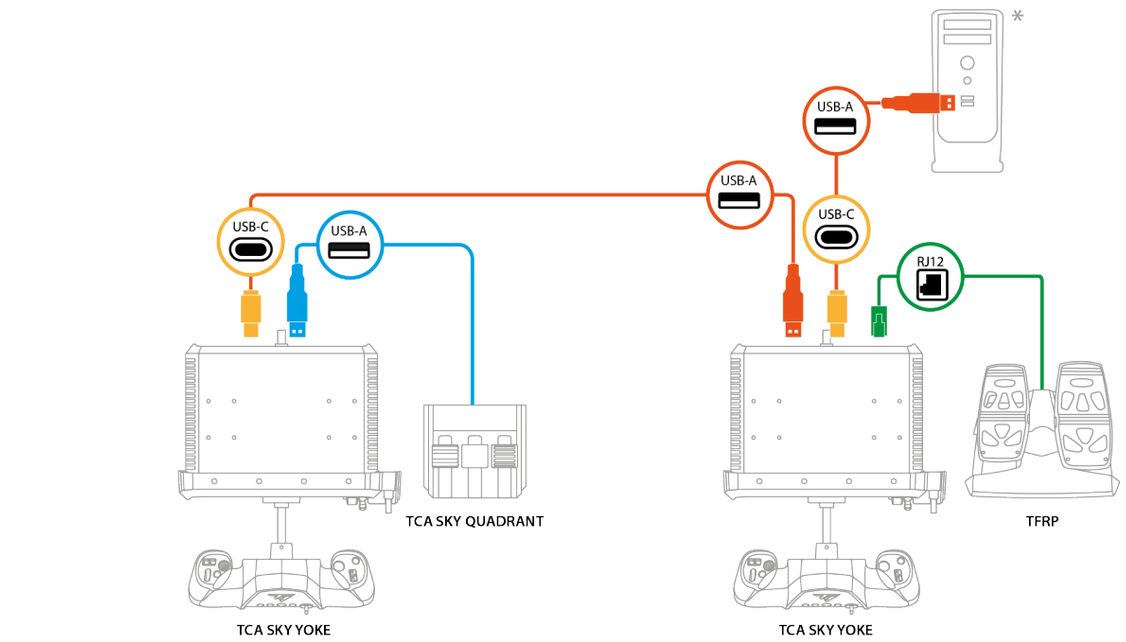

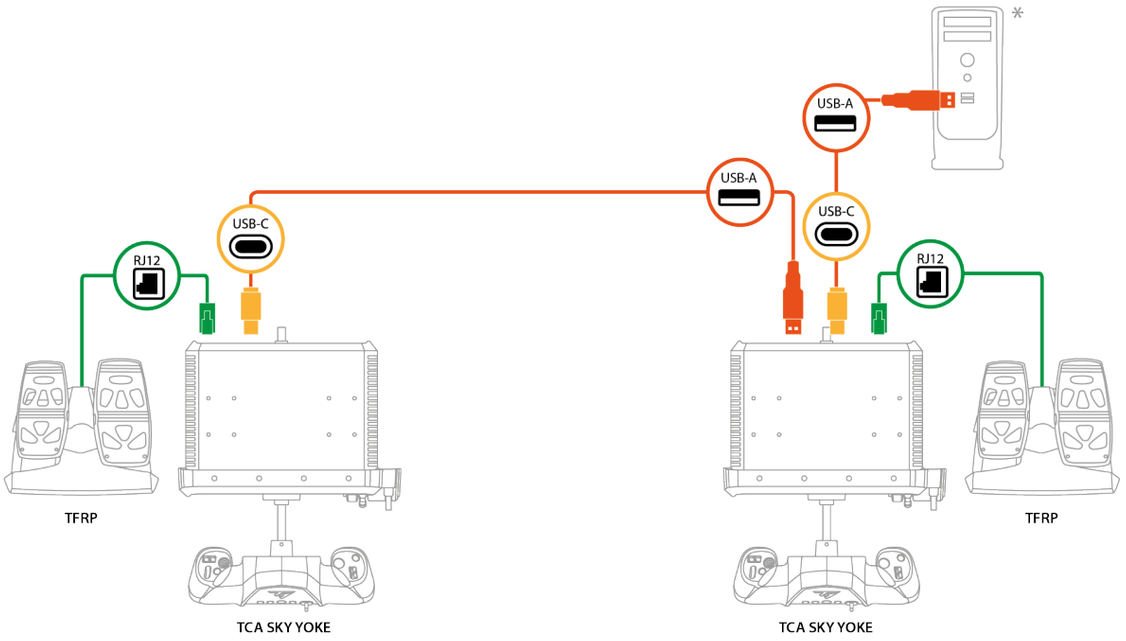

**Nem tartalmazza*

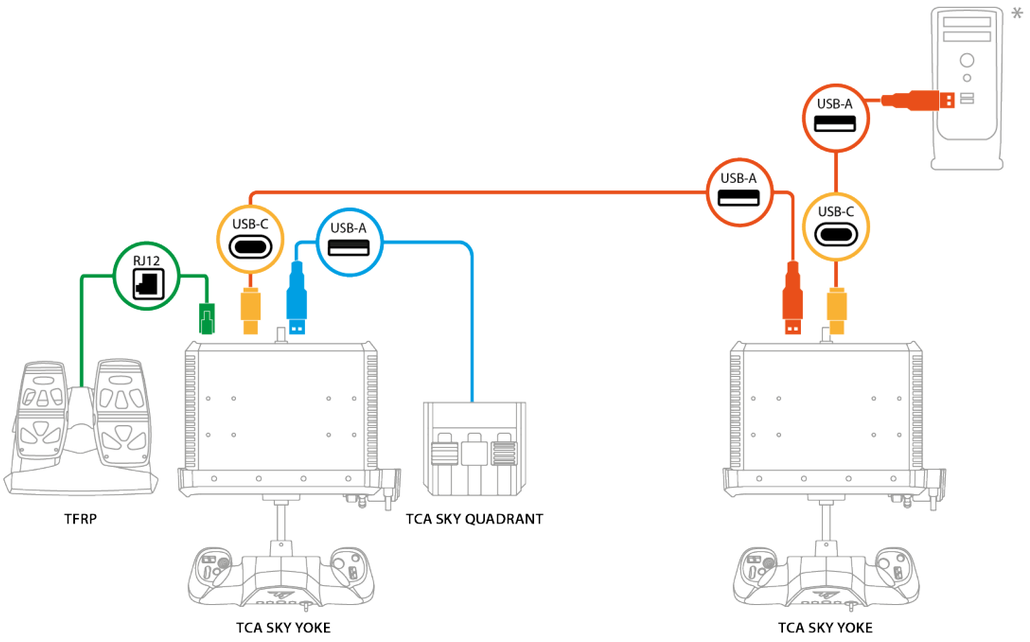

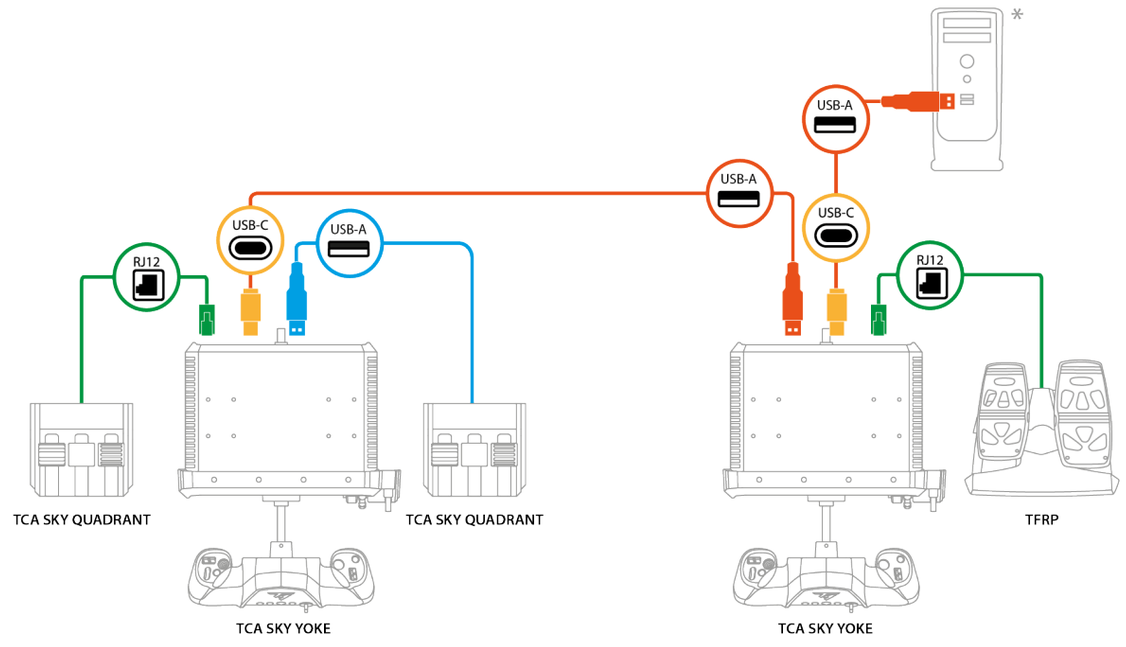

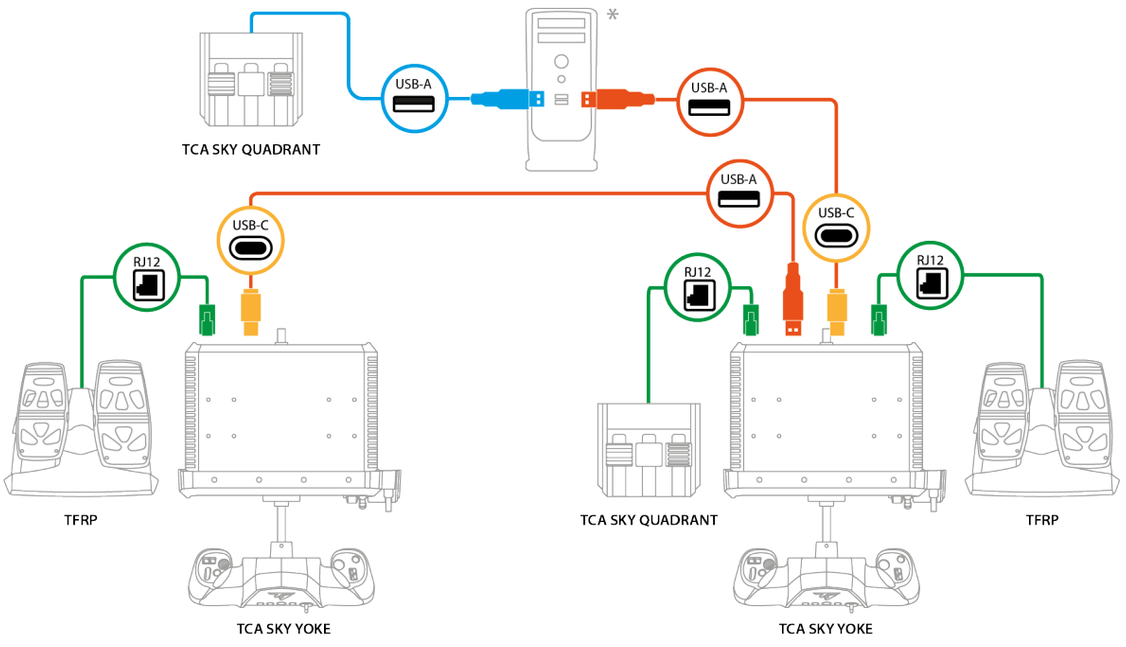

*Nem tartalmazza

Fontos megjegyzések

Kettős Irányítás beállítás:

- A **kiválasztókapcsoló** (15., 16., 17., 18. és 19. gomb) és a **beépített gázkar** (Z tengely) kizárólag a Tanulói kormányszarvon működik.
- A **gombok** mindkét kormányszarvon bármikor használhatók anélkül, hogy befolyásolnák az irányítás átadását. Az Oktatói kormányszarvon azonban az R1 gomb kizárólag az irányítás átadására szolgál. A Tanulói kormányszarvon az R1 gombhoz különböző funkciók rendelhetők.
- A **mini-stick** mindkét kormányszarvon bármikor használható. Egyidejű használat esetén az Oktatói kormányszarvon lévő mini-stick elsőbbséget élvez a Tanulói kormányszarvon lévő mini-stickkel szemben.
- Az **analóg ravaszok** mindkét kormányszarvon bármikor használhatók. Egyidejű használat esetén az Oktatói kormányszarv analóg ravaszai elsőbbséget élveznek a Tanulói kormányszarv analóg ravaszaival szemben.

– A **TFRP*** oldalkormánypedál-rendszer nem befolyásolja az irányítás átadását.

– A **TCA SKY Quadrant**** kvadráns gázkar (egy vagy két eszköz) az oktató és a tanuló által egyaránt használható, függetlenül attól, hogy melyik kormányszarv irányítja az elsődleges repülési tengelyeket (bólintás és bedöntés), mivel a kvadráns gázkarok tengelyei egymástól függetlenek.

**Külön kapható*

***Később lesz elérhető*

Két TCA SKY Quadrant* kvadráns gázkar használata:

- Mindkét kormányszarvhoz egy kvadráns csatlakozik RJ12-csatlakozóval: az A kvadráns az Oktatói kormányszarvhoz csatlakoztatott kvadráns.
- Mindkét kvadráns ugyanahhoz a kormányszarvhoz csatlakozik az RJ12-csatlakozóval: az A kvadráns a bal oldali RJ12-csatlakozóhoz (USB-A-port mellett) csatlakoztatott kvadráns gázkarnak felel meg.
- Egy kvadráns RJ12-csatlakozóval csatlakozik egy kormányszarvhoz, a másik pedig USB-A-porton keresztül ugyanahhoz, a második kormányszarvhoz vagy PC-hez: A kvadráns az RJ12-csatlakozóval csatlakoztatott kvadráns gázkarnak felel meg.
- Az egyik kvadráns USB-A-porton keresztül csatlakozik egy kormányszarvhoz, a másik pedig USB-A-porton keresztül PC-hez: a két kvadráns gázkar egymástól független.



Ha TCA SKY Quadrant*-ot (külön kapható) az egyik RJ12-porthoz szeretné csatlakoztatni, először az USB-A-t RJ12-csatlakozóra kell cserélnie (nem tartalmazza). Az USB-A-csatlakozó RJ12-csatlakozóra történő cseréjével kapcsolatos tudnivalókért látogasson el a **Thrustmaster technikai támogatás** weboldalra.

**Később lesz elérhető*

Két TFRP* oldalkormány pedál használata:

- Kormányszarvanként csak egy oldalkormánypedál-rendszer telepíthető.
- Az Oktatói kormányszarvhoz csatlakoztatott oldalkormánypedál-rendszer irányítása elsőbbséget élvez a Tanulói kormányszarvhoz csatlakoztatott oldalkormánypedál-rendszerével szemben.

  Ez az elsőbbség nem befolyásolja a kormányszarv elsődleges tengelyeinek irányítását: az oktató úgy is irányíthatja az oldalkormánypedál-rendszert, hogy közben a tanuló továbbra is irányíthatja a kormányszarv elsődleges tengelyeit, és fordítva.

**Külön kapható*

13. GYIK és technikai támogatás

Kérdése van a TCA SKY Yoke kormányszarvval kapcsolatban, vagy műszaki problémát tapasztal? Látogasson el a Thrustmaster technikai támogatás weboldalára:

https://support.thrustmaster.com/product/tca-sky-yoke-p/

1. A kormányszarv nem működik megfelelően, vagy a kalibrálása nem megfelelő

– Kapcsolja ki a konzolt vagy a számítógépet, húzza ki, majd csatlakoztassa újra a kormányszarvat, indítsa újra a konzolt vagy a számítógépet, majd indítsa el ismét a játékot.

– A termék csatlakoztatásakor tartsa a kormányszarvat középállásban, és ne mozdítsa el, hogy elkerülje a kalibrációs problémákat.

– PlayStation®5 konzolon nyomja meg a kormányszarv gombját, majd jelentkezzen be PlayStation™Network fiókjába, hogy a kormányszarv működőképes legyen.

– Győződjön meg arról, hogy a platformjának megfelelő kompatibilitási módot választotta ki (PlayStation®5 konzol vagy PC).

2. Nem tudom a kormányszarvat beállítani

– Lépjen be a játék menüjébe, és válassza a **Beállítások** > **Kontroller** > **Gamepad** vagy **Joystick** lehetőséget. Ezután válassza ki a legmegfelelőbb konfigurációt, vagy konfigurálja újra teljesen a kormányszarv beállításait.

– További információért olvassa el a játék használati útmutatóját, vagy tekintse meg az online súgót.

3. A kormányszarv túl érzékeny, vagy nem elég érzékeny

– A kormányszarv néhány, különböző tengelyek mentén végzett mozgatás után automatikusan kalibrálja magát.

– Lépjen be a játék menüjébe, és válassza az **Beállítások** > **Kontroller** > **Gamepad** vagy **Joystick** lehetőséget. Ezután állítsa be a kormányszarv érzékenységét és holtzónáját, ha ezek a lehetőségek rendelkezésre állnak.

4. A kormányszarv nem működik

Ahhoz, hogy a kormányszarv megfelelően működjön a videojátékokkal, elengedhetetlen a firmware frissítése. A frissítés elvégzéséhez látogasson el a következő weboldalra:

https://support.thrustmaster.com/product/tca-sky-yoke-p/

Válassza a **Drivers** (Illesztőprogramok) lehetőséget, és kövesse az utasításokat, beleértve a letöltési és telepítési folyamatot is.

5. Az oldalkormány pedálok nem működnek

Ha két TFRP* oldalkormánypedál-rendszert használ, ügyeljen arra, hogy mindkét kormányszarvhoz egy-egy oldalkormánypedál-rendszer csatlakozzon.

**Külön kapható*

THRUSTMASTER®

TCA SKY YOKE

עבור קונסולות PlayStation®5 ומחשבים אישיים*

מדריך למשתמש



יש לקרוא בתשומת לב את ההוראות שבמדריך זה **<u>לפני</u>** התקנת המוצר, **<u>לפני</u>** כל שימוש במוצר **<u>ולפני</u>** כל פעולת תחזוקה. יש להקפיד לפעול בהתאם להנחיות הבטיחות. אי הקפדה על הוראות אלו עלולה לגרום לתאונות ו/או לפגיעה. יש לשמור את המדריך לשימוש חוזר בעתיד.

**תאימות למחשבים אישיים (Windows® 10/11) לא נבדקה ולא אושרה על-ידי Sony Interactive Entertainment.*

תוכן העניינים

1. תוכן האריזה 6

2. תכונות טכניות 7

3. מידע לגבי השימוש 10

4. התקנת הגה הטיסה על שולחן או משטח עבודה 12

5. התקנת הגה הטיסה בקוקפיט 15

6. התקנה 18

בקונסולות PlayStation®5 18

במחשב אישי* 21

7. מיפוי לקונסולות PLAYSTATION®5 30

8. מיפוי למחשב אישי 31

9. מצב תאימות 32

10. תכונות 35

מצערת 35

הגאי סבסוב (הגה כיוון) 36

הגאי עלרוד (הגה גובה) 37

הגאי גלגול (מאזנות) 38

קיזוז עלרוד (trim) 39

מתג כיפה "נקודת מבט" עם 8 כיוונים 40

11. תאימות 41

קישוריות 42

12. הגאים כפולים 44

חיבור 45

העברת השליטה בהגאים 47

שימוש במכשירים היקפיים* 51

הערות חשובות 56

13. שאלות נפוצות ותמיכה טכנית 60

TCA SKY YOKE

תיהנו מחוויה סוחפת עם TCA SKY Yoke, שיעניק לכם חוויית טיסה חלקה ומדויקת כבר מההמראה.

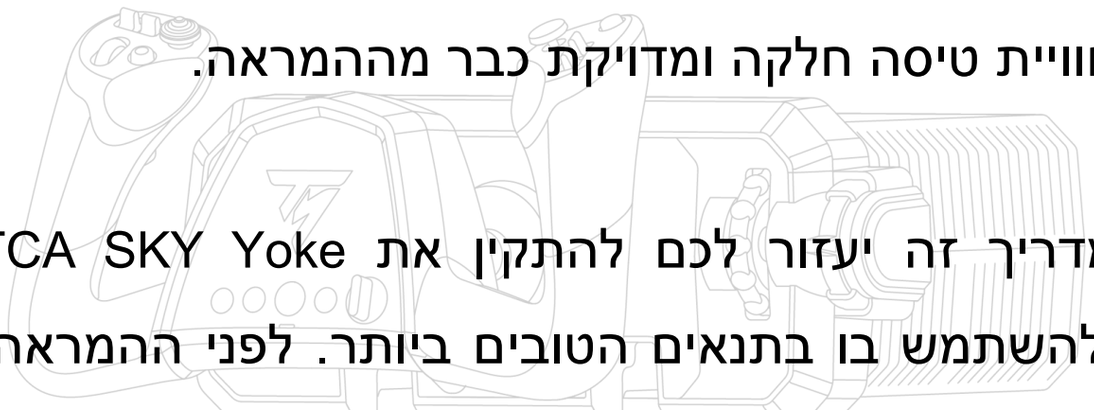

מדריך זה יעזור לכם להתקין את TCA SKY Yoke ולהשתמש בו בתנאים הטובים ביותר. לפני ההמראה, הקפידו לקרוא היטב את ההוראות והאזהרות: הן יעזרו לכם להפיק הנאה מרבית מהמוצר.

עדכון הקושחה

כדי שהגה הטיסה TCA SKY Yoke יפעל נכון עם משחקי וידאו, יש לעדכן את הקושחה שלו.

ישנן **<u>שתי אפשרויות</u>** לבצע את העדכון:

<u>להוריד את מנהל ההתקן למחשב האישי ואת הממשק המותאם ללוח הבקרה של Windows®:</u>

1. היכנסו אל

https://support.thrustmaster.com/product/tca-sky-yoke-p/

2. הסירו את מנהל ההתקן הישן למחשב אישי, ואז הורידו והתקינו את מנהל ההתקן החדש למחשב אישי שזמין תחת **Drivers** (מנהלי התקנים). לאחר השלמת ההתקנה, יש להפעיל מחדש את המחשב.
3. פתחו את האפליקציה **THRUSTMASTER FIRMWARE UPDATER**, ועדכנו את ההגה לגרסת הקושחה האחרונה.

<u>או</u>

<u>להוריד את תוכנת My Thrustmaster Panel:</u>

1. היכנסו אל

https://support.thrustmaster.com/product/tca-sky-yoke-p/

2. יש להוריד ולהתקין את תוכנת My Thrustmaster Panel שזמינה תחת **Software** (תוכנה) ולפעול בהתאם להוראות.

1. תוכן האריזה

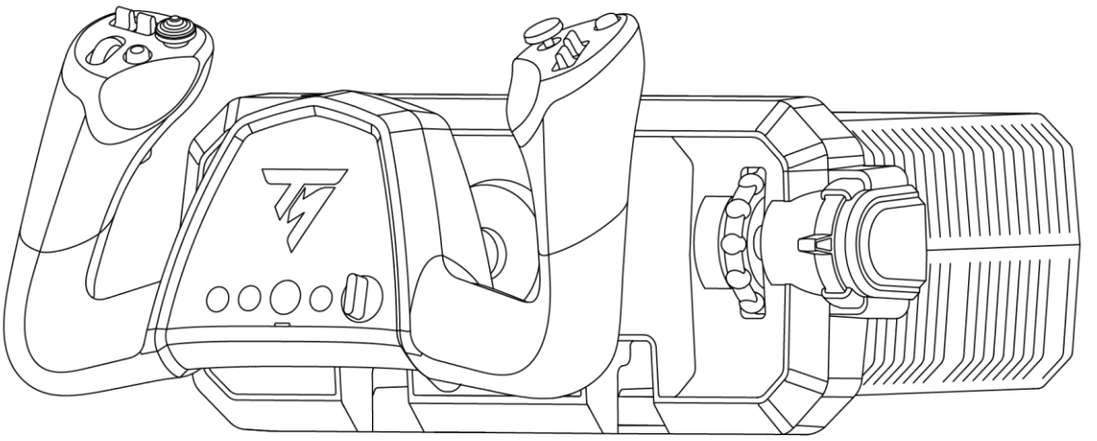

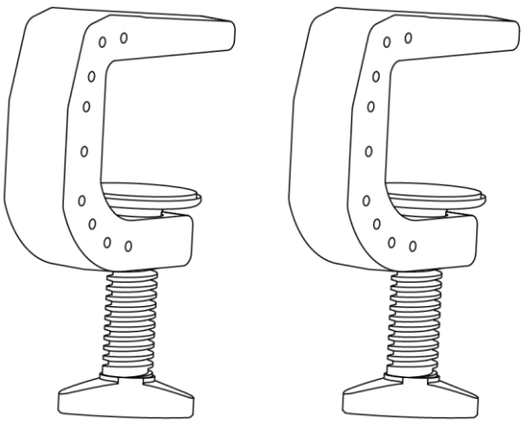

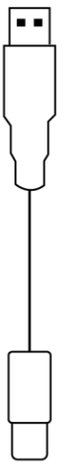

2. תכונות טכניות

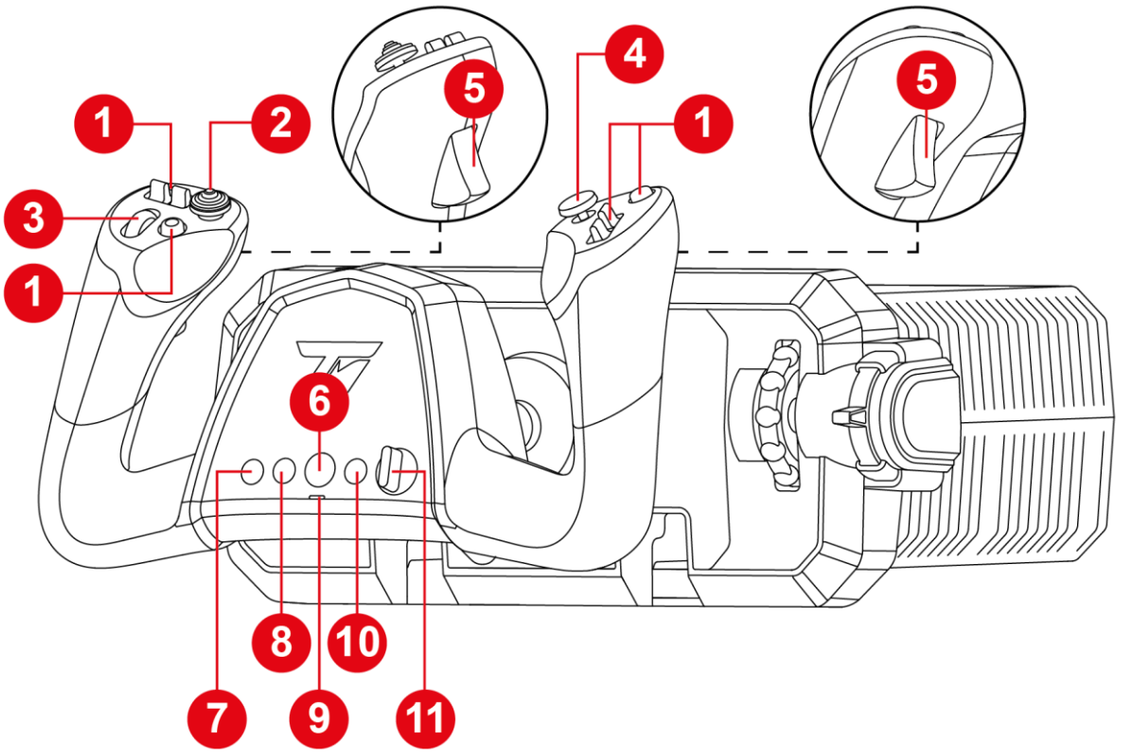

1. לחצני פעולות
2. מתג כיפה "נקודת מבט" עם 8 כיוונים
3. גלגל גלילה
4. מיני-ג'ויסטיק אנלוגי
5. הדקים אנלוגיים עם פונקציית הגה כיוון
6. לחצן PS
7. לחצן מצב
8. לחצן יצירה בקונסולות PS5®
9. תאורת LED למצב תאימות (בצבע אדום או ירוק)
10. לחצן אפשרויות בקונסולות PS5®
11. מתג בורר (חמישה מצבים)

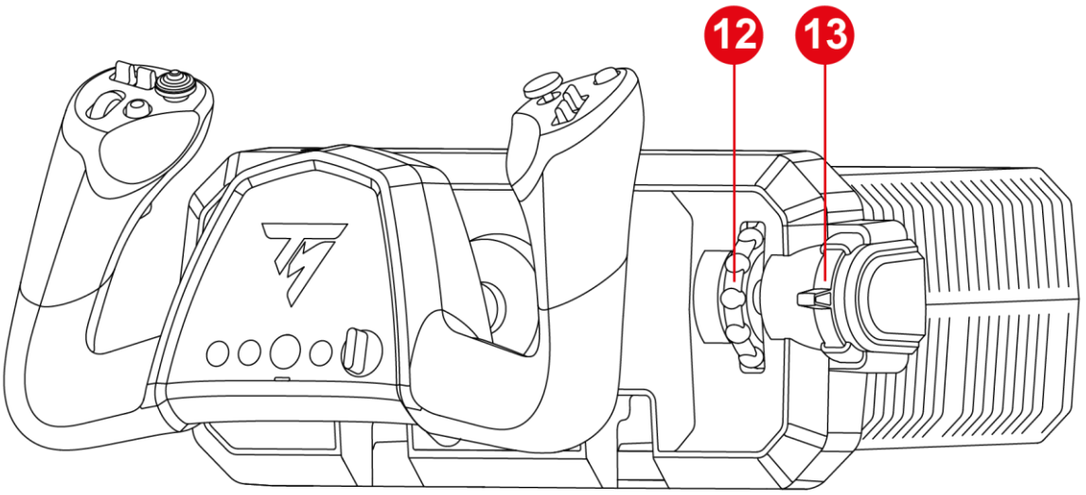

12. גלגל קיזוז (trim)

13. מצערת מובנית

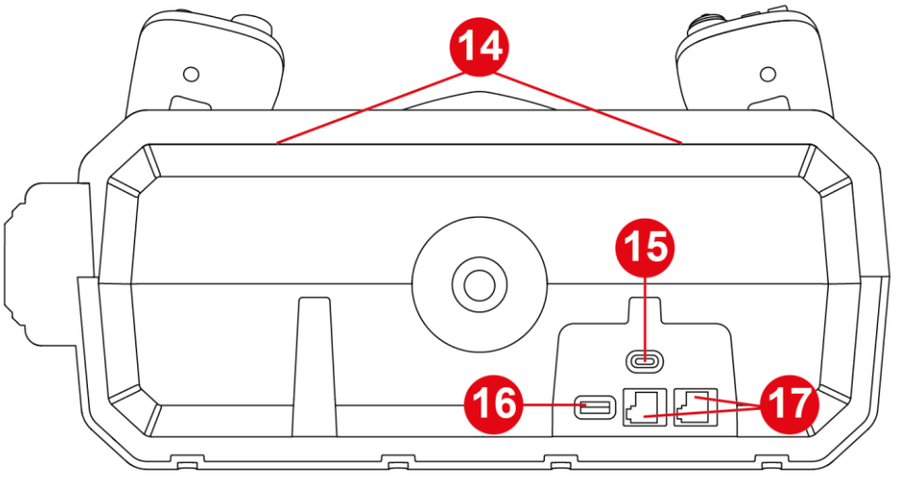

14. תושבת הרכבה לאביזרים (נמכרת בנפרד)

15. יציאת USB-C

16. יציאת USB-A

17. יציאות RJ12

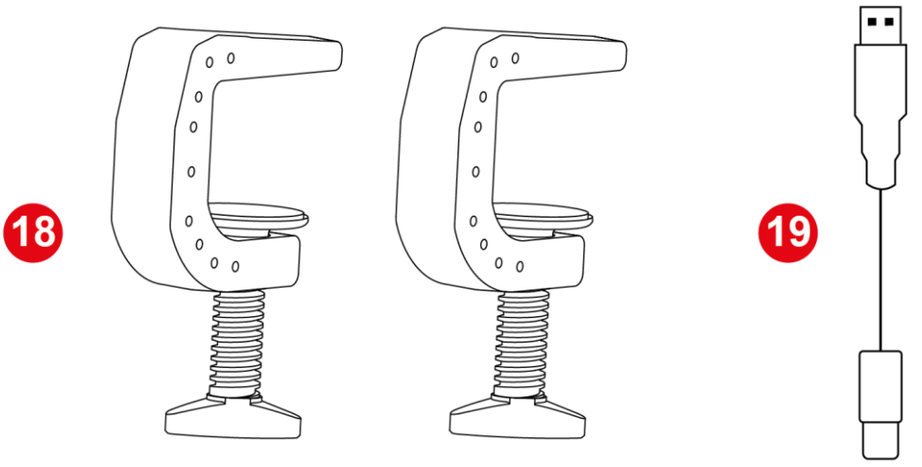

18. מערכת הרכבה יציבה המבוססת על תפס

19. כבל USB-A – USB-C

3. מידע לגבי השימוש



תיעוד

לפני שימוש במוצר זה, יש לקרוא שוב את המסמך הזה היטב ולשמור אותו לעיון עתידי.

סכנת צביטה

בזמן שימוש בהגה הטיסה TCA SKY Yoke, אין להניח את האצבעות במרווח שבין הבסיס לציר של ההגה.

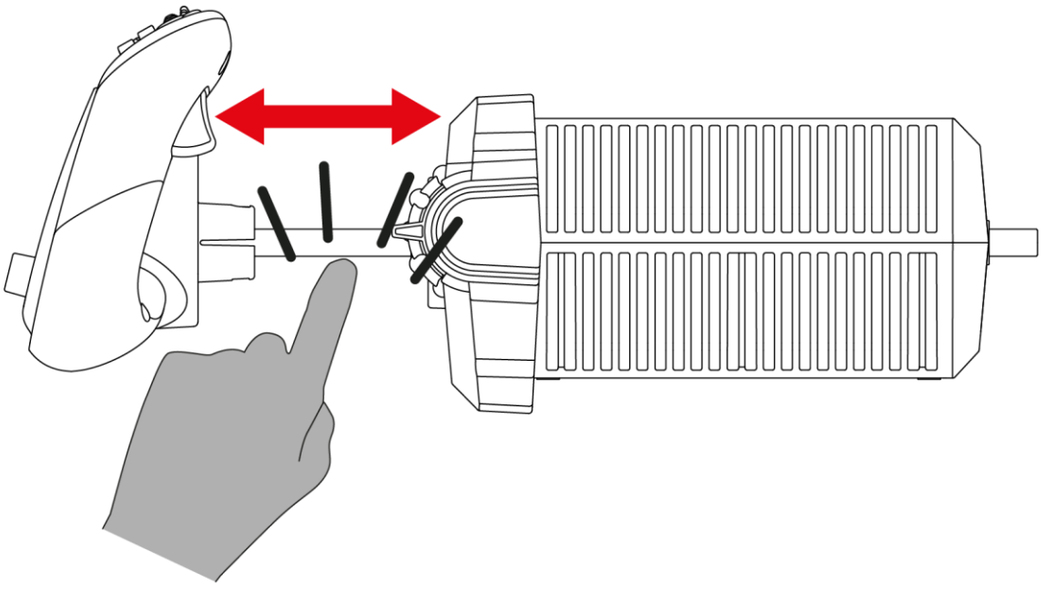

4. התקנת הגה הטיסה על שולחן או משטח עבודה



- יש להקפיד להרכיב את ההגה על משטח תמיכה יציב. אם משתמשים בהגה הטיסה כשהוא מונח על משטח תמיכה לא יציב (לדוגמה, על הברכיים), תנועות המשטח התומך ישפיעו על אופן הפעולה של צירי התעופה הראשיים (עלרוד וגלגול).
- יש להניח את הגה הטיסה במרחק של לפחות 10 ס"מ מקיר או מסך: כשלוחצים על הגה הטיסה, ציר ההגה מתארך אל מעבר לצידו האחורי של הבסיס.
- לפני כל שימוש, יש לוודא שהגה הטיסה עדיין מחובר היטב למשטח התמיכה, בהתאם להוראות שבמדריך זה.



יציבות המשטח התומך

- הרכבה מסוג זה מתאימה לשולחנות ולמשטחי עבודה בעובי בין 10 ל-45 מ"מ.
- אסור בהחלט להרכיב את הגה הטיסה על שולחן זכוכית.

1. הניחו את הגה הטיסה על שולחן או על משטח עבודה.

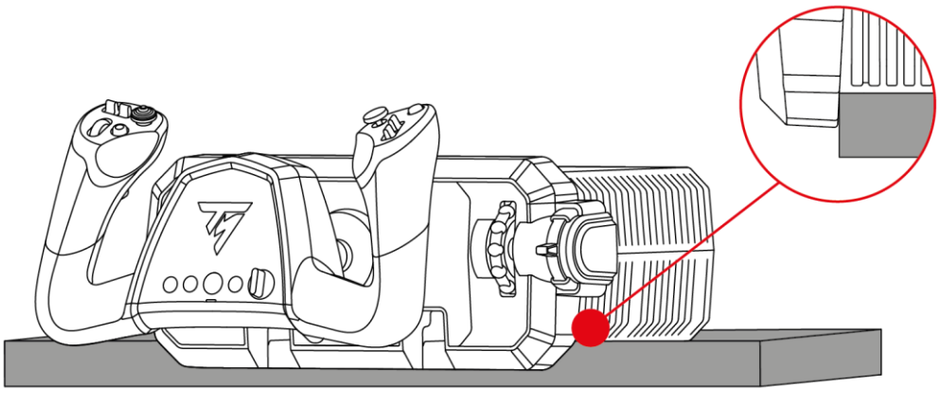

בזמן הנחת הגה הטיסה על שולחן או משטח עבודה, הקפידו להחזיק אותו היטב כדי שהוא לא ייפול קדימה.

2. יש להכניס את תושבות ההרכבה לחריצים שבצד הפנימי של הבסיס. ודאו שהחריצים שעל התושבות ממוקמים נכון בתוך הבסיס.

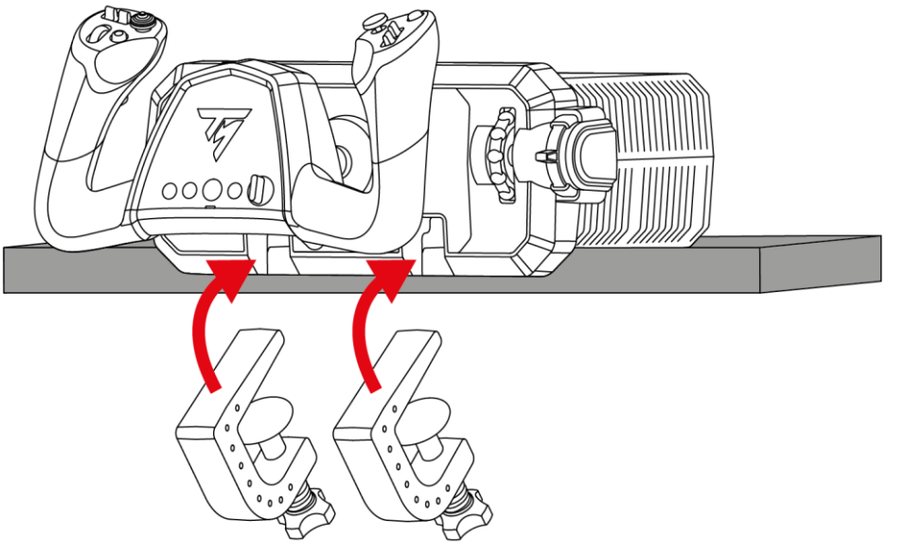

3. הדקו את בורגי ההידוק עד שהגה הטיסה יהיה יציב לחלוטין.

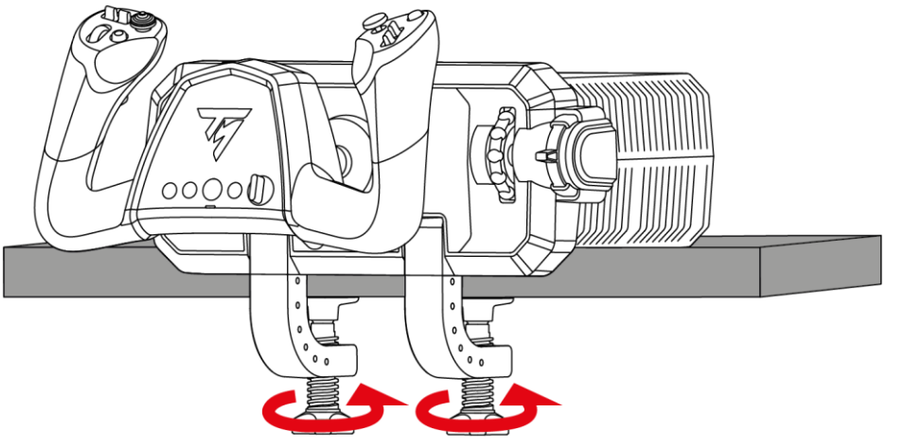

סכנת צביטה

לעולם אין להניח אצבעות בין תושבת ההרכבה לשולחן או למשטח העבודה בזמן הידוק של בורג ההידוק.

5. התקנת הגה הטיסה בקוקפיט



- ההגה תמיד צריך להיות מונח על משטח תמיכה יציב. אם משתמשים בהגה הטיסה כשהוא מונח על משטח תמיכה לא יציב (לדוגמה, על הברכיים), תנועות המשטח התומך ישפיעו על ההתנהגות של צירי התעופה הראשיים (עלרוד וגלגול).
- כדי למנוע נזק להגה הטיסה, בדקו מול יצרן הקוקפיט או עם התמיכה הטכנית כדי לוודא שהקוקפיט תואם למוצרי Thrustmaster. Thrustmaster אינה נושאת באחריות על אי-ציות להוראות אלה.
- כדי לחבר את הגה הטיסה למשטח התמיכה, השתמשו בבורגי M5 (לא כלולים).
- בתוך הבסיס, אסור שהאורך המרבי של הבורג יעלה על 30 מ"מ, כדי לא לפגוע בבסיס.

כדי לחבר את הגה הטיסה לקוקפיט* או למשטח תמיכה קבוע*, השתמשו בשלושת התבריגים שנמצאים מתחת להגה ובשלושה בורגי M5 (לא כלולים).

יש לוודא שהברגים לא נכנסים למרחק של יותר מ-30 מ"מ בתוך הבסיס.

<u>מידות תבנית ההרכבה:</u>

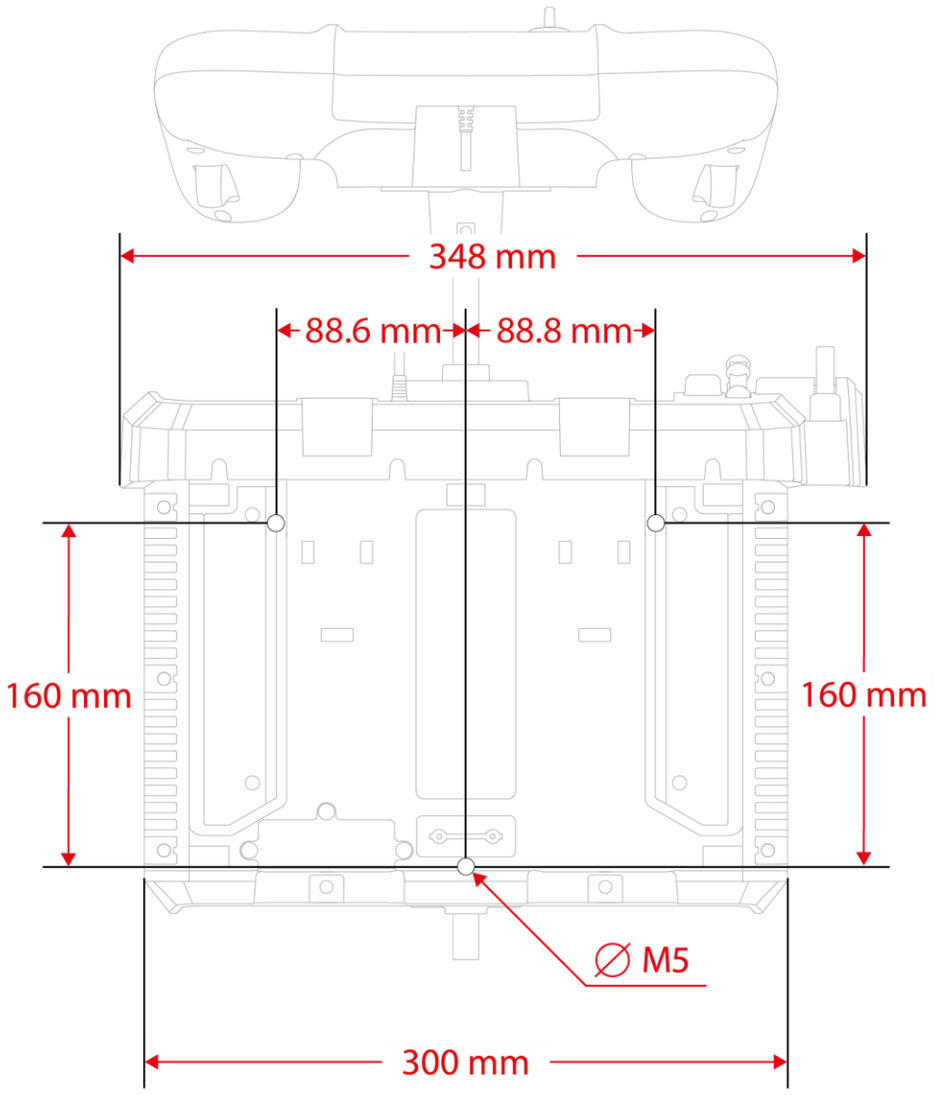

*לא כלול



ניתן להוריד את תבנית ההרכבה כאן: **https://support.thrustmaster.com/product/tca-sky-yoke-p/**. יש להדפיס את התבנית ואז להעביר אותה המשטח התומך, כדי להכין את החורים להרכבה.

6. התקנה

בקונסולות PlayStation®5

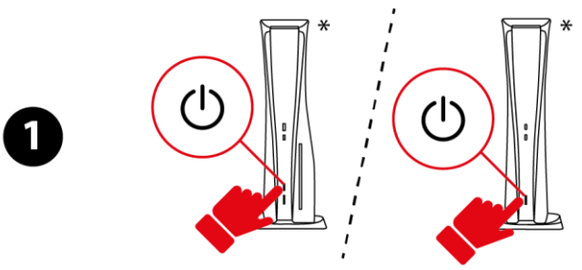

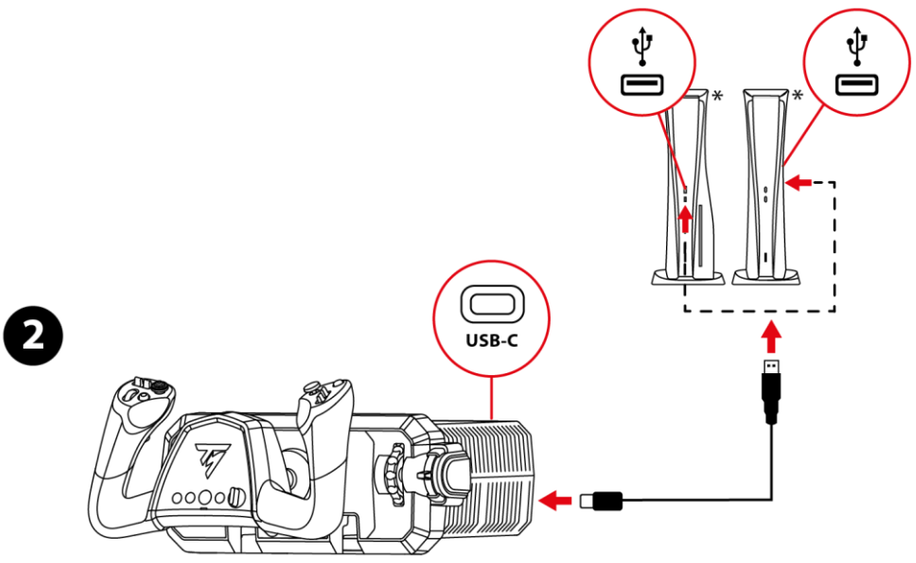

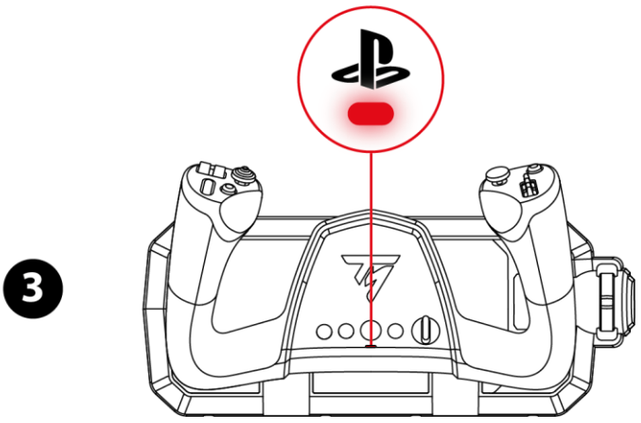

*לא כלול

1. הפעילו את הקונסולה.
2. חברו את כבל ה-USB-C – USB-A ליציאת ה-USB-C של הגה הטיסה וליציאת ה-USB-A של הקונסולה.
3. נורת ה-LED שמתחת הלחצן אמורה להאיר באדום.
4. אם נורת ה-LED לא נצבעה באדום, יש לשנות את מצב התאימות על-ידי ביצוע ההליך המפורט **כאן**.
5. לחצו על הלחצן כדי לחבר את הגה הטיסה לפרופיל שלכם.

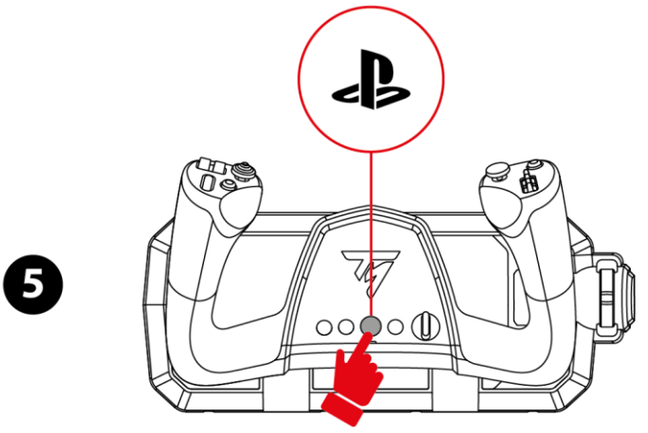

6. הפעילו משחק תואם שתומך במצב Flight Stick.

עכשיו הכול מוכן למשחק!

משחקים תואמים

- בקונסולות PlayStation®5, הגה הטיסה TCA SKY Yoke תואם רק למשחקים שתומכים במצב Flight Stick.
- רשימת המשחקים התואמים לקונסולותPlayStation®5 זמינה כאן:

https://support.thrustmaster.com/product/tca-sky-yoke-p/

תחת **Games settings** (הגדרות המשחקים), יש לבחור **PlayStation® Games list** (רשימת המשחקים ל-PlayStation®). הרשימה מתעדכנת באופן שוטף.

במחשב אישי*

בהתקנת הגה הטיסה TCA SKY Yoke במחשב* ישנן **שתי אפשרויות**: להשתמש במנהל ההתקן למחשב אישי ובממשק המותאם עבור לוח הבקרה של Windows®, **או** להשתמש בתוכנת My Thrustmaster Panel.

שתי השיטות מאפשרות להשתמש ב-TCA SKY Yoke בתנאים זהים.

*תאימות למחשבים אישיים (Windows® 10/11) לא נבדקה ולא אושרה על-ידי Sony Interactive Entertainment.

עם לוח הבקרה

1



2

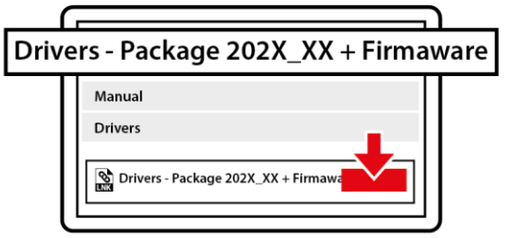

3

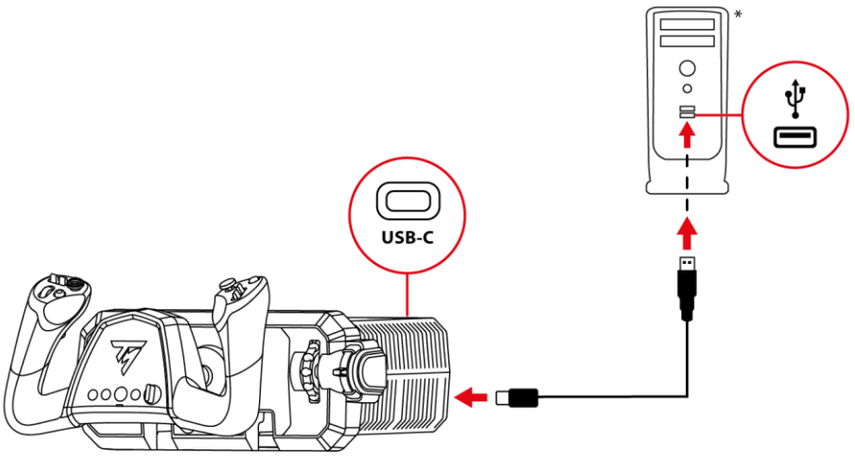

4

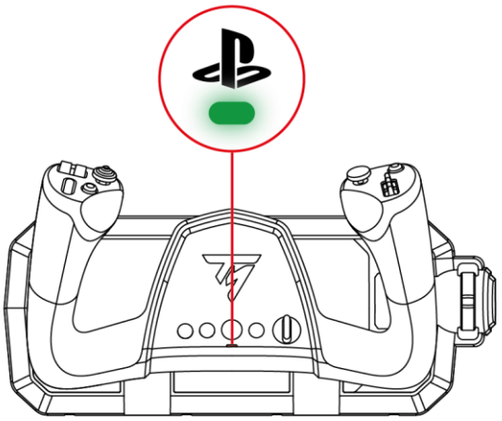

*לא כלול

1. אנא היכנסו לכתובת:

https://support.thrustmaster.com/product/tca-sky-yoke-p/

2. יש להוריד ולהתקין את מנהל ההתקן למחשב האישי ואת הממשק המותאם עבור לוח הבקרה של Windows®.

3. לאחר התקנת מנהל ההתקן למחשב האישי, חברו את כבל ה-USB-C – USB-A ליציאת ה-USB-C של הגה הטיסה וליציאת ה-USB-A של המחשב.

4. נורת ה-LED שמתחת הלחצן אמורה להאיר בירוק.

5. אם נורת ה-LED לא נצבעה בירוק, יש לשנות את מצב התאימות על-ידי ביצוע ההליך המפורט **כאן**.

עכשיו הכול מוכן למשחק!

לוח בקרה:

כדי להגיע ללוח הבקרה, בחרו באפשרות **Start** (**התחל**), הקלידו **Control Panel** או **לוח בקרה** בשורת החיפוש, ואז לחצו על האפשרות **Control Panel** או **לוח בקרה** (ב-Windows® 10/ 11).



תוצג תיבת הדו-שיח **בקרי משחק** (**Game Controllers**). האביזר מופיע על המסך תחת השם **TCA SKY YOKE** ועם הסטטוס **OK**.

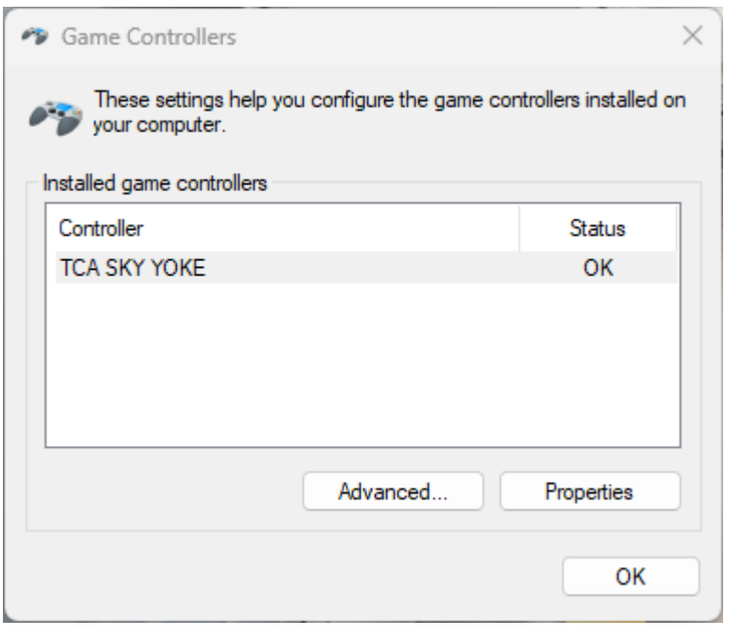

בתיבת הדו-שיח **בקרי משחק** (**Game Controllers**), יש ללחוץ על האפשרות **מאפיינים** (**Properties**) כדי לבדוק ולהציג את כל התכונות.

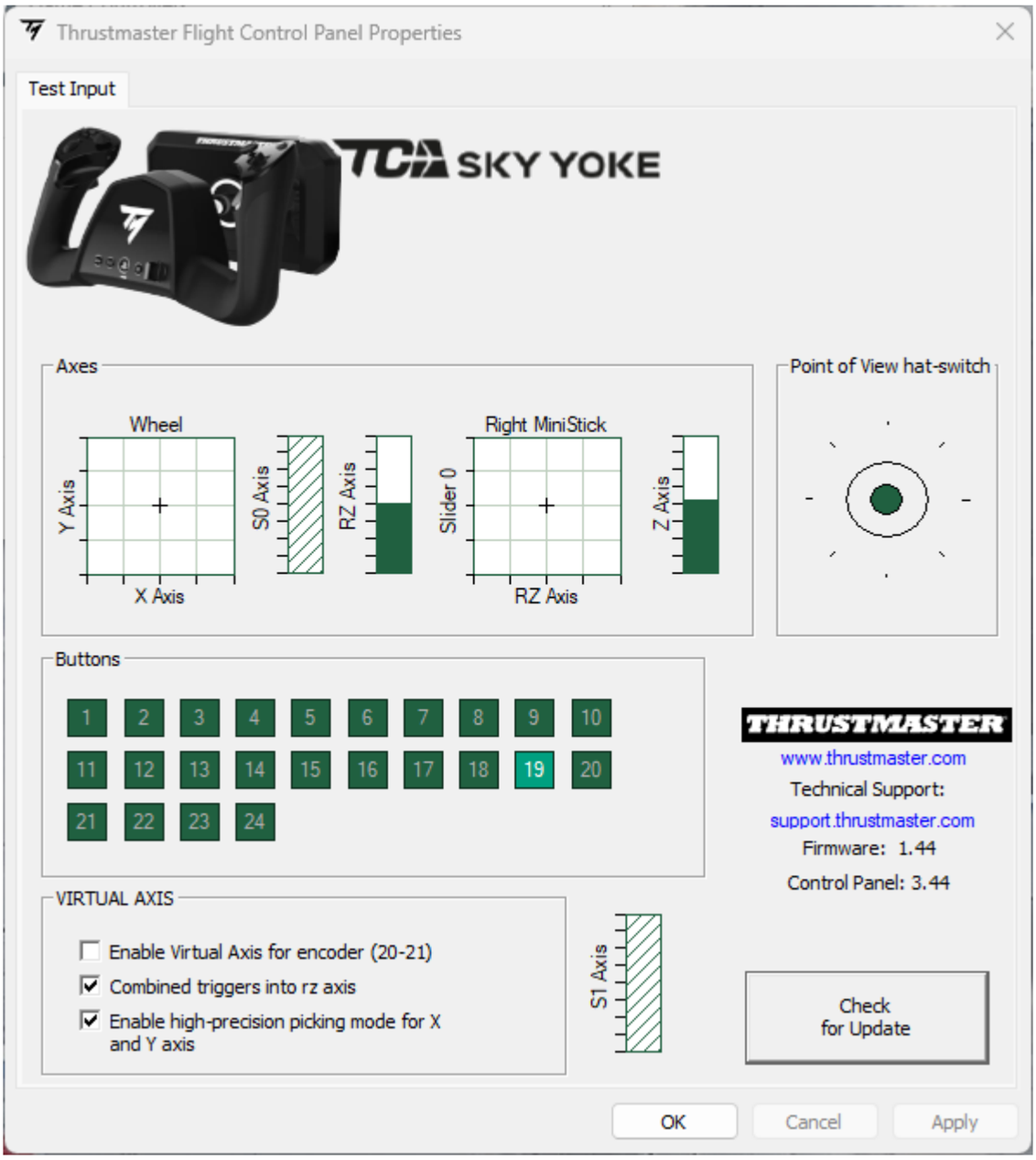

באמצעות תוכנת My Thrustmaster Panel

1

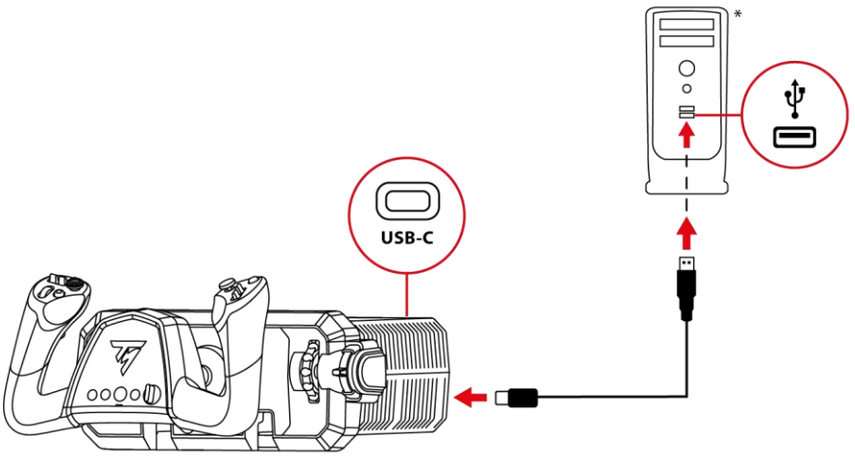

2



3

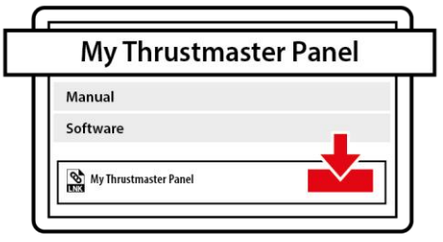

4

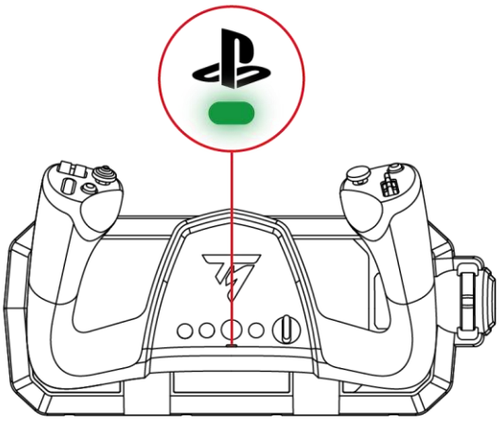

*לא כלול

1. חברו את כבל ה-USB-C – USB-A ליציאת ה-USB-C של הגה הטיסה וליציאת ה-USB-A של המחשב האישי.
2. אנא היכנסו לכתובת:

   https://support.thrustmaster.com/product/tca-sky-yoke-p/

3. יש להוריד ולהתקין את תוכנת My Thrustmaster Panel שזמינה תחת **Software** (תוכנה) ולפעול בהתאם להוראות.
4. נורת ה-LED שמתחת הלחצן צריכה להיות בצבע ירוק.
5. אם נורת ה-LED לא נצבעה בירוק, יש לשנות את מצב התאימות על-ידי ביצוע ההליך המפורט **כאן**.

עכשיו הכול מוכן למשחק!

My Thrustmaster Panel:

כדי לקבל גישה לתוכנה My Thrustmaster Panel יש לבחור באפשרות **התחל**, ולאחר מכן להקליד **My Thrustmaster Panel** בשורת החיפוש.

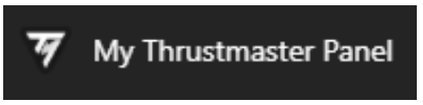

תוכנת **My Thrustmaster Panel** תופעל. האביזר מופיע על המסך תחת השם **TCA SKY YOKE**.

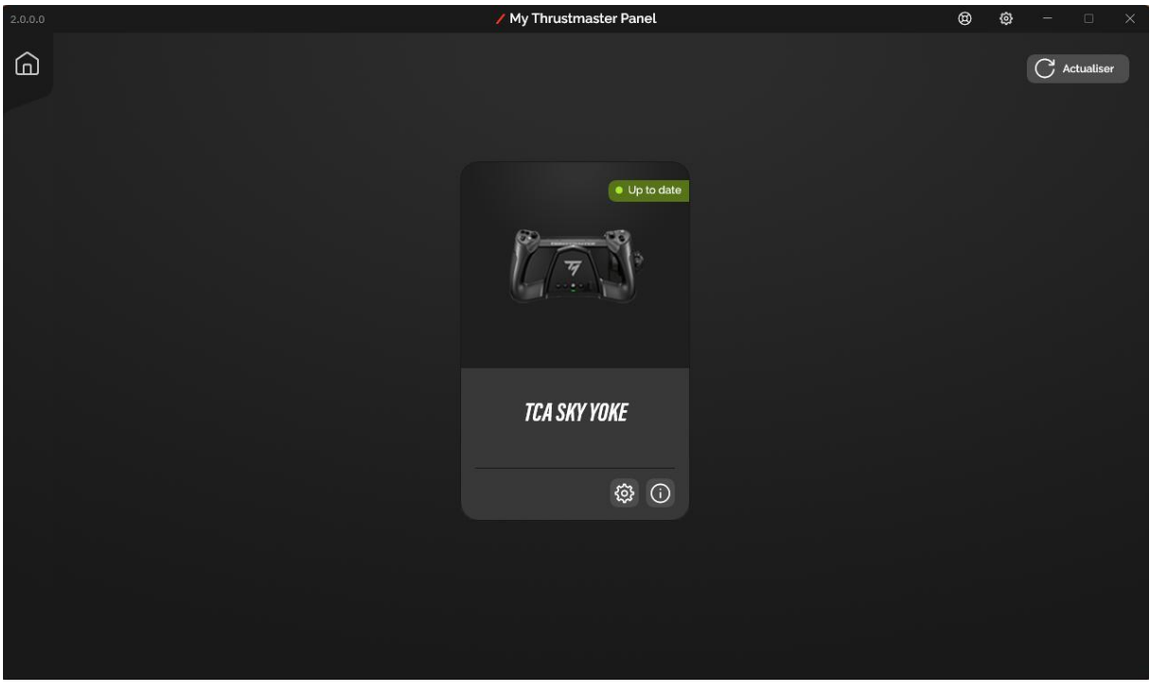

לחצו על **TCA SKY Yoke**, ולאחר מכן לחצו על הכרטיסיות **SETTINGS (הגדרות)** או **TESTING (בדיקה)** כדי לבדוק ולהציג את כל הפונקציות.

הכרטיסייה **SETTINGS (הגדרות)**

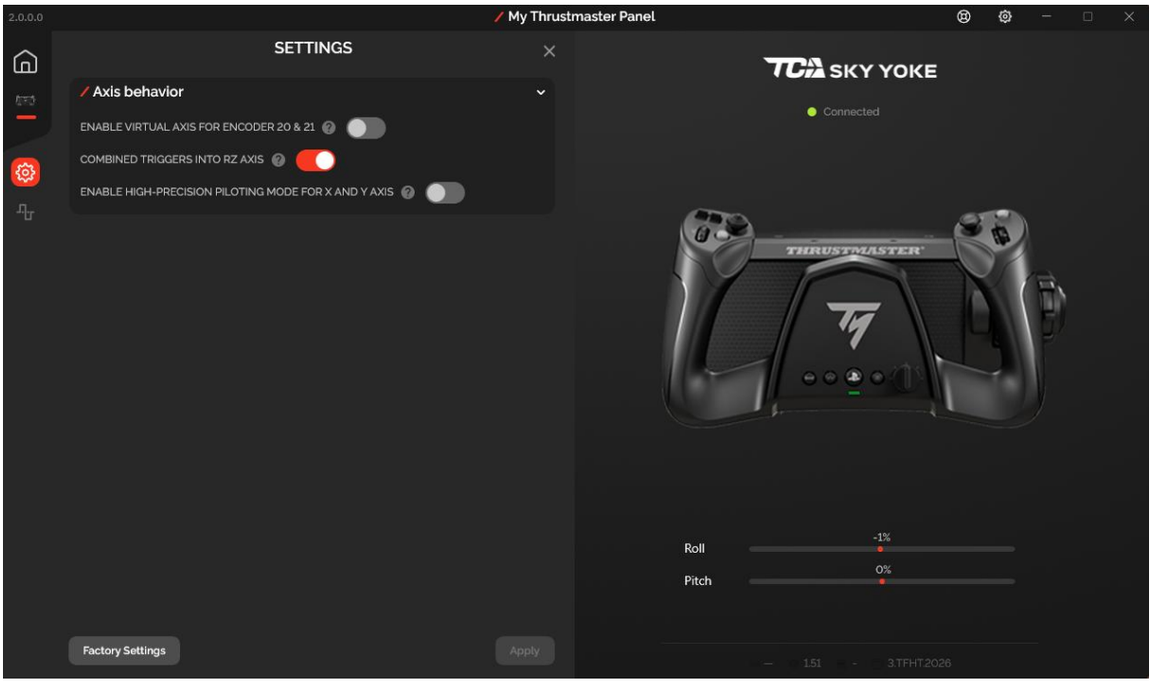

הכרטיסייה **TESTING (בדיקה)**

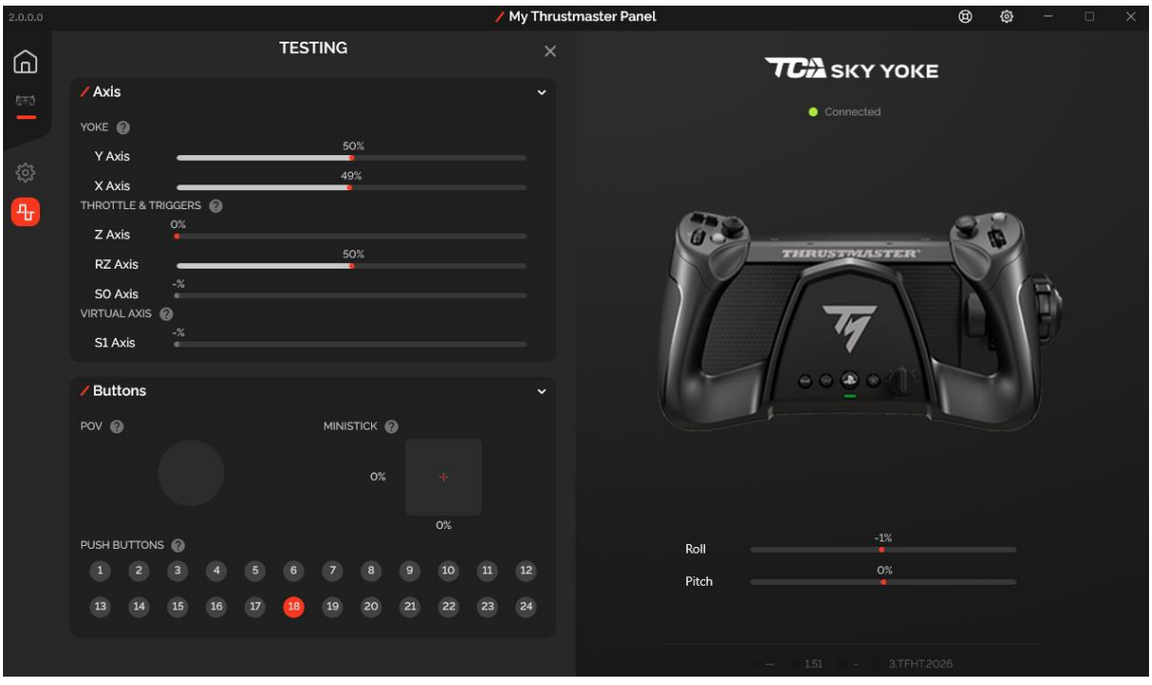

7. מיפוי לקונסולות PlayStation®5

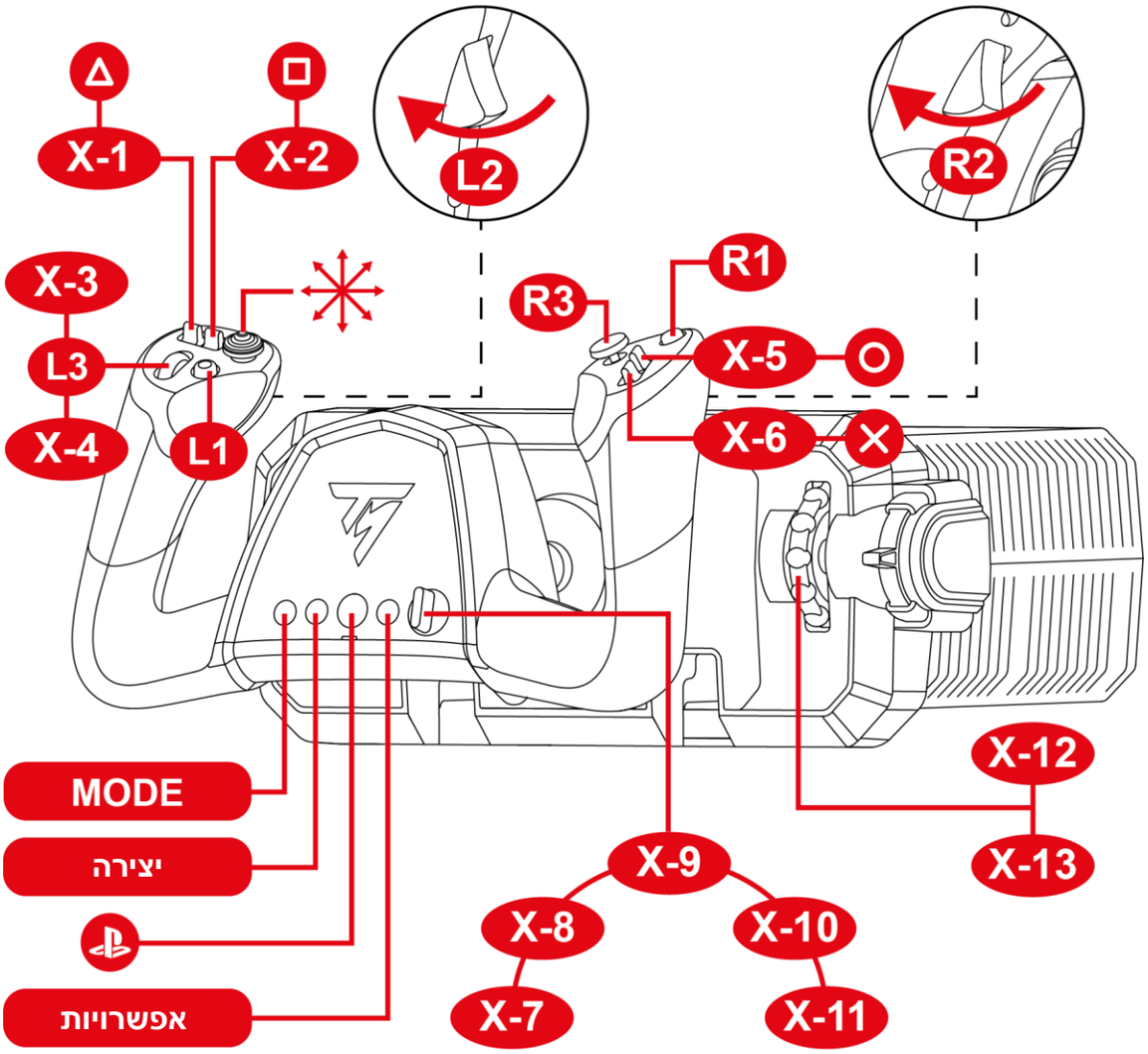

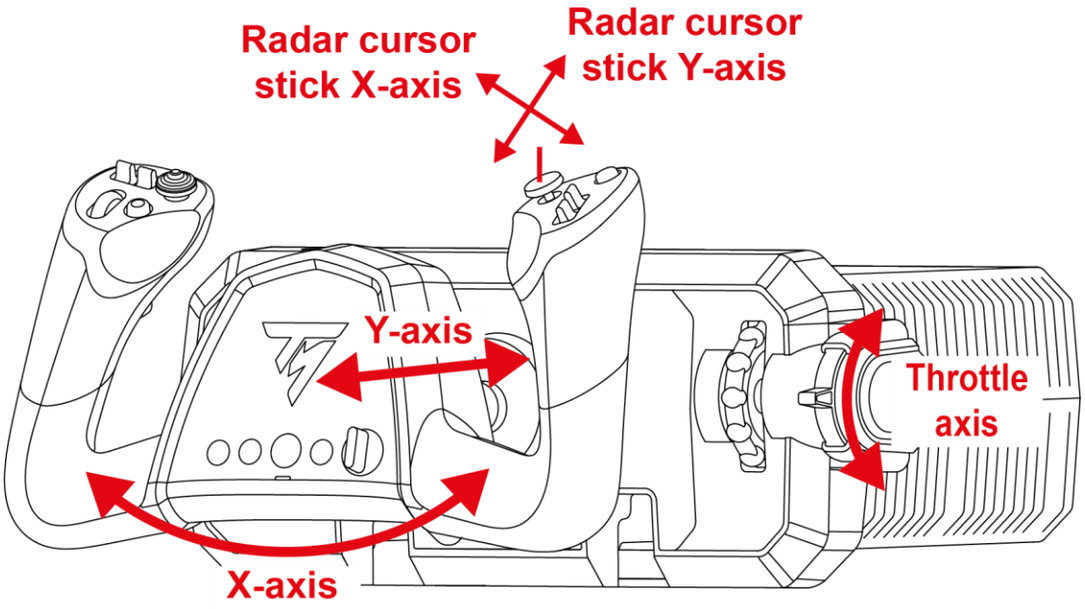

8. מיפוי למחשב אישי

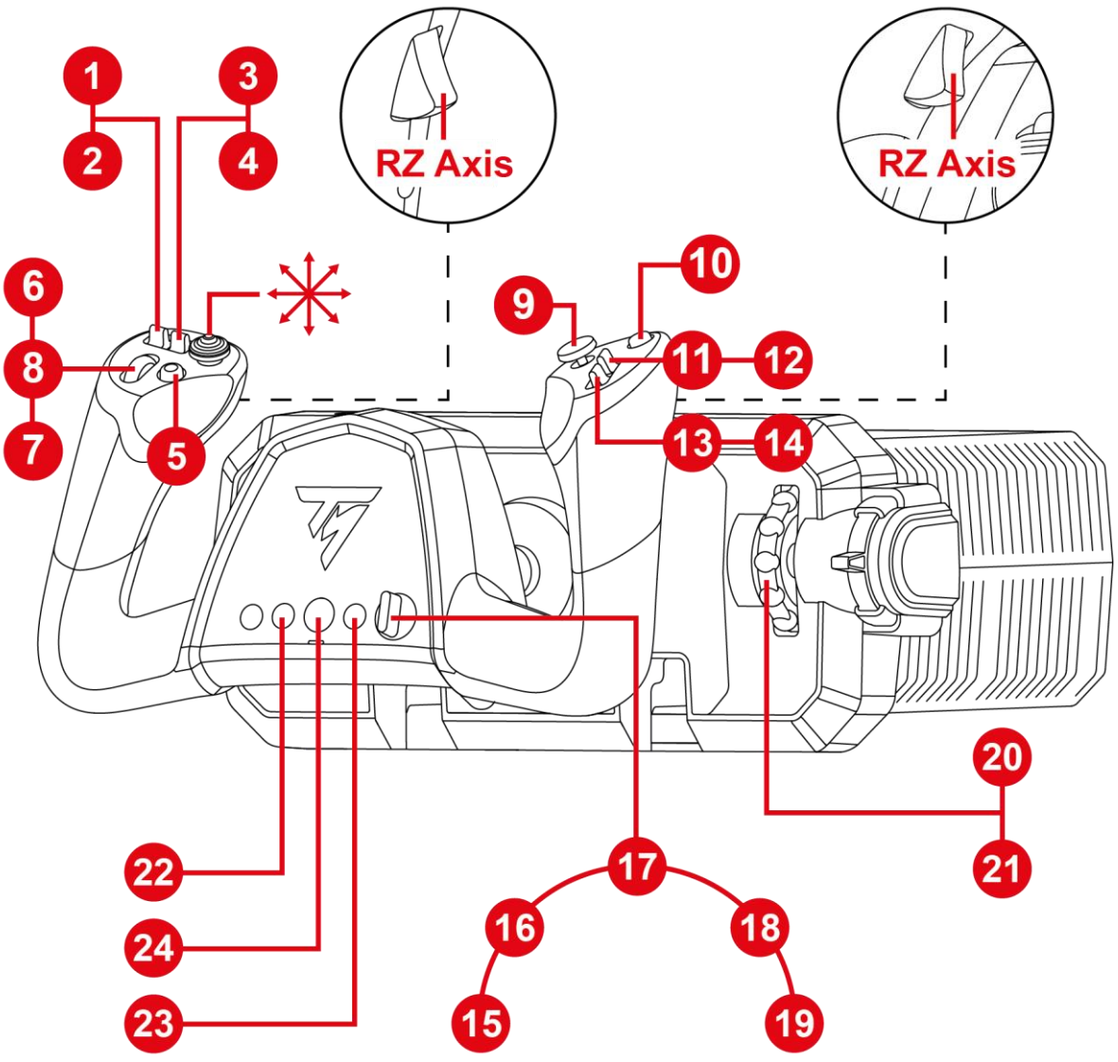

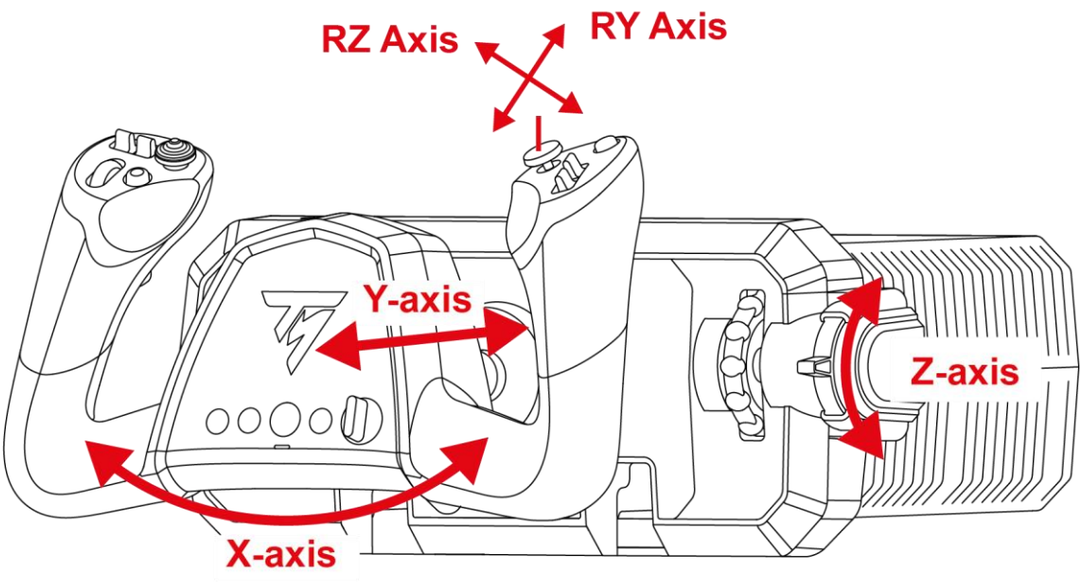

9. מצב תאימות

יש להגה הטיסה שני מצבי תאימות:

– בקונסולות PlayStation®5, בחרו במצב PlayStation®5 (נורת LED אדומה).

– במחשב, יש לבחור במצב מחשב אישי (נורת LED ירוקה).

צבע ה-LED	מצב
	PlayStation®5 (מצב ברירת המחדל)
	מחשב אישי

לשינוי מצב התאימות:

1. לחצו לחיצה ממושכת על הלחצן מצב במשך 3 שניות, עד שנורת ה-LED שמתחת הלחצן תתחיל להבהב.

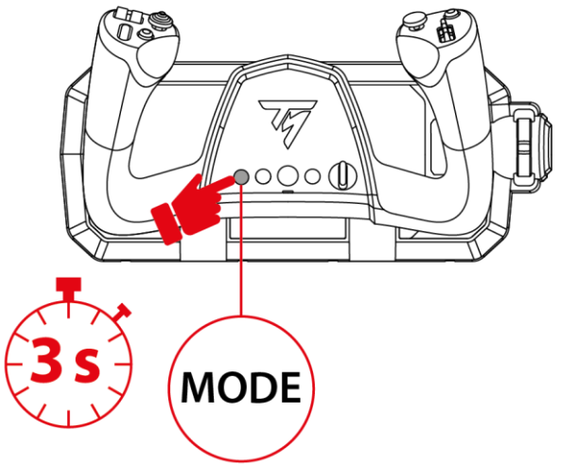

2. לחצו על הלחצן מצב כדי לבחור מצב תאימות לפי ההעדפה שלכם.

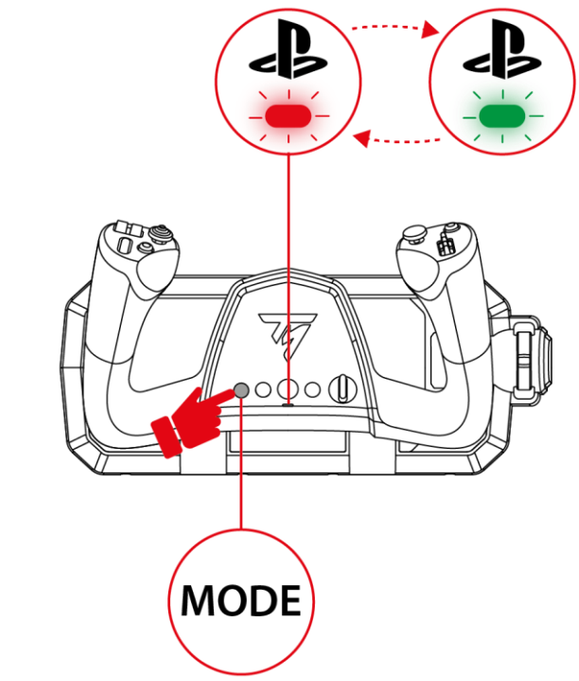

3. לאחר בחירת מצב התאימות, המתינו חמש שניות. כשנורת ה-LED שמתחת ללחצן תפסיק להבהב, פירוש הדבר הוא שהמצב אושר.

4. בקונסולות PlayStation®5, לחצו על הלחצן כדי לחבר את הגה הטיסה לפרופיל שלכם.

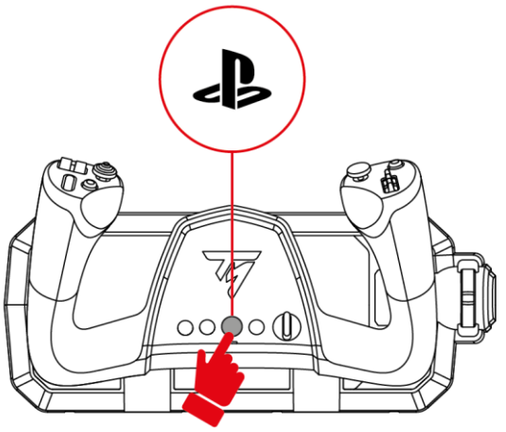

10. תכונות

מצערת

המצערת שולטת בדחף המנוע.

כדי להגביר את דחף המנוע, דחפו את המצערת כלפי מעלה.

כדי להפחית את דחף המנוע, דחפו את המצערת כלפי מטה.

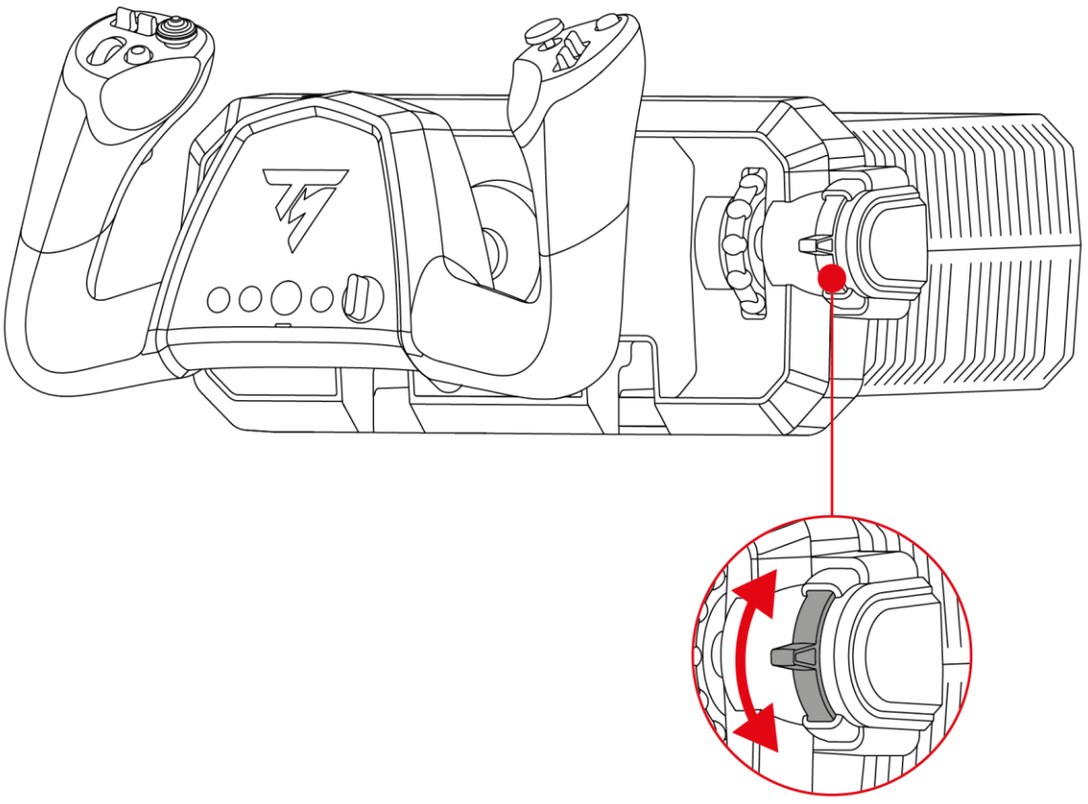

הגאי סבסוב (הגה כיוון)

ההדקים האנלוגיים מאפשרים לשלוט בהגה הכיוון של המטוס, וזה מדמה את פעולת דוושות הגה הכיוון של המטוס.

כדי לסובב את חרטום המטוס שמאלה, יש ללחוץ בהדרגה על ההדק השמאלי.
כדי לסובב את חרטום המטוס ימינה, יש ללחוץ בהדרגה על ההדק הימני.

פעולות אלו מסובבות את כלי הטיס סביב צירו האנכי ומאפשרות לשלוט בסבסוב.

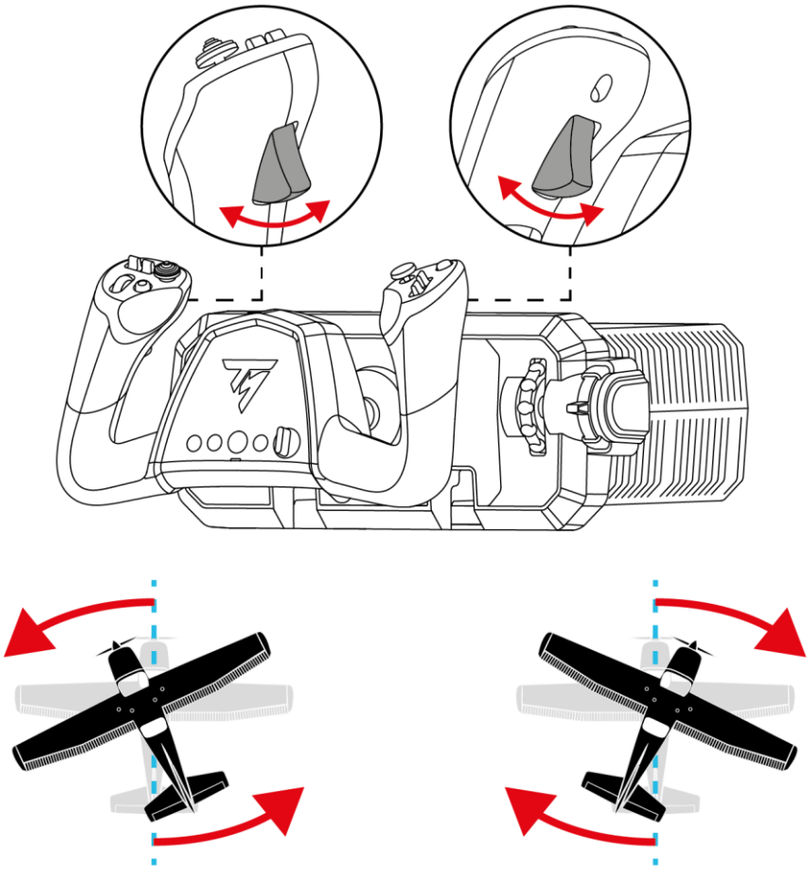

הגאי עלרוד (הגה גובה)

הגה הטיסה מאפשר לשלוט בהגה הגובה של המטוס.

כדי להעלות את המטוס ולהרים את חרטום המטוס, יש למשוך את הגה הטיסה לכיוון שלכם.
כדי להנמיך את המטוס למטה ולהוריד את חרטום המטוס, יש לדחוף את הגה הטיסה קדימה.

פעולות אלו מסובבות את המטוס סביב צירו הרוחבי ומאפשרות לשלוט בעלרוד.

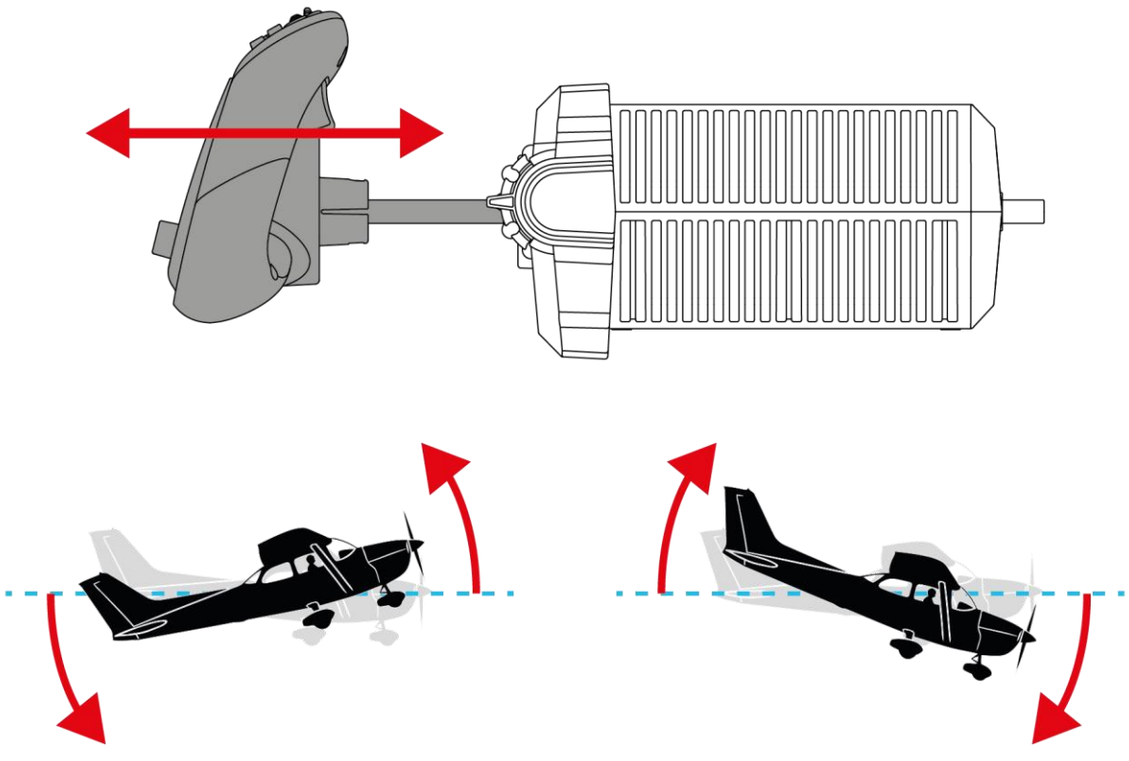

הגאי גלגול (מאזנות)

הגה הטיסה מאפשר לשלוט במאזנות של המטוס.

כדי להטות את המטוס שמאלה, יש לסובב את הגה הטיסה שמאלה.
כדי להטות את המטוס ימינה, יש לסובב את הגה הטיסה ימינה.

פעולות אלו מסובבות את כלי הטיס סביב צירו האורכי ומאפשרות לשלוט בגלגול.

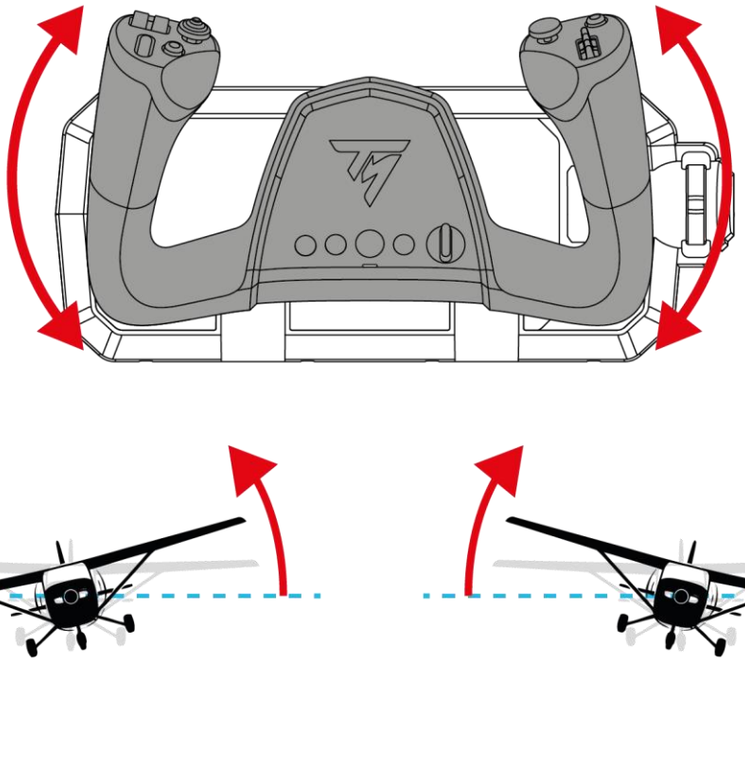

קיזוז עלרוד (trim)

גלגל הקיזוז מאפשרת לכוונן את קיזוז העלרוד של המטוס.

כדי לעזור למטוס לשמור על חרטום מורם (קיזוז כלפי מעלה), יש לסובב את גלגל הקיזוז כלפי מטה.
כדי לעזור למטוס לשמור על החרטום כלפי מטה (קיזוז כלפי מטה), יש לסובב את גלגל הקיזוז כלפי מעלה.

ההגאים מאפשרים להפחית את התיקונים שצריך לבצע בהגה הטיסה כדי לשמור על המנח הרצוי, ומשפרים את נוחות הטיסה במהלך טיסות ארוכות.

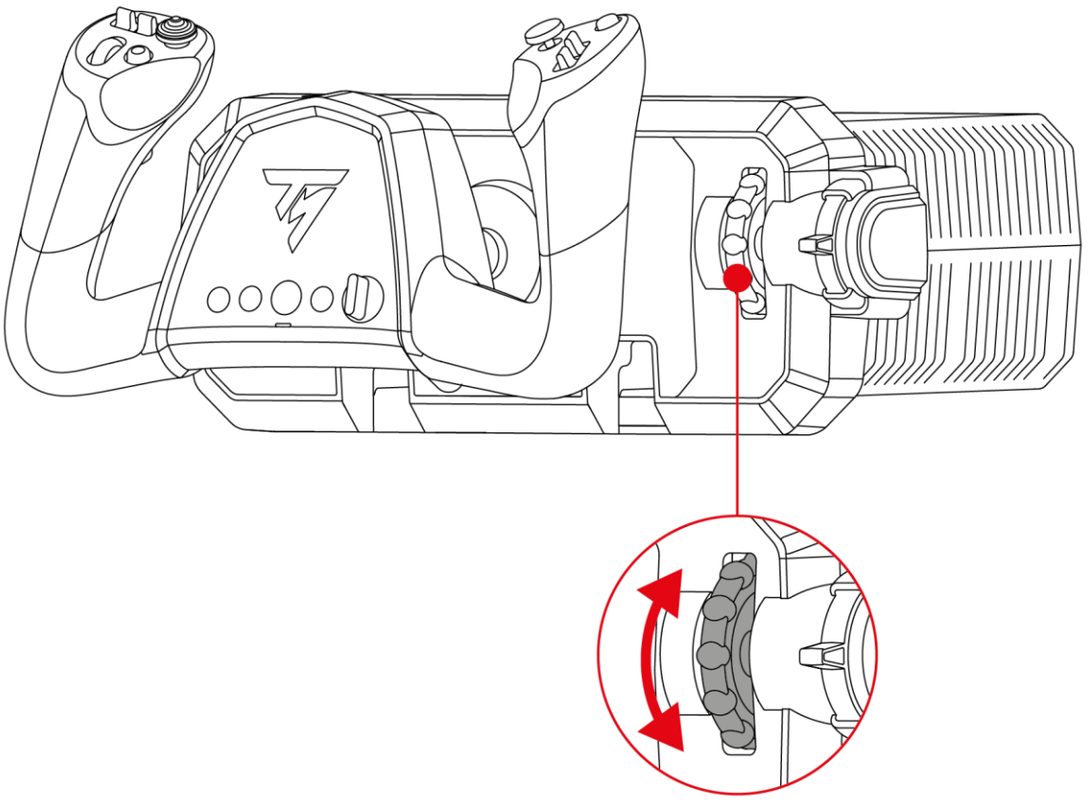

מתג כיפה "נקודת מבט" עם 8 כיוונים

הגה הטיסה TCA SKY Yoke כולל מתג כיפה "נקודת מבט" עם 8 כיוונים המאפשר לעקוב אחר המתרחש סביב המטוס (במשחקים שמאפשרים זאת).

מתפריט ההגדרות של המשחק, ניתן לתכנת את התצוגות השונות (מבט מאחור, מבט משמאל, מבט מימין, מבטים חיצוניים) עבור הכיוונים של מתג הכיפה "נקודת המבט" עם 8 כיוונים.

אפשר גם לשמור את מתג הכיפה עם 8 כיוונים "נקודת מבט" לשימושים אחרים (ירי וכו').

11. תאימות

הגה הטיסה TCA SKY Yoke תואם למערכת דוושות הגה הכיוון TFRP T.Flight Rudder Pedals* וליחידת המצערת TCA SKY Quadrant**.

מערכת דוושות הגה הכיוון TFRP* תואמת לכל המשחקים שתומכים בדוושות הגה כיוון.

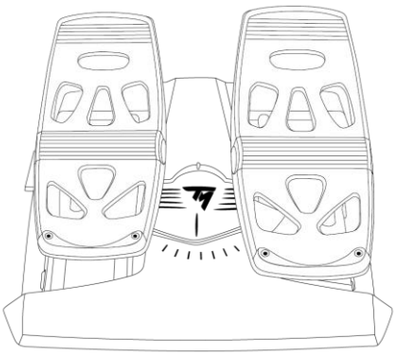

דוושות הגה כיוון TFRP T.Flight*

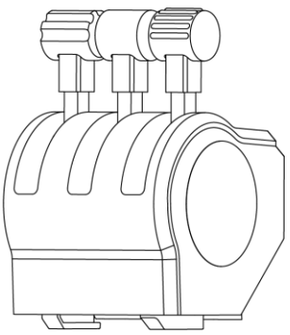

TCA SKY Quadrant**

הגה הטיסה TCA SKY Yoke לא תואם לקוקפיטים שמכילים סימולטור תנועה. תנועות של קוקפיט מעוותות את ההתנהגות של צירי הטיסה הראשיים (עלרוד וגלגול).

נמכר בנפרד

***יהיה זמין במועד מאוחר יותר*

קישוריות

מערכת דוושות הגה הכיוון TFRP T.Flight Rudder Pedals*
מתחברת ליציאת ה-USB-A (דרך T.RJ12 USB ADAPTER*)
או לאחת מיציאות ה-RJ12 בהגה הטיסה TCA SKY Yoke.

יחידת המצערת TCA SKY Quadrant** מתחברת ליציאת ה-
USB-A או לאחת מיציאות ה-RJ12 בהגה הטיסה TCA SKY
Yoke.

*נמכר בנפרד

**יהיה זמין במועד מאוחר יותר

יחידת המצערת TCA SKY Quadrant* זמינה בשתי תצורות שונות:

– אם ברשותכם יחידת המצערת TCA SKY Quadrant* שנמכרת בנפרד: יש למערכת המצערת מחבר USB-A. ניתן לחבר את יחידת המצערת ליציאת USB-A, או ליציאת RJ12 על-ידי החלפת מחבר ה-USB-A במחבר RJ12 (לא כלול). כדי ללמוד איך להחליף את מחבר ה-USB-A במחבר RJ12, אנא היכנסו לאתר **התמיכה הטכנית של Thrustmaster**.

– אם ברשותכם יחידת המצערת שנמכרת עם חבילת TCA SKY Yoke Flight Pack (גרסת PlayStation)*: יש למערכת המצערת מחבר RJ12. ניתן לחבר את יחידת המצערת רק ליציאת RJ12.

יהיה זמין במועד מאוחר יותר

12. הגאים כפולים

מערכת ההגאים הכפולים מאפשרת לחבר הגה טיסה TCA SKY Yoke* שני כדי לחלוק שליטה בכלי הטיס בין מדריך לתלמיד.

תכונה זו מדמה את התנאים של טיסת אימון בכך שהיא מאפשרת לשני משתמשים לחלוק את השליטה בקלות.

כששני הגאי הטיסה מחוברים:

– משתמש יחיד שולט בצירי הטיסה הראשיים (עלרוד וגלגול);

– שני המשתמשים שולטים בלחצנים (למעט החריגים המפורטים בחלק **הערות חשובות**).

– מערכת ההגאים הכפולים **<u>עובדת רק במחשב אישי</u>**.

– שני ההגאים חייבים להיות מדגמי TCA SKY Yoke מחשב אישי/PlayStation®5.

*נמכר בנפרד

חיבור

1. יש לחבר כבל USB-C – USB-A ליציאת ה-USB-C בהגה הטיסה הראשון (הגה המדריך) וליציאת USB-A במחשב האישי.
2. יש לחבר כבל USB-C – USB-A ליציאת ה-USB-C בהגה הטיסה השני (הגה התלמיד) וליציאת USB-A בהגה המדריך.

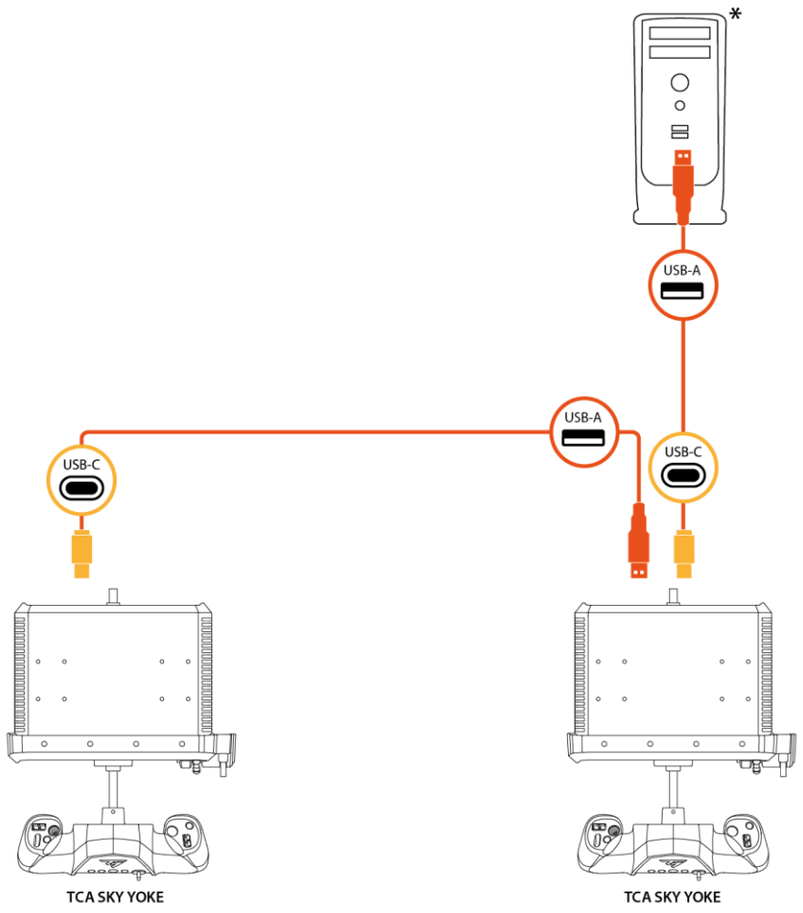

מדריך תלמיד

*לא כלול

- הגה המדריך הוא ההגה המחובר ישירות למחשב. ההגה השני הוא הגה התלמיד.
- כברירת מחדל, הגה המדריך שולט בצירי הטיסה הראשיים (עלרוד וגלגול). הגה התלמיד לא יכול להשפיע על הצירים האלה.
- נורת ה-LED שנמצאת מתחת ללחצן נדלקת רק בהגה הטיסה ששולט בצירי הטיסה הראשיים.
- כדי להעביר את השליטה בצירי הטיסה הראשיים מהמדריך לתלמיד ולהיפך, יש לבצע את ההליך המפורט בסעיף **העברת השליטה בהגאים**.

העברת השליטה בהגאים

בתצורת הגאים כפולים ניתן להעביר את השליטה בצירי הטיסה הראשיים (עלרוד וגלגול) בין המדריך לתלמיד.

נורת ה-LED שנמצאת מתחת ללחצן נדלקת רק בהגה הטיסה ששולט בצירי הטיסה הראשיים.

מהמדריך לתלמיד

כדי להעביר את השליטה בצירי הטיסה הראשיים (עלרוד וגלגול) מהמדריך לתלמיד, יש ללחוץ על הלחצן R1 בהגה המדריך.

נורת ה-LED על בהגה המדריך תיכבה, ולאחר מכן תידלק נורת ה-LED בהגה התלמיד.

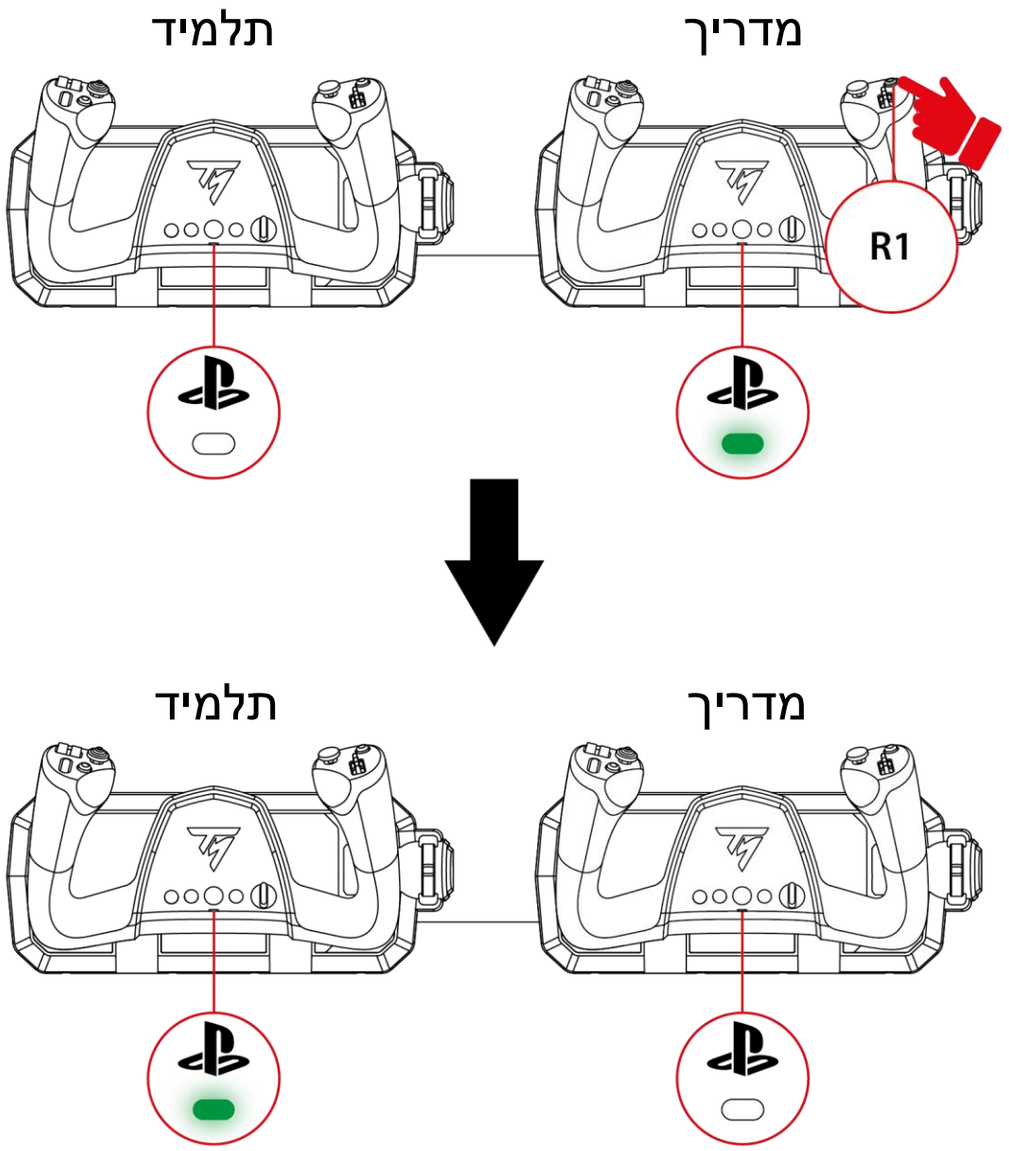

מהתלמיד למדריך

כדי להחזיר למדריך את השליטה בצירי הטיסה הראשיים (עלרוד וגלגול) באופן מיידי, יש להזיז אחד מהצירים הראשיים בהגה המדריך.

נורת ה-LED על הגה התלמיד תיכבה, ולאחר מכן תידלק נורת ה-LED בהגה המדריך.

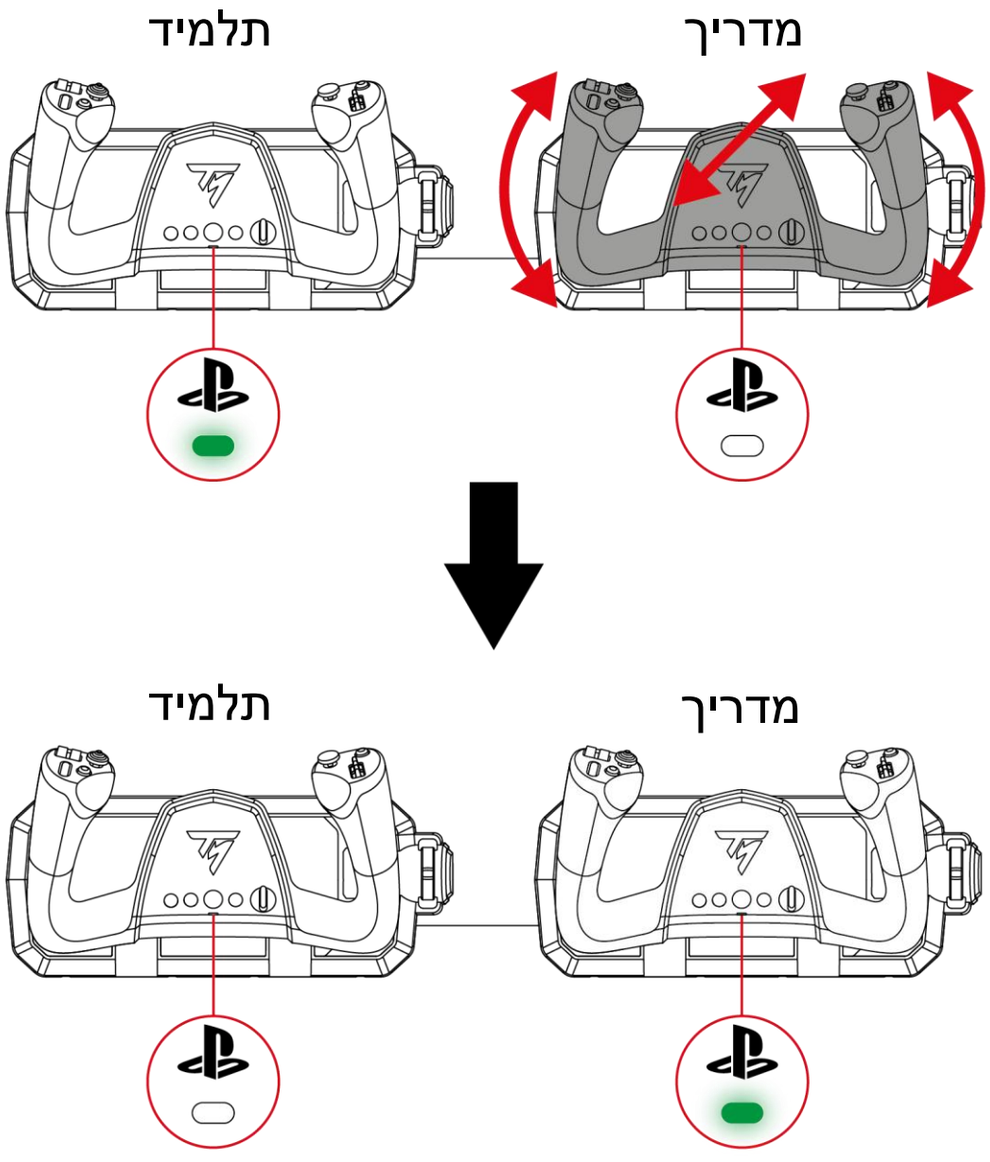



עיכוב העברת השליטה בגאים

אם המדריך רוצה להחזיר לעצמו את השליטה בצירי הטיסה הראשיים (עלרוד וגלגול) כאשר הגה הטיסה לא נמצא במרכז, ניתן לעכב את העברת השליטה בהגאים בשתי שניות.

לשם כך, יש ללחוץ על הלחצן R1 בהגה המדריך. לאחר מכן, יש למדריך שתי שניות כדי למקם את ההגה כרצוי לפני שהעברת השליטה בהגאים תתבצע.

*שימוש במכשירים היקפיים**

בתצורת הגאים כפולים ניתן לחבר עד שני התקנים היקפיים (מערכת דוושות הגה הכיוון TFRP*, יחידת מצערת TCA SKY Quadrant**) לכל אחד משני הגאי הטיסה:

– בהגה המדריך, יש להשתמש בשתי יציאות ה-RJ12 כדי לחבר את המכשירים ההיקפיים.

– בהגה התלמיד , יש להשתמש בשתי יציאות ה-RJ12 וביציאת ה-USB-A כדי לחבר את המכשירים ההיקפיים.

**נמכר בנפרד*

***יהיה זמין במועד מאוחר יותר*



- אם ברשותכם יחידת המצערת TCA SKY Quadrant* (נמכרת בנפרד), ניתן לחבר אותה ליציאת ה-USB-A במחשב או בהגה התלמיד, או לאחת מיציאות ה-RJ12 בהגאי הטיסה, אם מחליפים קודם את מחבר ה-USB-A במחבר RJ12 (לא כלול). כדי ללמוד איך להחליף את מחבר ה-USB-A במחבר RJ12, אנא היכנסו לאתר **התמיכה הטכנית של Thrustmaster**.
- אם ברשותכם יחידת המצערת שנמכרת עם חבילת TCA SKY Yoke Flight Pack (גרסת PlayStation)*, ניתן לחבר את מערכת המצערת רק לאחת מיציאות ה-RJ12 בהגאים.

*יהיה זמין במועד מאוחר יותר

- אם רוצים לחבר יחידת מצערת להגה המדריך, יש לחבר אותו לאחת מיציאות ה-RJ12.
  - אם ברשותכם יחידת המצערת TCA SKY Quadrant* (נמכרת בנפרד), מחבר ה-RJ12 לא נכלל בה. כדי ללמוד איך להחליף את מחבר ה-USB-A במחבר RJ12, אנא היכנסו לאתר **התמיכה הטכנית של Thrustmaster**.
  - אם ברשותכם יחידת מצערת שנמכרת עם חבילת TCA SKY Yoke Flight Pack (גרסת PlayStation)*, ניתן לחבר את יחידת המצערת ישירות.

יהיה זמין במועד מאוחר יותר

דוגמאות לתצורות אפשריות:

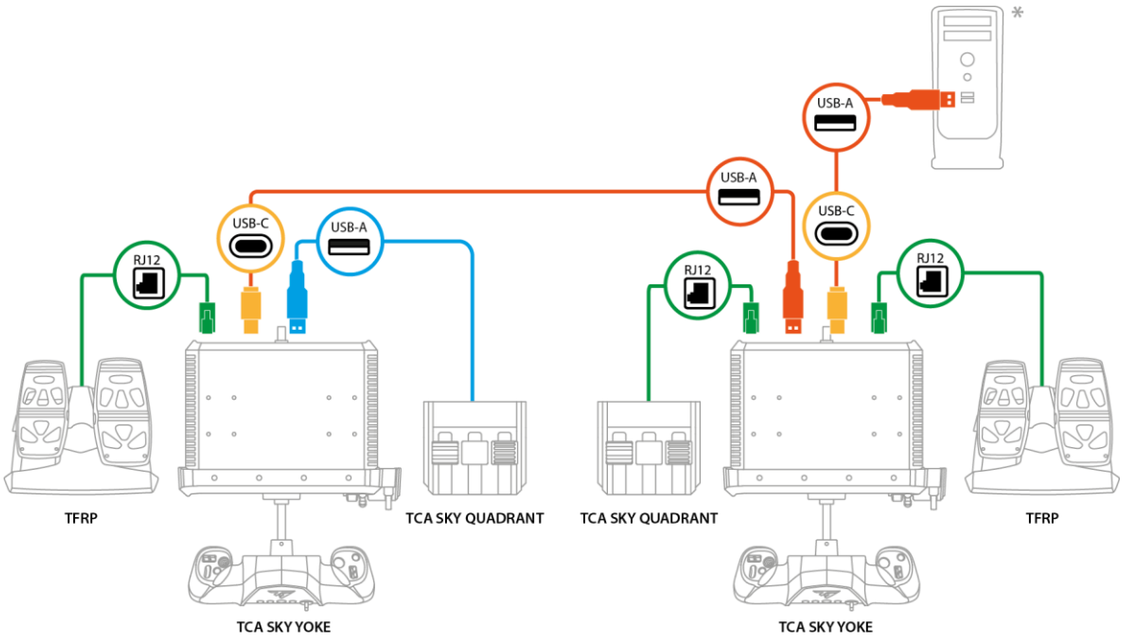

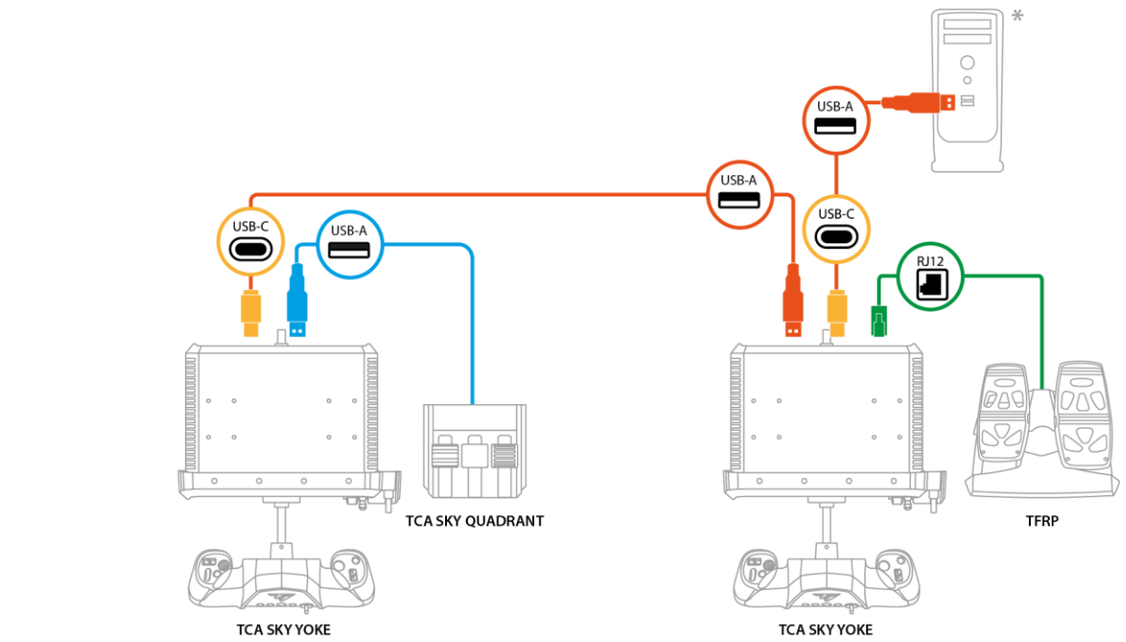

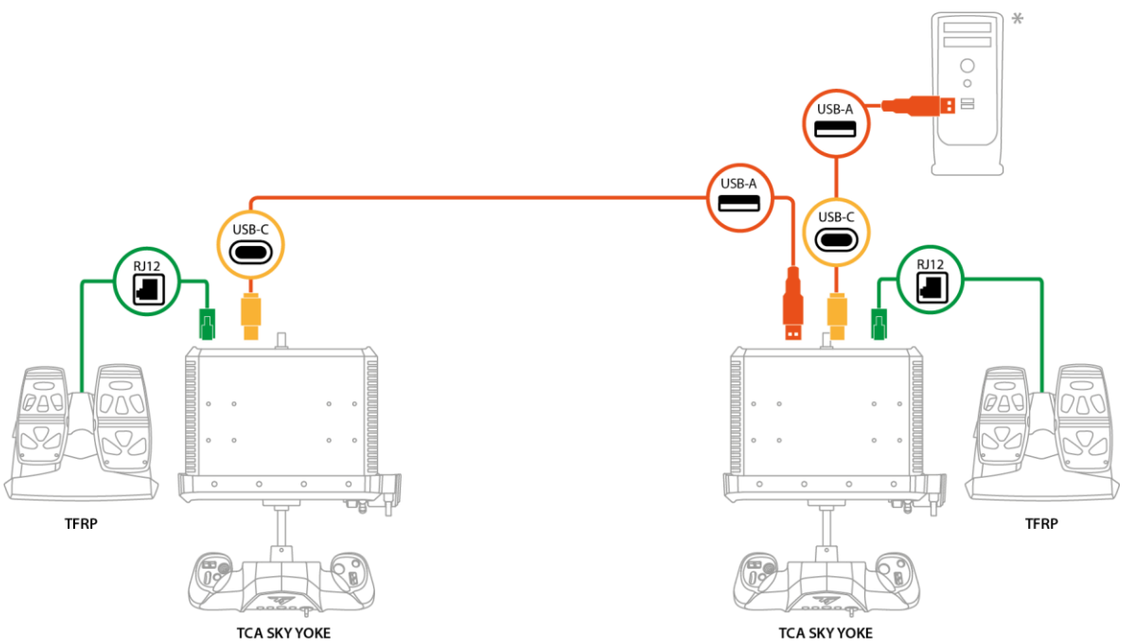

*לא כלול

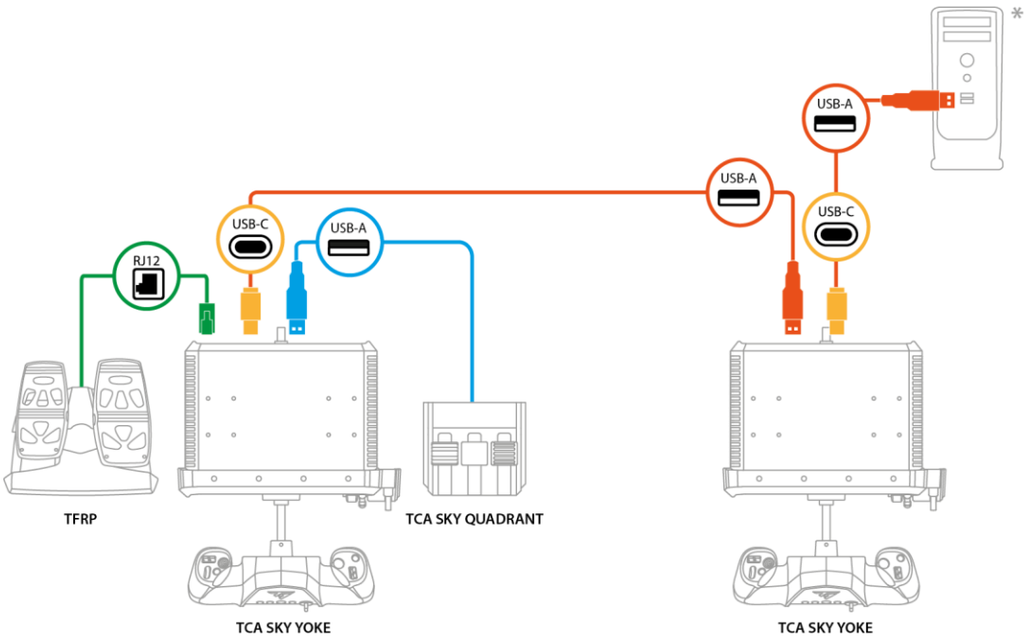
USB-A
USB-A
USB-C
USB-C
USB-A
RJ12
TFRP
TCA SKY QUADRANT
TCA SKY YOKE
TCA SKY YOKE
*

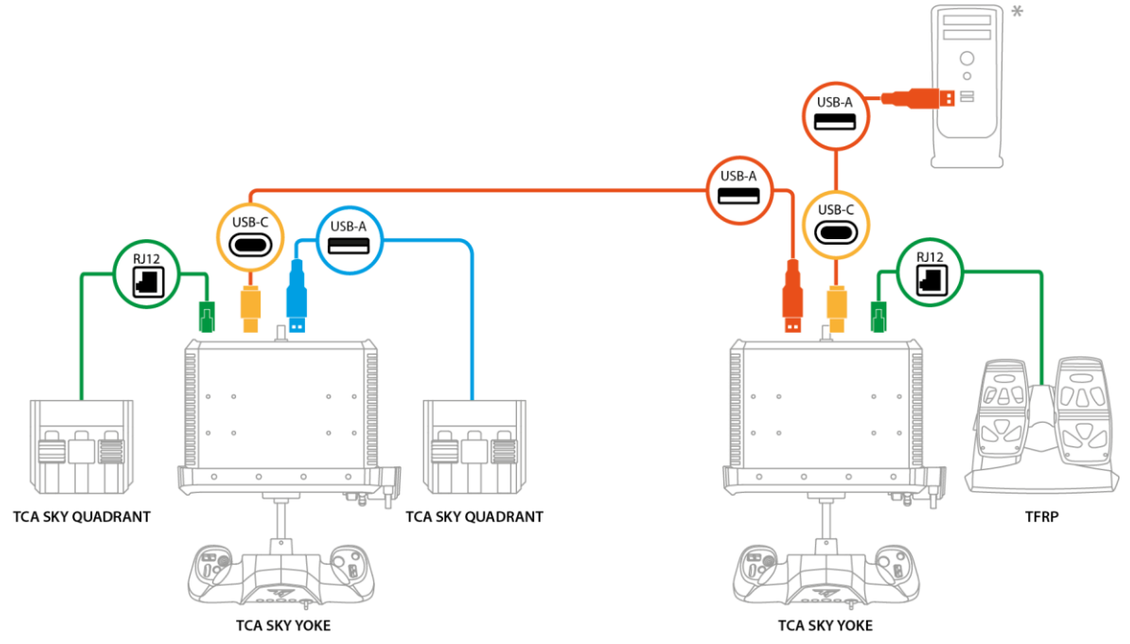
USB-A
USB-A
USB-C
USB-C
USB-A
RJ12
RJ12
TCA SKY QUADRANT
TCA SKY QUADRANT
TFRP
TCA SKY YOKE
TCA SKY YOKE
*

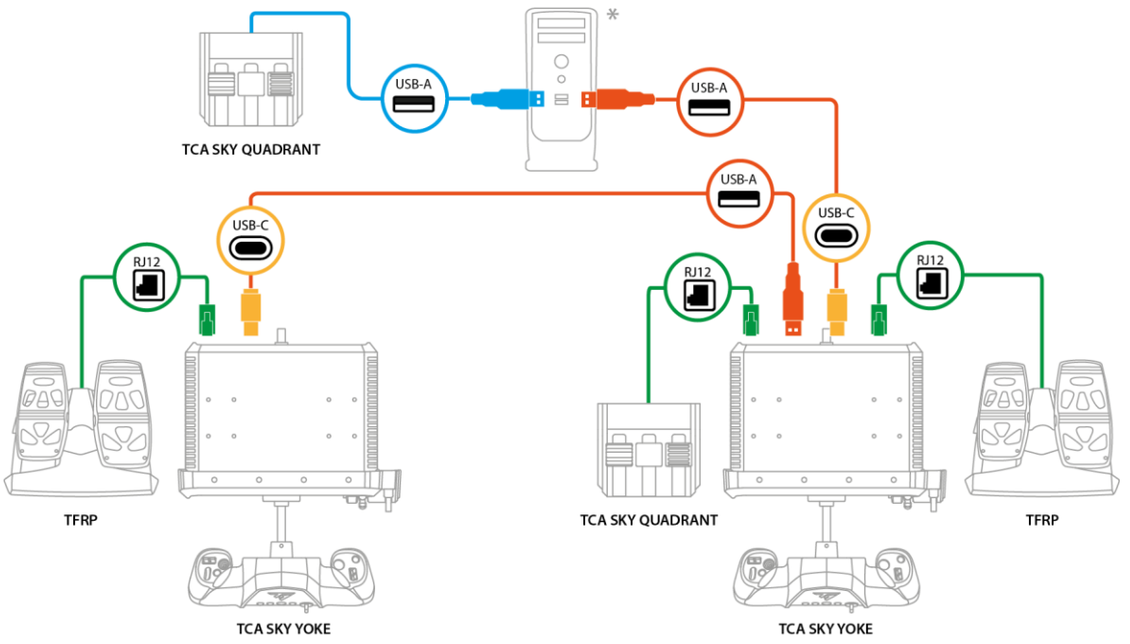
TCA SKY QUADRANT
USB-A
USB-A
USB-A
USB-C
USB-C
RJ12
RJ12
RJ12
TFRP
TCA SKY QUADRANT
TFRP
TCA SKY YOKE
TCA SKY YOKE
*

*לא כלול

הערות חשובות

<u>בתצורת הגאים כפולים:</u>

- **המתג הבורר** (לחצנים 15, 16, 17, 18, 19) **והמצערת המובנית** (ציר ה-Z) פועלים רק בהגה התלמיד.
- ניתן להשתמש **בלחצנים** בשני הגאי הטיסה בכל עת מבלי להפריע להעברת השליטה בהגאים. עם זאת, בהגה המדריך, הלחצן R1 שמור אך ורק להעברת השליטה בהגאים. בהגה התלמיד, ניתן להקצות פונקציות שונות ללחצן R1.
- תמיד אפשר להשתמש **במיני-ג'ויסטיק** הנמצא בכל אחד. כשמשתמשים בהם בו-זמנית, המיני-ג'ויסטיק שבהגה המדריך מקבל עדיפות על פני המיני-ג'ויסטיק בהגה התלמיד.
- תמיד אפשר להשתמש **בהדקים האנלוגיים** הנמצאים בכל אחד מהגאי הטיסה. כאשר משתמשים בהם בו-זמנית, ההדקים האנלוגיים בהגה המדריך מקבלים עדיפות על פני אלה הנמצאים בהגה התלמיד.

– מערכת דוושות הגה הכיוון **TFRP*** לא מפריעה להעברת השליטה בהגאים.

– גם המדריך וגם התלמיד יכולים להשתמש ביחידת המצערת **TCA SKY Quadrant**** (מכשיר אחד או שניים). לא משנה איזה הגה טיסה שולט בצירי הטיסה הראשיים (עלרוד וגלגול), כי הצירים של יחידות המצערת אינם תלויים זה בזה.

**נמכר בנפרד*

***יהיה זמין במועד מאוחר יותר*

שימוש בשתי יחידות מצערת TCA SKY Quadrant*:

- יחידת מצערת אחת מחוברת באמצעות מחבר RJ12 לכל הגה טיסה: היחידה A שייכת ליחידה המחוברת להגה הטיסה של המדריך.
- שתי היחידות מחוברות באמצעות מחבר RJ12 לאותו הגה הטיסה: היחידה A שייכת ליחידה המחוברת למחבר ה-RJ12 השמאלי (הסמוך ליציאת ה-USB-A).
- יחידת מצערת אחת מחוברת דרך מחבר RJ12 להגה טיסה אחד, ויחידת מצערת אחת מחוברת דרך USB-A לאותו הגה הטיסה, להגה הטיסה השני או למחשב: היחידה A שייכת ליחידת המצערת המחוברת דרך RJ12.
- יחידת מצערת אחת מחוברת דרך USB-A להגה טיסה, ויחידת מצערת אחת מחוברת דרך USB-A למחשב: שתי היחידות פועלות עצמאית.

אם ברצונכם לחבר את יחידת המצערת TCA SKY Quadrant* (נמכרת בנפרד) לאחת מיציאות ה-RJ12, קודם יש להחליף את מחבר ה-USB-A במחבר RJ12 (לא כלול). כדי ללמוד איך להחליף את מחבר ה-USB-A במחבר RJ12, אנא היכנסו לאתר **התמיכה הטכנית של Thrustmaster**.

*יהיה זמין במועד מאוחר יותר



<u>שימוש בשתי מערכות של דוושות הגה כיוון TFRP*:</u>

- יש להתקין רק מערכת דוושות הגה כיוון אחת לכל הגה טיסה.
- ההגאים של מערכת דוושות הגה הכיוון המחוברות להגה המדריך מקבלים עדיפות על פני ההגאים שבמערכת דוושות הגה הכיוון של הגה התלמיד.

עדיפות זו לא משפיעה על השליטה בצירים הראשיים של הגה הטיסה: המדריך יכול לשלוט במערכת דוושות הגה הכיוון מבלי שהתלמיד יאבד שליטה בצירים הראשיים של הגה הטיסה, וגם להיפך.

*נמכר בנפרד

13. שאלות נפוצות ותמיכה טכנית

יש לכם שאלות לגבי הגה הטיסה TCA SKY Yoke, או נתקלתם בבעיות טכניות? אם כן, היכנסו לאתר התמיכה הטכנית של Thrustmaster בכתובת:

https://support.thrustmaster.com/product/tca-sky-yoke-p/

1. הגה הטיסה שלי לא עובד כראוי, או נראה שהוא לא מכויל כראוי

- כבו את הקונסולה או את המחשב, נתקו את הגה הטיסה, ואז חברו אותו מחדש. הפעילו מחדש את הקונסולה או את המחשב, והפעילו שוב את המשחק.
- בזמן חיבור המוצר, יש לשמור את הגה הטיסה במרכז ולהימנע מהזזה שלו כדי למנוע בעיות כיול.
- בקונסולות PlayStation®5, לחצו על הלחצן בהגה הטיסה, ולאחר מכן התחברו לחשבון ה-PlayStation™Network שלכם כדי שיהיה ניתן להשתמש בהגה.
- ודאו שמצב התאימות שנבחר מתאים לפלטפורמה (קונסולות PlayStation®5 או מחשב אישי).

2. לא הצלחתי להגדיר את הגה הטיסה שלי

- היכנסו לתפריט המשחק, ובחרו **אפשרויות> בקר > בקר משחק** או **ג'ויסטיק**. לאחר מכן בחרו בתצורה המתאימה ביותר, או הגדירו מחדש את אפשרויות הגה הטיסה.
- מידע נוסף ניתן למצוא במדריך למשתמש או בעזרה המקוונת של המשחק.

3. ההגה רגיש מדי או לא מספיק רגיש

- ההגה מבצע כיול עצמי אוטומטי אחרי כמה תנועות בצירים השונים.
- היכנסו לתפריט המשחק, ובחרו **אפשרויות> בקר > בקר משחק** או **ג'ויסטיק**. לאחר מכן יש לכוונן את רגישות ההגה את האזורים המתים, אם אפשרויות אלה זמינות.

4. ההגה שלי לא עובד

כדי שההגה יפעל כראוי עם משחקי וידאו, חשוב מאד לעדכן את הקושחה.

לביצוע העדכון, יש להיכנס לכתובת

https://support.thrustmaster.com/product/tca-sky-yoke-p/

יש לבחור באפשרות **Drivers** (מנהלי התקנים) ולפעול בהתאם להוראות, כולל תהליך ההורדה וההתקנה.

5. דוושות הגה הכיוון לא עובדות

אם אתם משתמשים בשתי מערכות של דוושות הגה כיוון TFRP*, ודאו שמערכת דוושות הגה כיוון אחת מחוברת לכל הגה.

*נמכר בנפרד

THRUSTMASTER®

TCA SKY YOKE

لأجهزة PlayStation®5 والكمبيوتر الشخصي*

دليل المستخدم



اقرأ التعليمات الواردة في هذا الدليل **بعناية قبل** تركيب المنتج، و**قبل** استعماله، و**قبل** إجراء أي أعمال صيانة له. واحرص على اتباع تعليمات السلامة. قد يؤدي عدم اتباع هذه التعليمات إلى وقوع حوادث و/أو أضرار. احتفظ بهذا الدليل لكي تتمكن من الرجوع إلى التعليمات في المستقبل.

**التوافق مع أجهزة الكمبيوتر الشخصية (Windows® 10/11) لم تختبره ولم تعتمده Sony Interactive Entertainment.*

جدول المحتويات

1. محتويات العبوة 6
2. المواصفات التقنية 7
3. معلومات متعلقة بالاستخدام 10
4. تركيب عصا التحكم على الطاولة أو المكتب 12
5. تثبيت عصا التحكم في قمرة القيادة 15
6. التركيب 18

في أجهزة PlayStation®5 18

على الكمبيوتر الشخصي* 21

7. مخطط الأزرار لأجهزة PLAYSTATION®5 30
8. مخطط الأزرار لأجهزة الكمبيوتر الشخصي 31
9. وضع التوافق 32

10. المزاي ا 35

الخانق 35

عناصر التحكم في الانحراف (الموجّه) 36

عناصر التحكم في الانحدار (الرافع) 37

عناصر التحكم في الدوران (الجنيحات) 38

ضبط موازنة الطائرة (trim) 39

مفتاح قبعة "بزاوية عرض" ثماني الاتجاهات 40

11. التوافق 41

الاتصالية 42

12. التحكم المزدوج 44

التوصيل 45

نقل عناصر التحكم 47

استخدام الأجهزة الطرفية* 51

ملحوظات مهمة 56

13. الأسئلة الشائعة والدعم الفني 60

TCA SKY YOKE

استمتع بتجربة غامرة مع عصا التحكم TCA SKY Yoke، والتي توفر لك قيادة سلسة ودقيقة منذ لحظة الإقلاع.

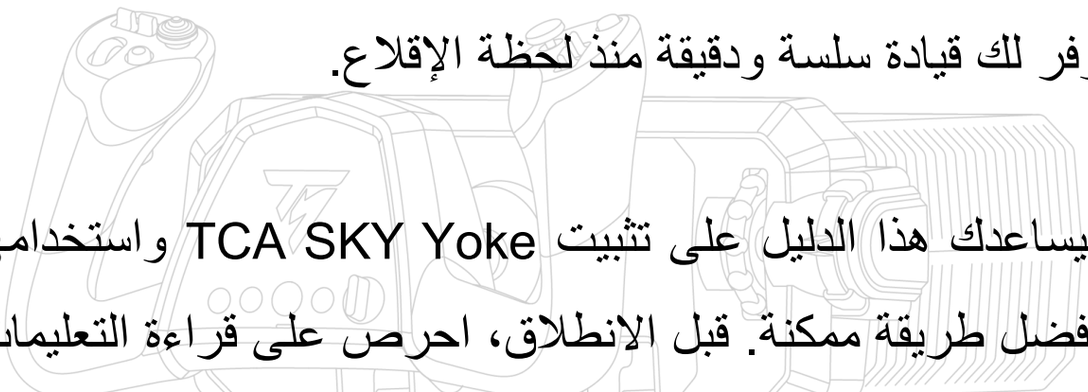

سيساعدك هذا الدليل على تثبيت TCA SKY Yoke واستخدامها بأفضل طريقة ممكنة. قبل الانطلاق، احرص على قراءة التعليمات والتحذيرات قراءة متأنية؛ فهذا سيساعدك على تحقيق أقصى قدر من المتعة عند استخدام المنتج.

تحديث البرنامج الثابت

لكي تعمل عصا التحكم TCA SKY Yoke بشكل صحيح مع ألعاب الفيديو، يجب عليك تحديث برنامجها الثابت.

لتنفيذ التحديث، يتوفر لديك **خياران**:

قم بتنزيل برنامج التشغيل الخاص بالكمبيوتر الشخصي وواجهته المخصصة للوحة التحكم في نظام التشغيل Windows®:

1. انتقل إلى

https://support.thrustmaster.com/product/tca-sky-yoke-p/

2. قم بإلغاء تثبيت برنامج تشغيل الكمبيوتر الشخصي القديم، ثم قم بتنزيل برنامج تشغيل الكمبيوتر الشخصي الجديد المتوفِّر في قسم **Drivers** (برامج التشغيل) وثبِّته. بمجرد اكتمال التثبيت، أعد تشغيل جهاز الكمبيوتر الخاص بك.
3. افتح تطبيق **THRUSTMASTER FIRMWARE UPDATER** وحدِّث عصا التحكم لديك باستخدام أحدث إصدار من البرنامج الثابت.

أو

قم بتنزيل برنامج My Thrustmaster Panel:

1. انتقل إلى

https://support.thrustmaster.com/product/tca-sky-yoke-p/

2. نزِّل برنامج My Thrustmaster Panel المتوفر في قسم **Software** (البرامج) وثبِّته واتبع التعليمات.

1. محتويات العبوة

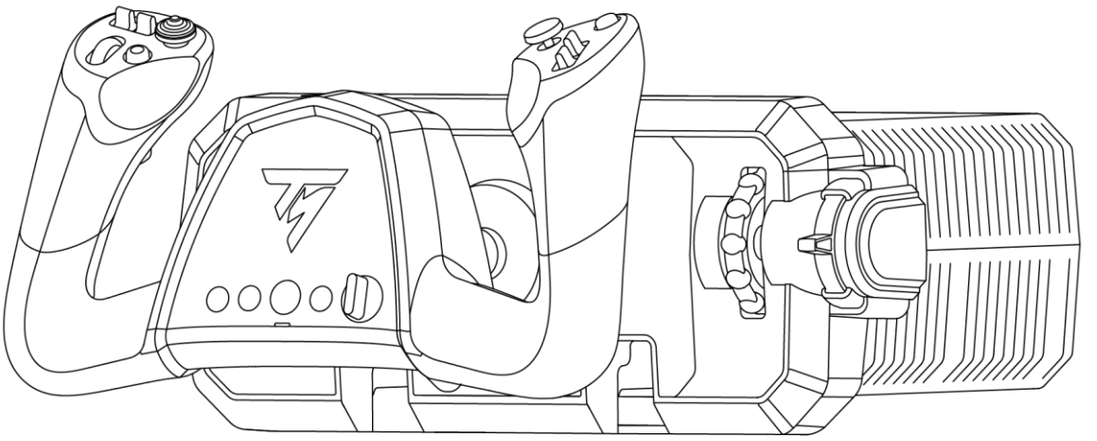

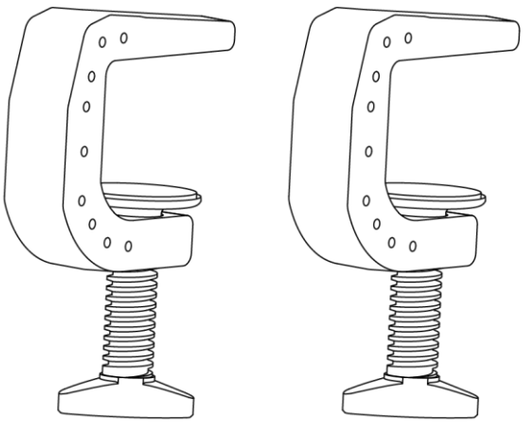

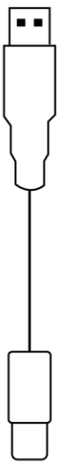

2. المواصفات التقنية

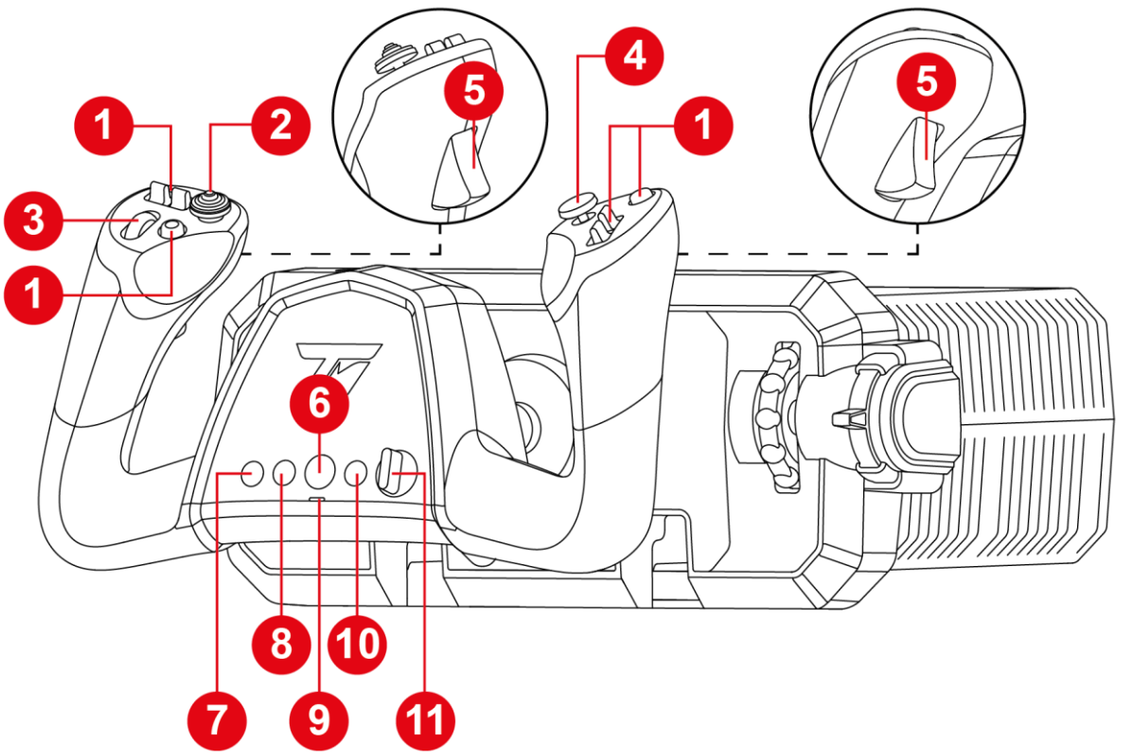

1. أزرار المهام
2. مفتاح قبعة "بزاوية عرض" ثماني الاتجاهات
3. عجلة التمرير
4. عصا صغيرة تناظرية
5. مشغلات تناظرية مع وظيفة التوجيه
6. زر PS
7. زر MODE
8. زر الإنشاء في أجهزة PS5®
9. مؤشر LED لوضع التوافق (أحمر أو أخضر)
10. زر الخيارات في أجهزة PS5®
11. مفتاح الاختيار (خمسة مواضع)

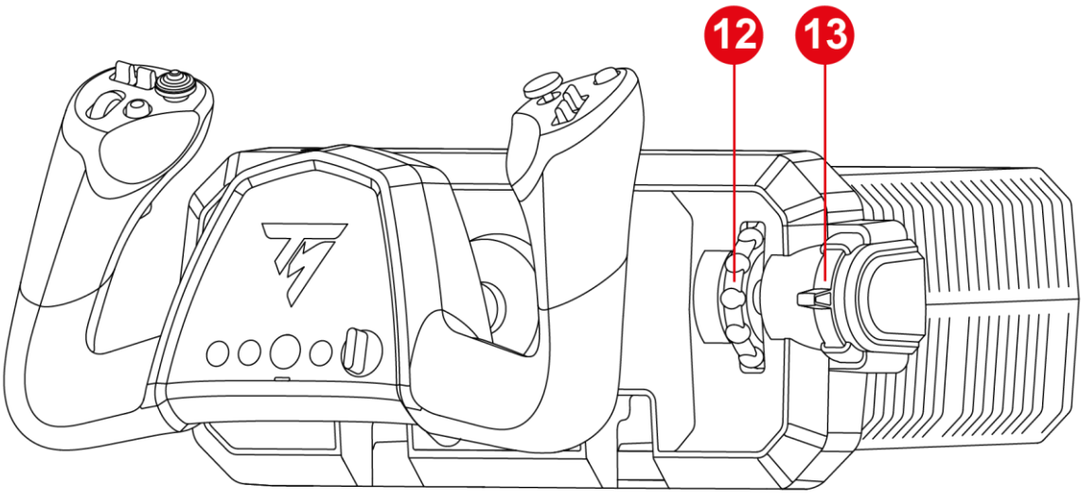

12. عجلة لضبط الموازنة (trim)
13. خانق مدمج

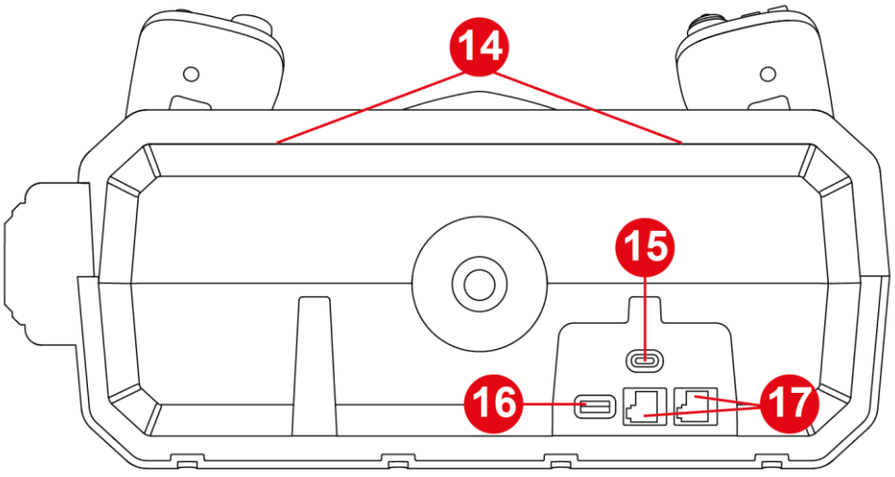

14. دعامة تثبيت للملحقات (تُباع بشكل منفصل)
15. منفذ USB-C
16. منفذ USB-A
17. منافذ RJ12

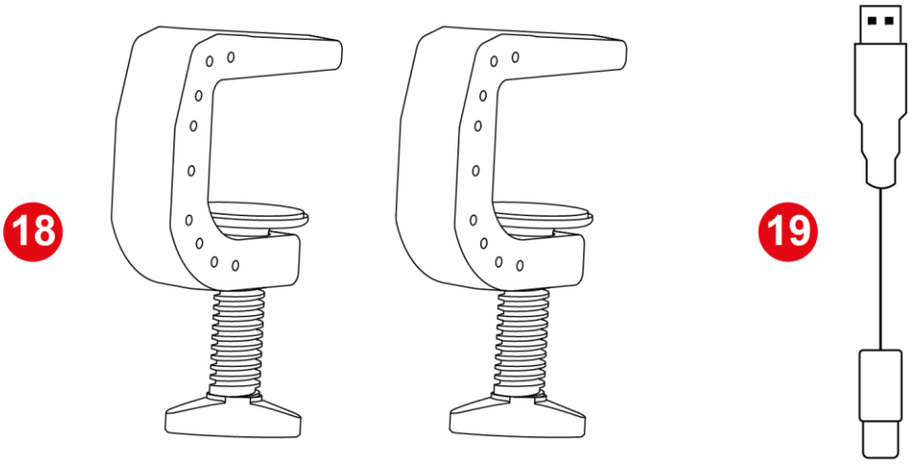

18. نظام تركيب آمن يعتمد على المشابك
19. كابل USB-A – USB-C

3. معلومات متعلقة بالاستخدام



الوثائق

قبل استخدام هذا المنتج، اقرأ هذه الوثائق بعناية مجددًا، واحتفظ بها للرجوع إليها مستقبلاً.

خطر انحشار الأصابع

عند استخدام عصا التحكم TCA SKY Yoke، لا تضع أصابعك مطلقًا في المساحة بين القاعدة ومحور عصا التحكم.

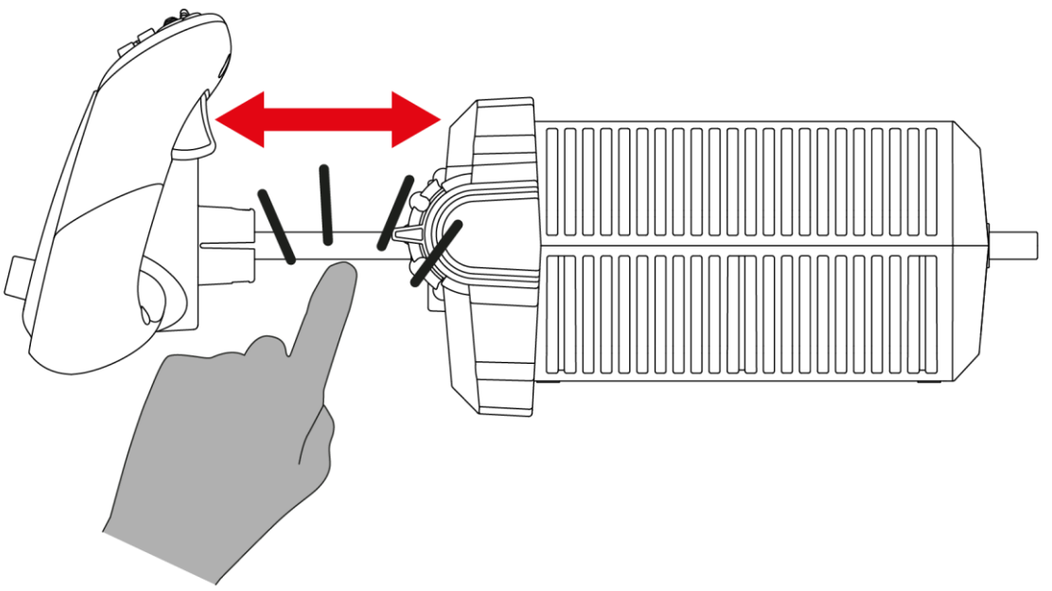

4. تركيب عصا التحكم على الطاولة أو المكتب



- يجب دائمًا تثبيت عصا التحكم على حامل ثابت. إذا استخدمت عصا التحكم الخاصة بك على حامل غير ثابت (مثل وضعها على حجرك)، فإن حركات الحامل ستؤثر في سلوك محاور الطيران الأساسية (الميل والدوران).
- ضع عصا التحكم على بعد 10 سم على الأقل من الحائط أو الشاشة: عندما تضغط على عصا التحكم، يمتد محور عصا التحكم إلى ما وراء الجزء الخلفي من القاعدة.
- قبل كل استخدام، تحقق من أن عصا التحكم لا تزال مربوطة بشكل صحيح بالحامل، وفقًا للتعليمات الواردة في هذا الدليل.



صلابة الحامل

- يصلح هذا النوع من التثبيت للطاولات والمكاتب التي يتراوح سُمكها بين 10 و45 مم.
- يُمنع منعًا باتًا تثبيت عصا التحكم على طاولة زجاجية.

1. ضع عصا التحكم على طاولة أو مكتب.

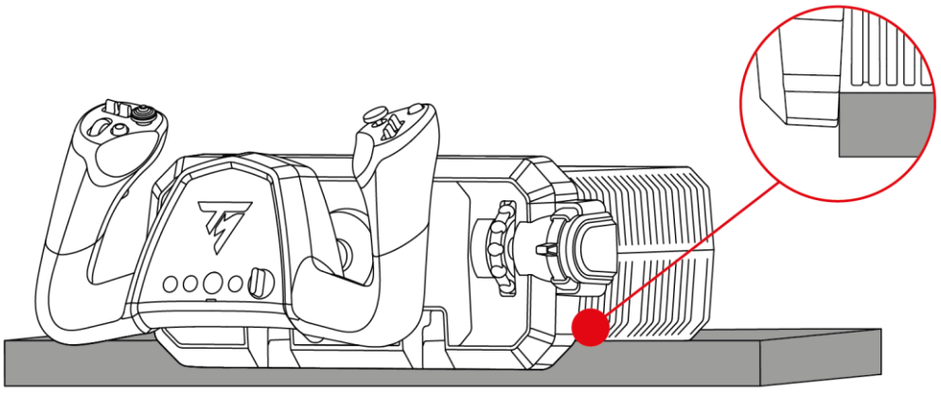

عند وضع عصا التحكم على طاولة أو مكتب، تأكد من تثبيتها بإحكام لمنعها من الانقلاب إلى الأمام.

2. أدخل دعامة التثبيت في الفتحات الموجودة على الجانب الداخلي للقاعدة. تأكد من أن الشقوق التي على الدعامات مُثبتة بشكل صحيح داخل القاعدة.

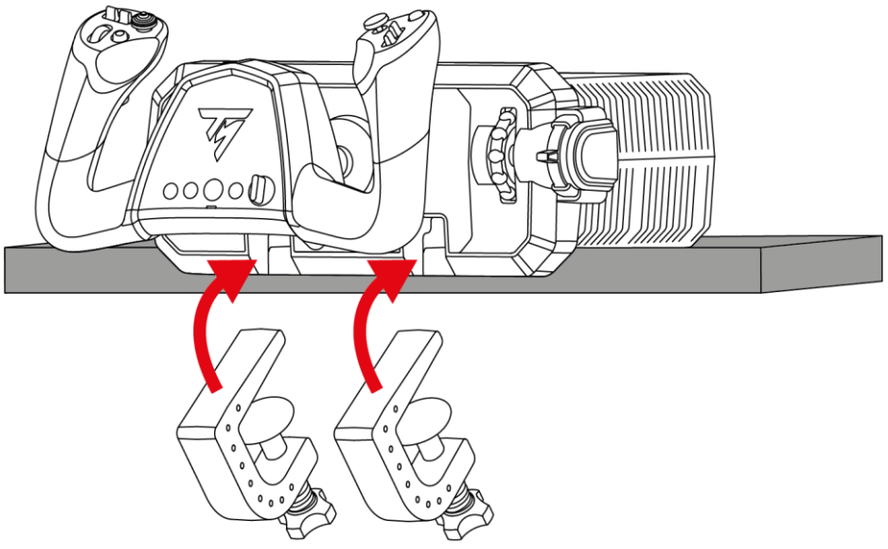

3. قم بربط براغي التثبيت حتى تصبح عصا التحكم مستقرة تمامًا.

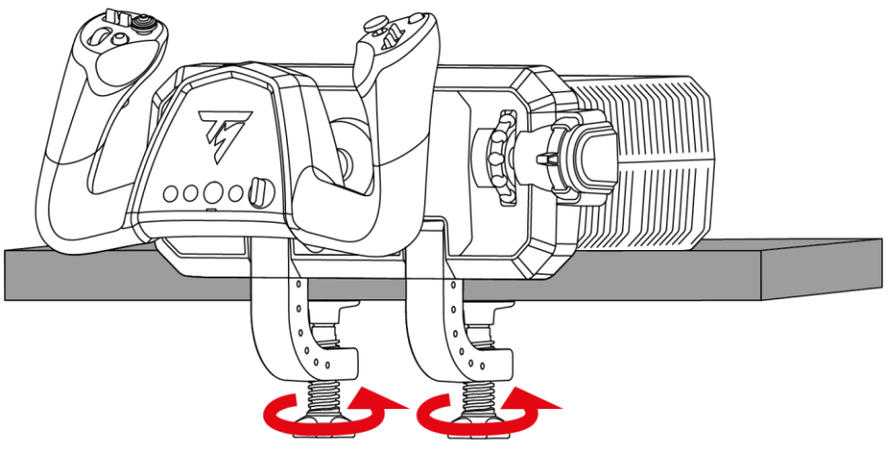

خطر انحشار الأصابع

لا تترك إصبعك أبدًا بين دعامة التثبيت والطاولة أو المكتب عند إحكام ربط مسمار التثبيت.

5. تثبيت عصا التحكم في قمرة القيادة



- يجب دائمًا تثبيت عصا التحكم على حامل ثابت. إذا استخدمت عصا التحكم الخاصة بك على حامل غير ثابت (مثل وضعها على حجرك)، فإن حركات الحامل ستؤثر في سلوك محاور الطيران الأساسية (الميل والدوران).
- لتجنب إتلاف عصا التحكم، تحقق مع الشركة المصنعة لقمرة القيادة أو الدعم الفني للتأكد من توافق قمرة القيادة مع منتجات Thrustmaster. لا تتحمل شركة Thrustmaster أي مسؤولية عن عدم اتباع هذه التعليمات.
- لتثبيت عصا التحكم بالحامل، استخدم براغي M5 (غير مرفقة).
- داخل القاعدة، يجب ألا يتجاوز الحد الأقصى لطول البرغي 30 مم، حتى لا تتلف القاعدة.

لتثبيت عصا التحكم في قمرة القيادة* أو حامل ثابت*، استخدم فتحات البراغي الثلاث الموجودة أسفل عصا التحكم وثلاثة براغي M5 (غير مرفقة).

تأكد من أن البراغي لا تمتد لأكثر من 30 مم داخل القاعدة.

أبعاد نموذج التركيب:

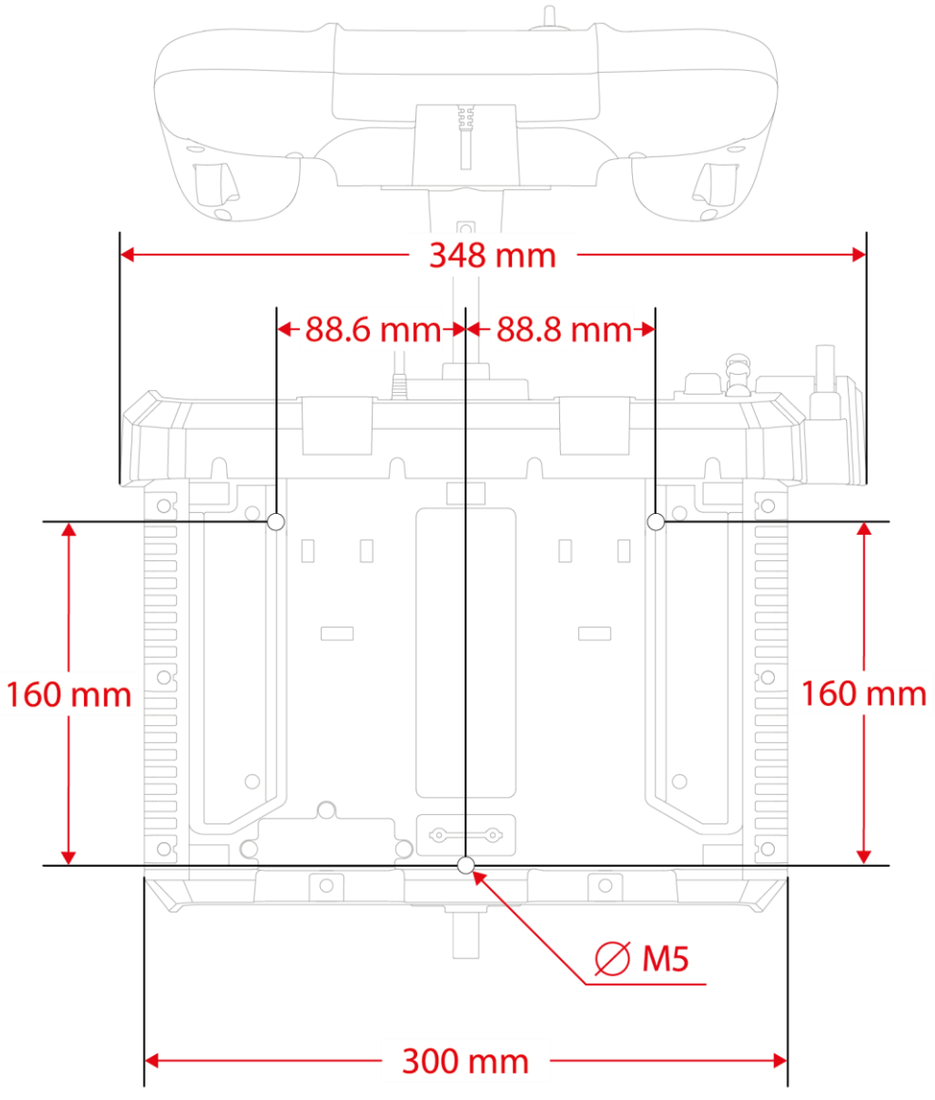

*غير مرفق



يمكنك تنزيل نموذج التركيب هنا:
https://support.thrustmaster.com/product/tca-sky-yoke-p/. اطبع النموذج ثم انقله إلى الحامل لتجهيز الفتحات للتركيب.

6. التركيب

في أجهزة PlayStation®5

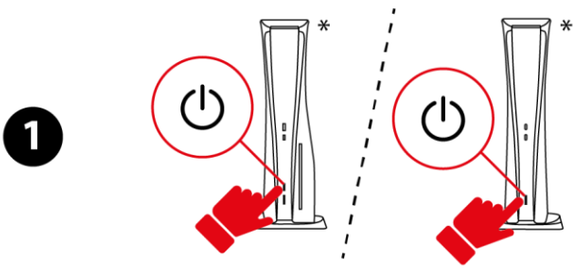

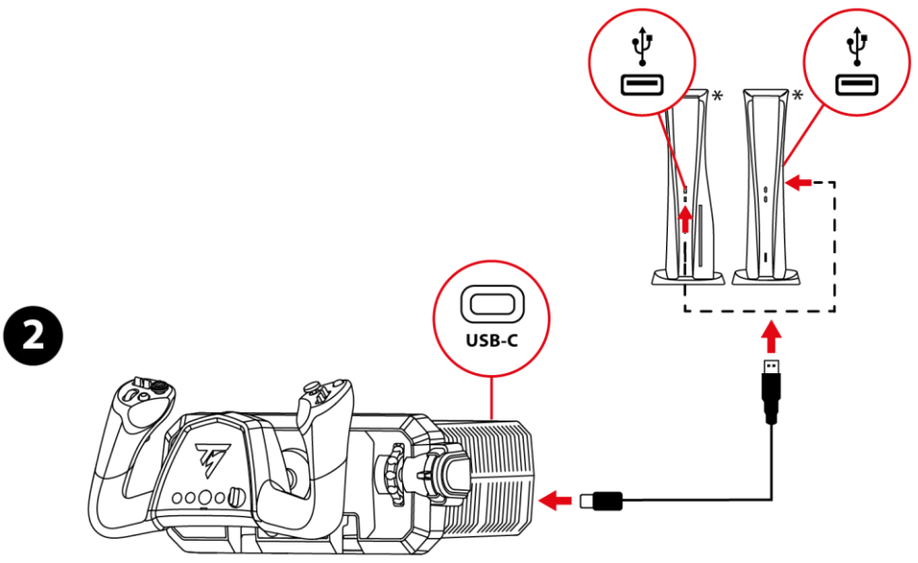

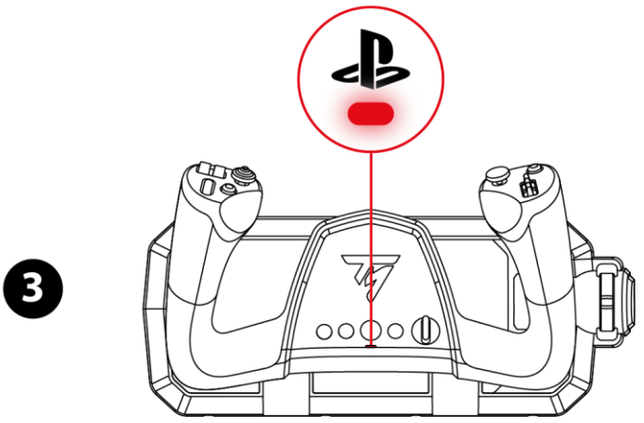

* غير مرفـق

1. قم بتشغيل جهاز الألعاب.

2. قم بتوصيل كابل USB-C – USB-A بمنفذ USB-C الموجود في عصا التحكم، وبمنفذ USB-A في جهاز الألعاب.

3. من المفترض أن يضيء مؤشر LED الموجود أسفل زر ⏻ باللون الأحمر.

4. إذا لم يضئ مؤشر LED باللون الأحمر، فغيِّر وضع التوافق باتباع الخطوات الموضحة **هنا**.

5. اضغط على زر ⏻ لربط عصا التحكم بملفك الشخصي.

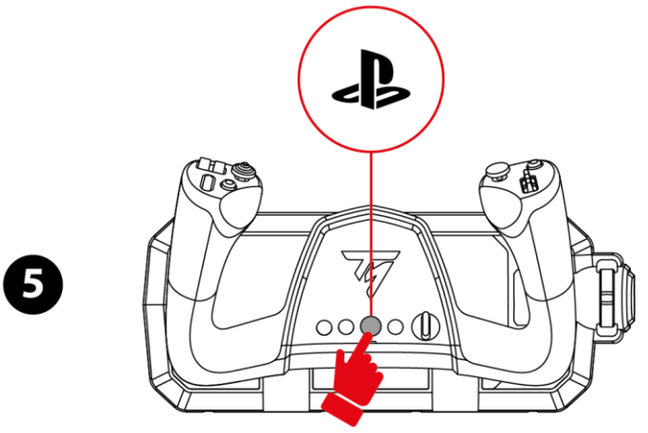

6. ابدأ تشغيل لعبة متوافقة تدعم وضع Flight Stick.

أنت الآن جاهز للعب!

الألعاب المتوافقة

- في أجهزة PlayStation®5، تكون عصا التحكم TCA SKY Yoke متوافقة فقط مع الألعاب التي تدعم وضع Flight Stick.
- قائمة الألعاب المتوافقة مع أجهزة PlayStation®5 متوفرة هنا:

https://support.thrustmaster.com/product/tca-sky-yoke-p/

في قسم **Games settings** (إعدادات الألعاب)، حدد **PlayStation® Games list** (قائمة ألعاب PlayStation®).

يُجرى تحديث هذه القائمة بشكل دوري.

على الكمبيوتر الشخصي*

عند تثبيت عصا التحكم TCA SKY Yoke على جهاز كمبيوتر شخصي*، يكون لديك **خياران**: استخدام برنامج التشغيل الخاص بالكمبيوتر الشخصي وواجهته المخصصة للوحة التحكم في نظام التشغيل Windows®، **أو** استخدام برنامج My Thrustmaster Panel.

تتيح لك الطريقتين استخدام عصا التحكم TCA SKY Yoke الخاصة بك في الظروف نفسها.

**التوافق مع أجهزة الكمبيوتر الشخصية (Windows® 10/11) لم تختبره ولم تعتمده Sony Interactive Entertainment.*

باستخدام لوحة التحكم

1



2

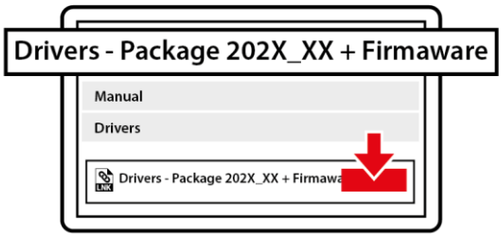

3

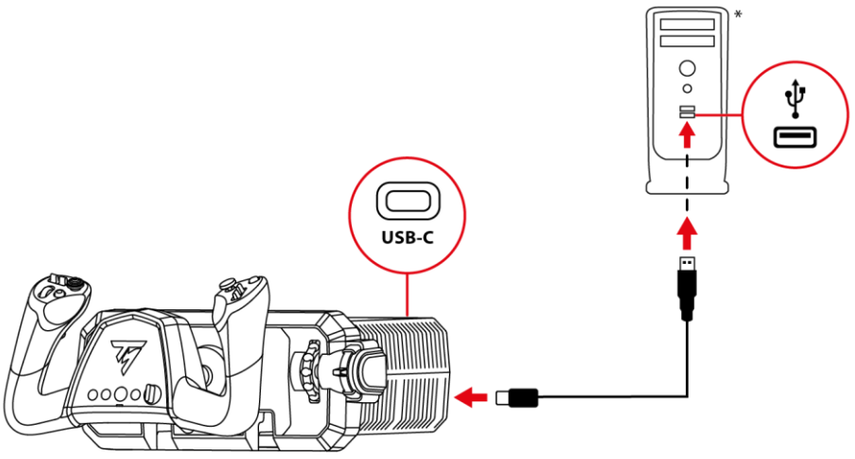

4

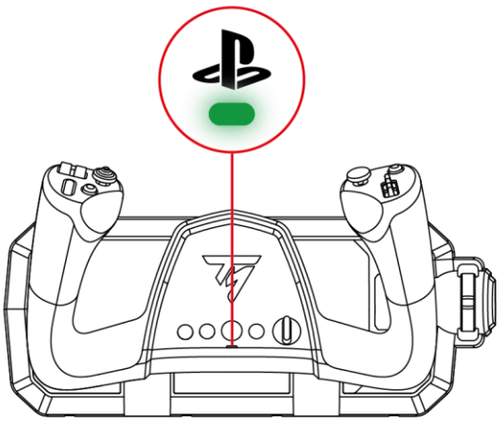

* غير مرفق

1. تفضل بزيارة:

https://support.thrustmaster.com/product/tca-sky-yoke-p/

2. قم بتنزيل وتثبيت برنامج التشغيل الخاص بأجهزة الكمبيوتر وواجهته المخصصة للوحة التحكم في نظام التشغيل Windows®.

3. بمجرد تثبيت برنامج تشغيل الكمبيوتر الشخصي، قم بتوصيل كابل USB-C – USB-A بمنفذ USB-C الموجود في عصا التحكم، وبمنفذ USB-A في الكمبيوتر الشخصي.

4. من المفترض أن يضيء مؤشر LED الموجود أسفل زر ⏻ باللون الأخضر.

5. إذا كان مؤشر LED بلون غير الأخضر، فغيّر وضع التوافق باتباع الخطوات الموضحة **هنا**.

أنت الآن جاهز للعب!

لوحة التحكم:

للوصول إلى لوحة التحكم، حدد **Start** (**بدء**)، واكتب **Control Panel** أو **لوحة التحكم** في شريط البحث، ثم انقر فوق **Control Panel** أو **لوحة التحكم** (في Windows® 10/11).



عندئذٍ سيظهر مربع الحوار **وحدات التحكم في الألعاب** (**Game Controllers**). يظهر الملحق على الشاشة باسم **TCA SKY YOKE** وبحالة **OK**.

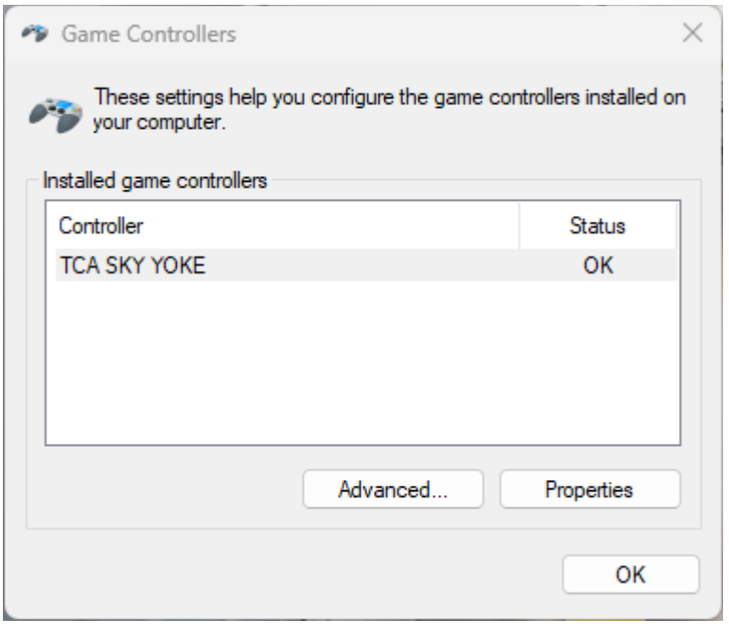

في مربع الحوار **وحدات التحكم في الألعاب (Game Controllers)** ، انقر فوق **الخصائص (Properties)** لعرض كافة الميزات واختبارها.

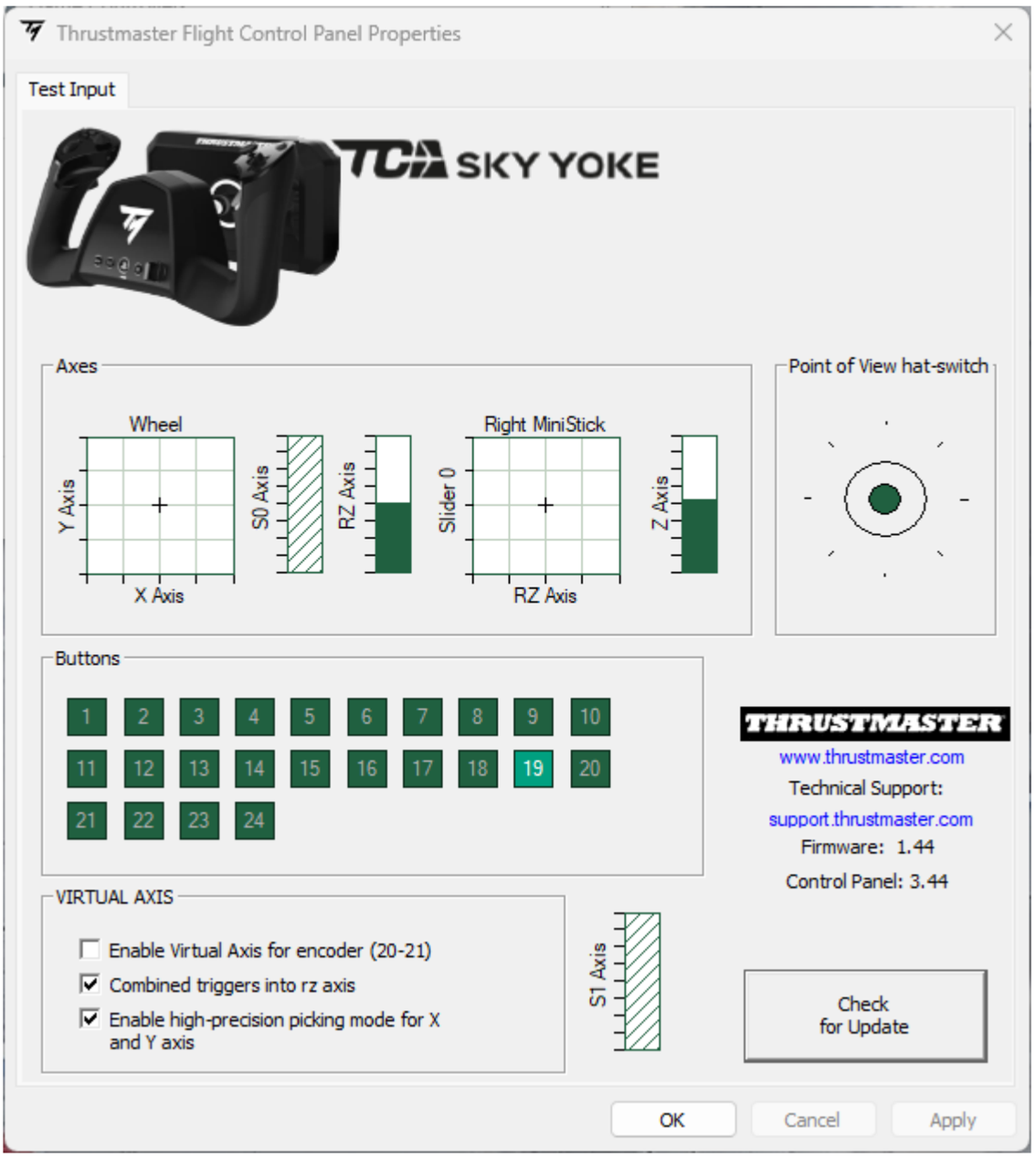

عبر برنامج My Thrustmaster Panel

1

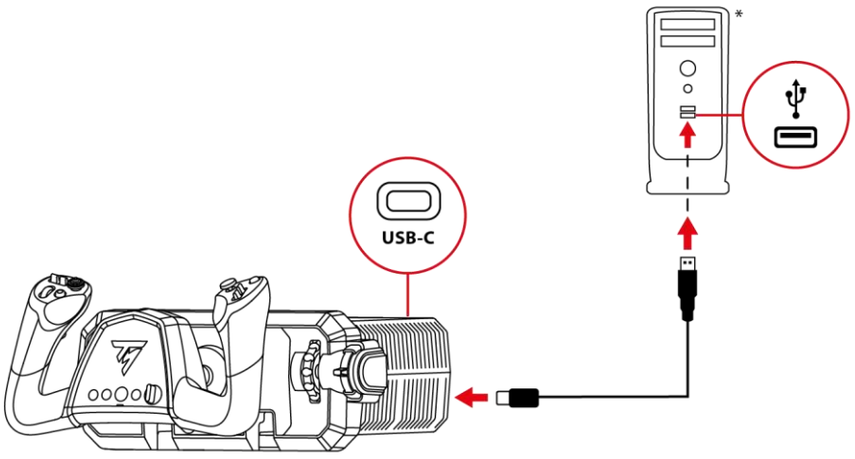

2



3

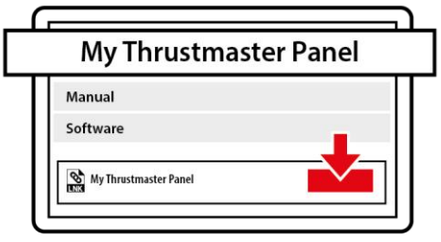

4

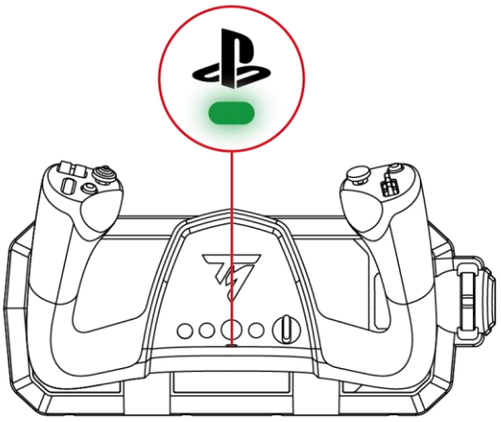

* غير مرفق

1. قم بتوصيل كابل USB-C – USB-A بمنفذ USB-C الموجود في عصا التحكم، وبمنفذ USB-A في الكمبيوتر الشخصي.

2. تفضل بزيارة:

https://support.thrustmaster.com/product/tca-sky-yoke-p/

3. نزِّل برنامج My Thrustmaster Panel المتوفر في قسم **Software** (البرامج) وثبّته واتبع التعليمات.

4. يجب أن يضيء مؤشر LED الموجود أسفل زر ⏻ باللون الأخضر.

5. إذا كان مؤشر LED بلون غير الأخضر، فغيِّر وضع التوافق باتباع الخطوات الموضحة **هنا**.

أنت الآن جاهز للعب!

My Thrustmaster Panel:

للوصول إلى برنامج My Thrustmaster Panel، حدد **Start** (بدء)، ثم اكتب **My Thrustmaster Panel** في شريط البحث.

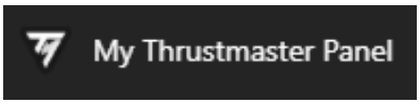

يبدأ تشغيل برنامج **My Thrustmaster Panel**. يظهر الملحق على الشاشة باسم **TCA SKY YOKE**.

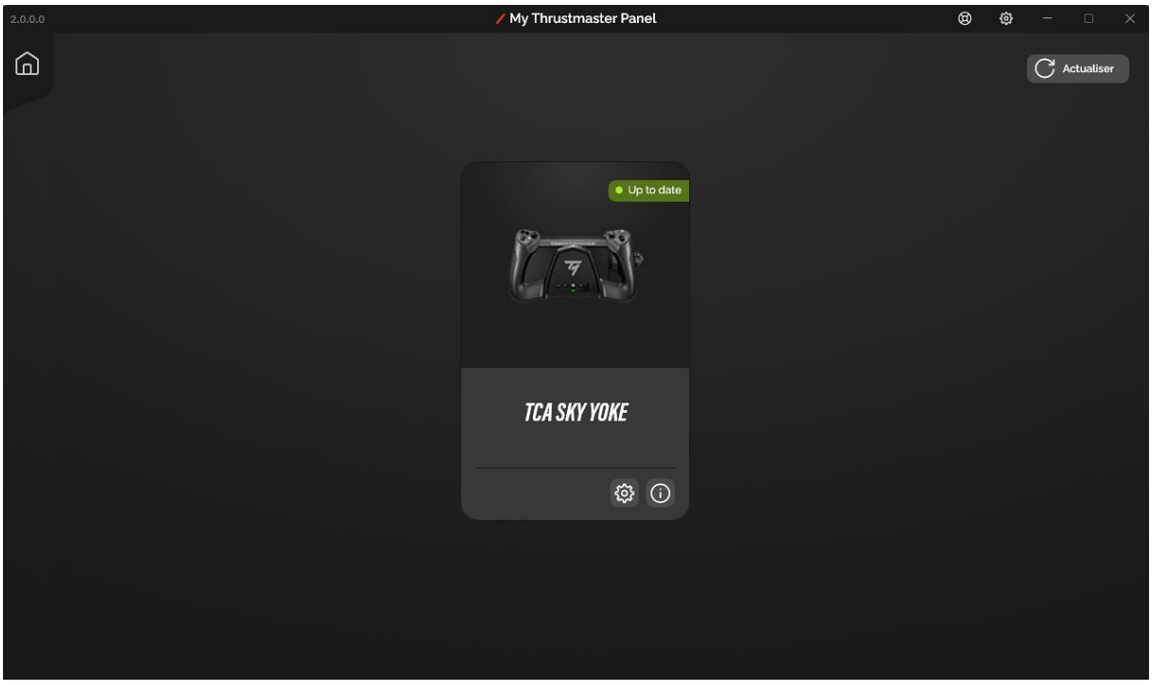

انقر فوق **TCA SKY Yoke**، ثم انقر فوق علامات التبويب **SETTINGS (الإعدادات)** أو **TESTING (الاختبار)** لاختبار جميع الوظائف وعرضها.

علامة التبويب **SETTINGS (الإعدادات)**

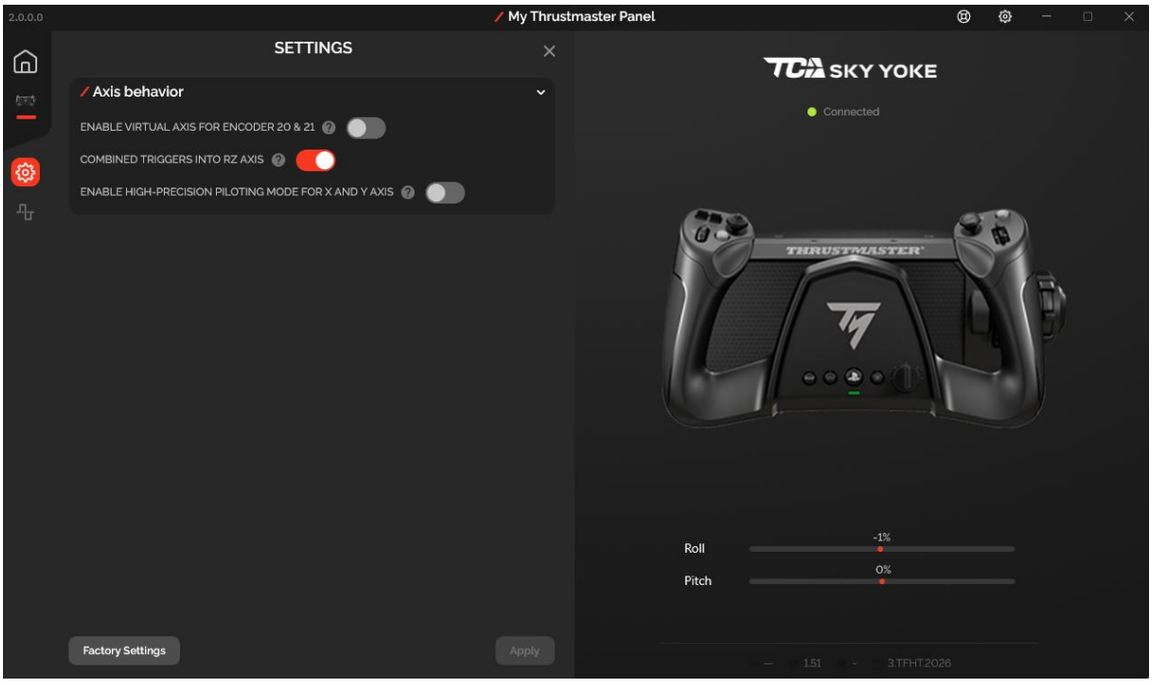

علامة التبويب **TESTING (الاختبار)**

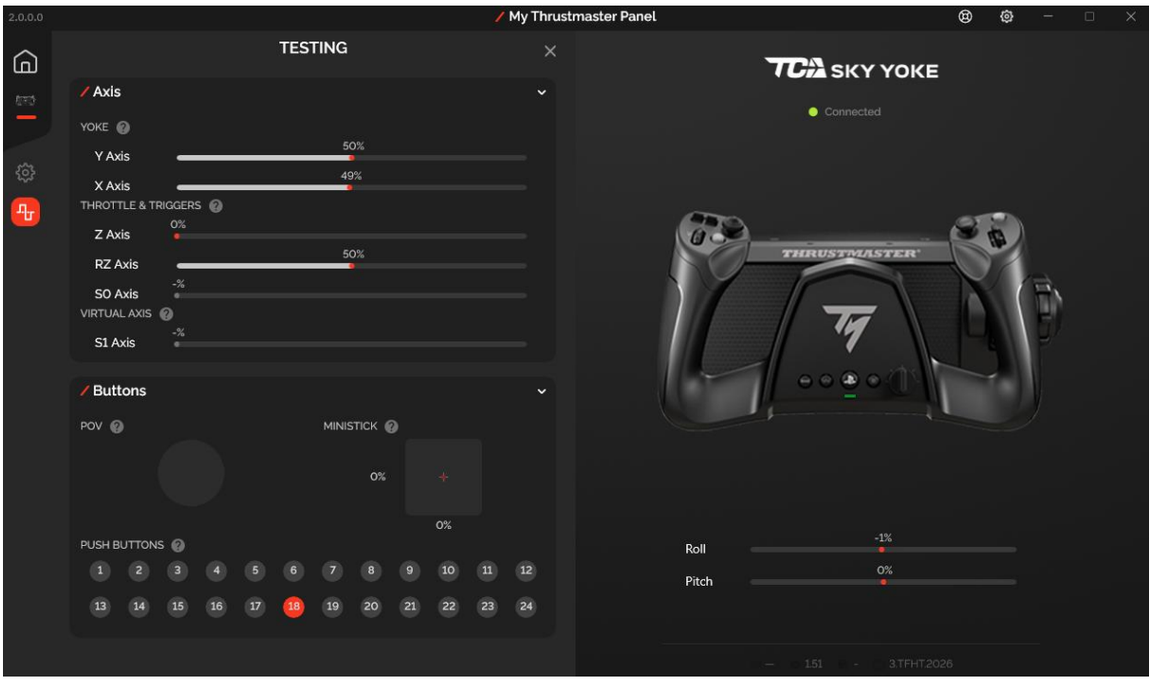

7. مخطط الأزرار لأجهزة PlayStation®5

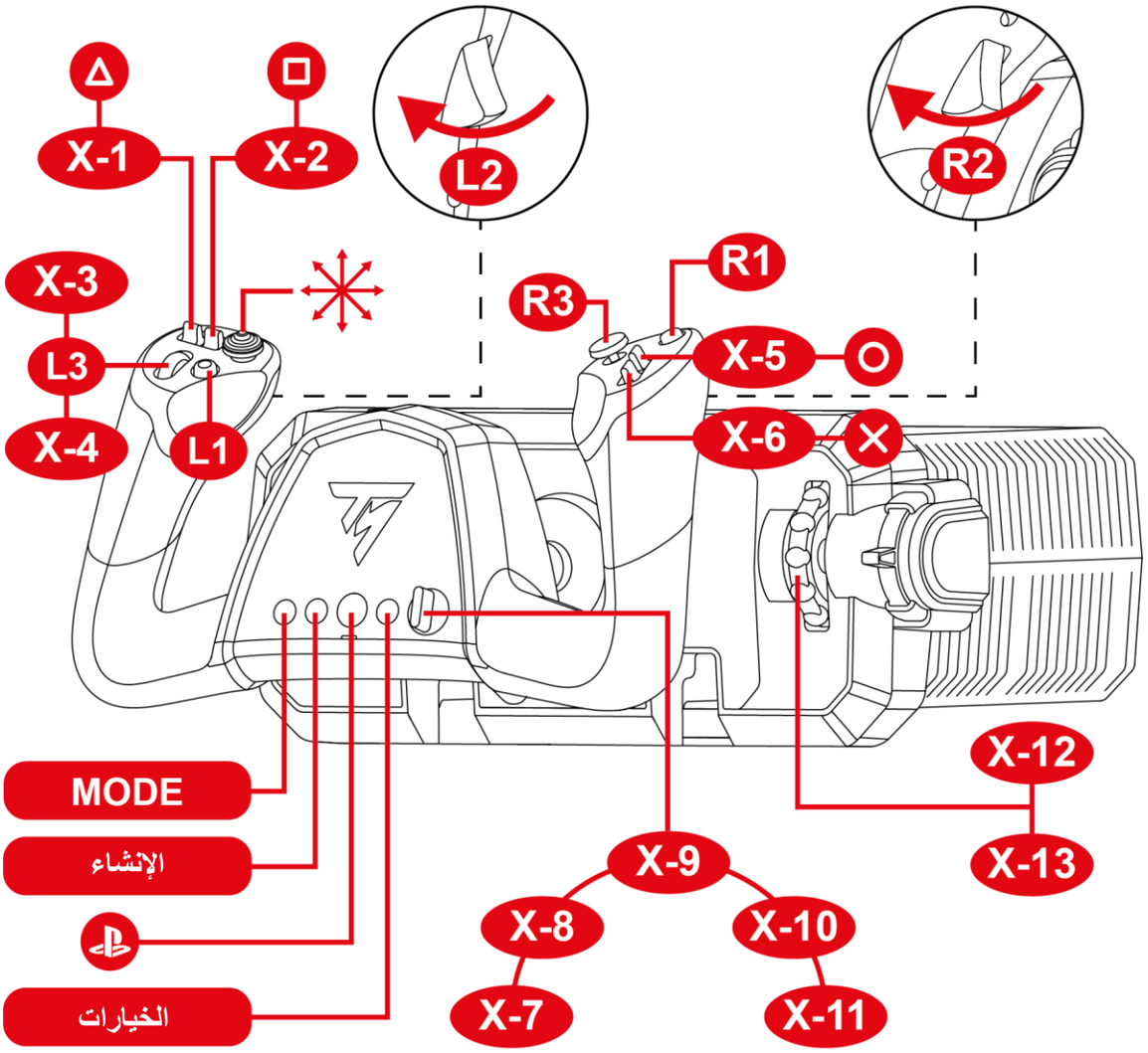

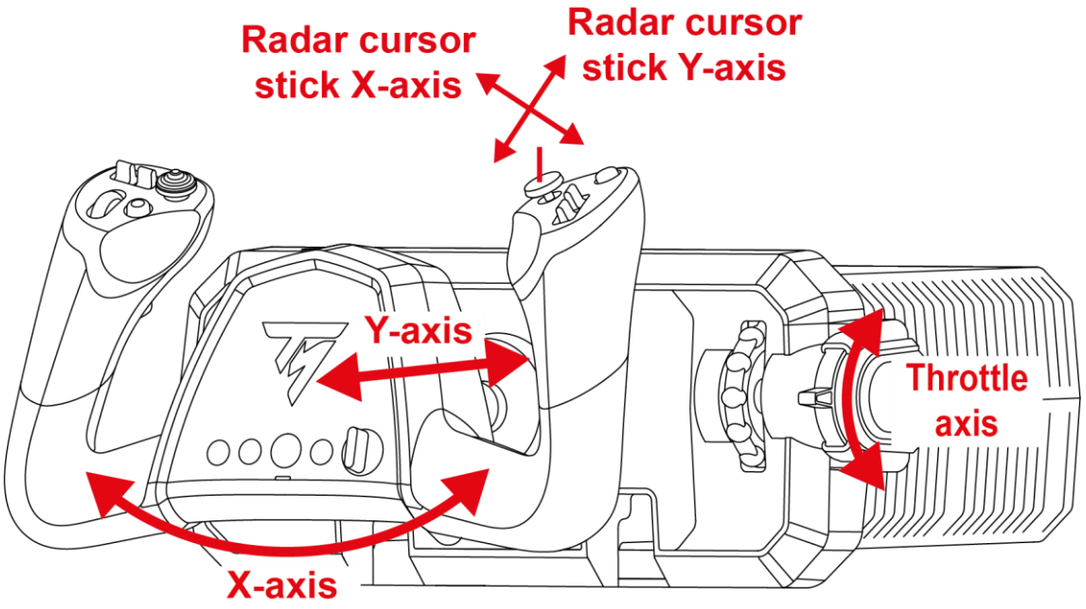

8. مخطط الأزرار لأجهزة الكمبيوتر الشخصي

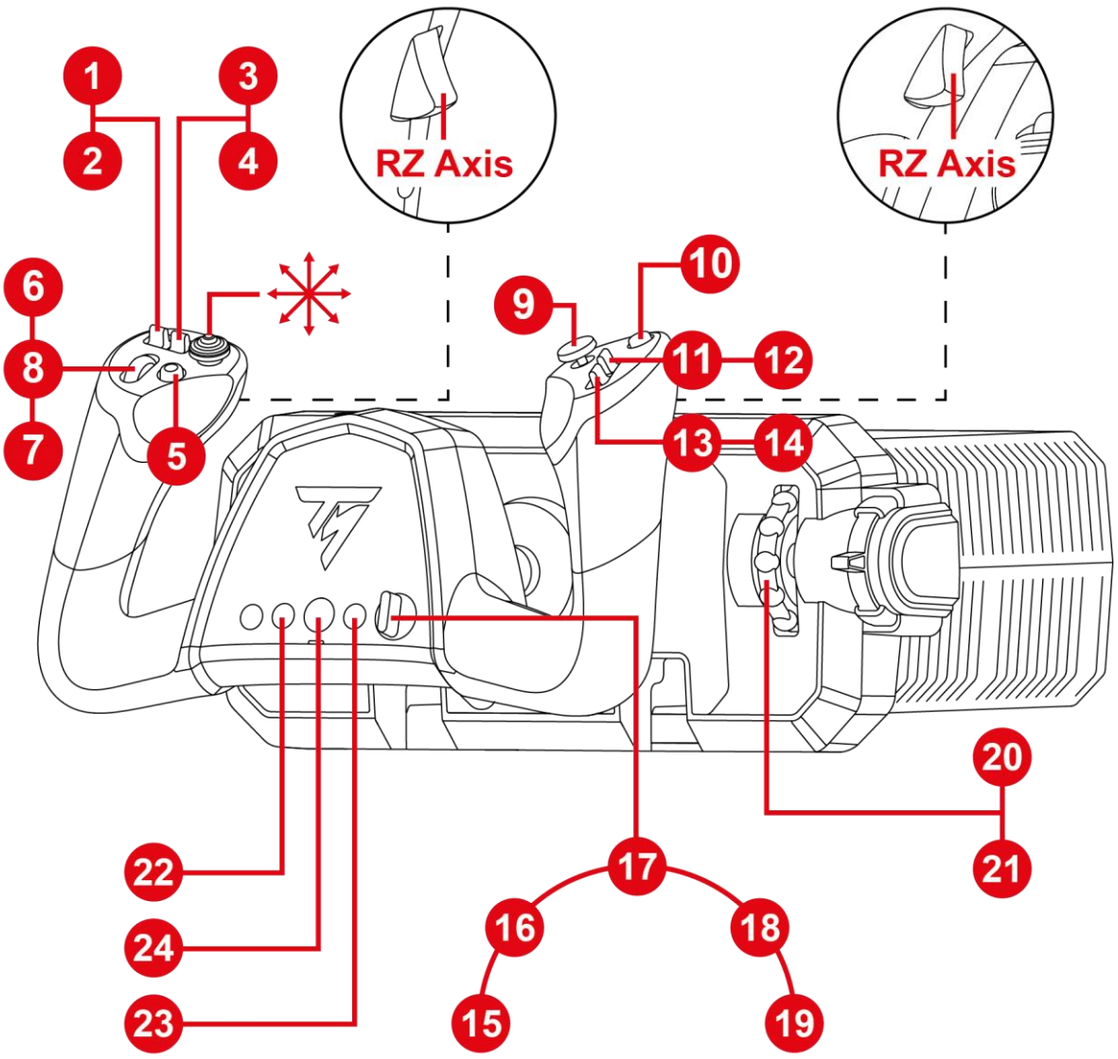

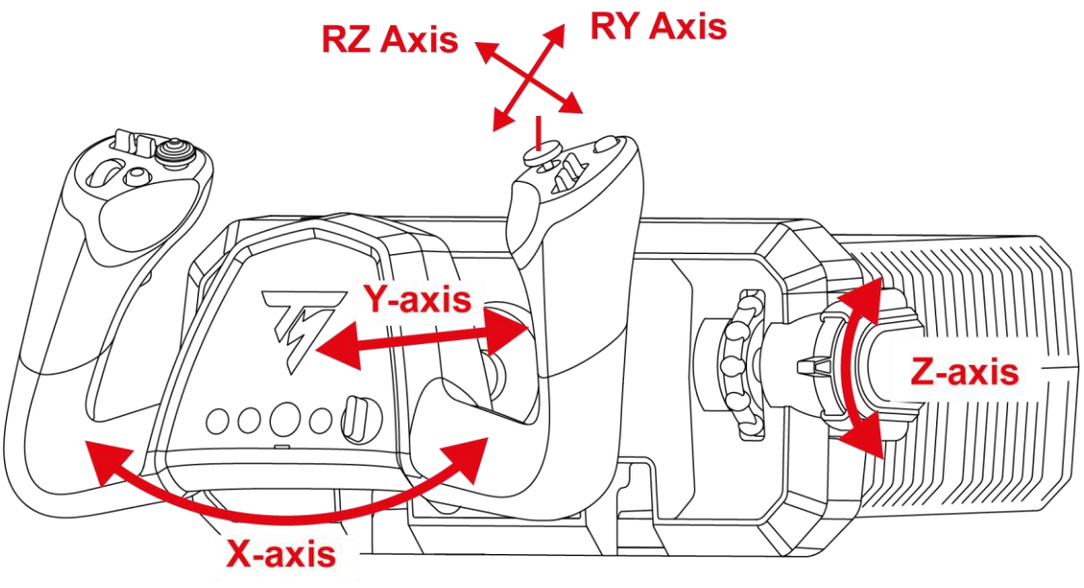

9. وضع التوافق

تحتوي عصا التجكم على وضعي توافق:

- على أجهزة PlayStation®5، حدد وضع PlayStation®5 (مؤشر LED أحمر).
- على أجهزة الكمبيوتر الشخصية، حدد وضع الكمبيوتر الشخصي (مؤشر LED أخضر).

لون مؤشر LED	الوضع
	PlayStation®5 (الوضع الافتراضي)
	الكمبيوتر الشخصي

لتغيير وضع التوافق:

1. اضغط مطولاً على زر MODE لمدة 3 ثوانٍ، حتى يبدأ مؤشر LED الموجود أسفل زر في الوميض.

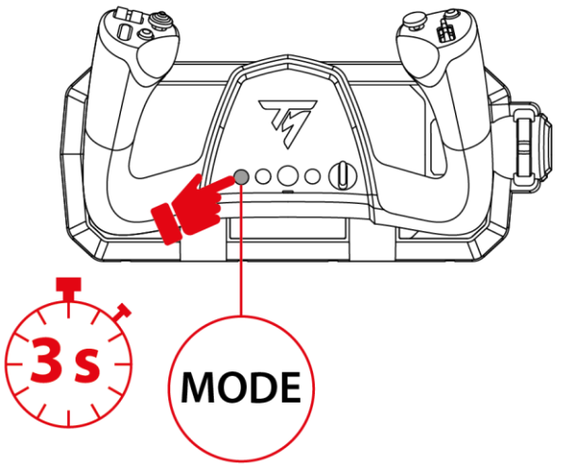

2. اضغط على زر MODE لاختيار وضع التوافق الذي تريده.

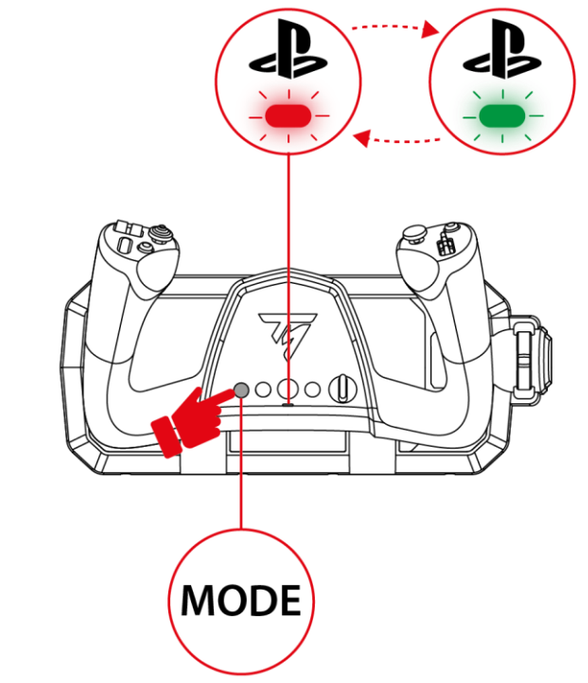

3. بمجرد تحديد وضع التوافق، انتظر خمس ثوانٍ. سيصبح الوضع مؤكدًا عندما يتوقف مؤشر LED الموجود أسفل زر عن الوميض.

4. على أجهزة PlayStation®5، اضغط على زر لربط عصا التحكم بملفك الشخصي.

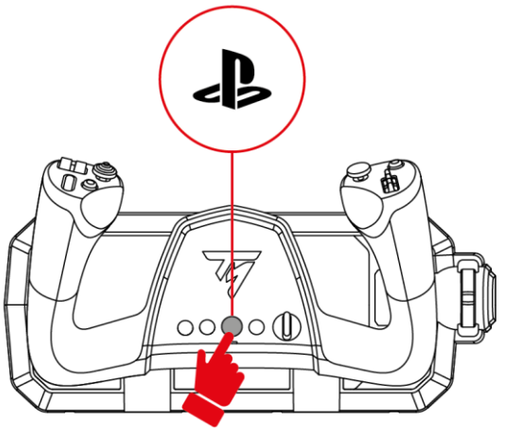

10. المزايا

الخانق

يتحكم الخانق في قوة دفع المحرك.

لزيادة قوة دفع المحرك، ادفع الخانق إلى أعلى.

لتقليل قوة دفع المحرك، ادفع الخانق إلى أسفل.

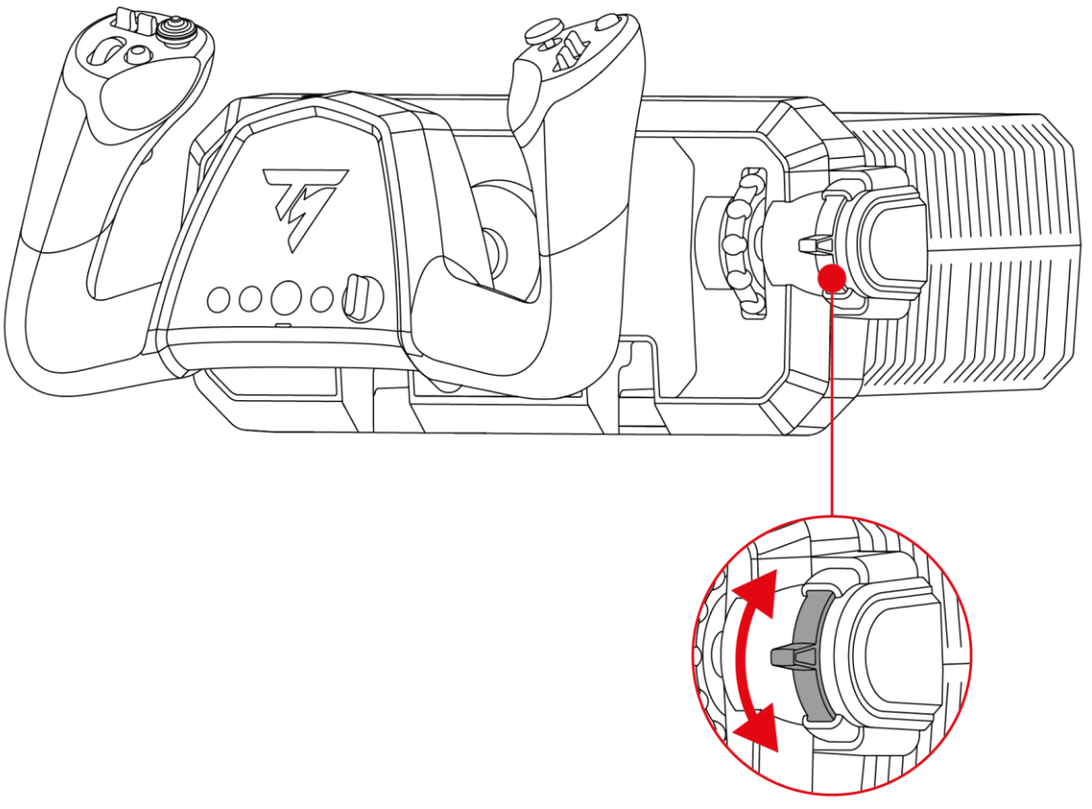

عناصر التحكم في الانحراف (الموجّه)

تتيح لك المشغّلات التناظرية التحكم في موجّه الطائرة، لمحاكاة عمل دواسات توجيه الطائرة.

لتحريك مقدمة الطائرة إلى اليسار، اضغط تدريجيًا على المشغِّل الأيسر.
لتحريك مقدمة الطائرة إلى اليمين، اضغط تدريجيًا على المشغِّل الأيمن.

تؤدي هذه الإجراءات إلى تدوير الطائرة حول محورها الرأسي وتتيح لك التحكم في الانحراف.

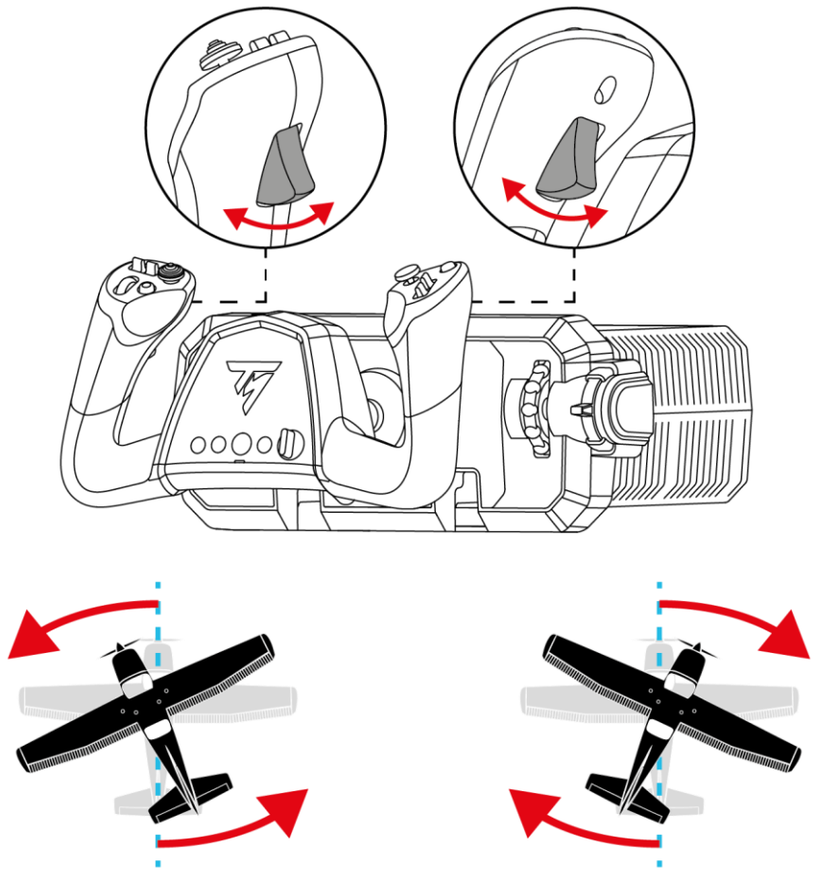

عناصر التحكم في الانحدار (الرافع)

تتيح لك عصا التحكم السيطرة على الرافع الخاص بالطائرة.

لرفع ميلان الطائرة ومقدمتها، اسحب عصا التحكم نحوك.
لخفض ميلان الطائرة ومقدمتها، ادفع عصا التحكم إلى الأمام.

تؤدي هذه الإجراءات إلى تدوير الطائرة حول محورها العرضي وتتيح لك التحكم في الميلان.

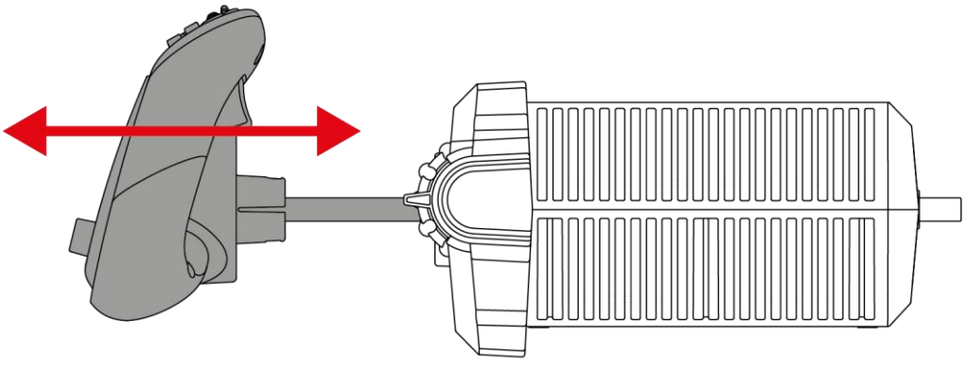

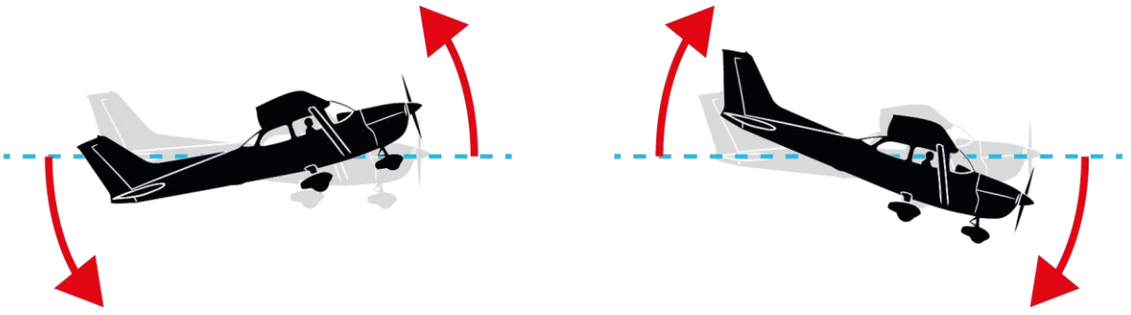

عناصر التحكم في الدوران (الجنيحات)

تتيح لك عصا التحكم السيطرة على الجنيحات الخاصة بالطائرة.

لإمالة الطائرة إلى اليسار، أدر عصا التحكم إلى اليسار.
لإمالة الطائرة إلى اليمين، أدر عصا التحكم إلى اليمين.

تؤدي هذه الإجراءات إلى تدوير الطائرة حول محورها الطولي وتتيح لك التحكم في الدوران.

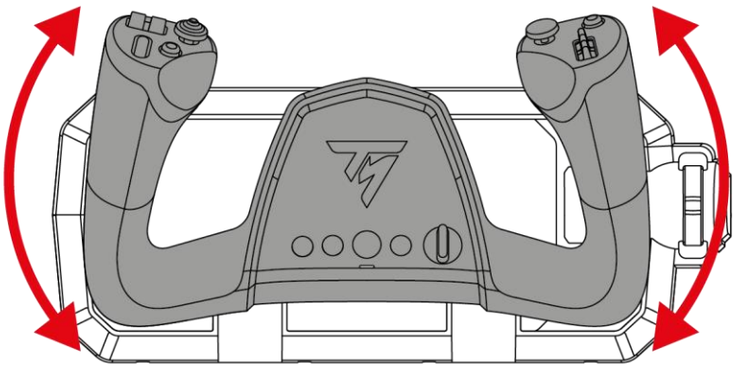

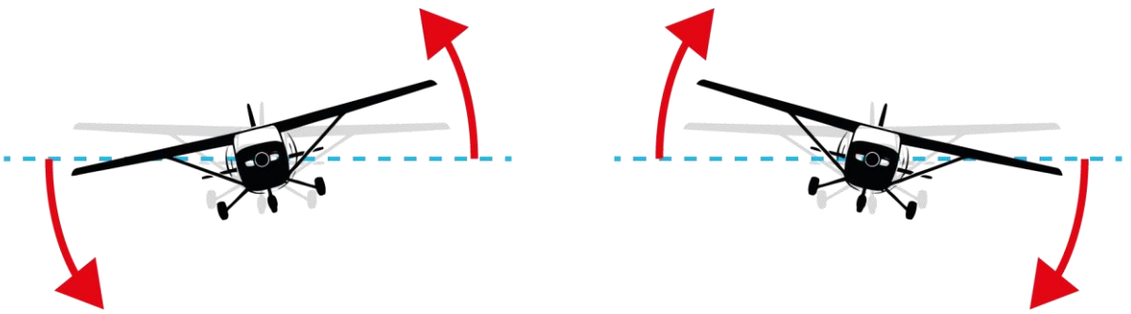

ضبط موازنة الطائرة (trim)

تتيح لك عجلة ضبط الموازنة ضبط موازنة ميلان الطائرة.

لمساعدة الطائرة على إبقاء مقدمتها مرفوعة (ضبط الميل إلى أعلى)، أدر عجلة ضبط الموازنة إلى أسفل.
لمساعدة الطائرة على إبقاء مقدمتها منخفضة (ضبط الميل إلى أسفل)، أدر عجلة ضبط الموازنة إلى أعلى.

يتيح لك هذا التحكم تقليل التصحيحات المطلوبة على عصا التحكم للحفاظ على الوضعية المطلوبة، كما يحسِّن راحة الطيران أثناء الرحلات الطويلة.

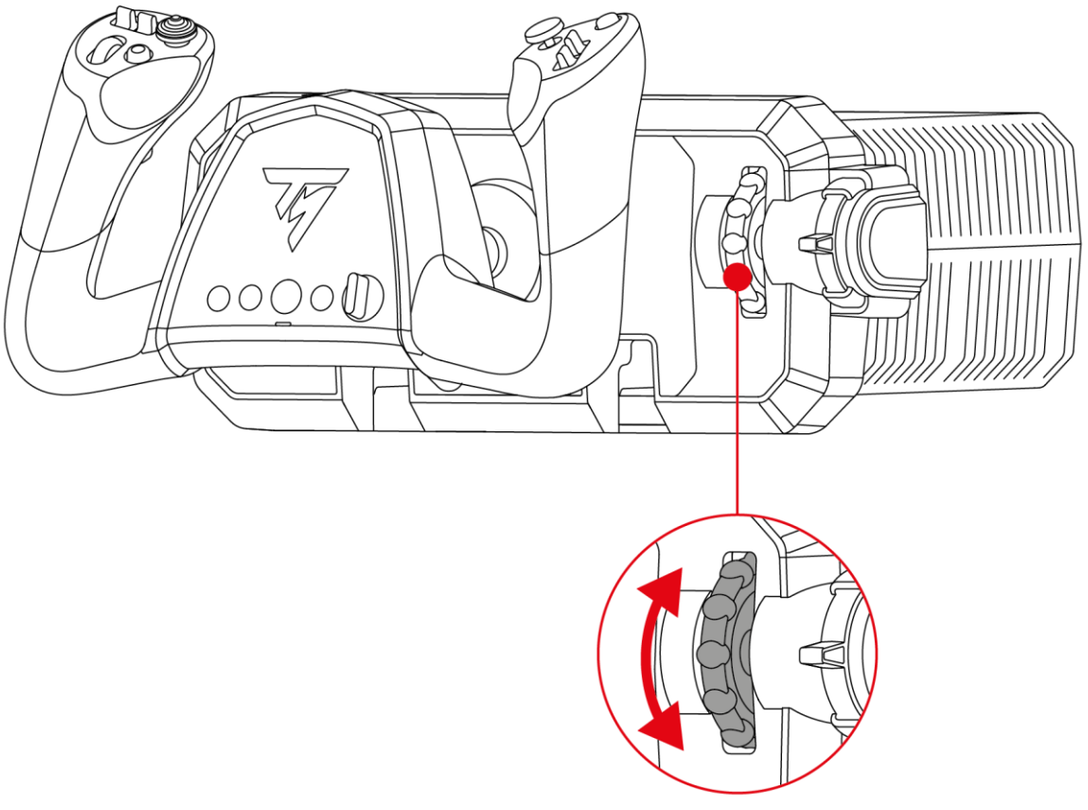

مفتاح قبعة "بزاوية عرض" ثماني الاتجاهات

تحتوي عصا التحكم TCA SKY Yoke على مفتاح قبعة "بزاوية عرض" ثماني الاتجاهات، يسمح لك بمراقبة ما يحدث حول طائرتك (في الألعاب التي تسمح بذلك).

من قائمة إعدادات اللعبة، يمكنك برمجة زوايا رؤية مختلفة (الرؤية الخلفية، أو اليسرى، أو اليمنى، أو الخارجية) لاتجاهات مفتاح القبعة "بزاوية عرض" ثماني الاتجاهات.

كما يمكنك تخصيص مفتاح القبعة "بزاوية عرض" ثماني الاتجاهات لاستخدامات أخرى (التصويب، وما إلى ذلك).

11. التوافق

تتوافق عصا التحكم TCA SKY Yoke مع نظام دواسات التوجيه TFRP T.Flight Rudder Pedals* ومع ربعية الخانق TCA SKY Quadrant**.

نظام دواسات التوجيه TFRP* متوافق مع جميع الألعاب التي تدعم دواسات التوجيه.

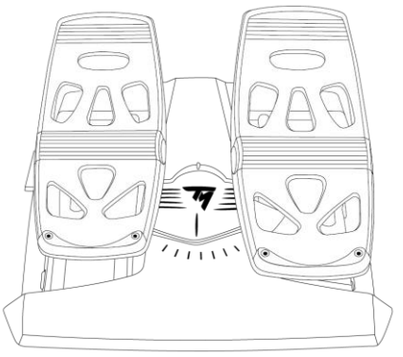

TFRP T.Flight Rudder Pedals*

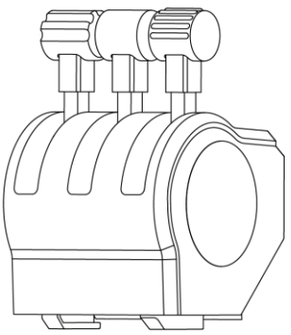

TCA SKY Quadrant**

إن عصا التحكم TCA SKY Yoke غير متوافقة مع قمرات القيادة التي تتضمن جهاز محاكاة الحركة. تؤدي حركات قمرة القيادة إلى تشويه سلوك محاور الطيران الرئيسية (الميل والدوران).

يُباع بشكل منفصل

**متوفر في وقت لاحق*

الاتصالية

يتصل نظام دواسات التوجيه TFRP T.Flight Rudder Pedals* بمنفذ USB-A (عبر T.RJ12 USB ADAPTER*) أو بأحد منافذ RJ12 في عصا التحكم TCA SKY Yoke.

تتصل ربعية الخانق TCA SKY Quadrant** بمنفذ USB-A أو بأحد منافذ RJ12 في عصا التحكم TCA SKY Yoke.

*يُباع بشكل منفصل

**متوفر في وقت لاحق

تتوفر ربعية الخانق TCA SKY Quadrant* بتكوينين مختلفين:

- إذا كنت تمتلك ربعية الخانق TCA SKY Quadrant* المباعة بشكل منفصل، فإن ربعية الخانق تحتوي على موصل USB-A. يمكنك توصيل ربعية الخانق بمنفذ USB-A أو بمنفذ RJ12 بعد استبدال موصل USB-A أولاً بموصل RJ12 (غير مرفق). لمعرفة كيفية استبدال موصل USB-A بموصل RJ12، يُرجى زيارة موقع **دعم Thrustmaster التقني**.
- إذا كنت تمتلك ربعية الخانق المباعة مع حزمة TCA SKY Yoke Flight Pack (إصدار PlayStation)، فإن ربعية الخانق تحتوي على موصل RJ12. يمكنك توصيل ربعية الخانق بمنفذ RJ12 فقط.

متوفر في وقت لاحق

12. التحكم المزدوج

يتيح لك نظام التحكم المزدوج توصيل عصا تحكم ثانية من نوع TCA SKY Yoke* لمشاركة التحكم في الطائرة بين المدرّب والمتدرّب.

تحاكي هذه الميزة ظروف التدريب على الطيران من خلال تسهيل مشاركة التحكم بين مستخدمين اثنين.

عند توصيل عصوَينِ التحكم:

- يتحكم مستخدم واحد في محوري الطيران الأساسيين (الميلان والدوران)؛
- يتحكم كلا المستخدمين في الأزرار (باستثناء الحالات الموضحة في قسم **ملحوظات مهمة**).

- **يعمل** نظام التحكم المزدوج على **الكمبيوتر الشخصي فقط**.
- يجب أن تكون عَصوانِ التحكم من طراز TCA SKY Yoke الكمبيوتر الشخصي/PlayStation®5.

*يُباع بشكل منفصل

التوصيل

1. وصّل كابل USB-A – USB-C بمنفذ USB-C في عصا التحكم الأولى (عصا تحكم المدرّب)، وبمنفذ USB-A في الكمبيوتر الشخصي.
2. وصّل كابل USB-A – USB-C بمنفذ USB-C في عصا التحكم الثانية (عصا تحكم المتدرّب)، وبمنفذ [USB-A في عصا تحكم المدرّب.

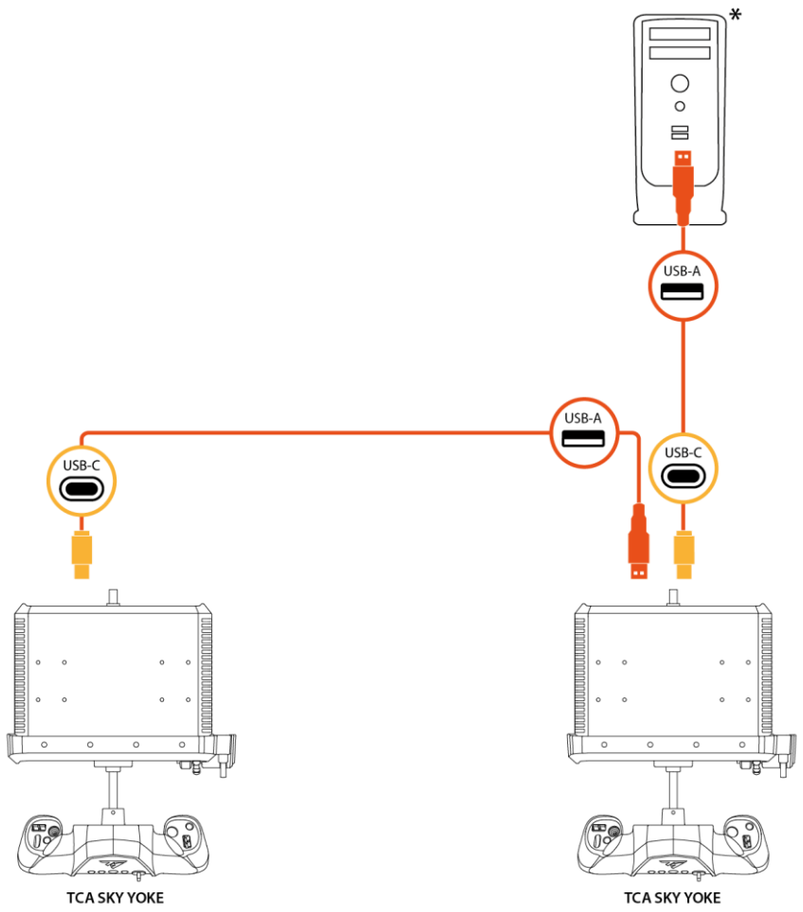

مدرّب متدرّب

* غير مرفق



- عصا تحكم المدرّب هي عصا التحكم المتصلة مباشرة بالكمبيوتر الشخصي. عصا التحكم الثانية هي عصا تحكم المتدرّب.
- بشكل افتراضي، تتحكم عصا تحكم المدرّب في محوري الطيران الأساسيين (الميلان والدوران). لا يمكن لعصا تحكم المتدرّب التأثير في هذين المحورين.
- يضيء مؤشر LED الموجود أسفل زر PS فقط في عصا التحكم التي تتحكم في محوري الطيران الأساسيين.
- لنقل التحكم في محوري الطيران الأساسيين من المدرّب إلى المتدرّب والعكس، يُرجى اتباع الإجراء الموضح في قسم **نقل عناصر التحكم**.

نقل عناصر التحكم

عند استخدام تكوين التحكم المزدوج، يمكنك نقل التحكم في محوري الطيران الأساسيين (الميلان والدوران) بين المدرّب والمتدرّب.

يضيء مؤشر LED الموجود أسفل زر فقط في عصا التحكم التي تتحكم في محوري الطيران الأساسيين.

من المدرّب إلى المتدرّب

لنقل التحكم في محوري الطيران الأساسيين (الميلان والدوران) من المدرّب إلى المتدرّب، اضغط على زر R1 في عصا تحكم المدرّب.

ينطفئ مؤشر LED في عصا تحكم المدرّب، ثم يضيء في عصا تحكم المتدرّب.

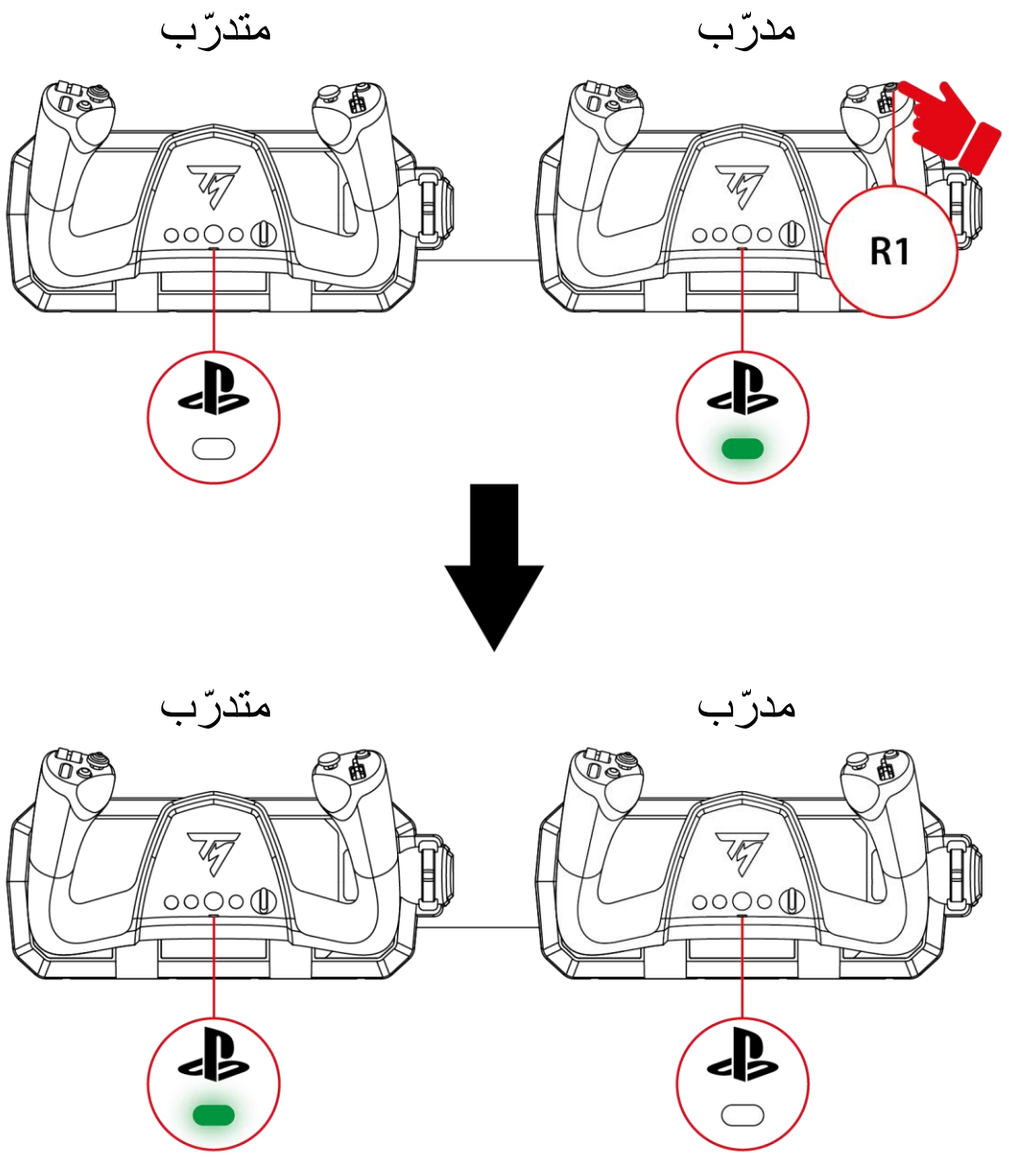

من المتدرّب إلى المدرّب

لتمكين المدرّب من استعادة التحكم فورًا في محوري الطيران الأساسيين (الميلان والدوران)، حرّك أحد المحاور الأساسية في عصا تحكم المدرّب.
ينطفئ مؤشر LED في عصا تحكم المتدرّب، ثم يضيء في عصا تحكم المدرّب.

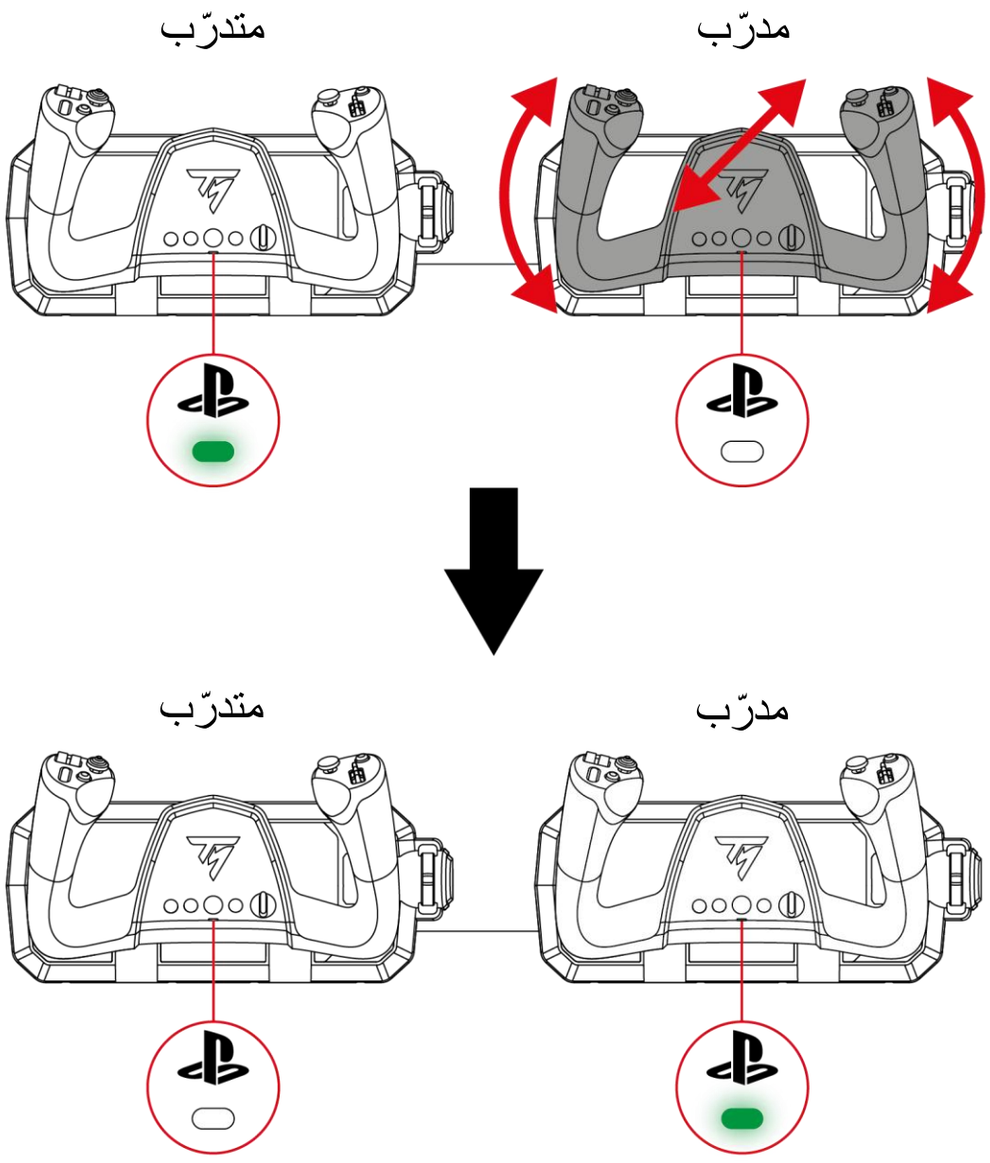



تأخير نقل عناصر التحكم

إذا أراد المدرّب استعادة التحكم في محوري الطيران الأساسيين (الميلان والدوران) عندما تكون عصا التحكم خارج الوضع المركزي، فمن الممكن تأخير نقل عناصر التحكم لمدة ثانيتين.

للقيام بذلك، اضغط على زر R1 في عصا تحكم المدرّب. ويكون لدى المدرّب بعد ذلك ثانيتان لوضع عصا التحكم في الوضع المطلوب قبل سريان نقل عناصر التحكم.

استخدام الأجهزة الطرفية*

في تكوين التحكم المزدوج، يمكنك توصيل ما يصل إلى جهازين طرفيين (نظام دواسات التوجيه TFRP* وربعية الخانق TCA SKY Quadrant**) بكل عصا تحكم:

- في عصا تحكم المدرّب، استخدم منفذي RJ12 لتوصيل الأجهزة الطرفية.
- في عصا تحكم المتدرّب، استخدم منفذي RJ12 ومنفذ [USB-A لتوصيل الأجهزة الطرفية.

*يُباع بشكل منفصل

**متوفر في وقت لاحق



- إذا كنت تمتلك ربعية الخانق TCA SKY Quadrant* (المباعة بشكل منفصل)، فيمكنك توصيلها بمنفذ USB-A في الكمبيوتر الشخصي أو بعصا تحكم المتدرّب، أو بأحد منافذ RJ12 في عصوين التحكم بعد استبدال موصل USB-A أولاً بموصل RJ12 (غير مرفق). لمعرفة كيفية استبدال موصل USB-A بموصل RJ12، يُرجى زيارة موقع **دعم Thrustmaster التقني**.
- إذا كنت تمتلك ربعية الخانق المباعة مع حزمة TCA SKY Yoke Flight Pack (إصدار PlayStation)، فلا يمكنك توصيل ربعية الخانق إلا بأحد منافذ RJ12 في عصوين التحكم.

متوفر في وقت لاحق



- إذا كنت تريد توصيل ربعية خانق بعصا تحكم المدرّب، فيجب توصيلها بأحد منافذ RJ12.
  - إذا كنت تمتلك ربعية الخانق TCA SKY Quadrant* (المباعة بشكل منفصل)، فإن موصل RJ12 غير مرفق. لمعرفة كيفية استبدال موصل USB-A بموصل RJ12، يُرجى زيارة موقع **دعم Thrustmaster التقني**.
  - إذا كنت تمتلك ربعية الخانق المباعة مع حزمة TCA SKY Yoke Flight Pack (إصدار PlayStation)، فيمكنك توصيل ربعية الخانق مباشرةً.

**متوفر في وقت لاحق*

أمثلة على التكوينات المحتملة:

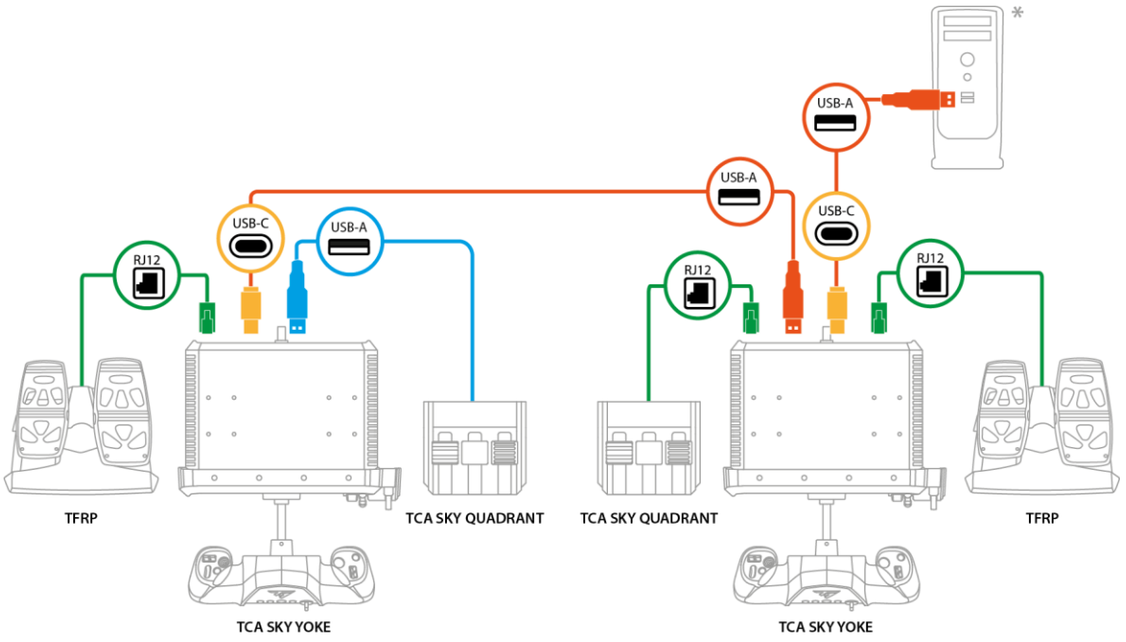

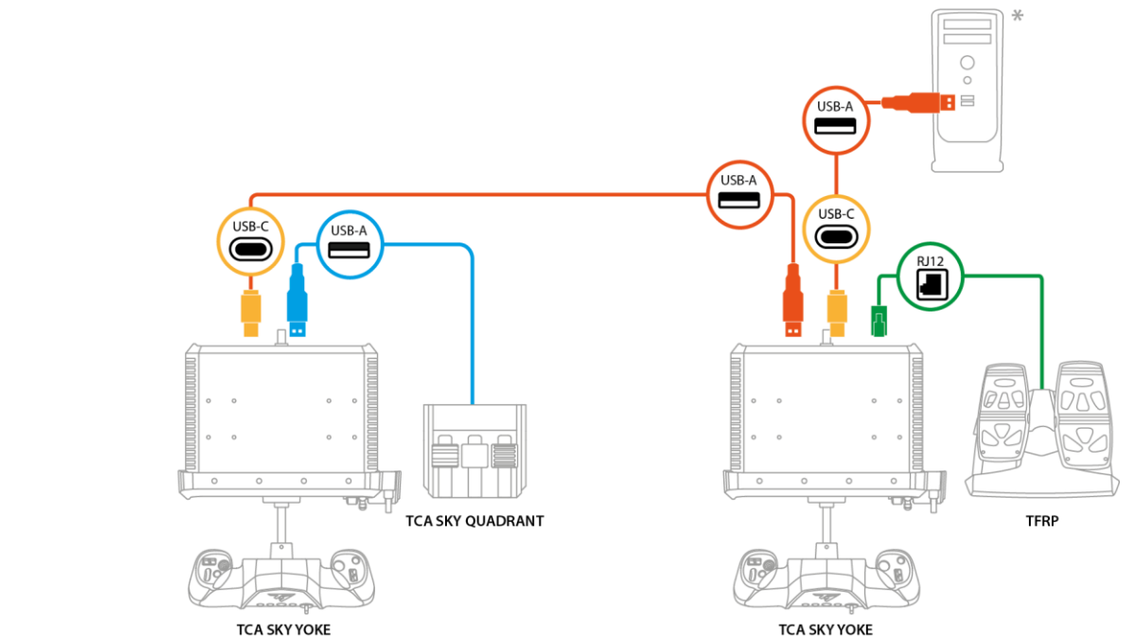

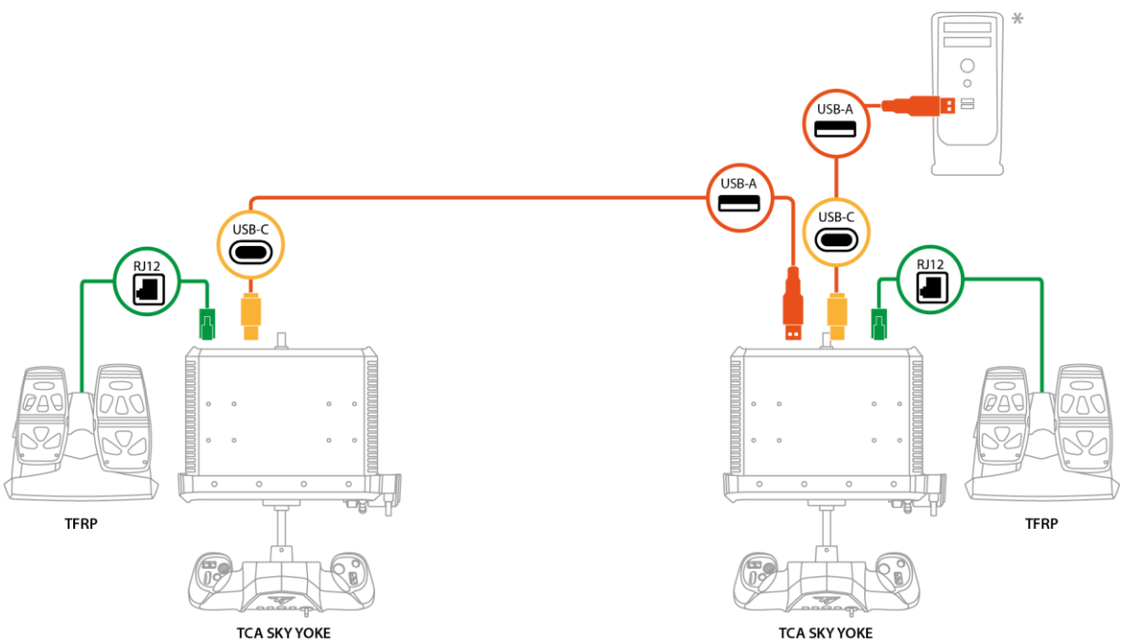

*غير مرفق

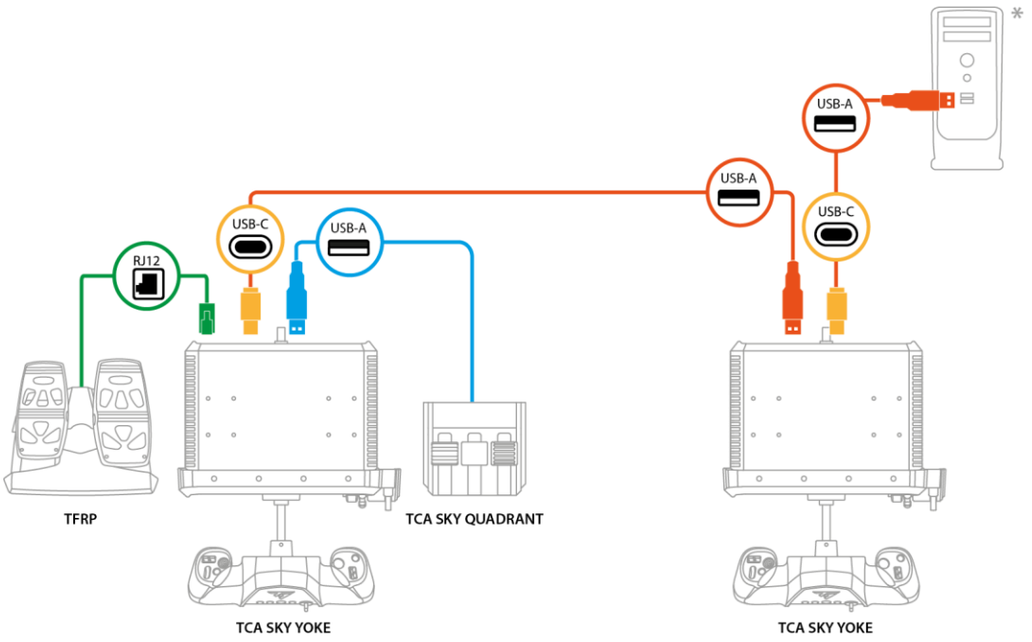
USB-A
USB-A
USB-C
USB-C
USB-A
RJ12
TFRP
TCA SKY QUADRANT
TCA SKY YOKE
TCA SKY YOKE

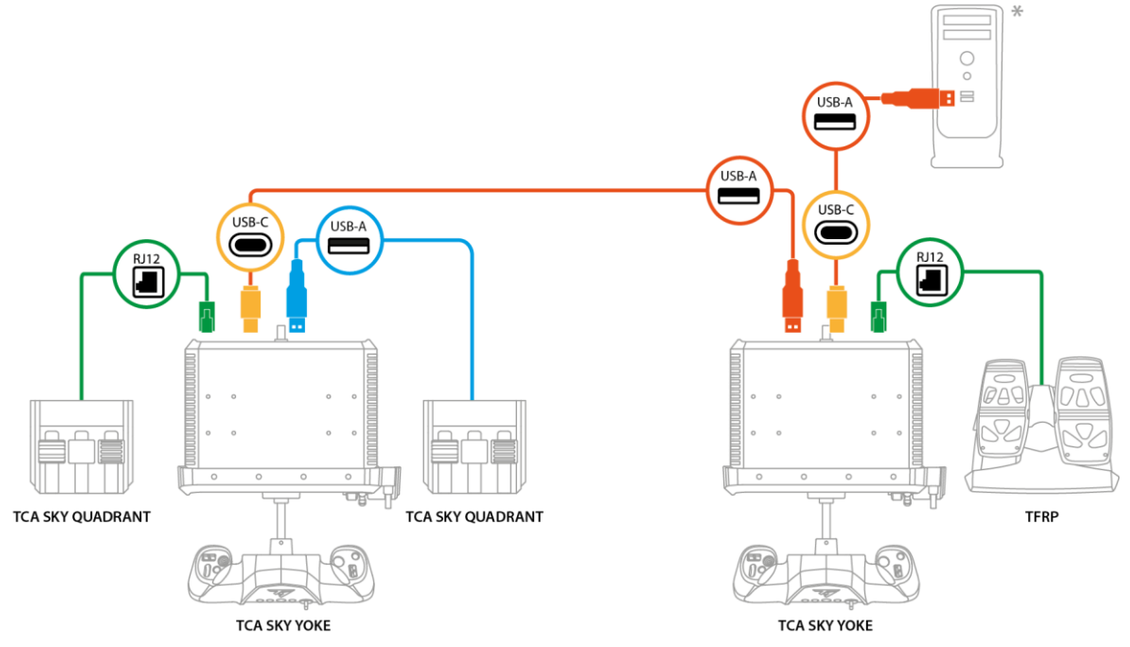
USB-A
USB-A
USB-C
USB-C
USB-A
RJ12
RJ12
TCA SKY QUADRANT
TCA SKY QUADRANT
TFRP
TCA SKY YOKE
TCA SKY YOKE

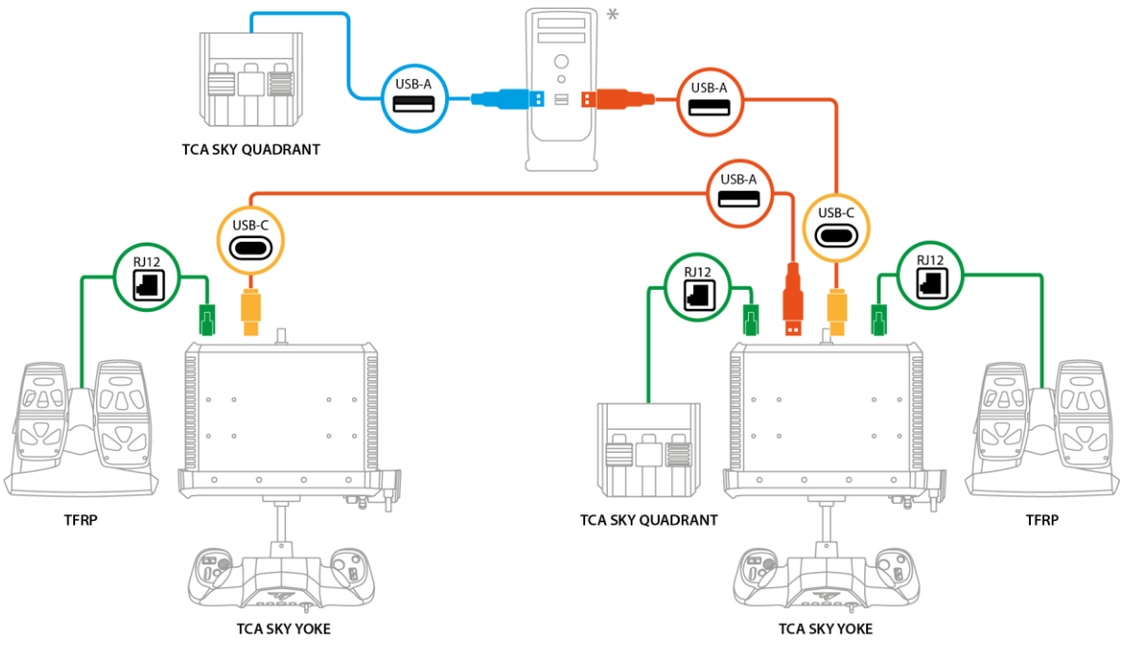
TCA SKY QUADRANT
USB-A
USB-A
USB-A
USB-C
USB-C
RJ12
RJ12
RJ12
TFRP
TCA SKY QUADRANT
TFRP
TCA SKY YOKE
TCA SKY YOKE

*غير مرفق

ملحوظات مهمة

في تكوين التحكم المزدوج:

- يعمل **مفتاح الاختيار** (الأزرار 15 و16 و17 و18 و19) و**الخانق المدمج** (المحور Z) على عصا تحكم المتدرّب فقط.
- يمكن استخدام **الأزرار** في أي وقت على عصوين التحكم دون التأثير في عملية نقل عناصر التحكم. ومع ذلك، يُخصّص زر R1 في عصا تحكم المدرّب حصريًا لنقل عناصر التحكم. في عصا تحكم المتدرّب، يمكن تعيين وظائف مختلفة لزر R1.
- يمكن استخدام **العصا الصغيرة** الموجودة في كل عصا تحكم في أي وقت. عند استخدام العصاتين الصغيرتين في الوقت نفسه، تكون الأولوية للعصا الصغيرة الموجودة في عصا تحكم المدرّب على العصا الصغيرة الموجودة في عصا تحكم المتدرّب.
- يمكن استخدام **المشغّلات التناظرية** الموجودة في كل عصا تحكم في أي وقت. عند استخدام المشغّلات التناظرية في الوقت نفسه، تكون الأولوية للمشغّلات التناظرية الموجودة في عصا تحكم المدرّب على تلك الموجودة في عصا تحكم المتدرّب.

– لا يتداخل نظام دواسات التوجيه **TFRP*** مع نقل عناصر التحكم.

– يمكن لكل من المدرّب والمتدرّب استخدام ربعية الخانق **TCA SKY Quadrant**** (جهاز واحد أو جهازان)، بغض النظر عن عصا التحكم التي تتحكم في محوري الطيران الأساسيين (الميلان والدوران)، لأن محاور ربعيات الخانق مستقلة.

**يُباع بشكل منفصل*

***متوفر في وقت لاحق*

استخدام ربعيتي خانق TCA SKY Quadrant*:

– تُوصّل إحدى ربعيتي الخانق عبر موصل RJ12 بكل عصا تحكم: تتوافق ربعية الخانق A مع ربعية الخانق المتصلة بعصا تحكم المدرّب.

– تُوصّل ربعيتا الخانق عبر موصل RJ12 بعصا التحكم نفسها: تتوافق ربعية الخانق A مع ربعية الخانق المتصلة بموصل RJ12 الأيسر (المجاور لمنفذ USB-A).

– تُوصّل إحدى ربعيتي الخانق عبر موصل RJ12 بإحدى عصوين التحكم، بينما تُوصّل الربعية الأخرى عبر USB-A بعصا التحكم نفسها أو بعصا التحكم الثانية أو بالكمبيوتر الشخصي: تتوافق ربعية الخانق A مع ربعية الخانق المتصلة عبر RJ12.

– تُوصّل إحدى ربعيتي الخانق عبر USB-A بعصا تحكم، وتُوصّل الربعية الأخرى عبر USB-A بالكمبيوتر الشخصي: تعمل ربعيتا الخانق بشكل مستقل.

إذا كنت تريد توصيل ربعية الخانق TCA SKY Quadrant* (المباعة بشكل منفصل) بأحد منافذ RJ12، فيجب أولاً استبدال موصل USB-A بموصل RJ12 (غير مرفق). لمعرفة كيفية استبدال موصل USB-A بموصل RJ12، يُرجى زيارة موقع دعم **Thrustmaster التقني**.

متوفر في وقت لاحق

استخدام نظامي دواسات التوجيه TFRP*:

- يجب تثبيت نظام دواسات توجيه واحد فقط لكل عصا تحكم.
- تُعطى الأولوية لعناصر التحكم في نظام دواسات التوجيه المتصلة بعصا التحكم الخاصة بالمدرّب على عناصر التحكم في نظام دواسات التوجيه المتصلة بعصا التحكم الخاصة بالمتدرّب.

لا تؤثر هذه الأولوية على التحكم في المحاور الرئيسية لعصا التحكم: يمكن للمدرّب التحكم في نظام دواسات التوجيه من دون أن يفقد المتدرّب السيطرة على المحاور الرئيسية لعصا التحكم، والعكس صحيح.

*يُباع بشكل منفصل

13. الأسئلة الشائعة والدعم الفني

هل لديك أسئلة بشأن عصا التحكم TCA SKY Yoke، أو هل تواجه مشكلات فنية؟ إذا كان الأمر كذلك، فتفضَّل بزيارة الموقع الإلكتروني للدعم الفني لشركة Thrustmaster:

https://support.thrustmaster.com/product/tca-sky-yoke-p/

1. لا تعمل عصا التحكم في الطيران على نحو صحيح، أو يبدو أنه قد تمت معايرتها على نحو غير صحيح

- أوقف تشغيل جهاز الألعاب على جهاز الكمبيوتر الخاص بك، ثم افصل عصا التحكم ثم أعِد توصيلها، وأعِد تشغيل جهاز الألعاب أو جهاز الكمبيوتر الخاص بك وابدأ اللعبة مرة أخرى.
- عند توصيل منتجك، أبقِ عصا التحكم في الوضع المركزي وتجنب تحريكها لمنع حدوث مشكلات في المعايرة.
- على أجهزة PlayStation®5، اضغط على زر ⏻ الموجود في عصا التحكم، ثم سجِّل الدخول إلى حسابك على PlayStation™Network لكي تعمل عصا التحكم.
- تأكد من تحديد وضع التوافق الذي يتناسب مع منصتك (أجهزة PlayStation®5 أو الكمبيوتر الشخصي).

2. لا يمكنني تكوين عصا التحكم

- ادخل إلى قائمة اللعبة وحدد **Options (الخيارات) > Controller (وحدة التحكم) > Gamepad (لوحة الألعاب)** أو **Joystick (عصا التحكم)**. ثم حدد التكوين الأكثر ملاءمة، أو أعد ضبط خيارات عصا التحكم بالكامل.
- للحصول على مزيد من المعلومات، يُرجى الرجوع إلى دليل المستخدم الخاص باللعبة أو قسم المساعدة عبر الإنترنت.

3. عصا التحكم في الطيران حسّاسة أكثر مما ينبغي أو غير حسّاسة بشكل كافٍ

- تتم معايرة عصا التحكم ذاتيًا بشكل تلقائي بعد بضع حركات على المحاور المختلفة.
- ادخل إلى قائمة اللعبة وحدد **Options (الخيارات) > Controller (وحدة التحكم) > Gamepad (لوحة الألعاب)** أو **Joystick (عصا التحكم)**. ثم اضبط حساسية عصا التحكم ومناطق التوقف إذا كانت هذه الخيارات متاحة.

4. عصا التحكم لديّ لا تعمل

لكي تعمل عصا التحكم بشكل صحيح مع ألعاب الفيديو، من الضروري تحديث البرنامج الثابت.

لإجراء التحديث، تفضل بزيارة

https://support.thrustmaster.com/product/tca-sky-yoke-p/

حدد **Drivers** (برامج التشغيل) واتبع التعليمات التي تشمل خطوات التنزيل والتثبيت.

5. دواسات التوجيه لديّ لا تعمل

إذا كنت تستخدم نظامين لدواسات التوجيه TFRP*، فتأكد من توصيل نظام دواسات التوجيه بكل عصا تحكم.

*يُباع بشكل منفصل